ТОО " Стройцентр плюс"
Лицензия КСЛ № II-0163 от 27.08.2005г.

Заказчик: Государственное коммунальное казенное предприятие «Стадион «Жигер» отдела физической культуры и спорта акимата города Аркалыка.

Рабочий проект

Капитальный ремонт здания спортзала Государственное коммунальное казенное предприятие "Стадион""Жигер" отдела физической культуры и спорта акимата города Аркалык ул. Горбачева 81

ТОМ 3
Генеральный план
Архитектурно-строительные решения
09-2017 ГП, АС

г. Костанай
2017 г.

ТОО " Стройцентр плюс"
Лицензия КСЛ № II-0163 от 27.08.2005г.

Заказчик: Государственное коммунальное казенное предприятие «Стадион «Жигер» отдела физической культуры и спорта акимата города Аркалыка.

Согласованно:_____

Рабочий проект

Капитальный ремонт здания спортзала Государственное коммунальное казенное предприятие "Стадион""Жигер" отдела физической культуры и спорта акимата города Аркалык ул. Горбачева 81

ТОМ 3
Генеральный план
Архитектурно-строительные решения
09-2017-1 ГП, АС

Директор ТОО "Стройцентр плюс"		Павловский А.В.
ГИП:		Павловский А.В.
Н. контроль		Прокопенко И.А.

г. Костанай
2017 г.

Ведомость рабочих чертежей основного комплекта ГП

Лист	Наименование	Примечание
ГП-1	Общие данные	
ГП-2	Разбивочный план. План благоустройства территории. План организации рельефа. Сводный план инженерных сетей.	
ГП-3	План земляных масс. Конструкция пандуса	

Ведомость основных комплектов рабочих чертежей

Обозначение	Наименование	Примечание
10-2017-1-ПП	Паспорт проекта	Том 1
10-2017-1-ПЗ	Общая пояснительная записка	Том 2
10-2017-1-ГП, АС	Генеральный план. Архитектурно-строительные решения	Том 3
10-2017-1-ТХ	Технологическая часть	Том 4
10-2017-1-ВК	Внутренняя система водопровода и канализации.	Том 5
10-2017-1-ОВ	Внутренняя система отопления и вентиляции	Том 6
10-2017-1-ЭОМ	Внутреннее электрооборудование и освещение	Том 7
10-2017-1-ПС	Пожарная сигнализация	Том 8
10-2017-1-СС	Средства связи	Том 9
10-2017-1-ТС	Теплоснабжение	Том 10
10-2017-1-ПОС	Проект организации строительства	Том 11
10-2017-1-ЭП	Энергетический паспорт	Том 12
10-2017-1-СД	Сметная документация	Том 13

Ведомость ссылочных документов.

Обозначение	Наименование	Примечание
	Ссылочные документы	
т.п. 320-10	Малые архитектурные формы и элементы благоустройства жилых зон и микрорайонов	
ГОСТ 6665-91	Камни бетонные и железобетонные бортовые. Технические условия.	
ГОСТ 21.508-93	Правила выполнения рабочей документации генеральных планов предприятий, сооружений и жилищно-гражданских объектов	
ГОСТ 21.204-93	Система проектной документации для строительства. Условные графические обоз-начения и изображения элементов генеральных планов и сооружений транспорта	
	Прилагаемые документы	
ГП.С	Ограждение газонов Ог-1. Спецификация элементов ограждения	

Технические решения, принятые в рабочих чертежах, соответствуют требованиям экологических, санитарно-гигиенических, противопожарных и других норм, действующих на территории Республики Казахстан, и обеспечивают безопасную для жизни и здоровья людей эксплуатацию объекта при соблюдении предусмотренных чертежами мероприятий.

Главный инженер проекта_____ Павловский А.В.

Общие указания:

Основанием для разработки генплана является:
- архитектурно-планировочное задание №KZ84VUA00027958 от 26.10.2017г выданного ГУ "Отдел строительства, архитектуры и градостроительства акимата города Аркалык";
- топографическая съемка выполена ТОО "SBS-СтройПроект" от 17.10.2017г. в масштабе 1:500.

Участок, расположение объекта проектирования

Участок проектирвания находится в г. Аркалык по ул. Горбачева. Участок относится к I климатическому району, I-В климатическому подрайону со следующими характеристиками:
- Глубина промерзания грунтов – 1,83 м;
- Расчетная температура наружного воздуха – 32^{0}С;
- Снеговая нагрузка – 70 кгс/м^2;
- Господствующее направление ветров – юго- западное с нормативным напором ветра – 38 кгс/м^2;
- Район строительства несейсмичен

Рельеф участка спокойный, без подработок горными выработками.

Генеральный план

Генплан выполнен на основе топосъемки выполненной в масштабе 1:500.

Система координат – местная. Сиситева высот – Балтийская. Абсолютные отметки рельефа колеблятся от 346,7 до 346,63.

На территории спортзала имеются существующий стадион и трибуны.

Благоустройство территории выполнено в пределах условных границ участка объекта капитального ремонта. На участке имеется существующее озелененние и деревья.

Проектом пердусмотрено замена старого асфальтобетонного покрытия площадки перед входом в спортзал, на брусчатое покрытие, посадка однолитних цветников.

Возле здания проходит тепловая трасса подлежащая демонтажу и устраивается новая теплотрасса подходящая к проектируемой пристройке в помещение теплового узла.

Изм.	Кол.уч.	Лист	№док.	Подп.	Дата
ГИП		Павловский А.			09.17
Исполнил		Сыкало В.В.			09.17
Проверил		Павловский А.			09.17
Норм.контр.		Прокопенко И.			09.17

Заказчик: Государственное коммунальное казенное предприятие "Стадион "Жигер" отдела физической культуры и спорта акимата города Аркалыка".

Капитальный ремонт здания спортзала Государственное коммунальное казенное предприятие "Стадион""Жигер" отдела физической культуры и спорта акимата города Аркалык ул. Горбачева 81

Здание спортзала	Стадия	Лист	Листов
	РП	01	3
Общие данные	ТОО "Стройцентр плюс" 2017год		

Разбивочный план. План благоустройства территории. План организации рельефа. Сводный план инженерных сетей. М1:500

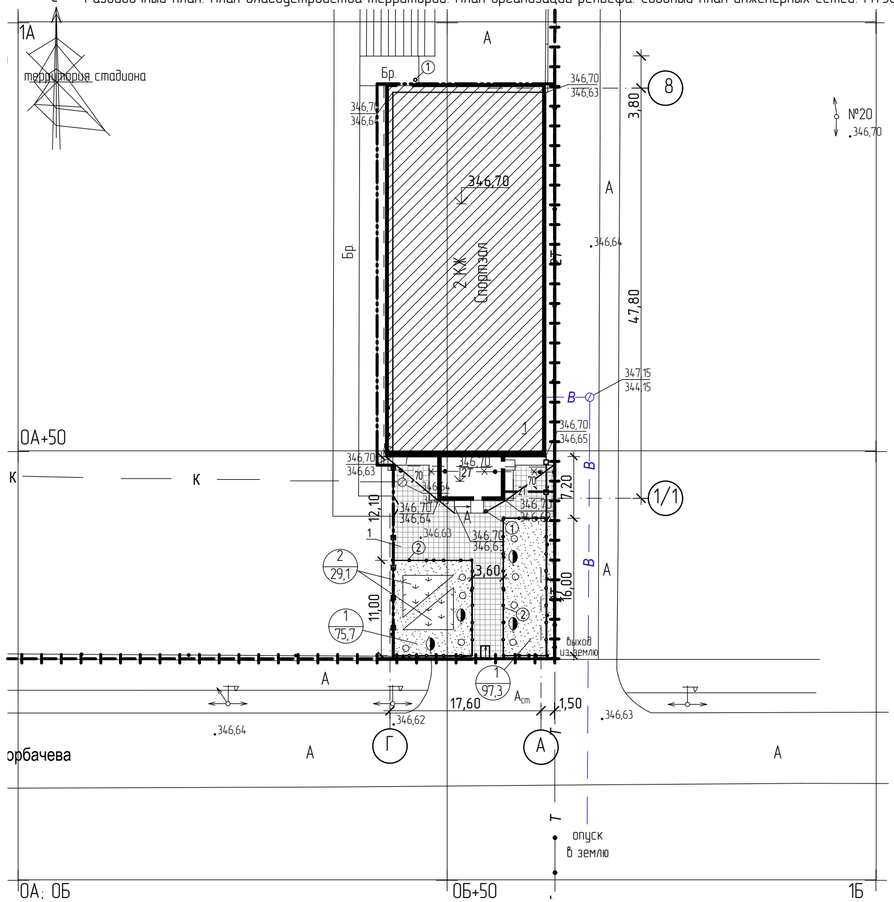

Ведомость малых архитектурных форм и переносных изделий

Поз.	Обозначение	Наименование	Кол.	Примечание
1	Т.П. 320 - 10	урна	2	
2		металлическое ограждение газона, м.пог.	71,4	см. ГП-С-1

Технические решения, принятые в рабочих чертежах, соответствуют требованиям экологических, санитарно-гигиенических, противопожарных и других норм, действующих на территории Республики Казахстан, и обеспечивают безопасную для жизни и здоровья людей эксплуатацию объекта при соблюдении предусмотреных чертежами мероприятий

ГИП _____ Павловский А.В.

Ведомость жилых и общественных зданий и сооружений

Номер на плане	Наименование и обозначение	Этажность	Количество			Площадь, м²				Строительный объем, м³	
			зданий	квартир		застройки		общая нормируемая		здания	всего
				здания	всего	здания	всего	здания	всего		
1	Спортзал	1-2	1			846,0	846,0	839,65	839,65	5364,36	5364,36

Ведомость элементов озеленения

Поз.	Наименование породы или вида насаждения	Воз-раст, лет	Кол.	Примечание
1	Газон обыкновенный, существующий ,м²		173,0	посев трав, растительный слой-0,20 - мятлик лесной - 40% - мятлик луговой - 35% - овсяница красная - 25%
2	Цветники однолетние ,м²		29,1	растительный слой-0,20

Технико - экономические показатели

№ поз.	Наименование показателей	Ед. изм.	Площадь до кап. ремонта,м²	Площадь после кап. ремонта, м²	%
1	общая площадь земельного участка в границах землепользования	га	2,0081	2,0081	100
2	площадь земельного участка в границах проектирования	га		0,1365	
3	площадь застройки здания	м²	808,0	856,9	4,3
4	площадь покрытий (в условных границах)	м²		175,4	0,9
5	площадь отмостки	м²	128,1	130,6	0,6
6	площадь озеленения	м²	202,1	202,1	1,0
	прочая площадь	м²	18942,8	18716,0	93,2

Ведомости тротуаров, дорожек, площадок и проездов

Поз.	Наименование	Тип	Площадь покрытия, м2	Примечание
1	Проектируемое брусчатое покрытие тротуаров с бордюром	1	175,4	БР.100.20.08, l=41,2м.п. БР.100.30.18, l=6,6м.п.

Условные обозначения:

- проектируемое здание
- существующее здание
- проектируемое брусчатое покрытие тротуаров и площадок
- существующий газон
- проектируемый цветник
- Бр - существующее брусчатое покрытие тротуаров и площадок
- А - существующее асфальто-бетонное покрытие тротуаров и площадок
- граница участка по гос.акту
- условная граница участка
- ограждение газона
- существующее ограждение h=2м
- 2Т - существующие тепловые сети
- 2Т - проектируемая тепловая сеть
- В - существующий наружный водопровод
- К - существующие наружные канализационные сети

Примечание:
1. Данный чертеж разработан на основе топосъемки, выполненной ТОО "SBS-СтройПроект" от 17.10.2017г. в масштабе 1:500.
2. Плановая привязка здания выполнена по городской геодезической сетке.
3. Все размеры на чертеже даны в метрах.
4. Система координат - местная.
5. Система высот - балтийская.
6. Привязку элементов благоустройства выполнить от наружных граней стен здания.
7. За высотную отметку принята отметка 346,70 угла существующего здания спортзала.
8. Площадь демонтируемого асфальтобетонного покрытия 175,4м².
9. Существующий слой щебня снять на толщину 60мм. Объём снимаемого щебня -10,52м³

Ситуационная схема М1:2000

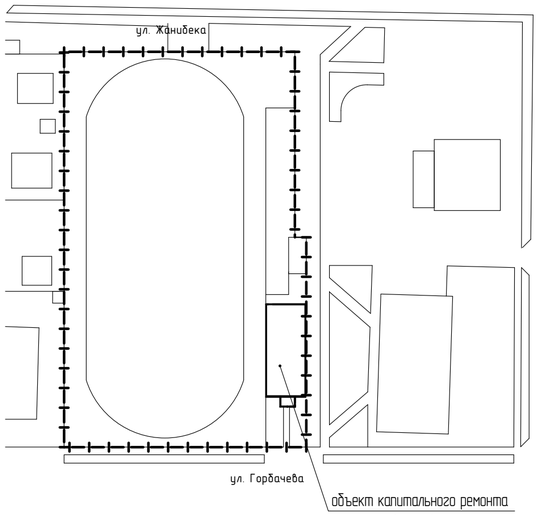

Покрытие тротуара из тротуарной плитки (Тип 1)

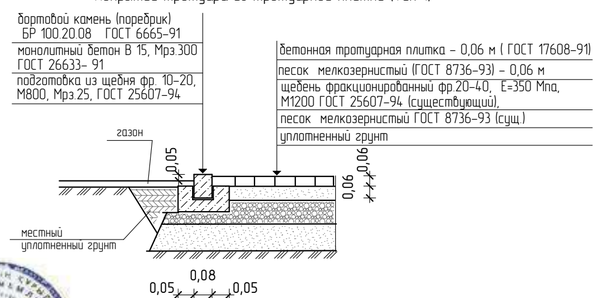

Изм	Кол.уч	Лист	№док	Подп.	Дата
ГИП		Павловский А.			09.17
Исполнил		Сыкало В.В.			09.17
Проверил		Павловский А.			09.17
Норм.контр.		Прокопенко И.			09.17

Заказчик: Государственное коммунальное казенное предприятие "Стадион "Жигер" отдела физической культуры и спорта акимата города Аркалыка".

Капитальный ремонт здания спортзала Государственное коммунальное казенное предприятие "Стадион""Жигер" отдела физической культуры и спорта акимата города Аркалык ул. Горбачева 81

Здание спортзала

Стадия	Лист	Листов
РП	02	

Разбивочный план. План благоустройства территории. План организации рельефа. Сводный план инженерных сетей.

ТОО "Стройцентр плюс" 2017год

План землянных масс

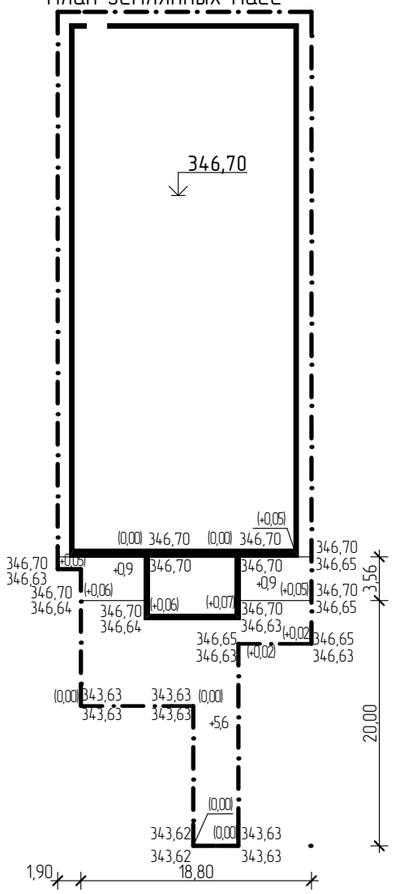

Узел устраиваемой отмостки

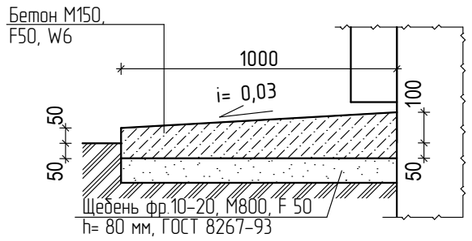

Конструкция пандуса

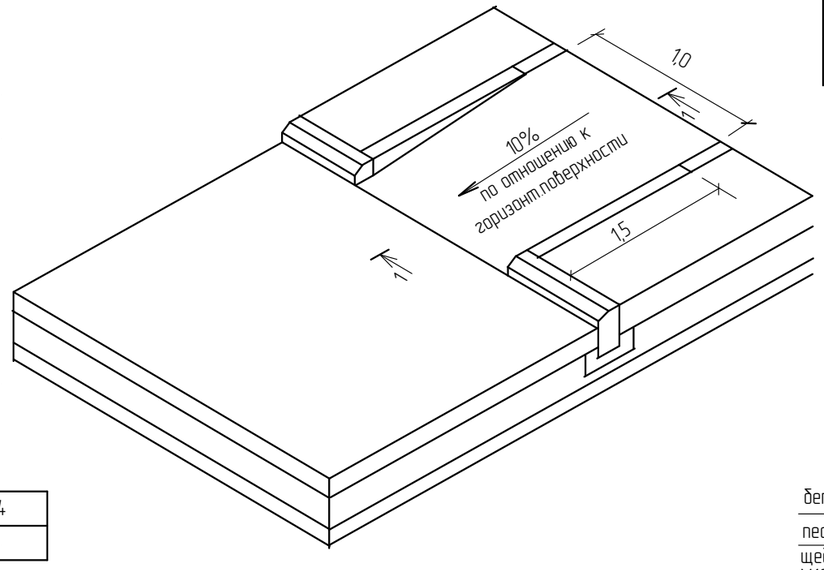

Ведомость объемов землянных масс

Наименование грунта	Количество, м³				Примечание
	заводская территория		предзаводская территория		
	Насыпь (+)	Выемка (-)	Насыпь (+)	Выемка (-)	
1. Грунт планировки территории	7,4	—	—	—	
2. Вытесненный грунт, в т.ч. при устройстве:	—	24,46	—	—	
а) подземных частей зданий	—	23,16	—	—	
б) покрытия отмостки и площадки	—	1,3	—	—	
3. Поправка на уплотнение	0,74	—	—	—	
Всего пригодного грунта	8,14	24,46	—	—	
4. Избыток пригодного грунта	16,32	—	—	—	
Итого перерабатываемого грунта.	24,46	24,46			

1. При производстве земляных работ рабочие отметки подлежат корректировке с учетом глубины корыта под одежду дорог и площадок.
2. Привязка разбивочной сетки дана от условной границы участка.

В не границ участка

Насыпь	Итого, м³	7,4	Итого, м³	7,4
Выемка		-		-

Асфальтобетонное покрытие проезда (в примыкании к тротуару)

Покрытие тротуара из бетонной тротуарной плитки

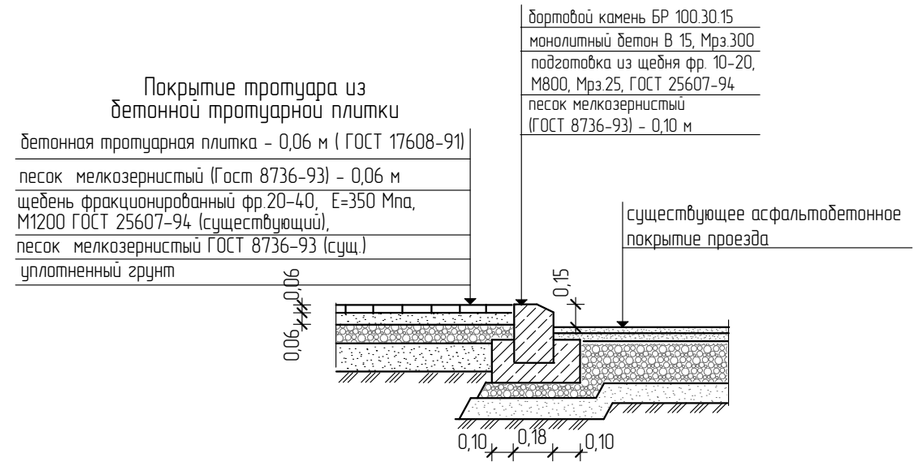

1-1

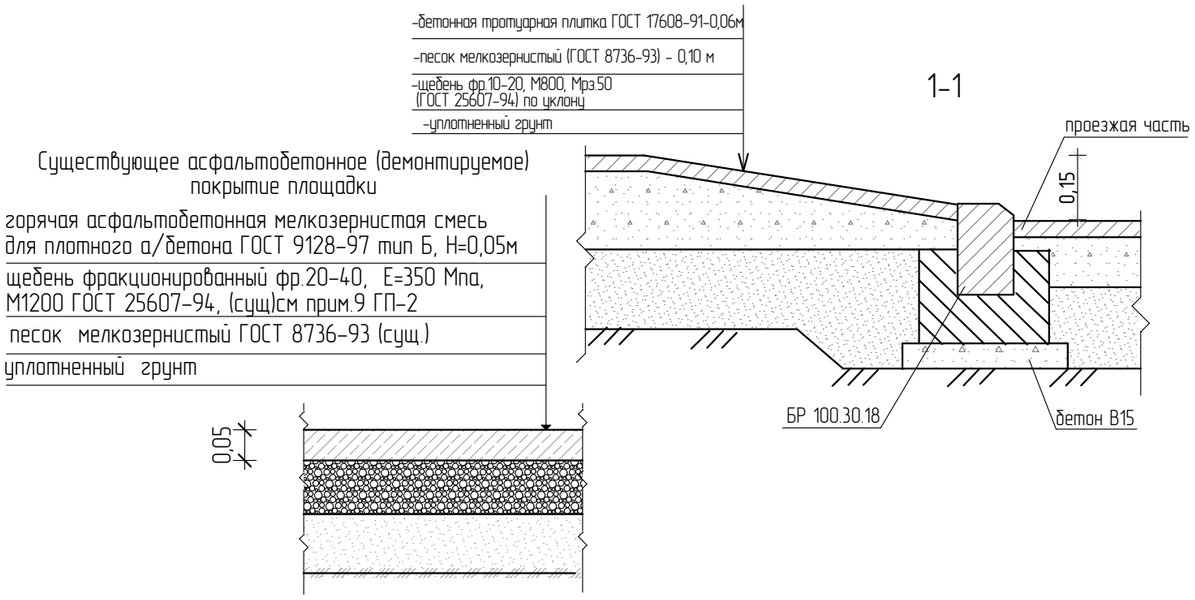

Изм.	Кол.уч.	Лист	№док.	Подп.	Дата
ГИП		Павловский А.			09.17
Исполнил		Сыкало В.В.			09.17
Проверил		Павловский А.			09.17
Норм.контр.		Прокопенко И.			09.17

Заказчик: Государственное коммунальное казенное предприятие "Стадион "Жигер" отдела физической культуры и спорта акимата города Аркалыка".

Капитальный ремонт здания спортзала Государственное коммунальное казенное предприятие "Стадион""Жигер" отдела физической культуры и спорта акимата города Аркалык ул. Горбачева 81

Здание спортзала	Стадия	Лист	Листов
	РП	03	
План землянных масс. Конструкция пандуса.	ТОО "Стройцентр плюс" 2017год		

Ограждение газонов Ог-1

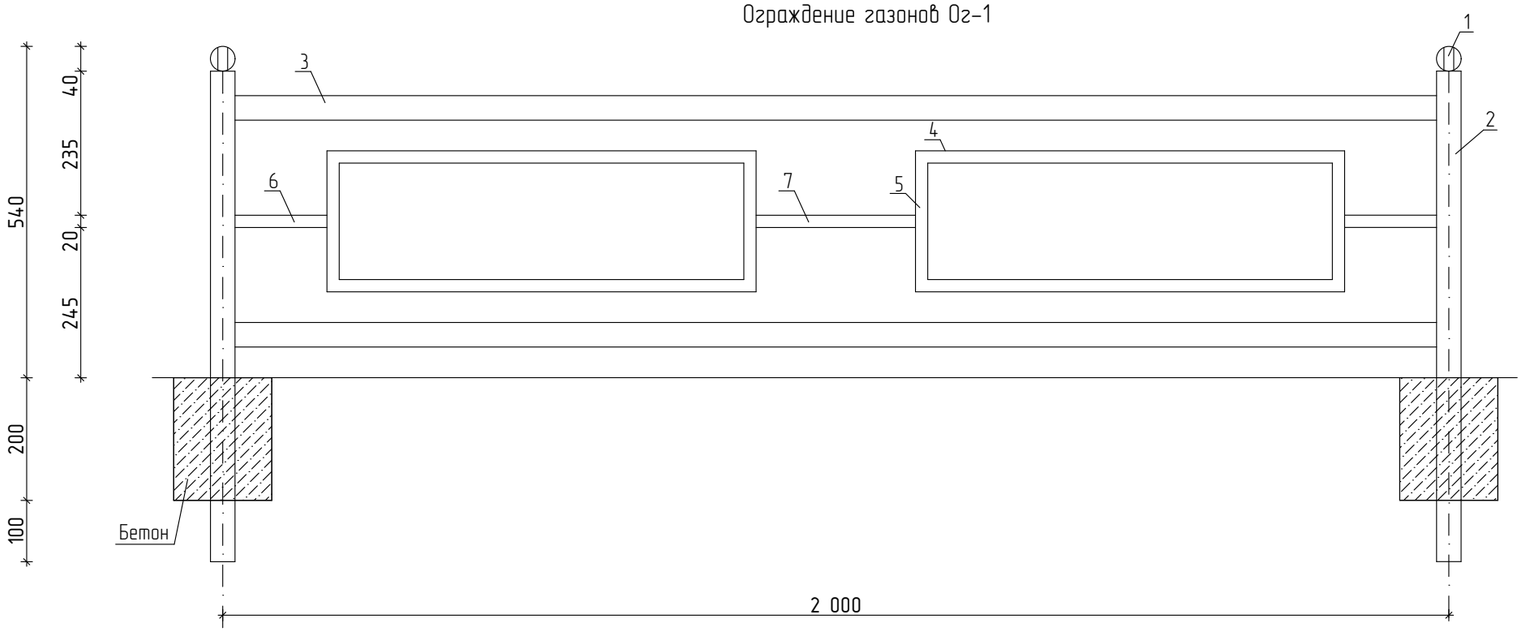

Спецификация элементов ограждения

Марка Поз.	Обозначение	Наименование	Кол.	Масса ед.кг	Кол. общ.	Масса общ.кг
1	ГОСТ 103-76	Полоса 16х4 L=640 мм	4	0,08	38	9,92
2	ГОСТ 8639-82	Труба 40х40х4 L=800 мм	2	3,44	38	130,72
3	ГОСТ 8645-82	Труба 40х20х2 L=1960 мм	2	3,332	72	239,904
4	ГОСТ 8639-82	Труба 20х20х2 L=700 мм	4	0,753	144	108,36
5	ГОСТ 8639-82	Труба 20х20х2 L=190 мм	4	0,205	144	29,412
6	ГОСТ 8639-82	Труба 20х20х2 L=150 мм	2	0,161	72	11,61
7	ГОСТ 8639-82	Труба 20х20х2 L=260 мм	1	0,280	36	10,08
		Бетон В15, F50, W4 $м^3$		0,005		0,2

1. Ограждение замаркированно см. раздел ГП.
2. Спецификация дана на ограждение длиной 2000 мм.
3. Указания по сварке и антикоррозионной защите металлических изделий см. АС-3.
4. Длина ограждение 71,4м (36 фрагмента).
5. После монтажа металлические конструкции окрасить эмалью ПФ-115 по грунтовке ГФ-021, площадь покраски 53,48$м^2$

Изм.	Кол.уч.	Лист	№ док.	Подпись	Дата	Капитальный ремонт здания спортзала Государственное коммунальное казенное предприятие "Стадион""Жигер" отдела физической культуры и спорта акимата города Аркалык ул. Горбачева 81 ГП-С
ГИП		Павловский А.В.			09.17	Ограждение газонов Ог-1. Спецификация элементов ограждения
Исполнил		Сыкало В.В.			09.17	
Проверил		Павловский А.В.			09.17	
Н. контр.		Прокопенко И.А.			09.17	

Стадия	Лист	Листов
РП	1	

ТОО "СтройцентрПлюс"

Ведомость рабочих чертежей основного комплекта АС

Лист	Наименование	Примечание
1	Общие данные	
2	Общие данные (продолжение)	
3	Общие данные (окончание)	
4	Обмерочный план 1-го этажа. Экспликация помещений	
5	Обмерочный план 2-го этажа. Экспликация помещений	
6	Обмерочный разрез 1-1, 2-2. Обмерочный план кровли	
7	Цветовое решение фасадов 8-1/1, Г-А и перспектива. Ведомость отделки фасадов	
8	Цветовое решение фасадов 1/1-8, А-Г и перспектива. Ведомость отделки фасадов	
9	Фасады 1/1-8, Г-А	
10	Фасады 1-8/1, А-Г	
11	План 1-го этажа после реконструкции. Экспликация помещений	
12	План 2-го этажа после реконструкции. Экспликация помещений	
13	План кровли. Разрез 1-1, 2-2	
14	Ведомость отделки помещений	
15	Спецификация элементов заполнения проемов(начало)	
16	Спецификация элементов заполнения проемов(окончание). Ограждения Ог-1 и Ог-2. Спецификация ограждений Ог-1 и Ог-2	
17	Экспликация полов	
18	Ограждение радиаторов. Ограждение ОР-1. Ограждение ОР-2. Сечение А-А. Спецификация материалов и изделий на устройство ограждений радиаторов	
19	Вид А. Экран. Сечение 1-1, А-А. Спецификация экрана	
20	План стропил. План кровли. Сечение а-а.	
21	Разрез 1-1. Узел А, Б, В, Г	
22	Спецификация элементов кровли. Костыль К-1. Фартук Ф-1. Планка примыкания.	
23	План фундаментов. Развертка фундаментных блоков по оси 1/1, А/1, В/1. Спецификация элементов фундамента.	
24	ДШ. Сечение I-I, II-II, III-III.	
25	Схема металлического козырька Кз-1. Сечение 1-1. Вид А. Деталь козырька Дк-1. Зд-1. Спецификация элементов козырька Кз-1	
26	План Вх-1. План фундаментов Вх-1. Сечение 1-1. План Вх-2. План фундаментов Вх-2. Сечение 2-2. Спецификация входных групп Вх-1, Вх-2	
27	План перемычек 1-го этажа. Ведомость перемычек.	
28	План перемычек 2-го этажа. Ведомость перемычек. Спецификация перемычек	
29	Деталь устройства дверного проема Пр-1, Пр-2(Пр-10), Пр-3, Пр-9. Сечение 1-1, 2-2, 3-3,4-4, 5-5. Спецификация элементов перемычек	
30	План подпольных каналов 1-го этажа. Сечения а-а ,б-б, в-в.Детали устройства подпольных каналов. Спецификация подпольных каналов	
31	План кровли. Сечения а-а, б-б, в-в	
32	Сечение д-д, г-г. Узел 1, 2. Кровельный костыль Кк-1, Кк-2. Эскиз	
33	СБ-1. Сечение 1-1. С-1.С-2.Поз-3. Спецификация стакана СБ-1.	
34	Спецификация кровли в осях 1-2, Г-А. Спецификация кровли в осях 2-8, Г-А	
35	Раскладка направляющих профилей и кронштейнов фасада 1/1-8, 8-1/1	
36	Раскладка направляющих профилей и кронштейнов фасада Г-А, А-Г.	
37	Раскладка облицовки фасада 1/1-8, 8-1/1	
38	Раскладка облицовки фасада А-Г, Г-А	
39	Узлы облицовки. Узел 1,2	
40	Узлы облицовки. Узел 3. Кровельный костыль Кк-1.	
41	Узел восстановления карнизной плиты. Спецификация элементов облицовки фасада.	
42	Схема устройства отмостки. Узел устраиваемой отмостки. Подбетонка под кирпичные перегородки	
43	Неподвижная опора Н1 для трубопровода Ø 76х3,0. Сечения 1-1, 2-2. Спецификация элементов опор.	

Ведомость основных комплектов рабочих чертежей

Обозначение	Наименование	Примечание
09-2017-1-ПП	Паспорт проекта	Том 1
09-2017-1-ПЗ	Общая пояснительная записка	Том 2
09-2017-1-ГП, АС	Генеральный план. Архитектурно-строительные решения	Том 3
09-2017-1-ТХ	Технологическая часть	Том 4
09-2017-1-ВК	Внутренняя система водопровода и канализации.	Том 5
09-2017-1-ОВ	Внутренняя система отопления и вентиляции	Том 6
09-2017-1-ЭОМ	Внутреннее электрооборудование и освещение	Том 7
09-2017-1-ПС	Пожарная сигнализация	Том 8
09-2017-1-СС	Средства связи	Том 9
09-2017-1-ТС	Теплоснабжение	Том 10
09-2017-1-ПОС	Проект организации строительства	Том 11
09-2017-1-ЭП	Энергетический паспорт	Том 12
09-2017-1-СД	Сметная документация	Том 13

Изм.	Кол.уч.	Лист	№Док.	Подп.	Дата
ГИП		Павловский А.В.			09.2017
Исполнил		Мясникова В.Ю.			09.2017
Проверил		Павловский А.В.			09.2017
Н. контр.		Прокопенко И.А.			09.2017

Заказчик: Государственное коммунальное казенное предприятие "Стадион "Жигер" отдела физической культуры и спорта акимата города Аркалыка".

Капитальный ремонт здания спортзала Государственное коммунальное казенное предприятие "Стадион""Жигер" отдела физической культуры и спорта акимата города Аркалык ул. Горбачева 81

Здание спортзала	Стадия	Лист	Листов
	РП	1	43
Общие данные (начало)	ТОО "Стройцентр плюс" 2017г		

Общая характеристика проекта

Проект на капитальный ремонт здания спортзала Государственное коммунальное казенное предприятие "Стадион""Жигер" отдела физической культуры и спорта акимата города Аркалык ул. Горбачева 81 разработан на основании АПЗ №KZ84VUA00027958 от 26.10.2017г выданного ГУ "Отдел строительства, архитектуры и градостроительства акимата города Аркалык".

Участок, расположение объекта проектирования

Участок относится к I климатическому району, I-В климатическому подрайону со следующими характеристиками:

- Глубина промерзания грунтов – 1,83 м;
- Расчетная температура наружного воздуха – 32^{0}С;
- Снеговая нагрузка – 70 кгс/м^2;
- Господствующее направление ветров – юго- западное с нормативным напором ветра – 38 кгс/м^2;
- Район строительства несейсмичен

Рельеф участка спокойный, без подработок горными выработками.

Характеристика проектируемого объекта

§ Уровень ответственности – II (нормальный тех. не сложный).
§ Степень огнестойкости – I.
§ Категория здания по взрывопожарной и пожарной опасности – В.
§ Класс конструктивной пожарной опасности здания – С0
§ Класс функциональной пожарной опасности здания – Ф 3.6
§ Класс пожарной опасности строительных конструкций –К0.
§ Срок службы здания – 50 лет

Объемно-планировочные и конструктивные решения существующего здания

Здание разноэтажное: одно- и двухэтажное. В плане здание прямоугольной формы с размерами по осям 42,6х17,6 м. Высота спортзала от пола до балок покрятия 5,05м, административно-бытового корпуса (АБК) 1 этажа – 2,8м, 2 этажа – 2,5м.

Конструктивная схема здания комбинированная:

– Спортзал одноэтажный, здание каркасное, однопролетное шаг колон 6м пролет 18 м. Жесткость каркасной части здания обеспечивается за счет совместной работы колонн с балками покрытия и ребристыми плитами покрытия.

– Административно-бытовой корпус (АБК) двухэтажное здание, бескаркасное с продольными несущими стенами. Жесткость здания обеспечивается за счет совместной работы несущих стен с плитами покрытия и перекрытия.

Конструктивные решения:

Спортзал:

- Фундаменты – сборно-монолитные стаканного типа;
- Колонны – сборные железобетонные сечением 400 х 400мм;
- Балки – L=18м сборные, железобетонные, двухскатные.
- Покрытие – из сборных железобетонных, ребристых плит 3,0 х 6,0м.
- Наружные стены – керамзитобетонные навесные стеновые панели, толщиной 300мм.
- Кровля здания – совмещенная, рулонная с неорганизованным водостоком.
- Полы – из деревянной рейки, окрашены масляной краской.
- Окна – из профиля ПВХ, с однокамерными пакетами, без форточек.
- Двери – деревянные, филенчатые, простые.
- Внутренняя отделка – цементно-песчаная штукатурка с последующей окраской водоэмульсионными составами и масляными красками.
- Наружная отделка – расшивка швов, окраска фасадной краской.
- Отмостка – бетонная.

Административно-бытовой корпус (АБК):

- Фундаменты – ленточные, железобетонные.
- Наружные стены – из крупных стеновых керамзитобетонных блоков, толщиной 600мм.
- Внутренние стены – кирпичные, толщиной 380мм.
- Перегородки – кирпичные, толщиной 120мм.
- Перекрытия – из сборных железобетонных многопустотных плит.
- Крыша – совмещенная, рулонная с неорганизованным водостоком.
- Полы – цементно-песчаная стяжка, покрытая линолеумом, в душевых, санузлах и лестничной клетке из керамической плитки.
- Окна – из профиля ПВХ, с однокамерными пакетами.
- Внутренняя отделка – цементно-песчаная штукатурка с последующей окраской водоэмульсионными составами и оклейка обоями.
- Наружная отделка – расшивка швов, окраска фасадной краской.
- Отмостка – бетонная.

Технико-экономические показатели

	Наименование показателя	ед.изм.	Количество
	Площадь застройки	м^2	856,1
	Общая площадь	м^2	845,55
	Строительный объем	м^3	5364,36
	Этажность	эт.	2

Технические решения, принятые в рабочих чертежах, соответствуют требованиям экологических, санитарно-гигиенических, противопожарных и других норм, действующих на территории Республики Казахстан, и обеспечивают безопасную для жизни и здоровья людей эксплуатацию объекта при соблюдении предусмотренных чертежами мероприятий.

Главный инженер проекта_____ Павловский А.В.

Принятые решения при проектировании

Проектом планируется:

- Частичный демонтаж кирпичных перегородок-64,28 м^2;
- Демонтаж облицовки стен из пластиковых панелей-45,0 м^2;
- Демонтаж покрытий стен из плиток керамических-65,0 м^2;
- Демонтаж облицовки потолков из плит пенопласта-62,0 м^2;
- Демонтаж покрытия полов из линолеума и релина-113,0 м^2;
- Демонтаж мозаичных покрытий пола типа "Брекчия"-16,9 м^2;
- Демонтаж покрытия пола из керамических плиток-38,9 м^2;
- Демонтаж заполнений оконных проемов с подоконными досками из ПВХ(АБК)-25,99 м^2;
- Демонтаж заполнений оконных проемов без подоконных досок из ПВХ(спортзал)-103,2 м^2;
- Демонтаж деревянных заполнений дверных проемов-34,9 м^2;
- Демонтаж деревянного заполнения воротного проема-3,8 м^2;
- Демонтаж перегородок деревянных из ЛДСП на деревянном каркасе(трибуны)-15,3 м^2;
- Демонтаж металлоконструкций трибун и ограждений-0,6 т;
- Разборка покрытия полов зрительских трибун из доски t=28мм-72,0 м^2;
- Разборка деревянного каркаса зрительских трибун-1,07 м^3;
- Демонтаж деревянного покрытия подпольного канала из доски t=27мм-8,6 м^2;
- Внутренняя перепланировка, пробивка и закладка дверных и оконных проемов;
- Строительство пристройки с размерами в осях 5,2м х 7,35м см. АС-20÷24;
- Восстановление карнизных плит см. АС-41;
- Устройство отмостки см. АС-42;
- Устройство ограждений радиаторов;
- Утепление наружных стен с облицовкой металлосайдингом;
- Замена дверных и оконных блоков- согласно спецификации заполнения проёмов;
- Внутренняя отделка стен – согласно ведомости отделки помещений;
- Полы – замена покрытий полов согласно экспликации полов;
- мероприятий по обеспечению жизнедеятельности инвалидов и иных маломобильных групп населения:
  1. устройство пандусов у входной группы для доступа в помещения здания
  2. установка наклонного подъёмника на лестничном марше для доступа в помещения второго этажа
  3. устройство санузла, душевых для инвалидов на первом этаже

Ведомость спецификаций

Лист	Наименование	Примечание
15	Спецификация элементов заполнения проемов (начало)	
16	Спецификация ограждений Ог-1 и Ог-2	
18	Спецификация материалов и изделий на устройство ограждений радиаторов	
19	Спецификация зрана	
22	Спецификация элементов кровли	
23	Спецификация элементов фундамента	
25	Спецификация элементов козырька Кз-1	
26	Спецификация входных групп Вх-1, Вх-2	
28	Спецификация перемычек	
29	Спецификация элементов перемычек	
30	Спецификация элементов подпольных каналов.	
33	Специкация стакана СБ-1	
34	Спецификация кровли 1-2, Г-А Спецификация кровли в осях 2-8, А-Г	
41	Спецификация элементов облицовки фасада	
42	Спецификация поддетонки под кирпичные перегородки	
43	Спецификация элементов неподвижных опор	

Изм.	Кол.уч.	Лист	№Док.	Подп.	Дата
ГИП		Павловский А.В.			09.2017
Исполнил		Мясникова В.Ю.			09.2017
Проверил		Павловский А.В.			09.2017
Н. контр.		Прокопенко И.А.			09.2017

Заказчик: Государственное коммунальное казенное предприятие "Стадион "Жигер" отдела физической культуры и спорта акимата города Аркалыка".

Капитальный ремонт здания спортзала Государственное коммунальное казенное предприятие "Стадион""Жигер" отдела физической культуры и спорта акимата города Аркалык ул. Горбачева 81

Здание спортзала	Стадия	Лист	Листов
	РП	2	
Общие данные (продолжение)	ТОО "Стройцентр плюс" 2017г		

Ведомость ссылочных и прилагаемых документов

Обозначение	Наименование	Примечание
1	2	3
ГОСТ 6629-88	Двери деревянные внутренние для жилых и общественных зданий	
ГОСТ 31173-2003	Блоки дверные стальные	
ГОСТ 30970-2014	Блоки дверные из поливинилхлоридных профилей	
ГОСТ 30674-99	Блоки оконные из поливинилхлоридных профилей	
ГОСТ 24698-81	Двери деревянные наружные для жилых и общественных зданий	
Серия 1.100.2-5 Выпуск 1	Металлические изделия жилых зданий (ограждения лестничных маршей, площадок, оконных проемов и др.).	

Противопожарные мероприятия

Проект выполнен в соответствии СНиП РК 2.02.05-2009 "Пожарная безопасность зданий и сооружений". Проектные решения обеспечивают I степень огнестойкости здания. Для обеспечения безопасной эвакуации людей из здания ширина коридоров, проходов, дверей принята в соответствии с требованиями строительных норм и правил; двери на путях эвакуации открываются по направлению к выходу. Строительные конструкции и их отделка на путях эвакуации запроектированы из несгораемых материалов.

Указания по антикоррозионной защите металлическиих изделий

Все металлические конструкции, закладные детали и соединительные элементы должны быть зачищены от отслаивающейся ржавчины и окалины (3 степень очистки) в соответствии с требованиями п.5.18 СНиП РК 2.01-19-2004, "Защита строительных конструкций от коррозии". и окрашены лакокрасочными покрытиями.

Поверхность металлических элементов , после выполнения сварочных работ очистить от шлака иржавчины и окрасить эмалью ПФ - 115, ГОСТ 6465-76* за 2 раза, по слою грунтовки ПФ - 0142 (быстросохнущая) по ТУ 6-10-1698-78.

Указания по сварке

Для сварных соединений на монтаже допускается применение ручной сварки. Сварку производить электродами Э - 42, ГОСТ 9467-91. Высоту катета сварного шва принимать по наименьшей толщине свариваемых элементов, кроме оговоренных. Сварку производить по ГОСТ 5264-80*.

Все работы по сварке выполнять в соответствии с требованиями СНиП РК 5.03-37-2005.

Указания по огнебиозащите деревянных конструкций

Для защиты деревянных элементов от гниения и для снижения горючести древесины все деревянные элементы обработать огнебиозащитным покрытием "Пирилакс"- 3000. Обрабатывать составом необходимо сухую и очищенную от пыли и грязи древесину. Ранее обработанные красками, эмалями и прочими составами поверхности необходимо очистить с особой тщательностью.

Выполнение данных требований обеспечит лучшую пропитку древесины. Все работы по обработке древесины составом необходимо проводить при температуре не ниже -5°С.

Эксплуатация обработанного покрытия возможна в сухих и закрытых помещениям, влажность в которых не превышает 70%.

Деревянные элементы, соприкасающиеся с кладкой, металлической и бетонной поверхностью, должны быть обернуты 2 слоями рубероида РКП-350 по ГОСТ 10923-2006..

Указания по устройству фундаментов и инженерно-геологические изыскания

1. За относительную отметку 0,000 принята отметка чистого пола 346,7м.
2. Согласно заключению об инженерно-геологических изысканиях, выполненных ИП "Елисеев А.В." по заказу 155/2017 площадка имеет следующее напластование грунтов:
   0.0 -0.5 м - насыпной слой;
   0.5 - 8.0 м - глины песчанистые, коричнево-бурые, светло-зеленовато-серые, от твердой до тугопластичной консистенции, с включением гипса, со следующими характеристиками:

$$C'' = 0{,}21\ кгс/см^2;\ \lambda'' = 18^0;\ \rho''_{=} 1{,}91\ г/см^3;\ E_{e=} 95\ кг/см^2;\ E_{бой} = 65\ кгс/см^2.$$

   Основанием под фундаменты служат: глины песчанистые, коричнево-бурые.
3. Подземные воды вскрываются на глубине 5,0м. Уровень воды устанавливается на глубине 3,8м. По химическому составу воды сульфатные хлоридные натриевые с минерализацией 8,5 г/л, сильноагрессивные к бетону марки W4 по водонепроницаемости на портландцементе (SO_4 = 3362мг/л), (SO_4x0,25+Cl= 3067 мг/л).
Максимальный прогнозный подъем уровня подземных вод 1,5м.
4. Глины незасоленные, сильноагрессивные к бетонам марки W4 по водонепроницаемости на портландцементе и к бетонным и железобетонным конструкциям (SO_4 = 3500-6760мг/кг), (SO_4x0,25+Cl= 1145-2308мг/кг).
5. Глины от слабо до сильнонабухающих. Величина свободного относительного набухания 0,08-0,16.
6. Группа грунтов по условиям ручной разработки - III.
7. Нормативная глубина сезонного промерзания глинистых грунтов - 1,83 м.
8. Фундаменты разработаны из сборных бетонных блоков по ГОСТ 13579-78*.
9. Монтаж блоков производить по песчаной подготовке.
Боковые поверхности бетонных блоков обмазать горячим битумом за 2 раза общей толщ. 1.5 мм.
10. Обратную засыпку грунтом пазух котлована производить слоями по 20-25 см с тщательным тромбованием до ζ = 1,65 т/м^3.
11. Горизонтальная гидроизоляция выполняется на отметке 0,000 м из двух слоев рубероида РПП-300 ГОСТ 110923-93 на битумной мастике МБК-Г-65.
12. По периметру наружных стен устраивается бетонная отмостка шириной 1000 мм.
13. Фундаментные блоки укладываются на растворе М 75. Заделки между блоками по месту производить из бетона макрки В7,5, F50, W4 расход см. спецификацию АС-20.
14. После прокладки коммуникаций инженерных сетей отверстия тщательно заделать бетоном В7.5.
15. Если при производстве работ под подошвой фундаментов будут обнаружены грунты, отличные от принятых в проекте, засыпанные ямы, существующие коммуникации, не предусмотренные проектом, необходимо сообщить автору для принятия технического решения.
16. Монтаж фундаментов допускается производить только на непромерзшее основание с последующей защитой его от промерзания теплоизоляционными материалами (опил ками, шлаком и т.п.) до момента сдачи здания в эксплуатацию.
17. Для защиты грунтов основания от увлажнения, строительная площадка должна быть до устройства фундаментов ограждена нагорными канавами, тщательно спланирована с устройством поверхностных канав и лотков.

Изм.	Кол.уч.	Лист	№Док.	Подп.	Дата	Заказчик: Государственное коммунальное казенное предприятие "Стадион "Жигер" отдела физической культуры и спорта акимата города Аркалыка".			
						Капитальный ремонт здания спортзала Государственное коммунальное казенное предприятие "Стадион""Жигер" отдела физической культуры и спорта акимата города Аркалык ул. Горбачева 81			
						Здание спортзала	Стадия	Лист	Листов
							РП	3	
ГИП		Павловский А.В.			09.2017				
Исполнил		Мясникова В.Ю.			09.2017	Общие данные (окончание)	ТОО "Стройцентр плюс" 2017г		
Проверил		Павловский А.В.			09.2017				
Н. контр.		Прокопенко И.А.			09.2017				

Обмерочный план 1-го этажа

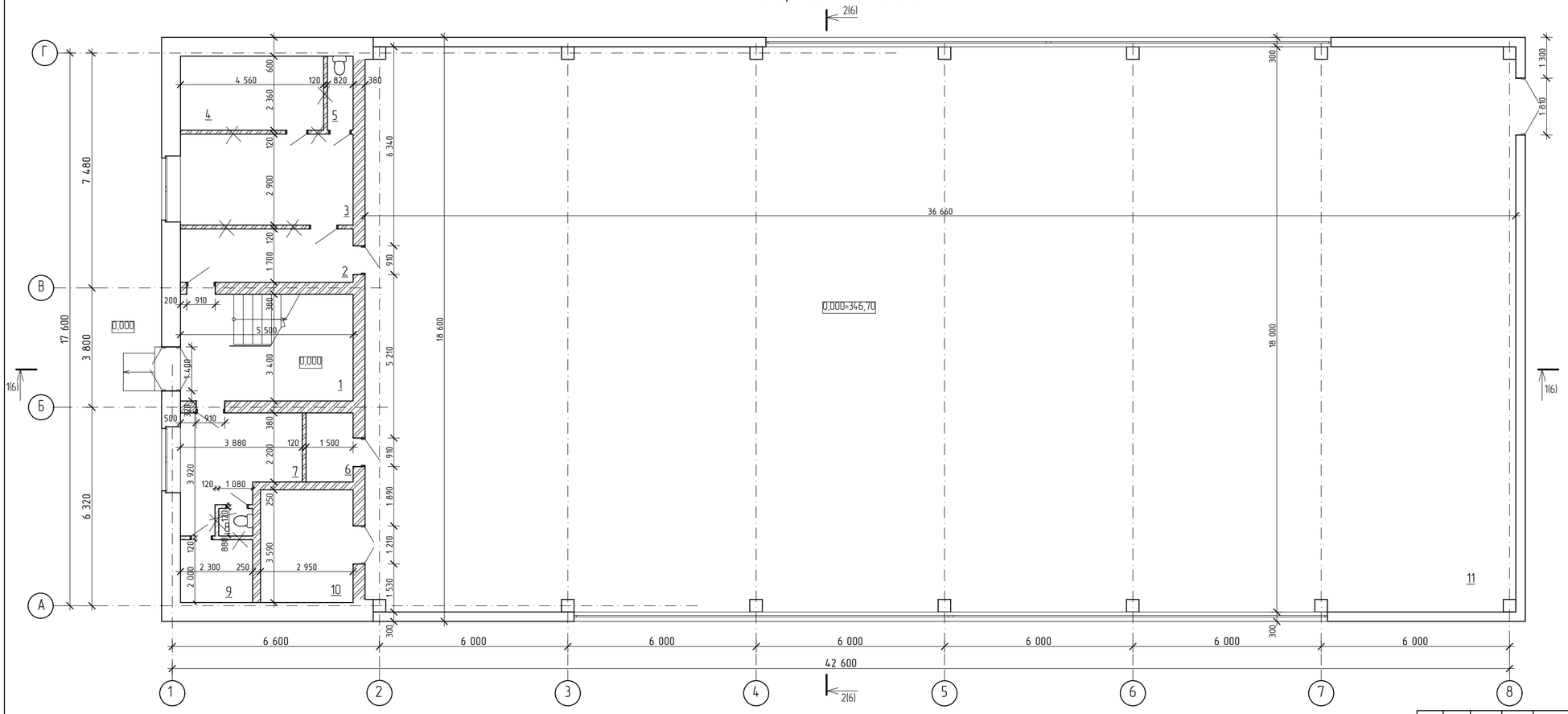

Экспликация помещений

№ по плану	Наименование	Площадь, м²	Категория помещения
1	Лестничная клетка	18,7	Д
2	Коридор	9,4	Д
3	Раздевалка женская	15,9	В-4
4	Душевая	10,8	Д
5	Сан. узел	1,9	Д
6	Электрощитовая	3,3	В-3
7	Раздевалка мужская	11,5	В-4
8	Сан. узел	1,0	Д
9	Душевая	4,6	Д
10	Помещение для хранения спортивного инвентаря	10,6	В-4
11	Спортивный зал	657,4	В-4
	Итого	745,1	

– демонтируемые кирпичные перегородки

Изм.	Кол.уч.	Лист	№Док.	Подп.	Дата
ГИП		Павловский А.В.			09.2017
Исполнил		Мясникова В.Ю.			09.2017
Проверил		Павловский А.В.			09.2017
Н. контр.		Прокопенко И.А.			09.2017

Заказчик: Государственное коммунальное казенное предприятие "Стадион "Жигер" отдела физической культуры и спорта акимата города Аркалыка".

Капитальный ремонт здания спортзала Государственное коммунальное казенное предприятие "Стадион"Жигер" отдела физической культуры и спорта акимата города Аркалык ул. Горбачева 81

Здание спортзала

Стадия	Лист	Листов
РП	4	

Обмерочный план 1-го этажа. Экспликация помещений

ТОО "Стройцентр плюс" 2017г

Обмерочный план 2-го этажа

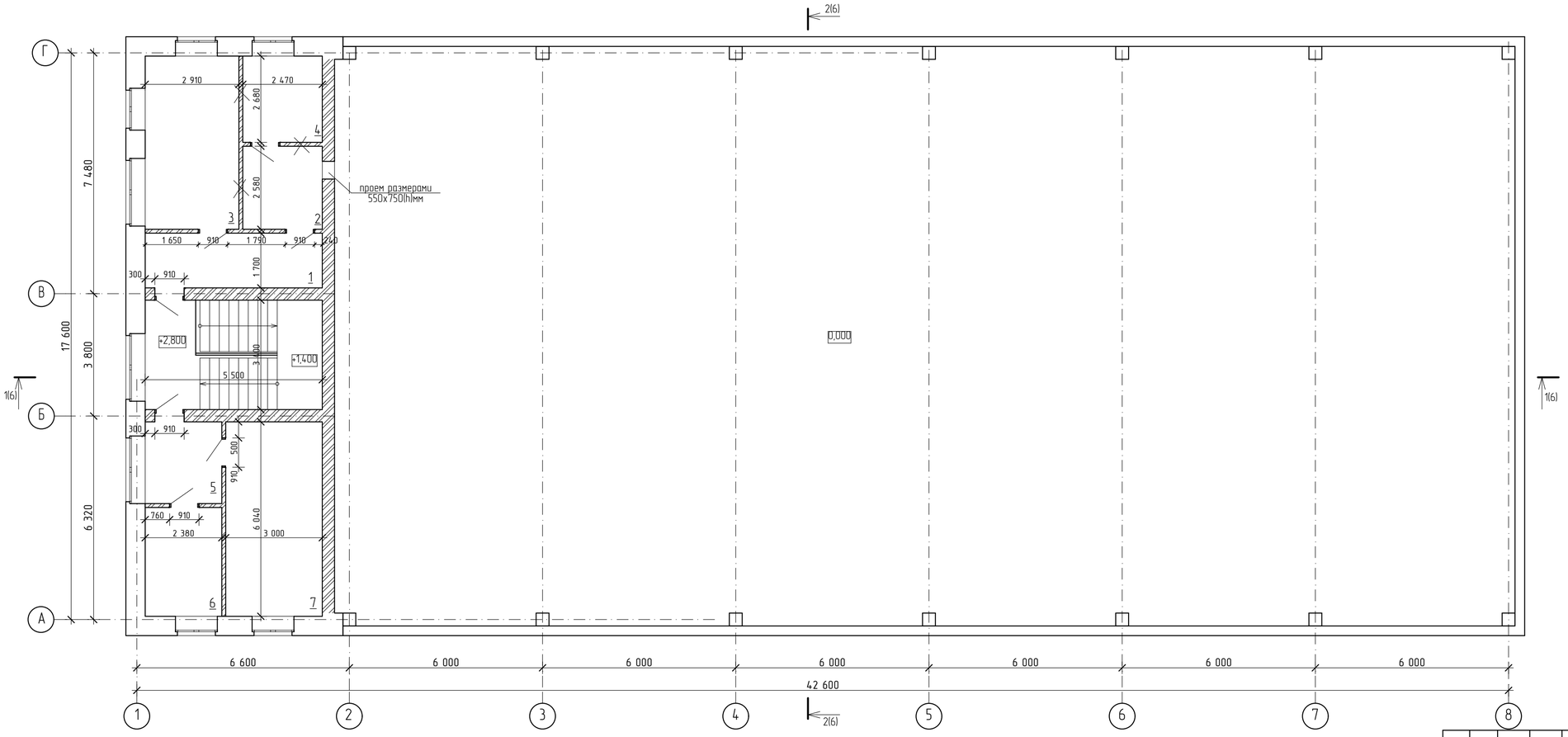

Экспликация помещений

№ по плану	Наименование	Площадь, м²	Категория помещения
1	Коридор	9,4	Д
2	Аппаратная	6,4	В-4
3	Комната для игр в шахматы	15,7	В-4
4	Кабинет руководителя клуба	6,6	В-4
5	Коридор	6,0	Д
6	Кабинет директора	8,0	В-4
7	Кабинет бухгалтера	18,1	В-4
	Итого	70,2	

- демонтируемые кирпичные перегородки

Изм.	Кол.уч.	Лист	№Док.	Подп.	Дата
ГИП		Павловский А.В.			09.2017
Исполнил		Мясникова В.Ю.			09.2017
Проверил		Павловский А.В.			09.2017
Н. контр.		Прокопенко И.А.			09.2017

Заказчик: Государственное коммунальное казенное предприятие "Стадион "Жигер" отдела физической культуры и спорта акимата города Аркалыка".

Капитальный ремонт здания спортзала Государственное коммунальное казенное предприятие "Стадион"Жигер" отдела физической культуры и спорта акимата города Аркалык ул. Горбачева 81

Здание спортзала

Стадия	Лист	Листов
РП	5	

Обмерочный план 2-го этажа. Экспликация помещений

ТОО "Стройцентр плюс" 2017г

Обмерочный план кровли М 1:200

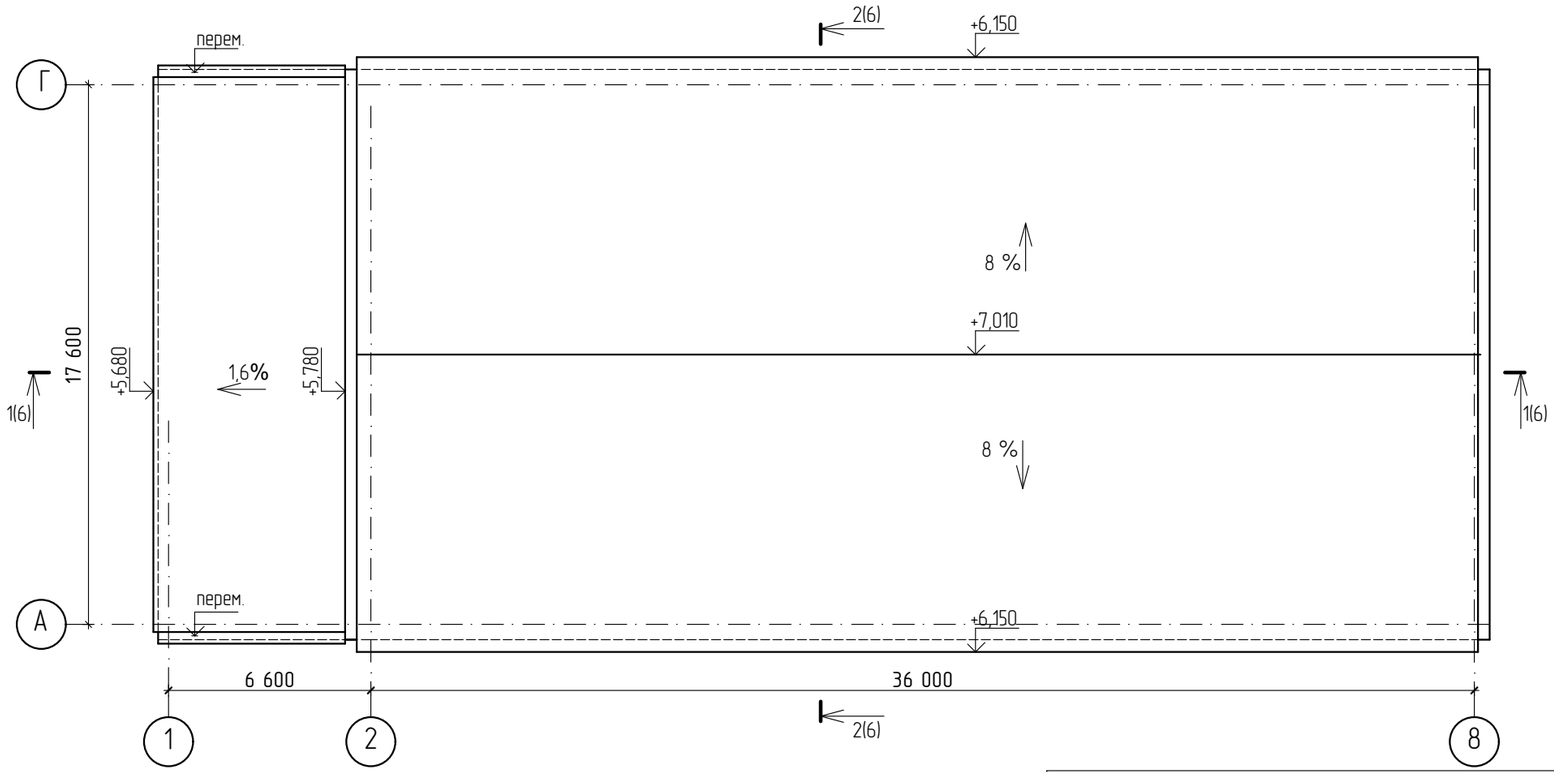

Разрез 2-2(4,5)

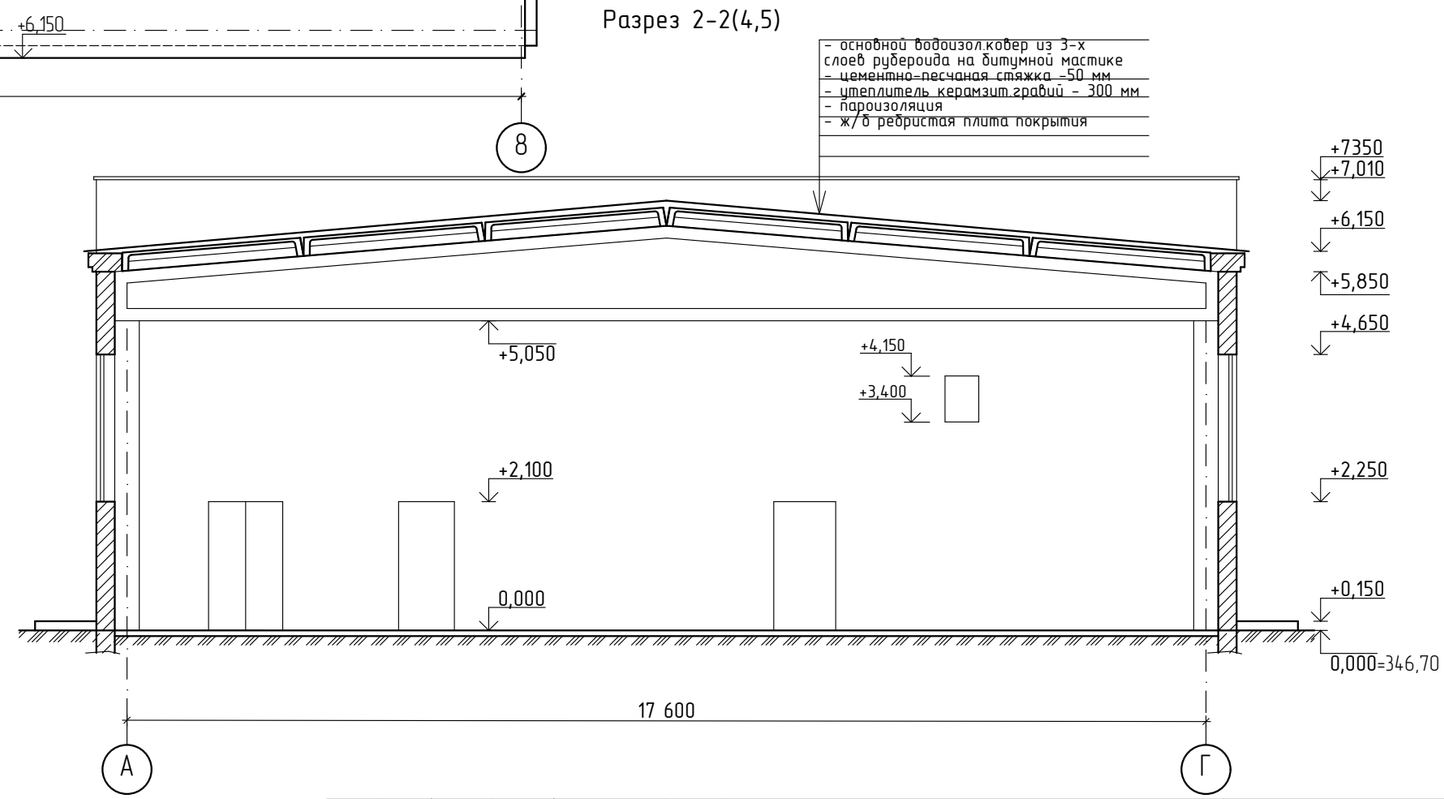

Разрез 1-1(4,5)

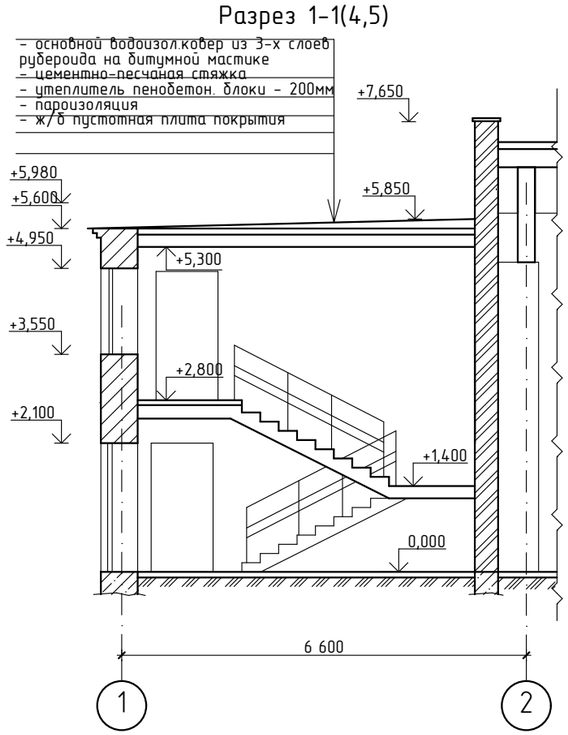

Примечание:
1. За относительную отметку 0.000 принят уровень пола первого этажа.

Изм.	Кол.уч.	Лист	№Док.	Подп.	Дата	Заказчик: Государственное коммунальное казенное предприятие "Стадион "Жигер" отдела физической культуры и спорта акимата города Аркалыка".			
						Капитальный ремонт здания спортзала Государственное коммунальное казенное предприятие "Стадион""Жигер" отдела физической культуры и спорта акимата города Аркалык ул. Горбачева 81			
						Здание спортзала	Стадия	Лист	Листов
							РП	6	
ГИП		Павловский А.В.			09.2017				
Исполнил		Мясникова В.Ю.			09.2017	Обмерочный план кровли Обмерочный разрез 1-1, 2-2.	ТОО "Стройцентр плюс" 2017г		
Проверил		Павловский А.В.			09.2017				
Н. контр.		Прокопенко И.А.			09.2017				

Фасад 8-1/1

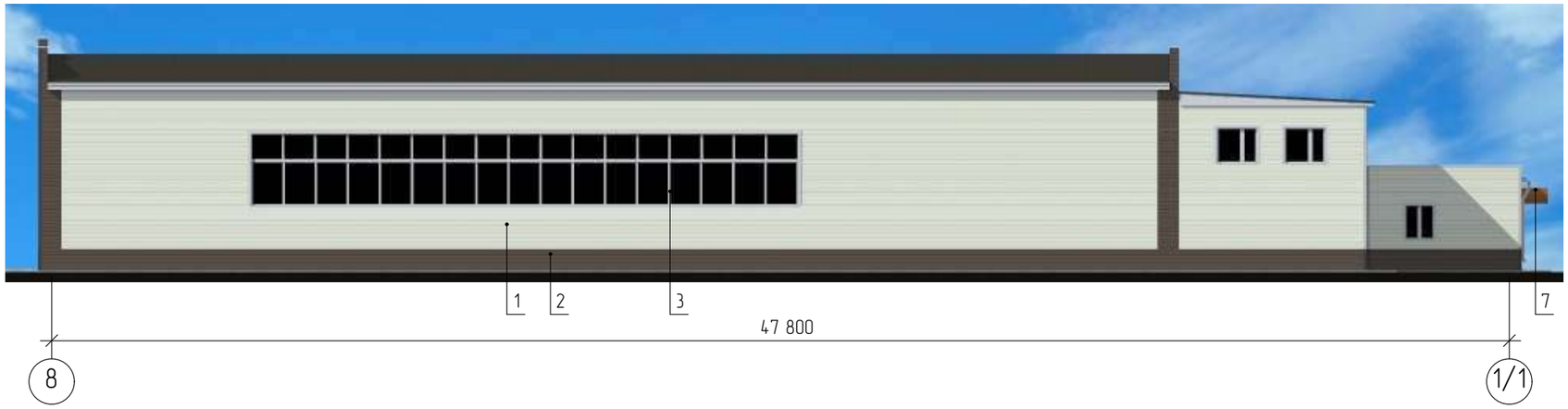

Фасад Г-А

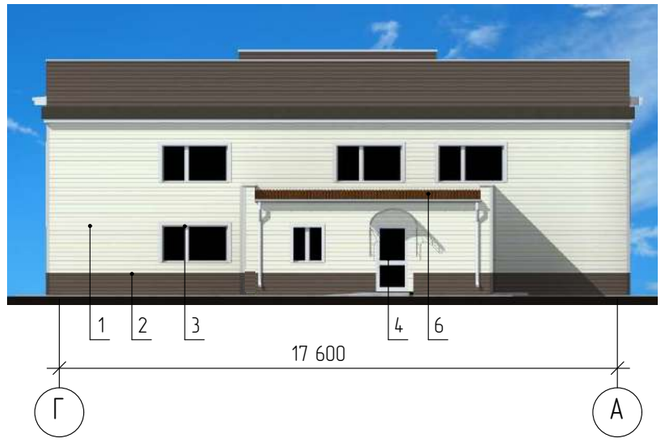

ПЕРПЕКТИВА

Согласовано:
Гл. архитектор г. Аркалык
15.11.2017 г.

Ведомость отделки фасада

Поз. отделки	Наименование элемента фасада	Наименование материала отделки	Наименование и номер эталона цвета или образец колера	Примечание
1	Стены	Металлосайдинг "Корабельная доска"	Ral 8017	
2		Металлосайдинг "Корабельная доска"	Ral 1015	
3	Окна	ПВХ	Ral 9001	Белый
4	Двери	ПВХ	Ral 9001	Белый
5		Металлические, с покраской эмалью за 2 раза	Ral 9007	Серый
6	Кровля	Профлист с полимерным покрытием	Ral 3011	
7	Козырек	Поликарбонат	Коричневый	

Изм.	Кол.уч.	Лист	№Док.	Подп.	Дата
ГИП		Павловский А.В.			09.2017
Исполнил		Сыкало В.В.			09.2017
Проверил		Павловский А.В.			09.2017
Н. контр.		Прокопенко И.А.			09.2017

Заказчик: Государственное коммунальное казенное предприятие "Стадион "Жигер" отдела физической культуры и спорта акимата города Аркалыка".

Капитальный ремонт здания спортзала Государственное коммунальное казенное предприятие "Стадион""Жигер" отдела физической культуры и спорта акимата города Аркалык ул. Горбачева 81

Здание спортзала

Стадия	Лист	Листов
РП	7	

Цветовое решение фасадов: 8-1/1, Г-А и перспективы. Ведомость отделки фасадов

ТОО "Стройцентр плюс" 2017г

Фасад 1/1-8

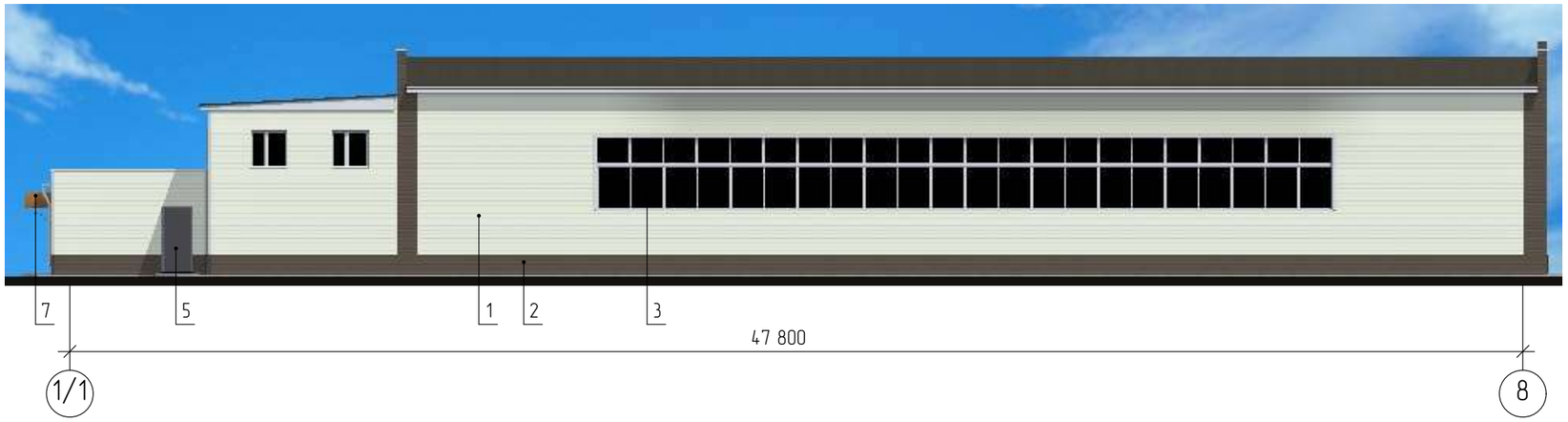

Фасад А-Г

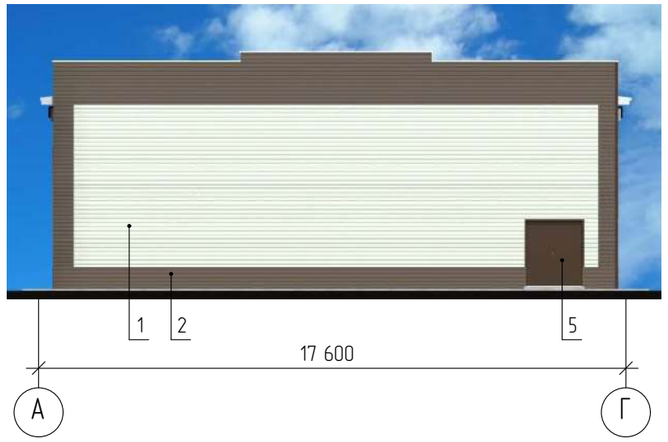

ПЕРПЕКТИВА

Ведомость отделки фасада

Поз. отделки	Наименование элемента фасада	Наименование материала отделки	Наименование и номер эталона цвета или образец колера	Примечание
1	Стены	Металлосайдинг "Корабельная доска"	Ral 8017	
2		Металлосайдинг "Корабельная доска"	Ral 1015	
3	Окна	ПВХ	Ral 9001	Белый
4	Двери	ПВХ	Ral 9001	Белый
5		Металлические, с покраской эмалью за 2 раза	Ral 9007	Серый
6	Кровля	Профлист с полимерным покрытием	Ral 3011	
7	Козырек	Поликарбонат	Коричневый	

Согласовано:
Гл. архитектор г. Аркалык
15.11.2017 г.

Изм.	Кол.уч.	Лист	№Док.	Подп.	Дата
ГИП		Павловский А.В.			09.2017
Исполнил		Сыкало В.В.			09.2017
Проверил		Павловский А.В.			09.2017
Н. контр.		Прокопенко И.А.			09.2017

Заказчик: Государственное коммунальное казенное предприятие "Стадион "Жигер" отдела физической культуры и спорта акимата города Аркалыка".

Капитальный ремонт здания спортзала Государственное коммунальное казенное предприятие "Стадион""Жигер" отдела физической культуры и спорта акимата города Аркалык ул. Горбачева 81

Здание спортзала

Стадия	Лист	Листов
РП	8	

Цветовое решение фасадов: 1/1-8, А-Г и перспективы. Ведомость отдлеки фасадов

ТОО "Стройцентр плюс" 2017г

Фасад 1/1-8

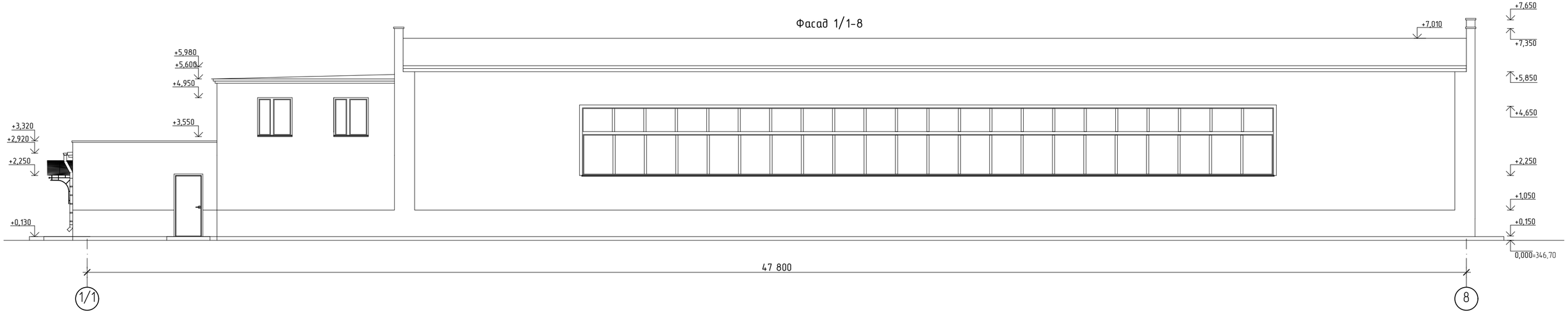

Фасад Г-А

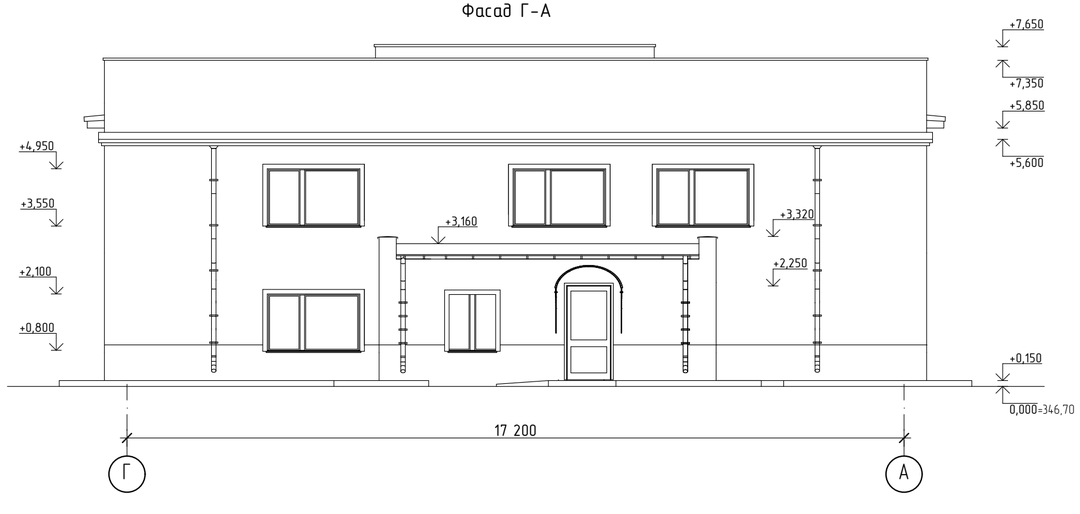

Примечание:
1. За относительную отметку 0.000 принят уровень пола первого этажа здания, что соотвествует абсолютной отметке 346,70.

						Заказчик: Государственное коммунальное казенное предприятие "Стадион "Жигер" отдела физической культуры и спорта акимата города Аркалыка".		
Изм.	Кол.уч.	Лист	№Док.	Подп.	Дата	Капитальный ремонт здания спортзала Государственное коммунальное казенное предприятие "Стадион""Жигер" отдела физической культуры и спорта акимата города Аркалык ул. Горбачева 81		
						Здание спортзала	Стадия	Лист	Листов
							РП	9	
ГИП		Павловский А.В.			09.2017				
Исполнил		Сыкало В.В.			09.2017	Фасад 1/1-8, Фасад А-Г.	ТОО "Стройцентр плюс" 2017г		
Проверил		Павловский А.В.			09.2017				
Н. контр.		Прокопенко И.А.			09.2017				

Фасад 8-1/1

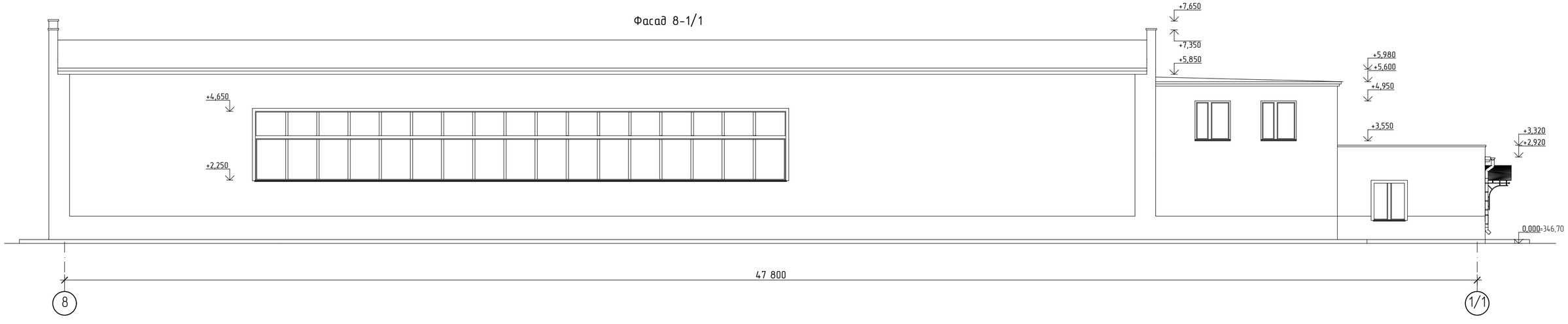

Фасад Г-А

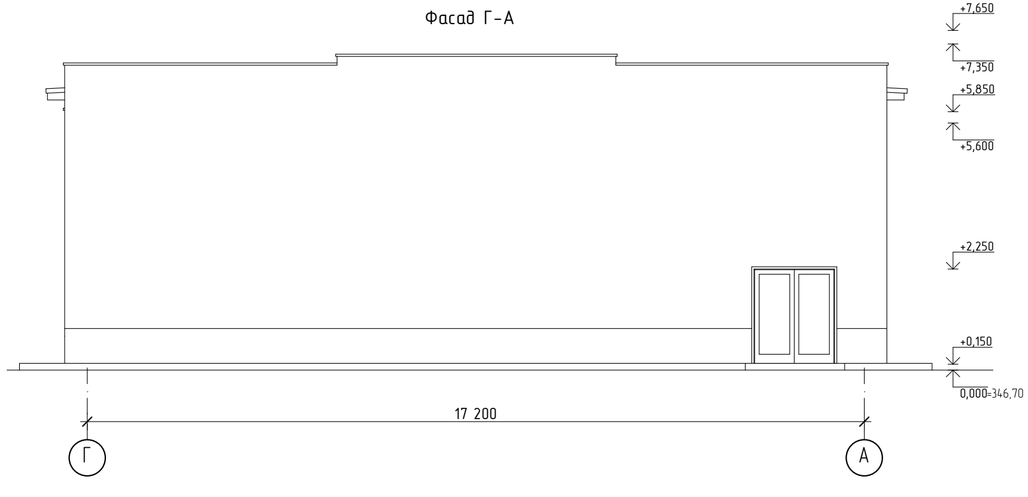

Примечание:
1. За относительную отметку 0.000 принят уровень пола первого этажа здания, что соотвествует абсолютной отметке 346,70.

						Заказчик: Государственное коммунальное казенное предприятие "Стадион "Жигер" отдела физической культуры и спорта акимата города Аркалыка".		
Изм.	Кол.уч.	Лист	№Док.	Подп.	Дата	Капитальный ремонт здания спортзала Государственное коммунальное казенное предприятие "Стадион""Жигер" отдела физической культуры и спорта акимата города Аркалык ул. Горбачева 81		
						Здание спортзала	Стадия	Лист	Листов
							РП	10	
ГИП		Павловский А.В.			09.2017				
Исполнил		Сыкало В.В.			09.2017	Фасад 8-1/1, Фасад Г-А.	ТОО "Стройцентр плюс" 2017г		
Проверил		Павловский А.В.			09.2017				
Н. контр.		Прокопенко И.А.			09.2017				

План 1-го этажа

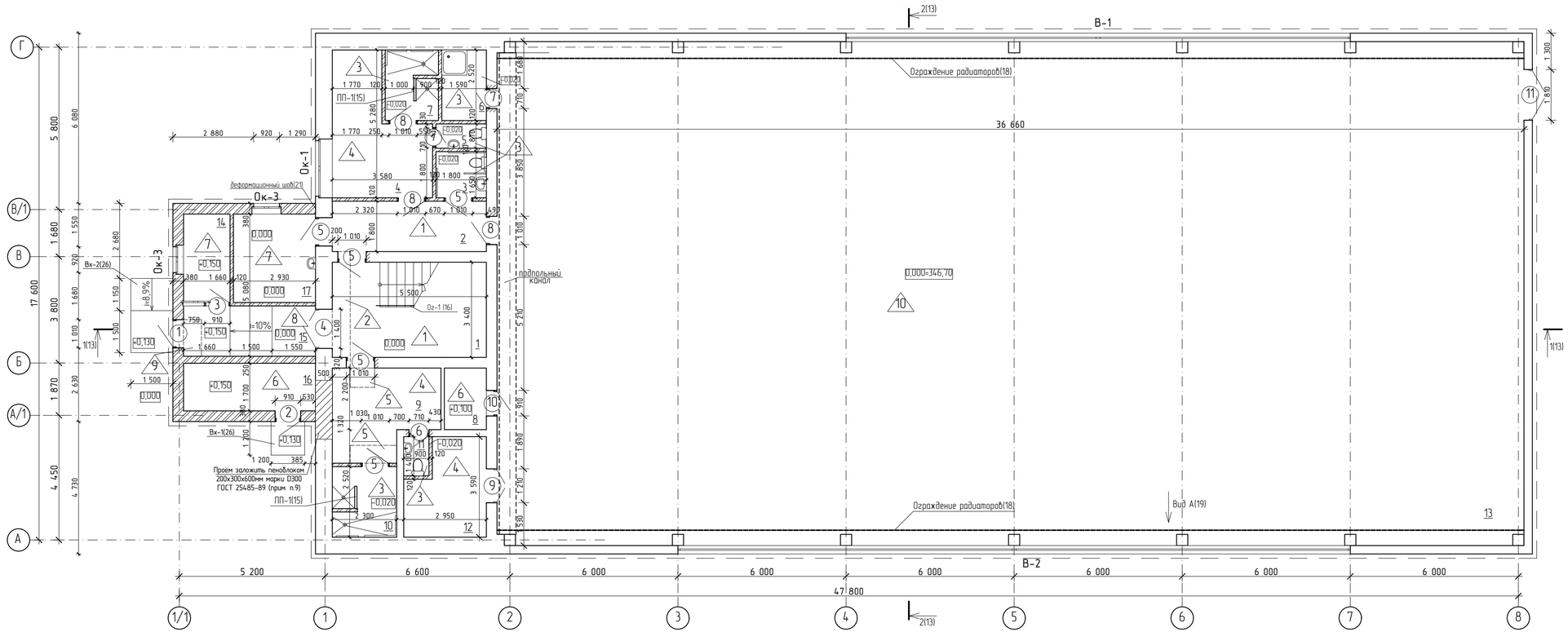

Экспликация помещений

№ по плану	Наименование	Площадь, м²	Категория помещения
1	Лестничная клетка	18,7	Д
2	Коридор	9,9	Д
3	Сан. узел для инвалидов	3,0	Д
4	Раздевалка	14,1	В-4
5	Сан. узел	1,6	Д
6	Инвентарная(помещение уборочного инвентаря)	4,0	В-4
7	Душевая	4,7	Д
8	Электрощитовая	3,3	В-3
9	Раздевалка	11,3	В-4
10	Душевая	5,8	Д
11	Сан. узел	1,3	Д
12	Тренерская	9,0	В-4
13	Спортивный зал	657,4	В-4
14	Пост охраны	5,2	В-4
15	Тамбур	8,5	Д
16	Тепловой узел	8,0	Д
17	Медицинский кабинет	9,3	В-4
	Итого	775,1	

- возводимые стены и перегородки из кирпича
  внутренние: КР-р-по 250х120х65/1НФ/125/2.0/25 ГОСТ 530-2012
  наружные: КР-р-по 250х120х65/1НФ/125/2.0/35 ГОСТ 530-2012
- проем подлежащий пробивке(расширению)
- ПВХ перегородки
- облицовка стен металлосайдингом

Примечание:
1. За относительную отметку 0.000 принят уровень пола первого этажа здания что соотвествует абсолютной отмете 346,70.
2. Все приведенные размеры следует уточнять по месту.
3. Экспликация полов см. АС-17.
4. Ведомость отделки помещений см. АС-14.
5. Спецификацию элементов заполнения проемов см. АС-15,16.
6. Детали устройства проемов см. лист АС-27÷29.
7. Объём демонтируемого кирпича при устройстве проёмов - 1,18м³.
8. Объем демонтированных стен из блоков при устройстве проёмов - 1,27м³.
9. Объем кирпича при закладбании проемов - 0,16м³.
10. Объем пеноблока при закладывании проема - 1,77м³
11. Площадь возводимых кирпичных перегородок - 84,76м².
12. Объем кирпича при возведении пристройки(наружные стены) - 15,89м³.

Изм.	Кол.уч.	Лист	№док.	Подп.	Дата
ГИП		Павловский А.В.			09.2017
Исполнил		Мясникова В.Ю.			09.2017
Проверил		Павловский А.В.			09.2017
Н. контр.		Прокопенко И.А.			09.2017

Заказчик: Государственное коммунальное казенное предприятие "Стадион "Жигер" отдела физической культуры и спорта акимата города Аркалыка".

Капитальный ремонт здания спортзала Государственное коммунальное казенное предприятие "Стадион""Жигер" отдела физической культуры и спорта акимата города Аркалык ул. Горбачева 81

Здание спортзала

Стадия	Лист	Листов
РП	11	

План 1-го этажа после реконструкции. Экспликация помещений

ТОО "Стройцентр плюс" 2017г

План 2-го этажа

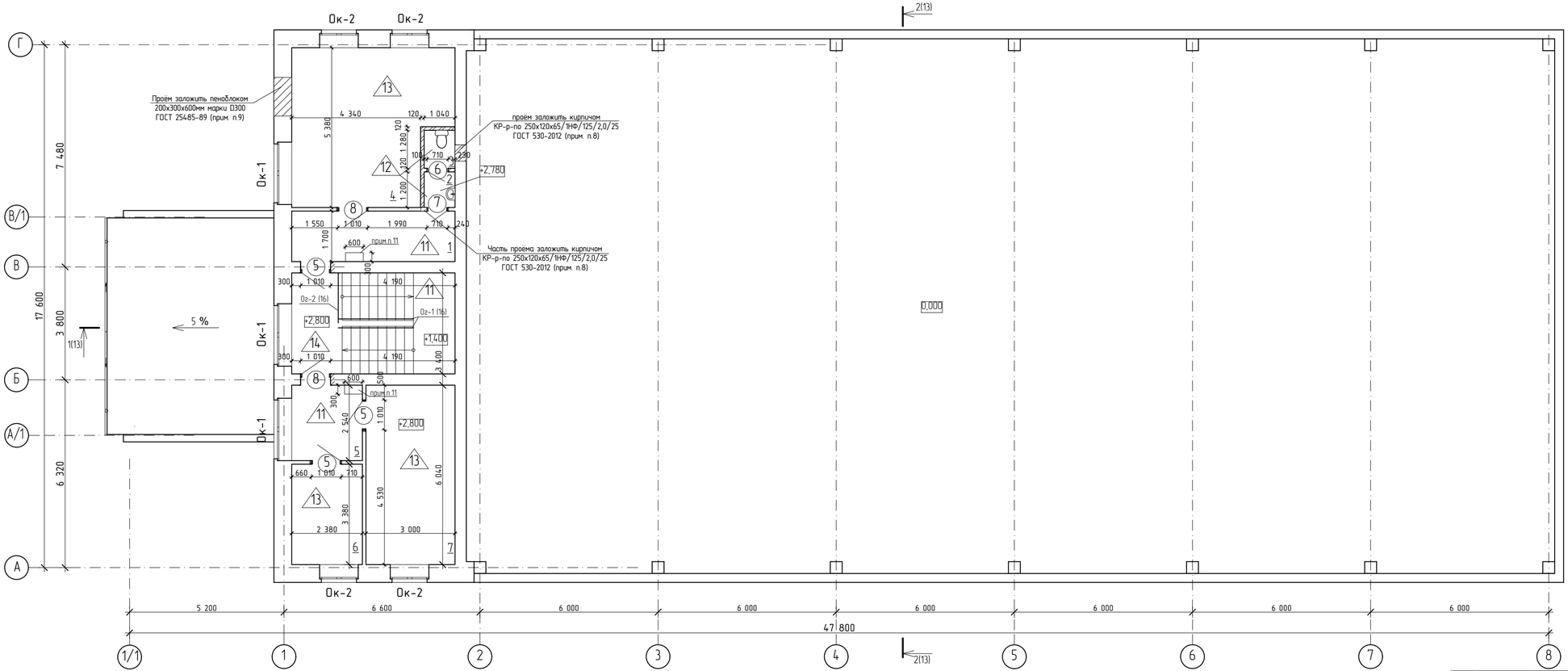

Экспликация помещений

№ по плану	Наименование	Площадь, м²	Категория помещения
1	Коридор	9,3	Д
2	Тамбур	1,25	Д
3	Сан. узел	1,35	Д
4	Комната для игр в шахматы	26,45	В-4
5	Коридор	6,0	Д
6	Кабинет главного бухгалтера	8,0	В-4
7	Кабинет директора	18,1	В-4
	Итого	70,45	

– возводимые перегородки из кирпича КР-р-по 250х120х65/1НФ/125/2,0/25 ГОСТ 530-2012

Примечание:
1. За относительную отметку 0.000 принят уровень пола первого этажа.
2. Все приведенные размеры следует уточнять по месту.
3. Экспликация полов см. АС-17.
4. Ведомость отделки помещений см. АС-14.
5. Спецификацию элементов заполнения проемов см. АС-15,16.
6. Детали устройства проемов см. лист АС-27÷29.
7. Объём демонтируемого кирпича при устройстве проёмов - 0,24м³.
8. Объем кирпича при закладвании проемов - 0,05м³.
9. Объем пеноблока при закладывании проема - 1,1м³.
10. Площадь возводимых кирпичных перегородок - 12,3м².
11. Устройство короба под вентиляционный канал из ГКЛ по металлич. каркасу. Оштукатуривание "Alinex Glatt" t=1мм. Улучшенная водоэмульсионная покраска (ВДВА-27, цвет -светлых тонов) S=6,0м².

Изм	Кол.уч	Лист	№док	Подп.	Дата
ГИП		Павловский А.В.			09.2017
Исполнил		Мясникова В.Ю.			09.2017
Проверил		Павловский А.В.			09.2017
Н. контр.		Прокопенко И.А.			09.2017

Заказчик: Государственное коммунальное казенное предприятие "Стадион "Жигер" отдела физической культуры и спорта акимата города Аркалыка".

Капитальный ремонт здания спортзала.Государственное коммунальное казенное предприятие "Стадион"Жигер" отдела физической культуры и спорта акимата города Аркалык ул. Горбачева 81

Здание спортзала

Стадия	Лист	Листов
РП	12	

План 2-го этажа после реконструкции. Экспликация помещений

ТОО "Стройцентр плюс" 2017г

План кровли М1:200

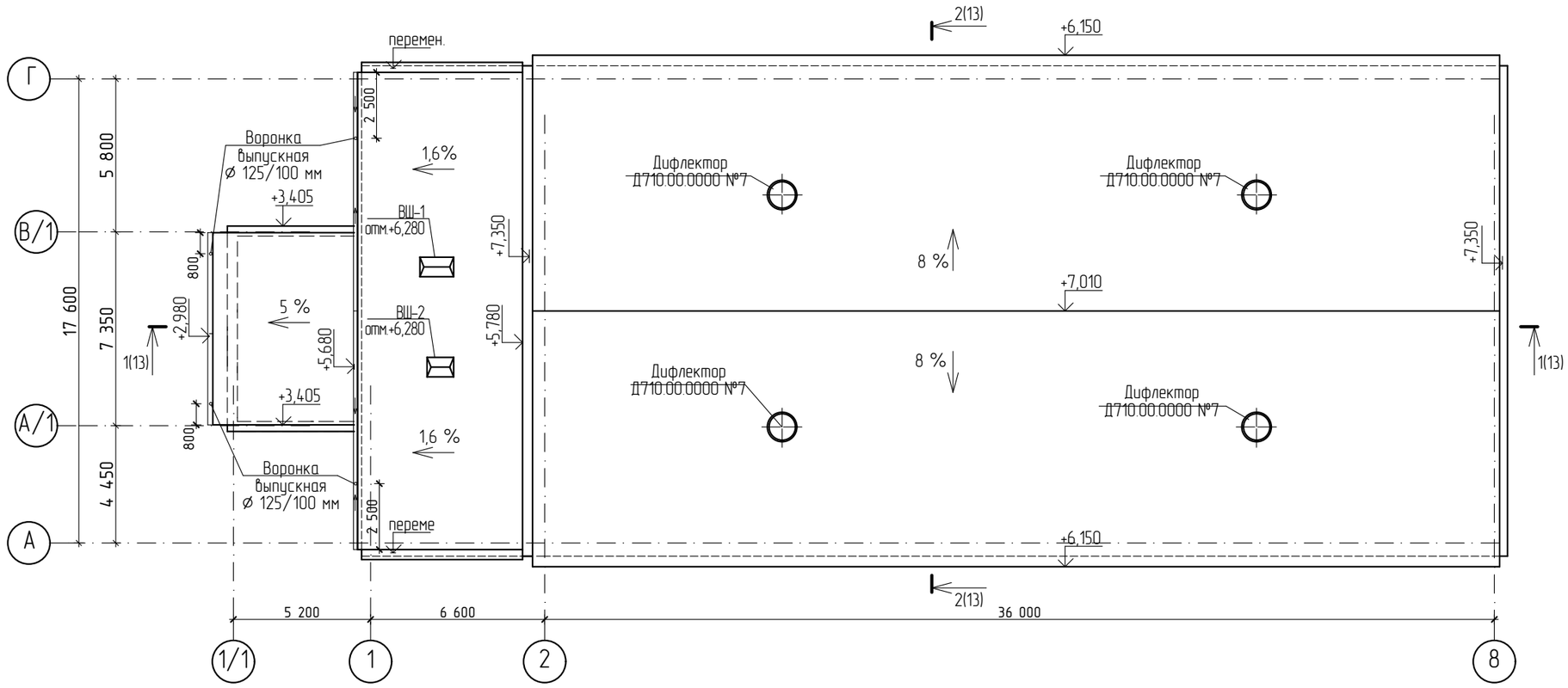

Разрез 1-1(11,12)

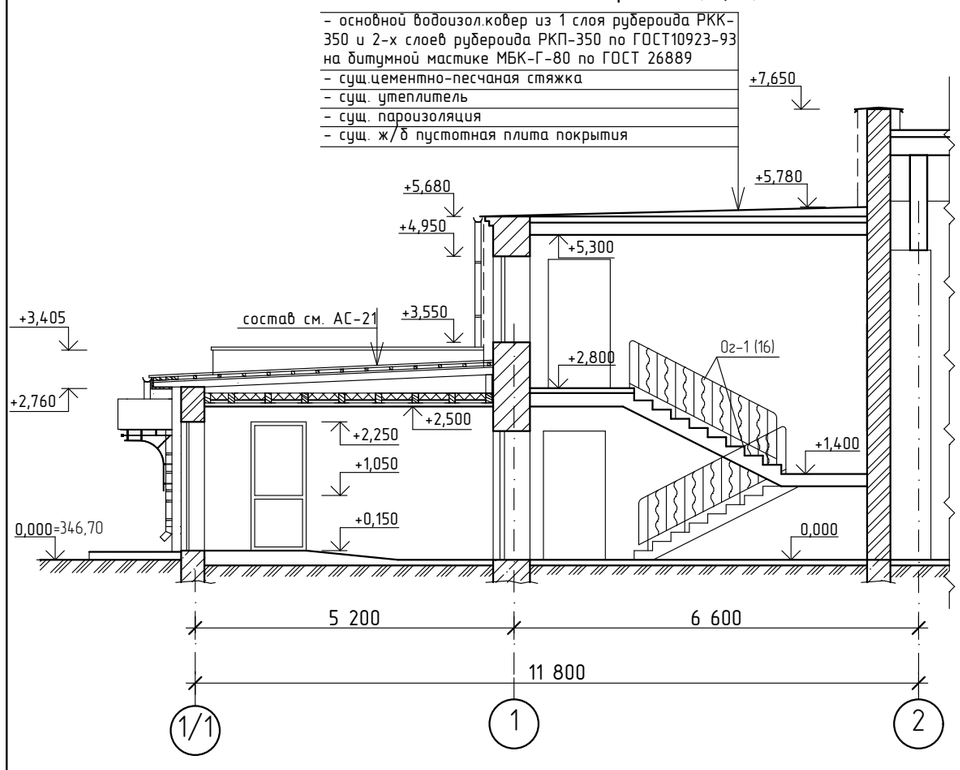

Разрез 2-2(11,12)

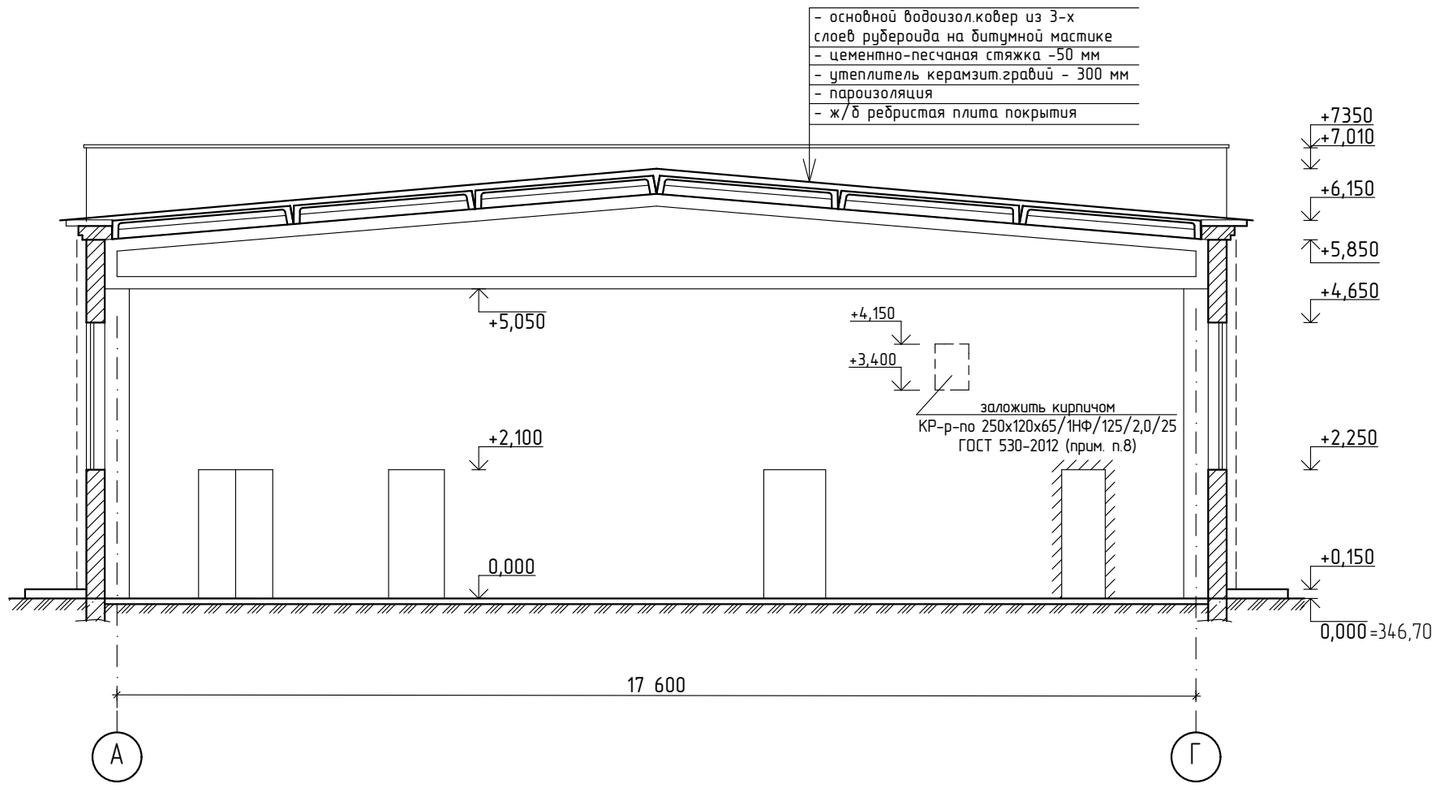

Примечание:
1. За относительную отметку 0.000 принят уровень пола первого этажа здания, что соотвествует абсолютной отметке 346,70.

Изм.	Кол.уч.	Лист	№Док.	Подп.	Дата	Заказчик: Государственное коммунальное казенное предприятие "Стадион "Жигер" отдела физической культуры и спорта акимата города Аркалыка".			
						Капитальный ремонт здания спортзала Государственное коммунальное казенное предприятие "Стадион""Жигер" отдела физической культуры и спорта акимата города Аркалык ул. Горбачева 81			
						Здание спортзала	Стадия	Лист	Листов
							РП	13	
ГИП		Павловский А.В.			09.2017	План кровли. Разрез 1-1, 2-2	ТОО "Стройцентр плюс" 2017г		
Исполнил		Мясникова В.Ю.			09.2017				
Проверил		Павловский А.В.			09.2017				
Н. контр.		Прокопенко И.А.			09.2017				

Ведомость отделки помещений

Номер помещений	Потолок		Стены или перегородки		Низ стен или перегородок (панель)			Примеч.
	Площадь	Вид отделки	Площадь	Вид отделки	Площадь	Вид отделки	Высота, мм	
1 этаж								
Лестничная клетка	37,83	Улучшенная водоэмульсионная покраска по оштукатуренной поверхности (ВДВА-27, белого цвета)	54,8	Выравниевание "Alinex Глатт" толщ.2мм. Улучшенная водоэмульсионная покраска (ВДВА-27, цвет -светлых тонов)	16,8	Выравниевание "Alinex Глатт" толщ.2мм. Улучшенная масляная покраска за 2 раза (МА-25, цвет - голубой)	600	
2, 4, 9	33,4	Улучшенная водоэмульсионная покраска по оштукатуренной поверхности (ВДВА-27, белого цвета)	51,11	Выравниевание "Alinex Глатт" толщ.2мм. Улучшенная водоэмульсионная покраска (ВДВА-27, цвет -светлых тонов)	1,7	Керамогра-нитная плитка	150	"Сапожок" в помещ. №2
			37,06	Улучшенная штукатурка каменной поверхности. Улучшенная водоэмульсионная покраска (ВДВА-27, цвет -светлых тонов)				
3, 5, 6, 7, 10, 11	20,0	Простая водоэмульсионная покраска по оштукатуренной поверхности (ВДВА-27, белого цвета)	67,96	Простая штукатурка каменных стен. Облицовка глазу-рованной керами-ческой плиткой по ГОСТ 6141-91 на всю высоту				
			42,78	Облицовка глазу-рованной керами-ческой плиткой по ГОСТ 6141-91 на всю высоту по оштукатуренной поверхности				
8, 12	12,3	Простая водоэмульсионная покраска по оштукатуренной поверхности (ВДВА-27, белого цвета)	40,4	Простая водоэмульсионная покраска по оштукатуренной поверхности (ВДВА-27, цвет - светлых тонов)				
			5,85	Простая штукатурка. Простая водоэмульсионная покраска (ВДВА-27, цвет - светлых тонов)				
14	5,2	Устройство подвесного потолка из ГКЛ по металлическому каркасу. Оштукатуривание "Alinex Glatt" t=1мм. Улучшенная водоэмульсионная покраска (ВДВА-27, белого цвета)	19,5	Улучшенная штукатурка каменной поверхности. Улучшенная водоэмульсионная покраска (ВДВА-27, цвет -светлых тонов)				
15	8,5	Устройство подвесного потолка из ГКЛ по металлическому каркасу. Оштукатуривание "Alinex Glatt" t=1мм. Улучшенная водоэмульсионная покраска (ВДВА-27, белого цвета)	1,56	Выравниевание "Alinex Глатт" толщ.2мм. Улучшенная водоэмульсионная покраска (ВДВА-27, цвет -светлых тонов)	1,46	Керамогра-нитная плитка	150	"Сапожок"
			22,96	Улучшенная штукатурка каменной поверхности. Улучшенная водоэмульсионная покраска (ВДВА-27, цвет -светлых тонов)				
16	8,0	Устройство подвесного потолка из ГКЛ по металлическому каркасу. Оштукатуривание "Alinex Glatt" t=1мм. Улучшенная водоэмульсионная покраска (ВДВА-27, белого цвета)	2,9	Простая водоэмульсионная покраска по оштукатуренной поверхности (ВДВА-27, цвет - светлых тонов)				
			24,22	Простая штукатурка. Простая водоэмульсионная покраска (ВДВА-27, цвет - светлых тонов)				

1. Данный лист см с л. АС-11,12.
2. Все приборы отопления и трубопроводы окрасить маслянной краской за 2 раза. Вся маслянная краска отделки помещений группы горючести не ниже Г1.
3. Площадь дверных откосов -20,8 м^2 - улучш. водоэмульсионная покраска за 2 раза (цвет-белый, ВДВА 27) по предварительно оштукатуренной (улуч. штукатурка) поверхности .

Номер помещений	Потолок		Стены или перегородки		Низ стен или перегородок (панель)			Примеч.
	Площадь	Вид отделки	Площадь	Вид отделки	Площадь	Вид отделки	Высота, мм	
16	9,3	Устройство подвесного потолка из ГКЛ по металлическому каркасу. Оштукатуривание "Alinex Glatt" t=1мм. Улучшенная водоэмульсионная покраска (ВДВА-27, белого цвета)	21,3	Выравниевание "Alinex Глатт" толщ.2мм. Улучшенная водоэмульсионная покраска (ВДВА-27, цвет -светлых тонов)				Экран за мойкой в габаритах 1,24х1,6м(h) керамическая плитка $S_{общ}$=1,99м^2
			3,79	Улучшенная штукатурка каменной поверхности. Улучшенная водоэмульсионная покраска (ВДВА-27, цвет -светлых тонов)				
2 этаж								
1, 5, 6, 7	41,4	Улучшенная водоэмульсионная покраска по оштукатуренной поверхности (ВДВА-27, белого цвета)	110,54	Выравниевание "Alinex Глатт" толщ.2мм. Улучшенная водоэмульсионная покраска (ВДВА-27, цвет -светлых тонов)	1,82	Керамогра-нитная плитка	150	"Сапожок" в помещ. №1
2, 3	2,6	Простая водоэмульсионная покраска по оштукатуренной поверхности (ВДВА-27, белого цвета)	11,02	Простая штукатурка каменных стен. Облицовка глазу-рованной керами-ческой плиткой по ГОСТ 6141-91 на всю высоту				
			7,31	Облицовка глазу-рованной керами-ческой плиткой по ГОСТ 6141-91 на всю высоту по оштукатуренной поверхности				
4	26,45	Улучшенная водоэмульсионная покраска по оштукатуренной поверхности (ВДВА-27, белого цвета)	35,58	Выравниевание "Alinex Глатт" толщ.2мм. Улучшенная водоэмульсионная покраска (ВДВА-27, цвет -светлых тонов)				
			11,59	Улучшенная штукатурка каменной поверхности. Улучшенная водоэмульсионная покраска (ВДВА-27, цвет -светлых тонов)				
Спортзал	913,1	Улучшенная водоэмульсионная покраска по оштукатуренной поверхности (ВДВА-27, белого цвета)	410,6	Выравниевание "Alinex Глатт" толщ.2мм. Улучшенная водоэмульсионная покраска (ВДВА-27, цвет -светлых тонов)				
			169,78	Простая водоэмульсионная покраска по оштукатуренной поверхности (ВДВА-27, цвет - светлых тонов)				

4. Оконные откосы выполнить из панелей ПВХ. Плщадь оконных откосов - 19,07м^2.
5. Все металлические ограждения лестничных маршей окрасить эмалью ПФ115 ГОСТ 6465-76* за 2 раза по слою грунтовки ГФ-021 ГОСТ 25129-82. Общая площадь покраски 3,34м^2.
6. В лестничных клетках установить новые деревянные поручни в количестве 7,1 м.пог. с последующей окраской эмалью ПФ115 ГОСТ 6465-76* за 2 раза по слою грунтовки по дереву. Площадь окраски поручней 1,97м^2.

Изм.	Кол.уч.	Лист	№Док.	Подп.	Дата
ГИП		Павловский А.В.			09.2017
Исполнил		Мясникова В.Ю.			09.2017
Проверил		Павловский А.В.			09.2017
Н. контр.		Прокопенко И.А.			09.2017

Заказчик: Государственное коммунальное казенное предприятие "Стадион "Жигер" отдела физической культуры и спорта акимата города Аркалыка".

Капитальный ремонт здания спортзала Государственное коммунальное казенное предприятие "Стадион""Жигер" отдела физической культуры и спорта акимата города Аркалык ул. Горбачева 81

Здание спортзала

Стадия	Лист	Листов
РП	14	

Ведомость отделки помещений

ТОО "Стройцентр плюс" 2017г

Спецификация элементов заполнения проемов

Марка, поз	Обозначение	Наименование	Количество, шт			Масса, кг.	Примеч.
			I эт.	IIэт.	Всего:		
		Двери					
1	ГОСТ 31173-2003	ДПН Км Бпр Оп Пр Двз Р 2100-1000	1	-	1		см. прим 5
2	ГОСТ 31173-2003	ДСН КППН 2100-900 М2	1	-	1	84	см. прим 8, 9, 10
3	ГОСТ 30970-2014	ДПВ КМ П Оп Пр Р 2100-900	1	-	1		
4	ГОСТ 30970-2014	ДПВ КМ П Дп Р 2100-1400	1	-	1		см. прим 5
5	ГОСТ 6629-88	ДГ 21-10Л	5	3	8		
6	ГОСТ 6629-88	ДГ 21-7Л	1	1	2		
7	ГОСТ 6629-88	ДГ 21-7	2	1	3		
8	ГОСТ 6629-88	ДГ 21-10	3	2	5		
9	ГОСТ 6629-88	ДГ 21-12	1	-	1		
10	ГОСТ 31173-2003	ДСВ КПП 2100-900 М3	1	-	1	84	см. прим 10
11	ГОСТ 24698-81	ДН 21-18 ГПУ	1	-	1		см. прим 10
		Окна					
Ок-1	ГОСТ 30674-99	ОП Г1 1 350-2 050 ($4М_1$-8-$4М_1$-8-$4М_1$)	1	3	4		
Ок-2	ГОСТ 30674-99	ОП Г1 1 350-1 250 ($4М_1$-8-$4М_1$-8-$4М_1$)	-	4	4		
Ок-3	ГОСТ 30674-99	ОП Г1 1 150-1 000 ($4М_1$-8-$4М_1$-8-$4М_1$)	2	-	2		
В-1	ГОСТ 30674-99	ОП Г1 18 000-2 450 ($4М_1$-8-$4М_1$-8-$4М_1$)	1	-	1		
В-2	ГОСТ 30674-99	ОП Г1 24 000-2 450 ($4М_1$-8-$4М_1$-8-$4М_1$)	1	-	1		

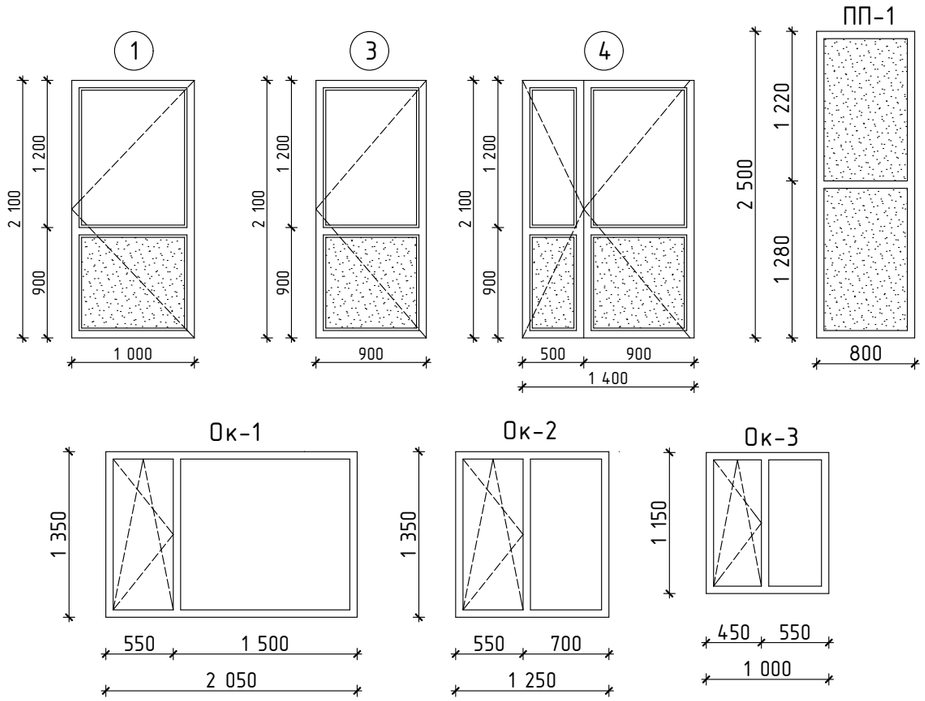

Примечание:

1. Площадь оконных откосов - 19,07 $м^2$, площадь дверных откосов - 20,8 $м^2$.
2. Подоконные ПВХ доски шириной 500 мм - общая длина 15,5 м.п. и шириной 300 мм - общая длина 2,28 м.п.
3. Размеры оконных и дверных проемов уточнить по месту при демонтаже.
4. В конструкции окон предусмотреть маскитные сетки $S_{общ}$= 9,6 $м^2$.
5. Предусмотреть установку доводчиков ЗУБР "ЭКСПЕРТ", артикул 37910-50. Кол-во 2 шт.
6. Витраж В-1 выполнен из 9-ти окон с размерами 2400х1960 (2шт.), 2400х1920 (7 шт.) с импостом КПТ-74. Общая длина импоста - 19,2 м.п.
7. Витраж В-2 выполнен из 12-ти окон с размерами 2400х1960 (2 шт.), 2400х1920 (10 шт.) с импостом КПТ-74.. Общая длина импоста - 26,4 м.п.
8. Дверь стальная, изолированная несгораемым материалом (мин. плитой, толщиной 50мм) и окрашена масляной краской ПФ-115 с расходом 120 г/$м^2$.
9. Для дверного блока усиленного исполнения, применить замок ЗВ 4 класс III по ГОСТ 5089-2003.
10. Окрасить масляной краской ПФ-115 с расходом 120 г/$м^2$.
11. По периметру проёмов витражей В-1 и В-2, на расстоянии 100мм от края проёма, для крепления заградительной капроновой сетки установить анкерный болт с крючком 8*45 с шагом 1000 мм (кол. 56 шт.). Общий вес анкеров -1,486 кг.
12. Площадь ПВХ перегородок ПП-1(2шт) 4$м^2$.

Изм.	Кол.уч.	Лист	№Док.	Подп.	Дата				
						Заказчик: Государственное коммунальное казенное предприятие "Стадион "Жигер" отдела физической культуры и спорта акимата города Аркалыка".			
						Капитальный ремонт здания спортзала Государственное коммунальное казенное предприятие "Стадион""Жигер" отдела физической культуры и спорта акимата города Аркалык ул. Горбачева 81			
						Здание спортзала	Стадия	Лист	Листов
ГИП		Павловский А.В.			09.2017		РП	15	
Исполнил		Мясникова В.Ю.			09.2017	Спецификация элементов заполениея проемов(начало)	ТОО "Стройцентр плюс" 2017г		
Проверил		Павловский А.В.			09.2017				
Н. контр.		Прокопенко И.А.			09.2017				

В-1

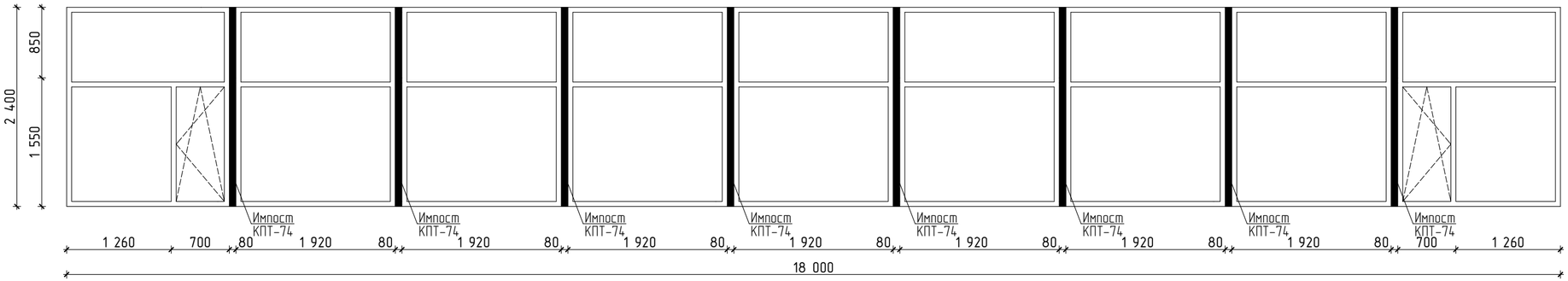

В-2

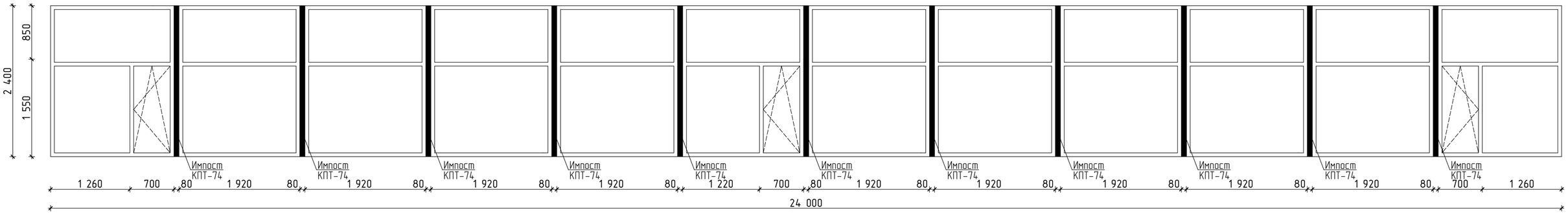

Ог-1

Ог-2

Спецификация ограждений Ог-1 и Ог-2

Марка поз.	Обозначение	Наименование	Кол шт.	Масса ед.кг.	Масса общ.кг	Примеч.
Ог-1	Серия 1.100.2-5 Выпуск 1	МВ24.14-24.9Р-9	2	27,02	54,04	
Ог-2	Серия 1.100.2-5 Выпуск 1	ПВ-16.9Р-9	1	-	18,31	

Изм.	Кол.уч.	Лист	№Док.	Подп.	Дата	Заказчик: Государственное коммунальное казенное предприятие "Стадион "Жигер" отдела физической культуры и спорта акимата города Аркалыка".		
						Капитальный ремонт здания спортзала Государственное коммунальное казенное предприятие "Стадион""Жигер" отдела физической культуры и спорта акимата города Аркалык ул. Горбачева 81		
						Здание спортзала	Стадия	Лист	Листов
							РП	16	
ГИП		Павловский А.В.			09.2017				
Исполнил		Мясникова В.Ю.			09.2017	Спецификация элементов заполнения проемов(окончание). Ограждения Ог-1 и Ог-2. Спецификация ограждений ОГ-г-1 и Ог-2	ТОО "Стройцентр плюс" 2017г		
Проверил		Павловский А.В.			09.2017				
Н. контр.		Прокопенко И.А.			09.2017				

Экспликация полов

Наименование помещений	Тип пола	Схема пола или тип пола по серии 2.244-1 в.6	Данные элементов пола (наименование, толщина основания и др.), мм	Площадь, м2	Примеч.
Первый этаж					
1, 2	1	По типу ТД 382 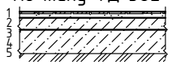	1. Керамогранитная плитка ТУ5752-001-56380351-2007 - 13 мм 2.Прослойка из плиточного клея СЭТ 302 -3мм 3. Стяжка из ц/п раствора М150 - 20мм 4. Бетон класса В7,5 - 40мм 5. Существующее бетонное основание по грунту	26,2	
1	2	По типу ТД 352 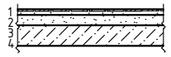	1. Керамогранитная плитка ТУ5752-001-56380351-2007 - 13 мм 2.Прослойка из плиточного клея СЭТ 302 -3мм 3. Стяжка из ц/п раствора М150 - 20мм 4. Железобетонная плита приямка -80мм	2,4	
3, 5, 6, 7, 10, 11	3	По типу ТД 400 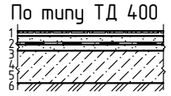	1. Керамическая плитка по ГОСТ 6787-2001 - 11мм 2. Прослойка из плиточного клея СЭТ 302 -3мм 3. Стяжка из ц/п раствора М150 - 20мм 4. 2 слоя гидроизола ГОСТ 7415-86 на битумной мастике ГОСТ 2889-80 5. Стяжка из ц/п раствора М150 по уклону - 20мм 6. Существующее бетонное основание по грунту	19,6	См. прим.п. 3 и 4
4, 9, 12	4	По типу ТД 531 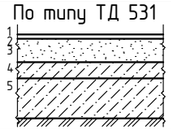	1. Линолеум на теплоизолирующей подоснове ГОСТ 18108-80 - 3,6мм 2. Прослойка из клеящей мастики - 1мм 3. Стяжка из ц/п раствора М150 - 20мм 4. Бетон класса В7,5 - 50мм 5. Существующее бетонное основание по грунту	33,4	Линолеум коммерческий, класс износостойкости 32.
9	5	По типу ТД 471 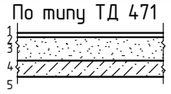	1. Линолеум на теплоизолирующей подоснове ГОСТ 18108-80 - 3,6мм 2. Прослойка из клеящей мастики - 1мм 3. Стяжка из ц/п раствора М150 - 20мм 4. Железобетонная плита приямка - 80мм	1,7	Линолеум коммерческий, класс износостойкости 32.
8, 16	6	ТД 740	1. Бетонное из бетона класса В15 - 20мм 2. Бетон класса В7,5 - 80мм 3. Грунт основания с втрамбованным щебнем крупностью 40÷60мм	11,3	См. прим.п.6
14, 17	7	ТД 531 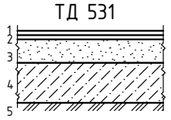	1. Линолеум на теплоизолирующей подоснове ГОСТ 18108-80 - 3,6мм 2. Прослойка из клеящей мастики - 1мм 3. Стяжка из ц/п раствора М150 - 20мм 4. Бетон класса В7,5 - 80мм 5. Грунт основания с втрамбованным щебнем крупностью 40÷60мм	14,72	См. прим.п.9 Линолеум коммерческий, класс износостойкости 32.
15	8	По типу ТД 382 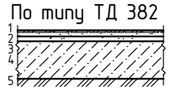	1. Керамогранитная плитка(с рефленной поверхностью) ТУ5752-001-56380351-2007 - 13 мм 2. Прослойка из плиточного клея СЭТ 302 -3мм 3. Стяжка из ц/п раствора М150 - 20мм 4. Бетон класса В7,5 - 80мм 5. Грунт основания с втрамбованным щебнем крупностью 40÷60мм	7,7	
15	9	По типу ТД 352 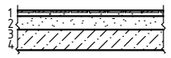	1. Керамогранитная плитка(с рефленной поверхностью) ТУ5752-001-56380351-2007 - 13 мм 2. Прослойка из плиточного клея СЭТ 302 -3мм 3. Стяжка из ц/п раствора М150 - 34мм 4. Железобетонная плита приямка - 80мм	0,8	
13	10	Существующий пол	Дощатый пол	657,4	См. прим.п. 7, 8

Наименование помещений	Тип пола	Схема пола или тип пола по серии 2.244-1 в.6	Данные элементов пола (наименование, толщина основания и др.), мм	Площадь, м2	Примеч.
Второй этаж					
1, 5 лестничные площадки	11	ТД 352 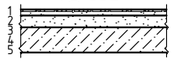	1. Керамогранитная плитка ТУ5752-001-56380351-2007 - 13 мм 2.Прослойка из плиточного клея СЭТ 302 -3мм 3. Стяжка из ц/п раствора М150 - 20мм 4. Стяжка из легкого бетона(γ=1300-1400) М75 - 40мм 5. Существующая ж/б плита перекрытия	25,9	
2, 3	12	По типу ТД 346 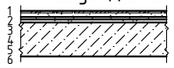	1. Керамическая плитка по ГОСТ 6787-2001 - 11мм 2. Прослойка из плиточного клея СЭТ 302 -3мм 3. Стяжка из ц/п раствора М150 - 20мм 4. 2 слоя гидроизола ГОСТ 7415-86 на битумной мастике ГОСТ 2889-80 5. Стяжка из ц/п раствора М150 по уклону - 20мм 6. Существующая ж/б плита перекрытия	2,5	См. прим.п.4
4, 6, 7	13	По типу ТД 614 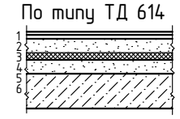	1. Линолеум на тканевой подоснове ГОСТ 7251-2016 - 2мм 2. Прослойка из клеящей мастики - 1 мм 3. Стяжка из легкого бетона (γ=1300-1400) 75 - 30мм 4. Звукоизоляционный слой из древесноволокнистой плиты ISOPLAAT - 24мм 5. Стяжка из легкого бетона (γ=1300-1400) 75 - 20мм 6. Существующая ж/б плита перекрытия	52,5	Линолеум коммерческий, класс износостойкости 32.
Лестничная клетка (ступени)	14	по типу ТД 340 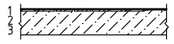	1. Керамогранитная плитка ТУ5752-001-56380351-2007 - 13мм 2. Прослойка из плиточного клея СЭТ 302 -3мм 3. Существующая сборная ж/б лестниная площадка	11,0	$S_{подступенков}$=4,8м^2 плитка с рельефной поверхностью

Примечание:
1. Планы полов см. на л. АС-11,12.
2. Полы в санузлах и инвентарной на 20 мм ниже полов прилегающих помещений.
3. Керамическая плитка и керамогранитная плитка укладывается на плиточный клей "Алинекс СЭТ 302" (ТУ 7500 РК 39369767 ТОО-02-2003). Расход клея-3-5кг/м^2.
4. Гидроизоляцию следует завести на стены на 300 мм.
5. Типы плинтусов (применить к площади пола к=1,07):
   - из керамической плитки - для полов из керамогранитной плитки;
   - из ПВХ - для полов из линолеума;
   - из бетона - для полов из бетона.
6. В помещении номер 8 перед монтажом нового пола, сдемонтировать старый пол до основания $h_{пола}$=100мм, $S_{пола}$=3,3м
7. Полы с существующим деревянным покрытием следует прострогать и покрасить краской ПФ-115 за 2 раза.
8. Доски подпольного канала заменить на доски ДП-27 ГОСТ 8242-88, S=10,3м^2. Покрасить краской ПФ-115 за 2 раза.
9. В помещении №17 края линолеума у стен подвести под плинтуса.

Изм.	Кол.уч.	Лист	№Док.	Подп.	Дата				
						Заказчик: Государственное коммунальное казенное предприятие "Стадион "Жигер" отдела физической культуры и спорта акимата города Аркалыка".			
						Капитальный ремонт здания спортзала Государственное коммунальное казенное предприятие "Стадион""Жигер" отдела физической культуры и спорта акимата города Аркалык ул. Горбачева 81			
						Здание спортзала	Стадия	Лист	Листов
							РП	17	
ГИП		Павловский А.В.			09.2017				
Исполнил		Мясникова В.Ю.			09.2017	Экспликация полов	ТОО "Стройцентр плюс" 2017г		
Проверил		Павловский А.В.			09.2017				
Н. контр.		Прокопенко И.А.			09.2017				

Ограждение радиаторов

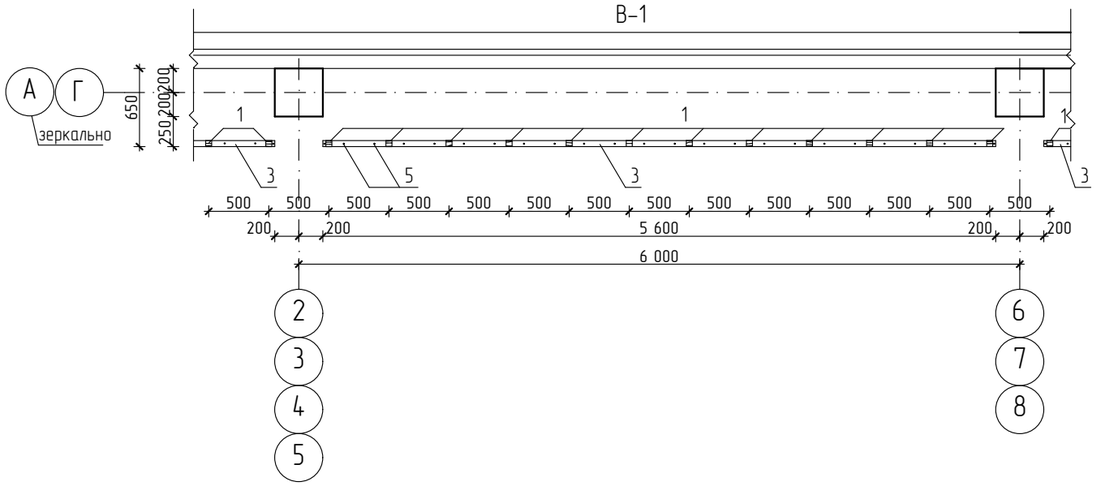

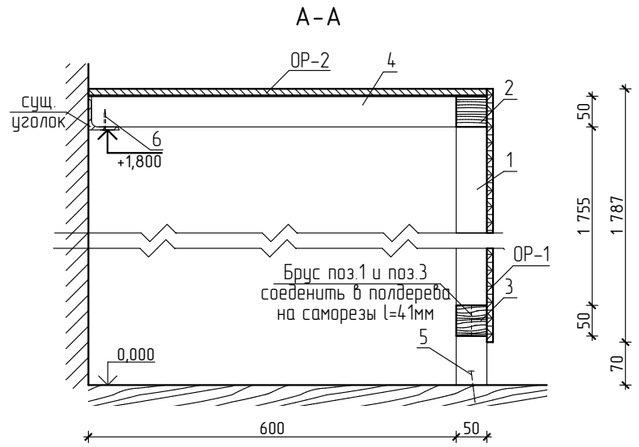

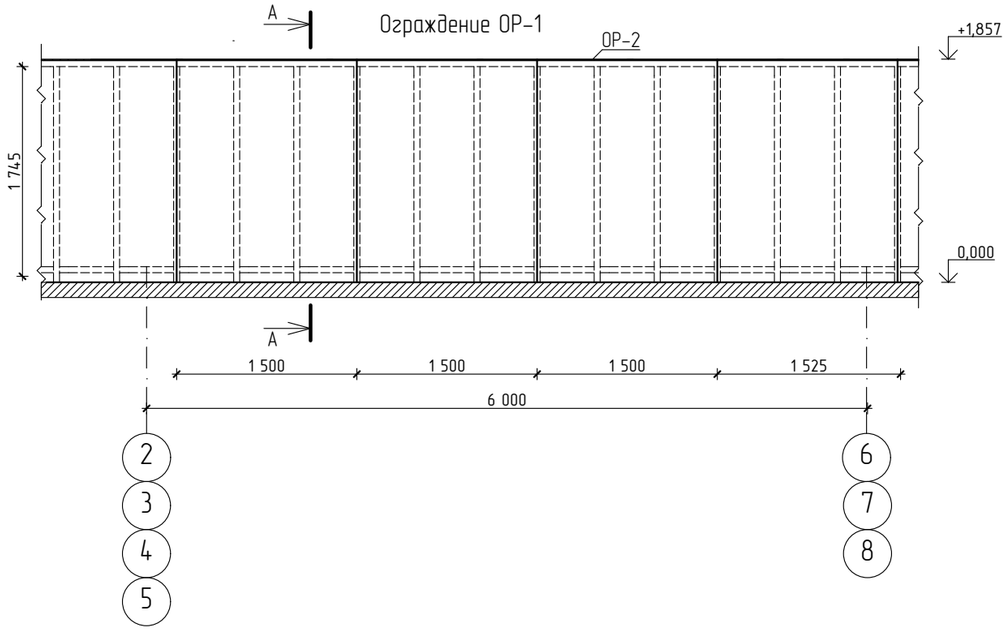

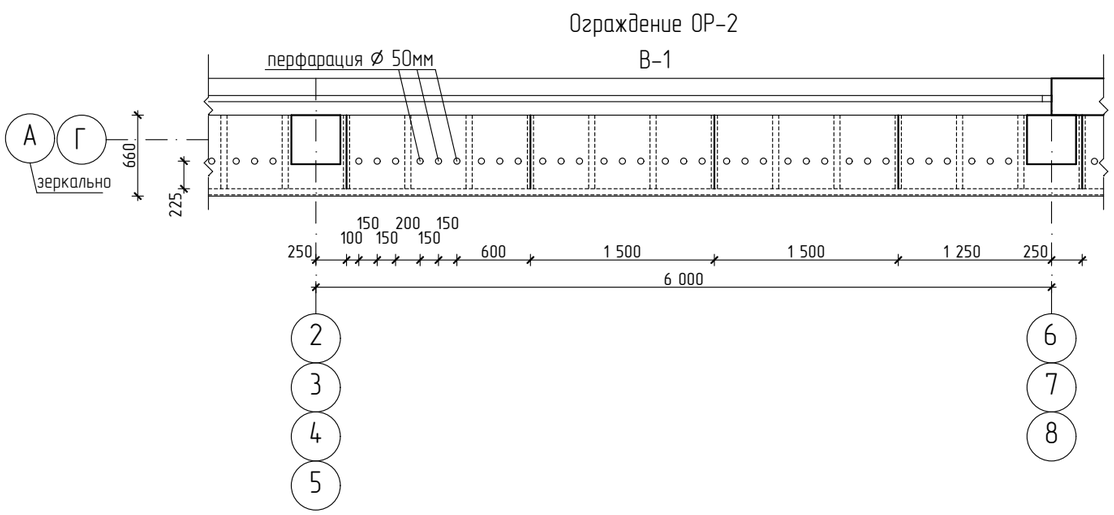

Спецификация материалов и изделий на устройство ограждений радиаторов

Марка поз.	Обозначение	Наименование	Кол шт.	Масса ед.кг.	Масса общ.кг	Примеч.
ОР-1	ГОСТ 32567-2013	ОСП-2, Ш, 2500х1500х12мм $м^2$	136	-	-	
ОР-2	ГОСТ 32567-2013	ОСП-2, Ш, 2500х1500х12мм $м^2$	46	-	-	
1	ГОСТ 8486-86	брус 50х50 мм, L=1,755 м.п. с шагом 500 мм $м^3$	149	0,0045	0,67	
2	ГОСТ 8486-86	брус 50х50 мм, $L_{общ.}$=73,32 м.п. $м^3$	-	-	0,184	
3	ГОСТ 8486-86	брус 50х50 мм, L=5,6 м.п. $м^3$	12	0,014	0,168	
4	ГОСТ 8486-86	брус 50х50 мм, L=0,595 м.п. с шагом 500 мм $м^3$	146	0,0015	0,22	
5		гвоздь 5х100 мм	316	-	-	
6	ГОСТ 1145-80*	шуруп 4-3х45 мм	144	-	-	

Примечание:
1. За относительную отметку 0,000 принят уровень пола первого этажа.
2. Ограждение радиаторов замаркированно на листе АС-11.
3. Указания по антикоррозионной защите металлических изделий см. АС-3.
4. Указания по огнебиозащите деревянных конструкций см. АС-3.
5. Плиты ОСП-2 до монтажа окрасить эмалью ПФ-115 ГОСТ 6465-76* за 2 раза по предварительно подготовленной поверхности. Площадь покраски 182,0$м^2$.

Изм.	Кол.уч.	Лист	№Док.	Подп.	Дата
ГИП		Павловский А.В.			09.2017
Исполнил		Мясникова В.Ю.			09.2017
Проверил		Павловский А.В.			09.2017
Н. контр.		Прокопенко И.А.			09.2017

Заказчик: Государственное коммунальное казенное предприятие "Стадион "Жигер" отдела физической культуры и спорта акимата города Аркалыка".

Капитальный ремонт здания спортзала Государственное коммунальное казенное предприятие "Стадион""Жигер" отдела физической культуры и спорта акимата города Аркалык ул. Горбачева 81

Здание спортзала

Стадия	Лист	Листов
РП	18	

Ограждение радиаторов. Ограждение ОР-1. Ограждение ОР-2. Сечение А-А. Спецификация материалов и изделий на устройство ограждений радиаторов

ТОО "Стройцентр плюс" 2017г

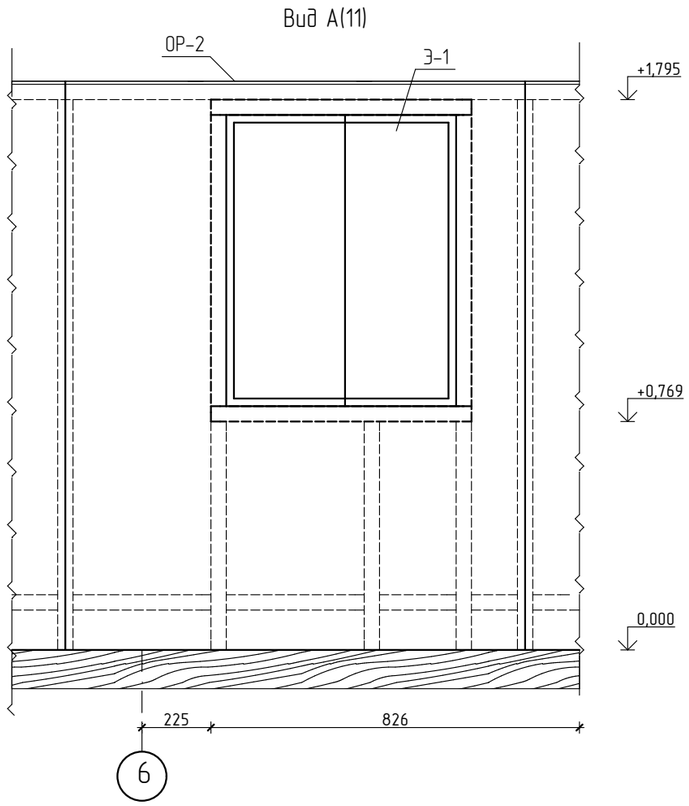

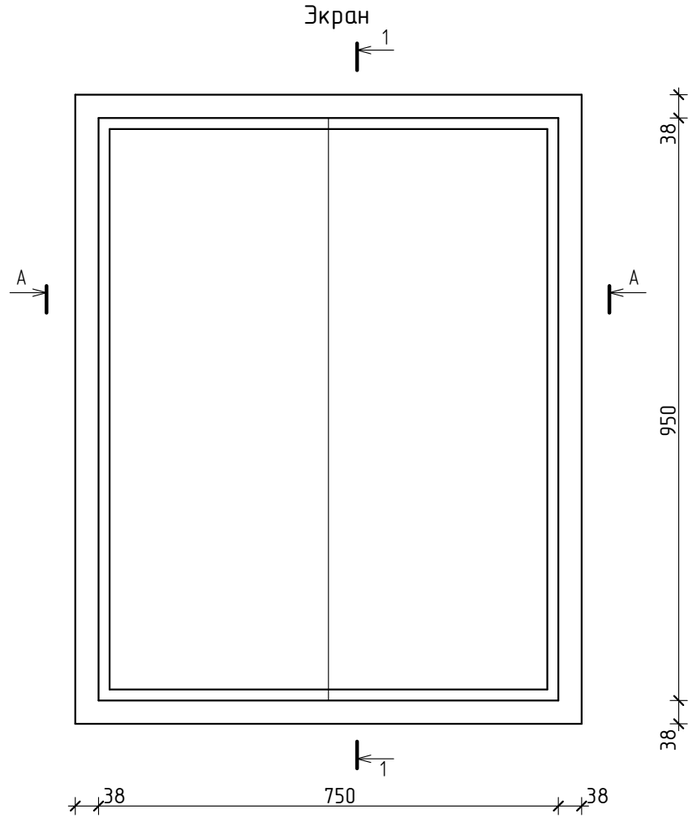

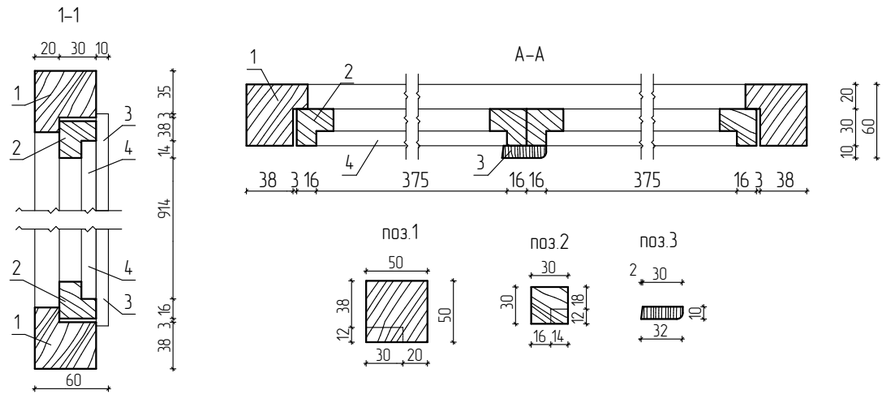

Спецификация эрана

Марка поз.	Обозначение	Наименование	Кол-во	Объем ед., $м^3$.	Объем общ., $м^3$.	Примечание
		Экран Э-1	1			
1	ГОСТ 23166-99	деревянная коробка - брусок 50х50 м.п.	4,02	-	0,01005	
2	——— " ———	деревянный переплет - брусок 30х30 м.п.	2,4	-	0,00216	
3	——— " ———	деревянная раскладка - рейка 32х10 м.п.	0,96	-	0,0054	
4	ГОСТ 32567-2013	ОСП-2, Ш, 2500х1250х12мм $м^2$	0,69	-	0,0003	
	ГОСТ 5087-80	ручка-скоба Б-65	1			
	ГОСТ 5088-94	петля оконная ПНЦ85	4			
	ГОСТ 5090-86	шпингалет врезной ШВ	1			

Примечание:
1. За относительную отметку 0,000 принят уровень пола первого этажа.
2. Указания по огнебиозащите деревянных конструкций см. АС-3.
3. Плиты ОСП-2 до монтажа окрасить эмалью ПФ-115 ГОСТ 6465-76* за 2 раза по предварительно подготовленной поверхности. Площадь покраски 0,69$м^2$.

Изм.	Кол.уч.	Лист	№Док.	Подп.	Дата
ГИП		Павловский А.В.			09.2017
Исполнил		Мясникова В.Ю.			09.2017
Проверил		Павловский А.В.			09.2017
Н. контр.		Прокопенко И.А.			09.2017

Заказчик: Государственное коммунальное казенное предприятие "Стадион "Жигер" отдела физической культуры и спорта акимата города Аркалыка".

Капитальный ремонт здания спортзала Государственное коммунальное казенное предприятие "Стадион""Жигер" отдела физической культуры и спорта акимата города Аркалык ул. Горбачева 81

Здание спортзала

Стадия	Лист	Листов
РП	19	

Вид А. Экран. Сечение 1-1, А-А. Спецификация экрана

ТОО "Стройцентр плюс" 2017г

План кровли пристройки

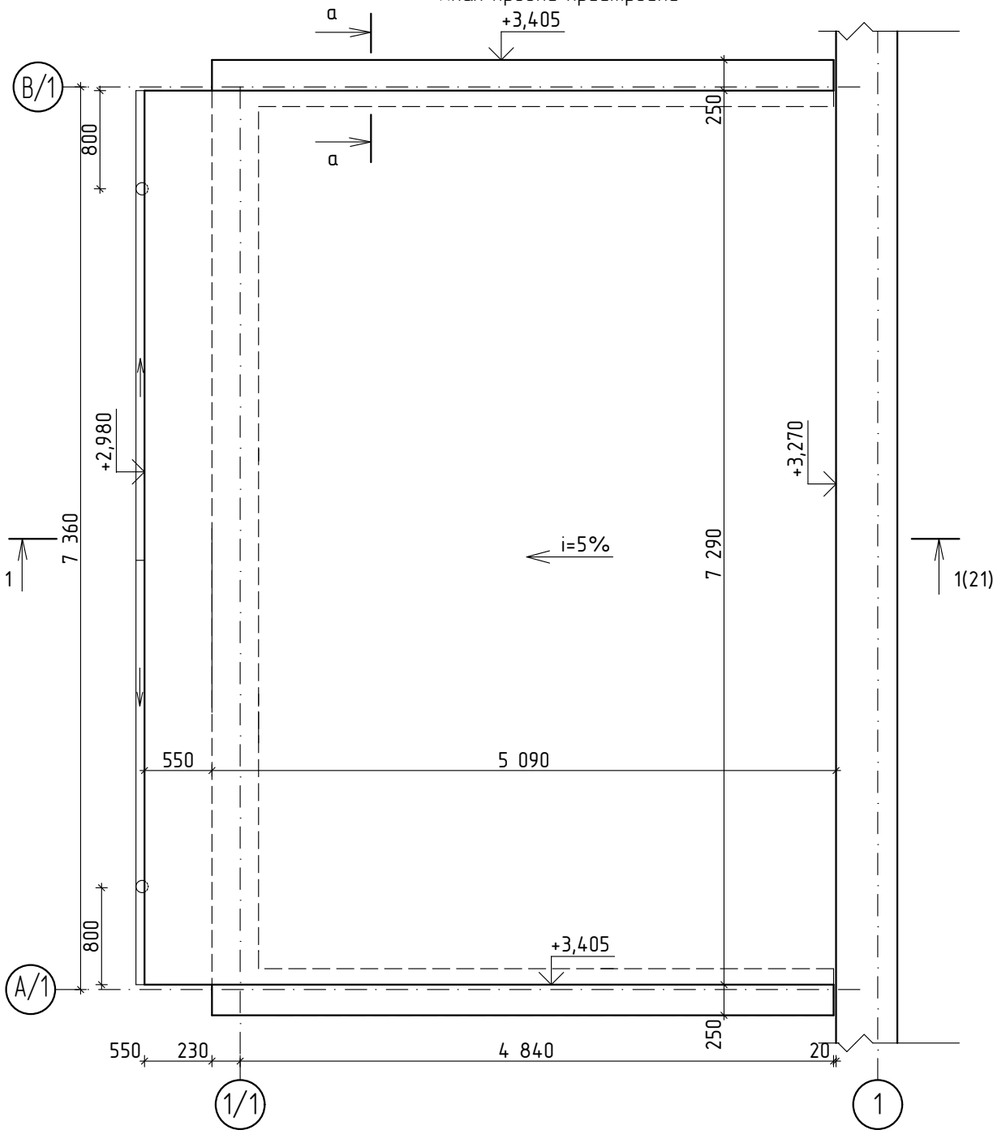

План стропил пристройки

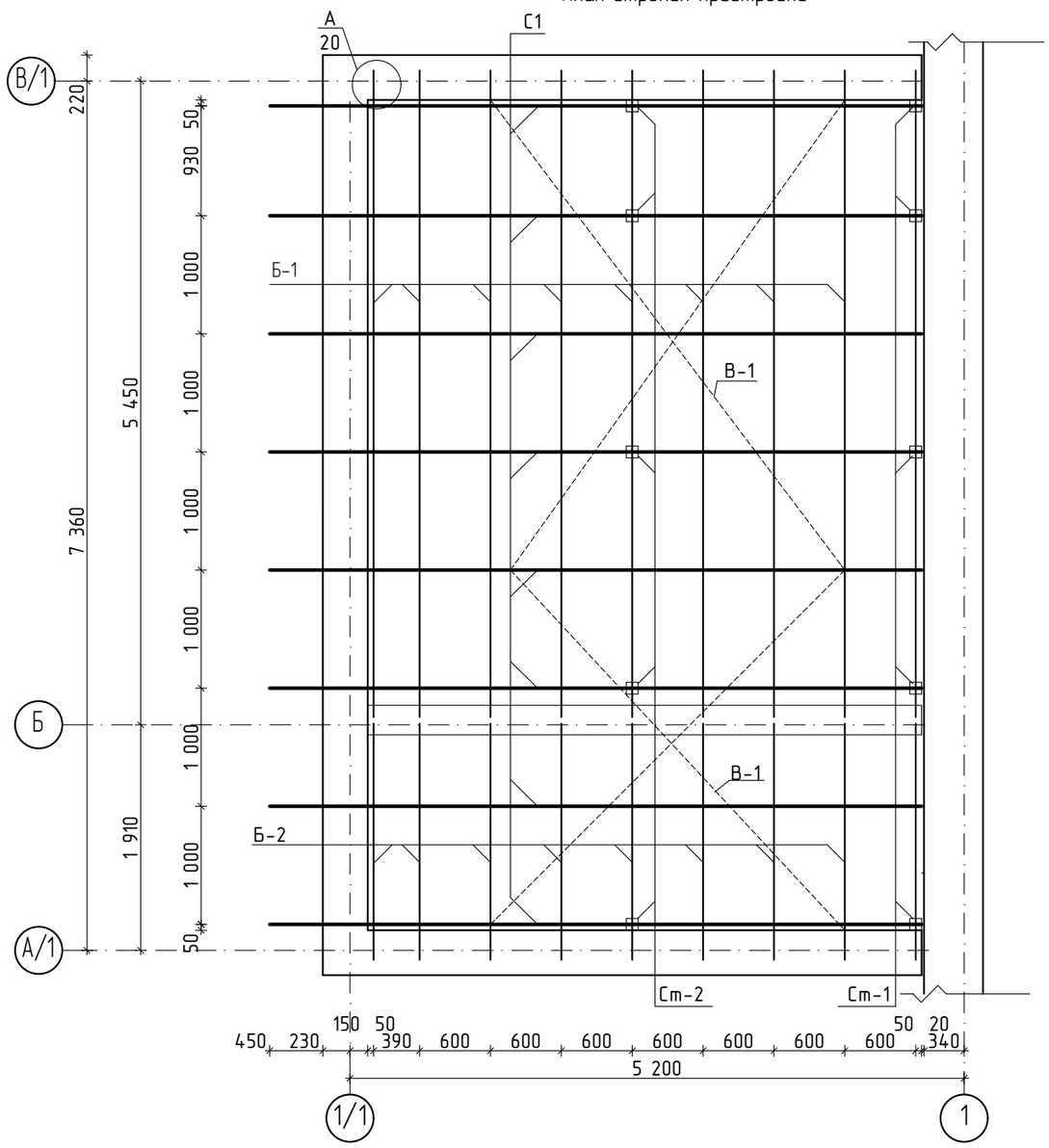

а–а

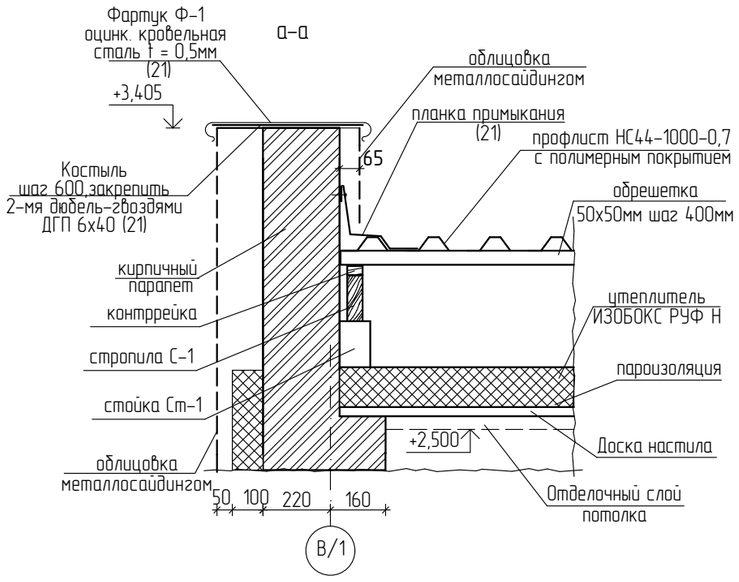

1. За относительную отметку 0,000 принята отметка чистого пола первого этажа.
2. Указания по огнебиозащите деревянных конструкций см. АС-3.
3. Крепление деревянных элементов между собой выполняются гвоздями по ГОСТ 4028-80. Крепление деревянных элементов к металлическим элементам выполнять самонарезающими винтами 5х70 в заранее просверленные в металлических элементах отверстия Ø8мм.
4. Указания по антикоррозионной защите металлических изделий см. АС-3.

						Заказчик: Государственное коммунальное казенное предприятие "Стадион "Жигер" отдела физической культуры и спорта акимата города Аркалыка".			
						Капитальный ремонт здания спортзала Государственное коммунальное казенное предприятие "Стадион""Жигер" отдела физической культуры и спорта акимата города Аркалык ул. Горбачева 81			
Изм.	Кол.уч.	Лист	№Док.	Подп.	Дата				
						Здание спортзала	Стадия	Лист	Листов
							РП	20	
ГИП		Павловский А.В.			09.2017				
Исполнил		Бришова А.Б.			09.2017	План стропил. План кровли. Сечение а-а.	ТОО "Стройцентр плюс" 2017г.		
Проверил		Павловский А.В.			09.2017				
Н. контр.		Прокопенко И.А.			09.2017				

Разрез 1-1

Профлист НС 44-1000-0,7
Обрешётка 50х50 шаг 400мм- 50мм
Контррейка из бруса 50х30мм - 30мм
Антиконденсатная мембрана
Стропила из бруса 50х150мм - 150мм
Утеплитель ИЗОБОКС РУФ Н - 100мм
Пароизоляция из рубероида
Доска настила - 30мм
Брус настила - 160мм
Отделочный слой потолка

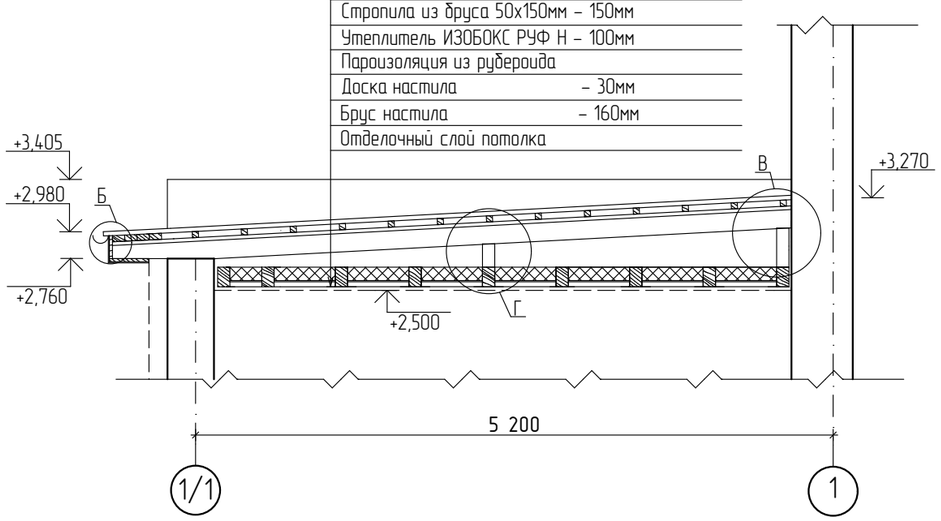

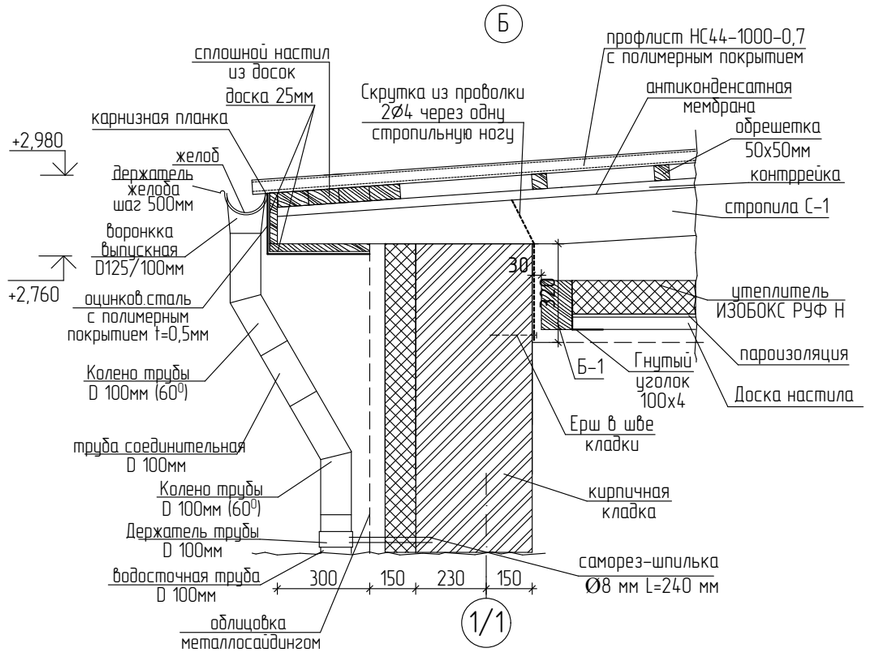

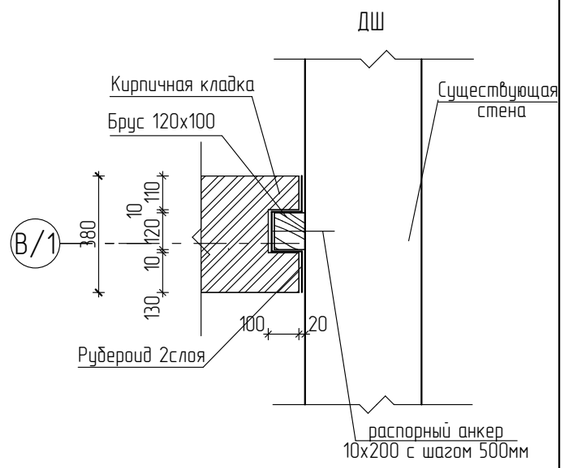

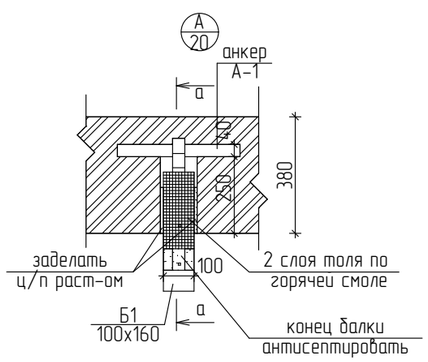

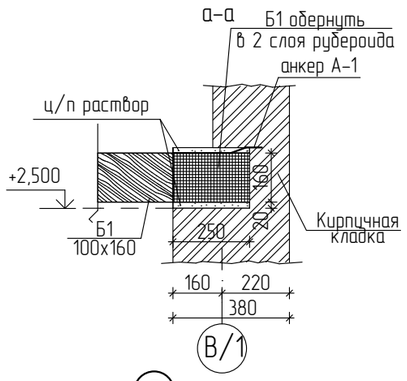

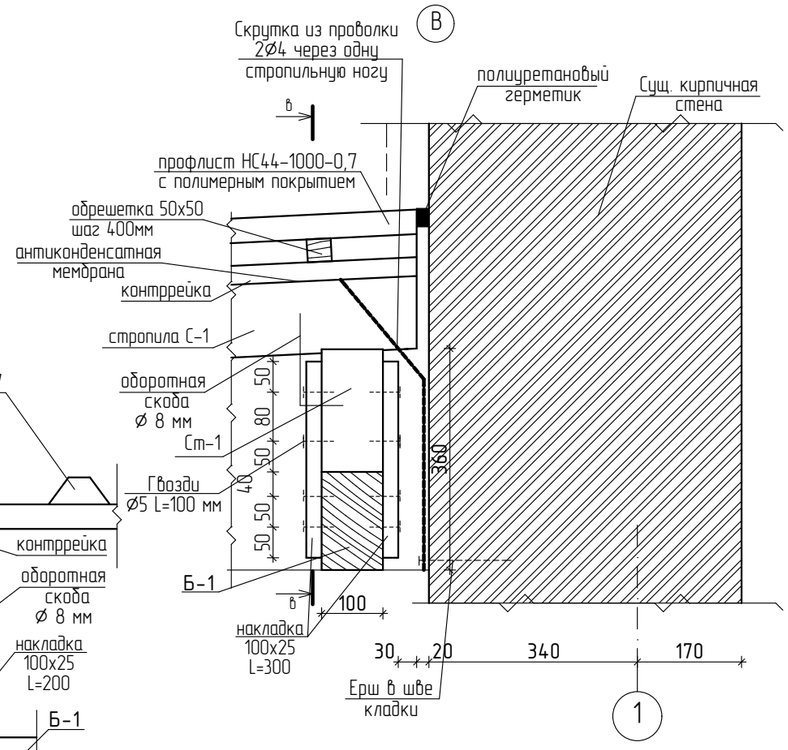

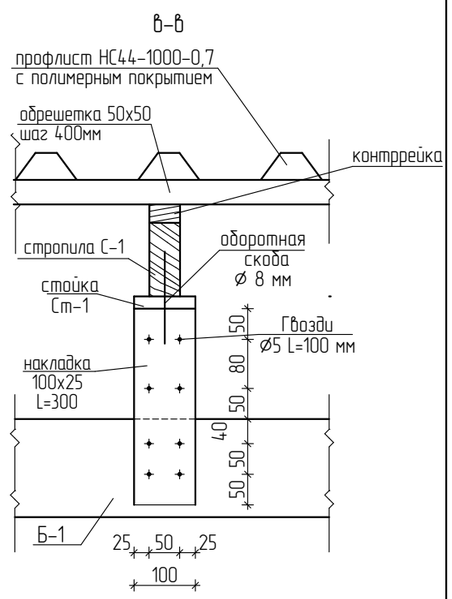

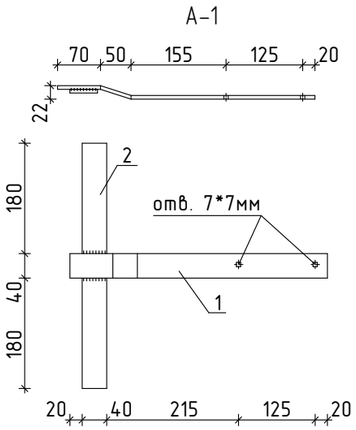

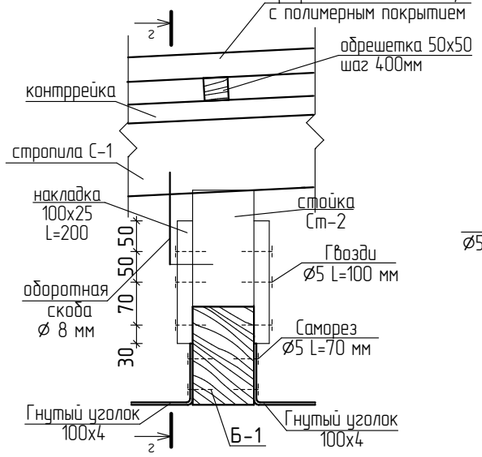

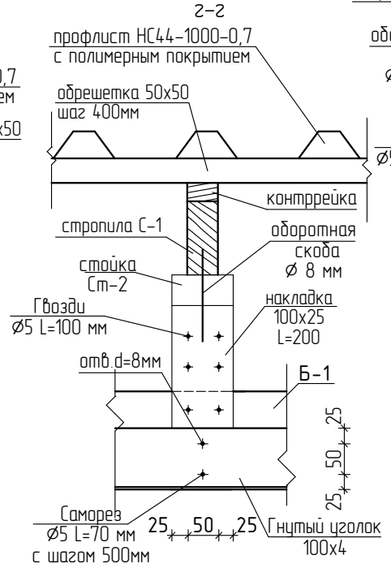

1. За относительную отметку 0,000 принята отметка чистого пола первого этажа.
2. Указания по огнебиозащите деревянных конструкций см. АС-3.
3. Пароизоляция из 1-го слоя рубероида РПП-400 по ГОСТ 10923-2006 укладывается под утеплитель, с заведением ее по периметру на утеплитель на ширину 1000 мм.
4. Крепление деревянных элементов между собой выполняются гвоздями по ГОСТ 4028-80. Крепление деревянных элементов к металлическим элементам выполнять самонарезающими винтами 5х70 в заранее просверленные в металлических элементах отверстия Ø8мм.
5. Указания по антикоррозионной защите металлических изделий см АС-3.

Изм.	Кол.уч.	Лист	№Док.	Подп.	Дата
ГИП		Павловский А.В.			09.2017
Исполнил		Бришова А.Б.			09.2017
Проверил		Павловский А.В.			09.2017
Н. контр.		Прокопенко И.А.			09.2017

Заказчик: Государственное коммунальное казенное предприятие "Стадион "Жигер" отдела физической культуры и спорта акимата города Аркалыка".

Капитальный ремонт здания спортзала Государственное коммунальное казенное предприятие "Стадион""Жигер" отдела физической культуры и спорта акимата города Аркалык ул. Горбачева 81

Здание спортзала	Стадия	Лист	Листов
	РП	21	
Разрез 1-1. Узел А, Б, В, Г	ТОО "Стройцентр плюс" 2017г.		

Спецификация элементов кровли

Марка поз.	Обозначение	Наименование		Кол-во	Объем ед., $м^3$	Объем общ., $м^3$	Примечание
	Стропильная система						
Б-1	ГОСТ 8486-86*	Балка 100х160 L=5475 мм	шт.	9		0,79	
Б-2	ГОСТ 8486-86*	Балка 100х160 L=2000 мм	шт.	9		0,288	
С-1	ГОСТ 8486-86*	Стропила 50х150 L=5520 мм	шт.	8		0,332	
Ст-1	ГОСТ 8486-86*	Стойка 100х100 L=200 мм	шт.	5		0,016	
Ст-2	ГОСТ 8486-86*	Стойка 100х100 L=190 мм	шт.	5		0,0095	
В-1	ГОСТ 8486-86*	Ветровые связи 100х50 L=4000 мм	шт.	4		0,08	
	ГОСТ 8486-86*	Обрешётка 50х50мм	$м^3$	0,018		0,24	
	——— " ———	Контрорейка 50х30 (h)	м.п.	44,16		0,11	
	——— " ———	Доска 100х50(h) мм.	$м^2$	2,95		0,147	карнизный настил
	——— " ———	Доска 100х25(h) мм	$м^2$	3,61		0,09	подшивка карниза
	——— " ———	Накладная доска 100х25(h) мм	$м^2$	0,52		0,013	
	ГОСТ 19771-93	Гнутый уголок 100х4 мм	м.п	117,76		712,47кг	
	ГОСТ 4028-80	Гвозди Ø5 L=100 мм	шт.	110			
	ГОСТ 1146-80	Саморез Ø5 L=70 мм	шт.	512		4,42кг	
		оборотная скоба Ø 8 мм	шт.	20			
1	ГОСТ 103-2006	полоса 40х4 мм L=420	шт.	18	0,528	9,51	анкер А-1
2	ГОСТ 103-2006	полоса 40х4 мм L=400	шт.	18	0,502	9,04	
	Водосточная система						
	"Металл Профиль"	Воронки выпускные Ø125/100 мм,	шт.	2	-	-	
	"Металл Профиль"	Водосточные трубы Ø100 мм,	п.м.	2,0	-	-	
	"Металл Профиль"	Колено Ø100 мм,	шт.	4	-	-	
	"Металл Профиль"	Соединительная труба Ø100 мм,	п.м.	0,6			
	"Металл Профиль"	Сливное колено Ø100 мм,	шт.	2	-	-	
	"Металл Профиль"	Водосточный желоб Ø125мм,	м.п.	7,36	-	-	
	"Металл Профиль"	Держатель желоба Ø125мм,	шт.	19	-	-	
	"Металл Профиль"	Держатель трубы Ø100мм,	шт.	6	-	-	
	"Металл Профиль"	Заглушка желоба Ø125мм,	шт.	2	-	-	
	ГОСТ 30753-2001	Саморез-шпилька Ø8 мм L=240 мм	шт.	6		0,396кг	
	ГОСТ 5915-70	Гайка М8-6Н.5 (S13)		12		0,211кг	
	Кровля						
	ГОСТ 24045-94	Профлист НС 44-1000-0,7	$м^2$	41,37	-	-	площадь кровельного покрытия
	ТУ 5762-001-74182181-2007	утеплитель ИЗОБОКС РУФ Н, t=100мм	$м^2$	15,9	-		пом.14, 17.

Спецификация элементов кровли

Марка поз.	Обозначение	Наименование		Кол-во	Объем ед., $м^3$	Объем общ., $м^3$	Примечание
	ТУ 5762-001-74182181-2007	утеплитель ИЗОБОКС РУФ Н, t=50мм	$м^2$	18,8	-	-	пом. 15, 16
	ГОСТ 10923-2006	рубероид РКП-350	$м^2$	63,14			пароизоляция
		Пленка "Антикон 130 УФ"	$м^2$	41,37	-	-	площадь покрытия
	ГОСТ 8486-86*	Доска настила 30мм	$м^2$	28,55		0,84	
	ГОСТ 14918-80*	Кровельная оцинкованная сталь с полимерным покрытием t=0,5 мм.	$м^2$	3,9		15,32кг	карнизная планка
	ГОСТ 14918-80*	Кровельная оцинкованная сталь с полимерным покрытием t=0,5 мм.	$м^2$	7,13		27,98кг	фартук, обшика парапета
	ГОСТ 14918-80*	Кровельная оцинкованная сталь с полимерным покрытием t=0,5 мм.	$м^2$	3,36		13,2кг	планка примыкания
	ГОСТ 103-2006	Полоса 4х30	шт.	21		16,9кг	Костыль
	ГОСТ 103-2006	Полоса 4х30	м.п.	12,46		13,23кг	
	ГОСТ 8486-86*	Брус 120х100 L=2720 мм	шт.	3		0,098	ДШ
	ГОСТ 10923-2006	Рубероид РКП-350	$м^2$	9,38			
		Распорный анкер Ø10 мм L=200 мм	шт.	18			
	ГОСТ 5781-82*	2 Ø 4 А I $L_{общ}$= 9,0 м		-	-	1,78кг	Скрутка из проволки
	ГОСТ 5781-82*	ерш Ø 10 А III L=200 мм	шт.	8	0,12кг	0,96кг	

Костыль К-1 (20)

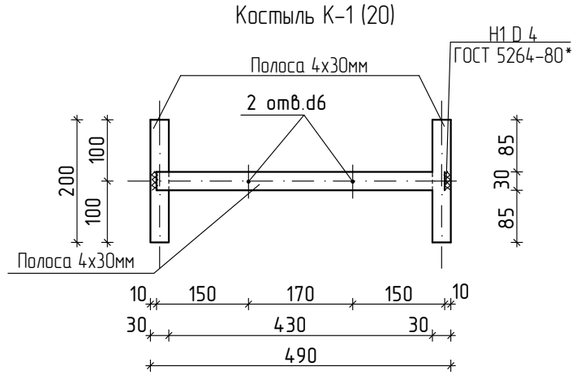

Фартук Ф-1 (20)

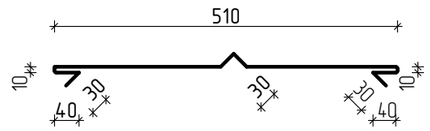

Планка примыкания (20)

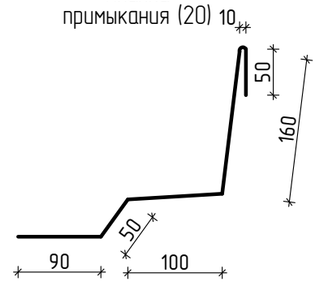

Изм.	Кол.уч.	Лист	№Док.	Подп.	Дата
ГИП	Павловский А.В.				09.2017
Исполнил	Бришова А.Б.				09.2017
Проверил	Павловский А.В.				09.2017
Н. контр.	Прокопенко И.А.				09.2017

Заказчик: Государственное коммунальное казенное предприятие "Стадион "Жигер" отдела физической культуры и спорта акимата города Аркалыка".

Капитальный ремонт здания спортзала Государственное коммунальное казенное предприятие "Стадион""Жигер" отдела физической культуры и спорта акимата города Аркалык ул. Горбачева 81

Здание спортзала

Стадия	Лист	Листов
РП	22	

Спецификация элементов кровли. Костыль К-1. Фартук Ф-1. Планка примыкания.

ТОО "Стройцентр плюс" 2017г.

План фундаментов

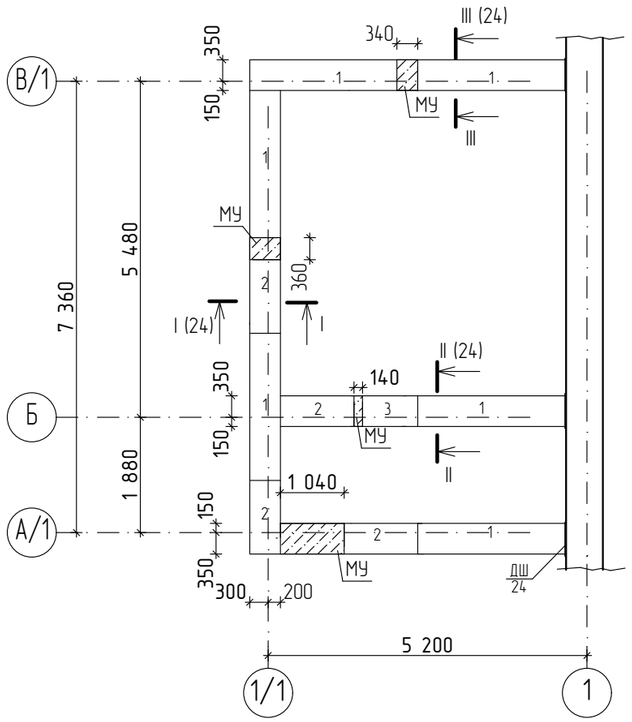

Спецификация элементов фундамента

Марка Поз.	Обозначение	Наименование	Кол.	Масса ед.кг	Примечание
1	ГОСТ 13579-78*	ФБС 24.5.6-т	11	1630	
2	ГОСТ 13579-78*	ФБС 12.5.6-т	9	790	
3	ГОСТ 13579-78*	ФБС 9.5.6-т	2	590	
	Серия 1.038.1-1 выпуск 1	2ПБ10-1	3	42	
МУ		Бетон В7.5, F50, W6 $м^3$	1,28		

Развертка фундаментных блоков по оси 1/1

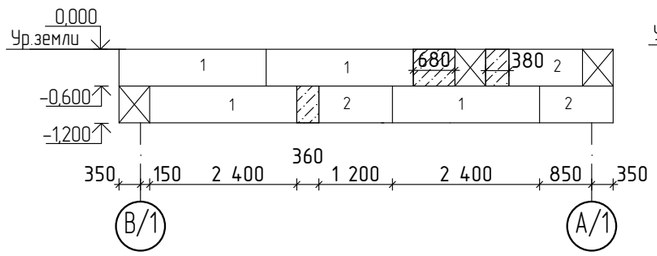

Развертка фундаментных блоков по оси А/1

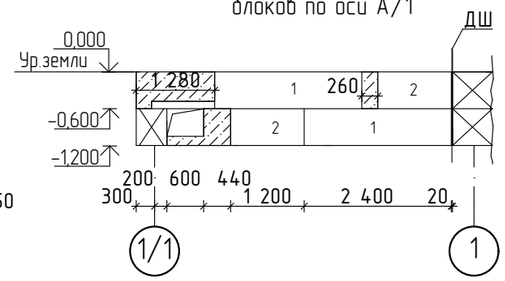

Развертка фундаментных блоков по оси В/1

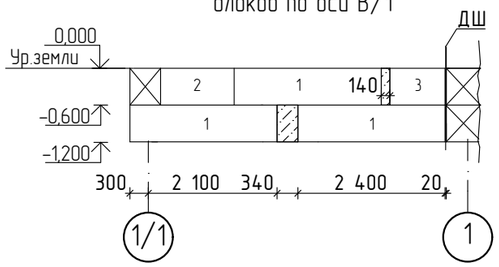

Развертка фундаментных блоков по оси Б

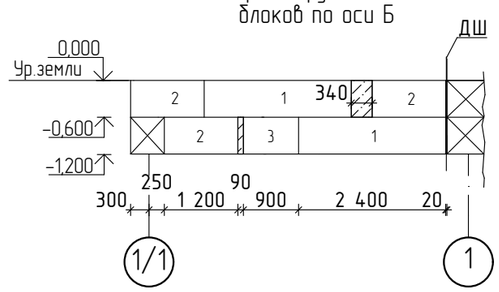

Указания по устройству фундаментов и инженерно-геологические изыскания

1. За относительную отметку 0,000 принята отметка чистого пола.
2. Согласно заключению об инженерно-геологических изысканиях, выполненных ИП "Елисеев А.В." по заказу 155/2017 площадка имеет следующее напластование грунтов:
0.0 -0.5 м – насыпной слой;
0.5 – 8.0 м – глины песчанистые, коричнево-бурые, светло-зеленовато-серые, от твердой до тугопластичной консистенции, с включением гипса, со следующими характеристиками:
$C^{н}$= 0,21 кгс/см2; $\lambda^{н}$= 18°; $\rho^{н}$ = 1,91 г/см3; E_e = 95 кг/см2; $E_{вод}$ = 65 кгс/см2.
Основанием под фундаменты служат: глины песчанистые, коричнево-бурые.
3. Подземные воды вскрываются на глубине 5,0м. Уровень воды устанавливается на глубине 3,8м. По химическому составу воды сульфатные хлоридные натриевые с минерализацией 8,5 г/л, сильноагрессивные к бетону марки W4 по водонепроницаемости на портландцементе (SO_4 = 3362мг/л), (SO_4x0,25+Cl= 3067 мг/л).
Максимальный прогнозный подъем уровня подземных вод 1,5м.
4. Глины незасоленные, сильноагрессивные к бетонам марки W4 по водонепроницаемости на портландцементе и к бетонным и железобетонным конструкциям (SO_4 = 3500-6760мг/кг), (SO_4x0,25+Cl= 1145-2308мг/кг).
5. Глины от слабо до сильнонабухающих. Величина свободного относительного набухания 0,08-0,16.
6. Группа грунтов по условиям ручной разработки – III.
7. Нормативная глубина сезонного промерзания глинистых грунтов – 1,83 м.
8. Перед устройством фундаментов снять слой грунта до отм. -1,800.
9. Выполнить песчанные компенсирующие подушки из песка плотность $\rho_{сух}$=1,5 г/см3, высотой 600мм, шириной 1100мм.
10. Фундаменты разработаны из сборных бетонных блоков на сульфатостойком цементе по ГОСТ 13579-78*.
11. Боковые поверхности бетонных блоков обмазать горячим битумом за 2 раза общей толщ. 1.5 мм.
12. Обратную засыпку ненабухающим грунтом пазух котлована производить слоями по 20-25 см .
13. Горизонтальная гидроизоляция выполняется на отметке 0,000 м из двух слоев рубероида РПП-300 ГОСТ 110923-93 на битумной мастике МБК-Г-65.
14. По периметру наружных стен устраивается бетонная отмостка шириной 1000 мм. и высотой 150мм.
15. Фундаментные блоки укладываются на растворе М 75. Заделки между блоками по месту производить из бетона на сульфатостойком портландцементе В7.5, W6, F50 см. спецификацию АС-23.
16. После прокладки коммуникаций инженерных сетей отверстия тщательно заделать бетоном В7.5.
17. Если при производстве работ под подошвой фундаментов будут обнаружены грунты, отличные от принятых в проекте, засыпанные ямы, существующие коммуникации, не предусмотренные проектом, необходимо сообщить автору для принятия технического решения.
18. Для защиты грунтов основания от увлажнения, строительная площадка должна быть до устройства фундаментов ограждена нагорными канавами, тщательно спланирована с устройством поверхностных канав и лотков.

Изм.	Кол.уч.	Лист	№Док.	Подп.	Дата
ГИП		Павловский А.В.			09.2017
Исполнил		Бришова А.Б.			09.2017
Проверил		Павловский А.В.			09.2017
Н. контр.		Прокопенко И.А.			09.2017

Заказчик: Государственное коммунальное казенное предприятие "Стадион "Жигер" отдела физической культуры и спорта акимата города Аркалыка".

Капитальный ремонт здания спортзала Государственное коммунальное казенное предприятие "Стадион""Жигер" отдела физической культуры и спорта акимата города Аркалык ул. Горбачева 81

Здание спортзала	Стадия	Лист	Листов
	РП	23	

План фундаментов. Развертка фундаментных блоков по оси 1/1, А/1, В/1. Спецификация элементов фундамента.

ТОО "Стройцентр плюс" 2017г.

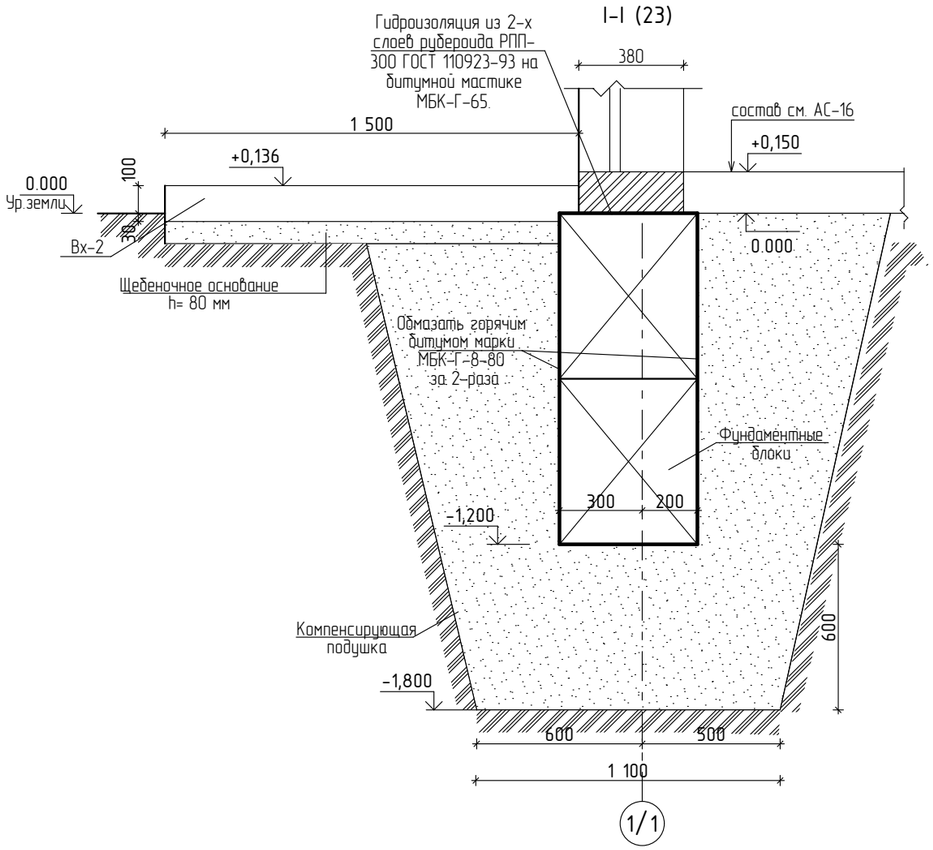

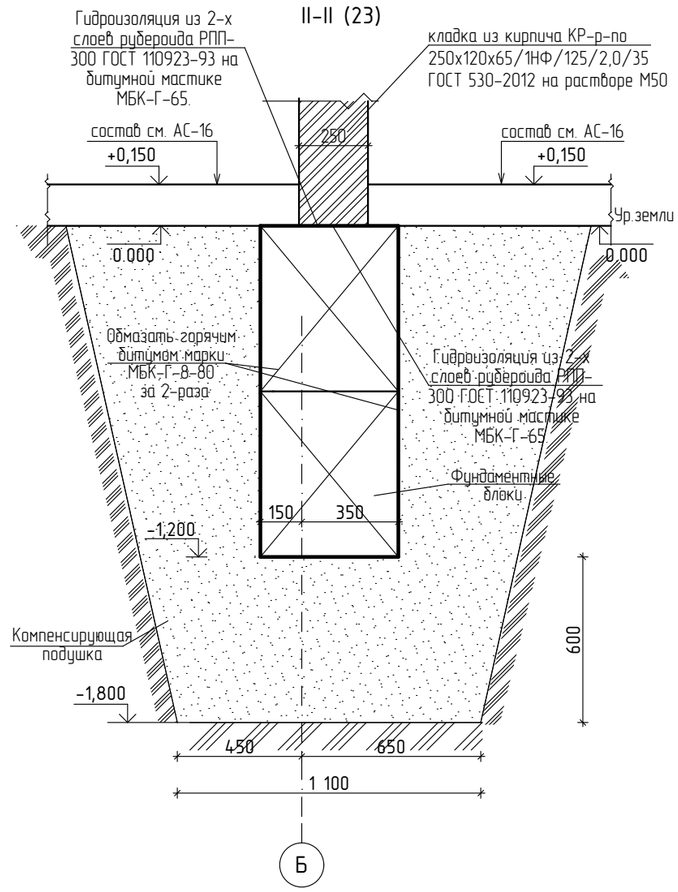

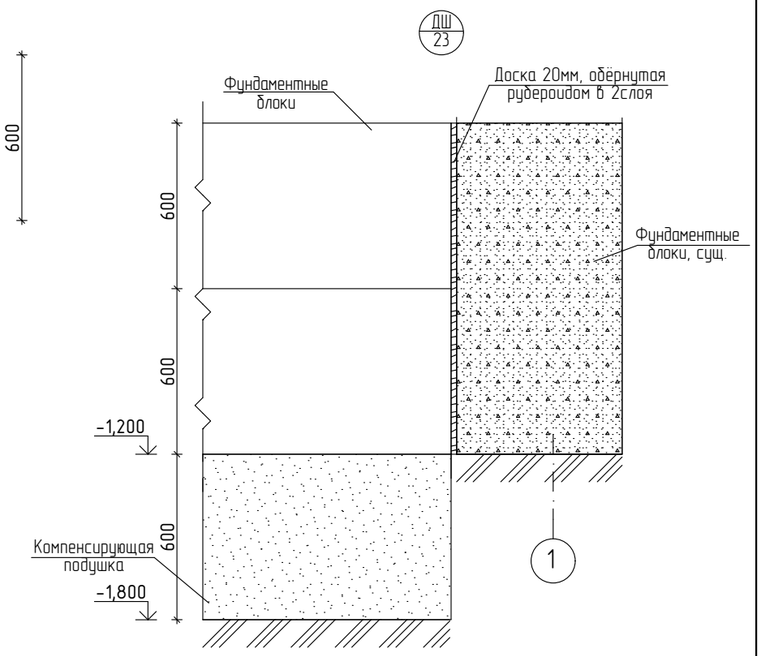

III-III (23)

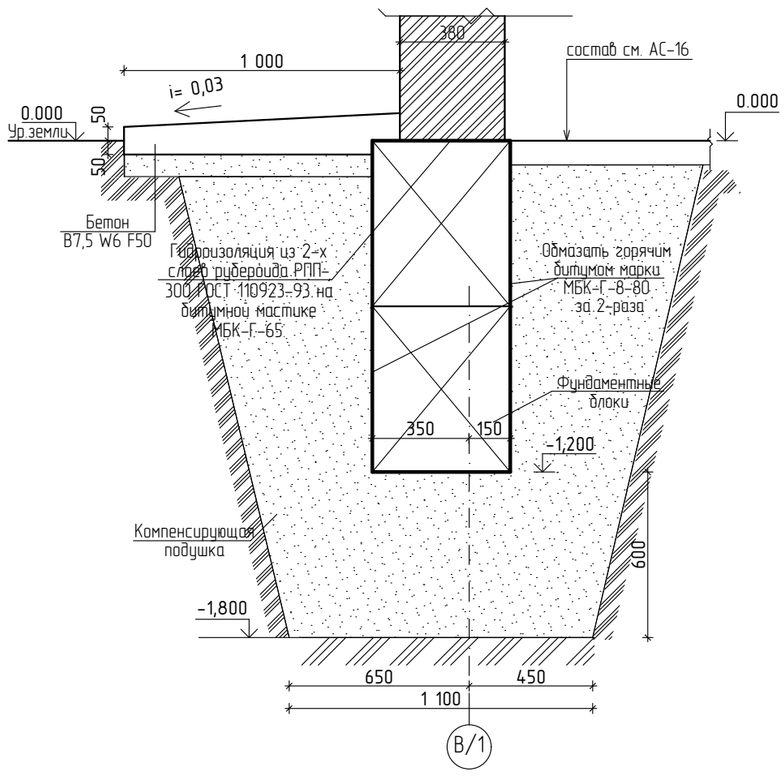

1. За относительную отм. 0.000 принята отметка чистого пола первого этажа.
2. Общие указания по устройству фундаментов и инженерно-геологические данные см. АС-23.
3. Устройство отмостки см. АС-42.
4. Устройство Вх-2 см. АС-26.
5. Спецификацию элементов фундамета см. АС-23.

						Заказчик: Государственное коммунальное казенное предприятие "Стадион "Жигер" отдела физической культуры и спорта акимата города Аркалыка".			
						Капитальный ремонт здания спортзала Государственное коммунальное казенное предприятие "Стадион""Жигер" отдела физической культуры и спорта акимата города Аркалык ул. Горбачева 81			
Изм.	Кол.уч.	Лист	№Док.	Подп.	Дата				
						Здание спортзала	Стадия	Лист	Листов
							РП	24	
ГИП		Павловский А.В.			09.2017				
Исполнил		Бришова А.Б.			09.2017	ДШ. Сечение I-I, II-II, III-III.	ТОО "Стройцентр плюс" 2017г.		
Проверил		Павловский А.В.			09.2017				
Н. контр.		Прокопенко И.А.			09.2017				

Схема металлического каркаса
козырька Кз-1 на отм. +2.250

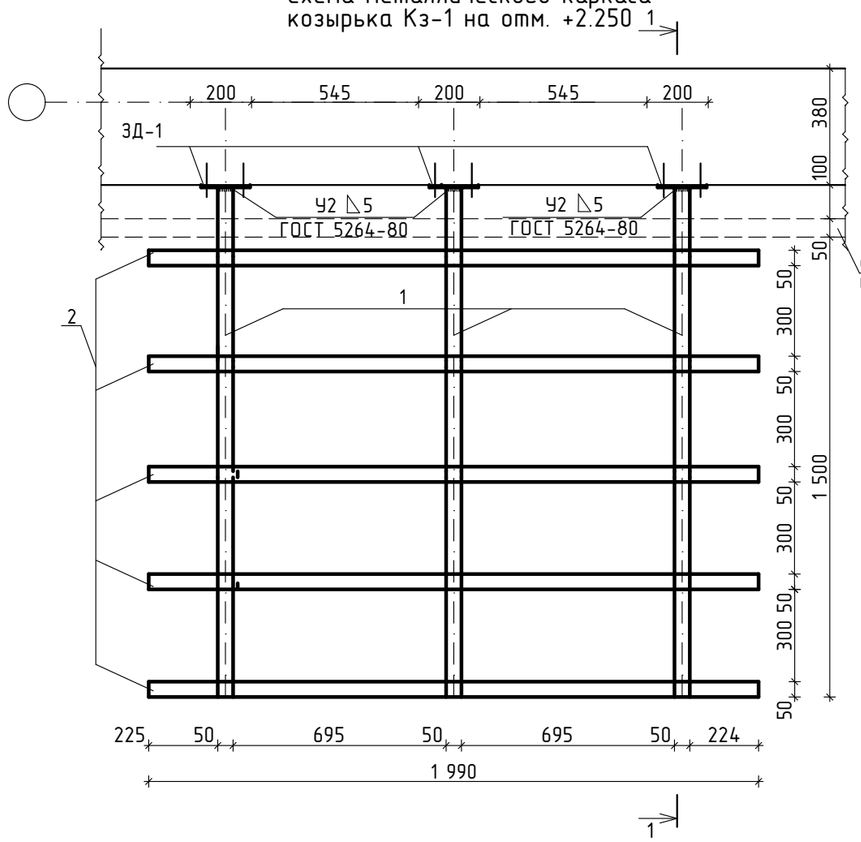

1-1

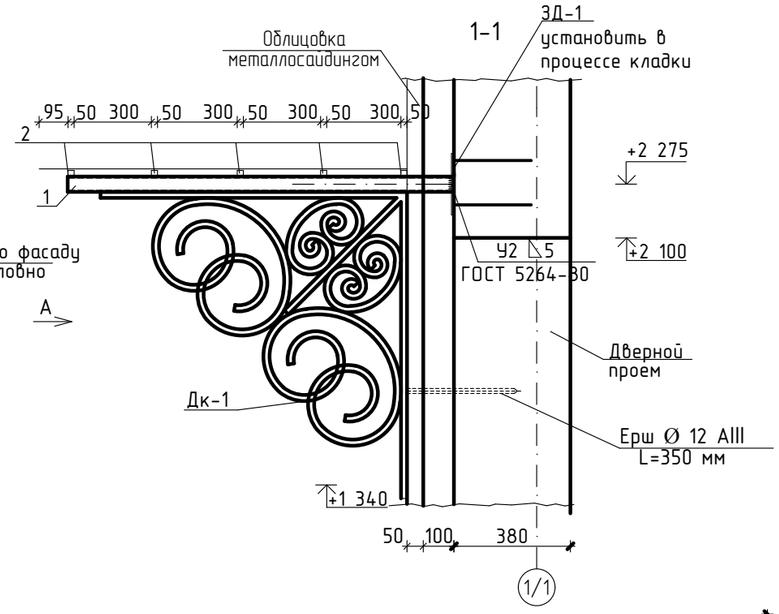

Деталь козырька Дк-1
круг Ø 14AI ГОСТ 2590-88
$L_{общ.}$= 6310 мм.
m=7,64 кг.

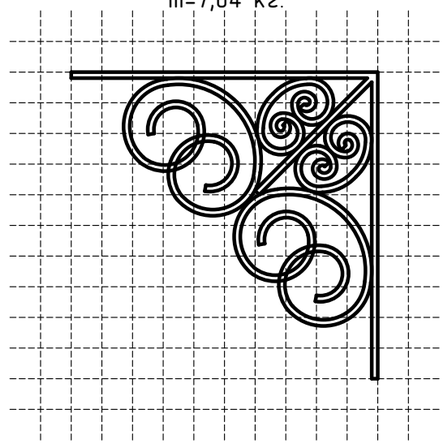

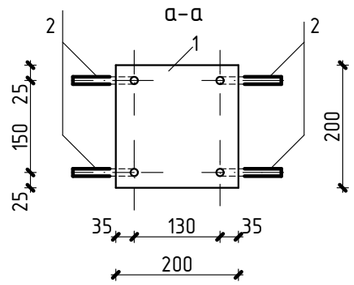

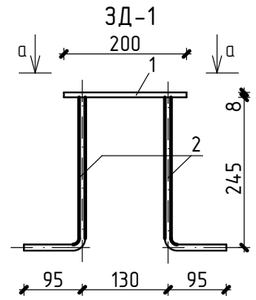

Вид А

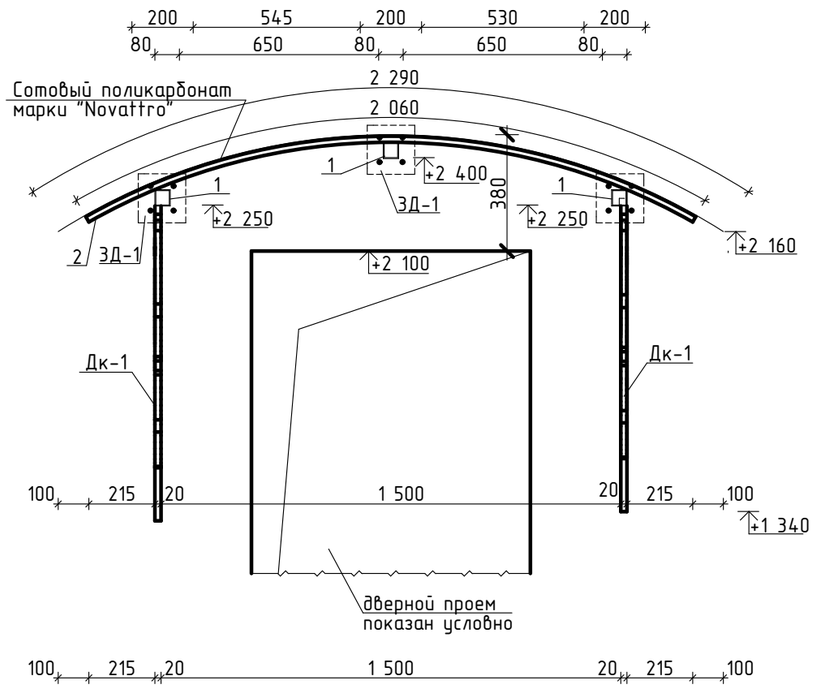

1. За относительную отметку 0,000 принята отметка чистого пола первого этажа.
2. Указания по огнебиозащите деревянных конструкций см. АС-3.
3. Указания по сварке и антикоррозионной защите металлических изделий см АС-3.

Спецификация элементов козырька Кз-1.

Марка поз.	Обозначение	Наименование	Кол-во шт.	Масса ед. кг.	Масса общ. кг	Примечание
		Козырек Кз-1	1	138,35		
1	ГОСТ 8639-82*	Труба 50х50х3,0, L=1650мм	3	7,11	21,33	
2	ГОСТ 8639-82*	Труба 50х50х3, L=2060мм	5	8,88	44,39	R 2000 мм.
		Зд-1				
1	ГОСТ 103-76*	пластина - 160 х 8, L=160мм	3	2,016	6,048	
2	ГОСТ 5781-82	Ø 10 AI, L=350 мм	12	0,31	3,72	
		Дк-1				
	ГОСТ 2590-88	круг Ø 14AI, $L_{общ.}$= 6310 мм.	2	7,64	15,28	Деталь козырька Дк-1
	ГОСТ 5781-82	Ø 12 AIII, L=350 мм	2	0,31	0,62	Ерш
		Сотовый поликарбонат марки "Novattro" $м^2$	3,7	2,75	10,18	Для Кз-1

Изм.	Кол.уч.	Лист	№Док.	Подп.	Дата
ГИП		Павловский А.В.			09.2017
Исполнил		Бришова А.Б.			09.2017
Проверил		Павловский А.В.			09.2017
Н. контр.		Прокопенко И.А.			09.2017

Заказчик: Государственное коммунальное казенное предприятие "Стадион "Жигер" отдела физической культуры и спорта акимата города Аркалыка".

Капитальный ремонт здания спортзала Государственное коммунальное казенное предприятие "Стадион""Жигер" отдела физической культуры и спорта акимата города Аркалык ул. Горбачева 81

Здание спортзала

Стадия	Лист	Листов
РП	25	

Схема металлического козырька Кз-1. Сечение 1-1.
Вид А. Деталь козырька Дк-1. Зд-1.
Спецификация элементов козырька Кз-1

ТОО "Стройцентр плюс"
2017г.

План Вх-1

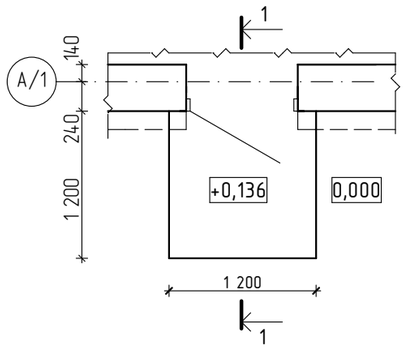

1-1

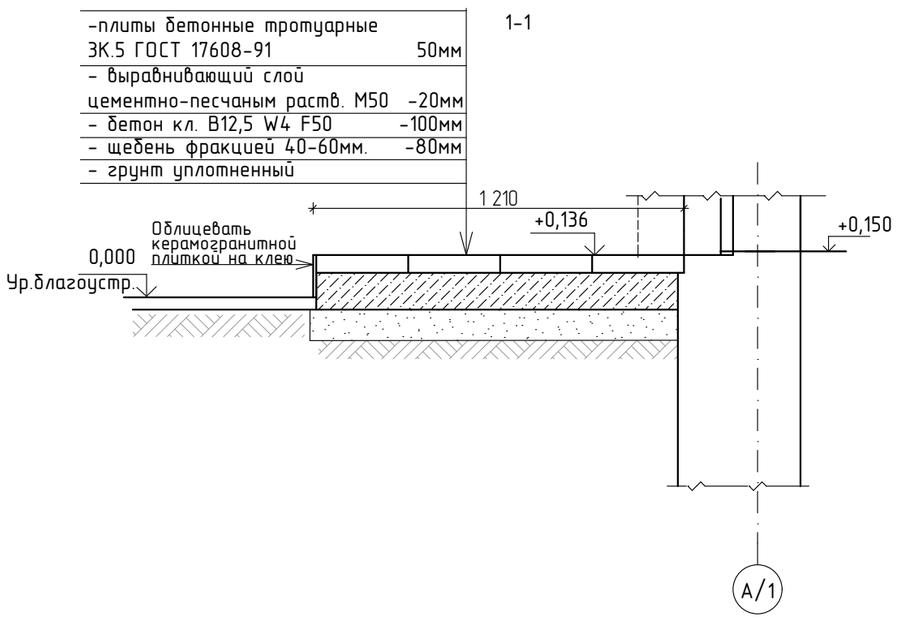

План Вх-2

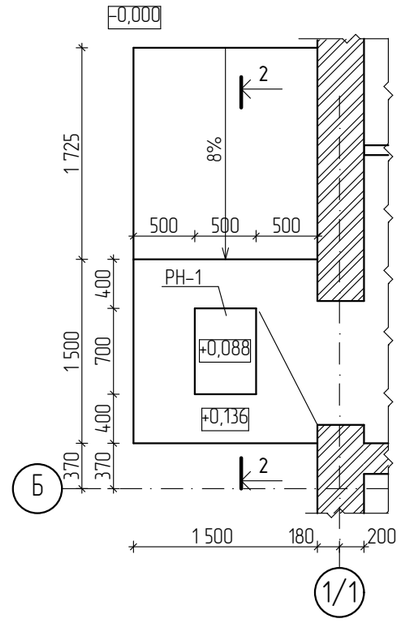

2-2

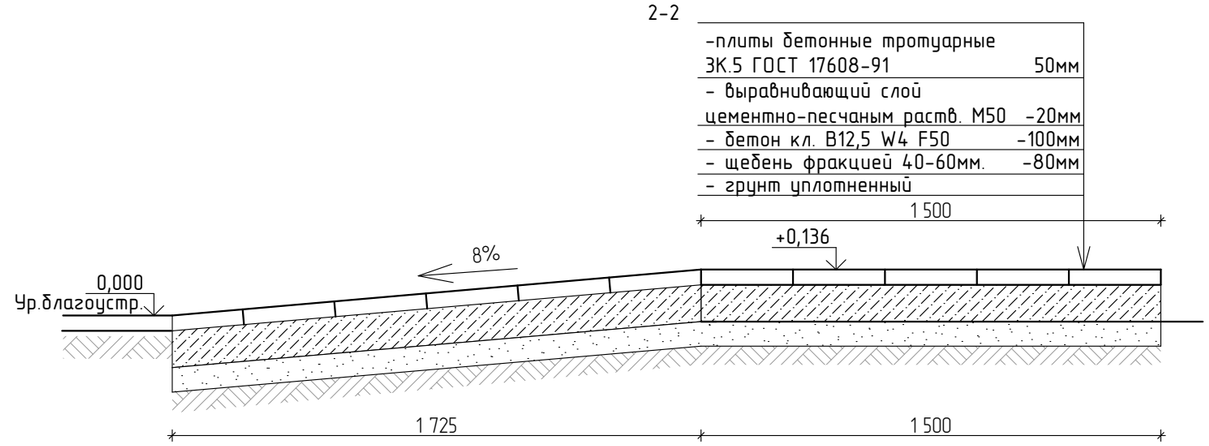

Спецификация входных групп Вх-1, Вх-2

Марка поз.	Обозначение	Наименование	Кол шт.	Масса ед.кг.	Масса общ.кг	Примечания
		Сборные единицы				
		Бетон В12,5 F50 W4 $м^3$	0,74	-	-	
		Цем.песч.стяжка $м^3$	0,13	-	-	
		Керамогранитная плитка $м^2$	1,16	-	-	
	ГОСТ 17608-91	Плиты бетонные тротуарные $м^2$	6,17	-	-	
РН-1	Серия 1.100.2-5	РН-7.5-1	1	15,17	15,17	для Вх-2

1. За относительную отметку 0,000 принят уровень чистого пола первого этажа .
2. Торцы входных площадок облицевать керамогранитной плиткой на клею. Расход плитки см спецификацию.

						Заказчик: Государственное коммунальное казенное предприятие "Стадион "Жигер" отдела физической культуры и спорта акимата города Аркалыка".
						Капитальный ремонт здания спортзала Государственное коммунальное казенное предприятие "Стадион""Жигер" отдела физической культуры и спорта акимата города Аркалык ул. Горбачева 81
Изм.	Кол.уч.	Лист	№Док.	Подп.	Дата	
						Здание спортзала — Стадия: РП; Лист: 26; Листов:
ГИП		Павловский А.В.			09.17	
Исполнил		Боканенко О.О.			09.17	План Вх-1. Сечение 1-1. План Вх-2. Сечение 2-2. Спецификация Входных групп Вх-1, Вх-2 — ТОО "Стройцентр плюс" 2017г
Проверил		Павловский А.В.			09.17	
Н. контр.		Прокопенко И.А.			09.17	

План перемычек 1-го этажа

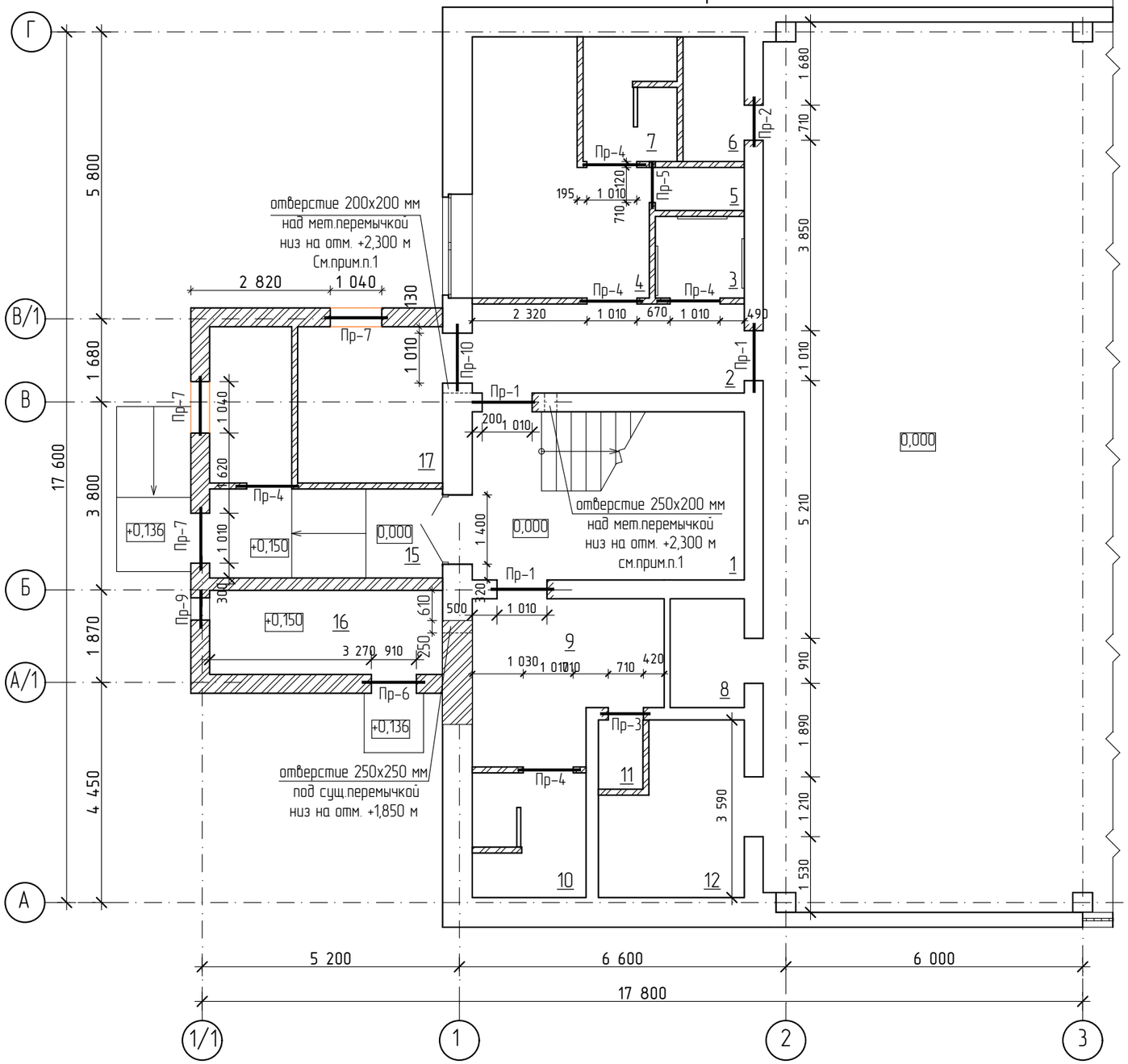

Ведомость перемычек

Марка, поз.	Схема сечения
ПР-1 (3шт)	см. АС-
ПР-2 (1шт)	см. АС-
ПР-3 (1шт)	см. АС-
ПР-4 (5шт)	2ПБ13-1 120 +2,100
ПР-5 (1шт)	2ПБ10-1 120 +2,100
ПР-6 (1шт)	2ПБ13-1 120 +2,250
ПР-7 (3шт)	2ПБ13-1 120 +2,250 +2,250
ПР-9 (1шт)	см. АС-
ПР-10 (1шт)	см. АС-

1. В существующей стене устроить отверстия для вентиляционных каналов. Объем демонтируемых стен – 0,0214 м³.

Изм.	Кол.уч.	Лист	№Док.	Подп.	Дата
ГИП		Павловский А.В.			09.17
Исполнил		Боканенко О.О.			09.17
Проверил		Павловский А.В.			09.17
Н. контр.		Прокопенко И.А.			09.17

Заказчик: Государственное коммунальное казенное предприятие "Стадион "Жигер" отдела физической культуры и спорта акимата города Аркалыка".

Капитальный ремонт здания спортзала Государственное коммунальное казенное предприятие "Стадион""Жигер" отдела физической культуры и спорта акимата города Аркалык ул. Горбачева 81

Здание спортзала

Стадия	Лист	Листов
РП	27	

План перемычек 1-го этажа.
Ведомость перемычек.

ТОО "Стройцентр плюс"
2017г

План перемычек 2-го этажа

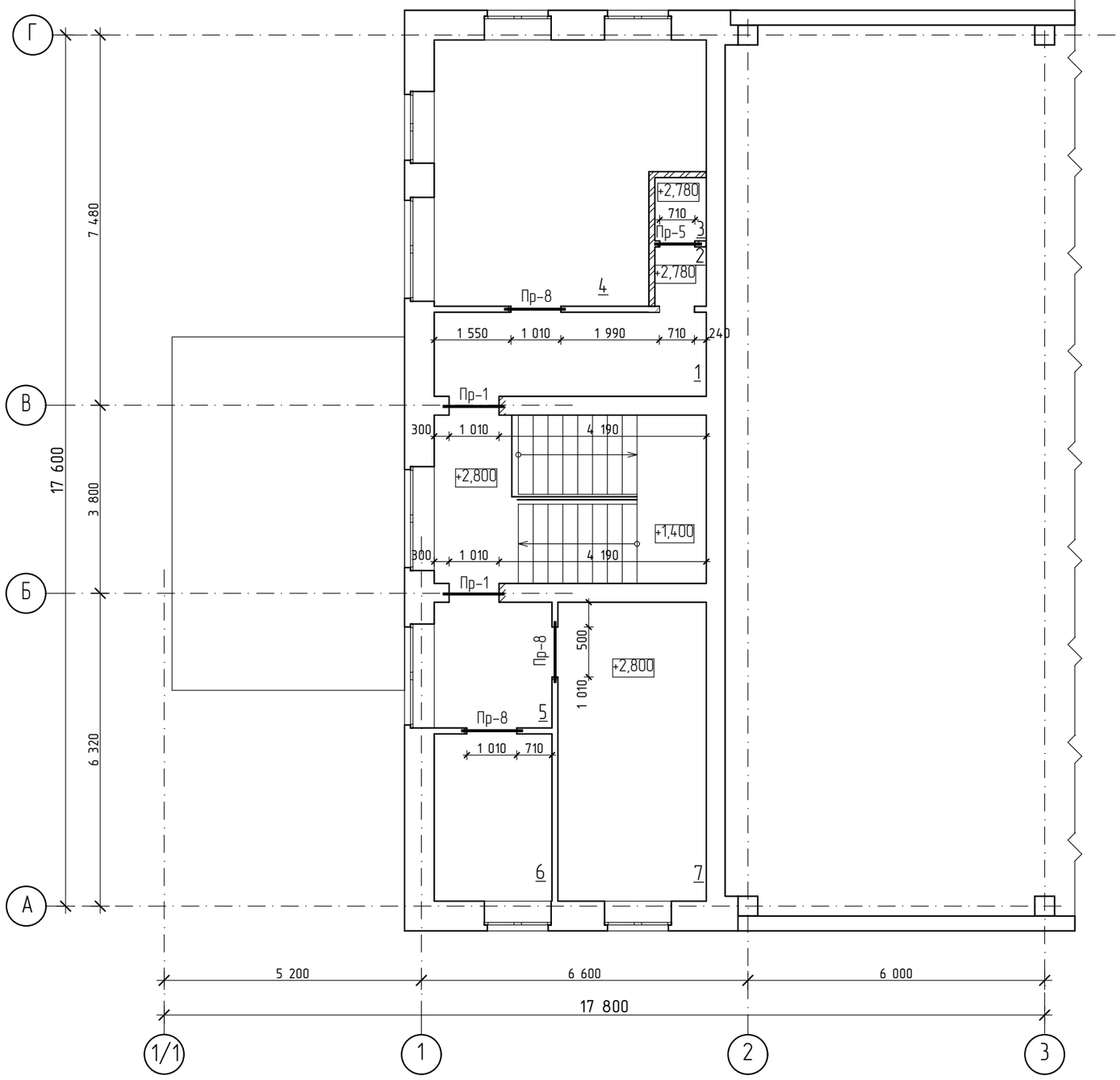

Ведомость перемычек

Марка, поз.	Схема сечения
ПР-1 (2шт)	см. АС-
ПР-5 (1шт)	2ПБ10-1; 120; +4,880
ПР-8 (3шт)	см.прим.

Общие указания по устройству проема Пр-1

1. До начала производства работ по расширению проема в существующей стене, необходимо отбить слой штукатурки стены в местах установки швеллеров и аккуратно вырезать штрабу для них с высверливанием отверстий под шпильки см. сеч. Установку швеллеров в проектное положение необходимо произвести тут же.
2. Перемычку из швеллеров устанавливать по выравнивающему слою раствора М100.
3. Установить все элементы обрамления в проектное положение, затянуть гайки шпилек (момент затяжки 14-:-15кгс/м), приварить уголки к швеллерам. Затем вырезать в стене отвертие под перемычкой для пропуска поперечной планки - полосы, приварить ее при помощи уголков и полосы-подвесов к конструкции мет.перемычки. К раздиранию проема приступить только после того, как работы по подвесу сущ.перемычки будут закончены.
4. Вырезание проема необходимо выполнять инструментами, не создающих сильных динамических колебаний, аккуратно небольшими участками раздирая конструкцию стены.
5. Сварку производить электродами Э - 42, ГОСТ 9467-75. Высота катета сварного шва hшв.=6мм, кроме оговоренных. Сварку производить по ГОСТ 5264-80*.
6. Поверхность металлических элементов, после выполнения сварочных работ очистить от шлака и ржавчины и окрасить эмалью ПФ - 115, ГОСТ 6465-76* за 2 раза, по слою грунтовки ПФ - 0142 (быстросохнущая) по ТУ 6-10-1698-78, затем металлические конструкции обрамления проемов оштукатурить цементно-песчаным раствором М100 по сетке.
7. Все работы по сварке выполнять в соответствии с требованиями СНиП РК 5. 03-37-2005.

Общие указания по устройству проемов Пр-2, Пр-3, Пр-10

1. До начала производства работ по устройству проемов в существующих стенах, необходимо отбить слой штукатурки стены в местах установки швеллеров и аккуратно вырезать штрабу для них с высверливанием отверстий под шпильки см. сеч.; установку швеллеров в проектное положение необходимо произвести тут же.
2. Перемычку из швеллеров устанавливать по выравнивающему слою раствора М100 - min толщины.
3. Установить все элементы обрамления в проектное положение, затянуть гайки шпилек (момент затяжки 14-:-15кгс/м), приварить пластины к швеллерам. После выполнения этих работ приступить к вырезанию проема.
4. Вырезание проемов необходимо выполнять инструментами, не создающих сильных динамических колебаний, аккуратно небольшими участками раздирая конструкцию стены.
6. При производстве работ по устройству проема соблюдать технику безопасности; электрический инструмент должен быть заземлен.
7. Указания по сварке и антикоррозионной защите см АС-3.

Общие указания по расширению проемов Пр-8

1. До начала производства работ по расширению проема в существующей перегородке , необходимо отбить слой штукатурки стены и определиться с глубиной опирания существующей перемычки по двум сторонам.
2. Затем отступить по 50 мм с каждой стороны проема, при этом опорная часть перемычки не должна быть менее 100 мм.
3. Демонтировать часть кирпичной кладки (по 50 мм)с каждой стороны. Демонтаж кладки необходимо выполнять инструментами, не создающих сильных динамических колебаний, аккуратно небольшими участками раздирая конструкцию стены.
4. При производстве работ по устройству проема соблюдать технику безопасности; электрический инструмент должен быть заземлен.

Спецификация перемычек

Марка Поз.	Обозначение	Наименование	Кол.	Масса ед.кг	Примечание
1	Серия 1.038.1-1 выпуск 1	2ПБ10-1	2	43	
2	Серия 1.038.1-1 выпуск 1	2ПБ13-1	17	54	

Изм.	Кол.уч.	Лист	№Док.	Подп.	Дата
ГИП		Павловский А.В.			09.17
Исполнил		Боканенко О.О.			09.17
Проверил		Павловский А.В.			09.17
Н. контр.		Прокопенко И.А.			09.17

Заказчик: Государственное коммунальное казенное предприятие "Стадион "Жигер" отдела физической культуры и спорта акимата города Аркалыка".

Капитальный ремонт здания спортзала Государственное коммунальное казенное предприятие "Стадион""Жигер" отдела физической культуры и спорта акимата города Аркалык ул. Горбачева 81

Здание спортзала	Стадия	Лист	Листов
	РП	28	

План перемычек 2-го этажа. Ведомость перемычек. Спецификация перемычек

ТОО "Стройцентр плюс" 2017г

Деталь устройства дверного проема ПР-1

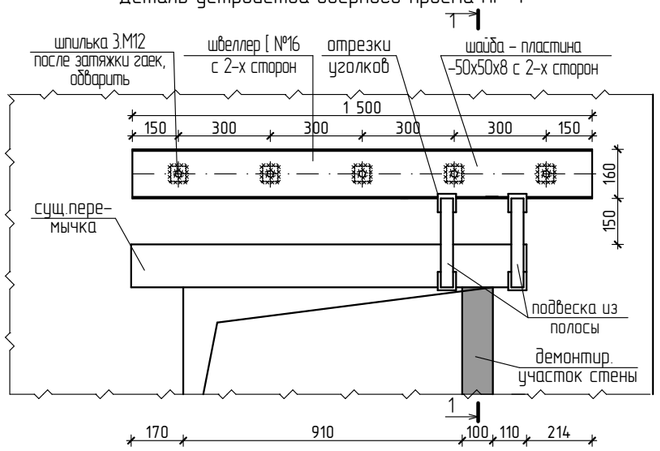

1-1

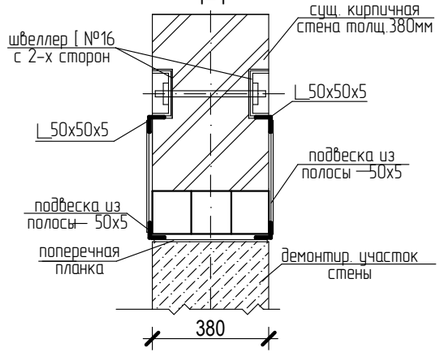

Деталь устройства дверного проема ПР-2 (Пр-10)

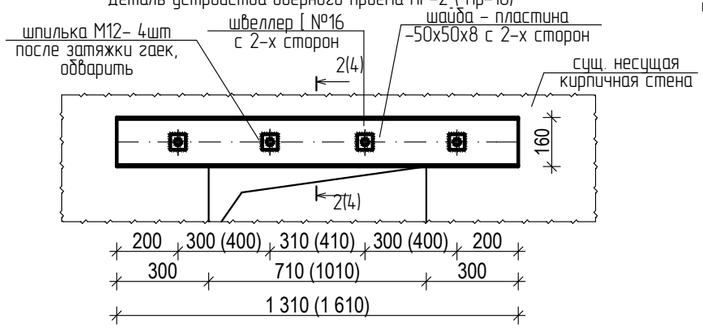

2-2

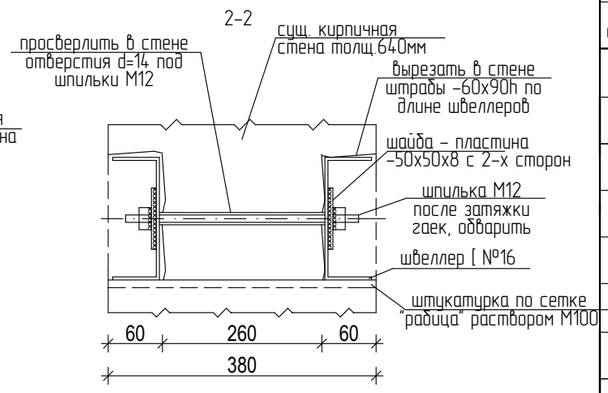

Деталь устройства дверного проема ПР-3

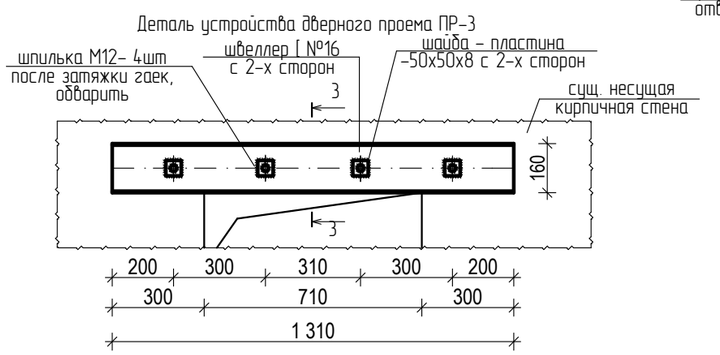

3-3

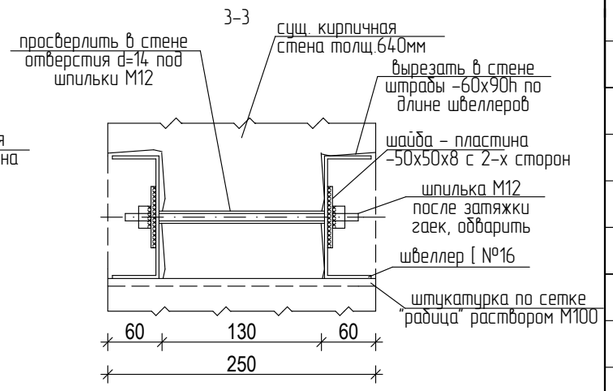

Деталь устройства Пр-9

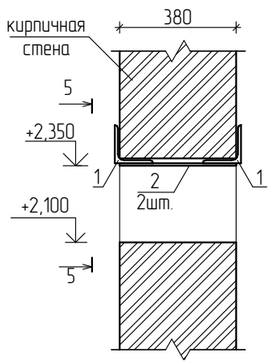

5-5

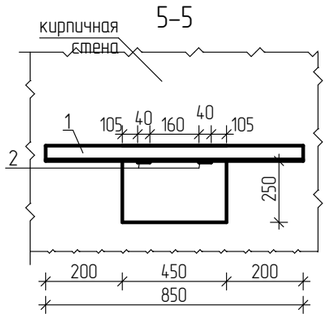

4-4

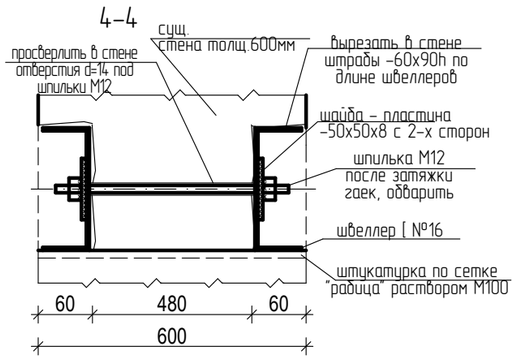

Спецификация элементов перемычек

Поз.	Обозначение	Наименование	Кол-во	Масса, ед. кг	Масса, общ. кг	Примечан.
		Пр-1	5	52,7	263,50	
швеллер	ГОСТ8240-97	швеллер [№16 L=1500мм	2	21,30	42,60	
шпилька	ГОСТ 24379.1-80	шпилька 3. М12' 1,75' 350	5	0,31	1,55	стена t=380мм уточнить по месту
шайба	ГОСТ103-2006	шайба-пластина -50х50х8	10	0,157	1,57	
гайка	ГОСТ 5915-70	гайка 2. М12' 1,75' - 6Н (S18)	10	0,016	0,16	
уголок	ГОСТ 8509-93	L 50х5, L=100мм	8	0,38	3,04	
поперечная планка	ГОСТ103-2006	—50х5, L=360мм	2	0,71	1,42	
подвеска из полосы	ГОСТ103-2006	—50х5, L=300мм	4	0,59	2,36	
		Пр-2	1	39,83	39,83	
швеллер	ГОСТ8240-97	швеллер [№16 L=1310мм	2	18,60	37,20	
шайба	ГОСТ103-2006	шайба-пластина -50х50х8	8	0,157	1,26	
гайка	ГОСТ 5915-70	гайка 2. М12' 1,75' - 6Н (S18)	8	0,016	0,126	
шпилька	ГОСТ 24379.1-80	шпилька 3. М12' 1,75' 350	4	0,31	1,24	стена t=380мм уточнить по месту
		Пр-3	1	39,47	39,47	
швеллер	ГОСТ8240-97	швеллер [№16 L=1310мм	2	18,60	37,20	
шайба	ГОСТ103-2006	шайба-пластина -50х50х8	8	0,157	1,26	
гайка	ГОСТ 5915-70	гайка 2. М12' 1,75' - 6Н (S18)	8	0,016	0,126	
шпилька	ГОСТ 24379.1-80	шпилька 3. М12' 1,75' 250	4	0,22	0,88	стена t=250мм уточнить по месту
		Пр-9	1	7,60	7,60	
1	ГОСТ 8509-93	L 50х5, L=850мм	2	3,20	6,40	
2	ГОСТ103-2006	полоса 40х5 L=380	2	0,60	1,20	стена t=380мм
		Пр-10	1	49,23	49,23	
швеллер	ГОСТ8240-97	швеллер [№16 L=1610мм	2	22,86	45,72	
шайба	ГОСТ103-2006	шайба-пластина -50х50х8	8	0,157	1,26	
гайка	ГОСТ 5915-70	гайка 2. М12' 1,75' - 6Н (S18)	8	0,016	0,126	
шпилька	ГОСТ 24379.1-80	шпилька 3. М12' 1,75' 600	4	0,53	2,12	стена t=600мм

Изм.	Кол.уч.	Лист	№Док.	Подп.	Дата
ГИП		Павловский А.В.			09.17
Исполнил		Боканенко О.О.			09.17
Проверил		Павловский А.В.			09.17
Н. контр.		Прокопенко И.А.			09.17

Заказчик: Государственное коммунальное казенное предприятие "Стадион "Жигер" отдела физической культуры и спорта акимата города Аркалыка".

Капитальный ремонт здания спортзала Государственное коммунальное казенное предприятие "Стадион""Жигер" отдела физической культуры и спорта акимата города Аркалык ул. Горбачева 81

Здание спортзала

Стадия	Лист	Листов
РП	29	

Деталь устройства дверного проема Пр-1, Пр-2 (Пр-10), Пр-3, Пр-9. Сечение 1-1, 2-2, 3-3,4-4, 5-5. Спецификация элементов перемычек

ТОО "Стройцентр плюс" 2017г

План подпольных каналов 1 - го этажа

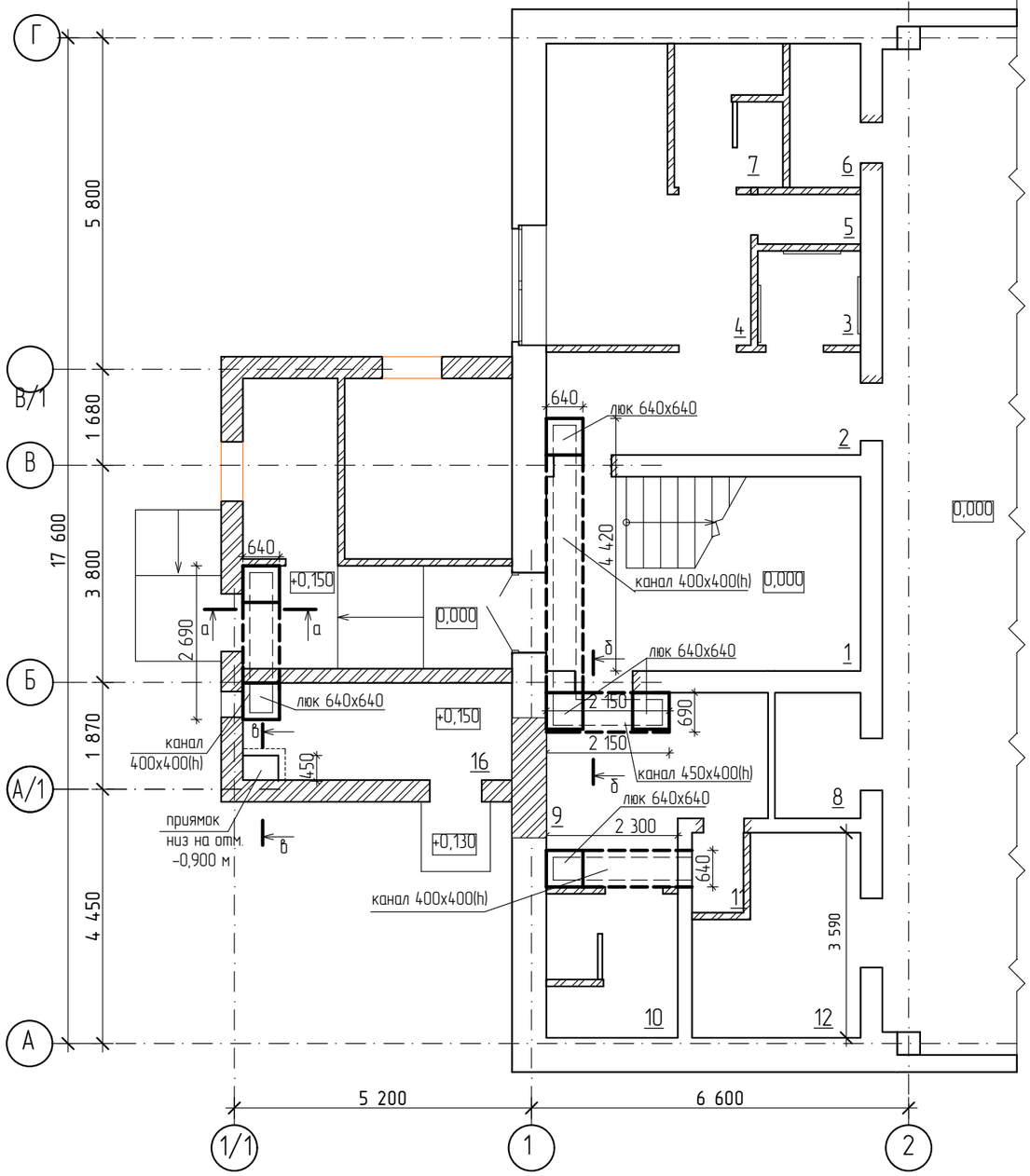

а–а

Канал 400x400(h).

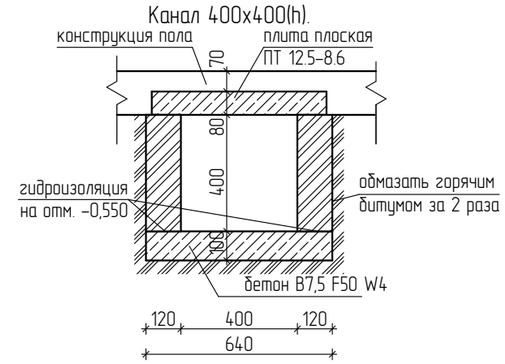

б–б

Канал 450x400(h).

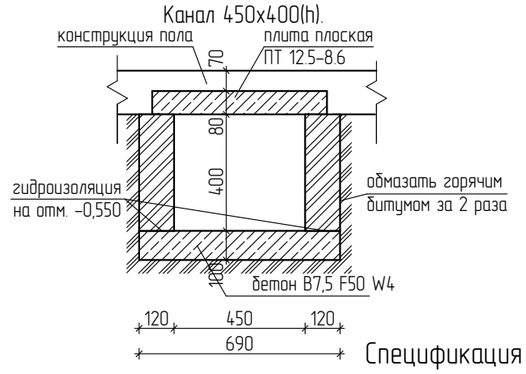

в–в

приямок 620x450x1050(h).

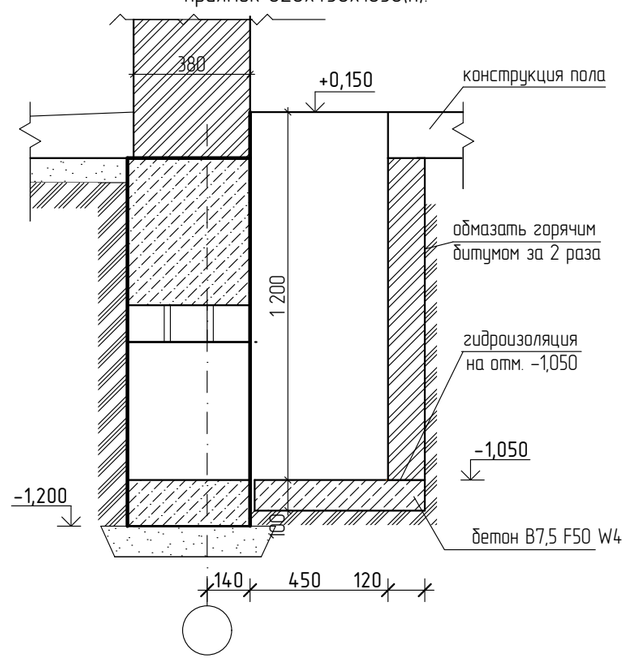

Деталь прохождения канала через сущ. стену (2шт.).

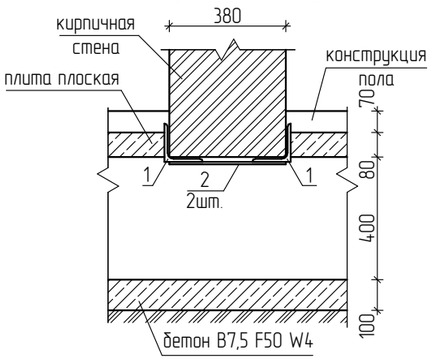

Деталь прохождения канала через сущ. стену (2шт.).

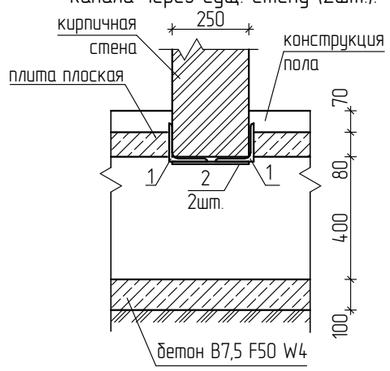

Спецификация элементов подпольных каналов.

Марка поз.	Обозначение	Наименование	Кол.	Масса ед., кг	Масса общ., кг	Примечание
		Подпольные каналы				
	серия 1.243.1-4	плита плоская ПТ 12.5-8.6	10	96	960	
	ГОСТ 530-2012	кирпич КР-р-по 250x120x65/1НФ/100/2,0/35	1,27			$м^3$
		бетон В7,5 F50 W4	0,78			$м^3$
		люк 640x640 мм	6			
		Деталь прохождения канала под стеной 250мм				
1	ГОСТ 8509-93	уголок 50x5 L=850	4	3,2	12,8	
2	ГОСТ 103-2006	полоса 40x5 L=250	4	0,39	1,60	
		Деталь прохождения канала под стеной 380мм				
1	ГОСТ 8509-93	уголок 50x5 L=850	4	3,2	12,8	
2	ГОСТ 103-2006	полоса 40x5 L=380	4	0,60	2,40	
		Подпольные каналы				
	ГОСТ 530-2012	кирпич КР-р-по 250x120x65/1НФ/100/2,0/35	0,18			$м^3$
		бетон В7,5 F50 W4	0,043			$м^3$

Изм.	Кол.уч.	Лист	№Док.	Подп.	Дата
ГИП		Павловский А.В.			09.17
Исполнил		Боканенко О.О.			09.17
Проверил		Павловский А.В.			09.17
Н. контр.		Прокопенко И.А.			09.17

Заказчик: Государственное коммунальное казенное предприятие "Стадион "Жигер" отдела физической культуры и спорта акимата города Аркалыка".

Капитальный ремонт здания спортзала Государственное коммунальное казенное предприятие "Стадион""Жигер" отдела физической культуры и спорта акимата города Аркалык ул. Горбачева 81

Здание спортзала

Стадия	Лист	Листов
РП	30	

План подпольных каналов 1-го этажа. Сечения а-а ,б-б, в-в.Детали устройства подпольных каналов. Спецификация подпольных каналов

ТОО "Стройцентр плюс" 2017г

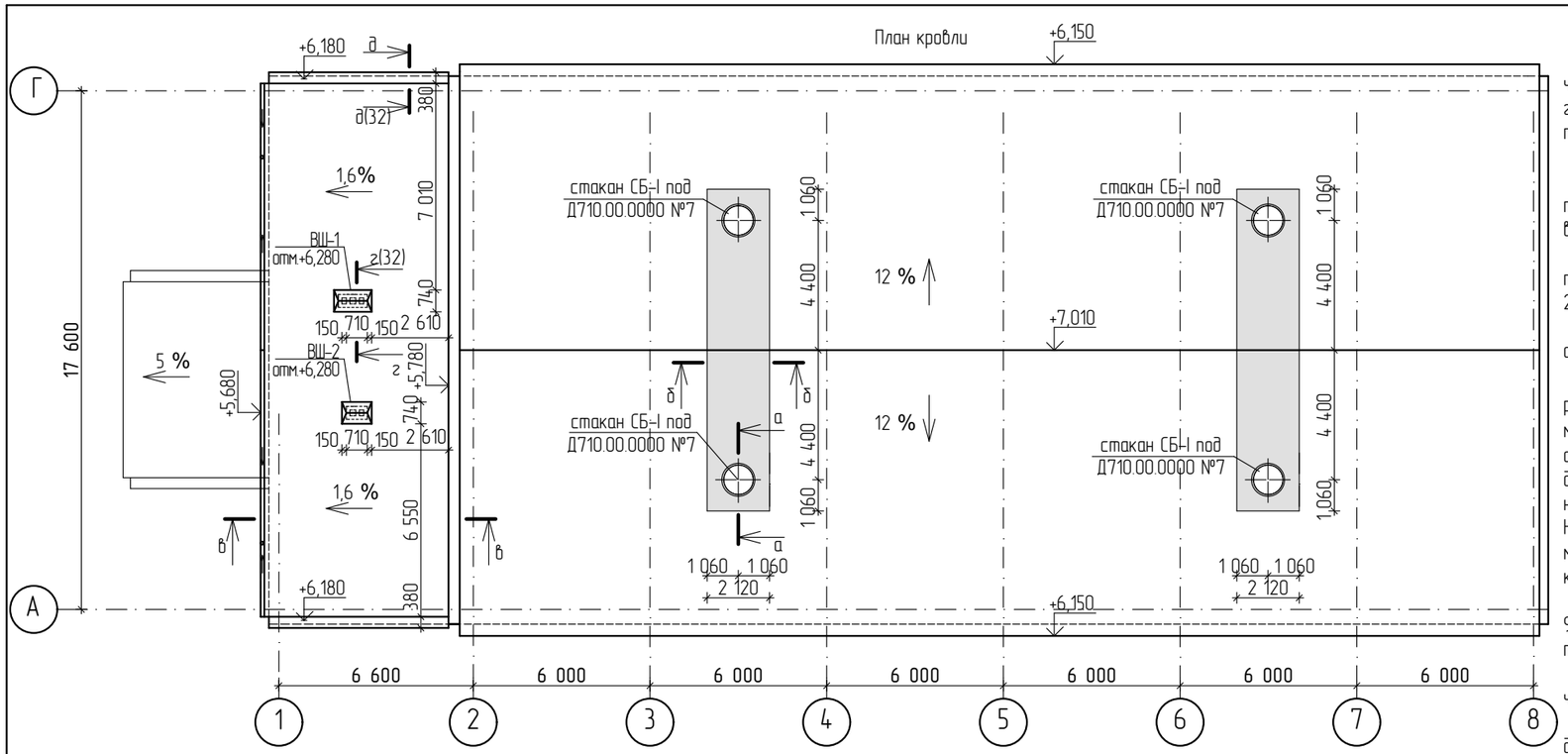

- основной водоизол.ковер из 1 слоя рубероида РКК-400 из 2-х слоев рубероида РКП-350 по ГОСТ10923-93 на битумной мастике МБК-Г-80 по ГОСТ 26889
- цементно-песчаная стяжка М100 - 50 мм
- сущ.утеплитель из керамзит.гравия
- сущ. пароизоляция
- сущ. ж/б ребристая плита покрытия

б-б

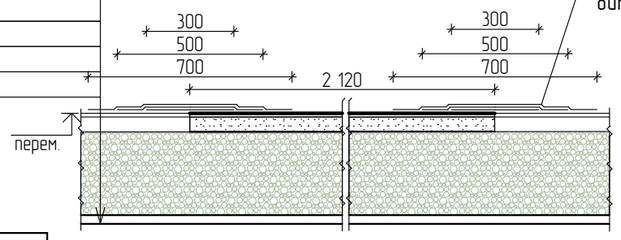

дополн. гидроиз. ковер над основным слоем из 3-х слоев рубероида на битумной мастике

- основной водоизол.ковер из 1 слоя рубероида РКК-350 и 2-х слоев рубероида РКП-350 по ГОСТ10923-93 на битумной мастике МБК-Г-80 по ГОСТ 26889
- цементно-песчаная стяжка М100,армированная сеткой Ø 3 Вр-1 с ячейкой 100х100 мм - 50 мм
- сущ. утеплитель керамзит.гравий
- сущ. пароизоляция
- сущ. ж/б пустотная плита покрытия

а-а

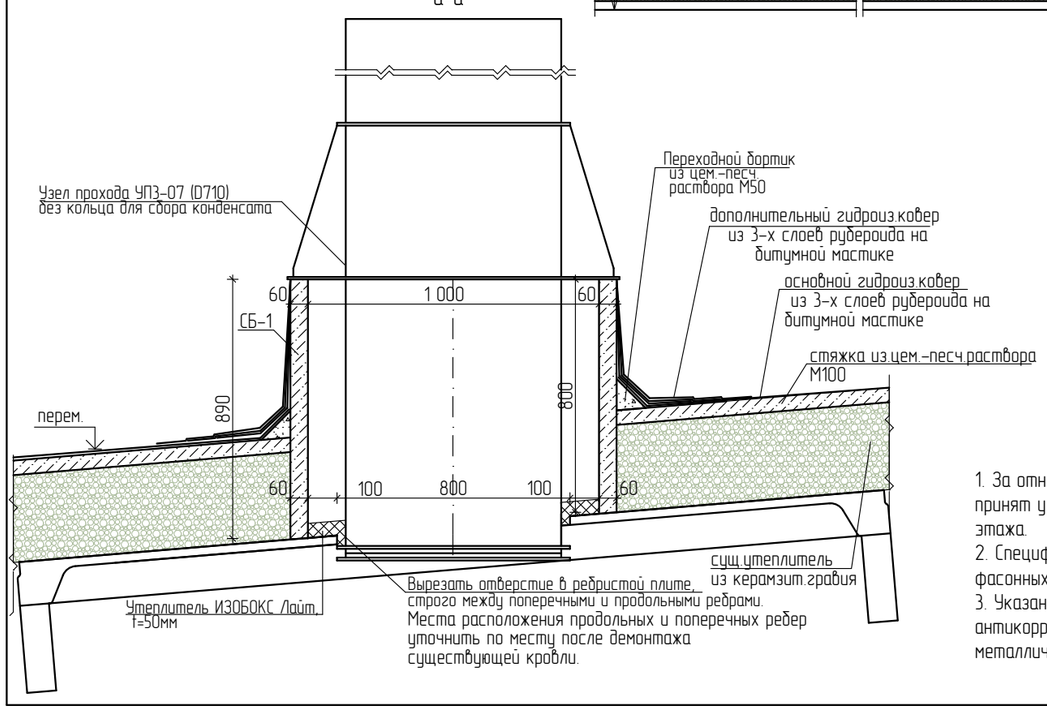

1. За относительную отметку 0,000 принят уровень чистого пола первого этажа.
2. Спецификацию и ведомость фасонных изделий см. АС-32.
3. Указания по сварке и антикоррозионной защите металлических изделий см. АС-3.

Общие указания по устройству кровли

Ремонт кровли в осях 1-2,Г-А: предусматривается замена основного рулонного ковра, частичная замена цементно-песчаной стяжки, устройство вентшахт, устройство дополнительных гидроизоляционных слоев и защитных фартуков, устройство организованного водостока, устройство парапета.

Производство работ выполнять в следующем порядке:

1. Демонтировать существующий рулонный ковер 113,2 м^2, прикарнизную часть цементно-песчаной стяжки-0,9 м^3, сущ. мет.парапетные фартуки - 5,0 м^2. демонтировать часть кирп.карнизного выступа по осям Г,А - 0,06 м^3.

2. Выполнить кладку стенок вентшахты и карнизов по осям А,Г согласно рабочим чертежам проекта. Элементы кирпичной кладки выполнить из керамического кирпича КР-р-по 250х120х65/1НФ/125/2,0/35/ ГОСТ 530-2012.

3. Устройство цементно-песчаной стяжки марки М100 по прикарнизной части и частично по существующему утеплителю из керамзитового гравия .

4. Устройство основного гидроизоляционного ковра из 1 слоя рубероида РКК-350 и 2-х слоев рубероида РКП-350 по ГОСТ 0923-93 на битумной мастике МБК-Г-80 по ГОСТ 26889. Укладку рулонного материала начинают с нижележащих участков. В процессе производства кровельных работ должен быть обеспечен нахлест смежных полотнищ не менее 80 мм (боковой нахлест). Торцевой нахлест рулонов должен составлять 150 мм. Укладку битумных материалов можно производить при температуре наружного воздуха выше +5^{0}С. Рулон необходимо раскатывать на разогретый нижний слой материала. Нагрев производят плавными движениями горелки так, чтобы обеспечивался равномерный нагрев материала и поверхности основания. Прикатку производят не только непосредственно при наклейке ковра, но и повторно на следующие сутки.

5. Устройство дополнительных гидроизоляционных слоев из рубероида РКП-350 по ГОСТ 0923-93 на битумной мастике МБК-Г-80 по ГОСТ 26889 в местах примыкания кровли вертикальным поверхностям.

6. Устройство защитных фартуков из оцинкованной кровельной стали согласно рабочим чертежам. Щели между фартуками и конструкциями заделать кровельным герметиком .

7. При устройстве организованного водостока пристенный водосточный желоб крепить к держателям желоба прикрепленным к карнизу после устройства цементно-песчаной стяжки.

Устройство шахт для дефлекторов в осях А-Г, 2-8: предусматривается монтаж стаканов СБ-1 с частичной заменой основного рулонного ковра в местах монтажа (см.план кровли), замена цементно-песчаной стяжки, устройство дополнительных гидроизоляционных слоев и защитных фартуков.

Производство работ выполнять в следующем порядке:

1. Демонтировать существующий рулонный ковер 43,2 м^2, цементно-песчаную стяжку-2,16 м^3

Выполнить отверстия в ребристой плите покрытия и смонтировать стаканы СБ-1 согласно рабочим чертежам проекта. Устройство цементно-песчаной стяжки марки М100 по существующему утеплителю из керамзитового гравия .Устройство нового основного гидроизоляционного ковра из 1 слоя рубероида РКК-350 и 2-х слоев рубероида РКП-350 по ГОСТ 0923-93 на битумной мастике МБК-Г-80 по ГОСТ 26889. Устройство дополнительных гидроизоляционных слоев из рубероида РКП-350 по ГОСТ 0923-93 на битумной мастике МБК-Г-80 по ГОСТ 26889.

в-в

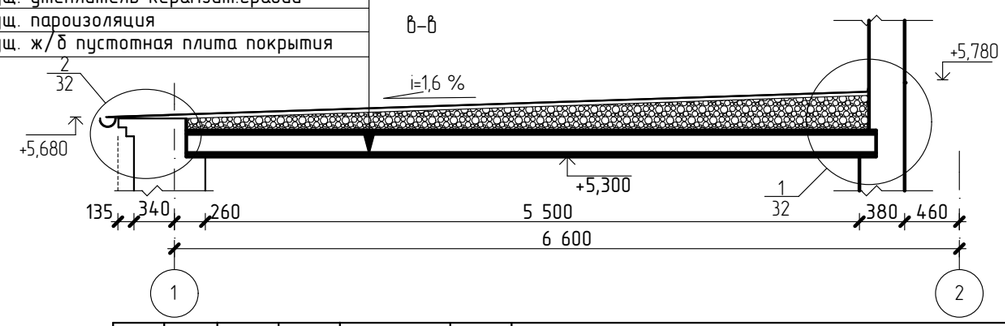

Изм.	Кол.уч.	Лист	№Док.	Подп.	Дата
ГИП		Павловский А.В.			09.17
Исполнил		Боканенко О.О.			09.17
Проверил		Павловский А.В.			09.17
Н. контр.		Прокопенко И.А.			09.17

Заказчик: Государственное коммунальное казенное предприятие "Стадион "Жигер" отдела физической культуры и спорта акимата города Аркалыка".

Капитальный ремонт здания спортзала Государственное коммунальное казенное предприятие "Стадион""Жигер" отдела физической культуры и спорта акимата города Аркалык ул. Горбачева 81

Здание спортзала	Стадия	Лист	Листов
	РП	31	

План кровли. Сечения а-а, б-б, в-в

ТОО "Стройцентр плюс" 2017г

д-д(31)

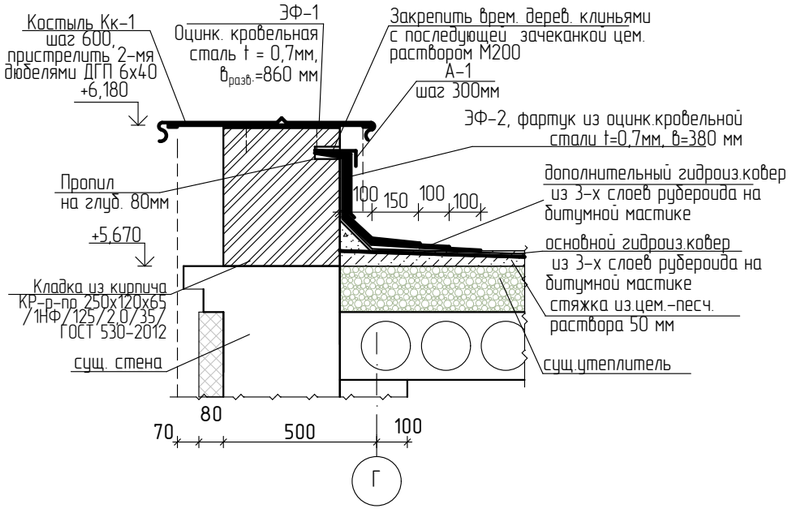

Поз.	Эскиз
ЭФ-1	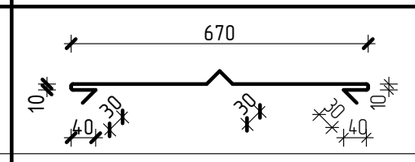
ЭФ-2	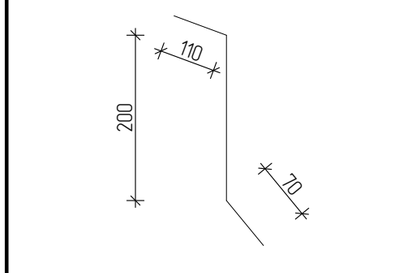
А-1	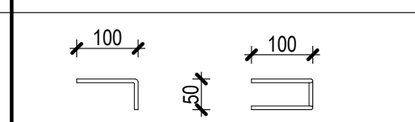
ЭФ-3	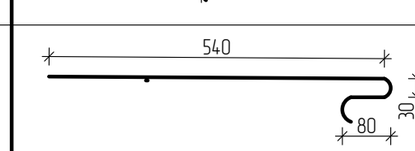
ЭФ-4	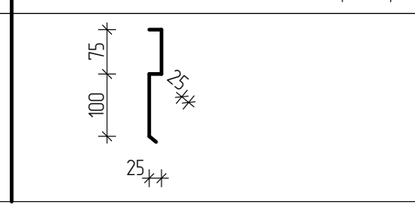

2/31

- основной водоизол.ковер из 1 слоя рубероида РКК-350 и 2-х слоев рубероида РКП-350 по ГОСТ10923-93 на битумной мастике МБК-Г-80 по ГОСТ 26889
- цементно-песчаная стяжка М100,армированная сеткой Ø 3 Вр-1 с ячейкой 100х100 мм - 50 мм
- сущ. утеплитель керамзит. гравий
- сущ. пароизоляция
- сущ. ж/б пустотная плита покрытия

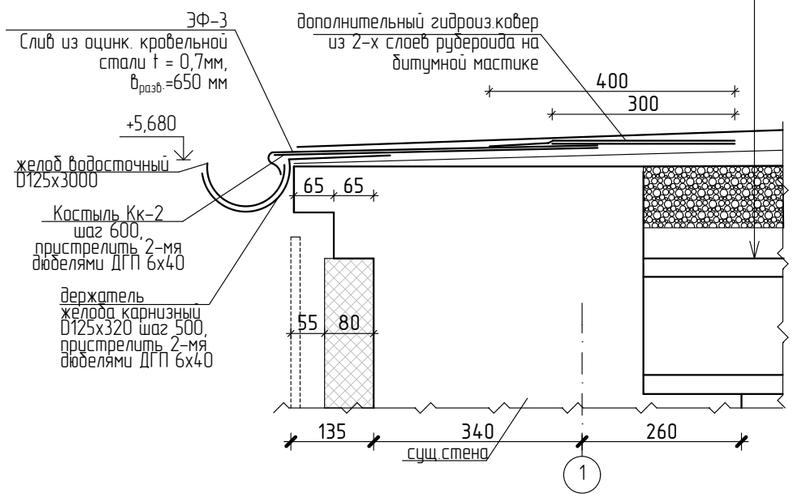

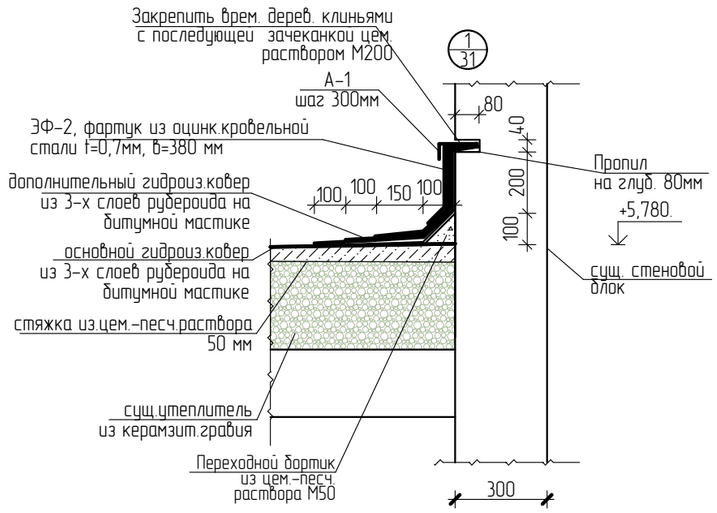

Кровельный костыль Кк-1

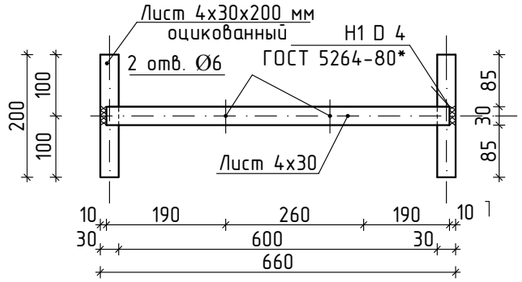

Кровельный костыль Кк-2

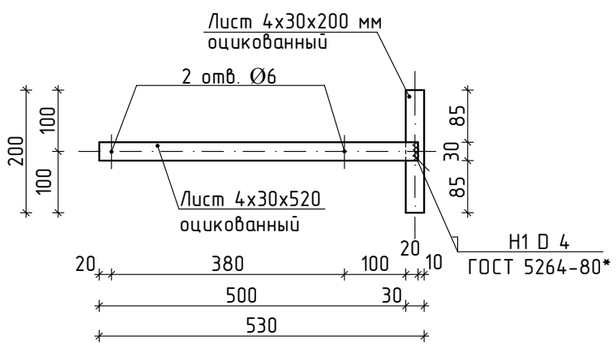

г-г(31)

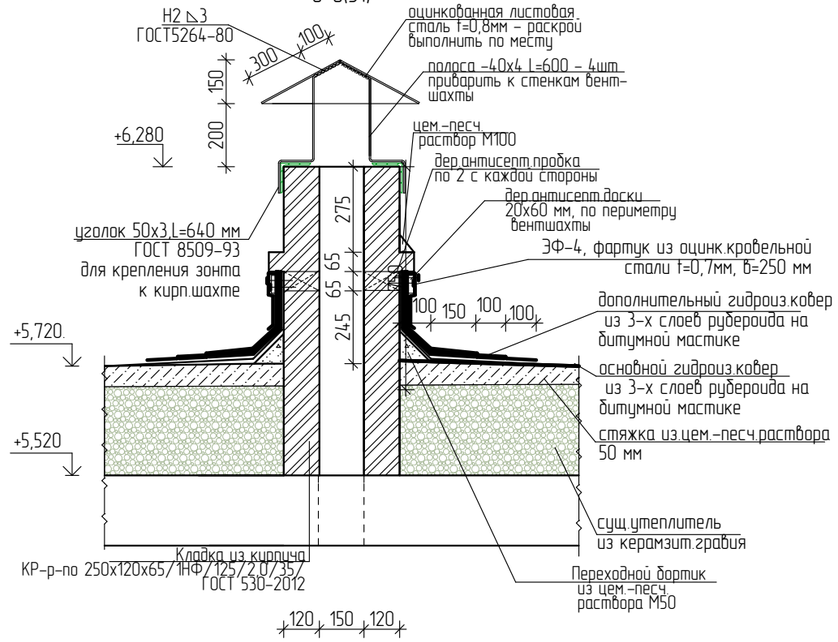

Изм.	Кол.уч.	Лист	№Док.	Подп.	Дата
ГИП		Павловский А.В.			09.17
Исполнил		Боканенко О.О.			09.17
Проверил		Павловский А.В.			09.17
Н. контр.		Прокопенко И.А.			09.17

Заказчик: Государственное коммунальное казенное предприятие "Стадион "Жигер" отдела физической культуры и спорта акимата города Аркалыка".

Капитальный ремонт здания спортзала Государственное коммунальное казенное предприятие "Стадион""Жигер" отдела физической культуры и спорта акимата города Аркалык ул. Горбачева 81

Здание спортзала

Стадия	Лист	Листов
РП	32	

Сечение д-д, г-г. Узел 1, 2.
Кровельный костыль Кк-1, Кк-2. Эскиз

ТОО "Стройцентр плюс"
2017г

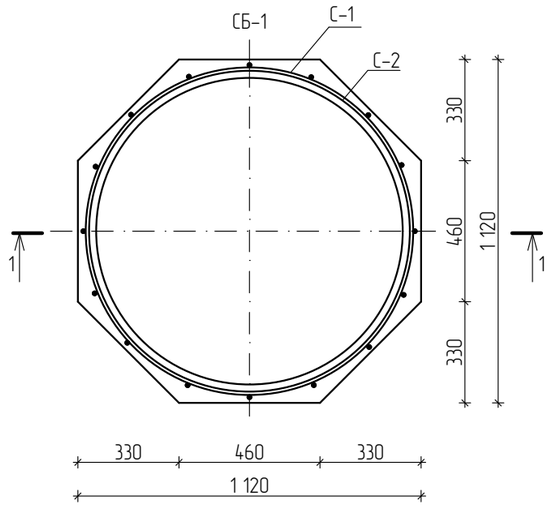

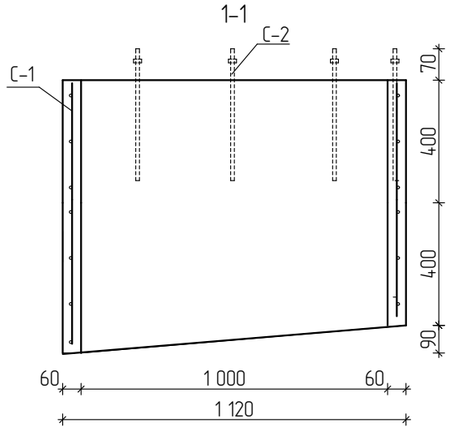

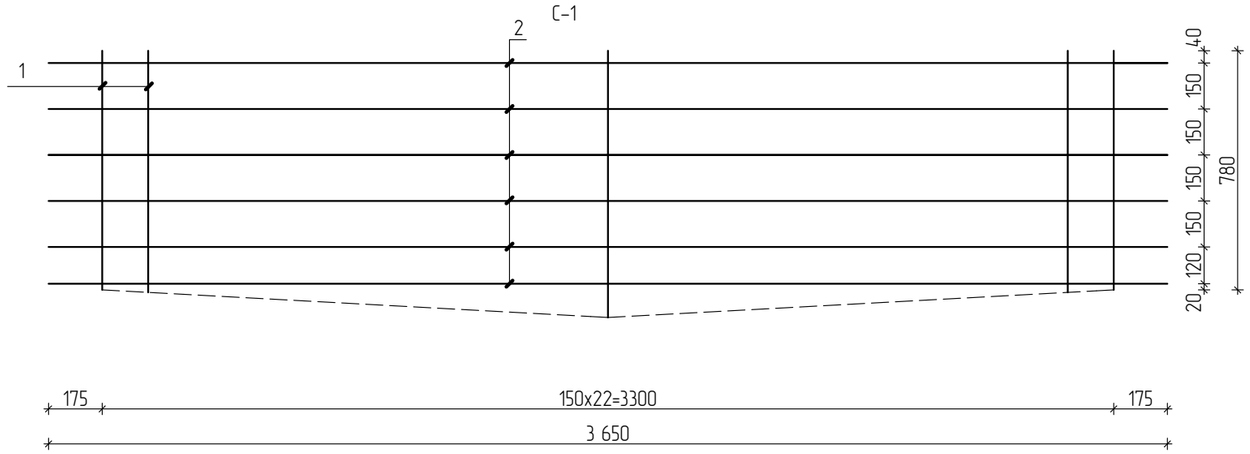

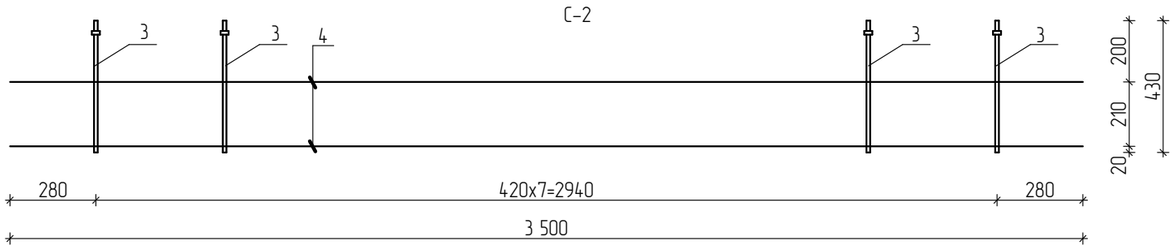

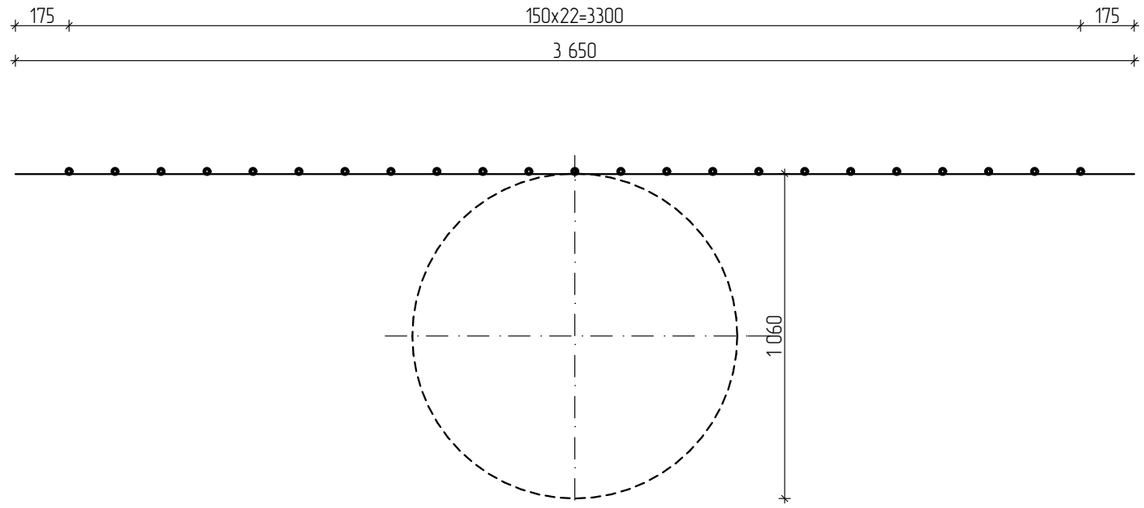

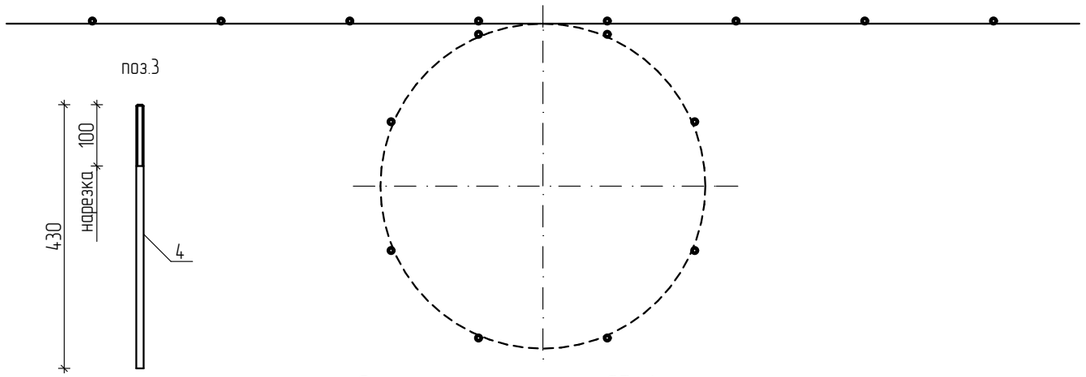

Спецификация стакана СБ-1

Марка Поз.	Обозначение	Наименование	Кол.	Масса ед.кг	Масса общ. кг.	Примечание
		стакан СБ-1	1	8,8		
С-1		сетка С-1	1	4,0	4,0	
1	ГОСТ 5781-82*	ø 5 Bpl L=380-870 мм	23	0,10	2,3	
2	ГОСТ 5781-82*	ø 5 Bpl L=3650 мм	3	0,56	1,68	
С-2		сетка С-2	1	4,80	4,80	
3	ГОСТ 5781-82*	ø 12 Al L=430 мм	8	0,38	3,04	
4	ГОСТ 5781-82*	ø 6 Al L=3500 мм	2	0,78	1,56	
5	ГОСТ 5915-70	Гайка М12	8	-	0,2	
		Бетон В15 $м^3$	0,21	-	-	

Изм.	Кол.уч.	Лист	№Док.	Подп.	Дата
ГИП		Павловский А.В.			09.17
Исполнил		Боканенко О.О.			09.17
Проверил		Павловский А.В.			09.17
Н. контр.		Прокопенко И.А.			09.17

Заказчик: Государственное коммунальное казенное предприятие "Стадион "Жигер" отдела физической культуры и спорта акимата города Аркалыка".

Капитальный ремонт здания спортзала Государственное коммунальное казенное предприятие "Стадион""Жигер" отдела физической культуры и спорта акимата города Аркалык ул. Горбачева 81

Здание спортзала

Стадия	Лист	Листов
РП	33	

СБ-1. Сечение 1-1. С-1.С-2.Поз-3. Спецификация стакана СБ-1.

ТОО "Стройцентр плюс" 2017г

Спецификация кровли 1-2, Г-А

Марка поз.	Обозначение	Наименование	Кол-во	Масса ед., кг.	Масса общ., кг.	Примечание
	ГОСТ 10923-2006	Рубероид РКК-350 $м^2$	113,22	-	-	1 слой, площадь покрытия
	ГОСТ 10923-2006	Рубероид РКП-350 $м^2$	226,44	-	-	2 слоя, площадь покрытия
	ГОСТ 10923-2006	Рубероид РКП-350 $м^2$	76,3	-	-	доп .гидроиз.ковер
		Кровельный костыль Кк-1	22	0,98	21,56	
	ГОСТ 19903-74*	- 4х30, L=200 мм. оцинкованный	2	0,19	0,38	
	ГОСТ 19903-74*	- 4х30, L=640 мм. оцинкованный	1	0,60	0,60	
		Кровельный костыль Кк-2	37	0,69	25,53	
	ГОСТ 19903-74*	- 4х30, L=200 мм. оцинкованный	1	0,19	0,19	
	ГОСТ 19903-74*	- 4х30, L=520 мм. оцинкованный	1	0,50	0,50	
ЭФ-1	ГОСТ 14918-80*	Кровельная оцинкованная сталь t=0,7 мм., b=860 мм. $м^2$	10,50	-	-	окрашенная, фартук карнизн.
ЭФ-2	ГОСТ 14918-80*	Кровельная оцинкованная сталь t=0,7 мм., b=380 мм. $м^2$	11,51	-	-	фартук
ЭФ-3	ГОСТ 14918-80*	Кровельная оцинкованная сталь t=0,7 мм., b=650 мм. $м^2$	11,80	-	-	свес
ЭФ-4	ГОСТ 14918-80*	Кровельная оцинкованная сталь t=0,7 мм., b=250 мм. $м^2$	1,15	-	-	фартук
А-1	ГОСТ 5781-82	⌀ 6 AI L=350 мм шт.	104	0,077	8,01	
	ГОСТ 8486-86*	Пробка 120х120х65 шт.	8	-	0,007	антисептир.
	ГОСТ 8486-86*	Рейка 20х60, L=4600 мм шт.	-	-	0,006	антисептир.
		цем.-песч. раствор М50 $м^3$	0,18	-	-	переходной бортик
		цем.-песч. раствор М100 $м^3$	1,37	-	-	стяжка (прикарнизная часть и 10% площади кровли)
	ГОСТ530-2012	кирпич КР-р-по 250х120х65 1НФ/125/2.0/35/ $м^3$	2,98			парапет, вентшахты
	ГОСТ 8509-93	уголок 50х3, L=4600 мм	-	-	17,34	
		Зонт вентшахты ВШ-1	2			
	ГОСТ 103-2006	-40х4, L=600мм (оцинков.)	4	0,75	3,0	
	ГОСТ 14918-80*	Кровельн.окрашен. сталь, t= 0,8мм $м^2$	0,74	-	-	
	"Металл Профиль"	Держатель желоба D125х320, шт.	37	-	-	
	"Металл Профиль"	Желоб водосточный D125х3000, шт.	7	-	-	
	"Металл Профиль"	Выпускная воронка D125х100, шт.	2	-	-	
	"Металл Профиль"	Колено Ø100 мм, шт.	2	-	-	
	"Металл Профиль"	Сливы Ø100 мм, шт.	2	-	-	
	"Металл Профиль"	Водосточные трубы Ø100 мм, п.м.	10,8	-	-	
	"Металл Профиль"	Держатель труб, шт.	12	-	-	
	"Металл Профиль"	Заглушка желоба D125 шт.	2	-	-	

Спецификация кровли в осях 2-8, А-Г

Марка поз.	Обозначение	Наименование	Кол-во	Масса ед., кг.	Масса общ., кг.	Примечание
	ГОСТ 10923-2006	Рубероид РКК-350 $м^2$	46,40	-	-	1 слой, площадь покрытия
	ГОСТ 10923-2006	Рубероид РКП-350 $м^2$	92,8	-	-	2 слоя, площадь покрытия
	ГОСТ 10923-2006	Рубероид РКП-350 $м^2$	78,24	-	-	доп .гидроиз.ковер
		цем.-песч. раствор М50 $м^3$	0,07	-	-	переходной бортик
		цем.-песч. раствор М100 $м^3$	2,12	-	-	стяжка
СБ-1		Стакан СБ-1	4	-	-	
	5.904-45	УПЗ-07 (D710)	4	99,0	396,0	
		Утеплитель ИЗОБОКС Лайт, t=50мм $м^3$	0,08	-	-	

Изм.	Кол.уч.	Лист	№Док.	Подп.	Дата
ГИП		Павловский А.В.			09.17
Исполнил		Боканенко О.О.			09.17
Проверил		Павловский А.В.			09.17
Н. контр.		Прокопенко И.А.			09.17

Заказчик: Государственное коммунальное казенное предприятие "Стадион "Жигер" отдела физической культуры и спорта акимата города Аркалыка".

Капитальный ремонт здания спортзала Государственное коммунальное казенное предприятие "Стадион""Жигер" отдела физической культуры и спорта акимата города Аркалык ул. Горбачева 81

Здание спортзала

Стадия	Лист	Листов
РП	34	

Спецификация кровли в осях 1-2, Г-А.
Спецификация кровли в осях 2-8, Г-А

ТОО "Стройцентр плюс" 2017г

Раскладка направляющих профилей и кронштейнов фасада 1/1-8

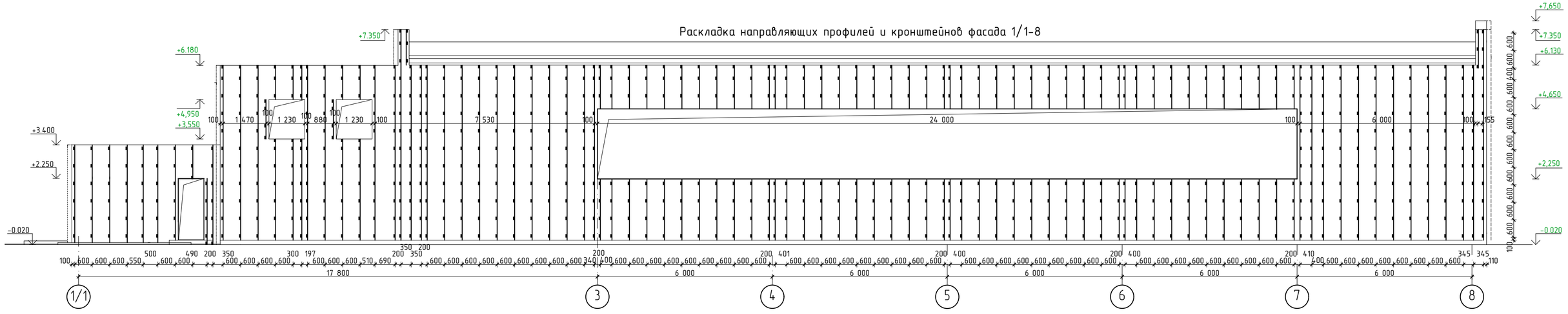

Раскладка направляющих профилей и кронштейнов фасада 8-1/1

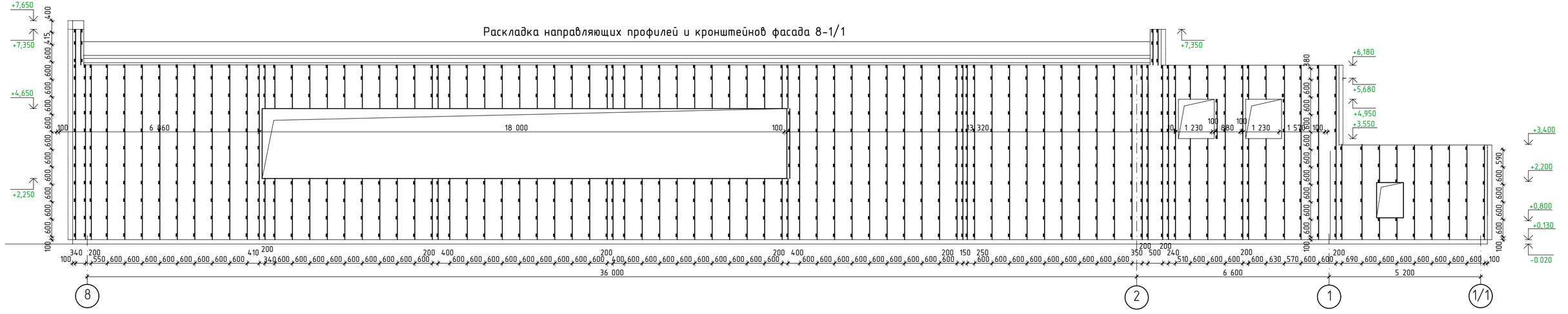

1. За относительную отметку 0.000 принят уровень пола первого этажа.
2. Узлы по облицовке фасадов см. АС 39-41.
3. Спецификацию по облицовке фасадов см. АС-41.

Изм.	Кол.уч.	Лист	№Док.	Подп.	Дата	Заказчик: Государственное коммунальное казенное предприятие "Стадион "Жигер" отдела физической культуры и спорта акимата города Аркалыка".
						Капитальный ремонт здания спортзала Государственное коммунальное казенное предприятие "Стадион""Жигер" отдела физической культуры и спорта акимата города Аркалык ул. Горбачева 81
						Здание спортзала — Стадия: РП; Лист: 35; Листов:
ГИП		Павловский А.В.			09.17	
Исполнил		Боканенко О.О.			09.17	Раскладка направляющих профилей и кронштейнов фасада 1/1-8, 8-1/1
Проверил		Павловский А.В.			09.17	ТОО "Стройцентр плюс" 2017г
Н. контр.		Прокопенко И.А.			09.17	

Раскладка направляющих профилей и кронштейнов фасада Г-А

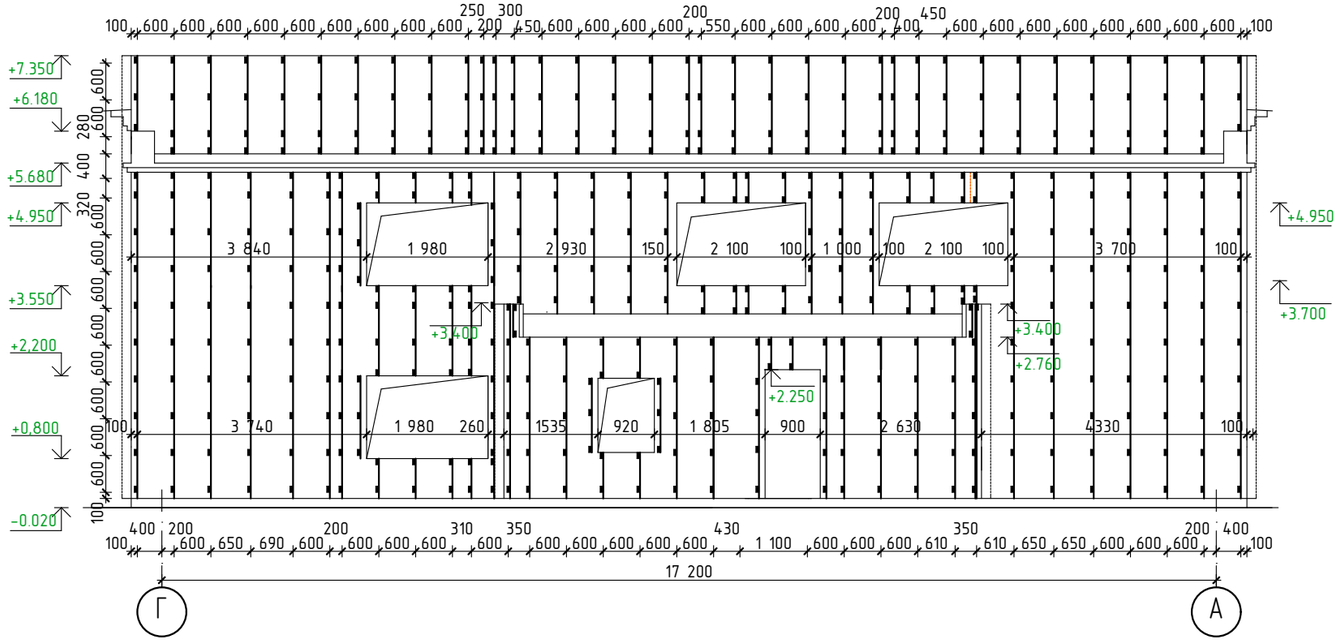

Раскладка направляющих профилей и кронштейнов фасада А-Г

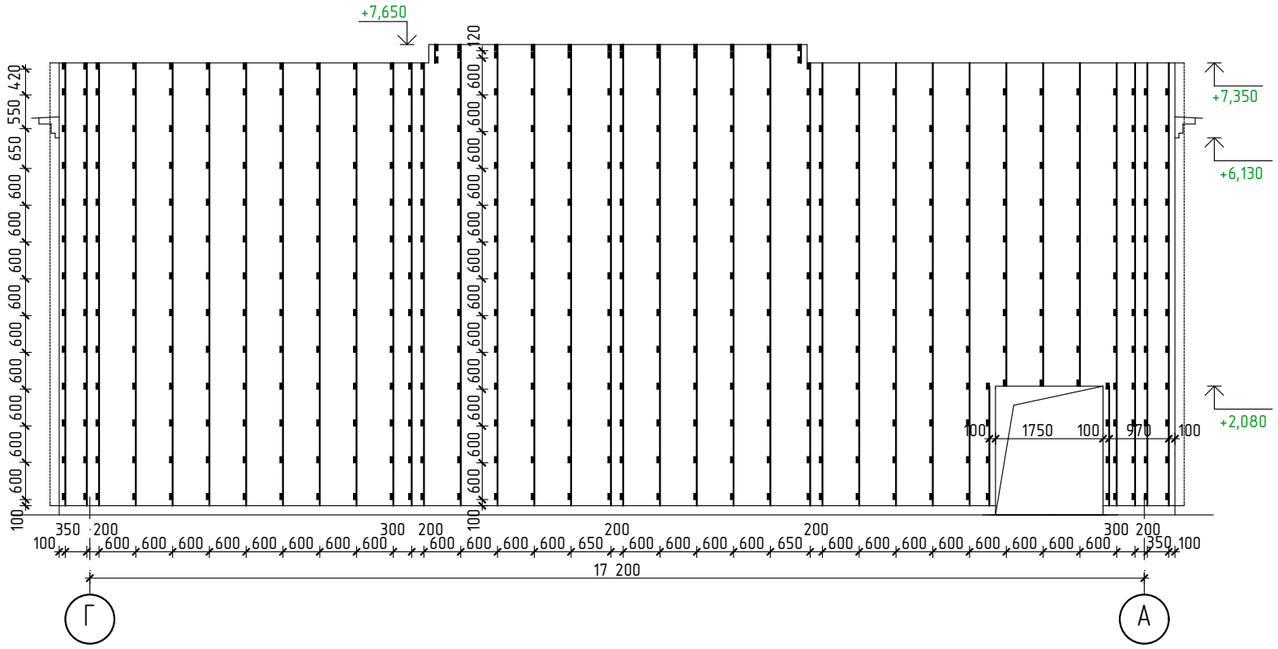

1. За относительную отметку 0.000 принят уровень пола первого этажа.
2. Узлы по облицовке фасадов см. АС 39-41.
3. Спецификацию по облицовке фасадов см. АС-41.

Изм.	Кол.уч.	Лист	№Док.	Подп.	Дата	Заказчик: Государственное коммунальное казенное предприятие "Стадион "Жигер" отдела физической культуры и спорта акимата города Аркалыка".
						Капитальный ремонт здания спортзала Государственное коммунальное казенное предприятие "Стадион""Жигер" отдела физической культуры и спорта акимата города Аркалык ул. Горбачева 81
ГИП		Павловский А.В.			09.17	Здание спортзала — Стадия: РП; Лист: 36; Листов:
Исполнил		Боканенко О.О.			09.17	Раскладка направляющих профилей и кронштейнов фасада Г-А, А-Г.
Проверил		Павловский А.В.			09.17	ТОО "Стройцентр плюс" 2017г
Н. контр.		Прокопенко И.А.			09.17	

Раскладка облицовки фасада 1/1-8

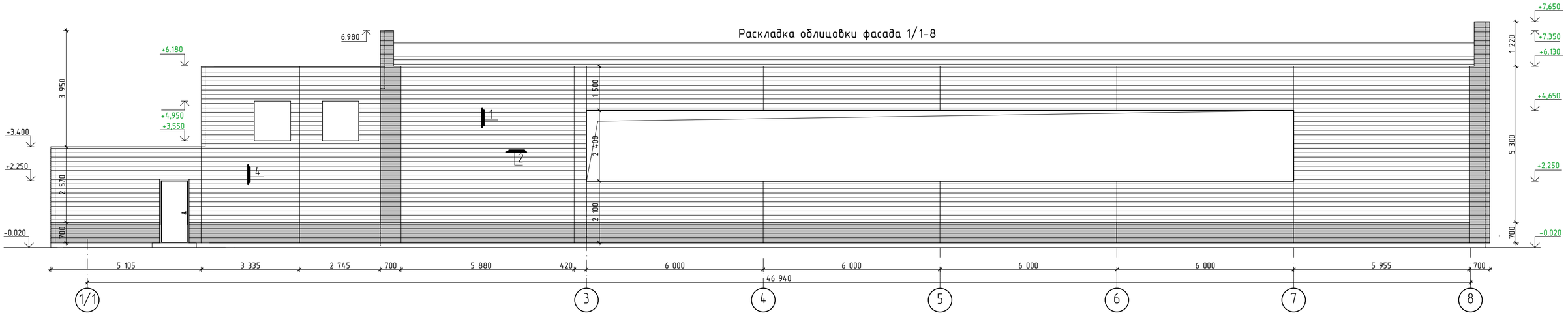

Раскладка облицовки фасада 8-1/1

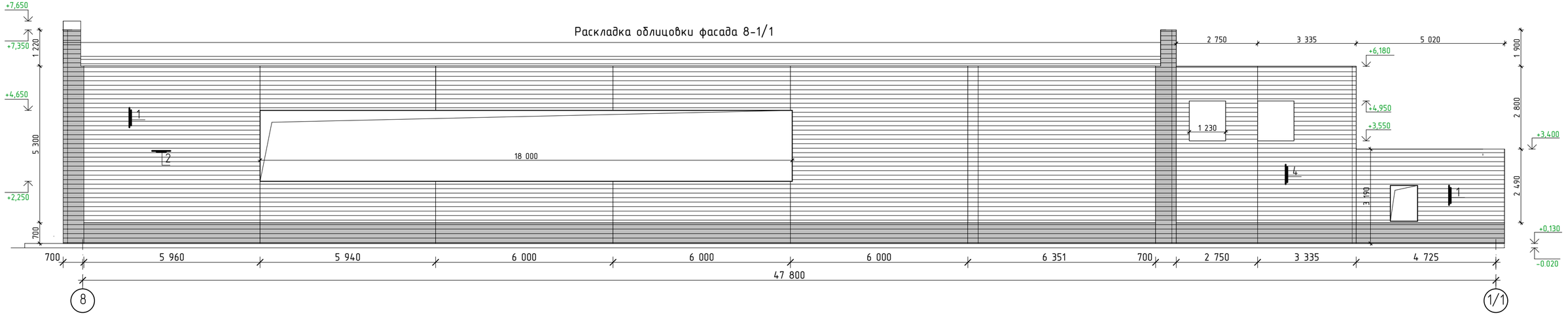

1. За относительную отметку 0.000 принят уровень пола первого этажа.
2. Узлы по облицовке фасадов см. АС 39-41.
3. Спецификацию по облицовке фасадов см. АС-41.

Изм.	Кол.уч.	Лист	№Док.	Подп.	Дата
ГИП	Павловский А.В.				09.17
Исполнил	Боканенко О.О.				09.17
Проверил	Павловский А.В.				09.17
Н. контр.	Прокопенко И.А.				09.17

Заказчик: Государственное коммунальное казенное предприятие "Стадион "Жигер" отдела физической культуры и спорта акимата города Аркалыка".

Капитальный ремонт здания спортзала Государственное коммунальное казенное предприятие "Стадион""Жигер" отдела физической культуры и спорта акимата города Аркалык ул. Горбачева 81

Здание спортзала

Стадия	Лист	Листов
РП	37	

Раскладка облицовки фасада 1/1-8, 8-1/1

ТОО "Стройцентр плюс" 2017г

Раскладка облицовки фасада А-Г

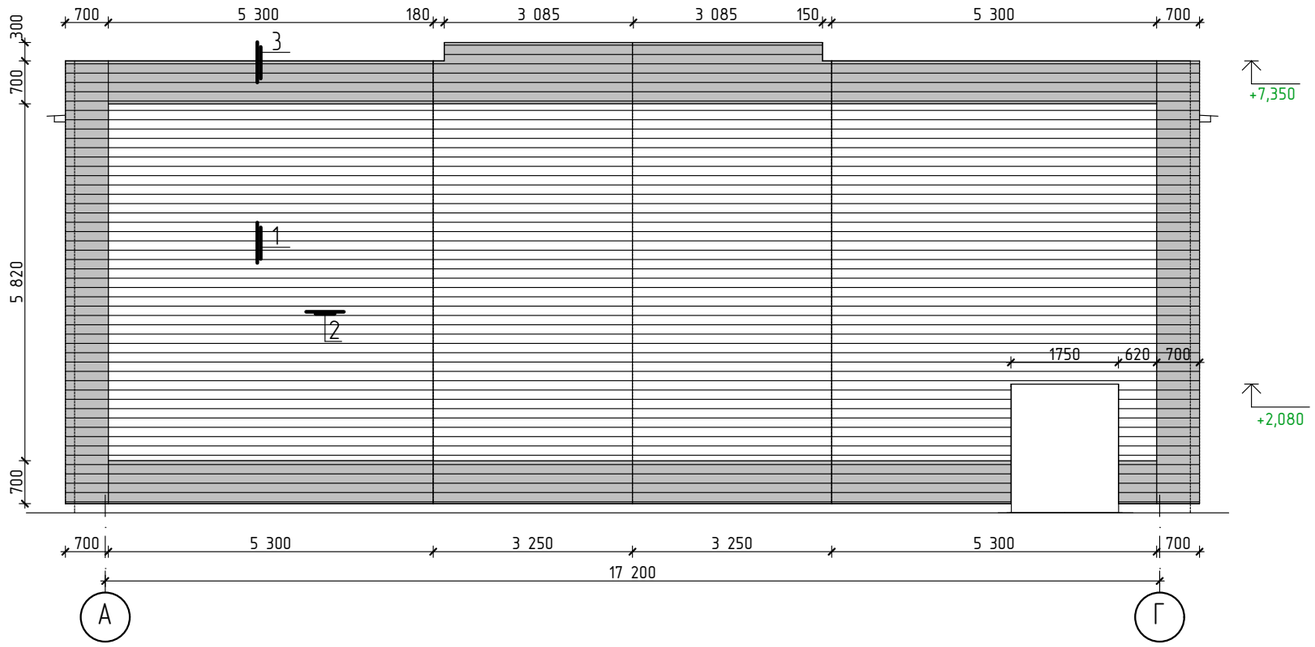

Раскладка облицовки фасада Г-А

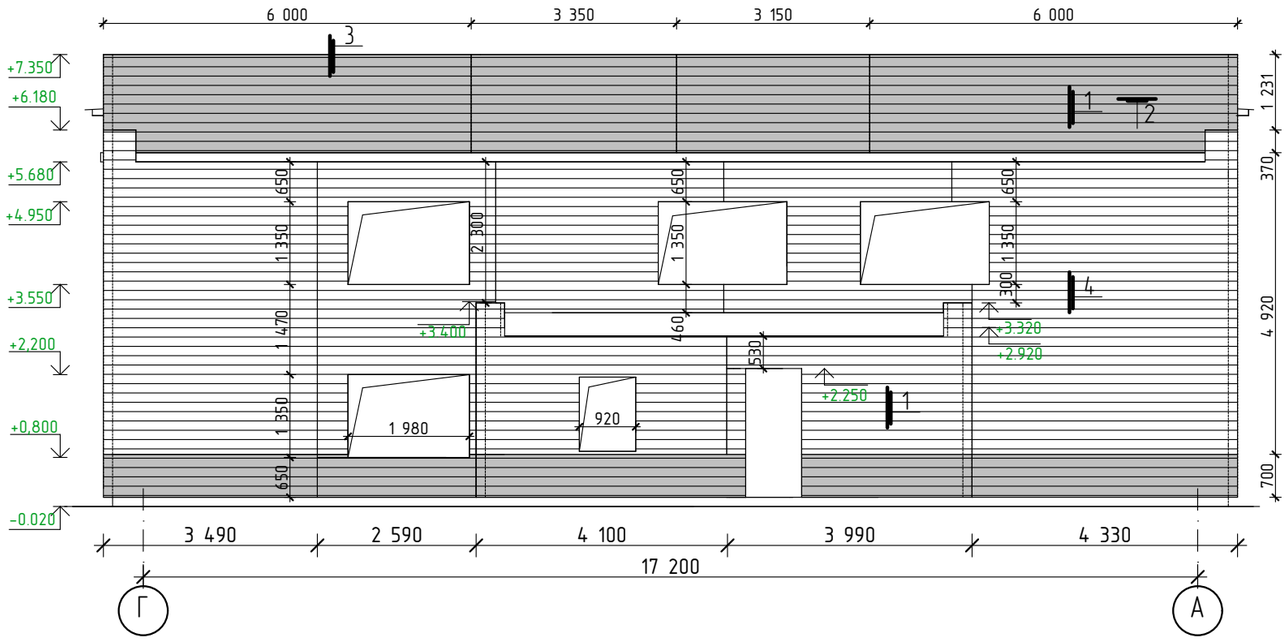

1. За относительную отметку 0.000 принят уровень пола первого этажа.
2. Узлы по облицовке фасадов см. АС 39-41.
3. Спецификацию по облицовке фасадов см. АС-41.

						Заказчик: Государственное коммунальное казенное предприятие "Стадион "Жигер" отдела физической культуры и спорта акимата города Аркалыка".
						Капитальный ремонт здания спортзала Государственное коммунальное казенное предприятие "Стадион""Жигер" отдела физической культуры и спорта акимата города Аркалык ул. Горбачева 81
Изм.	Кол.уч.	Лист	№Док.	Подп.	Дата	
						Здание спортзала
ГИП		Павловский А.В.			09.17	
Исполнил		Боканенко О.О.			09.17	Раскладка облицовки фасада А-Г, Г-А
Проверил		Павловский А.В.			09.17	
Н. контр.		Прокопенко И.А.			09.17	

Стадия	Лист	Листов
РП	38	

ТОО "Стройцентр плюс" 2017г

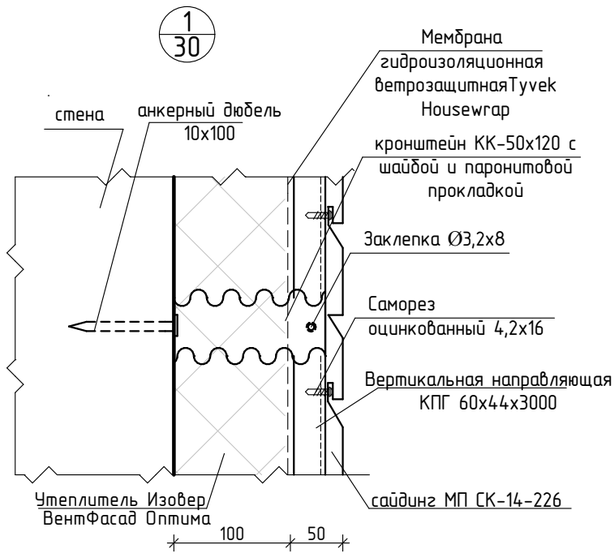

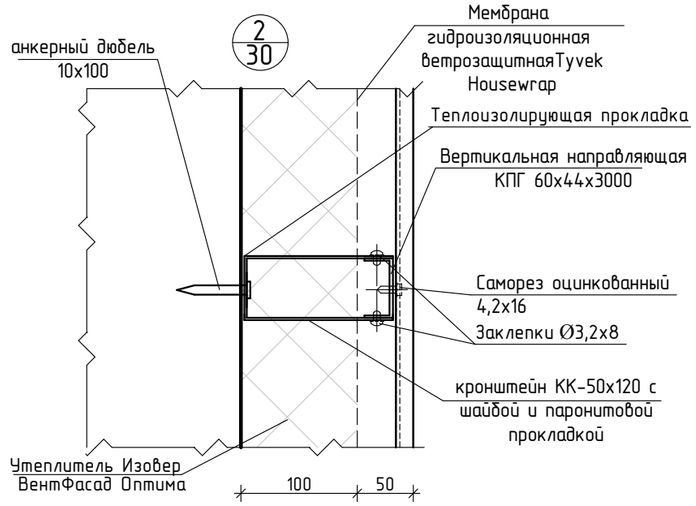

Узел крепленя к внутреннему углу здания вентилируемого фасада ВФ МП СК

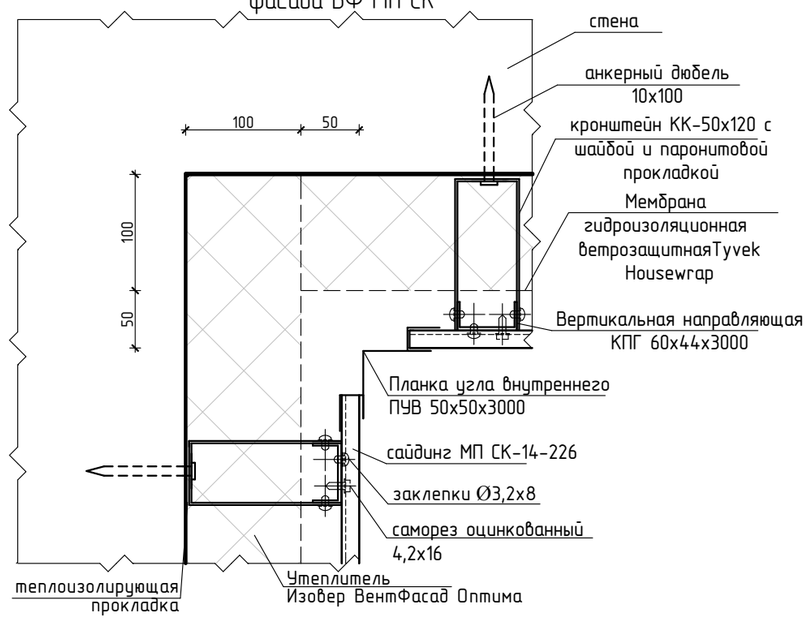

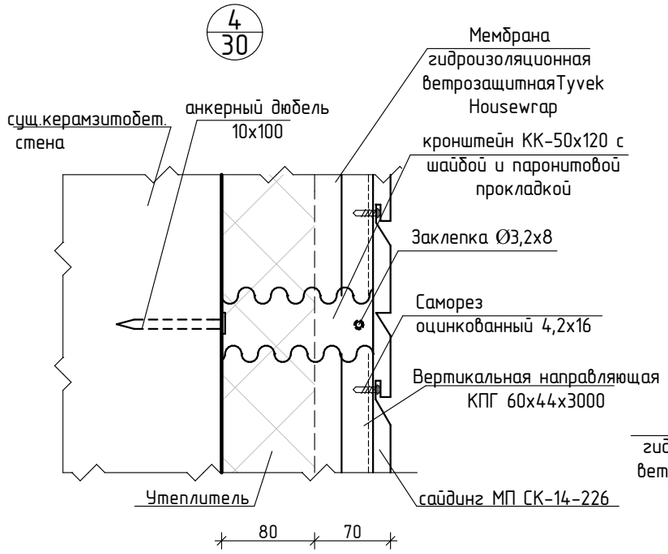

Узел стыковочный вентилируемого фасада ВФ МП СК

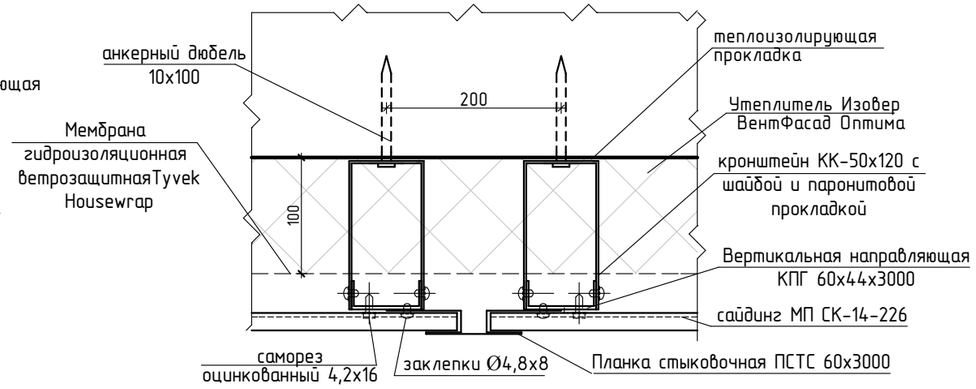

Узел крепления к наружному углу здания вентилируемого фасада ВФ МП СК

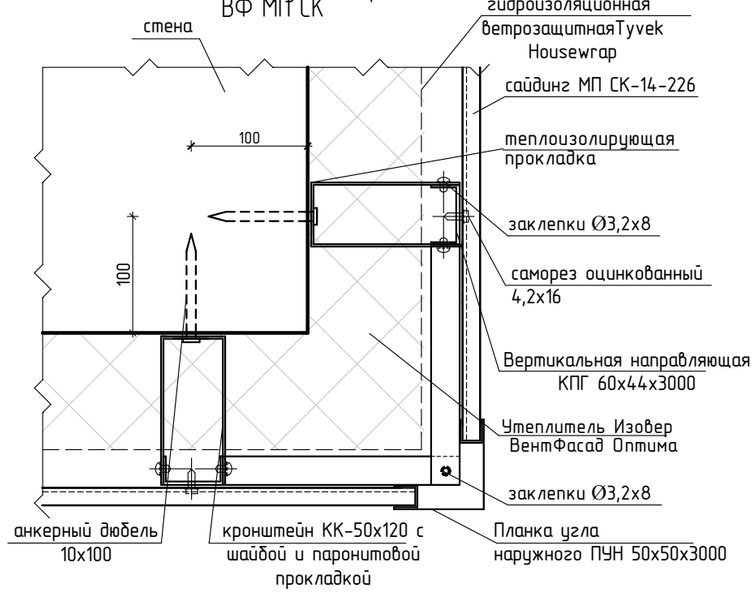

Узел примыкания навесного фасада к цоколю

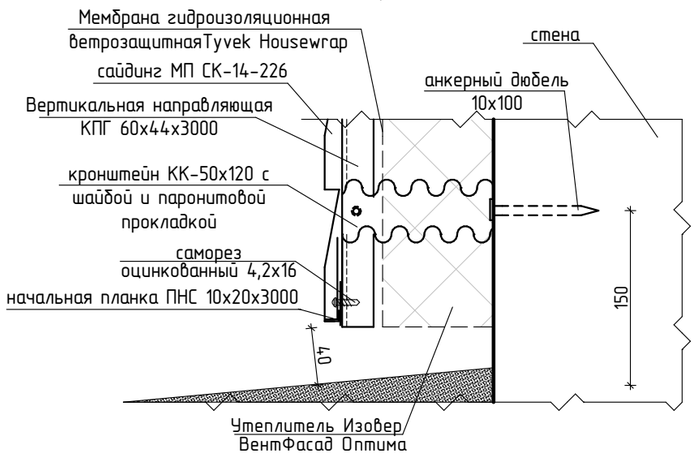

1. Спецификацию по облицовке фасадов см. АС-41.

Изм.	Кол.уч.	Лист	№Док.	Подп.	Дата	Заказчик: Государственное коммунальное казенное предприятие "Стадион "Жигер" отдела физической культуры и спорта акимата города Аркалыка".
						Капитальный ремонт здания спортзала Государственное коммунальное казенное предприятие "Стадион""Жигер" отдела физической культуры и спорта акимата города Аркалык ул. Горбачева 81
ГИП		Павловский А.В.			09.17	Здание спортзала — Стадия: РП; Лист: 39; Листов:
Исполнил		Боканенко О.О.			09.17	Узлы облицовки. Узел 1,2,4 — ТОО "Стройцентр плюс" 2017г
Проверил		Павловский А.В.			09.17	
Н. контр.		Прокопенко И.А.			09.17	

Узел примыкания навесного фасада к оконному (дверному) проему , верхний

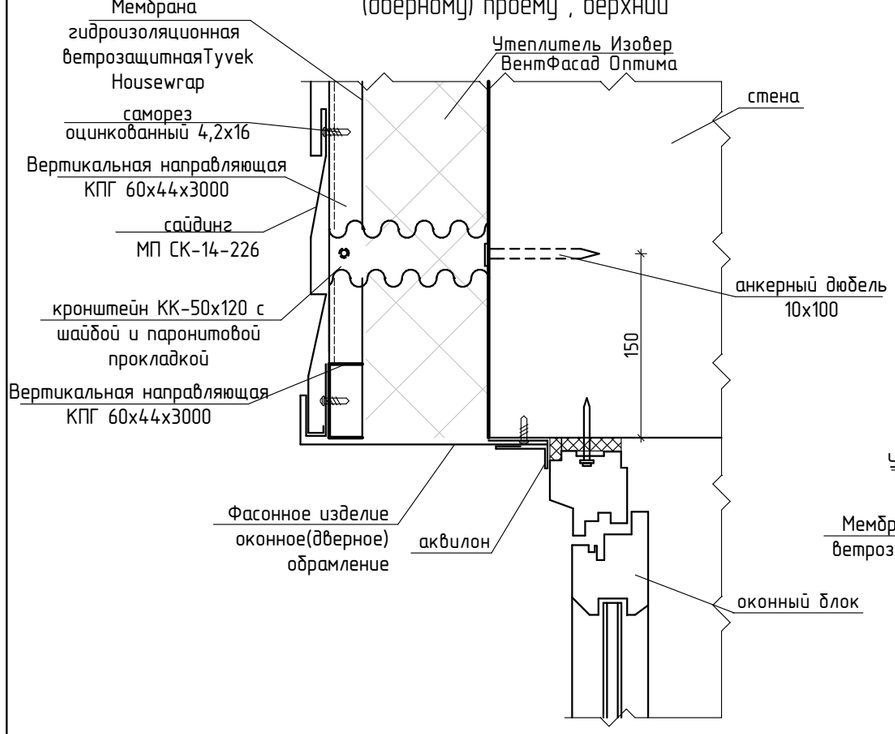

Узел примыкания навесного фасада к оконному (дверному) проему , боковой

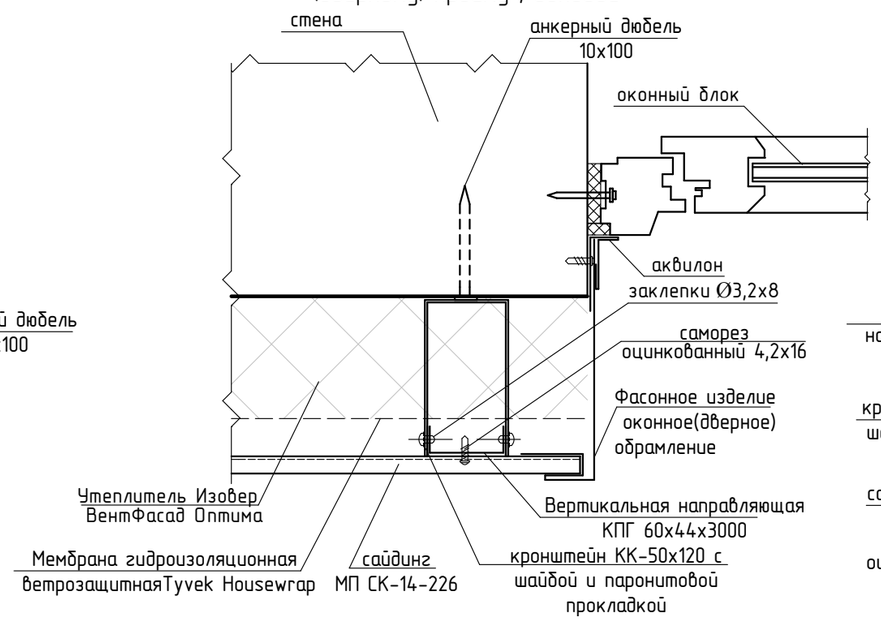

Узел примыкания навесного фасада к оконному проему, нижний

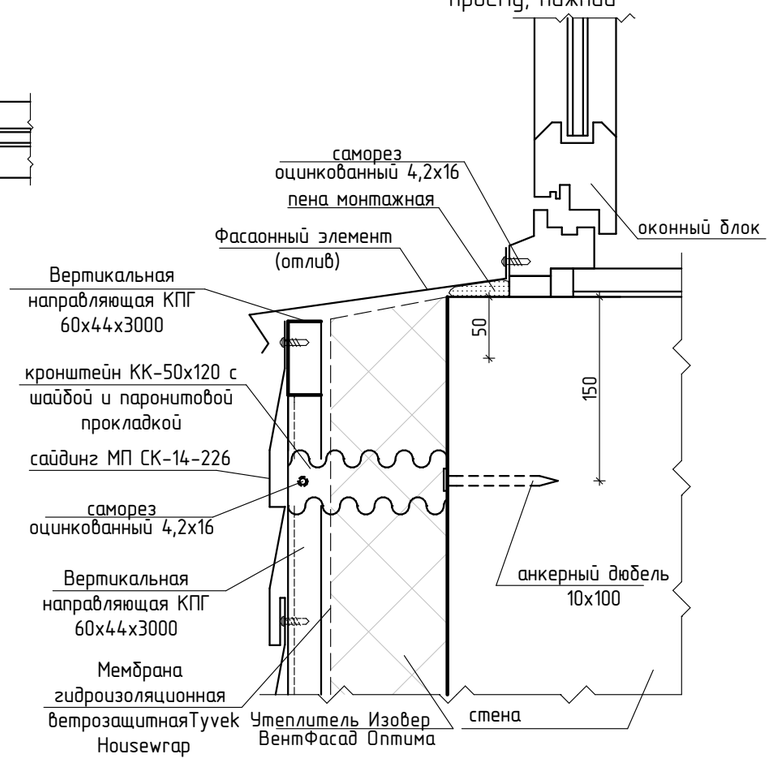

Узел примыкания навесного фасада к карнизу

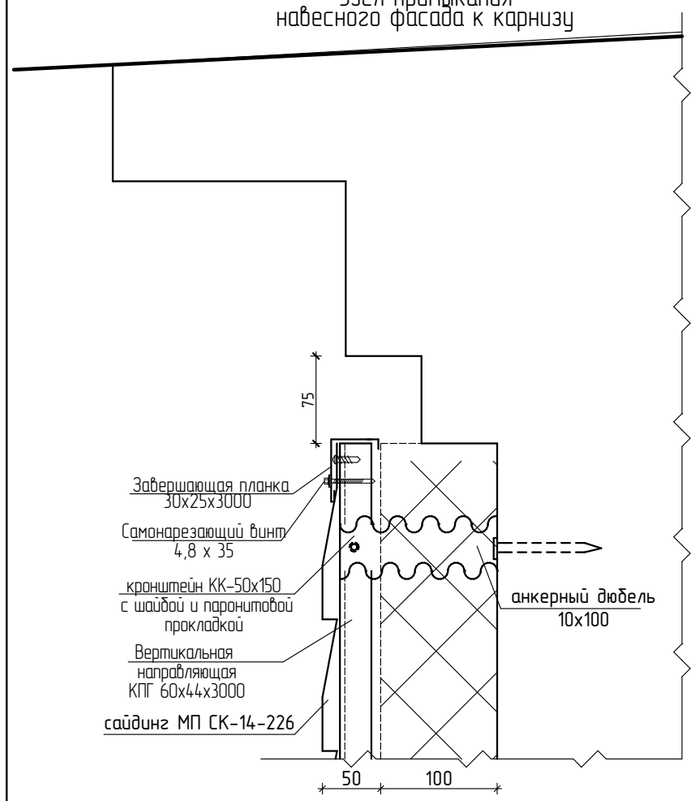

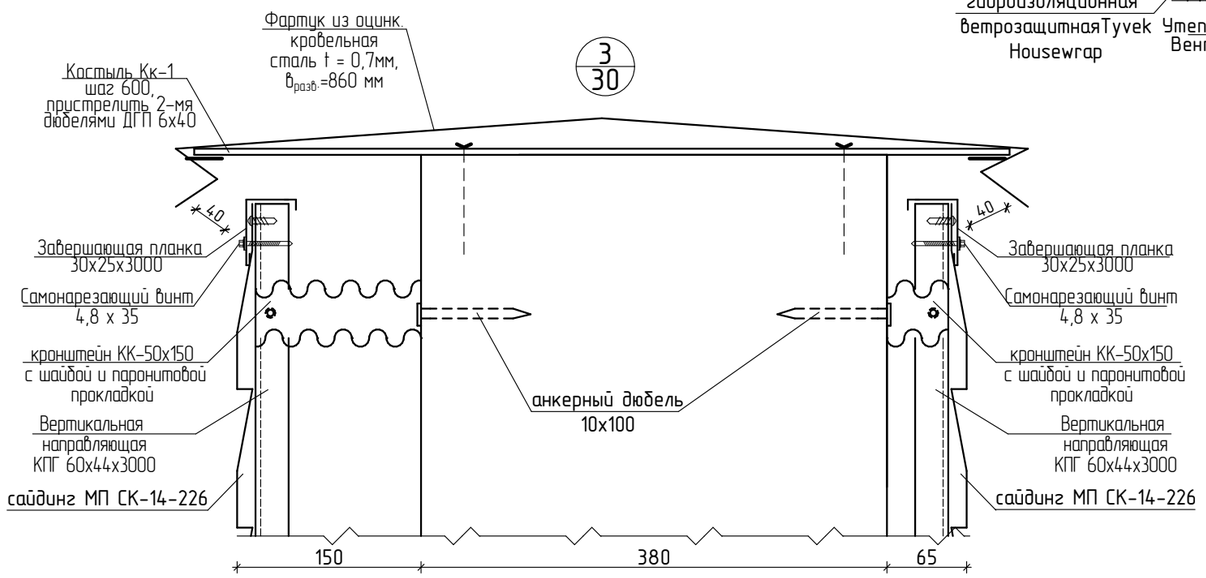

1. Спецификацию по облицовке фасадов см. АС-41.

Кровельный костыль Кк-1

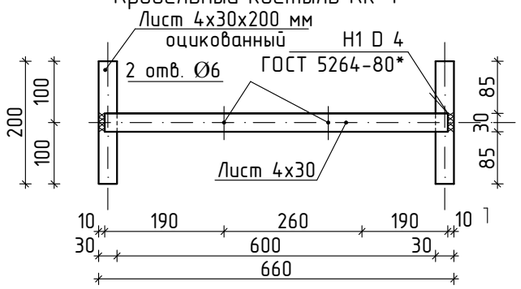

Изм.	Кол.уч.	Лист	№Док.	Подп.	Дата	Заказчик: Государственное коммунальное казенное предприятие "Стадион "Жигер" отдела физической культуры и спорта акимата города Аркалыка".
						Капитальный ремонт здания спортзала Государственное коммунальное казенное предприятие "Стадион""Жигер" отдела физической культуры и спорта акимата города Аркалык ул. Горбачева 81
ГИП		Павловский А.В.			09.17	Здание спортзала — Стадия: РП; Лист: 40; Листов:
Исполнил		Боканенко О.О.			09.17	Узлы облицовки. Узел 3. Кровельный костыль Кк-1. — ТОО "Стройцентр плюс" 2017г
Проверил		Павловский А.В.			09.17	
Н. контр.		Прокопенко И.А.			09.17	

Спецификация элементов облицовки фасада

Марка поз.	Обозначение	Наименование	Кол-во	Объем ед., кг.	Объем общ., кг.	Примечание
	ТОО "Завод Металл Профиль"	Сайдинг МП СК RAL 8017 (корич)14х226 мм $м^2$	210,6			
	——— " ———	Сайдинг МП СК RAL 8017 (беж)14х226 мм $м^2$	585.22			
	——— " ———	Теплоизоляционные плиты ISOVER ВентФасад Оптима t=100 мм $м^3$	52,42			
	——— " ———	Теплоизоляционные плиты ISOVER ВентФасад Верх t=30 мм $м^3$	5,40			
	——— " ———	Теплоизоляционные плиты ISOVER ВентФасад Низ t=50мм $м^3$	9,00			
	——— " ———	Мембрана гидроизоляционная ветрозащитнаяTyvek Housewrap (1.5х50м) $м^2$	702,0			
	——— " ———	Планка угла внутреннего ПУВ 50х50х3000 мм шт	3			
	——— " ———	Планка угла наружного ПУН 50х50х3000 мм шт	14			
	——— " ———	Планка стыковочная ПСТ 60х3000 мм шт	48			
	——— " ———	Начальная планка ПНС 10х20х3000 мм шт	76,0			
	——— " ———	Завершающая планка 30х25х3000 шт	76			
К-1	ГОСТ 19903-74*	Костыль, оцинкованная сталь 40х2 мм, L=200 мм	345шт	0,126	43,33	шаг 300 мм
	ТОО "Завод Металл Профиль"	Фасонное изделие обрамление оконное (дверное)b=350мм ,оцин. сталь с полим.покр. t=0,55 мм $м^2$	38,8			
	——— " ———	Фасонное изделие отливы b=340мм ,оцин. сталь с полим.покр. t=0,55 мм $м^2$	20,7			
	ГОСТ 14918-80*	Кровельная оцинкованная сталь t=0,7 мм., b=860 мм. $м^2$	31.82	-	-	фартук
		Кровельный костыль Кк-1	66	0,98	64.68	
	ГОСТ 19903-74*	- 4х30, L=200 мм. оцинкованный	2	0,19	0,38	
	ГОСТ 19903-74*	- 4х30, L=640 мм. оцинкованный	1	0,60	0,60	

Узел восстановления карнизной плиты

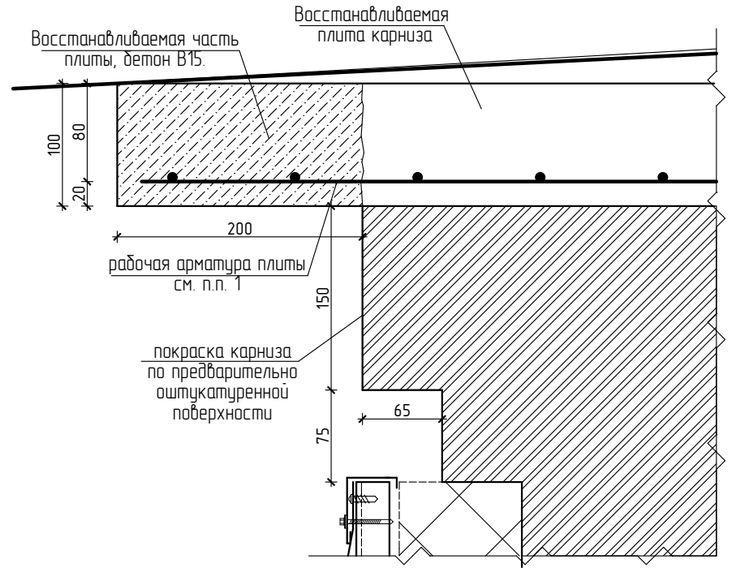

1. Рабочую арматуру очистить от продуктов коррозии при помощи стальных щеток. Восстановить разрушенную часть карнизной плиты бетоном В15 при помощи установки съемной опалубки. Для восстановления разрушенных плит (10 шт) необходимо $V_{бет}$ – 0,20 $м^3$. Поверхность карниза окрасить водоэмульсией фасадной Эконом Kalorit по предварительно оштукатуренной поверхности (простая штукатурка). Площадь покраски 44,22 $м^2$.

Указания по установке навесного фасада системы "Металл Профиль"

1. Установка крепежных кронштейнов и направляющих

После разметки здания устанавливаются направляющий крепежный профиль КПГ 60х44х3000 (ОЦ-01-12) и кронштейны с шайбой, термопрокладкой ККУ 150х80 (ОЦ-01-БЦ-2,0) . Кронштейны крепятся к стене при помощи устойчивых к коррозии анкеров Hilti HDR H 10х100. Крепление направляющих к кронштейну осуществляется при помощи саморезов 4,8х28 оцинкованных с прокладкой из ЭПДМ-резины со штифтом из нержавеющей стали, что обеспечивает прочную фиксацию направляющих.

2. Установка утеплителя.

В качестве теплоизоляции в системах вентилируемых навесных фасадов используются полужесткие теплоизоляционные плиты . Плиты утеплителя крепятся на фасаде здания при помощи пластиковых терельчатых дюбелей. для чего в стене сверлятся отверстия куда вставляются дюбиля, шляпки которых надежно прижимают плиты к фасаду. Для крепления одной плиты утеплителя используется 5 тарельчатых дюбилей.Для установки плит на уже закрепленные к фасаду кронштейны в необходимых местах делаются прорезы.

3. Монтаж наружного экрана (металлосайдинга).

Монтаж экрана из металлосайдинга осуществляется путем закрепления верхнего края металлосайдинга саморезом 4,2х16 оцинк. с прессшайбой, а нижнего края планки металлосайдинга на предстоящей планке при помощи заводского замка.

Для общего руководства пользоваться альбомом технических решений "Конструкция навесной фасадной системы с воздушным зазором" ВФ МП СК" с облицовкой металлосайдингом" ТОО "" Завод Металл Профиль".

Изм.	Кол.уч.	Лист	№Док.	Подп.	Дата
ГИП		Павловский А.В.			09.17
Исполнил		Боканенко О.О.			09.17
Проверил		Павловский А.В.			09.17
Н. контр.		Прокопенко И.А.			09.17

Заказчик: Государственное коммунальное казенное предприятие "Стадион "Жигер" отдела физической культуры и спорта акимата города Аркалыка".

Капитальный ремонт здания спортзала Государственное коммунальное казенное предприятие "Стадион""Жигер" отдела физической культуры и спорта акимата города Аркалык ул. Горбачева 81

Здание спортзала	Стадия	Лист	Листов
	РП	41	

Узел восстановления карнизной плиты. Спецификация элементов облицовки фасада.

ТОО "Стройцентр плюс" 2017г

План устройства отмостки

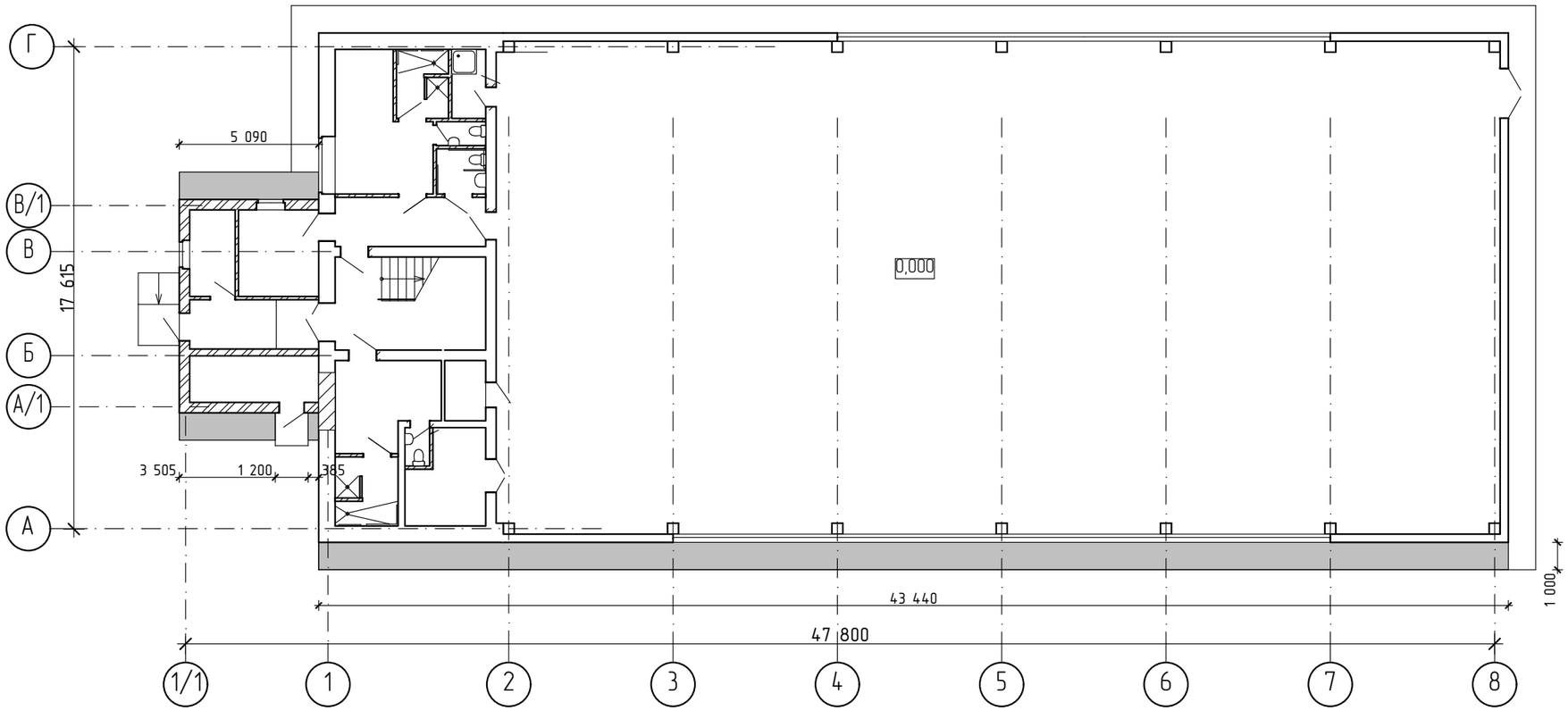

Узел устраиваемой отмостки

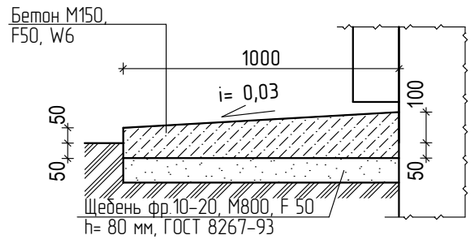

Условные обозначения

– устраиваемая новая отмостка

1. Длина плиты устраиваемой новой отмостки (lобщ=53,23 м.п.) и должна состоять из плит 3,0 м. Между плитами выполнить вставку из 2-х слоев рубероида. Расход материалов на устройство отмостки :
- бетон М150 F50, W6 - 6,70 $м^3$.
- щебень фр.10-20, М80, F 50, h= 80 ГОСТ 8267-93 - 4,26 $м^3$.

Щебеночное основание отмостки выполнить методом расклинцовки.

Подбетонка под кирпичную перегородку

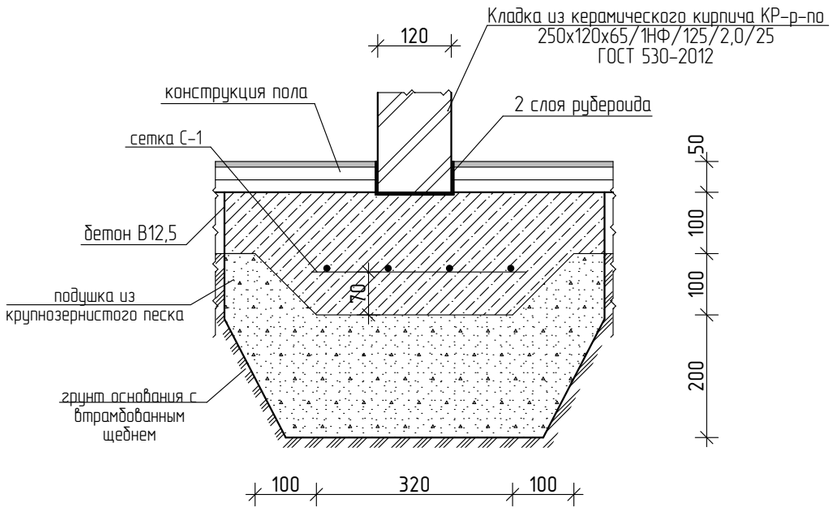

Спецификация подбетонки под кирпичные перегородки

Марка поз.	Обозначение	Наименование	Кол-во шт.	Масса ед. кг.	Масса общ. кг.	Примечание
		Сборочные еденицы				
С-1	ГОСТ 5781-82	Сетка 4С $\frac{6\ А-I}{6\ А-I}$ 35х100 $\frac{100}{100}$	29	1,67	48.43	
		Материалы				
		Бетон В12,5 $м^3$		3.31		

Изм.	Кол.уч.	Лист	№Док.	Подп.	Дата
ГИП		Павловский А.В.			09.17
Исполнил		Боканенко О.О.			09.17
Проверил		Павловский А.В.			09.17
Н. контр.		Прокопенко И.А.			09.17

Заказчик: Государственное коммунальное казенное предприятие "Стадион "Жигер" отдела физической культуры и спорта акимата города Аркалыка".

Капитальный ремонт здания спортзала Государственное коммунальное казенное предприятие "Стадион""Жигер" отдела физической культуры и спорта акимата города Аркалык ул. Горбачева 81

Здание спортзала

Стадия	Лист	Листов
РП	42	

Схема устройства отмостки. Узел устраиваемой отмостки. Подбетонка под кирпичные перегородки

ТОО "Стройцентр плюс" 2017г

Неподвижная опора Н1 для трубопровода ⌀ 76х3,0

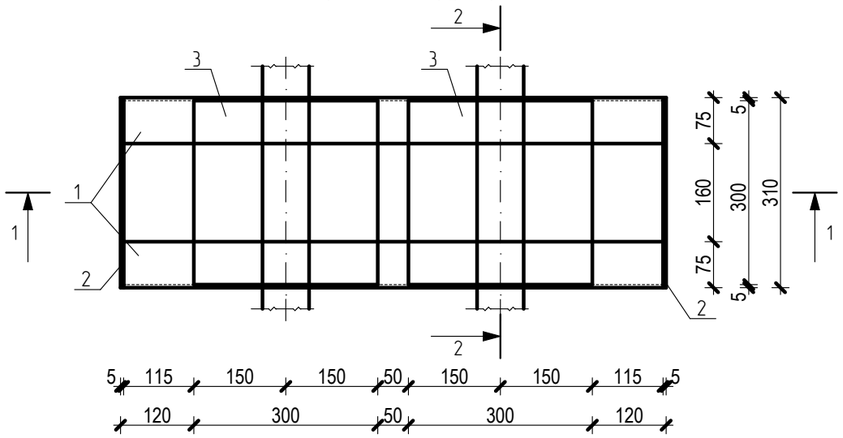

1-1

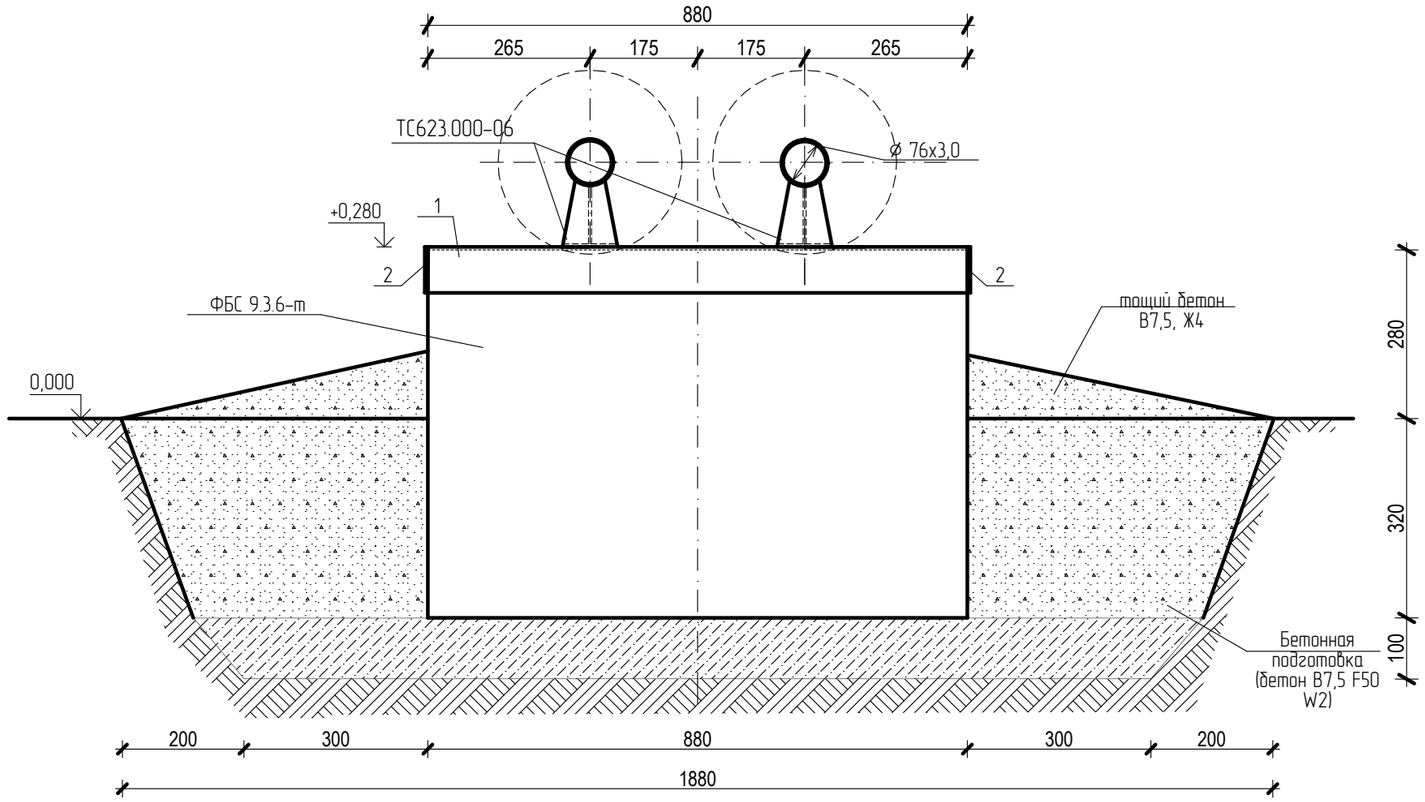

2-2

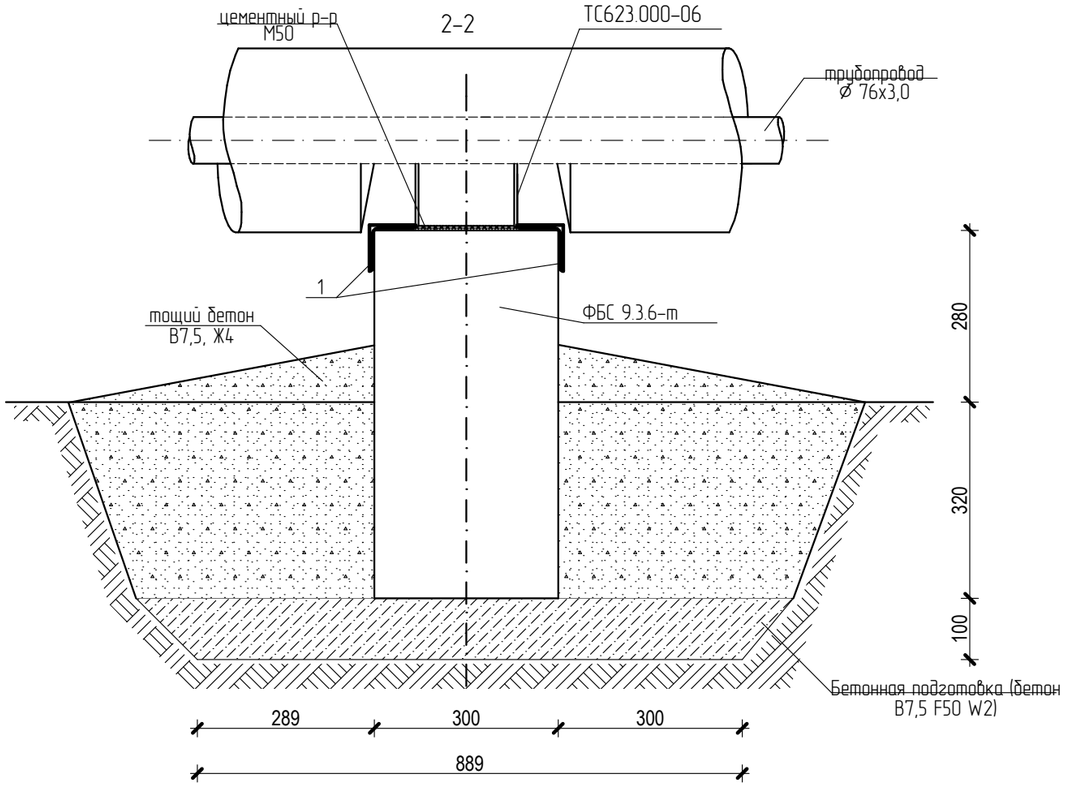

Спецификация элементов неподвижных опор

Марка поз.	Обозначение	Наименование	Кол шт.	Масса ед.кг.	Масса общ.кг	Примеч.
	ГОСТ 13579-78*	ФБС 9.3.6-т	2	350		
1	ГОСТ 8509-93	уголок 75х5, L=880 мм	4	5,11	20,44	
2	ГОСТ 103-2006	пластина 310х75х5	4	0,91	3,64	
3	ГОСТ 103-2006	пластина 300х300х10	4	7,07	28,28	
		Материалы				
		Бетон кл.В7,5 F50 W2			0,30	$м^3$
		Тощий бетон В7,5, Ж4			0,56	$м^3$

Изм.	Кол.уч.	Лист	№Док.	Подп.	Дата
ГИП		Павловский А.В.			09.17
Исполнил		Боканенко О.О.			09.17
Проверил		Павловский А.В.			09.17
Н. контр.		Прокопенко И.А.			09.17

Заказчик: Государственное коммунальное казенное предприятие "Стадион "Жигер" отдела физической культуры и спорта акимата города Аркалыка".

Капитальный ремонт здания спортзала Государственное коммунальное казенное предприятие "Стадион""Жигер" отдела физической культуры и спорта акимата города Аркалык ул. Горбачева 81

Здание спортзала

Стадия	Лист	Листов
РП	43	

Неподвижная опора Н1 для трубопровода ⌀ 76х3,0. Сечения 1-1, 2-2. Спецификация элементов опор.

ТОО "Стройцентр плюс" 2017г