ПРОИЗВОДИТЕЛЬ №1
по объему переработки стали с покрытием

МЕТАЛЛ ПРОФИЛЬ®
группа компаний

АЛЬБОМ ТЕХНИЧЕСКИХ РЕШЕНИЙ

КОНСТРУКЦИЯ НАВЕСНОЙ ФАСАДНОЙ СИСТЕМЫ С ВОЗДУШНЫМ ЗАЗОРОМ “ВФ МП 1005" И “ВФ МП 2005"

2013

www.metallprofil.ru

ПРОИЗВОДИТЕЛЬ №1
по объему переработки стали с покрытием

МЕТАЛЛ ПРОФИЛЬ
группа компаний

УТВЕРЖДАЮ:
Генеральный директор
ООО "Компания Металл Профиль"

_____Онищук В. Н.

"____"_____

АЛЬБОМ ТЕХНИЧЕСКИХ РЕШЕНИЙ

КОНСТРУКЦИЯ НАВЕСНОЙ ФАСАДНОЙ СИСТЕМЫ С ВОЗДУШНЫМ ЗАЗОРОМ "ВФ МП 1005" И "ВФ МП 2005" С ОБЛИЦОВКОЙ ФАСАДНЫМИ КАССЕТАМИ (ВИДИМОЕ И СКРЫТОЕ КРЕПЛЕНИЕ)

Разработка:
ООО "Компания Металл Профиль"

Руководитель разработки
_____Зорькина И. А.

Все изображения, техническая информация и текстовый материал являются собственностью ООО "Компания Металл Профиль". Все права защищены. Перепечатка и воспроизведение в любой форме запрещены без письменного разрешения ООО "Компания Металл Профиль".

Москва 2013 г.

Введение

Альбом содержит материалы для проектирования и рабочие чертежи конструкции навесных фасадных систем "ВФ МП 1005" и "ВФ МП 2005" предназначенных для облицовки зданий различного назначения элементами кассетного типа и утепления стен с наружной стороны в соответствии с требованиями действующих норм по тепловой защите зданий.

Конструкции состоят из:

-несущих кронштейнов, предназначенных для установки на строительном основании (стене) с помощью анкерных дюбелей или анкеров;

-несущих вертикальных или горизонтальных и вертикальных направляющих, прикрепляемых к кронштейнам заклепками или самонарезающими винтами;

-теплоизоляционных изделий (при наличии требований по теплоизоляции), устанавливаемых на стене в один или два слоя и прикрепляемых тарельчатыми дюбелями;

-защитной паропроницаемой мембраны (при необходимости), закрепляемой при монтаже конструкции теми же тарельчатыми дюбелями на внешней поверхности слоя утеплителя;

-элементов облицовки: фасадными кассетами, которые крепятся к направляющим видимым или скрытым способом с помощью самонарезающих винтов;

-деталей примыкания системы к проемам, углам, цоколю, крыше и другим участкам здания

Конструкции могут применяться для устройства навесных фасадных систем вновь строящихся и реконструируемых зданий и сооружений различных уровней ответственности, всех степеней огнестойкости и классов функциональной и конструктивной пожарной опасности по СНиП 21-01-97 в следующих районах и местах строительства:

-относящихся к различным ветровым районам по СНиП 2.01.07-85 с учетом расположения и высоты возводимых зданий и сооружений;

-с обычными геологическими и геофизическими условиями, а так же на просадочных грунтах 1-го типа по СНиП 2.02.01-83 и на вечномерзлых грунтах в соответствии с 1-м принципом по СНиП 2.02.04-88;

-с различными температурно-климатическими условиями по СНиП 23-01-99 в сухих, нормальных или влажных зонах влажности;

-с неагрессивной, слабоагрессивной и среднеагрессивной окружающей средой по СНиП 2.03.11-85

Внимание!
Данный каталог носит рекомендательный характер.
Проектирование по каждому конкретному объекту выполняется лицензированными проектными организациями.
ООО "Компания Металл Профиль" оставляет за собой право корректировки данного издания без предварительного уведомления.

Содержание

Система вентилируемого фасада ВФ МП 1005 и ВФ МП 2005 (фасадные кассеты)

0. Комплектация
1. Схема устройства короба оконного обрамления
2. Схема расположения элементов подконструкции при вертикальном расположении направляющих

   2.1 Схема расположения кронштейнов на примере фрагмента фасада
   2.2 Схема установки утеплителя
   2.3 Схема крепления утеплителя: - рядовой плиты (минераловатные плиты);
   - на углу здания
   2.4 Схема расположения кронштейнов и профилей на примере фрагмента фасада (вертикальная схема)

3. Схема расположения элементов подконструкции при перекрестной системе

   3.1 Схема расположения кронштейнов на примере фрагмента фасада
   3.2 Схема установки утеплителя
   3.3 Схема крепления утеплителя: - рядовой плиты (минераловатные плиты);
   - на углу здания
   3.4 Схема расположения кронштейнов и горизонтальных направляющих на примере фрагмента фасада (перекрестная система)

   3.5 Схема расположения вертикальных направляющих на примере фрагмента фасада (перекрестная система)

4. Маркировка узлов (вертикальная система)

   4.1 Маркировка узлов (вертикальная система)

5. Узлы крепления ВФ МП 1005 Фрагмент А (вертикальная система)

   5.1 Горизонтальный разрез
   5.2 Вертикальный разрез
   5.3 Цоколь
   5.4 Низ окна
   5.5 Верх окна
   5.6 Боковое сопряжение окна и стены
   5.7 Наружный угол
   5.8 Внутренний угол
   5.9 Парапет

6. Маркировка узлов (вертикальная система)

   6.1 Маркировка узлов (вертикальная система)

7. Узлы крепления ВФ МП 2005 Фрагмент А (вертикальная система)

   7.1 Горизонтальный разрез
   7.1.1 Горизонтальный разрез
   7.2 Вертикальный разрез
   7.3 Цоколь
   7.3.1 Цоколь (стандартная кассета обрезанная снизу)
   7.4 Низ окна
   7.4.1 Низ окна (стандартная кассета обрезанная сверху)
   7.5 Верх окна

Содержание

7.5.1 Верх окна (стандартная кассета обрезанная снизу)
7.6 Боковое сопряжение окна и стены
7.7 Наружный угол
7.7.1 Наружный угол (стандартная каассета обрезанная сбоку)
7.8 Внутренний угол
7.9 Парапет
7.9.1 Парапет (стандартная кассета обрезанная сверху)

8. Маркировка узлов (перекрестная система)

8.1 Маркировка узлов (перекрестная система)

9. Узлы крепления ВФ МП 1005 Фрагмент А (перекрестная система)

9.1 Горизонтальный разрез: - крепление к основной опоре
- крепление к промежуточной опоре
9.1.1 Горизонтальный разрез: - крепление к основной опоре
9.2 Вертикальный разрез
9.3 Цоколь
9.4 Низ окна
9.5 Верх окна
9.6 Боковое сопряжение окна и стены
9.7 Наружный угол (Вариант А)
9.8 Наружный угол (Вариант Б)
9.9 Внутренний угол
9.10 Парапет (Вариант А)
9.11 Парапет (Вариант Б)

10. Маркировка узлов (перекрестная система)

10.1 Маркировка узлов (перекрестная система)

11. Узлы крепления ВФ МП 2005 Фрагмент А (перекрестная система)

11.1 Горизонтальный разрез: - крепление к основной опоре
- крепление к промежуточной опоре
11.2 Вертикальный разрез
11.3 Цоколь
11.3.1 Цоколь (стандартная кассета обрезанная снизу)
11.4 Низ окна
11.4.1 Низ окна (стандартная кассета обрезанная сверху)
11.5 Верх окна
11.5.1 Верх окна (стандартная кассета обрезанная снизу)
11.6 Боковое сопряжение окна и стены
11.7 Наружный угол (Вариант А)
11.7.1 Наружный угол (Вариант А) (угловая стандартная кассета обрезанная сбоку)
11.8 Наружный угол (Вариант Б)
11.9 Внутренний угол
11.10 Парапет (Вариант А)
11.11 Парапет (Вариант Б)
11.11.1 Парапет (Вариант Б) (стандартная кассета обрезанная сверху)

Система вентилируемого фасада ВФ МП 1005, ВФ МП 2005
Замеры фасадных кассет

Замеры руста фасадной кассеты производить проверенным инструментом (стальная линейка, штангенциркуль):

-линейку упираем в габаритный размер (край) верхней фасадной кассеты (1)

-конечная точка замера руста по середине радиуса нижней фасадной кассеты (2)

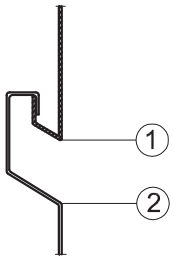

Замеры высоты фасадной кассеты производить проверенным инструментом (стальная линейка):

-край линейки (от нуля) прикладываем к верхней части эффективной поверхности фасадной кассеты по середине радиуса (переход от эффективной поверхности в рустообразующий загиб) (1)

-по нижнему габаритному краю фасадной кассеты определяем высоту данной фасадной кассеты (2)

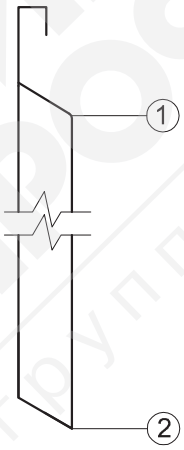

Замеры ширины фасадной кассеты производить проверенным инструментом (стальная линейка):

-габаритные размеры фасадной кассеты (1)

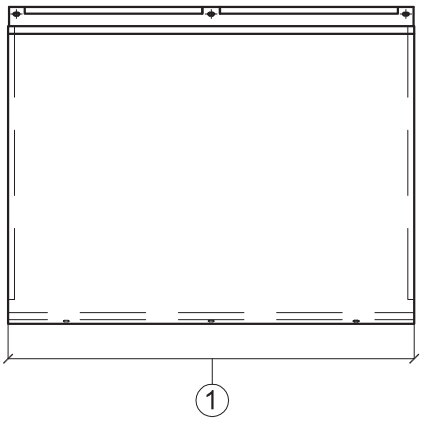

Фасадные кассеты МП 1005/23/20

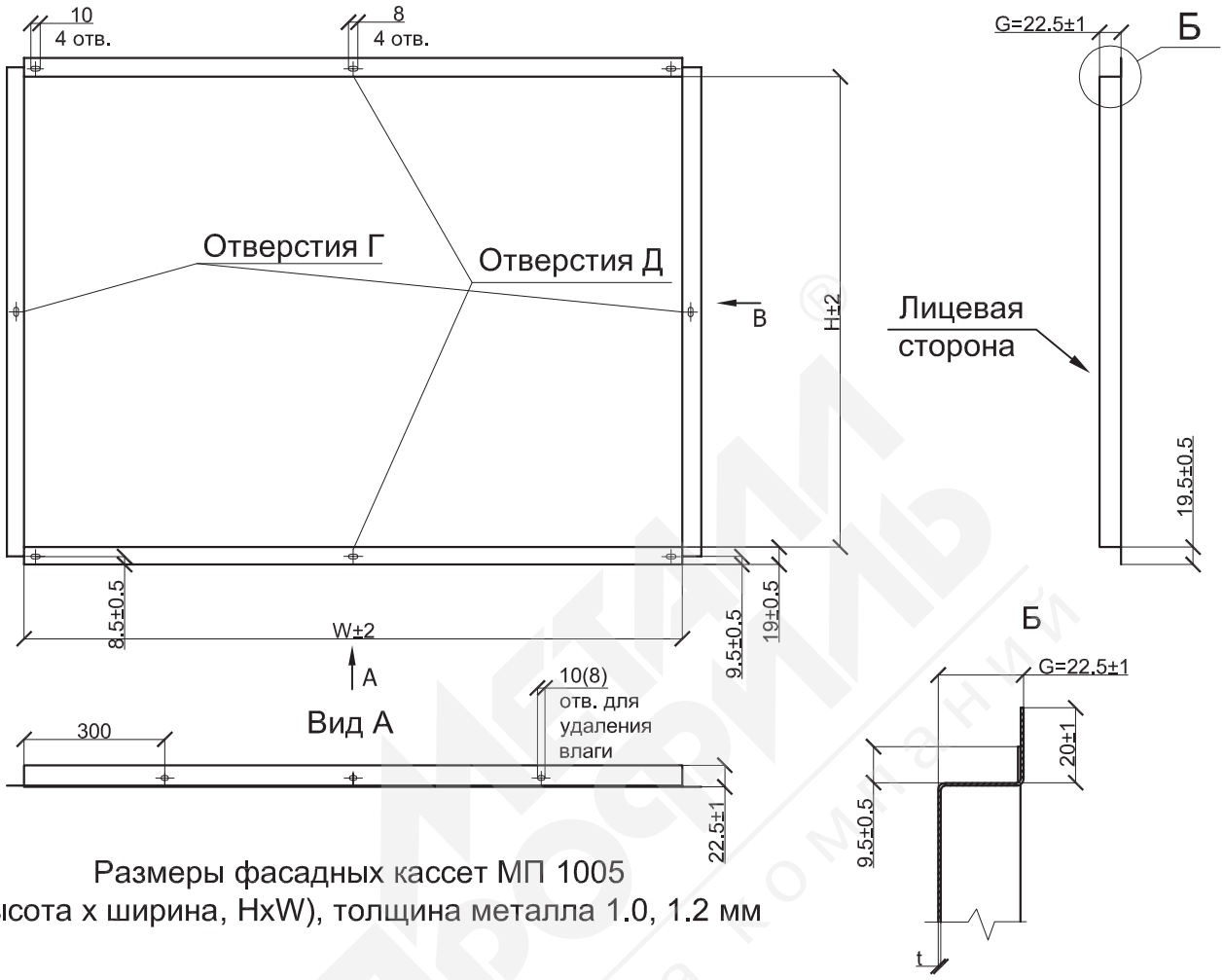

Размеры фасадных кассет МП 1005
(высота х ширина, HxW), толщина металла 1.0, 1.2 мм

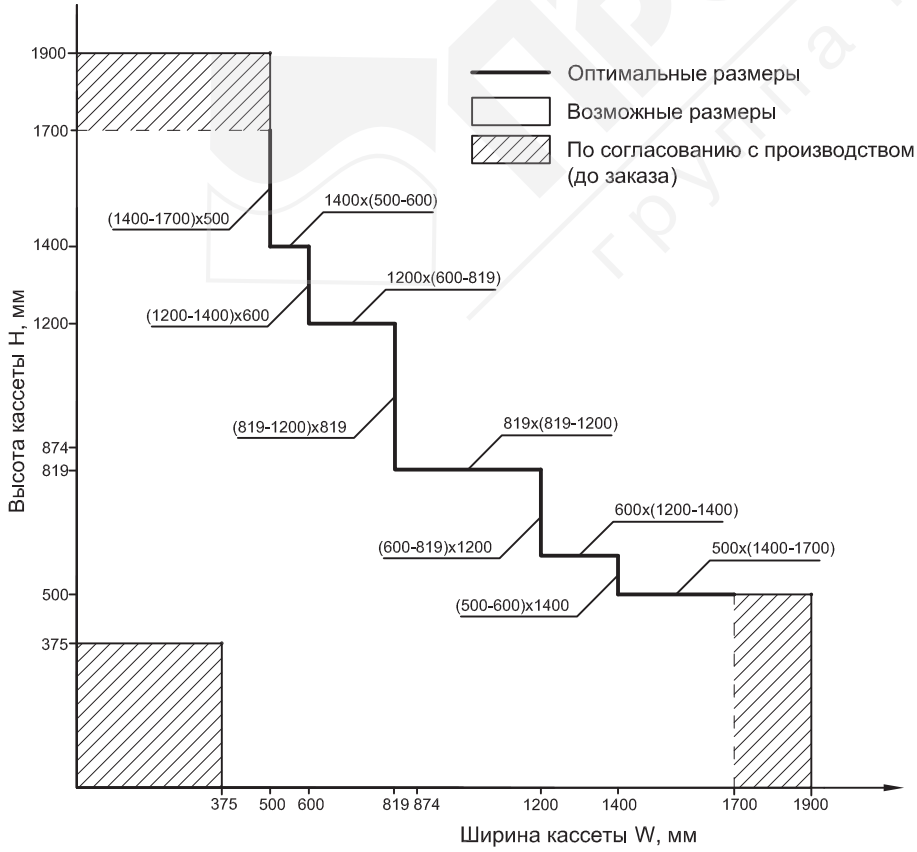

- ширина заготовки 1000 мм, 1250 мм, 1340 мм (допускается другая ширина заготовки)
- дополнительные монтажные отверстия Г изготавливаются:
  одно отверстие при 1400>H≥700, по центру
  два отверстия при H≥1400 с равными расстояниями между отверстиями Г и монтажными отверстиями
- дополнительные монтажные отверстия Д изготавливаются:
  одно отверстие при 1400>W≥700, по центру
  два отверстия при W≥1400 с равными расстояниями между отверстиями и краями эффективной площади
- отверстия для удаления влаги изготавливаются:
  два отверстия при W<700 на расстоянии 100 мм от края эффективной площади
  три отверстия при 1400>W≥700, два, на расстоянии 300 мм от края эффективной площади, одно по центру
  четыре отверстия при W≥1400, два, на расстоянии 300 мм от края эффективной площади, два, с равными расстояниями между всеми отверстиями

Фасадные кассеты МП 2005/25/30

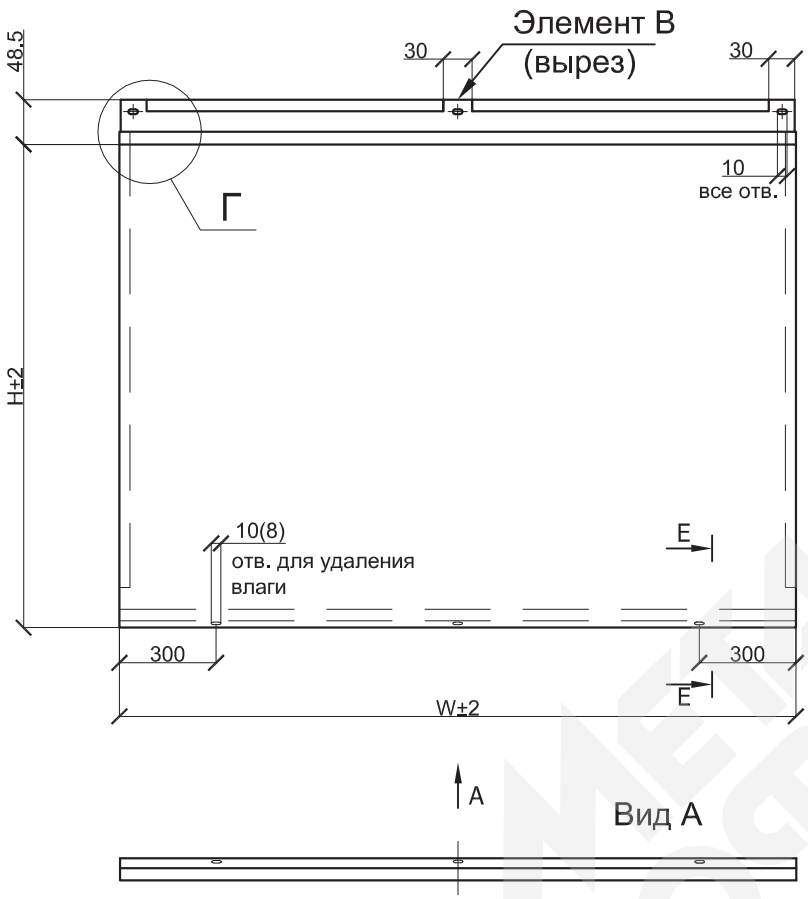

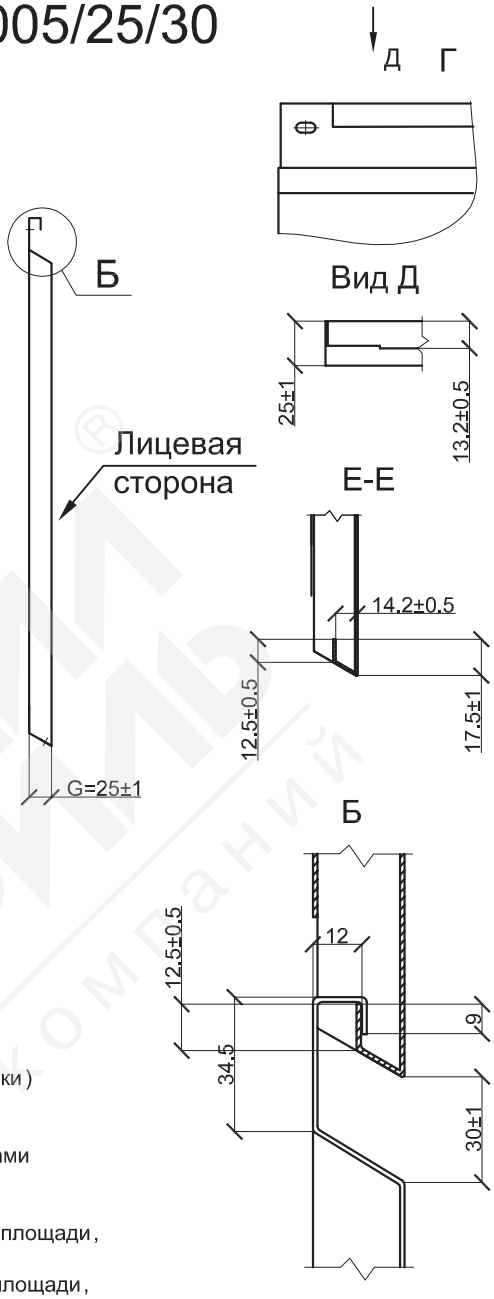

* - зависит от толщины металла кассет
- ширина заготовки 1000 мм, 1250 мм, 1340мм (допускается другая ширина заготовки)
- элемент В изготавливается:
  один для кассет с размером W≥700 мм, по центру
  два для кассет с размером W≥1400 мм, с равными расстояниями между элементами
- отверстия для удаления влаги изготавливаются:
  два отверстия при W<700 на расстоянии 100 мм от края эффективной площади
  три отверстия при 1400>W≥700, два, на расстоянии 300 мм от края эффективной площади, одно по центру
  четыре отверстия при W≥1400, два, на расстоянии 300 мм от края эффективной площади, два, с равными расстояниями между всеми отверстиями

Размеры фасадных кассет МП 2005(высота х ширина, HxW), толщина металла 0.7, 1.0, 1.2мм

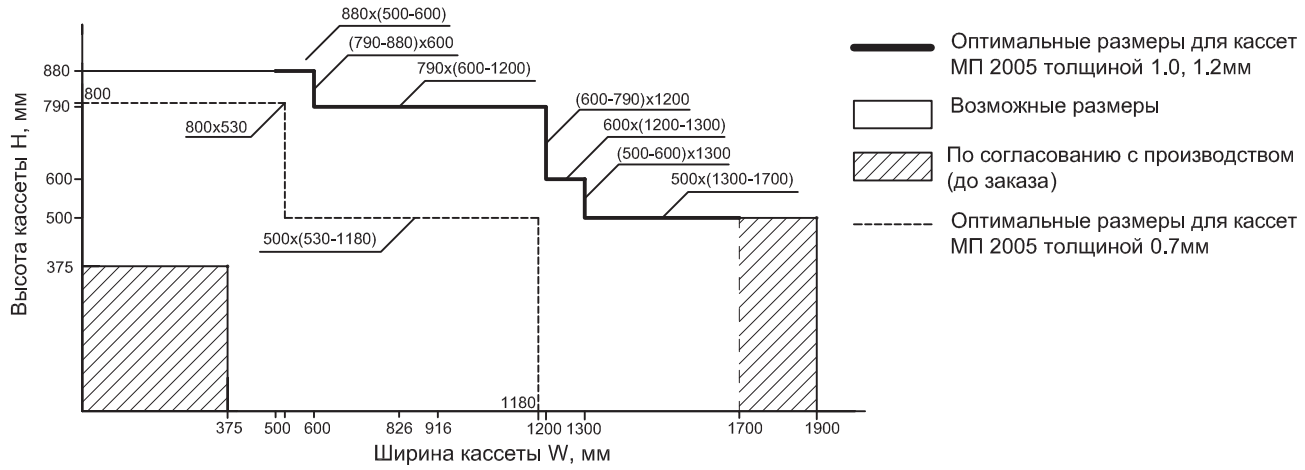

Фасадные кассета угловая
на примере МП 2005/25/30

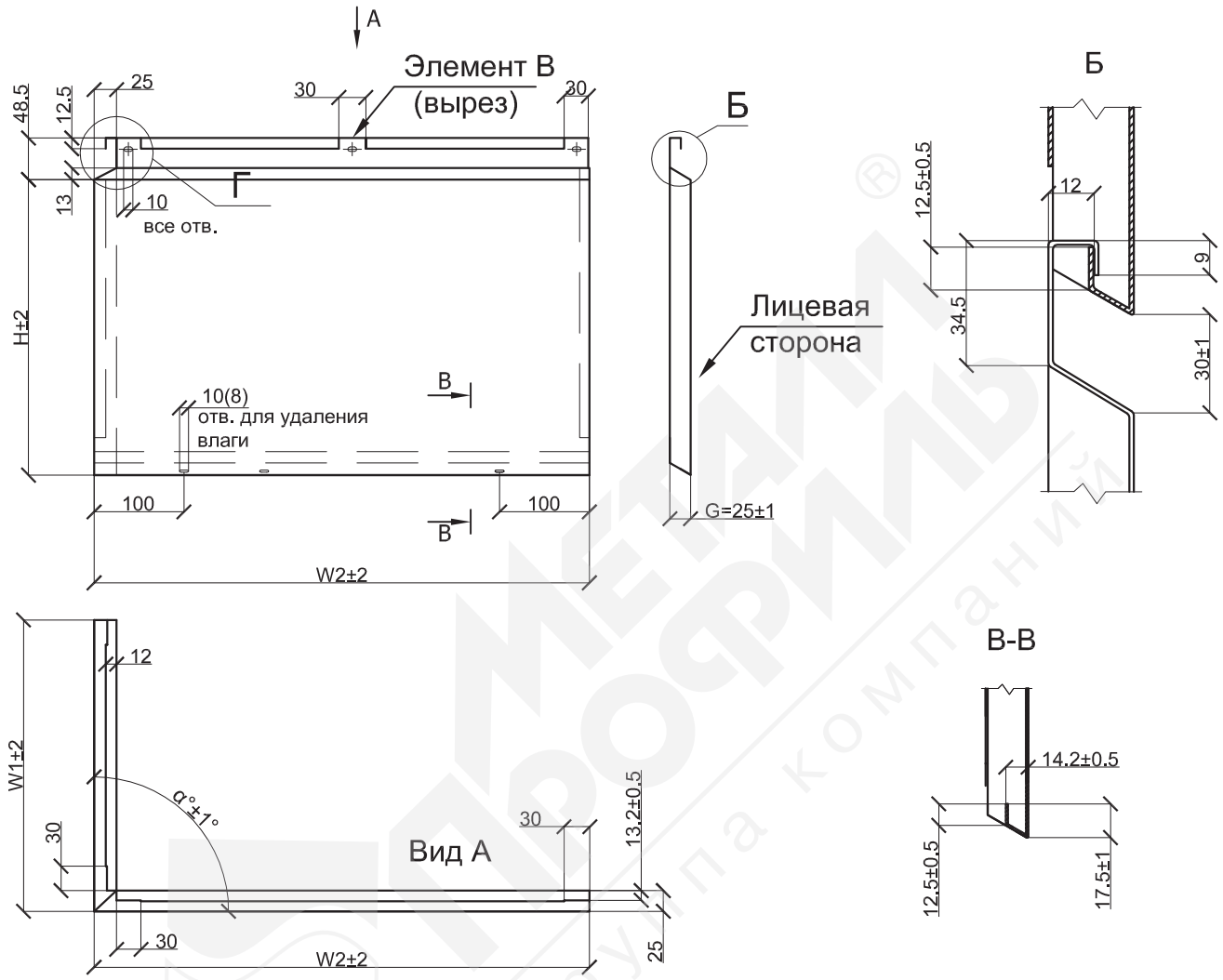

Схема кассеты	Обозначение размеров
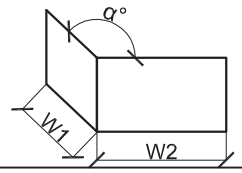	H x (W1+W2)
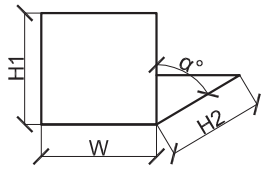	(H1+H2) x W

Фасадные кассеты
МП 1005 Ф7-КФ1

Вид Б

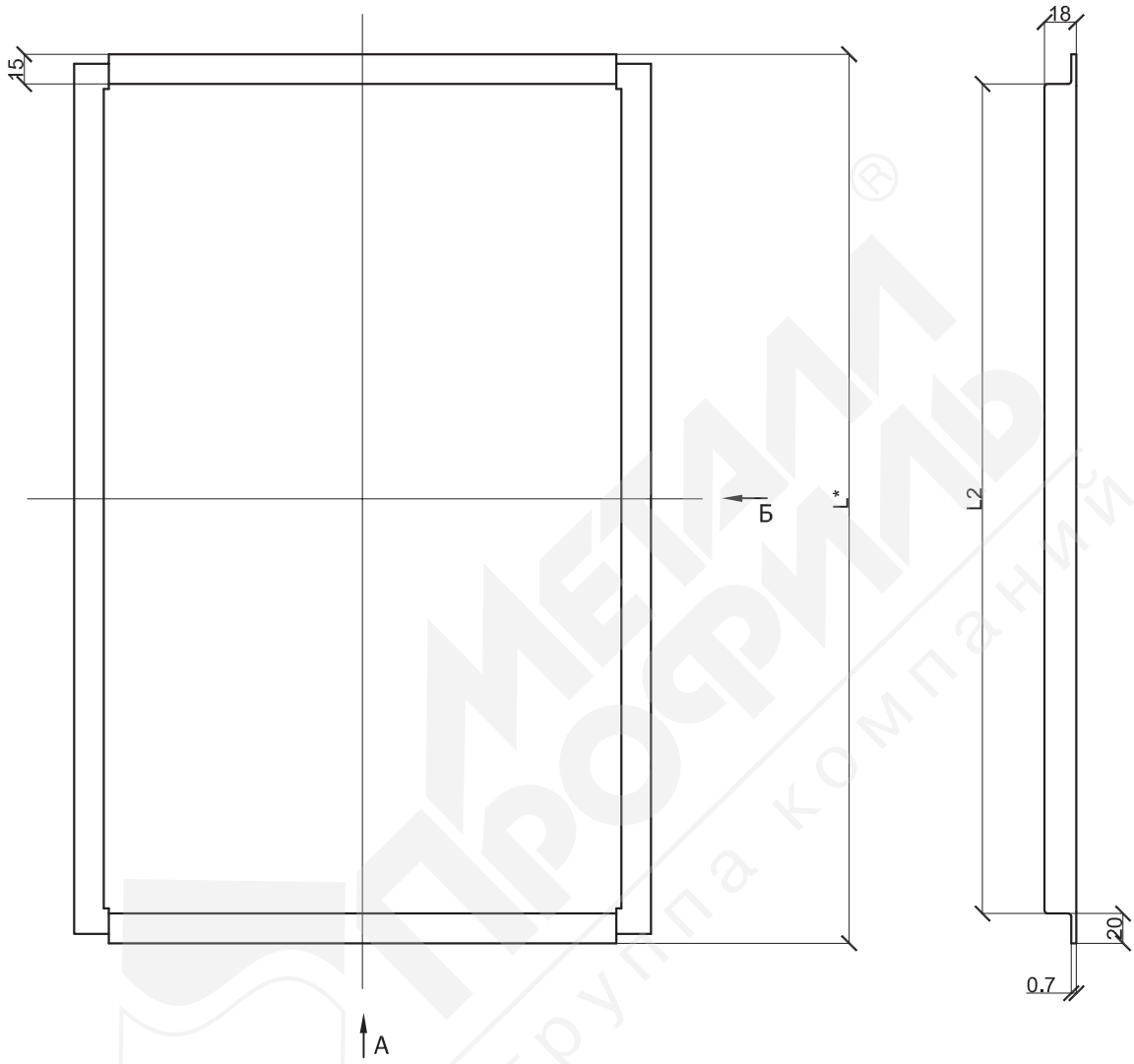

Вид А

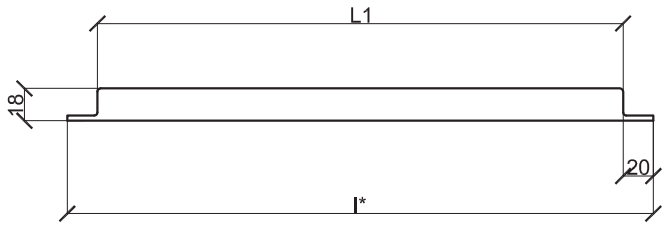

*- справочные размеры

Марка	L1,мм	L2,мм	l*,мм	L*,мм
МП 1005 Ф7-КФ1 вариант 1	340	545	379	584
МП 1005 Ф7-КФ1 вариант 2	545	545	584	584

Фасадные кассеты
Угловые МП 1005

Угол внешний
Ф7-УН4

Угол внутренний
Ф7-УВ4

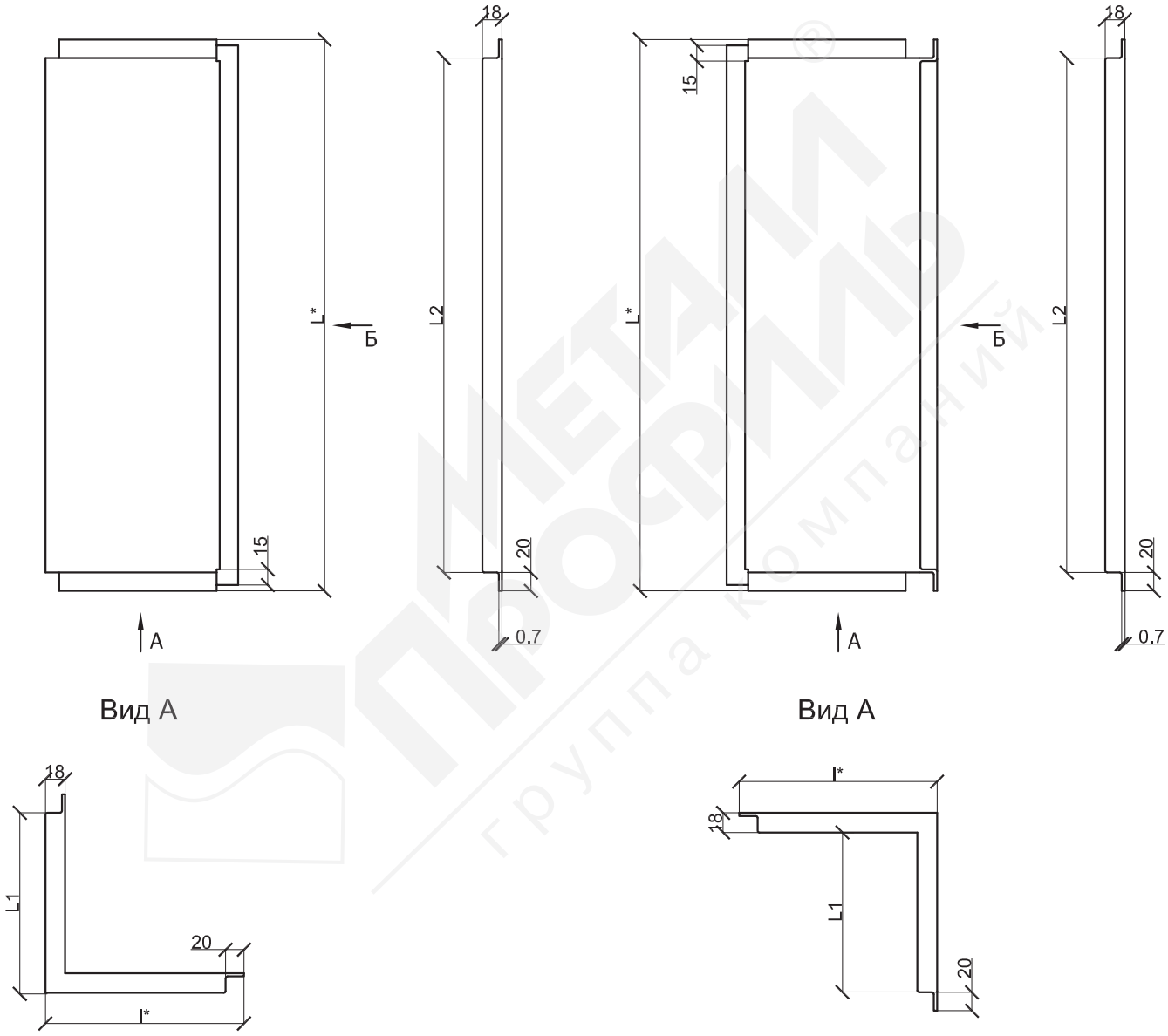

*- справочные размеры

Марка	L1,мм	L2,мм	l*,мм	L*,мм
Ф7-УН4	170	545	189	584
Ф7-УВ4	170	545	207	584

Крепежные элементы

Комплект кронштейна крепежного усиленного

ККУ-90 (120, 150, 180, 230)

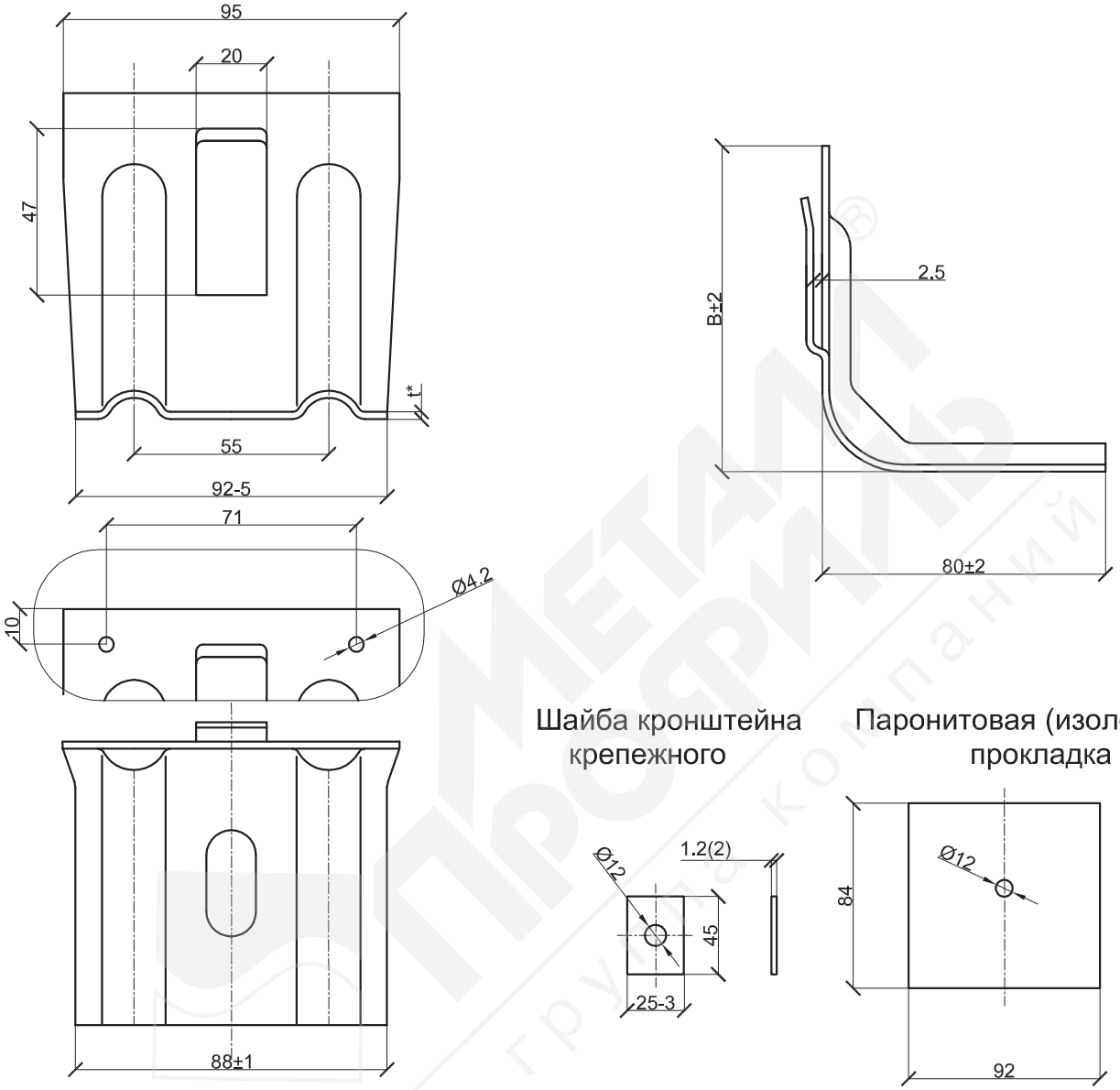

*- справочные размеры

Обозначение	t,мм	B, мм	Площадь сечения A, см²	Масса, кг
ККУ-90	1.2	90	2.04	0.132
ККУ-120	1.2	120	2.4	0.158
ККУ-150	1.2	150	2.7	0.184
ККУ-180	1.2	180	3.1	0.205
ККУ-230	1.2	230	3.7	0.244
ККУ-90	2.0	90	3.4	0.222
ККУ-120	2.0	120	4.0	0.265
ККУ-150	2.0	150	4.6	0.306
ККУ-180	2.0	180	5.2	0.357
ККУ-230	2.0	230	6.2	0.422

Крепежные элементы

Крепежный кронштейн

КК-50 (90, 120, 150, 180)

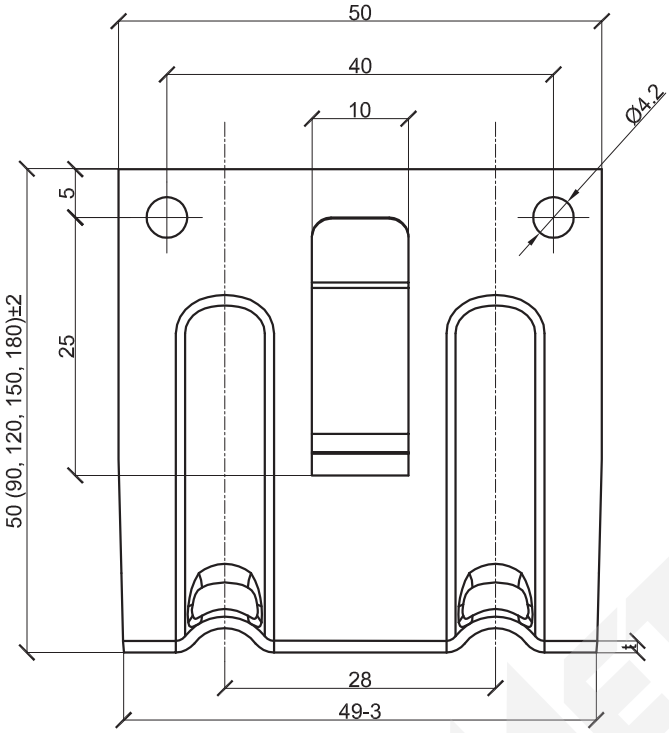

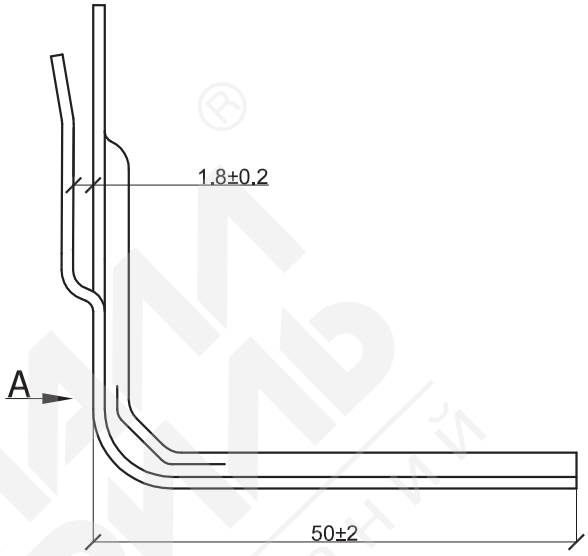

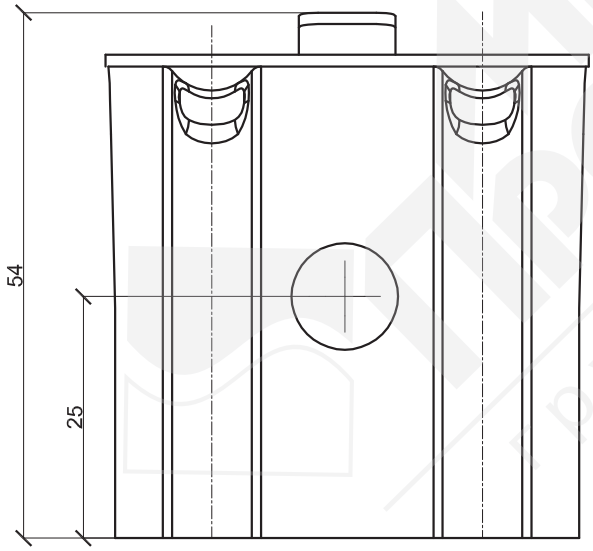

Шайба кронштейна крепежного

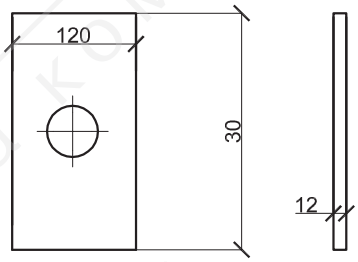

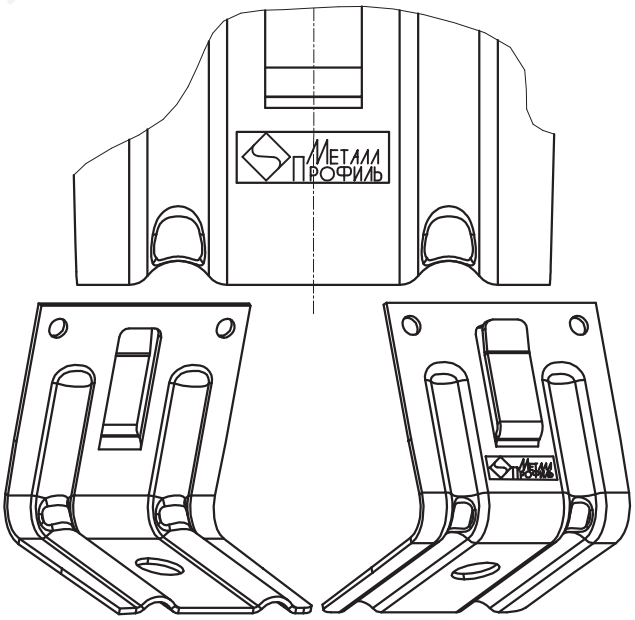

Обозначение	t, мм	Длина полки, мм	Масса, кг
КК-50	1.2	50	0.045
	2.0	50	0.075
КК-90	1.2	90	0.065
	2.0	90	0.108
КК-120	1.2	120	0.079
	2.0	120	0.131
КК-150	1.2	150	0.093
	2.0	150	0.156
КК-180	1.2	180	0.108
	2.0	180	0.180

Крепежные элементы

Удлинитель кронштейна

УК-150

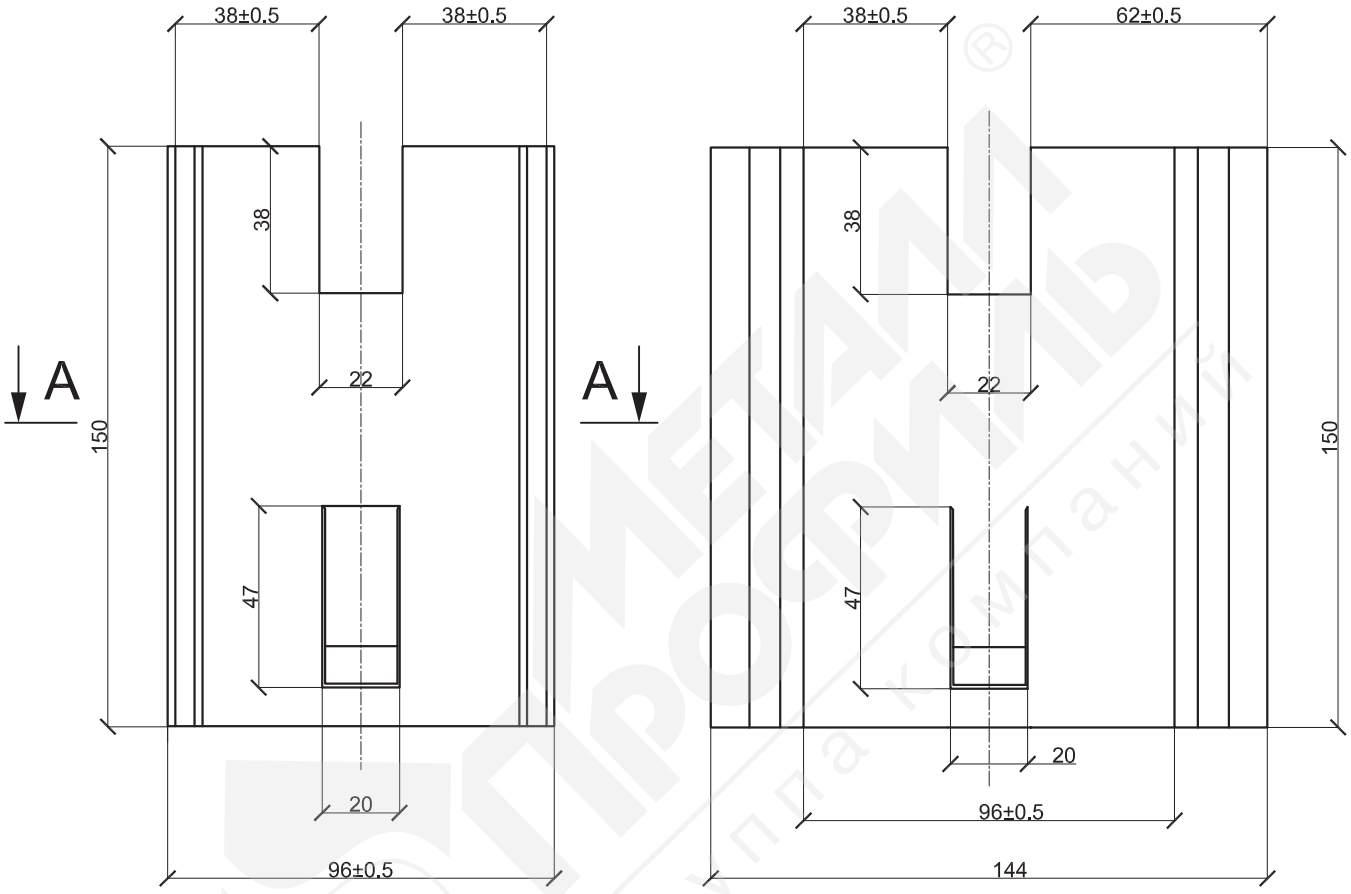

А-А

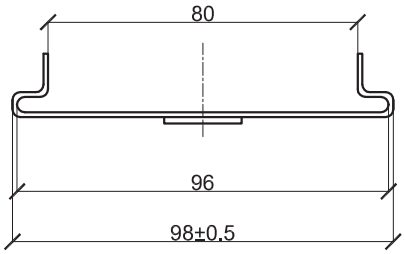

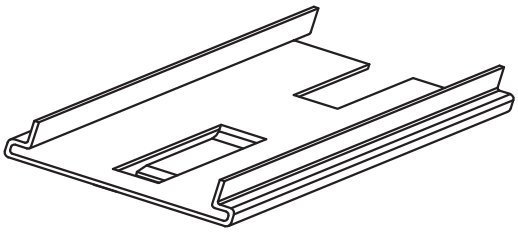

*- справочные размеры

Обозначение	t,мм	Длина,м	Площадь сечения. А,см²	Масса,кг	Ширина заготовки,мм
УК-150	1.2	0.15	1.73	0.20	144

Крепежные элементы

Крепежный профиль
Z-образный 29x20x3000
КПZ-29x20x3000

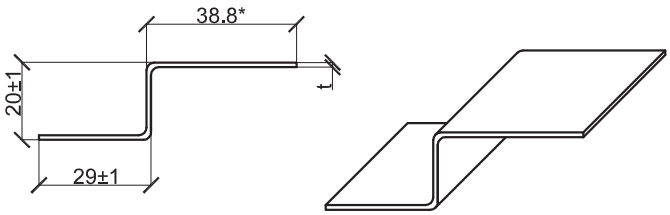

Крепежный профиль
Г-образный 60x44x3000
КПГ-60x44x3000

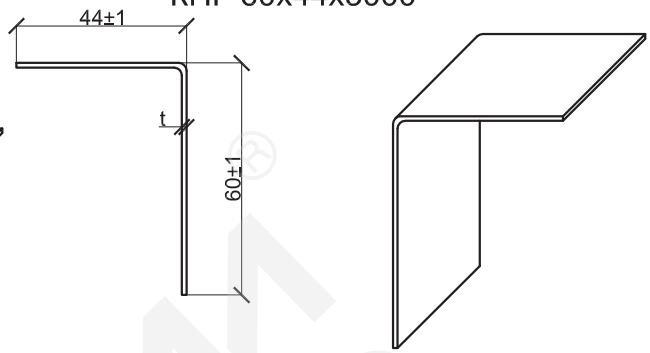

Крепежный профиль
Г-образный широкий 60x81x3000
КПГШ-60x81x3000

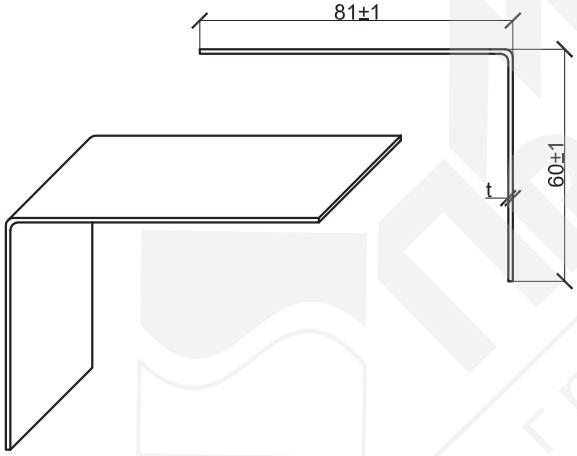

Примечание:
-Профили могут иметь нестандартную длину
*- справочные размеры

Обозначение	t,мм	Длина,мм	Площадь сечения. А,см²	Масса 1п.м., кг	Ширина заготовки, мм
КПГШ-60x81x3000	1.2	3000±5	1.69	1.31	139
КПZ-29x20x3000	1.2	3000±5	1.07	0.84	89
КПГ-60x44x3000	1.2	3000±5	1.25	0.98	104

Крепежные элементы

Крепежный профиль шляпный 50х20х3000

КПШ-50х20х3000

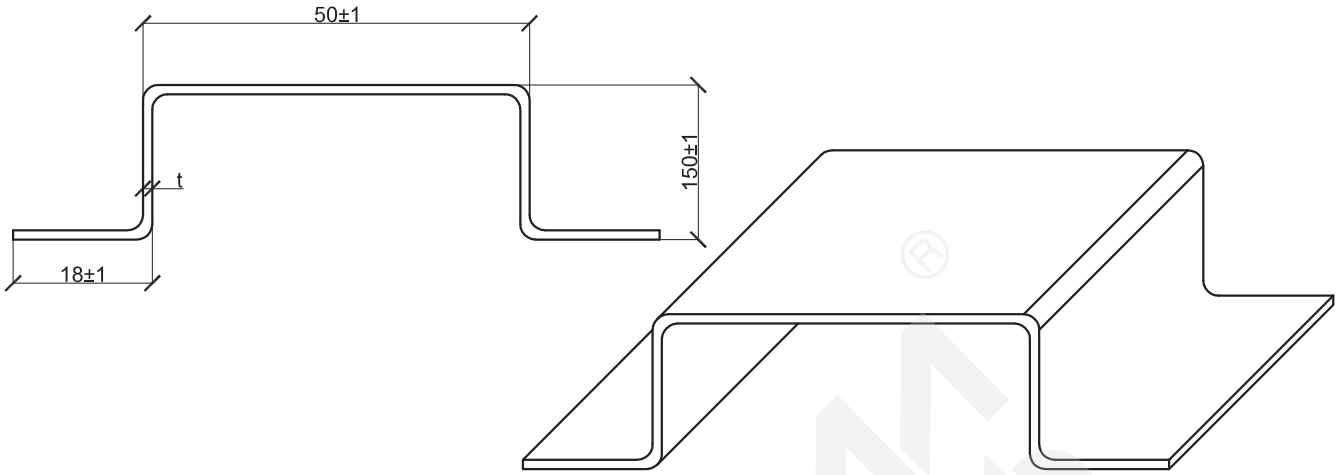

Крепежный профиль шляпный 90х20х3000

КПШ-90х20х3000

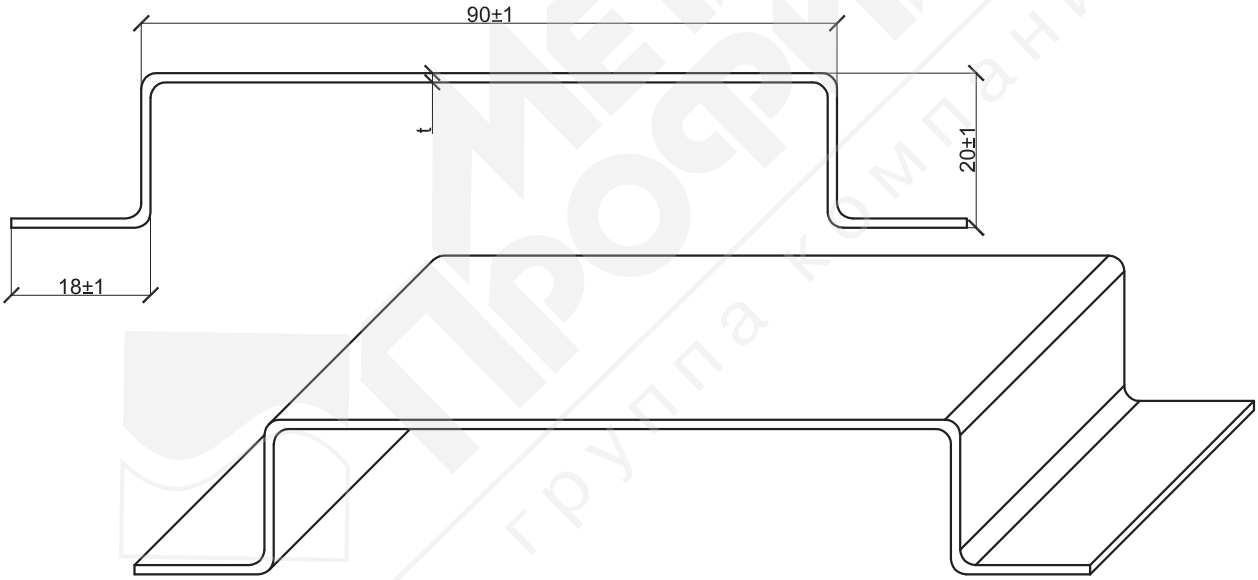

Планка начальная ПН МП 2005-30х13х1000

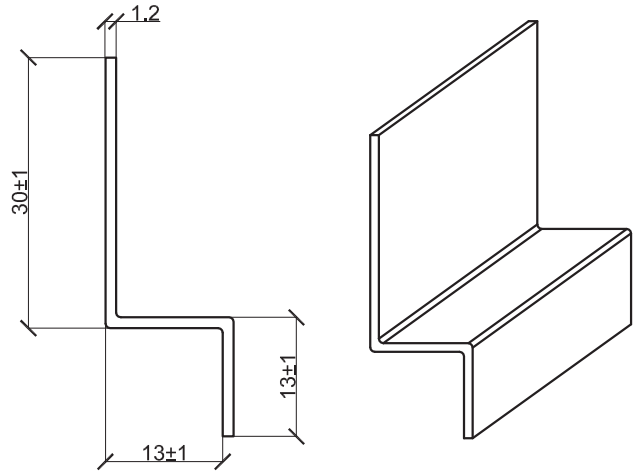

Примечание:

-Профили могут иметь нестандартную длину

*- справочные размеры

Обозначение	t,мм	Площадь сечения А, см²	Масса 1 м длины ,кг	Длина стандартная, м	Ширина заготовки, мм
КПШ-50х20х3000	1.2	1.36	1.11	3000	113
КПШ-90х20х3000	1.2	1.87	1.54	3000	156

Комплектующие для фасадных кассет

Планка верхняя кассетная для МП 2005
ПВК МП 2005-20х25х660(930,1180)

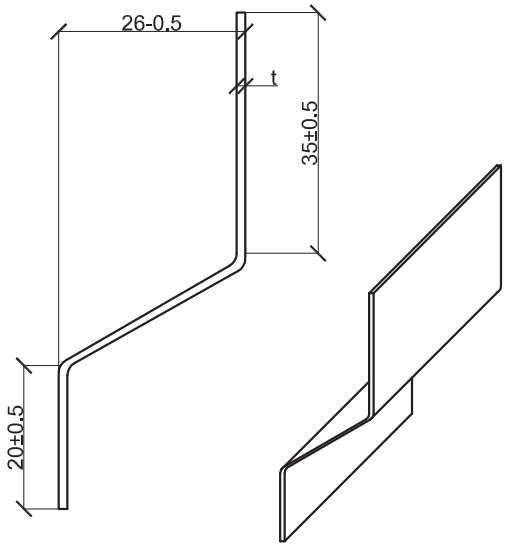

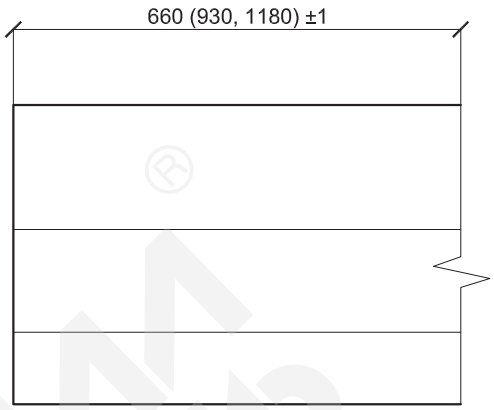

Планка нижняя кассетная МП 2005
ПНК МП 2005-20х16х660(930,1180)

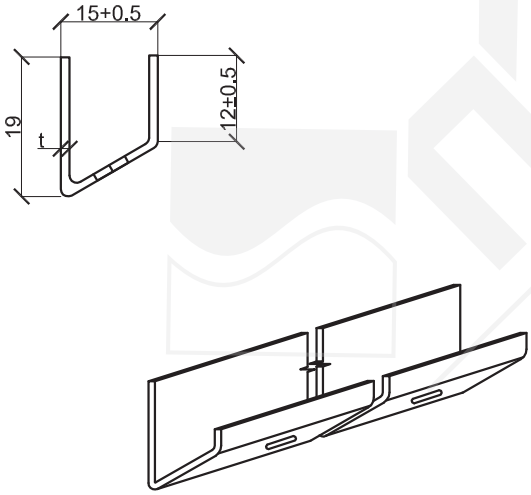

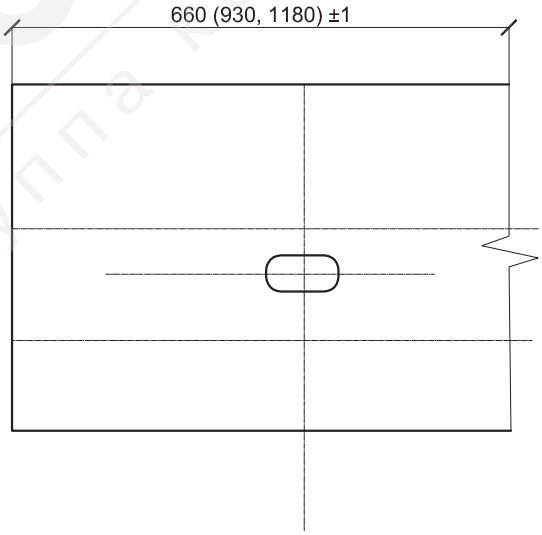

*- справочные размеры

Обозначение	t,мм	Длина,мм	Площадь сечения. А,см²	Масса,кг	Ширина заготовки, мм
ПВК МП 2005-20х25х660	1.0-1.2	660	0.81-1.00	0.41-0.50	81
ПВК МП 2005-20х25х930	1.0-1.2	930	0.81-1.00	0.59-070	81
ПВК МП 2005-20х25х1180	1.0-1.2	1180	0.81-1.00	0.75-0.90	81
ПНК МП 2005-20х16х660	1.0-1.2	660	0.44-0.58	0.22-0.27	44
ПНК МП 2005-20х16х930	1.0-1.2	930	0.44-0.58	0.32-0.38	44
ПНК МП 2005-20х16х1180	1.0-1.2	1180	0.44-0.58	0.40-0.48	44

Комплектующие для фасадных кассет

Планка левая кассетная для МП 2005
ПЛК МП 2005-20х25х670(880,1130)

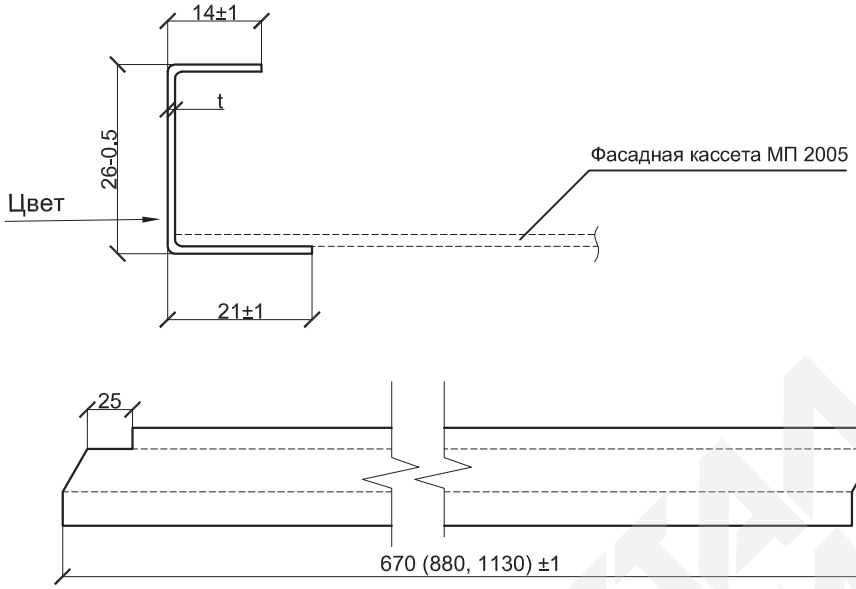

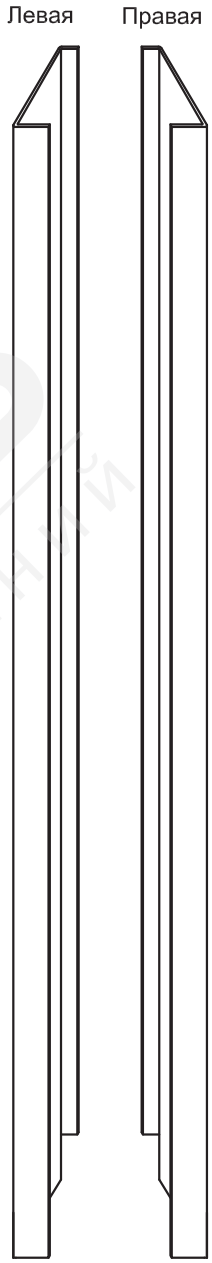

Планка правая кассетная МП 2005
ППК МП 2005-20х25х670(880,1130)

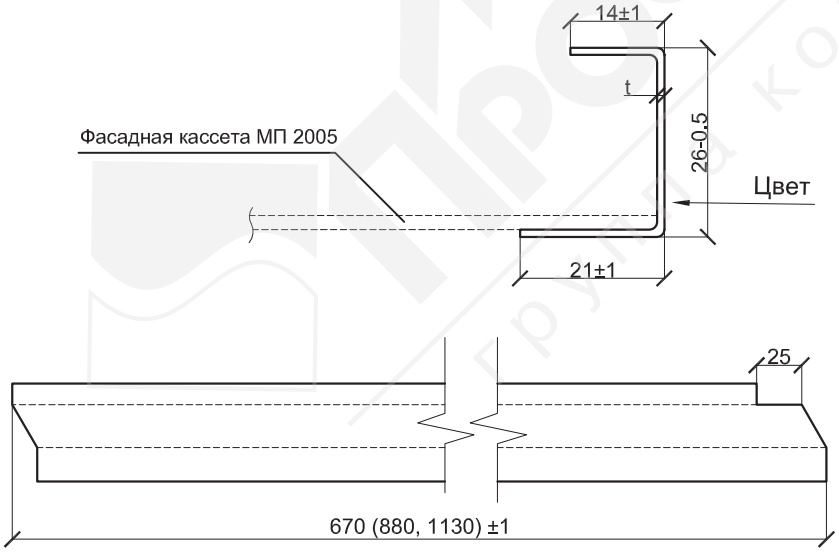

*- справочные размеры

Обозначение	t,мм	Длина,мм	Площадь сечения. А,см²	Масса,кг	Ширина заготовки, мм
ПЛК МП 2005-20х25х670	1.0-1.2	670	0.55-0.66	0.29-0.35	55
ПЛК МП 2005-20х25х880	1.0-1.2	880	0.55-0.66	0.37-0.45	55
ПЛК МП 2005-20х25х1130	1.0-1.2	1130	0.55-0.66	0.48-0.58	55
ППК МП 2005-20х25х670	1.0-1.2	670	0.55-0.66	0.29-0.35	55
ППК МП 2005-20х25х880	1.0-1.2	880	0.55-0.66	0.37-0.45	55
ППК МП 2005-20х25х1130	1.0-1.2	1130	0.55-0.66	0.48-0.58	55

1. Схема устройства короба оконного обрамления

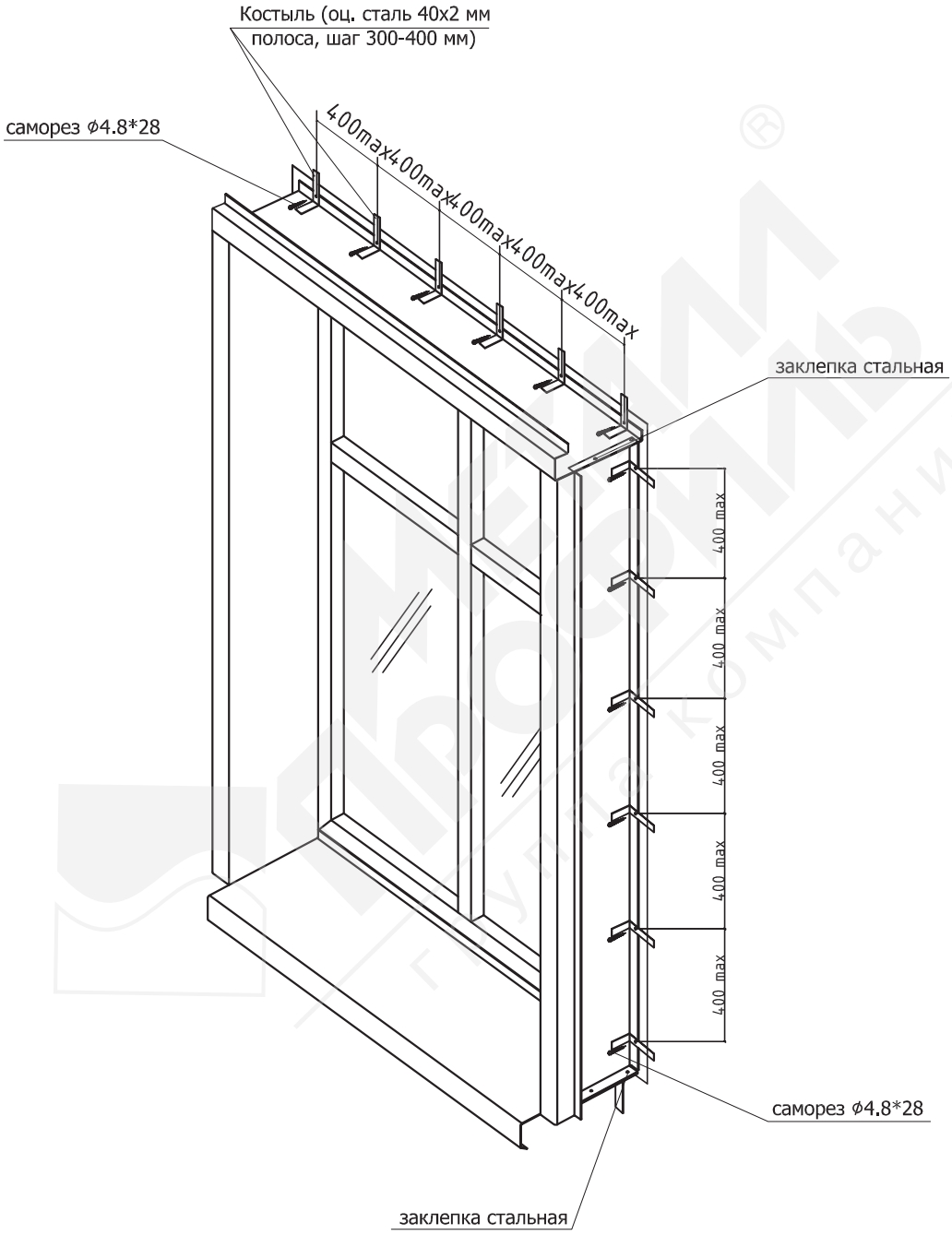

Система вентилируемого фасада ВФ МП 1005, ВФ МП 2005

2. Схема расположения элементов подконструкции при вертикальном расположении направляющих

2.1. Схема расположения кронштейнов на примере фрагмента фасада

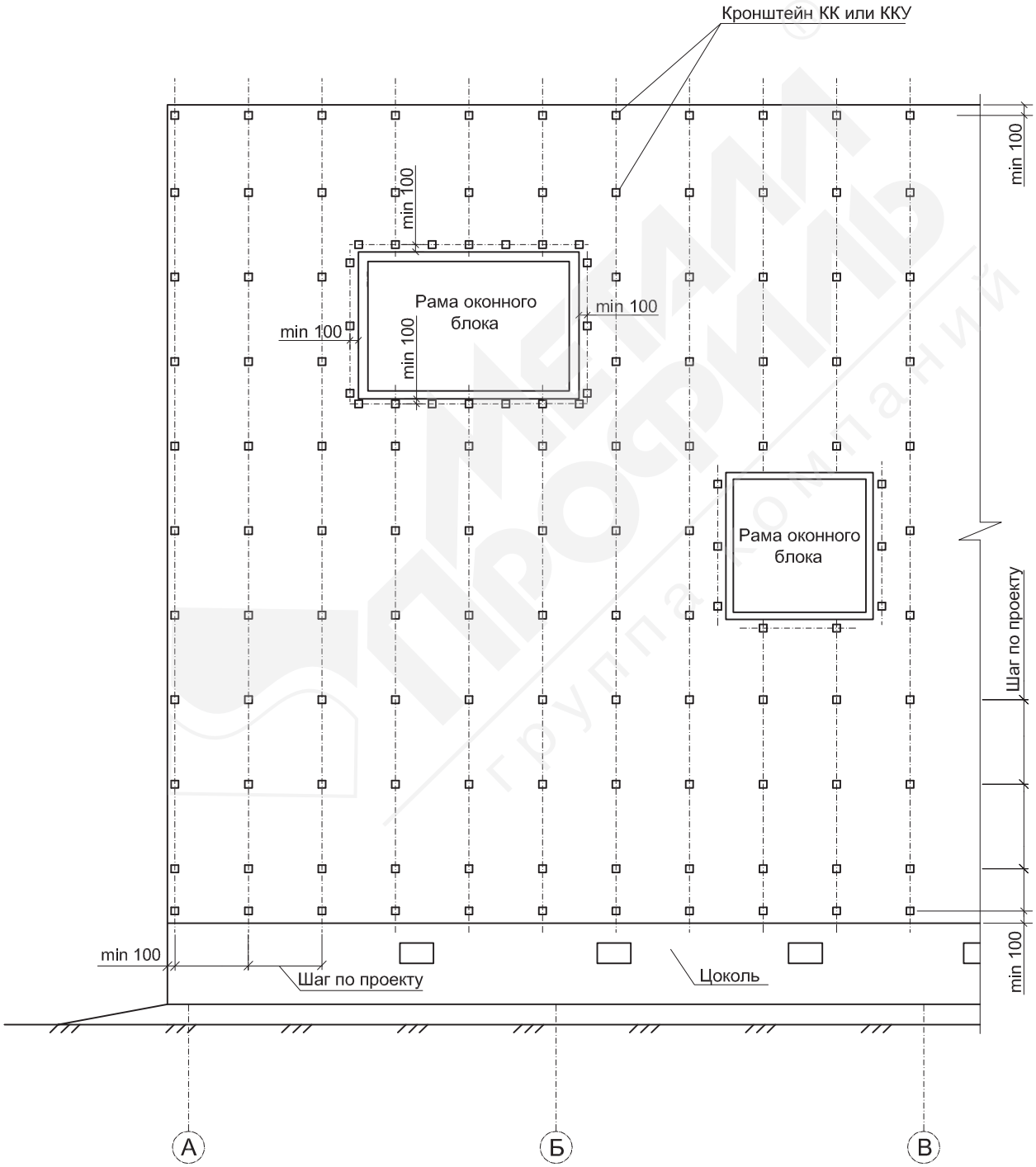

Детальная установка кронштейнов дана в узлах

2.2. Схема установки утеплителя

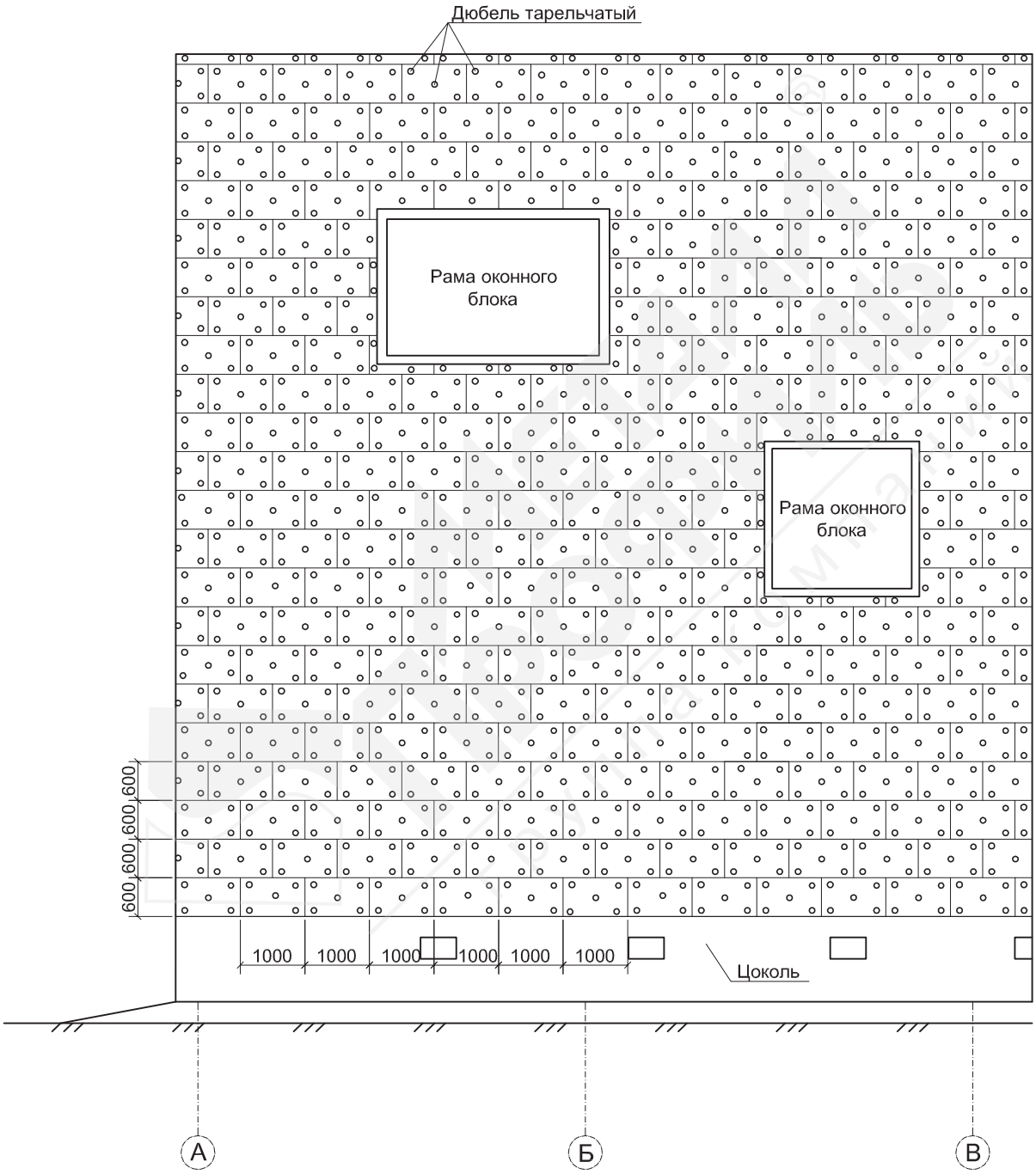

Система вентилируемого фасада ВФ МП 1005, ВФ МП 2005

2.3. Схема крепления утеплителя рядовой плиты (минераловатные плиты)

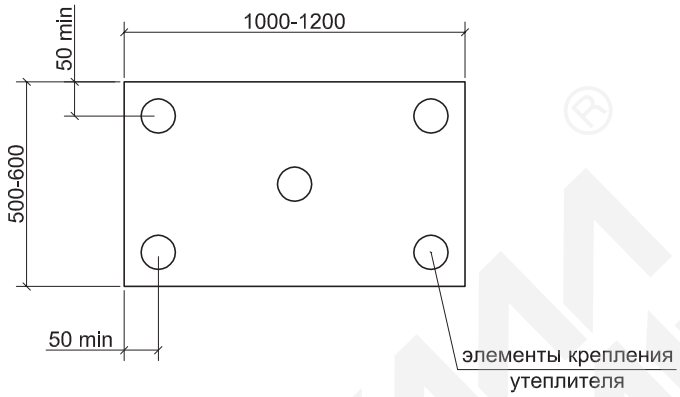

Схема крепления утеплителя на углу здания

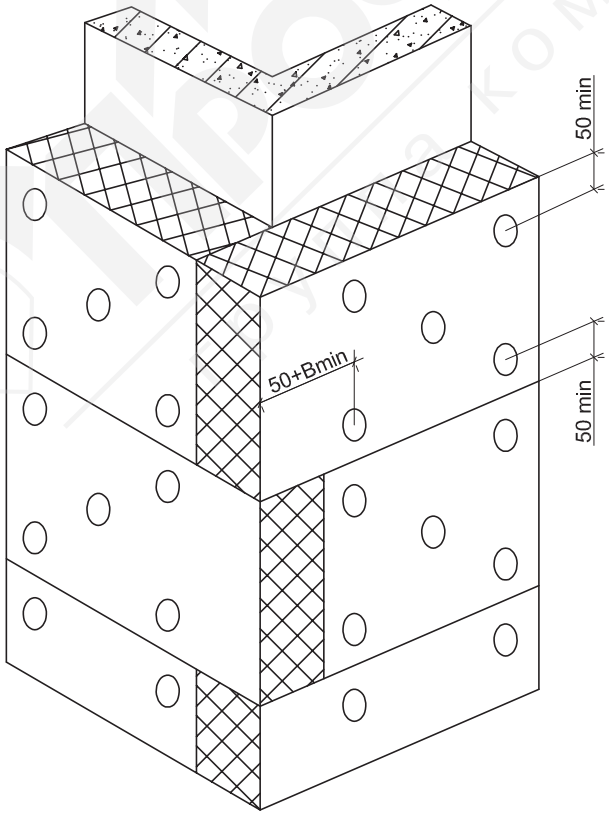

B - толщина утеплителя

Система вентилируемого фасада ВФ МП 1005, ВФ МП 2005

2.4. Схема расположения кронштейнов и профилей на примере фрагмента фасада (вертикальная система)

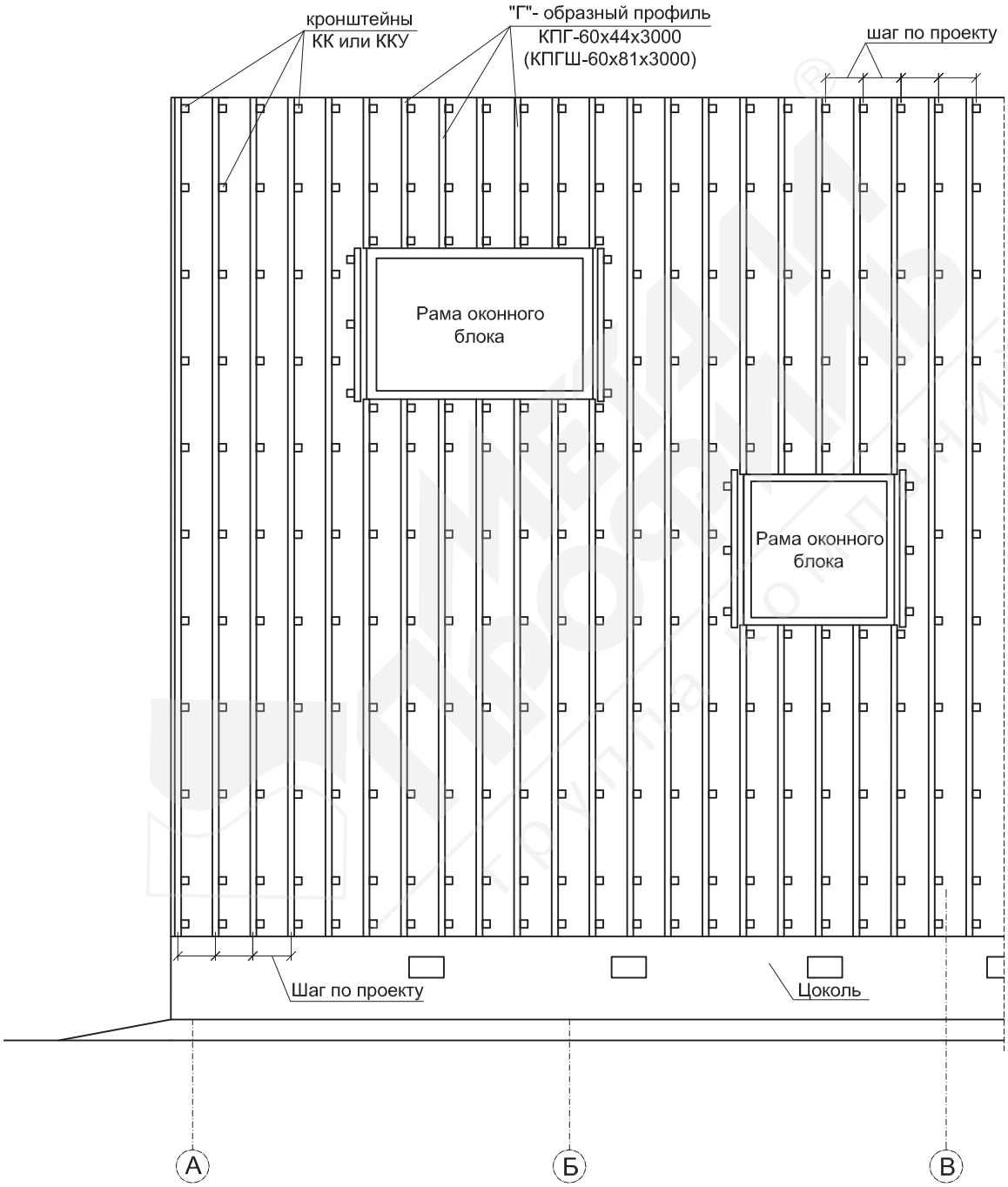

Детальная установка кронштейнов и вертикальных направляющих дана в узлах

Система вентилируемого фасада ВФ МП 1005, ВФ МП 2005

3. Схема расположения элементов подконструкции при перекрестной системе

3.1. Схема расположения кронштейнов на примере фрагмента фасада

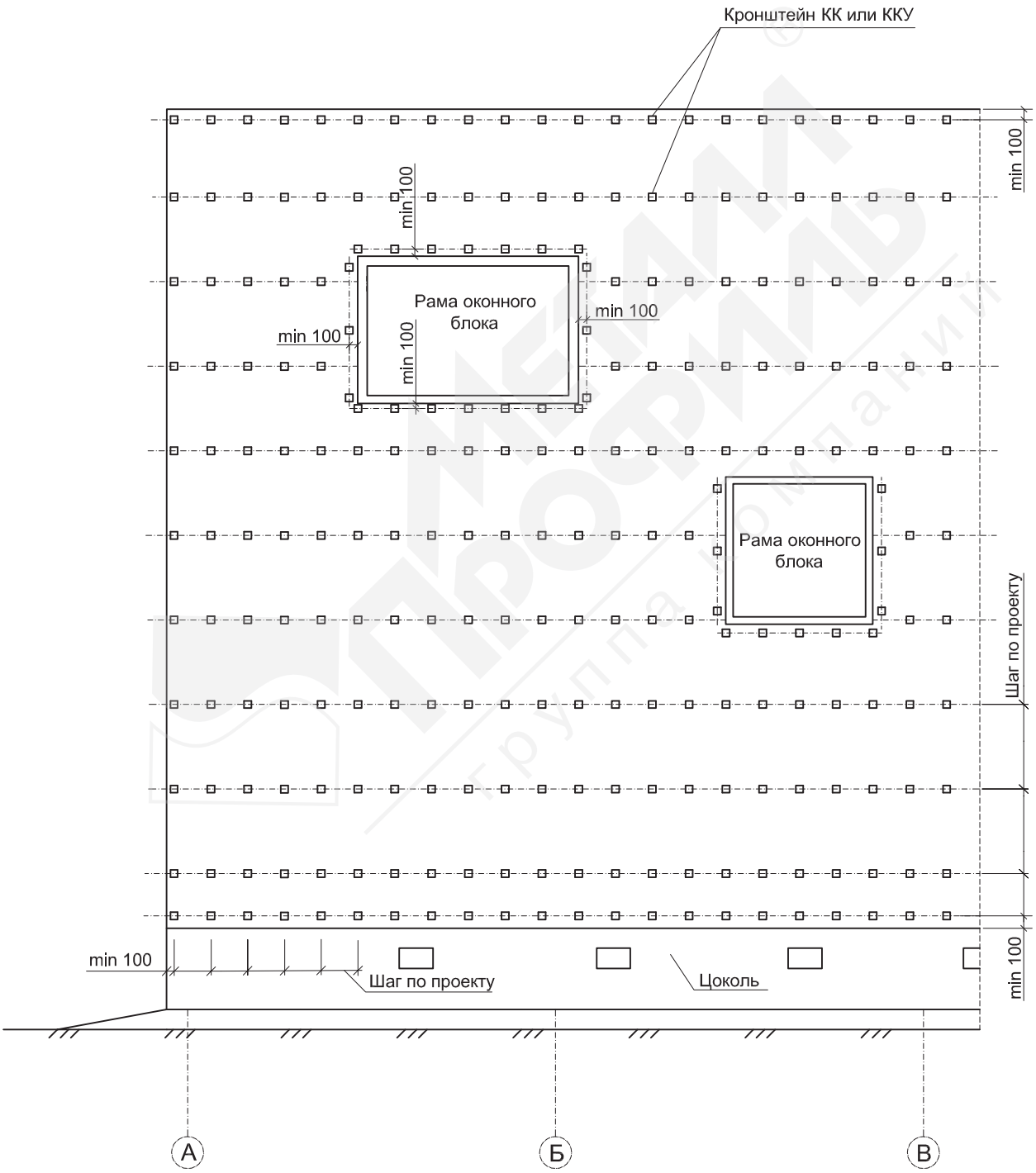

Детальная установка кронштейнов дана в узлах

3.2. Схема установки утеплителя

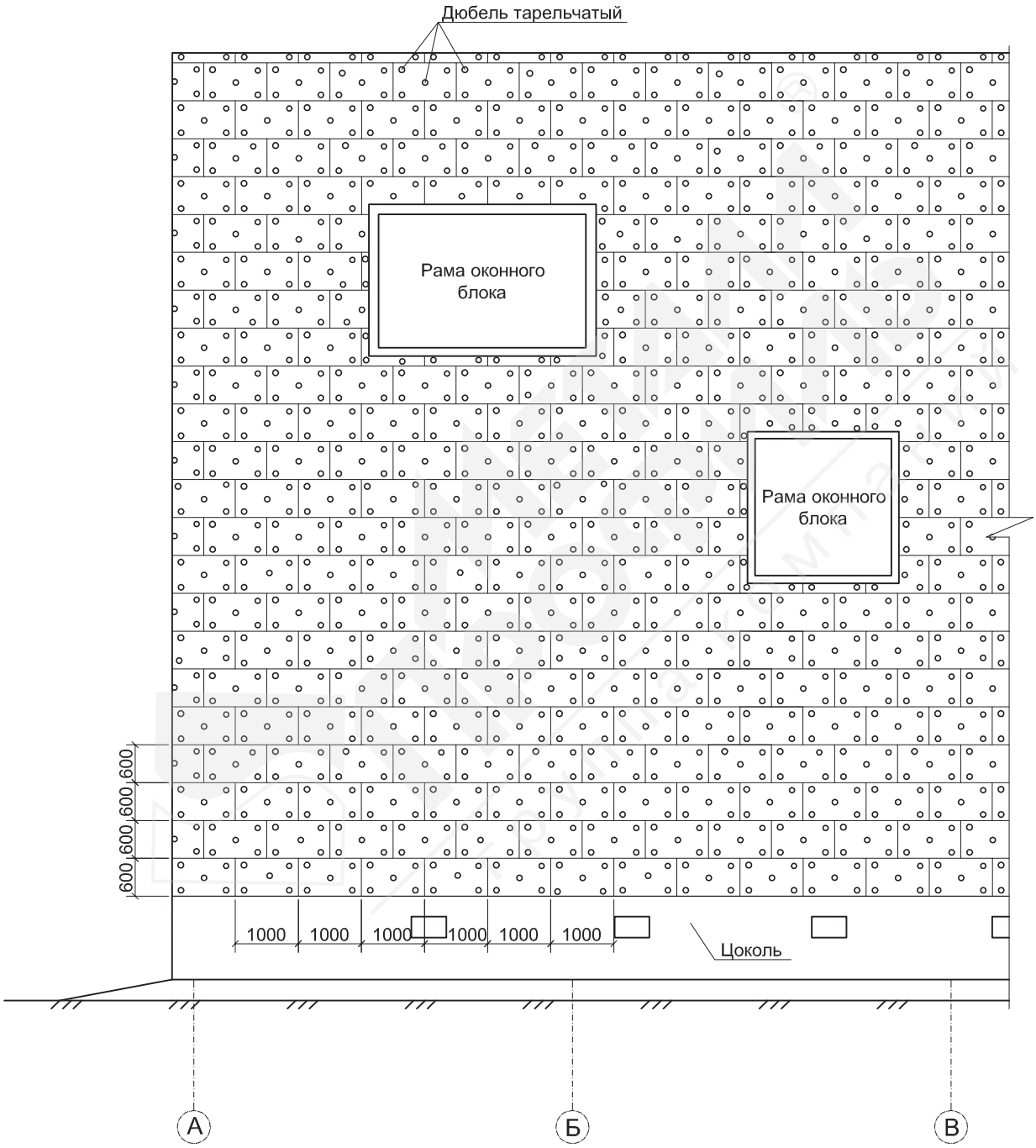

3.3. Схема крепления утеплителя рядовой плиты (минераловатные плиты)

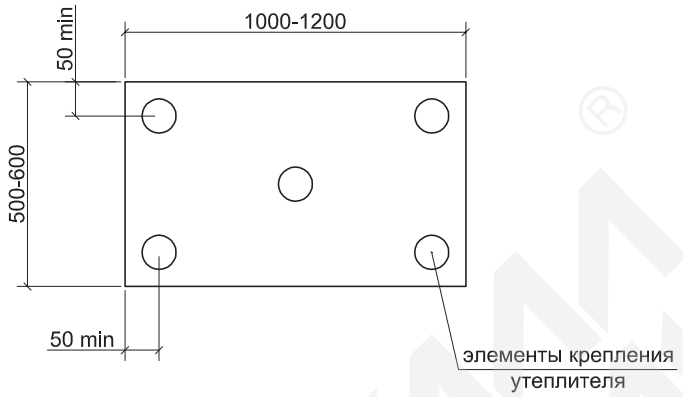

Схема крепления утеплителя на углу здания

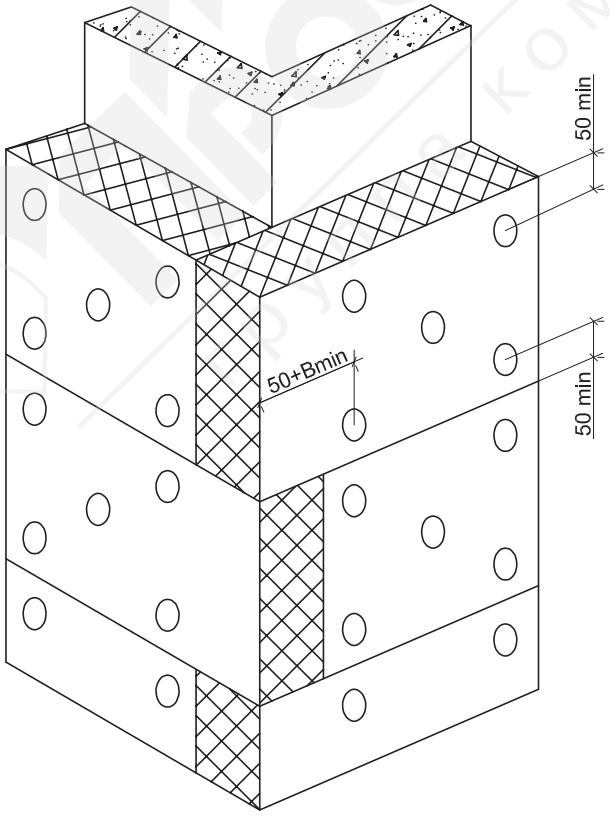

B - толщина утеплителя

3.4. Схема расположения кронштейнов и горизонтальных направляющих на примере фрагмента фасада (перекрестная система)

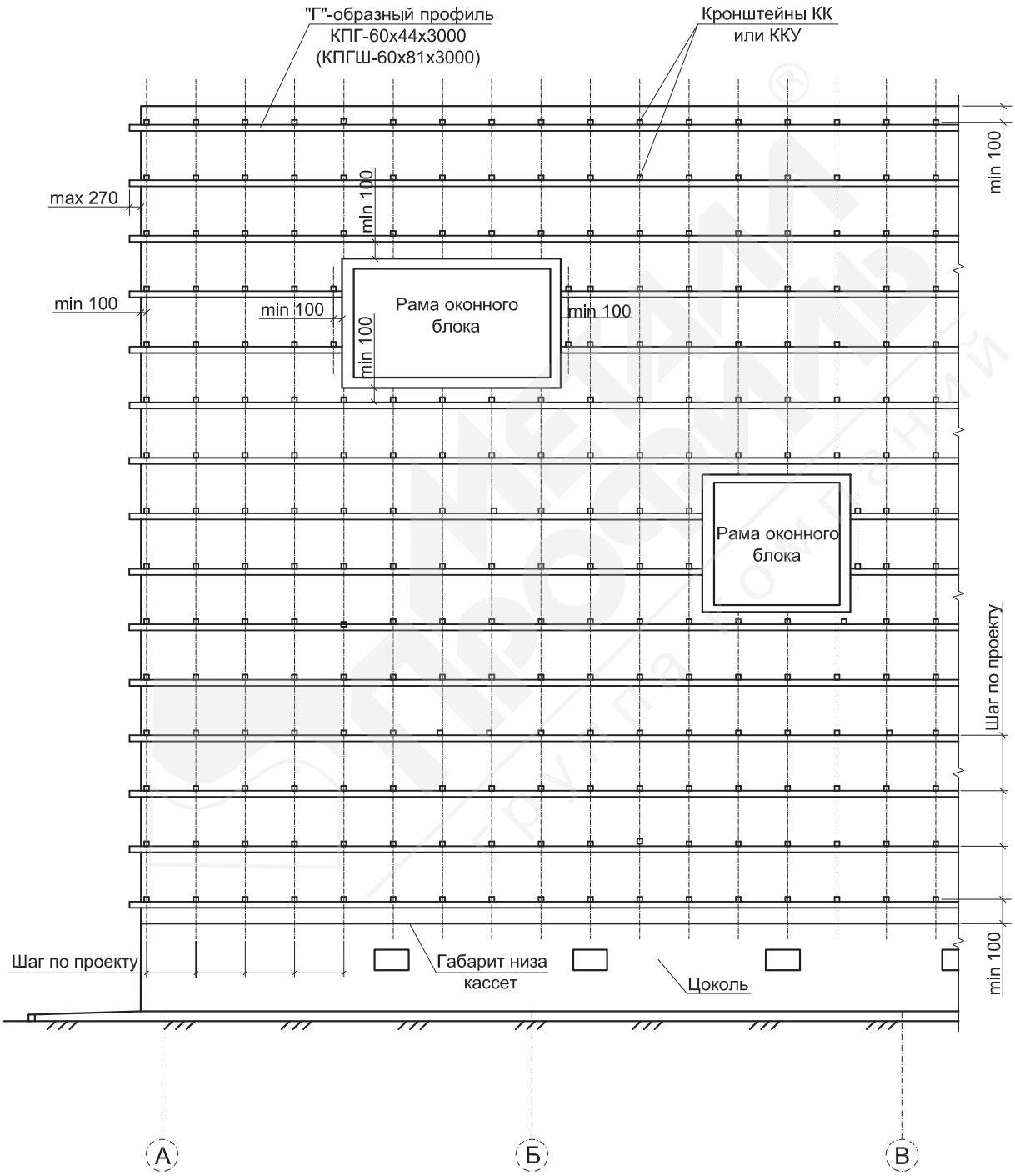

Детальная установка кронштейнов и горизонтальных направляющих дана в узлах

Система вентилируемого фасада ВФ МП 1005, ВФ МП 2005

3.5. Схема расположения вертикальных направляющих на примере фрагмента фасада (перекрестная система)

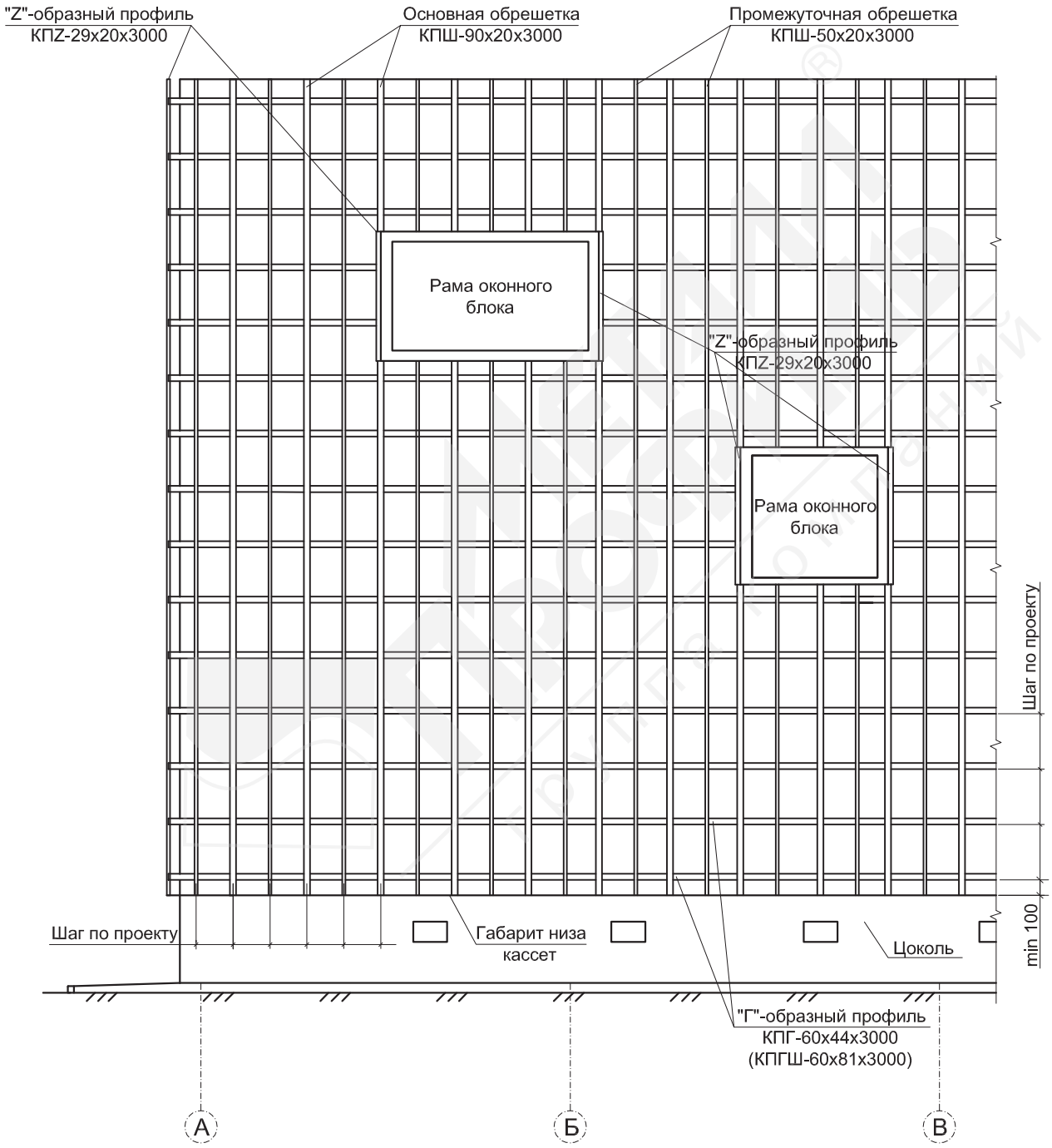

Детальная установка горизонтальных и вертикальных направляющих дана в узлах

Система вентилируемого фасада ВФ МП 1005

4. Маркировка узлов
(вертикальная система)

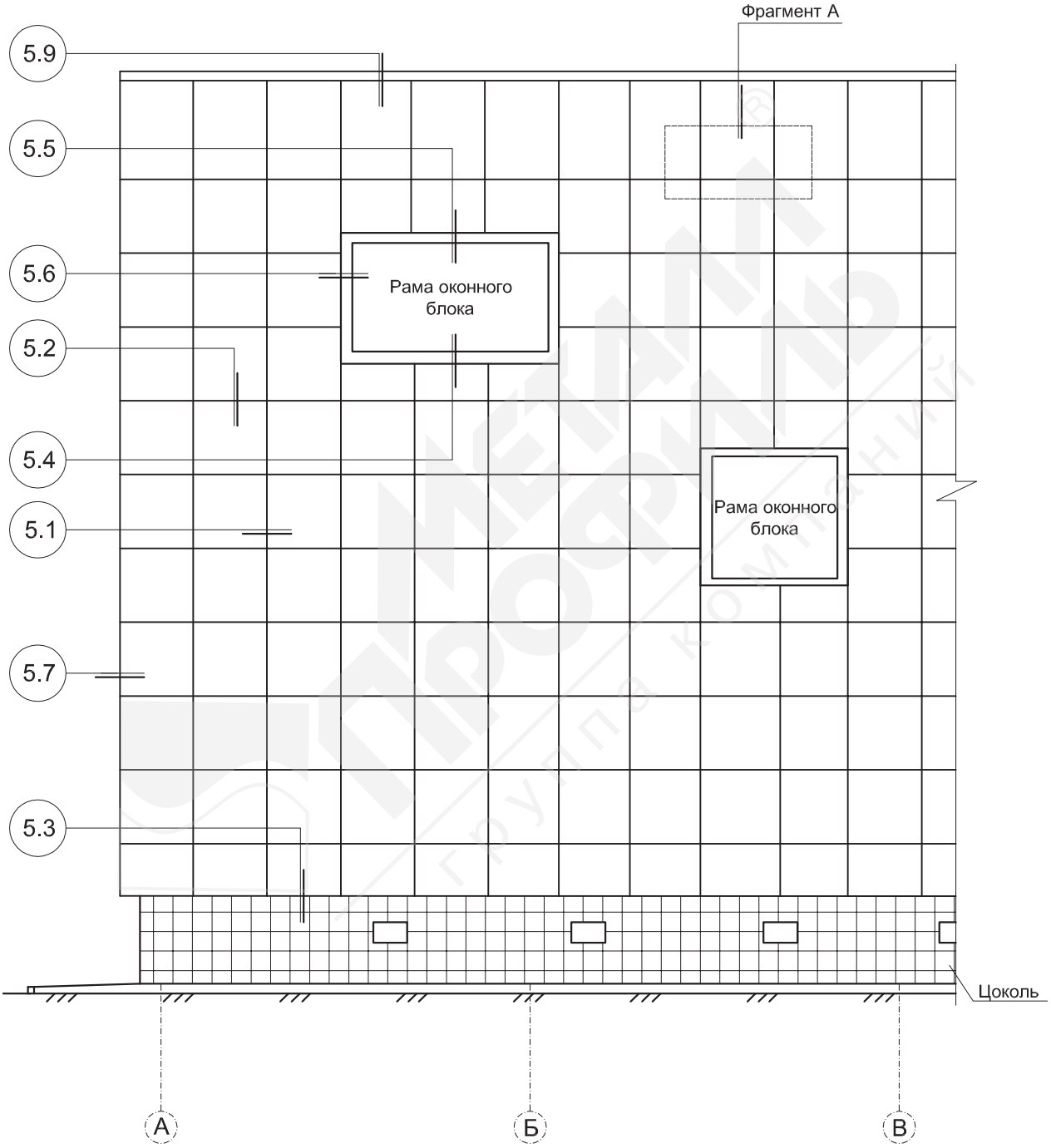

Система вентилируемого фасада ВФ МП 1005

4.1. Маркировка узлов (вертикальная система)

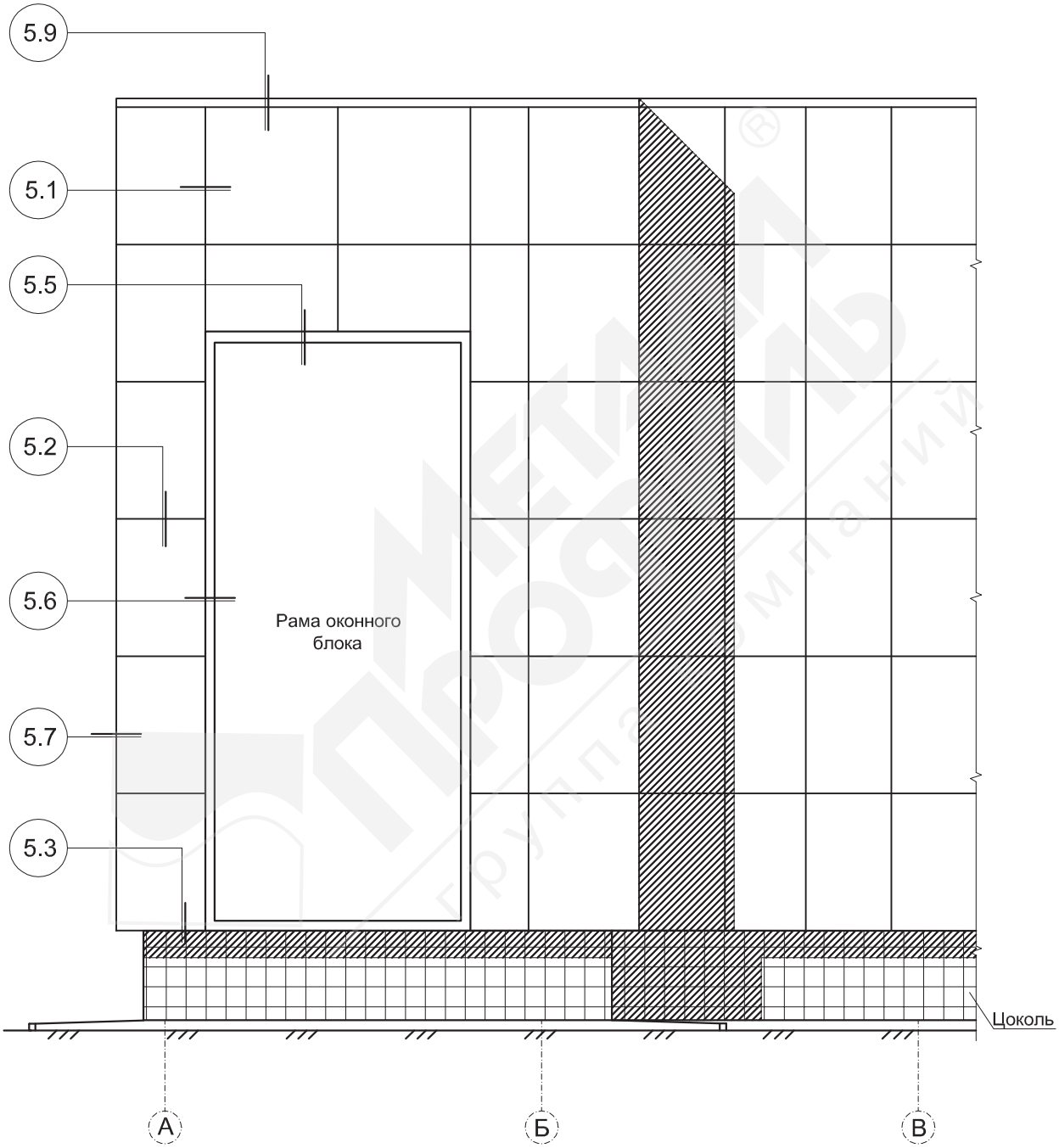

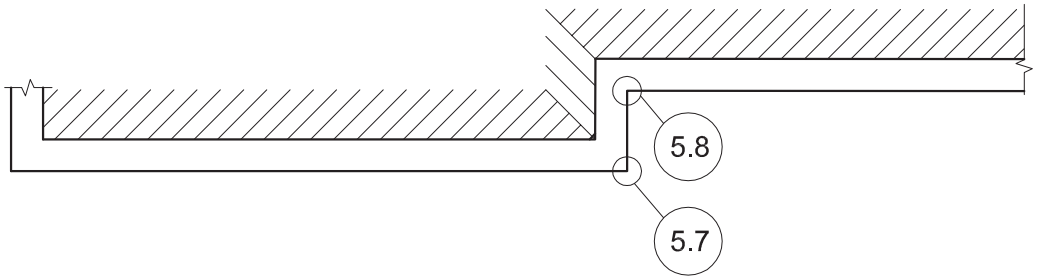

Система вентилируемого фасада Вф МП 1005

5. Узлы крепления ВФ МП 1005
Фрагмент А
(вертикальная система)

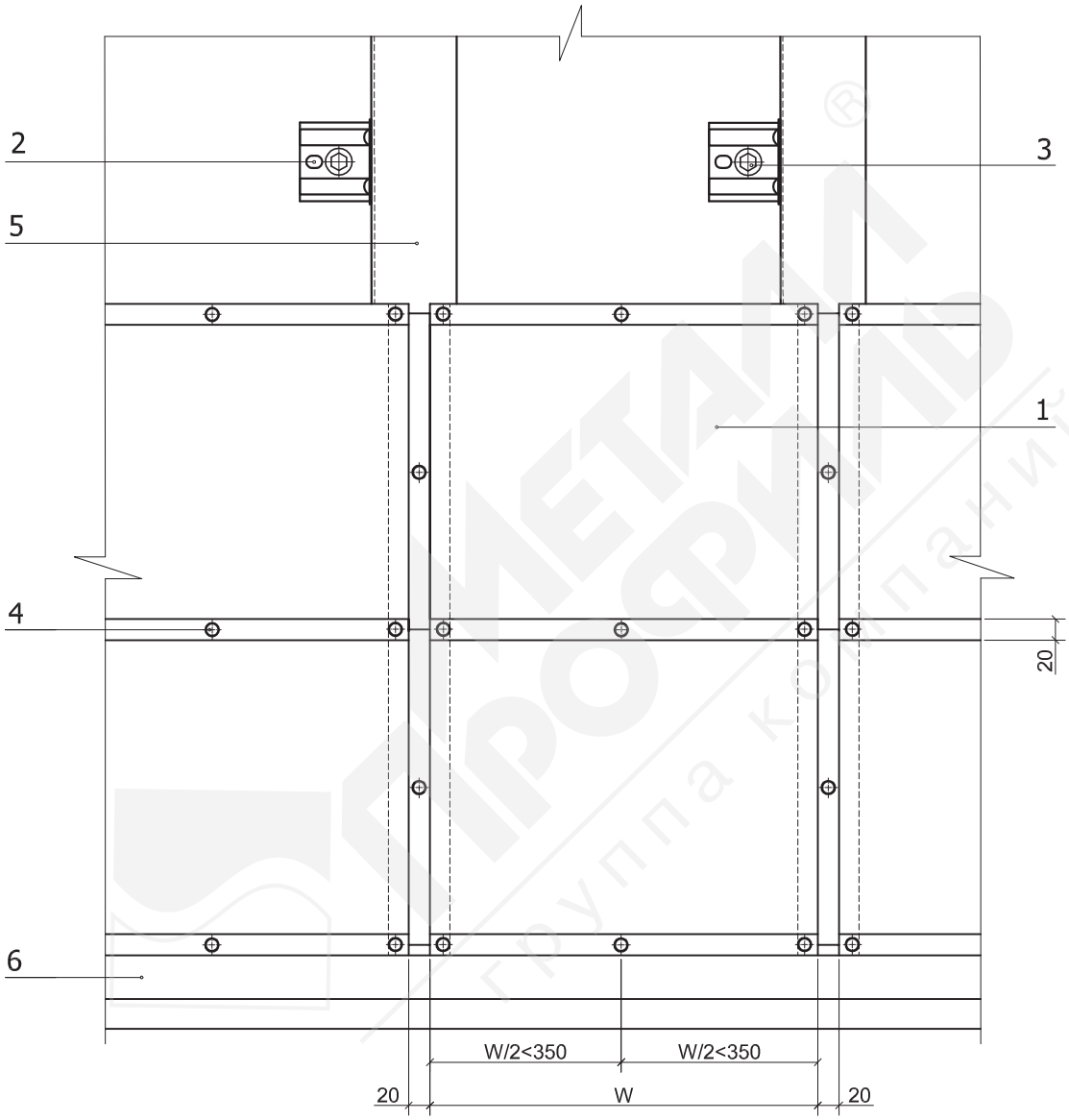

1. Фасадная кассета МП 1005/23/20
2. Крепежный кронштейн КК-L или ККУ-L (по проекту)
3. Крепежный элемент (марка по проекту)
4. Саморез ⌀ 4,8х28 с прокладкой из ЭПДМ-резины и цветной головкой
5. Вертикальные направляющие КПГ-60х44х3000 (КПГШ-60х81х3000)
6. Слив цоколя (оц. сталь с полимерным покрытием, t=0,5-0,7 мм)

Система вентилируемого фасада ВФ МП 1005

Узлы крепления ВФ МП 1005
Горизонтальный разрез

Узел 5.1

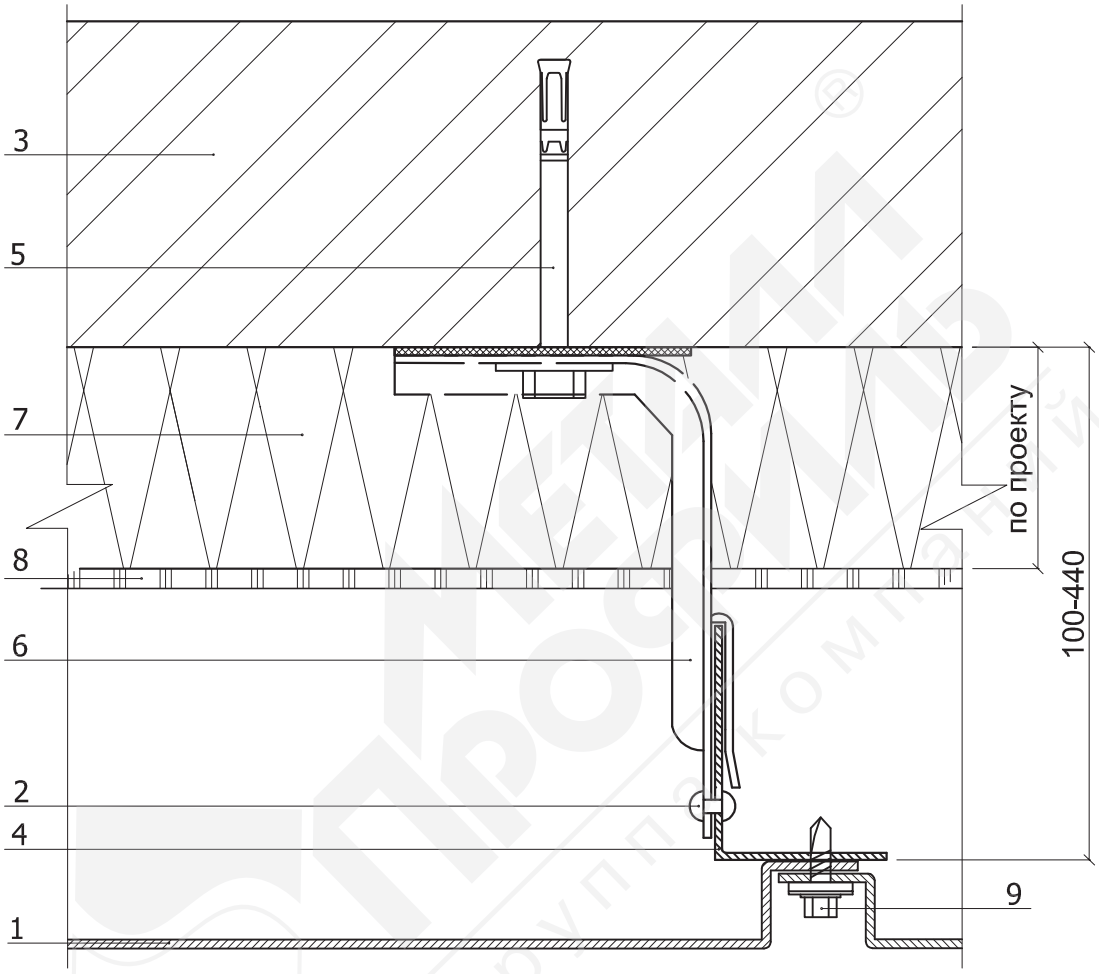

1. Фасадная кассета МП 1005/23/20
2. Заклепка или саморез ⌀ 4,8x28 (⌀ 5,5x19) с прокладкой из ЭПДМ-резины
3. Несущая стена
4. Вертикальные направляющие КПГ-60x44x3000 (КПГШ-60x81x3000)
5. Крепежный элемент (марка по проекту)
6. Крепежный кронштейн КК-L или ККУ-L (по проекту)
7. Теплоизоляция (по проекту)
8. Гидро-ветрозащитная мембрана Tyvek (по проекту)
9. Саморез ⌀ 4,8x28 с прокладкой из ЭПДМ-резины и цветной головкой

Система вентилируемого фасада ВФ МП 1005

Узлы крепления ВФ МП 1005
Вертикальный разрез

Узел 5.2

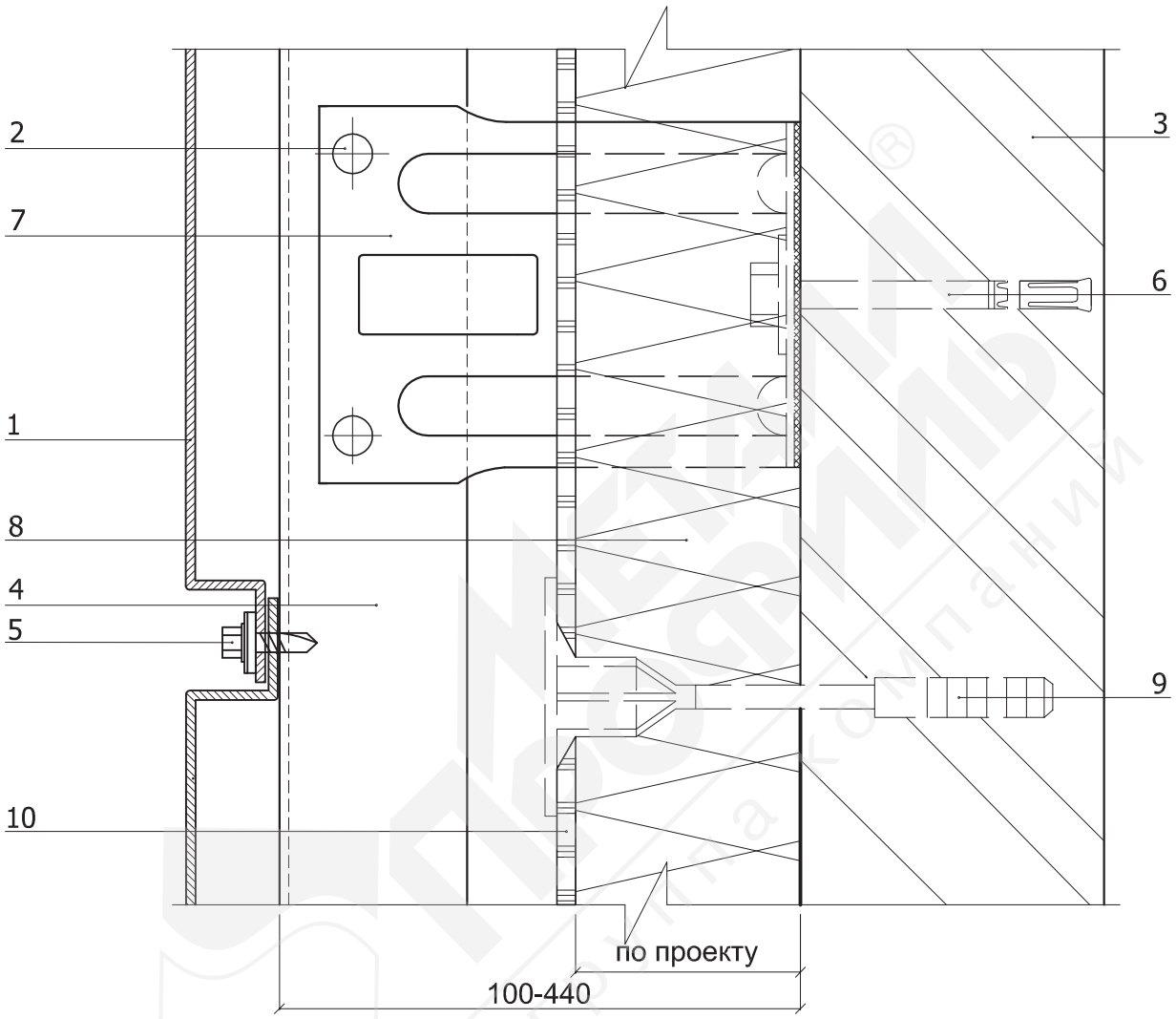

1. Фасадная кассета МП 1005/23/20
2. Заклепка или саморез ⌀ 4,8х28 (⌀ 5,5х19) с прокладкой из ЭПДМ-резины
3. Несущая стена
4. Вертикальные направляющие КПГ-60х44х3000 (КПГШ-60х81х3000)
5. Саморез ⌀ 4,8х28 с прокладкой из ЭПДМ-резины и цветной головкой
6. Крепежный элемент (марка по проекту)
7. Крепежный кронштейн КК-L или ККУ-L (по проекту)
8. Теплоизоляция (по проекту)
9. Дюбель тарельчатый
10. Гидро-ветрозащитная мембрана Tyvek (по проекту)

Система вентилируемого фасада ВФ МП 1005

Узлы крепления ВФ МП 1005

Цоколь

Узел 5.3

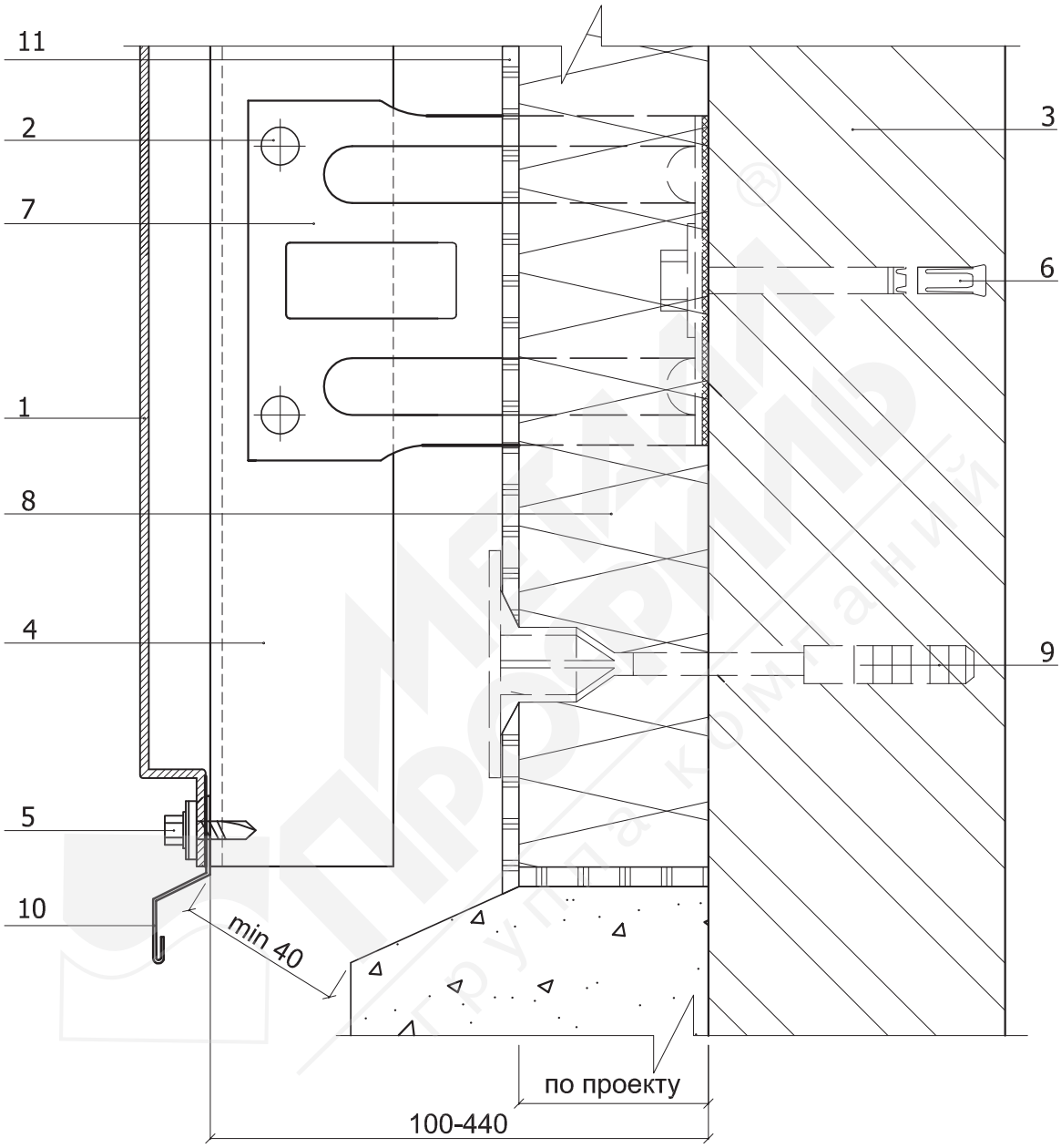

1. Фасадная кассета МП 1005/23/20
2. Заклепка или саморез ϕ 4,8x28 (ϕ 5,5x19) с прокладкой из ЭПДМ-резины
3. Несущая стена
4. Вертикальные направляющие КПГ-60x44x3000 (КПГШ-60x81x3000)
5. Саморез ϕ 4,8x28 с прокладкой из ЭПДМ-резины и цветной головкой
6. Крепежный элемент (марка по проекту)
7. Крепежный кронштейн КК-L или ККУ-L (по проекту)
8. Теплоизоляция (по проекту)
9. Дюбель тарельчатый
10. Слив цоколя (сталь оц. с полимерным покрытием, t=0,5-0,7 мм)
11. Гидро-ветрозащитная мембрана Tyvek (по проекту)

Система вентилируемого фасада ВФ МП 1005

Узлы крепления ВФ МП 1005

Низ окна

Узел 5.4

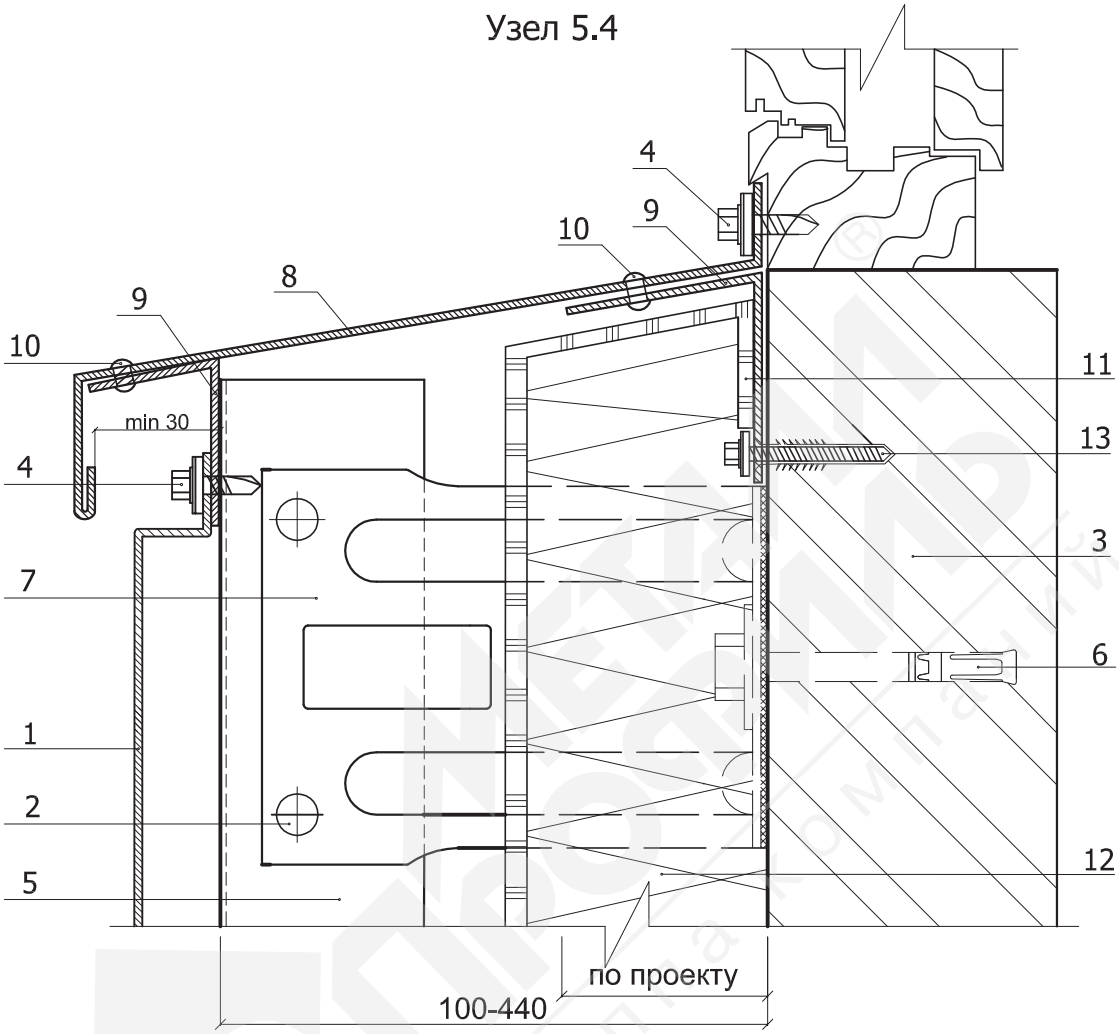

1. Фасадная кассета 1005/23/20
2. Заклепка или саморез ϕ 4,8x28 (ϕ 5,5x19) с прокладкой из ЭПДМ-резины
3. Несущая стена
4. Саморез ϕ 4,8x28 с прокладкой из ЭПДМ-резины и цветной головкой
5. Вертикальные направляющие КПГ-60x44x3000 (КПГШ-60x81x3000)
6. Крепежный элемент (марка по проекту)
7. Крепежный кронштейн КК-L или ККУ-L (по проекту)
8. Отлив оконный (оц. сталь с полимерным покрытием, t=0,5-0,7 мм)
9. Костыль (оц. сталь 40x2 мм полоса, шаг 300-400 мм)
10. Заклепка стальная с втулкой с окрашенной головкой
11. Теплоизоляция (по проекту)
12. Гидро-ветрозащитная мембрана Tyvek (по проекту)
13. Дюбель фасадный (марка по проекту)

Система вентилируемого фасада ВФ МП 1005

Узлы крепления ВФ МП 1005
Верх окна

Узел 5.5

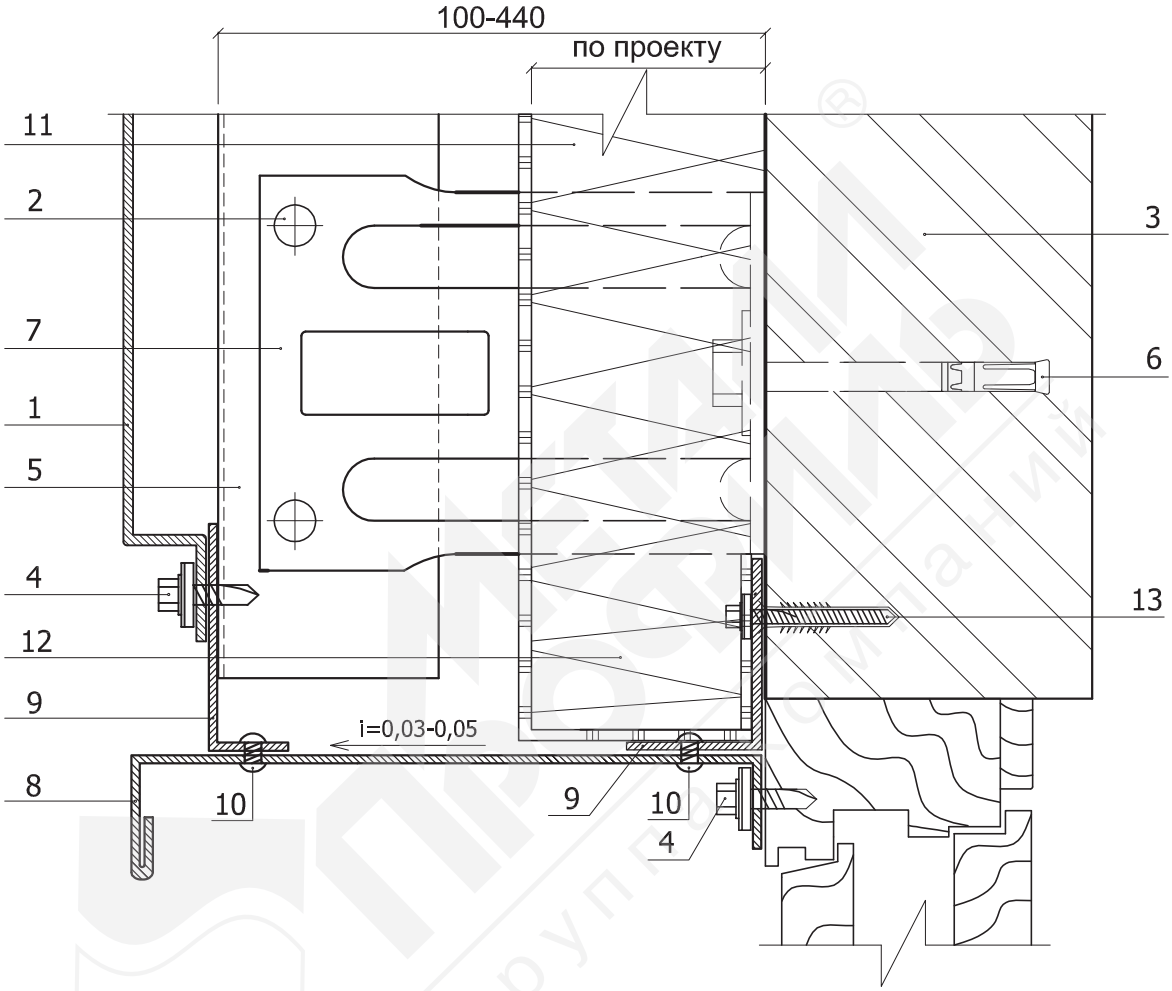

1. Фасадная кассета МП 1005/23/20
2. Заклепка или саморез ⌀ 4,8х28 (⌀ 5,5х19) с прокладкой из ЭПДМ-резины
3. Несущая стена
4. Саморез ⌀4,8х28 с прокладкой из ЭПДМ-резины и цветной головкой
5. Вертикальные направляющие КПГ-60х44х3000 (КПГШ-60х81х3000)
6. Крепежный элемент (марка по проекту)
7. Крепежный кронштейн КК-L или ККУ-L (по проекту)
8. Отлив оконный (оц. сталь с полимерным покрытием, t=0,5-0,7 мм)
9. Костыль (оц. сталь 40х2 мм полоса, шаг 300-400 мм)
10. Заклепка стальная с втулкой с окрашенной головкой
11. Гидро-ветрозащитная мембрана Tyvek (по проекту)
12. Теплоизоляция (по проекту)
13. Дюбель фасадный (марка по проекту)

Система вентилируемого фасада ВФ МП 1005

Узлы крепления ВФ МП 1005

Боковое сопряжение окна и стены

Узел 5.6

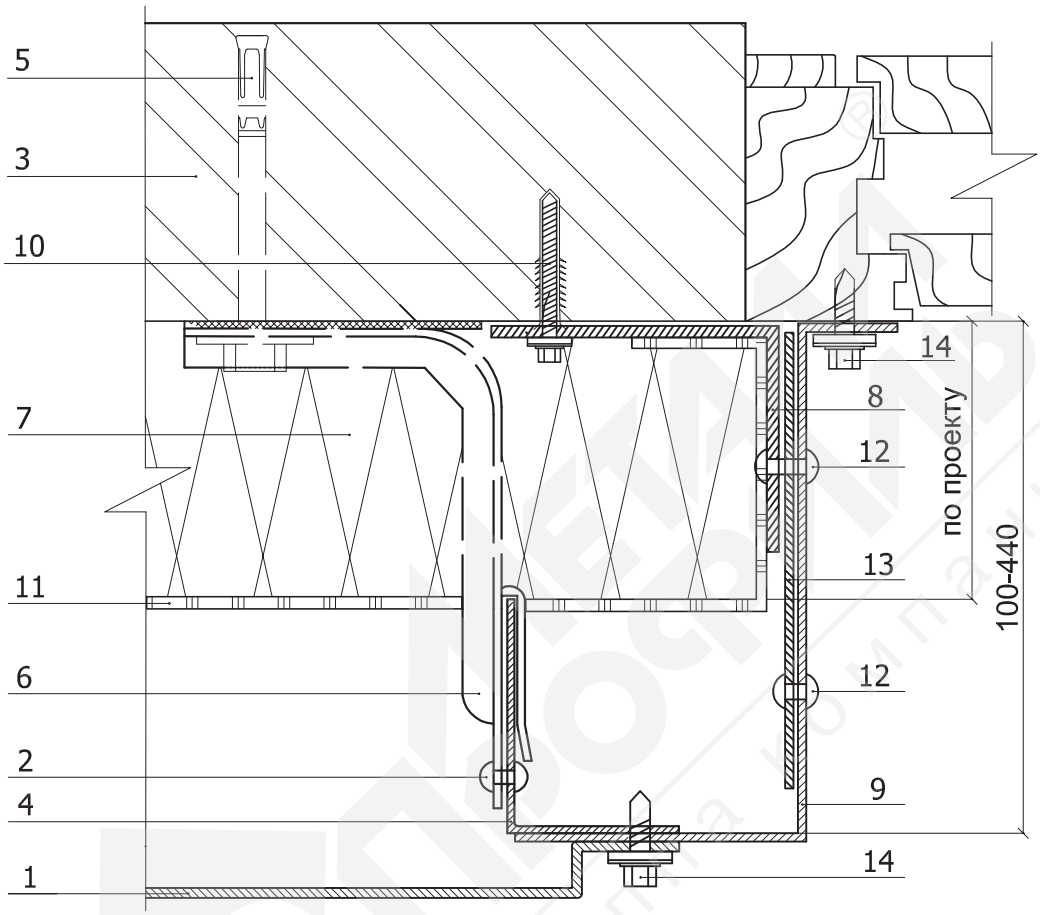

1. Фасадная кассета МП 1005/23/20
2. Заклепка или саморез ϕ 4,8x28 (ϕ 5,5x19) с прокладкой из ЭПДМ-резины
3. Несущая стена
4. Вертикальные направляющие КПГ-60x44x3000 (КПГШ-60x81x3000)
5. Крепежный элемент (марка по проекту)
6. Крепежный кронштейн КК-L или ККУ-L (по проекту)
7. Теплоизоляция (по проекту)
8. Костыль (оц. сталь 40x2 мм полоса, шаг 300-400 мм)
9. Откос (оц. сталь с полимерным покрытием, t=0,5-0,7 мм)
10. Дюбель фасадный (марка по проекту)
11. Гидро-ветрозащитная мембрана Tyvek (по проекту)
12. Заклепка стальная с втулкой с окрашенной головкой
13. Отлив оконный (оц. сталь с полимерным покрытием, t=0,5-0,7 мм)
14. Саморез ϕ 4,8x28 с прокладкой из ЭПДМ-резины и цветной головкой

Система вентилируемого фасада ВФ МП 1005

Узлы крепления ВФ МП 1005

Наружный угол

Узел 5.7

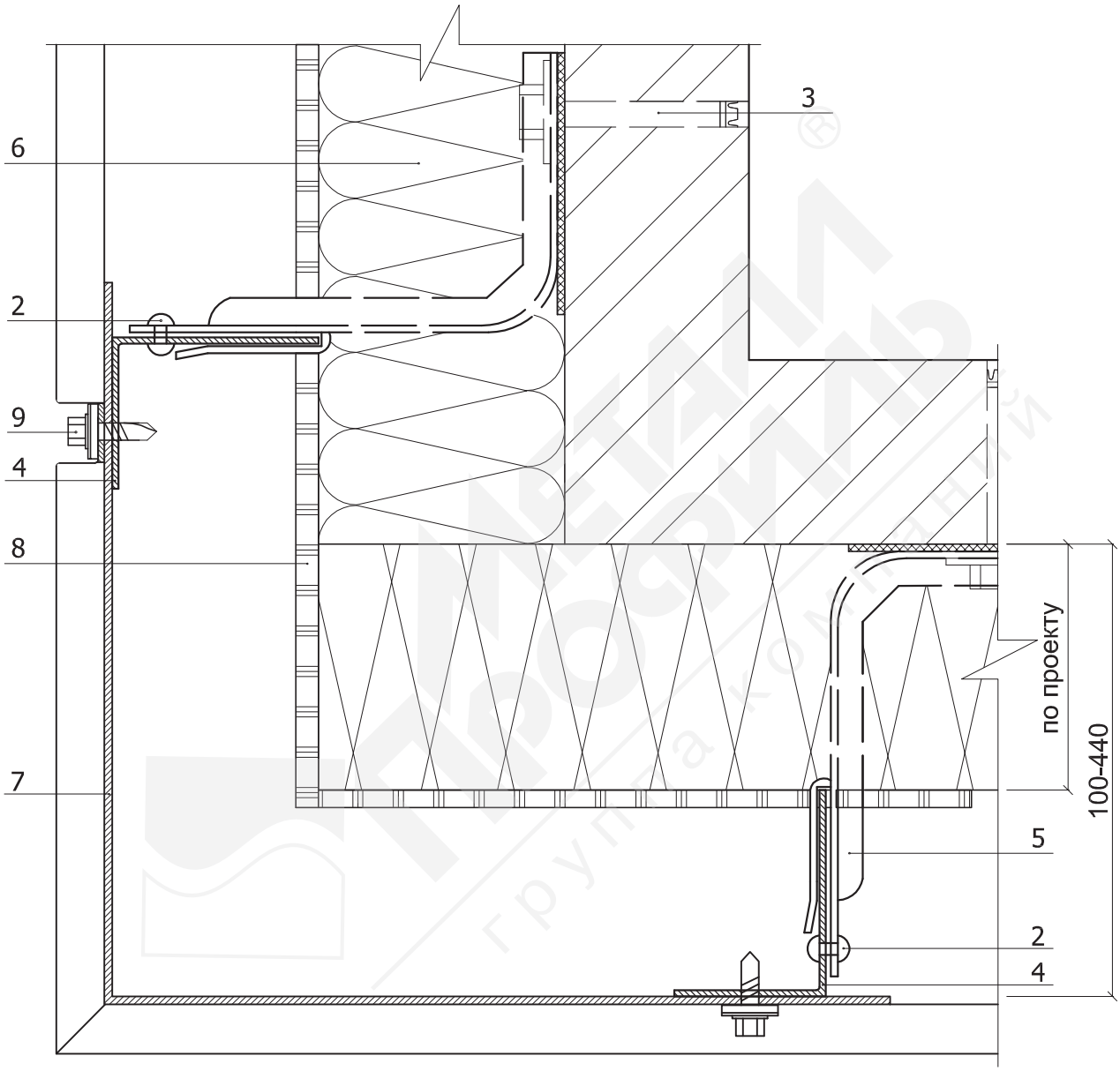

1. Фасадная кассета угловая МП 1005/23/20
2. Заклепка или саморез ⌀ 4,8х28 (⌀ 5,5х19) с прокладкой из ЭПДМ-резины
3. Несущая стена
4. Вертикальные направляющие КПГ-60х44х3000 (КПГШ-60х81х3000)
5. Крепежный кронштейн КК-L или ККУ-L (по проекту)
6. Теплоизоляция (по проекту)
7. Костыль (оц. сталь 40х2 мм полоса)
8. Гидро-ветрозащитная мембрана Tyvek (по проекту)
9. Саморез ⌀ 4,8х28 с прокладкой из ЭПДМ-резины и цветной головкой

Система вентилируемого фасада ВФ МП 1005

Узлы крепления ВФ МП 1005
Внутренний угол

Узел 5.8

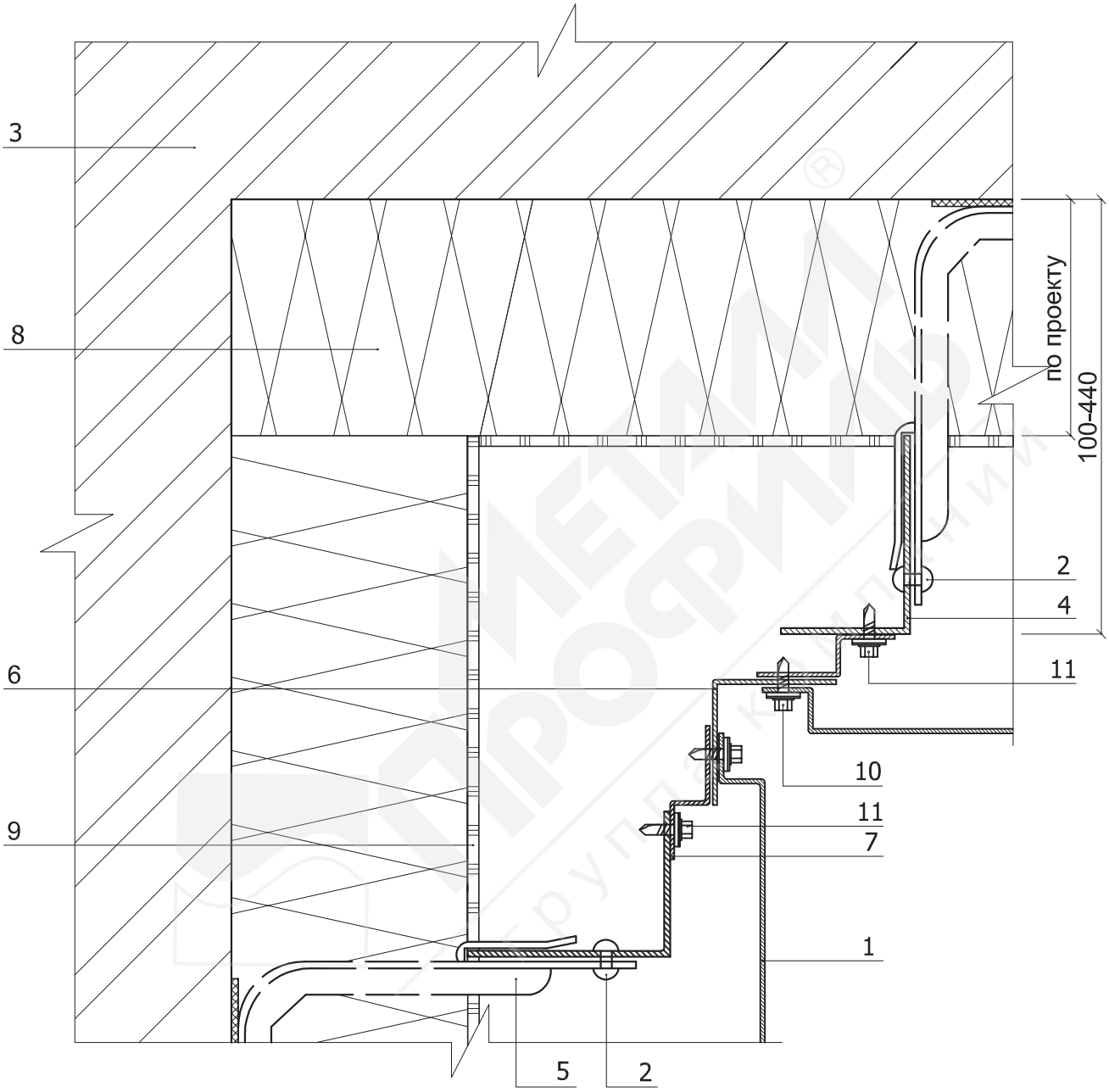

1. Фасадная кассета МП 1005/23/20
2. Заклепка или саморез ϕ 4,8x28 (ϕ 5,5x19) с прокладкой из ЭПДМ-резины
3. Несущая стена
4. Вертикальные направляющие КПГ-60x44x3000 (КПГШ-60x81x3000)
5. Крепежный кронштейн КК-L или ККУ-L (по проекту)
6. Фасонное изделие (оц. сталь с полимерным покрытием, t=0,55-1,2 мм)
7. Крепежный профиль КПZ-29x20x3000 (вертикальный для примыканий)
8. Теплоизоляция (по проекту)
9. Гидро-ветрозащитная мембрана Tyvek (по проекту)
10. Саморез ϕ 4,8x28 с прокладкой из ЭПДМ-резины и цветной головкой
11. Саморез ϕ 4,8x28 (ϕ 5,5x19) с прокладкой из ЭПДМ-резины

Система вентилируемого фасада ВФ МП 1005

Узлы крепления ВФ МП 1005

Парапет

Узел 5.9

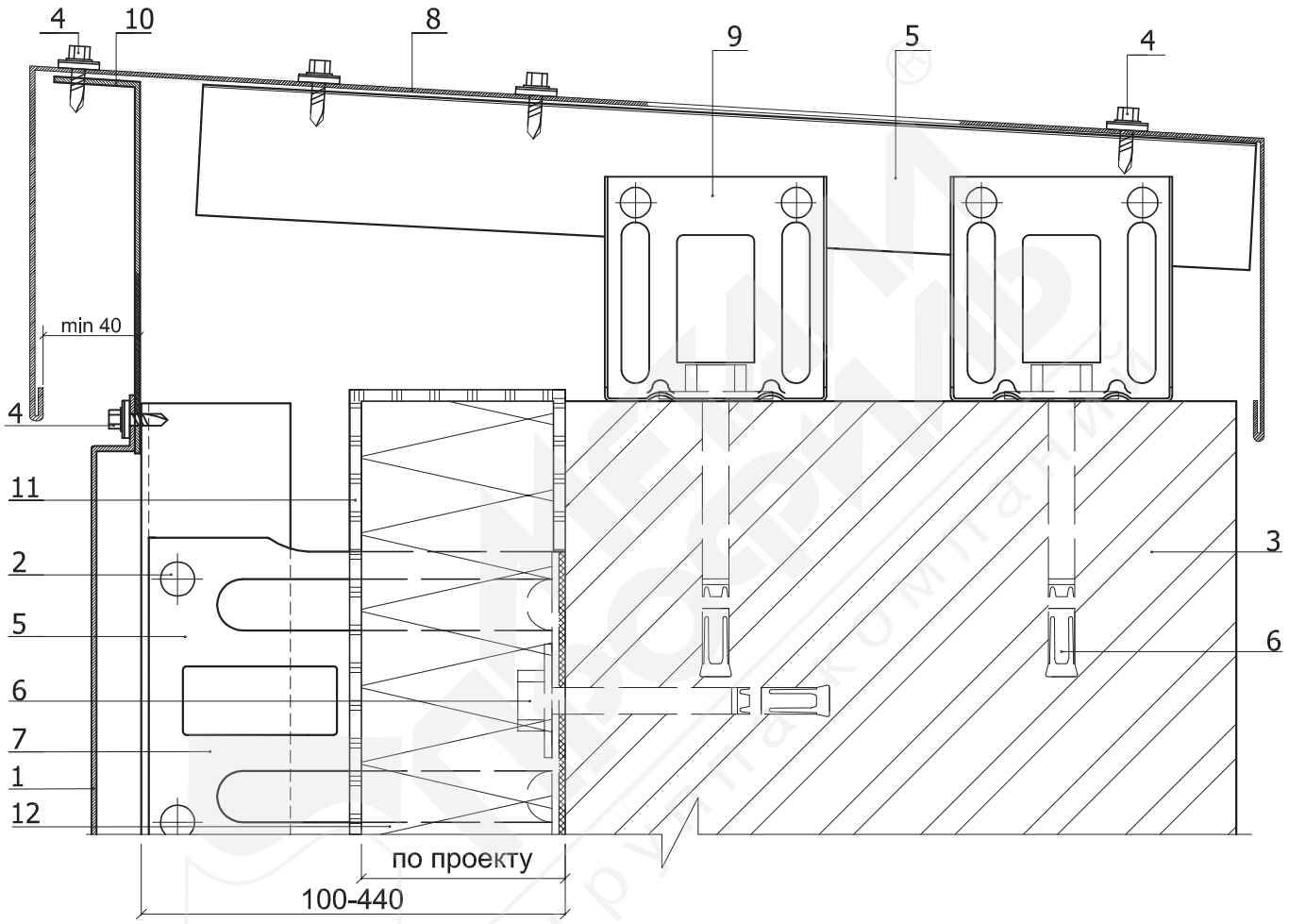

1. Фасадная кассета МП 1005/23/20
2. Заклепка или саморез ⌀ 4,8х28 (⌀ 5,5х19) с прокладкой из ЭПДМ-резины
3. Несущая стена
4. Саморез ⌀ 4,8х28 с прокладкой из ЭПДМ-резины и цветной головкой
5. Вертикальные направляющие КПГ-60х44х3000 (КПГШ-60х81х3000)
6. Крепежный элемент (марка по проекту)
7. Крепежный кронштейн КК-Lили ККУ-L (по проекту)
8. Парапетный слив (оц. сталь с полимерным покрытием, t=0,5-0,7 мм)
9. Кронштейн ККУ-90 с шайбой и паронитовой прокладкой
10. Костыль (оц. сталь, t=2,0 мм, L=150-200, шаг 300-400 мм)
11. Гидро-ветрозащитная мембрана Tyvek (по проекту)
12. Теплоизоляция (по проекту)

Система вентилируемого фасада ВФ МП 2005

6. Маркировка узлов
(вертикальная система)

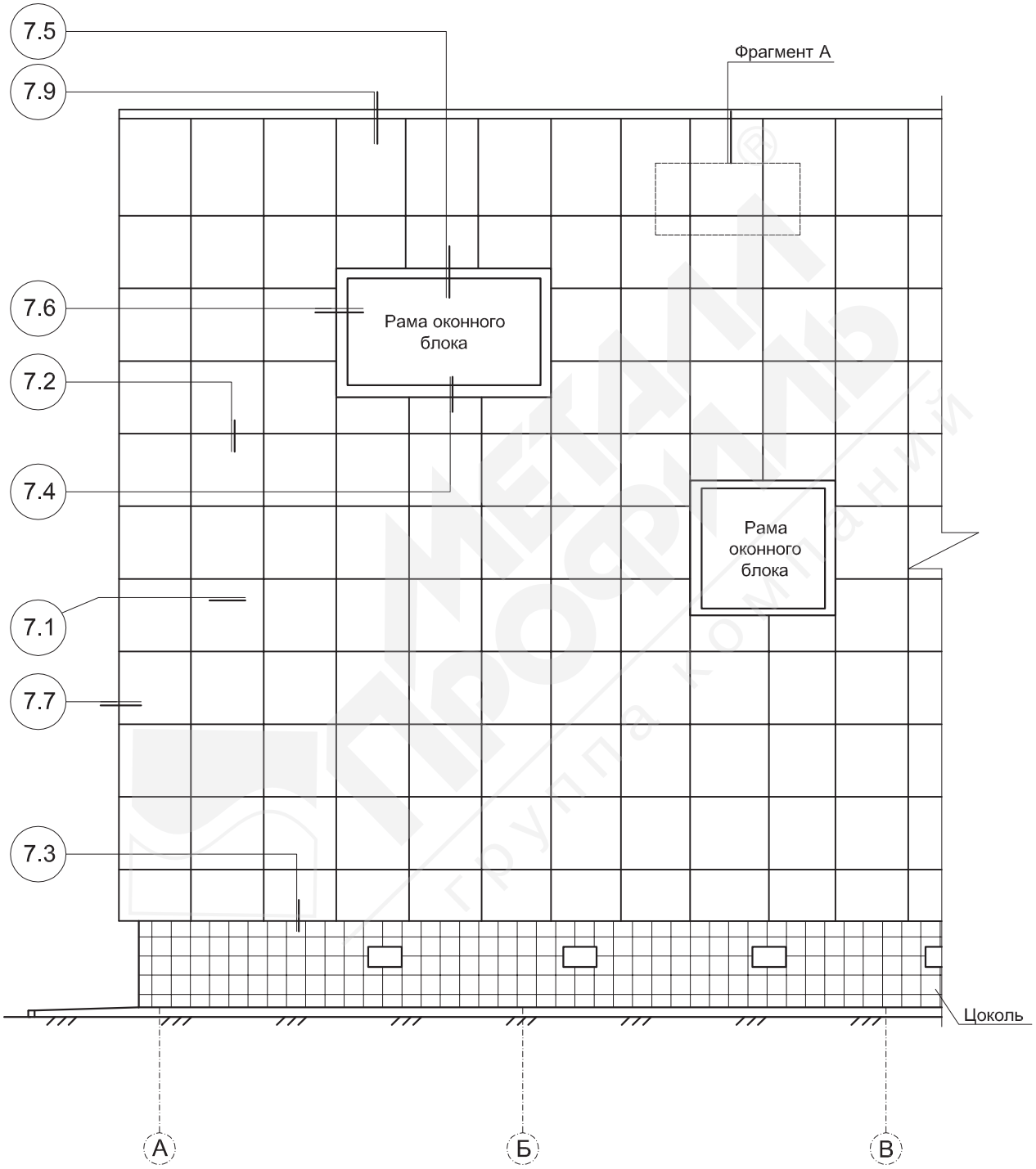

Система вентилируемого фасада ВФ МП 2005

6.1. Маркировка узлов (вертикальная система)

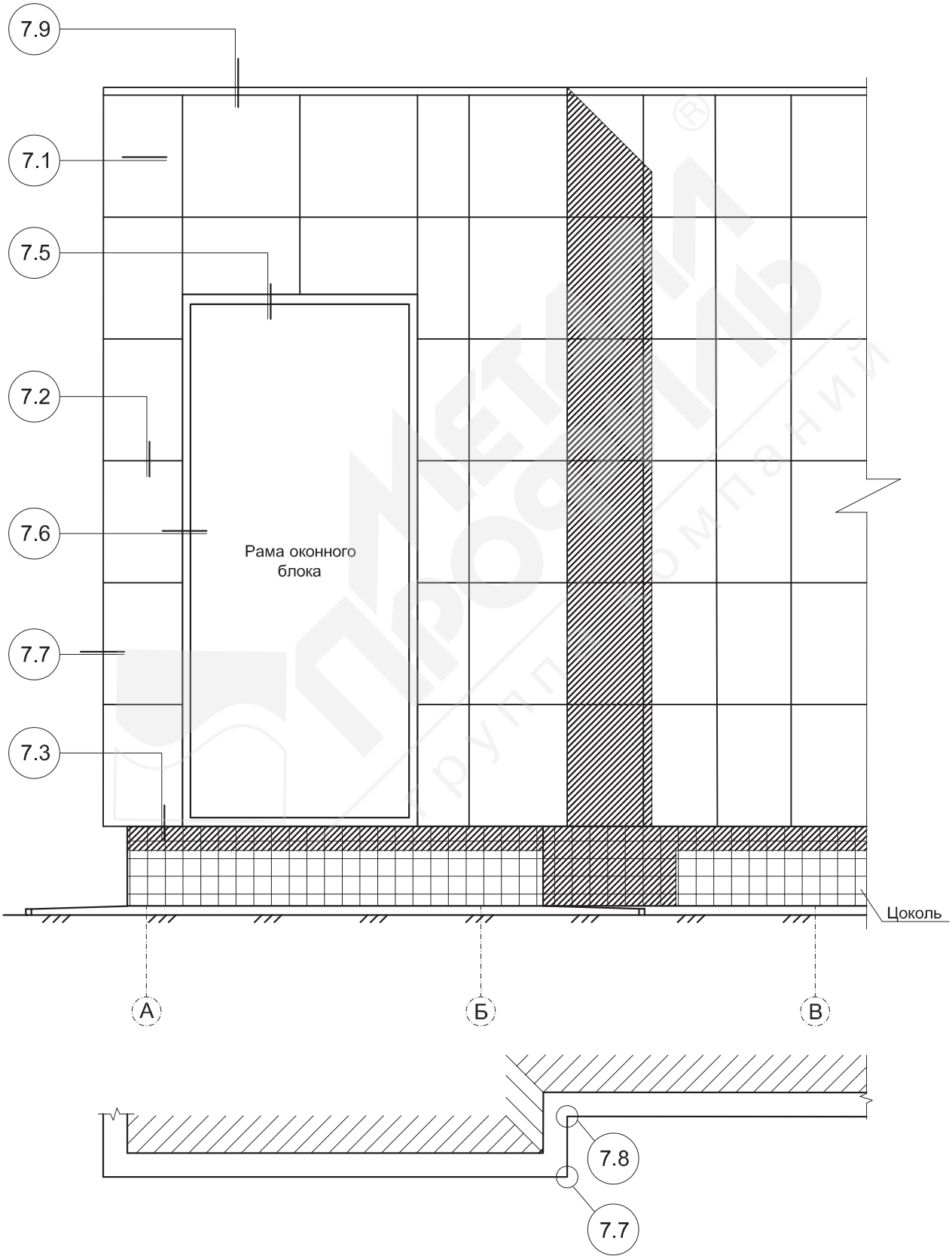

Система вентилируемого фасада ВФ МП 2005

7. Узлы крепления ВФ МП 2005
Фрагмент А
(вертикальная система)

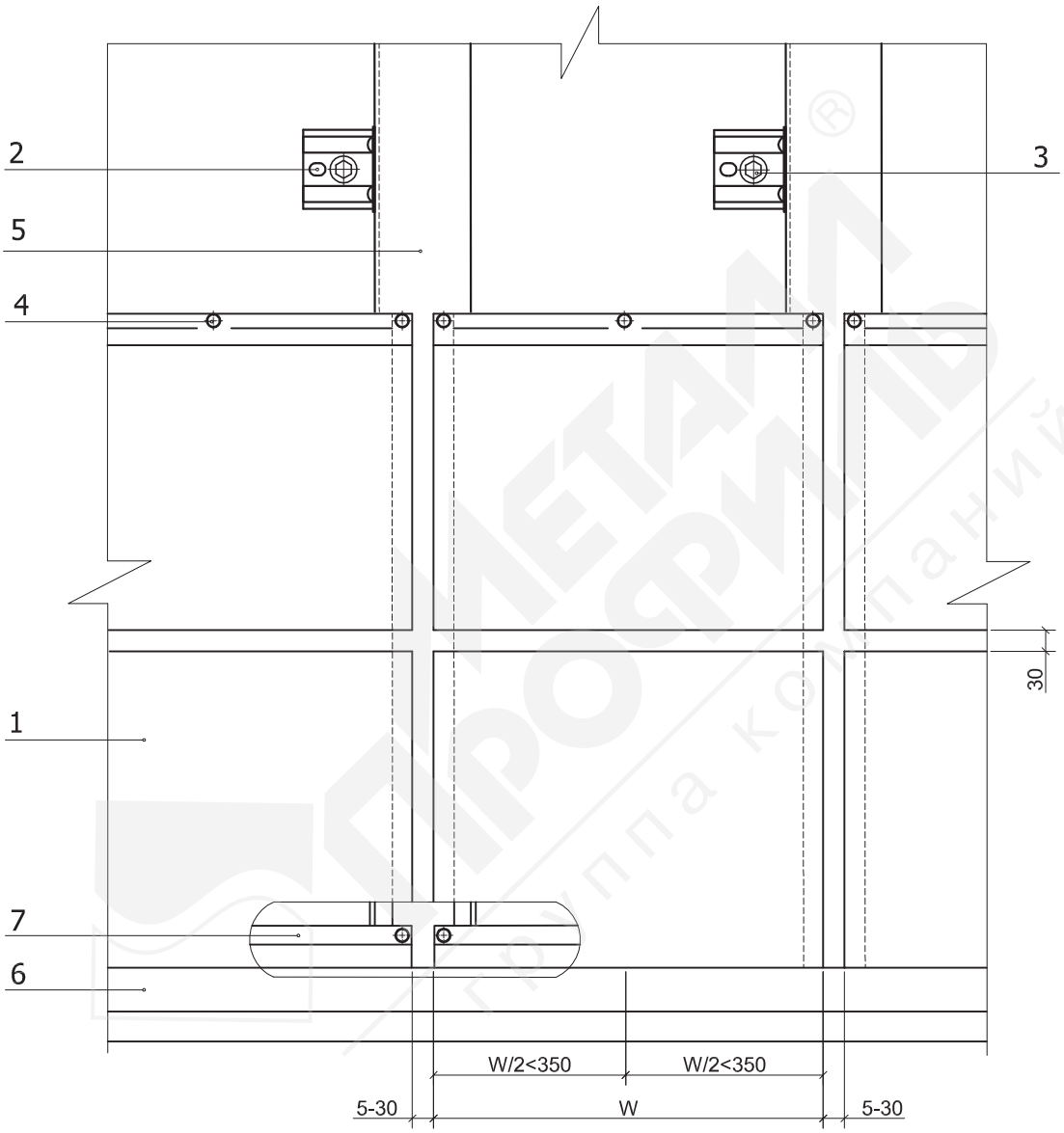

1. Фасадная кассета МП 2005/25/30
2. Крепежный кронштейн КК-L или ККУ-L (по проекту)
3. Крепежный элемент (марка по проекту)
4. Саморез Ø 4,8x28 с прокладкой из ЭПДМ-резины
5. Вертикальные направляющие КПГ-60x44x3000 (КПГШ-60x81x3000)
6. Слив цоколя (оц. сталь с полимерным покрытием, t = 0,55 - 1,2 мм)
7. Планка начальная ПН МП 2005-30x13x1000

Система вентилируемого фасада ВФ МП 2005

Узлы крепления ВФ МП 2005
Горизонтальный разрез

Узел 7.1

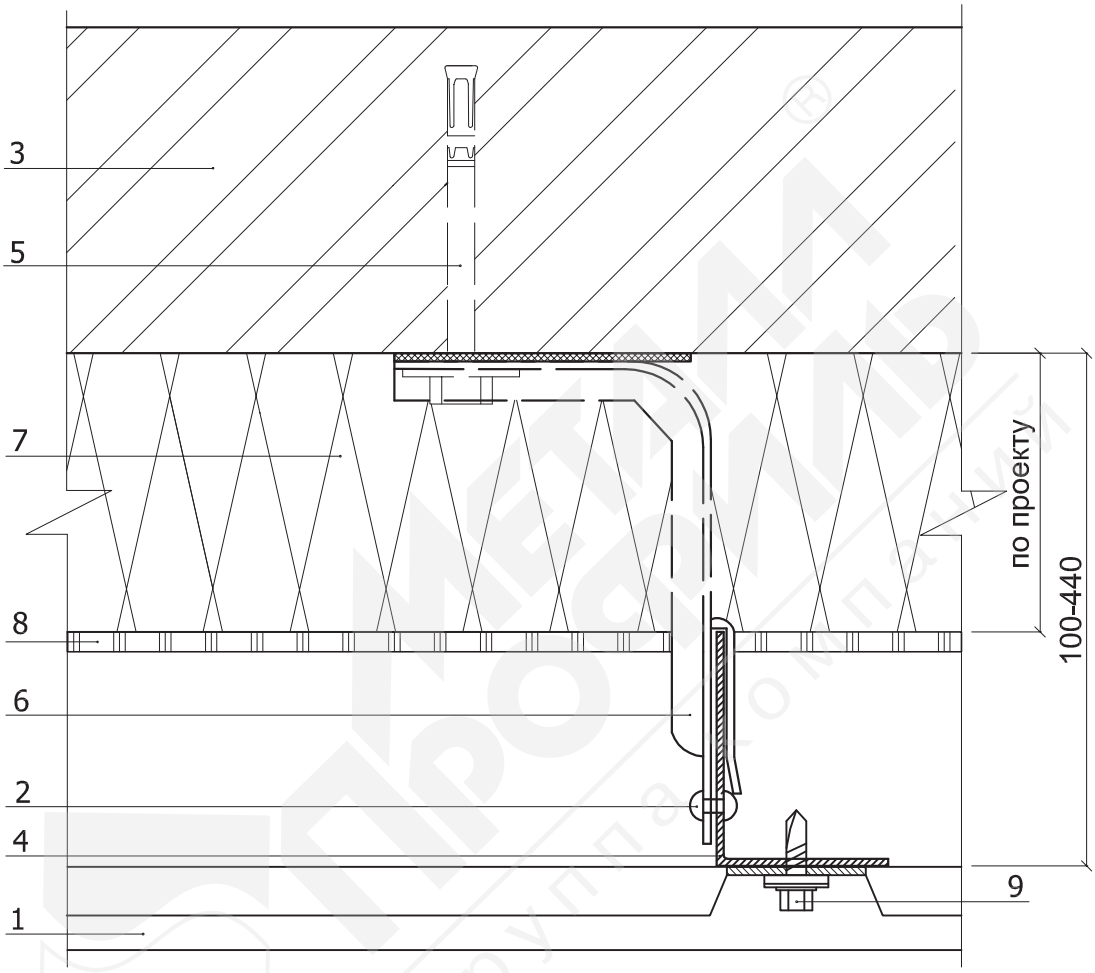

1. Фасадная кассета МП 2005/25/30
2. Заклепка или саморез ⌀ 4,8х28 (⌀ 5,5х19) с прокладкой из ЭПДМ-резины
3. Несущая стена
4. Вертикальные направляющие КПГ-60х44х3000 (КПГШ-60х81х3000)
5. Крепежный элемент (марка по проекту)
6. Крепежный кронштейн КК-L или ККУ-L (по проекту)
7. Теплоизоляция (по проекту)
8. Гидро-ветрозащитная мембрана Tyvek (по проекту)
9. Саморез ⌀ 4,8х28 с прокладкой из ЭПДМ-резины

Система вентилируемого фасада ВФ МП 2005

Узлы крепления ВФ МП 2005
Горизонтальный разрез

Узел 7.1.1

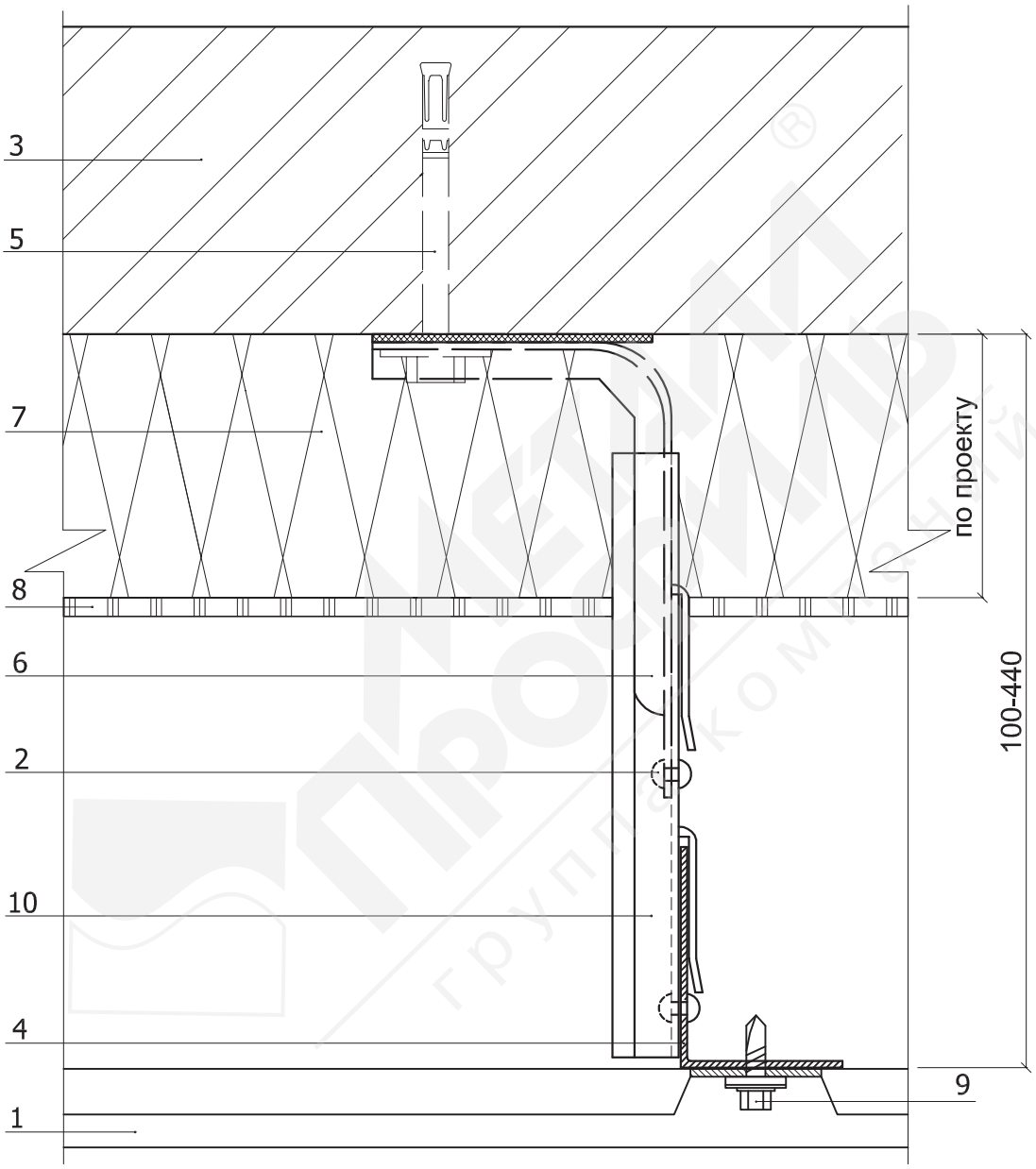

1. Фасадная кассета МП 2005/25/30
2. Заклепка или саморез ϕ 4,8x28 (ϕ 5,5x19) с прокладкой из ЭПДМ-резины
3. Несущая стена
4. Вертикальные направляющие КПГ-60x44x3000 (КПГШ-60x81x3000)
5. Крепежный элемент (марка по проекту)
6. Крепежный кронштейн КК-L или ККУ-L (по проекту)
7. Теплоизоляция (по проекту)
8. Гидро-ветрозащитная мембрана Tyvek (по проекту)
9. Саморез ϕ 4,8x28 с прокладкой из ЭПДМ-резины
10 Удлинитель кронштейна УК-150

Система вентилируемого фасада ВФ МП 2005

Узлы крепления ВФ МП 2005
Вертикальный разрез

Узел 7.2

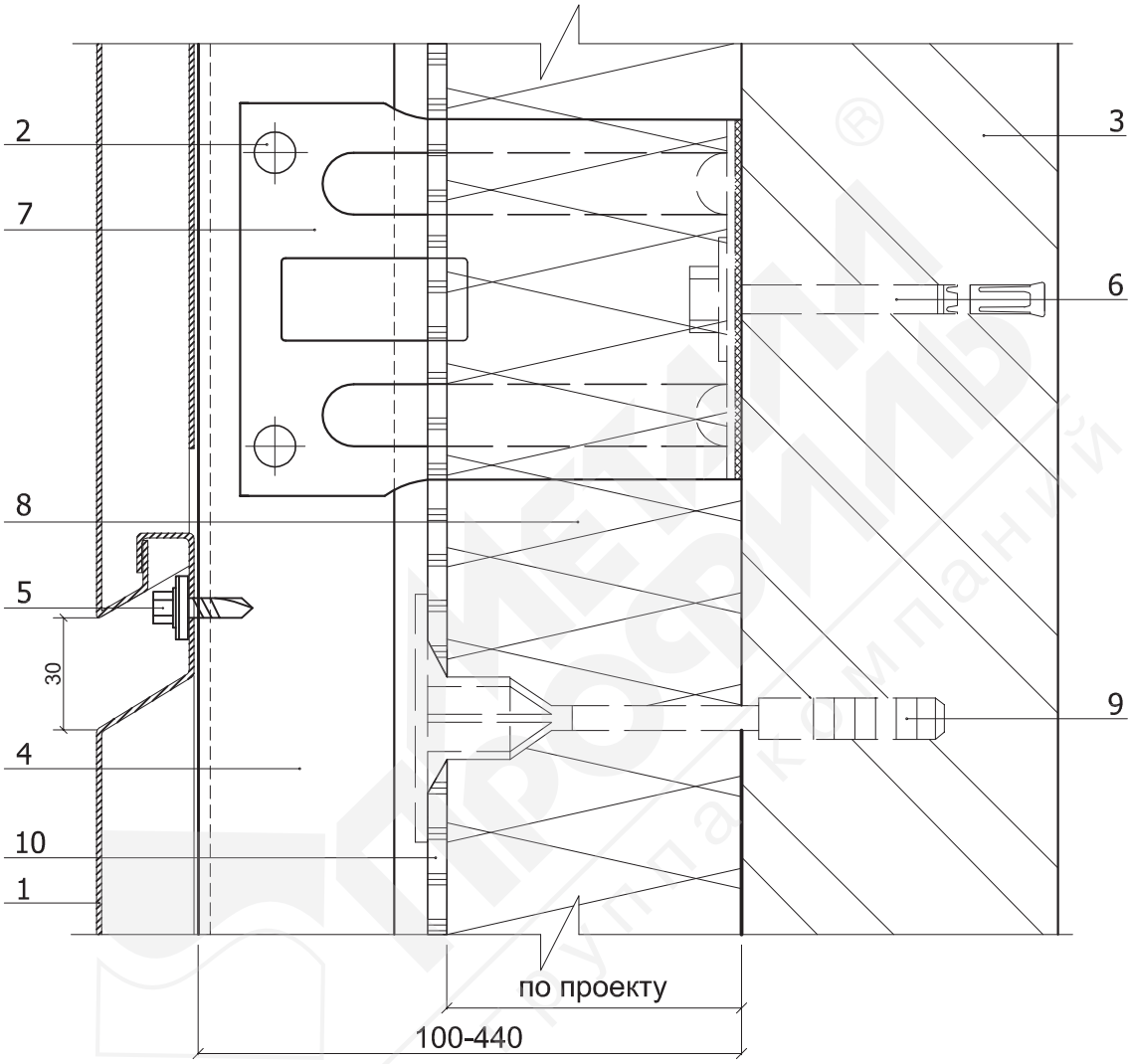

1. Фасадная кассета МП 2005/25/30
2. Заклепка или саморез ϕ 4,8x28 (ϕ 5,5x19) с прокладкой из ЭПДМ-резины
3. Несущая стена
4. Вертикальные направляющие КПГ-60x44x3000 (КПГШ-60x81x3000)
5. Саморез ϕ 4,8x28 с прокладкой из ЭПДМ-резины
6. Крепежный элемент (марка по проекту)
7. Крепежный кронштейн КК-L или ККУ-L (по проекту)
8. Теплоизоляция (по проекту)
9. Дюбель тарельчатый
10. Гидро-ветрозащитная мембрана Tyvek (по проекту)