Система вентилируемого фасада ВФ МП 2005

Узлы крепления ВФ МП 2005

Цоколь

Узел 7.3

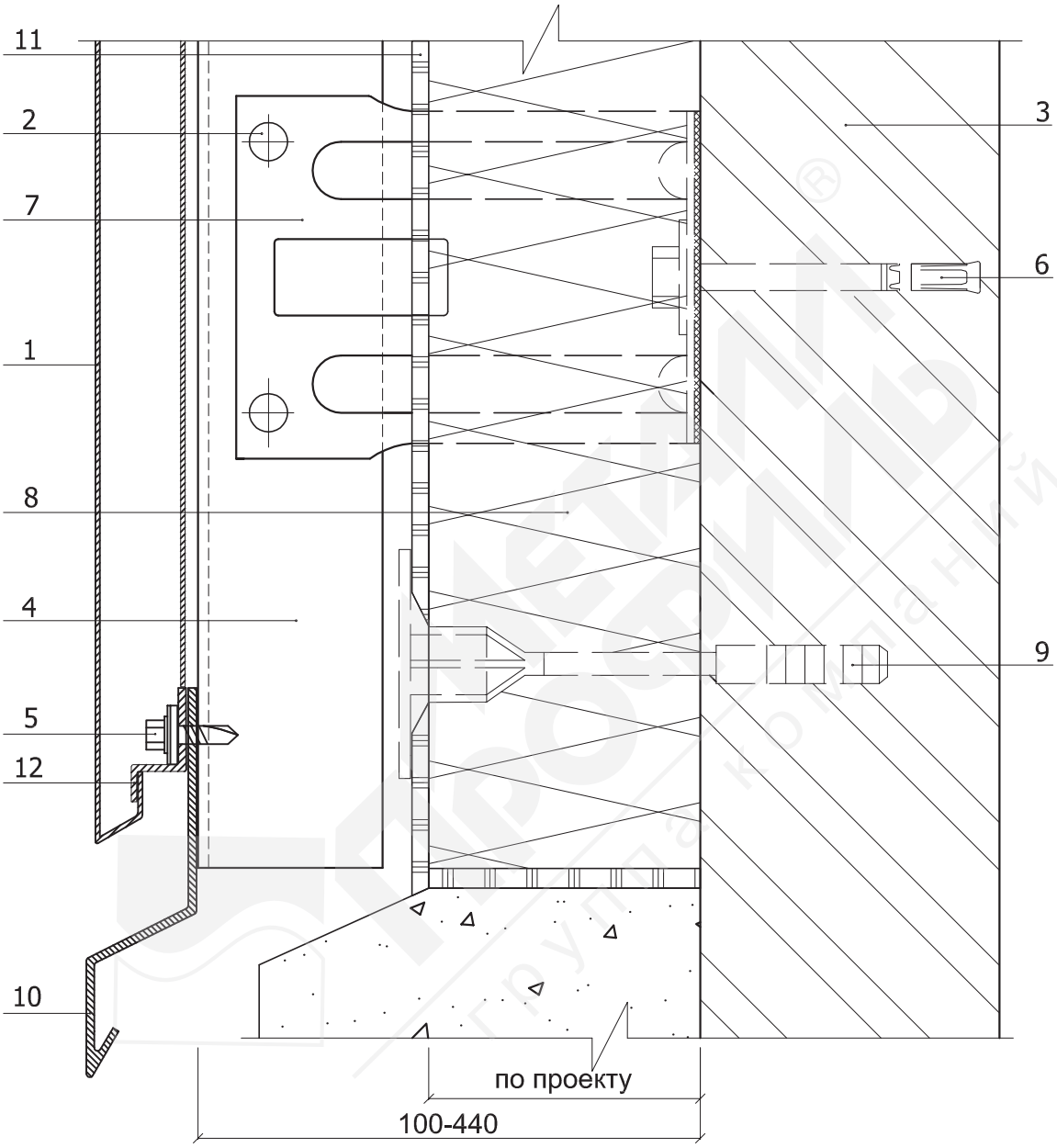

1. Фасадная кассета МП 2005/25/30
2. Заклепка или саморез ⌀ 4,8x28 (⌀ 5,5x19) с прокладкой из ЭПДМ-резины
3. Несущая стена
4. Вертикальные направляющие КПГ-60x44x3000 (КПГШ-60x81x3000)
5. Саморез ⌀ 4,8x28 (⌀ 5,5x19) с прокладкой из ЭПДМ-резины
6. Крепежный элемент (марка по проекту)
7. Крепежный кронштейн КК-L или ККУ-L (по проекту)
8. Теплоизоляция (по проекту)
9. Дюбель тарельчатый
10. Слив цоколя (оц. сталь с полимерным покрытием, t=0,55-1,2 мм)
11. Гидро-ветрозащитная мембрана Tyvek (по проекту)
12. Планка начальная ПН МП 2005-30x13x1000

Система вентилируемого фасада ВФ МП 2005

Узлы крепления ВФ МП 2005

Цоколь

(стандартная кассета обрезанная снизу)

Узел 7.3.1

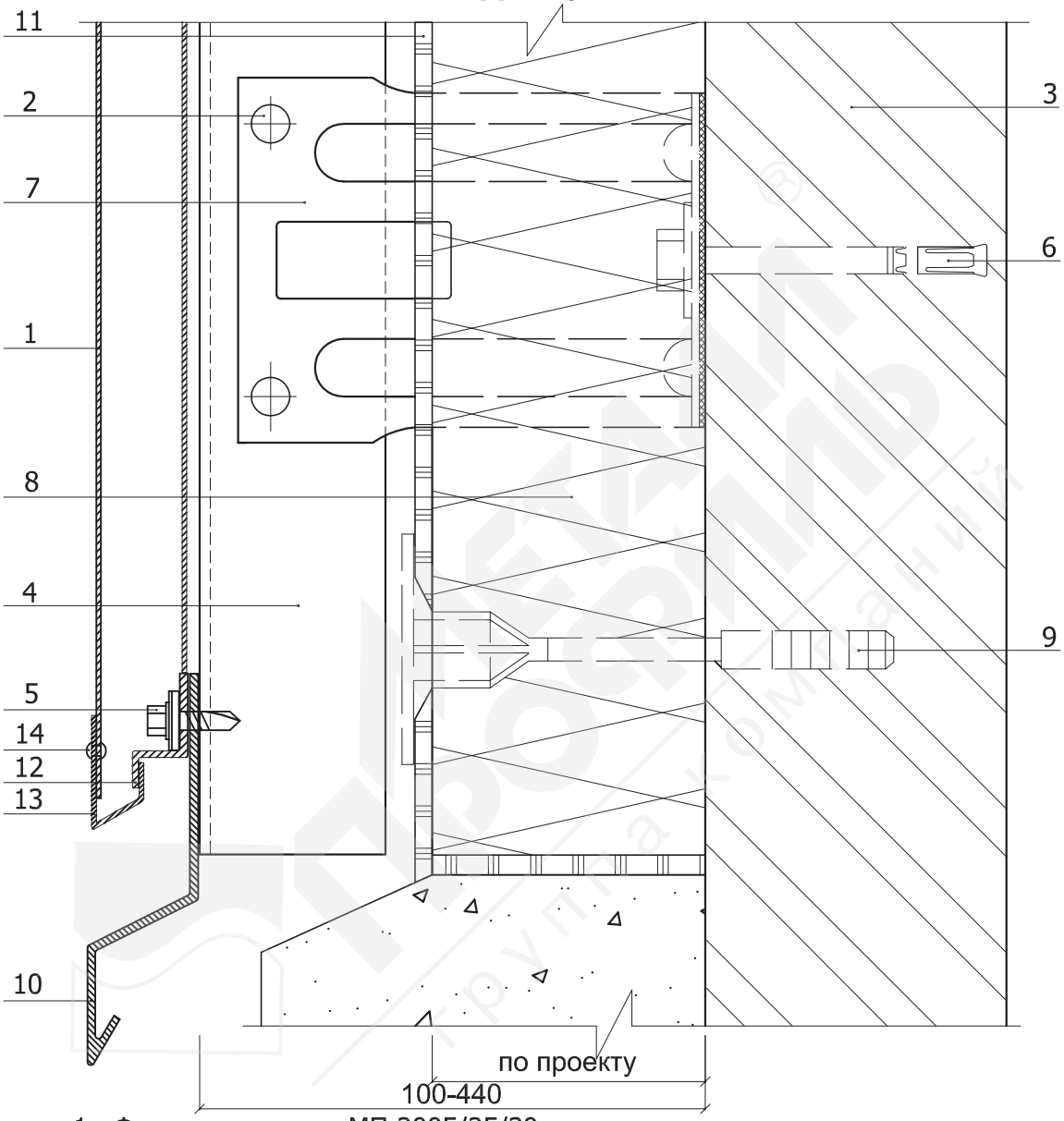

1. Фасадная кассета МП 2005/25/30
2. Заклепка или саморез ⌀ 4,8x28 (⌀ 5,5x19) с прокладкой из ЭПДМ-резины
3. Несущая стена
4. Вертикальные направляющие КПГ-60x44x3000 (КПГШ-60x81x3000)
5. Саморез ⌀ 4,8x28 (⌀ 5,5x19) с прокладкой из ЭПДМ-резины
6. Крепежный элемент (марка по проекту)
7. Крепежный кронштейн КК-L или ККУ-L (по проекту)
8. Теплоизоляция (по проекту)
9. Дюбель тарельчатый
10. Слив цоколя (оц. сталь с полимерным покрытием, t=0,55-1,2 мм)
11. Гидро-ветрозащитная мембрана Tyvek (по проекту)
12. Планка начальная ПН МП 2005-30x13x1000
13. Планка нижняя кассетная ПНК МП 2005 (по проекту)
14. Заклепка стальная с втулкой с окрашенной головкой

Система вентилируемого фасада ВФ МП 2005

Узлы крепления ВФ МП 2005

Низ окна

Узел 7.4

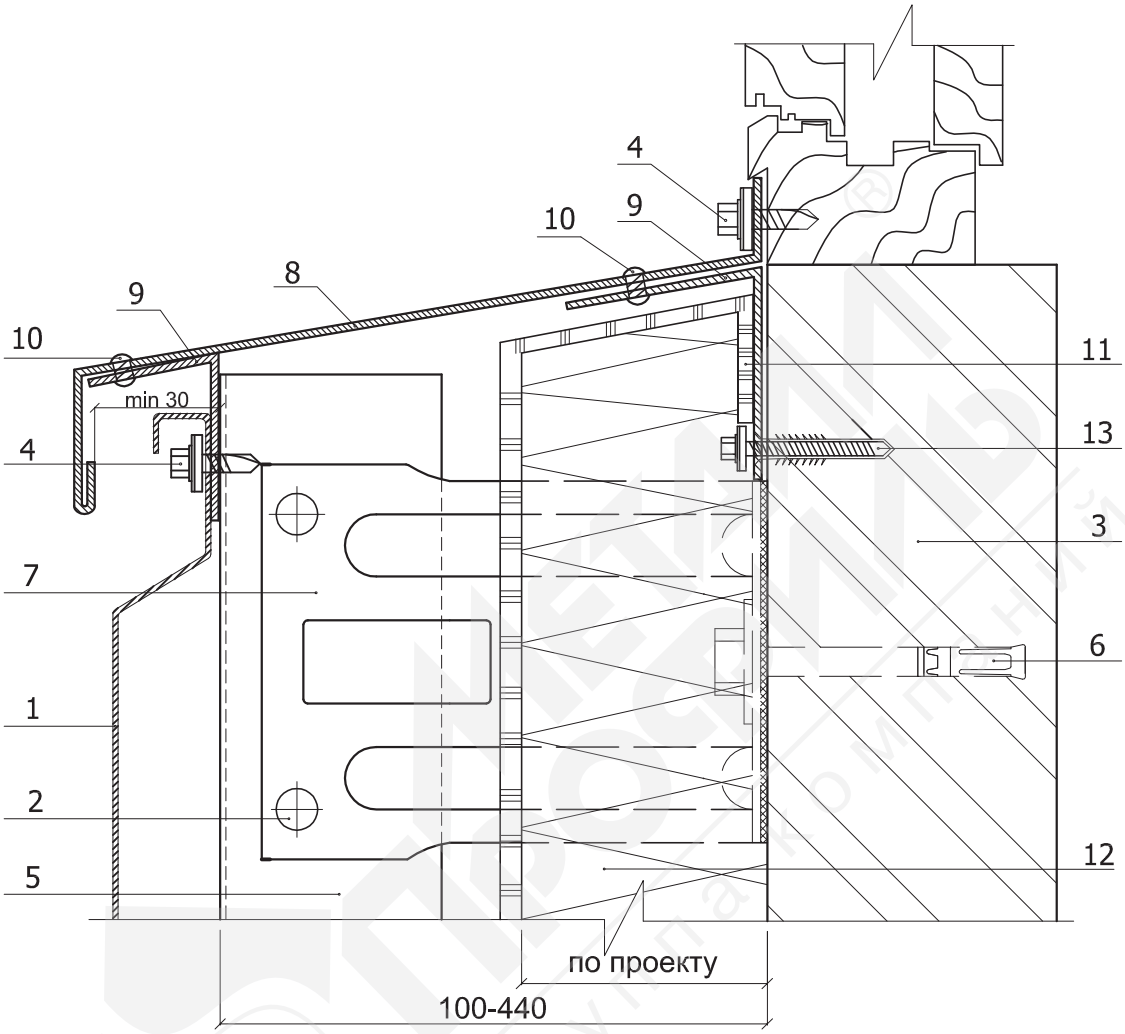

1. Фасадная кассета 2005/25/30
2. Заклепка или саморез ϕ 4,8x28 (ϕ 5,5x19) с прокладкой из ЭПДМ-резины
3. Несущая стена
4. Саморез ϕ 4,8x28 с прокладкой из ЭПДМ-резины
5. Вертикальные направляющие КПГ-60x44x3000 (КПГШ-60x81x3000)
6. Крепежный элемент (марка по проекту)
7. Крепежный кронштейн КК-L или ККУ-L (по проекту)
8. Отлив оконный (оц. сталь с полимерным покрытием, t=0,5-0,7 мм)
9. Костыль (оц. сталь 40x2 мм полоса, шаг 300-400 мм)
10. Заклепка стальная с втулкой с окрашенной головкой
11. Гидро-ветрозащитная мембрана Tyvek (по проекту)
12. Теплоизоляция (по проекту)
13. Дюбель фасадный (марка по проекту)

Система вентилируемого фасада ВФ МП 2005

Узлы крепления ВФ МП 2005

Низ окна

(стандартная кассета обрезанная сверху)

Узел 7.4.1

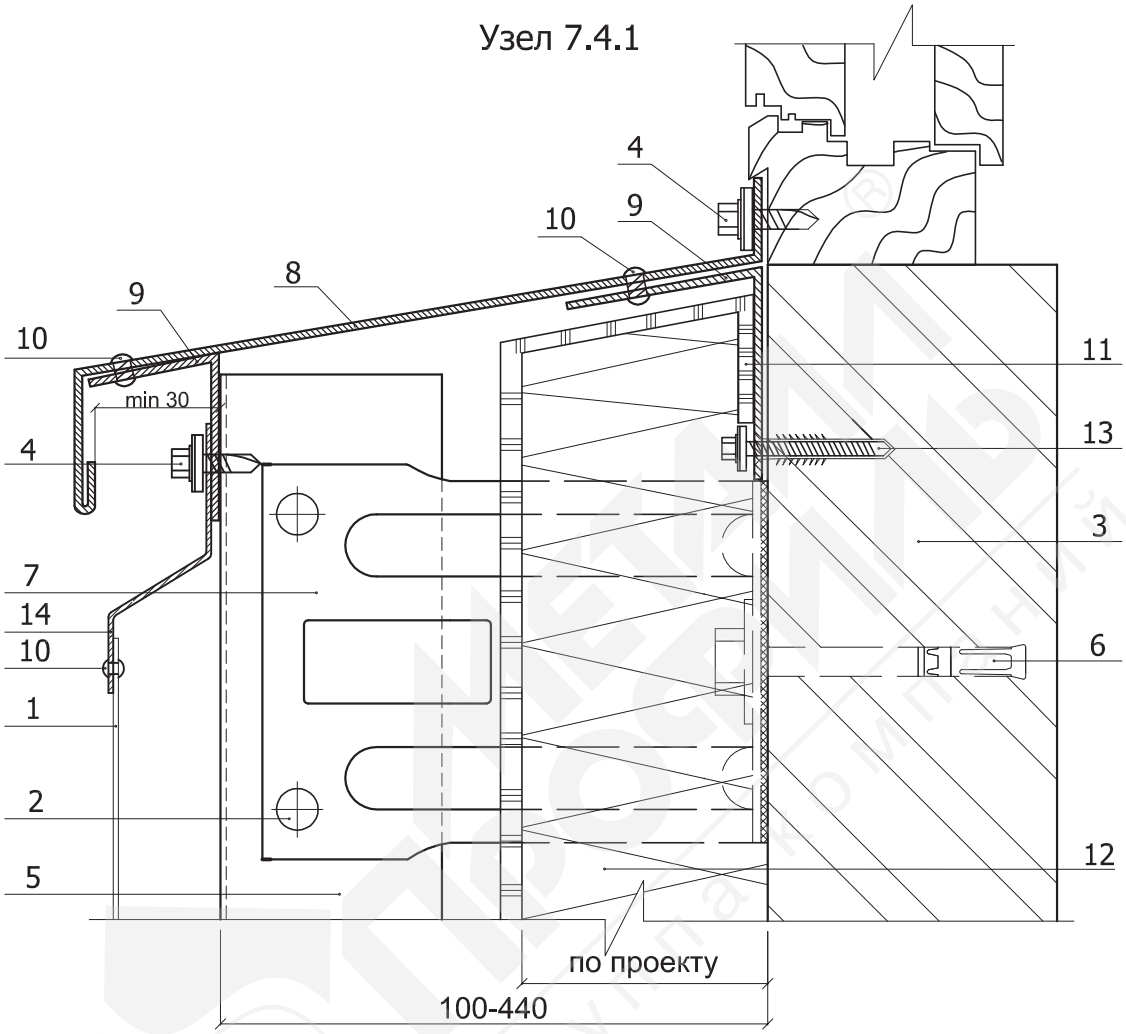

1. Фасадная кассета 2005/25/30
2. Заклепка или саморез ⌀ 4,8x28 (⌀ 5,5x19) с прокладкой из ЭПДМ-резины
3. Несущая стена
4. Саморез ⌀ 4,8x28 с прокладкой из ЭПДМ-резины
5. Вертикальные направляющие КПГ-60x44x3000 (КПГШ-60x81x3000)
6. Крепежный элемент (марка по проекту)
7. Крепежный кронштейн КК-L или ККУ-L (по проекту)
8. Отлив оконный (оц. сталь с полимерным покрытием, t=0,5-0,7 мм)
9. Костыль (оц. сталь 40x2 мм полоса, шаг 300-400 мм)
10. Заклепка стальная с втулкой с окрашенной головкой
11. Гидро-ветрозащитная мембрана Tyvek (по проекту)
12. Теплоизоляция (по проекту)
13. Дюбель фасадный (марка по проекту)
14. Планка верхняя кассетная ПВК МП 2005 (по проекту)

Система вентилируемого фасада ВФ МП 2005

Узлы крепления ВФ МП 2005

Верх окна

Узел 7.5

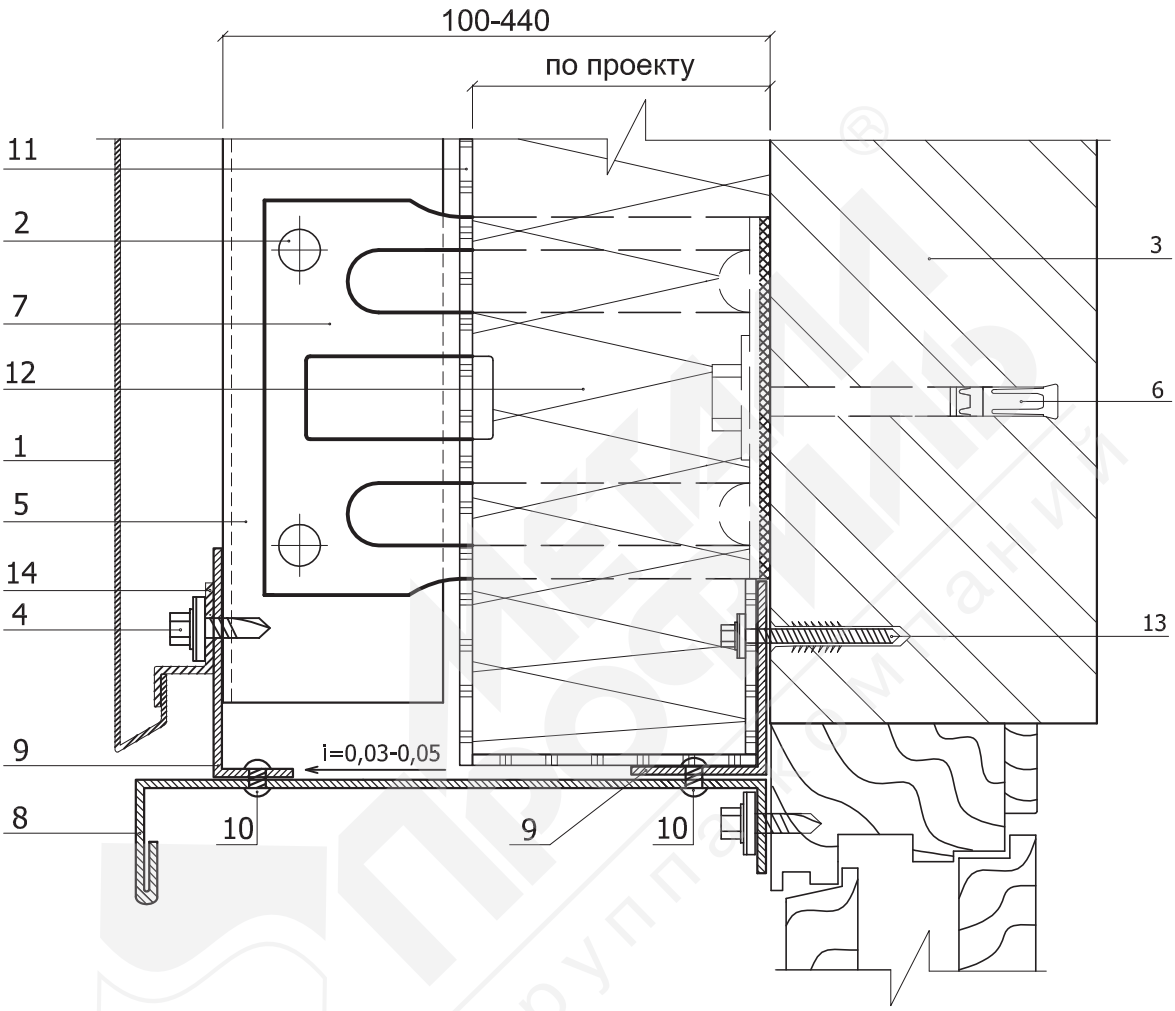

1. Фасадная кассета МП 2005/25/30
2. Заклепка или саморез ⌀ 4,8х28 (⌀ 5,5х19) с прокладкой из ЭПДМ-резины
3. Несущая стена
4. Саморез ⌀ 4,8х28 (⌀ 5,5х19) с прокладкой из ЭПДМ-резины и цветной головкой
5. Вертикальные направляющие КПГ-60х44х3000 (КПГШ-60х81х3000)
6. Крепежный элемент (марка по проекту)
7. Крепежный кронштейн КК-L или ККУ-L (по проекту)
8. Отлив оконный (оц.сталь с полимерным покрытием, t=0,5-0,7 мм)
9. Костыль (оц. сталь 40х2 мм полоса, шаг 300-400 мм)
10. Заклепка стальная с втулкой с окрашенной головкой
11. Гидро-ветрозащитная мембрана Tyvek (по проекту)
12. Теплоизоляция (по проекту)
13. Дюбель фасадный (марка по проекту)
14. Планка начальная ПН МП 2005-30х13х1000
15. Саморез ⌀ 4,8х28 (⌀ 5,5х19) с прокладкой из ЭПДМ-резины

Система вентилируемого фасада ВФ МП 2005

Узлы крепления ВФ МП 2005
Верх окна
(стандартная кассета обрезанная снизу)

Узел 7.5.1

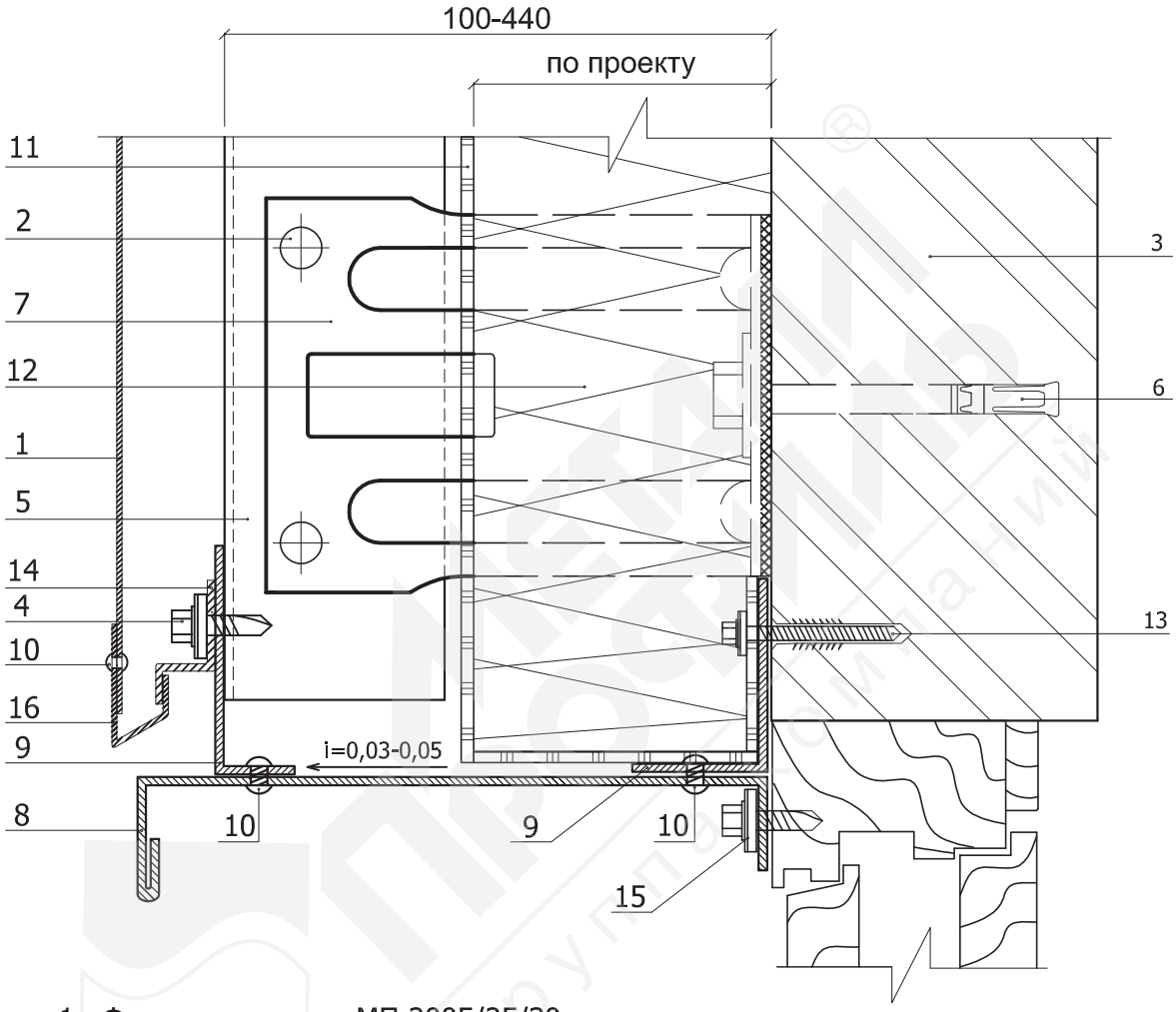

1. Фасадная кассета МП 2005/25/30
2. Заклепка или саморез ϕ 4,8x28 (ϕ 5,5x19) с прокладкой из ЭПДМ-резины
3. Несущая стена
4. Саморез ϕ 4,8x28 (ϕ 5,5x19) с прокладкой из ЭПДМ-резины и цветной головкой
5. Вертикальные направляющие КПГ-60x44x3000 (КПГШ-60x81x3000)
6. Крепежный элемент (марка по проекту)
7. Крепежный кронштейн КК-L или ККУ-L (по проекту)
8. Отлив оконный (оц.сталь с полимерным покрытием, t=0,5-0,7 мм)
9. Костыль (оц. сталь 40x2 мм полоса, шаг 300-400 мм)
10. Заклепка стальная с втулкой с окрашенной головкой
11. Гидро-ветрозащитная мембрана Tyvek (по проекту)
12. Теплоизоляция (по проекту)
13. Дюбель фасадный (марка по проекту)
14. Планка начальная ПН МП 2005-30x13x1000
15. Саморез ϕ 4,8x28 с прокладкой из ЭПДМ-резины
16. Планка нижняя кассетная ПНК МП 2005 (по проекту)

Система вентилируемого фасада ВФ МП 2005

Узлы крепления ВФ МП 2005

Боковое сопряжение окна и стены

Узел 7.6

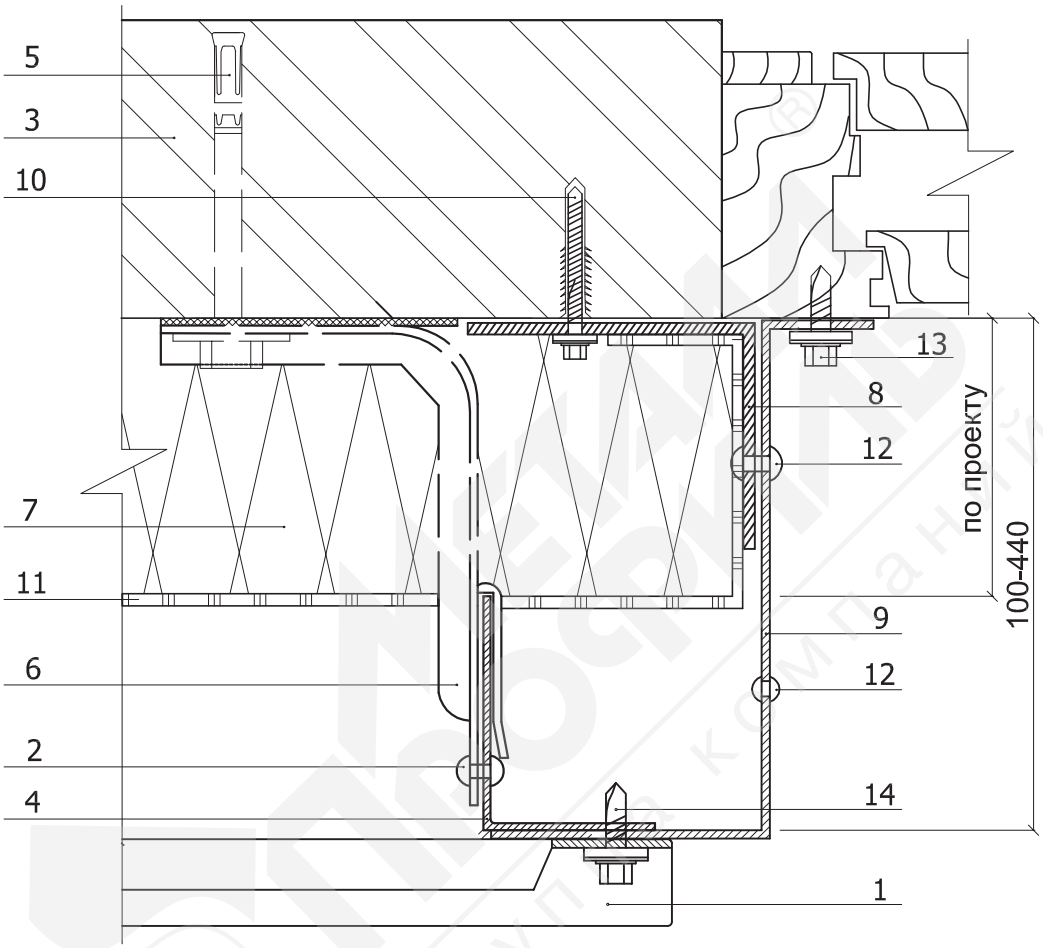

1. Фасадная кассета МП 2005/25/30
2. Заклепка или саморез ϕ 4,8x28 (ϕ 5,5x19) с прокладкой из ЭПДМ-резины
3. Несущая стена
4. Вертикальные направляющие КПГ-60x44x3000 (КПГШ-60x81x3000)
5. Крепежный элемент (марка по проекту)
6. Крепежный кронштейн КК-L или ККУ-L (по проекту)
7. Теплоизоляция (по проекту)
8. Костыль (оц. сталь 40x2 мм полоса, шаг 300-400 мм)
9. Откос (оц. сталь с полимерным покрытием, t=0,5-0,7 мм)
10. Дюбель фасадный (марка по проекту)
11. Гидро-ветрозащитная мембрана Tyvek (по проекту)
12. Заклепка стальная с втулкой с окрашенной головкой
13. Саморез ϕ 4,8x28 с прокладкой из ЭПДМ-резины и цветной головкой
14. Саморез ϕ 4,8x28 (ϕ 5,5x19) с прокладкой из ЭПДМ-резины

Система вентилируемого фасада ВФ МП 2005

Узлы крепления ВФ МП 2005
Наружный угол

Узел 7.7

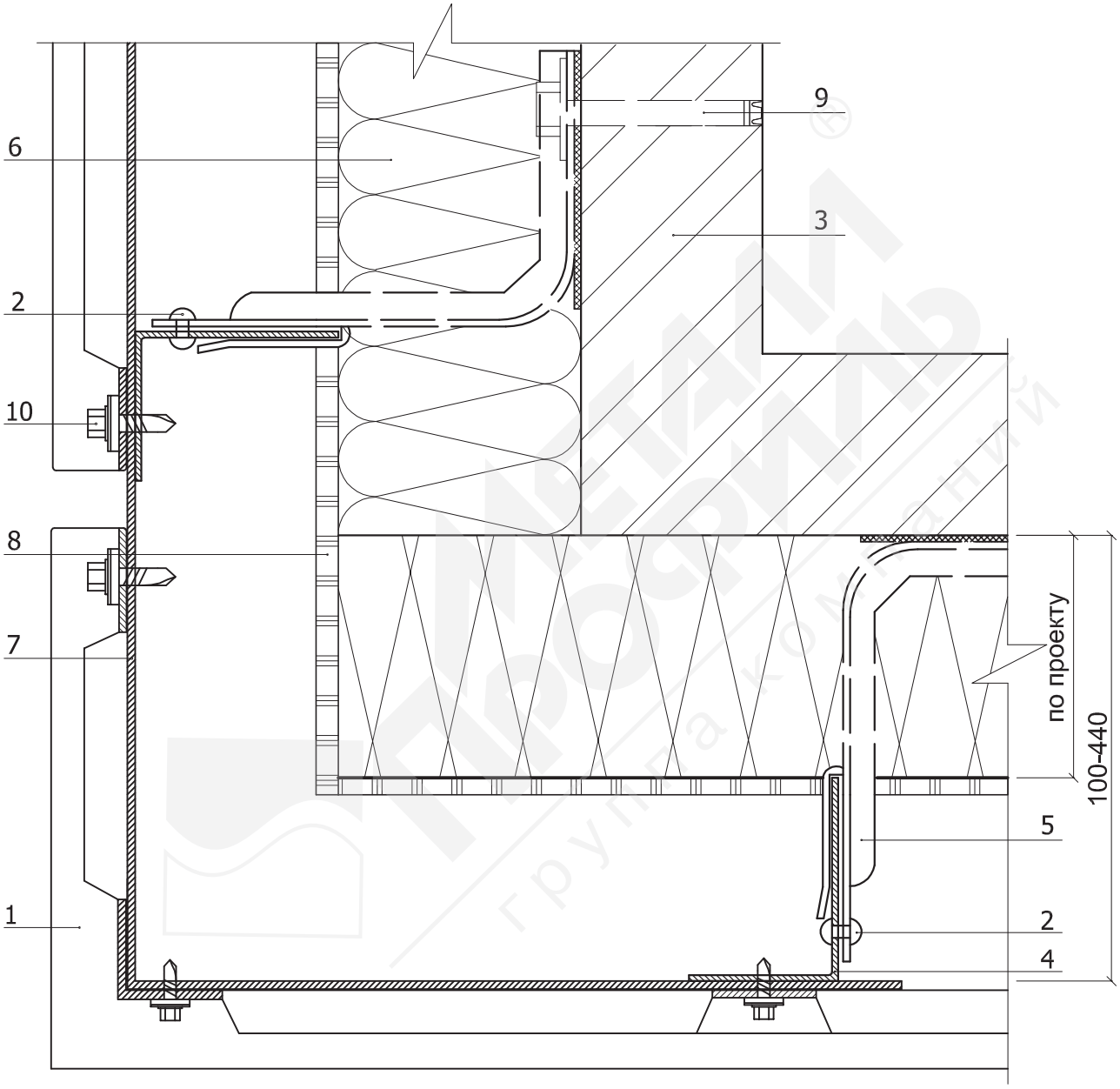

1. Фасадная кассета МП 2005/25/30
2. Заклепка или саморез ⌀ 4,8х28 (⌀ 5,5х19) с прокладкой из ЭПДМ-резины
3. Несущая стена
4. Вертикальные направляющие КПГ-60х44х3000 (КПГШ-60х81х300)
5. Крепежный кронштейн КК-L или ККУ-L (по проекту)
6. Теплоизоляция (по проекту)
7. Костыль (оц. сталь 40х2 мм полоса)
8. Гидро-ветрозащитная мембрана Tyvek (по проекту)
9. Крепежный элемент (марка по проекту)
10. Саморез ⌀ 4,8х28 (⌀ 5,5х19) с прокладкой из ЭПДМ-резины

Система вентилируемого фасада ВФ МП 2005

Узлы крепления ВФ МП 2005
Наружный угол
(стандартная кассета обрезанная сбоку)

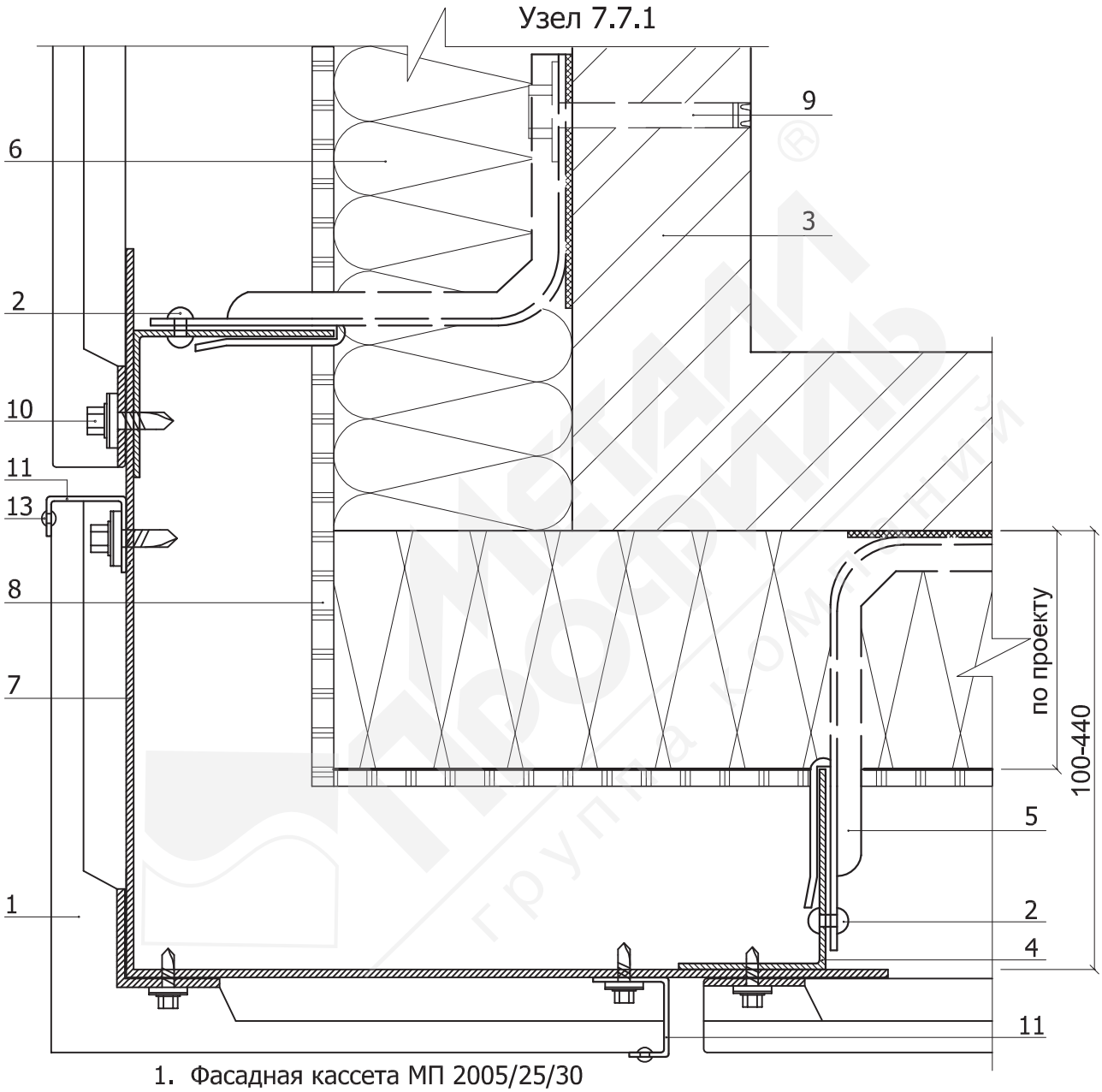

1. Фасадная кассета МП 2005/25/30
2. Заклепка или саморез ϕ 4,8x28 (ϕ 5,5x19) с прокладкой из ЭПДМ-резины
3. Несущая стена
4. Вертикальные направляющие КПГ-60x44x3000 (КПГШ-60x81x300)
5. Крепежный кронштейн КК-L или ККУ-L (по проекту)
6. Теплоизоляция (по проекту)
7. Костыль (оц. сталь 40x2 мм полоса)
8. Гидро-ветрозащитная мембрана Tyvek (по проекту)
9. Крепежный элемент (марка по проекту)
10. Саморез ϕ 4,8x28 (ϕ 5,5x19) с прокладкой из ЭПДМ-резины
11. Планка левая кассетная для ПЛК МП 2005 или
    Планка правая кассетная ППК МП 2005 (по проекту)

Система вентилируемого фасада ВФ МП 2005

Узлы крепления ВФ МП 2005
Внутренний угол

Узел 7.8

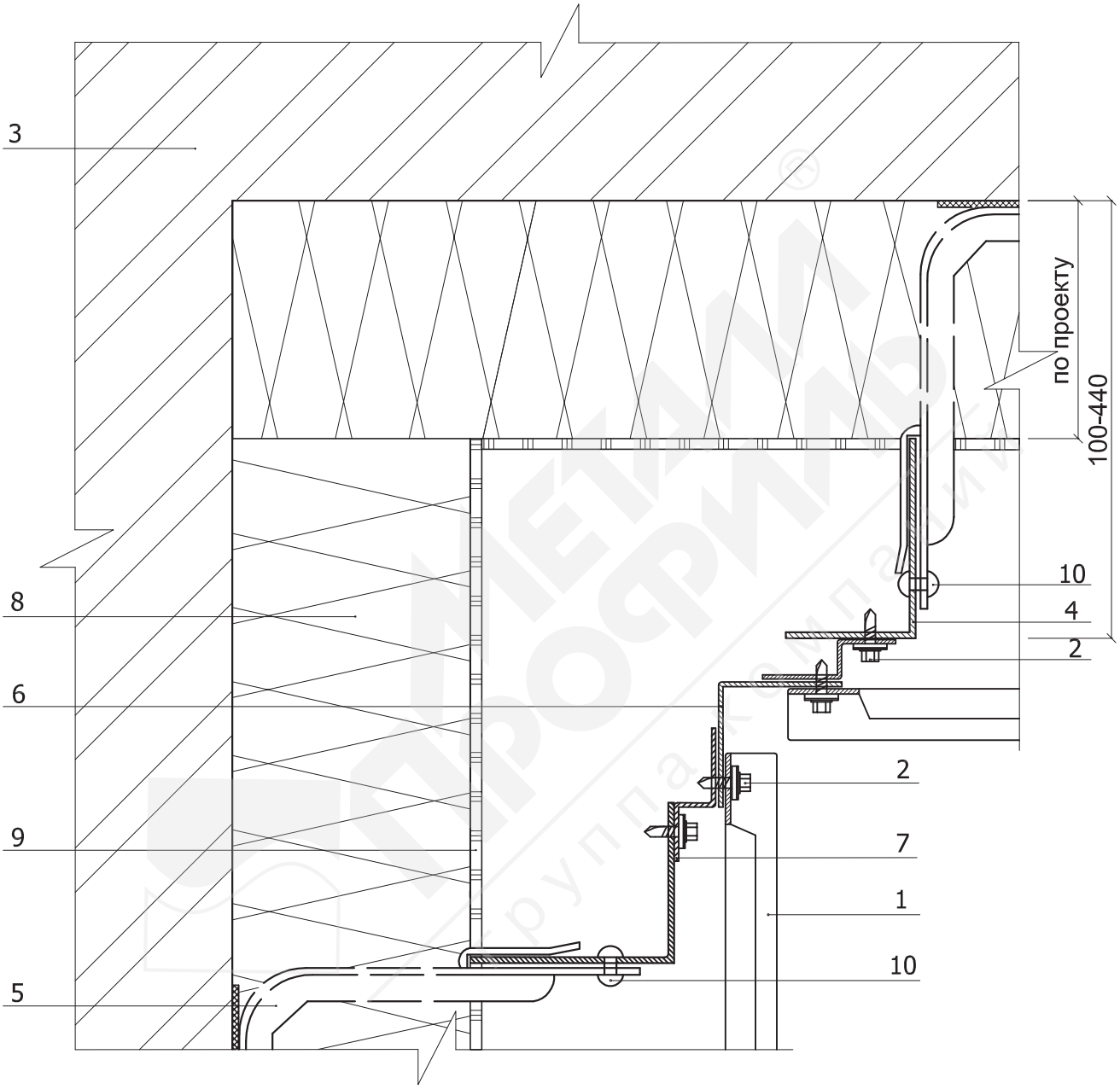

1. Фасадная кассета МП 2005/25/30
2. Саморез ⌀ 4,8х28 (⌀ 5,5х19) с прокладкой из ЭПДМ-резины
3. Несущая стена
4. Вертикальные направляющие КПГ-60х44х3000 (КПГШ-60х81х3000)
5. Крепежный кронштейн КК-L или ККУ-L (по проекту)
6. Фасонное изделие (оц. сталь с полимерным покрытием, t=0,55-1,2 мм)
7. Крепежный профиль КПZ-29х20х3000 (вертикальный для примыканий)
8. Теплоизоляция (по проекту)
9. Гидро-ветрозащитная мембрана Tyvek (по проекту)
10. Заклепка или саморез ⌀ 4,8х28 (⌀ 5,5х19) с прокладкой из ЭПДМ-резины

Система вентилируемого фасада ВФ МП 2005

Узлы крепления ВФ МП 2005

Парапет

Узел 7.9

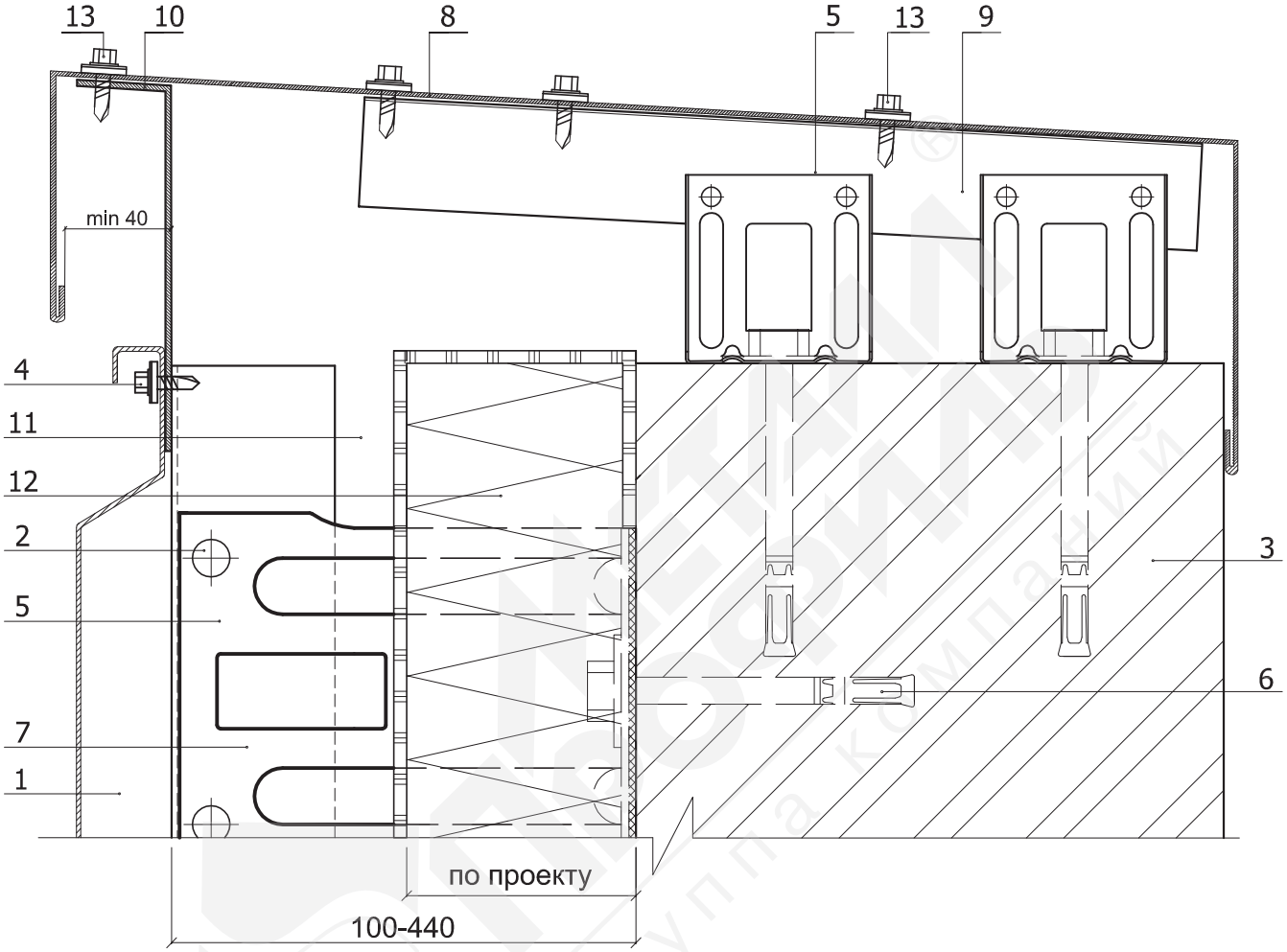

1. Фасадная кассета МП 2005/25/30
2. Заклепка или саморез ϕ 4,8x28 (ϕ 5,5x19) с прокладкой из ЭПДМ-резины
3. Несущая стена
4. Саморез ϕ 4,8x28 с прокладкой из ЭПДМ-резины
5. Вертикальные направляющие КПГ-60x44x3000 (КПГШ-60x81x3000)
6. Крепежный элемент (марка по проекту)
7. Крепежный кронштейн КК-L или ККУ-L (по проекту)
8. Парапетный слив (оц. сталь с полимерным покрытием, t=0,5-0,7мм)
9. Кронштейн ККУ-90x80 с шайбой и паронитовой прокладкой
10. Костыль (оц. сталь, t=2,0 мм, L=150-200, шаг 300-400 мм)
11. Гидро-ветрозащитная мембрана Tyvek (по проекту)
12. Теплоизоляция (по проекту)
13. Саморез ϕ 4,8x28 с прокладкой из ЭПДМ-резины и цветной головкой

Система вентилируемого фасада ВФ МП 2005

Узлы крепления ВФ МП 2005
Парапет
(стандартная кассета обрезанная сверху)

Узел 7.9.1

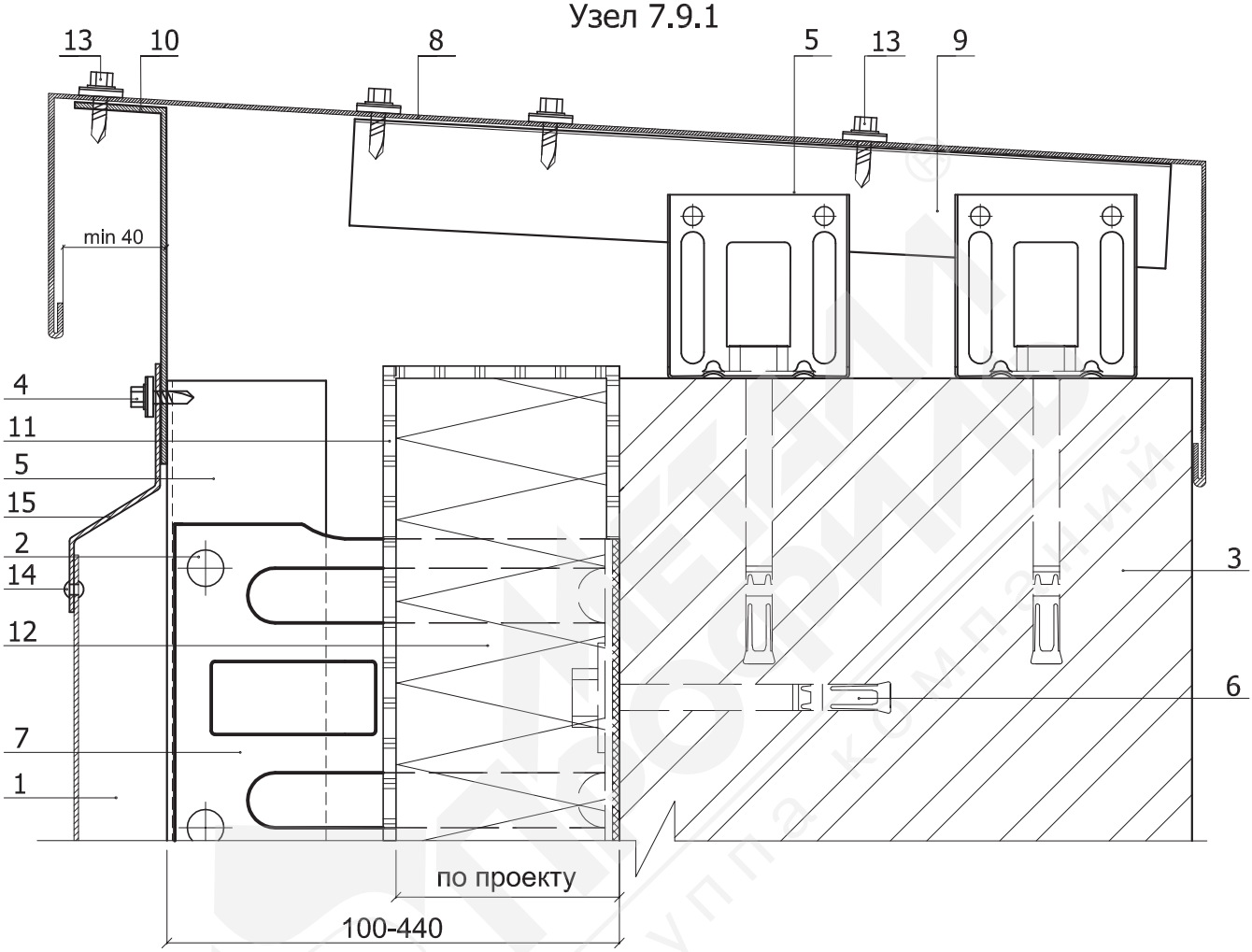

1. Фасадная кассета МП 2005/25/30
2. Заклепка или саморез ϕ 4,8x28 (ϕ 5,5x19) с прокладкой из ЭПДМ-резины
3. Несущая стена
4. Саморез ϕ 4,8x28 с прокладкой из ЭПДМ-резины
5. Вертикальные направляющие КПГ-60x44x3000 (КПГШ-60x81x3000)
6. Крепежный элемент (марка по проекту)
7. Крепежный кронштейн КК-L или ККУ-L (по проекту)
8. Парапетный слив (оц. сталь с полимерным покрытием, t=0,5-0,7мм)
9. Кронштейн ККУ-90x80 с шайбой и паронитовой прокладкой
10. Костыль (оц. сталь, t=2,0 мм, L=150-200, шаг 300-400 мм)
11. Гидро-ветрозащитная мембрана Tyvek (по проекту)
12. Теплоизоляция (по проекту)
13. Саморез ϕ 4,8x28 с прокладкой из ЭПДМ-резины и цветной головкой
14. Заклепка стальная с втулкой с окрашенной головкой
15. Планка верхняя кассетная ПВК МП 2005 (по проекту)

Система вентилируемого фасада ВФ МП 1005

8. Маркировка узлов
(перекрестная система)

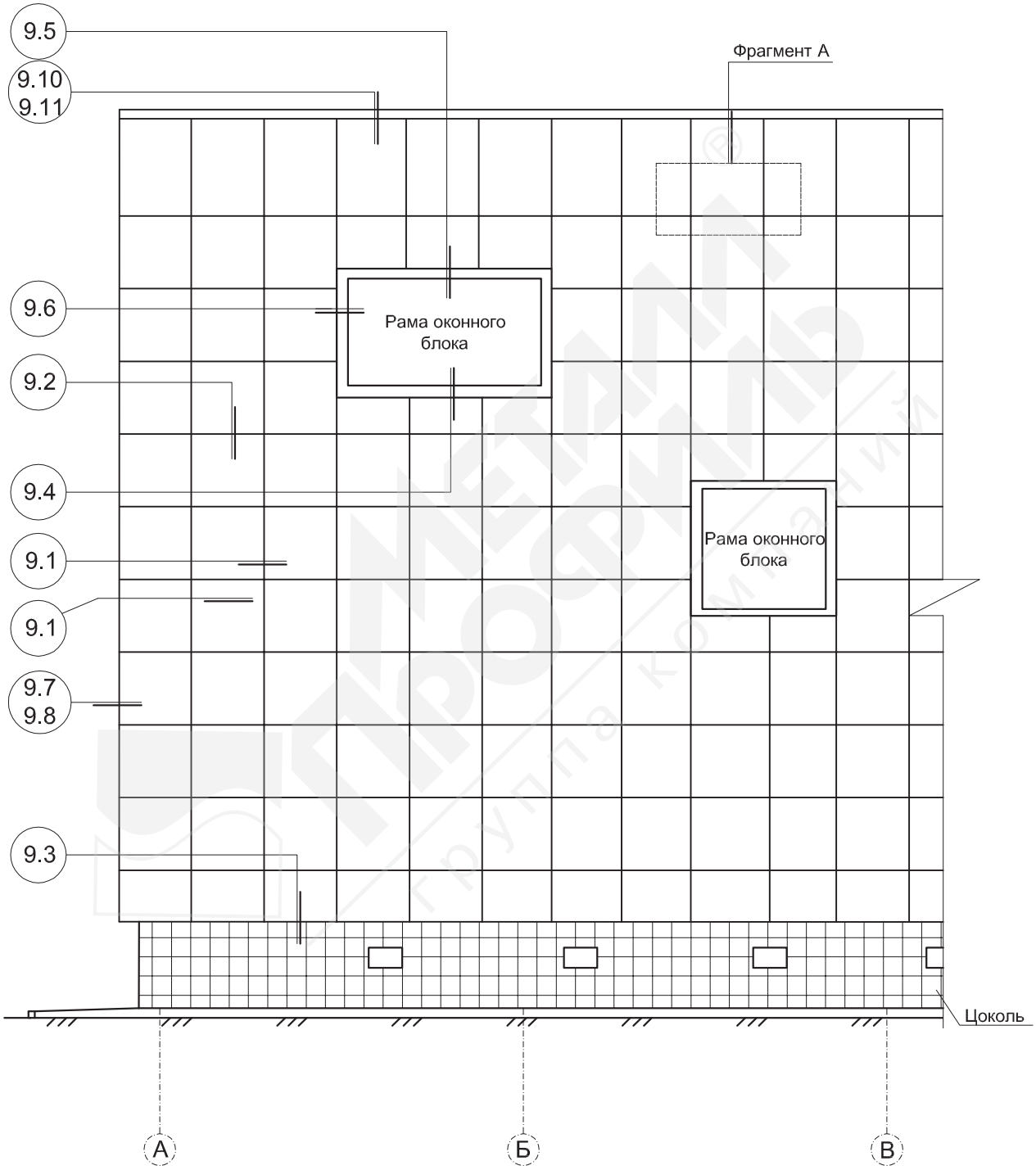

Система вентилируемого фасада ВФ МП 1005

8.1. Маркировка узлов (перекрестная система)

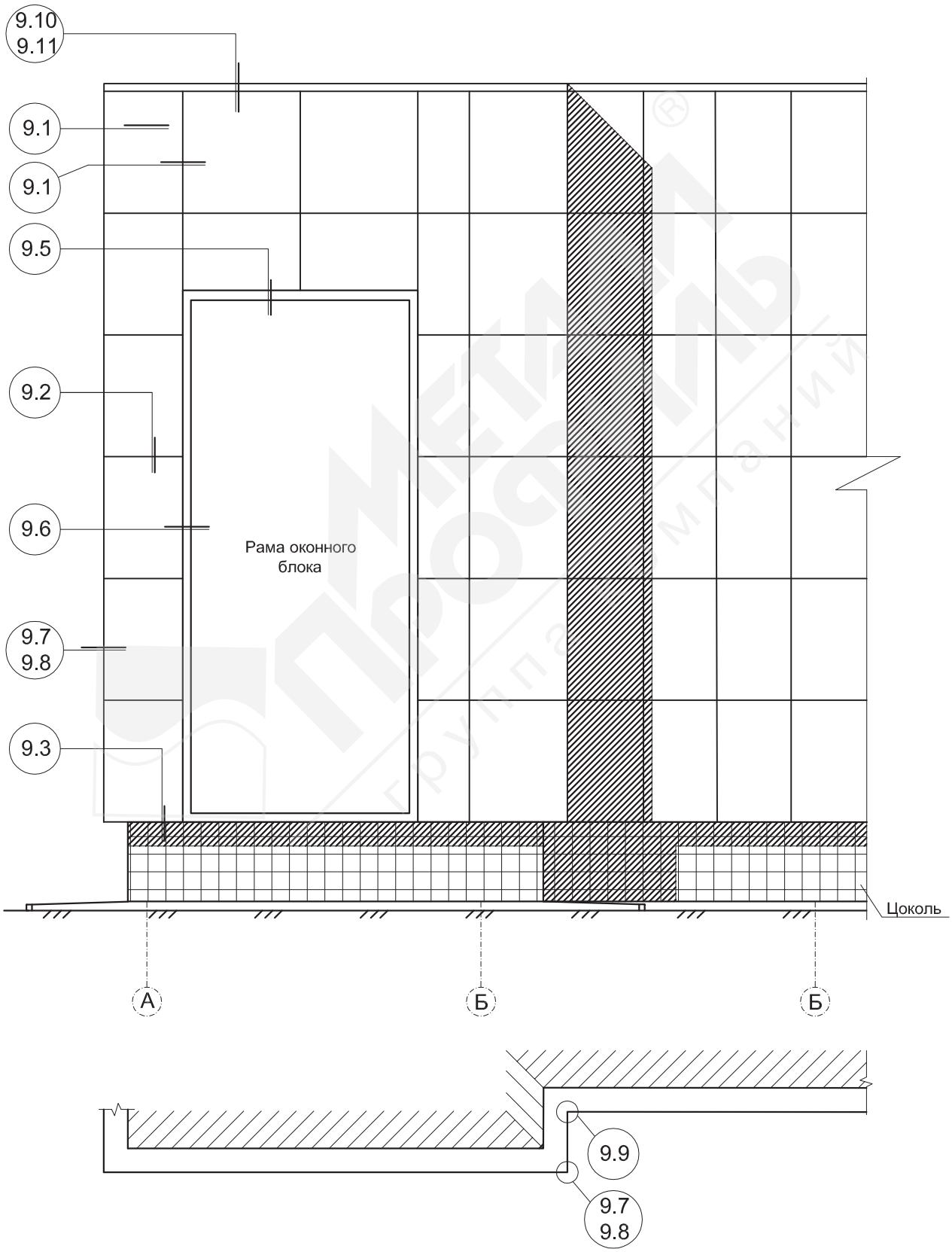

Система вентилируемого фасада ВФ МП 1005

9. Узлы крепления ВФ МП 1005
Фрагмент А
(перекрестная система)

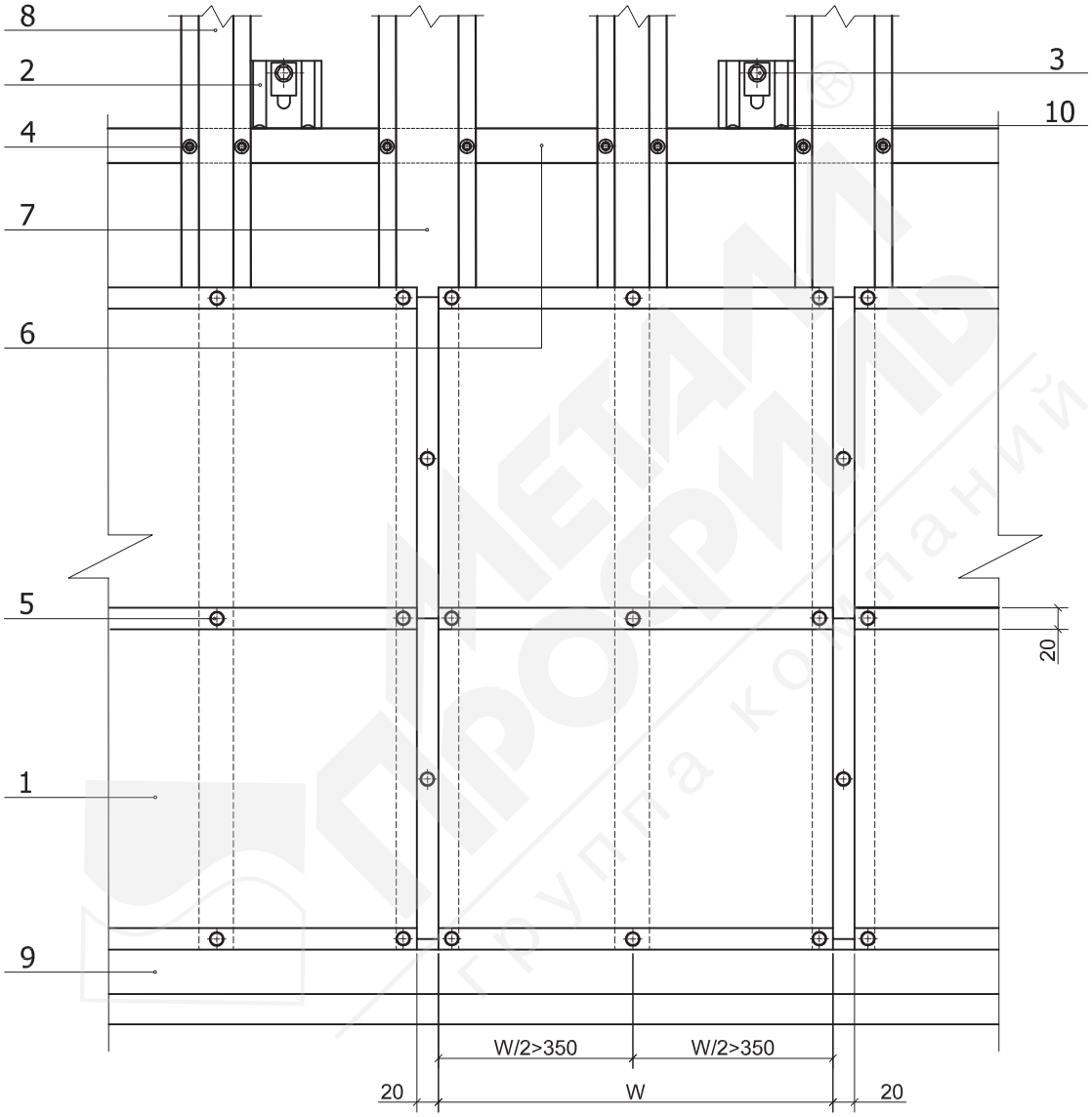

1. Фасадная кассета МП 1005/23/20
2. Крепежный кронштейн КК-L или ККУ-L (по проекту)
3. Крепежный элемент (марка по проекту)
4. Саморез Ø 4,8x28 (ϕ 5,5x19) с прокладкой из ЭПДМ-резины
5. Саморез Ø 4,8x28 с прокладкой из ЭПДМ-резины и цветной головкой
6. Горизонтальные направляющие КПГ-60x44x3000 (КПГШ-60x81x3000)
7. Вертикальные направляющие КПШ-90x20x3000 (основные)
8. Вертикальные направляющие КПШ-50x20x3000 (промежуточные)
9. Слив цоколя (оц. сталь с полимерным покрытием, t = 0,55 - 1,2 мм)
10. Заклепка или саморез Ø 4,8x28 (ϕ 5,5x19) с прокладкой из ЭПДМ-резины

Система вентилируемого фасада ВФ МП 1005

Узлы крепления ВФ МП 1005
Горизонтальный разрез

Узел 9.1

А

Крепление к основной опоре

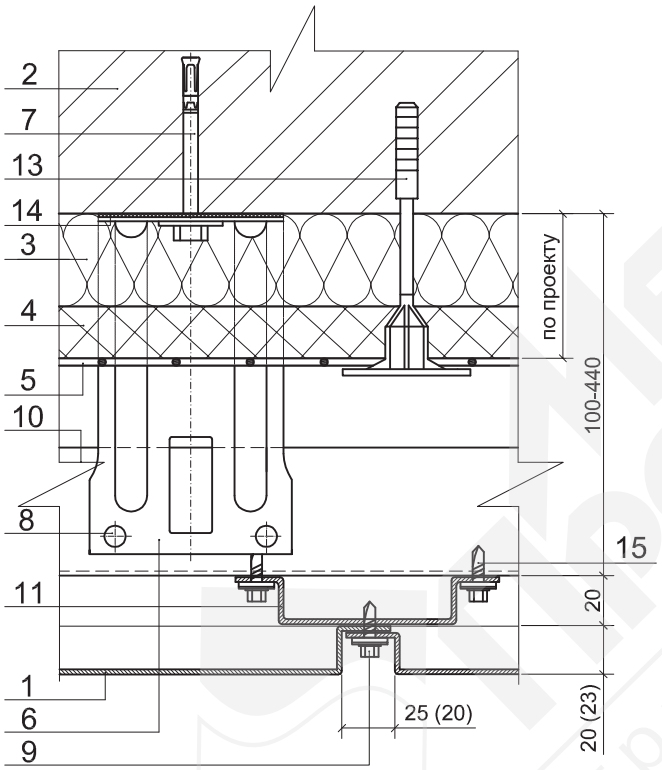

Б

Крепление к промежуточной опоре

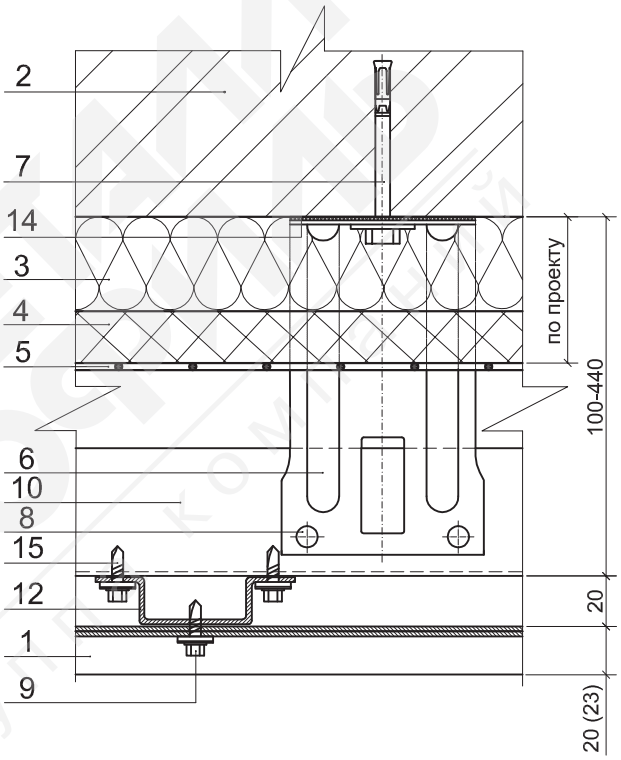

1. Фасадная кассета МП 1005/23/20
2. Несущая стена
3. Теплоизоляция (по проекту)
4. Теплоизоляция (по проекту)
5. Гидро-ветрозащитная мембрана Tyvek (по проекту)
6. Крепежный кронштейн КК-L или ККУ-L (по проекту)
7. Крепежный элемент (марка по проекту)
8. Заклепка или саморез ϕ 4,8x28 (ϕ 5,5x19) с прокладкой из ЭПДМ-резины
9. Саморез Ø 4,8x28 с прокладкой из ЭПДМ-резины и цветной головкой
10. Горизонтальная направляющая КПГ-60x44x3000 (КПГШ-60x81x3000)
11. Вертикальная направляющая КПШ-90x20x3000 (основная)
12. Вертикальная направляющая КПШ-50x20x3000 (промежуточная)
13. Дюбель крепления теплоизоляции
14. Изоляционная прокладка
15. Саморез ϕ 4,8x28 (ϕ 5,5x19) с прокладкой из ЭПДМ-резины

Система вентилируемого фасада ВФ МП 1005

Узлы крепления ВФ МП 1005
Горизонтальный разрез

Узел 9.1.1

Крепление к основной опоре

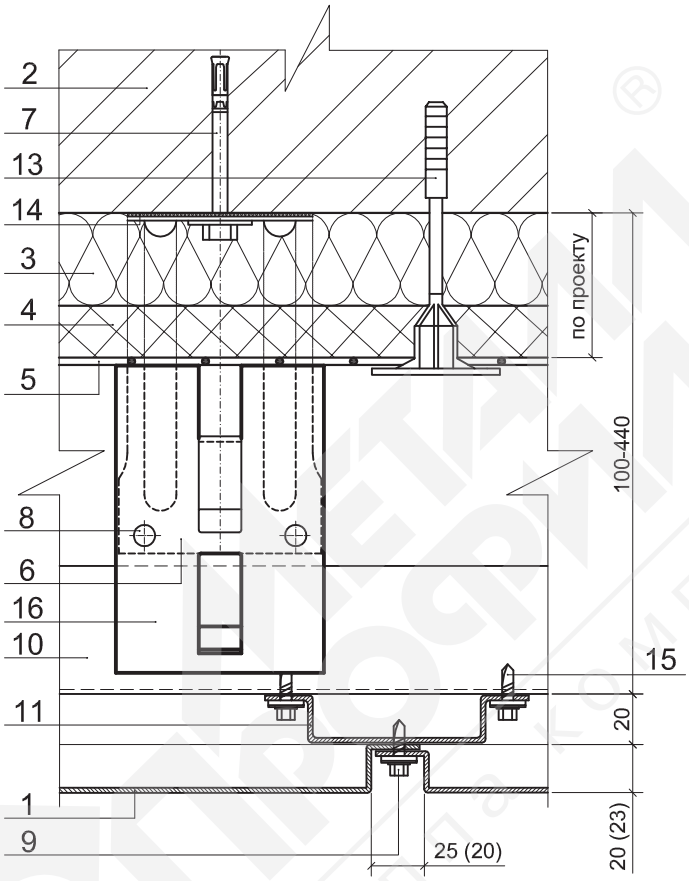

1. Фасадная кассета МП 1005/23/20
2. Несущая стена
3. Теплоизоляция (по проекту)
4. Теплоизоляция (по проекту)
5. Гидро-ветрозащитная мембрана Tyvek (по проекту)
6. Крепежный кронштейн КК-L или ККУ-L (по проекту)
7. Крепежный элемент (марка по проекту)
8. Заклепка или саморез ⌀ 4,8x28 (⌀ 5,5x19) с прокладкой из ЭПДМ-резины
9. Саморез ⌀ 4,8x28 с прокладкой из ЭПДМ-резины и цветной головкой
10. Горизонтальная направляющая КПГ-60x44x3000 (КПГШ-60x81x3000)
11. Вертикальная направляющая КПШ-90x20x3000 (основная)
12. Вертикальная направляющая КПШ-50x20x3000 (промежуточная)
13. Дюбель крепления теплоизоляции
14. Изоляционная прокладка
15. Саморез ⌀ 4,8x28 (⌀ 5,5x19) с прокладкой из ЭПДМ-резины
16. Удлинитель кронштейна УК-150

Система вентилируемого фасада ВФ МП 1005

Узлы крепления ВФ МП 1005
Вертикальный разрез

Узел 9.2

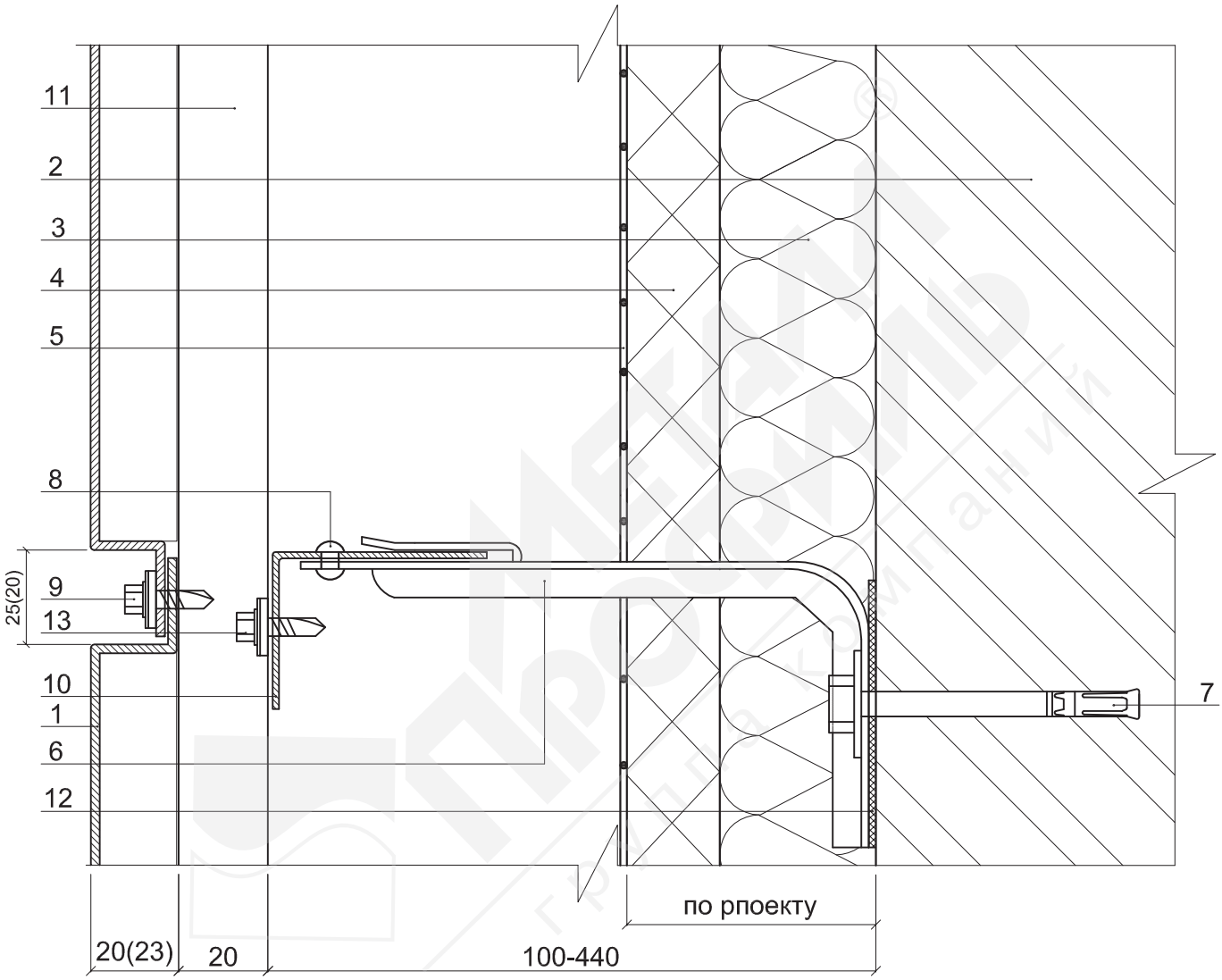

1. Фасадная кассета МП 1005/23/20
2. Несущая стена
3. Теплоизоляция (по проекту)
4. Теплоизоляция (по проекту)
5. Гидро-ветрозащитная мембрана Tyvek (по проекту)
6. Крепежный кронштейн КК-L или ККУ-L (по проекту)
7. Крепежный элемент (марка по проекту)
8. Заклепка или саморез ⌀ 4,8x28 (⌀ 5,5x19) с прокладкой из ЭПДМ-резины
9. Саморез ⌀ 4,8x28 с прокладкой из ЭПДМ-резины и цветной головкой
10. Горизонтальная направляющая КПГ-60x44x3000 (КПГШ-60x81x3000)
11. Вертикальная направляющая КПШ-90x20x3000 (основная) или КПШ-50x20x3000 (промежуточная)
12. Изоляционная прокладка
13. Саморез ⌀ 4,8x28 (⌀ 5,5x19) с прокладкой из ЭПДМ-резины

Система вентилируемого фасада ВФ МП 1005

Узлы крепления ВФ МП 1005
Цоколь

Узел 9.3

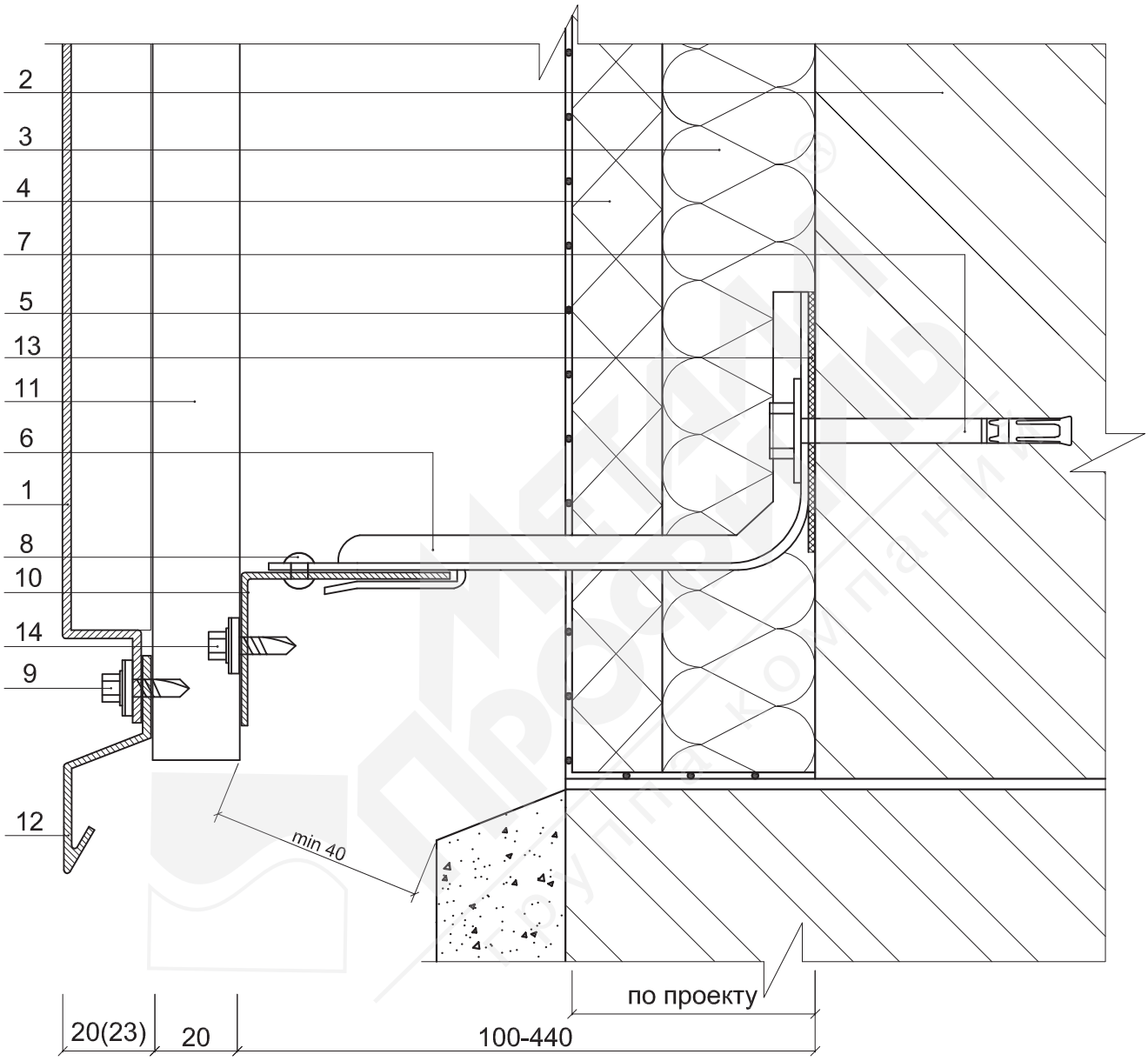

1. Фасадная кассета МП 1005/23/20
2. Несущая стена
3. Теплоизоляция (по проекту)
4. Теплоизоляция (по проекту)
5. Гидро-ветрозащитная мембрана Tyvek (по проекту)
6. Крепежный кронштейн КК-L или ККУ-L (по проекту)
7. Крепежный элемент (марка по проекту)
8. Заклепка или саморез ⌀ 4,8x28 (⌀ 5,5x19) с прокладкой из ЭПДМ-резины
9. Саморез ⌀ 4,8x28 с прокладкой из ЭПДМ-резины и цветной головкой
10. Горизонтальная направляющая КПГ-60x44x3000 (КПГШ-60x81x3000)
11. Вертикальная направляющая КПШ-90x20x3000 (основная) или КПШ-50x20x3000 (промежуточная)
12. Слив цоколя (оц. сталь с полимерным покрытием, t=0,55-1,2 мм)
13. Изоляционная прокладка
14. Саморез ⌀ 4,8x28 (⌀ 5,5x19) с прокладкой из ЭПДМ-резины

Система вентилируемого фасада ВФ МП 1005

Узлы крепления ВФ МП 1005
Низ окна

Узел 9.4

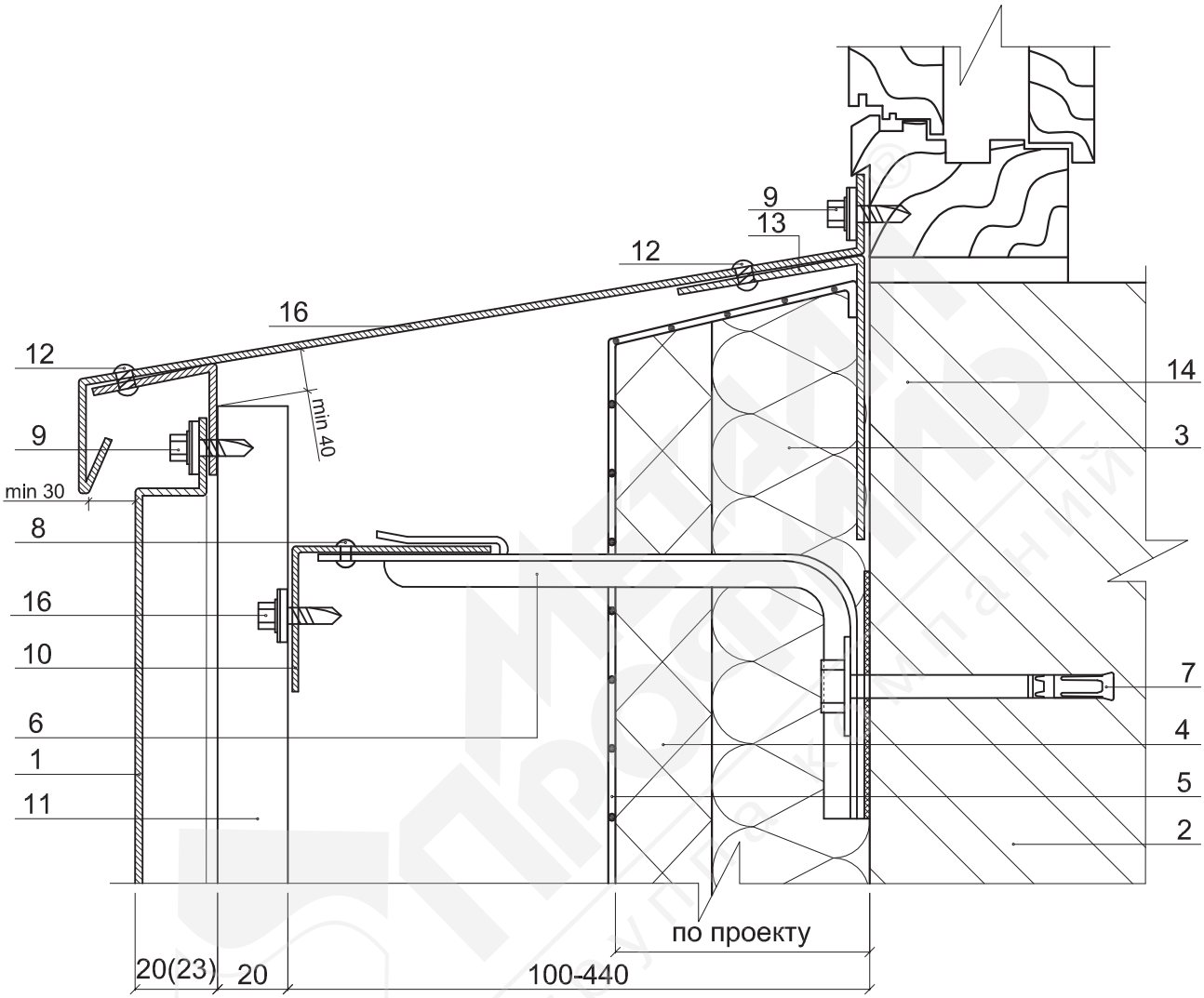

1. Фасадная кассета МП 1005/23/20
2. Несущая стена
3. Теплоизоляция (по проекту)
4. Теплоизоляция (по проекту)
5. Гидро-ветрозащитная мембрана Tyvek (по проекту)
6. Крепежный кронштейн КК-L или ККУ-L (по проекту)
7. Крепежный элемент (марка по проекту)
8. Заклепка или саморез ⌀ 4,8x28 (⌀ 5,5x19) с прокладкой из ЭПДМ-резины
9. Саморез ⌀ 4,8x28 с прокладкой из ЭПДМ-резины и цветной головкой
10. Горизонтальная направляющая КПГ-60x44x3000 (КПГШ-60x81x3000)
11. Вертикальная направляющая КПШ-90x20x3000 (основная) или КПШ-50x20x3000 (промежуточная)
12. Заклепка стальная с втулкой с окрашенной головкой
13. Костыль (оц. сталь 40x2 мм полоса, шаг 300-400 мм)
14. Дюбель фасадный (марка по проекту)
15. Отлив оконный (оц. сталь с полимерным покрытием, t=0,55-1,2 мм)
16. Саморез ⌀ 4,8x28 (⌀ 5,5x19) с прокладкой из ЭПДМ-резины

Система вентилируемого фасада ВФ МП 1005

Узлы крепления ВФ МП 1005
Верх окна

Узел 9.5

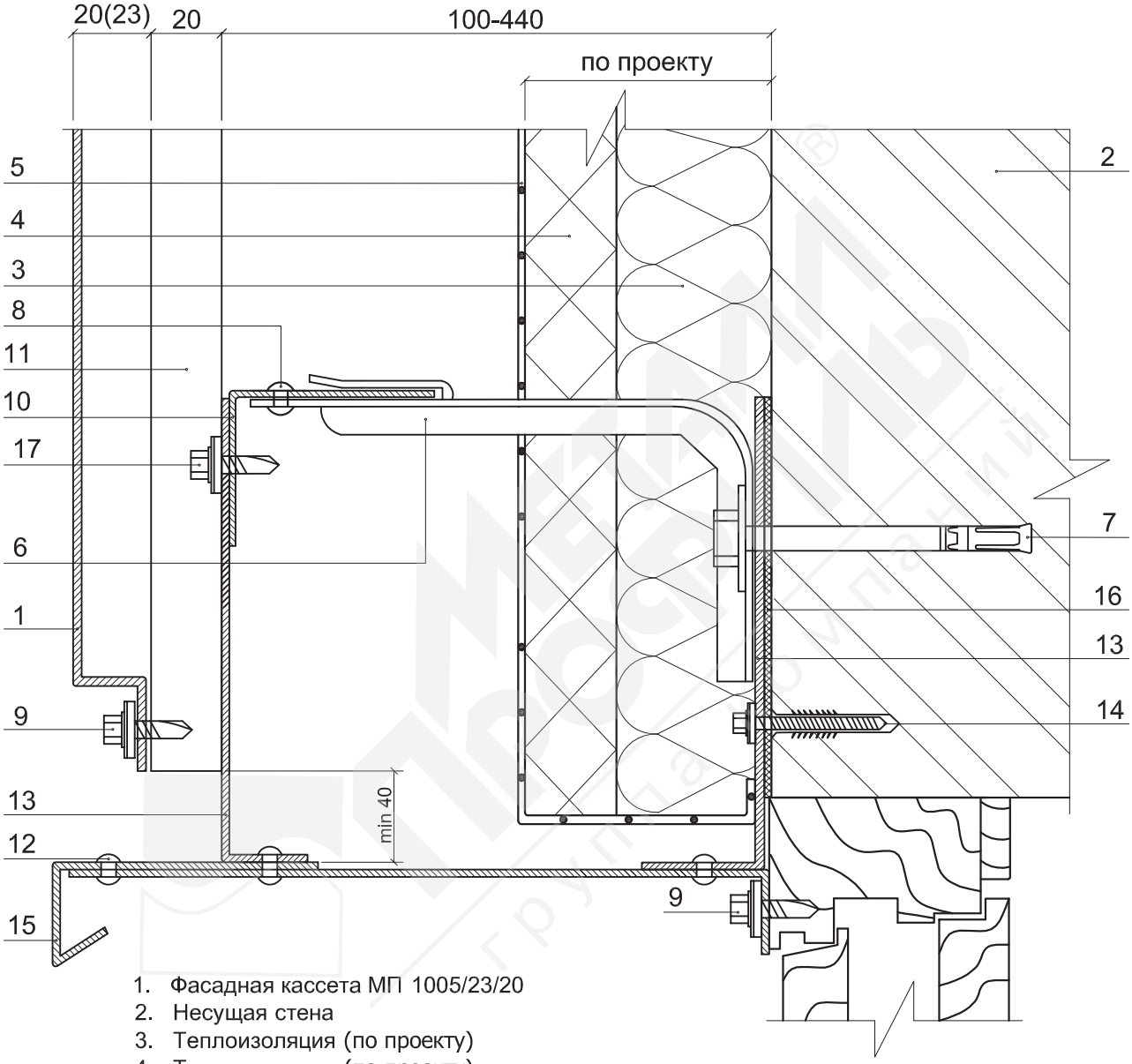

1. Фасадная кассета МП 1005/23/20
2. Несущая стена
3. Теплоизоляция (по проекту)
4. Теплоизоляция (по проекту)
5. Гидро-ветрозащитная мембрана Tyvek (по проекту)
6. Крепежный кронштейн КК-L или ККУ-L (по проекту)
7. Крепежный элемент (марка по проекту)
8. Заклепка или саморез ⌀ 4,8x28 (⌀ 5,5x19) с прокладкой из ЭПДМ-резины
9. Саморез ⌀ 4,8x28 с прокладкой из ЭПДМ-резины и цветной головкой
10. Горизонтальная направляющая КПГ-60x44x3000 (КПГШ-60x81x3000)
11. Вертикальная направляющая КПШ-90x20x3000 (основная) или КПШ-50x20x3000 (промежуточная)
12. Заклепка стальная с втулкой с окрашенной головкой
13. Костыль (оц. сталь 40x2 мм полоса, шаг 300-400 мм)
14. Дюбель фасадный (марка по проекту)
15. Отлив оконный (оц. сталь с полимерным покрытием, t=0,55-1,2 мм)
16. Изоляционная прокладка
17. Саморез ⌀ 4,8x28 (⌀ 5,5x19) с прокладкой из ЭПДМ-резины

Система вентилируемого фасада ВФ МП 1005

Узлы крепления ВФ МП 1005
Боковое сопряжение окна и стены

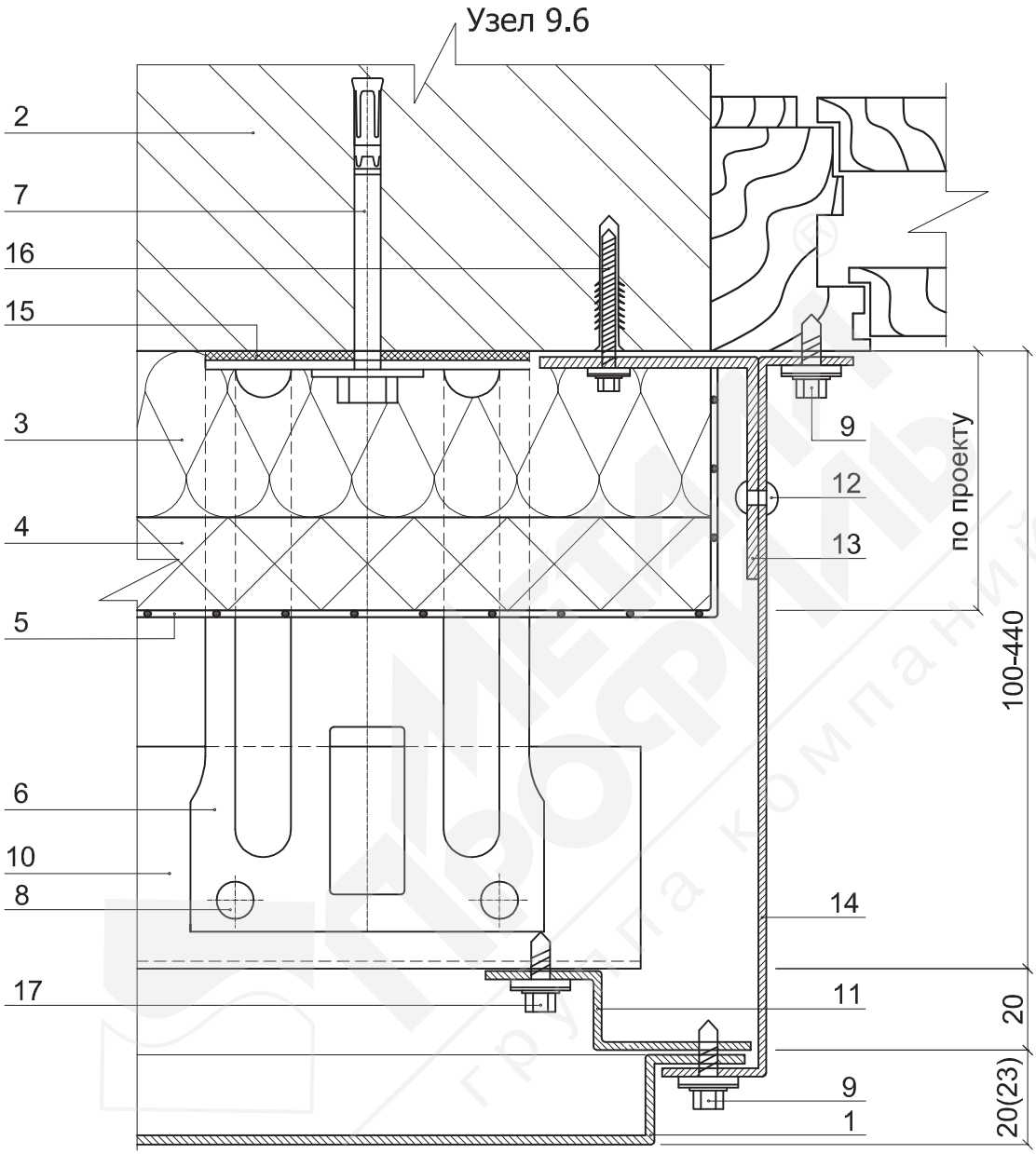

1. Фасадная кассета МП 1005/23/20
2. Несущая стена
3. Теплоизоляция (по проекту)
4. Теплоизоляция (по проекту)
5. Гидро-ветрозащитная мембрана Tyvek (по проекту)
6. Крепежный кронштейн КК-L или ККУ-L (по проекту)
7. Крепежный элемент (марка по проекту)
8. Заклепка или саморез ⌀ 4,8x28 (⌀ 5,5x19) с прокладкой из ЭПДМ-резины
9. Саморез ⌀ 4,8x28 с прокладкой из ЭПДМ-резины и цветной головкой
10. Горизонтальная направляющая КПГ-60x44x3000 (КПГШ-60x81x3000)
11. Крепежный профиль КПZ-29x20x3000 (вертикальный для примыканий)
12. Заклепка стальная с втулкой с окрашенной головкой
13. Костыль (оц. сталь 40x2 мм полоса, шаг 300-400 мм)
14. Нащельник (оц. сталь с полимерным покрытием, t=0,55-1,2 мм)
15. Изоляционная прокладка
16. Дюбель фасадный (марка по проекту)
17. Саморез ⌀ 4,8x28 (⌀ 5,5x19) с прокладкой из ЭПДМ-резины

Система вентилируемого фасада ВФ МП 1005

Узлы крепления ВФ МП 1005
Наружный угол (Вариант А)

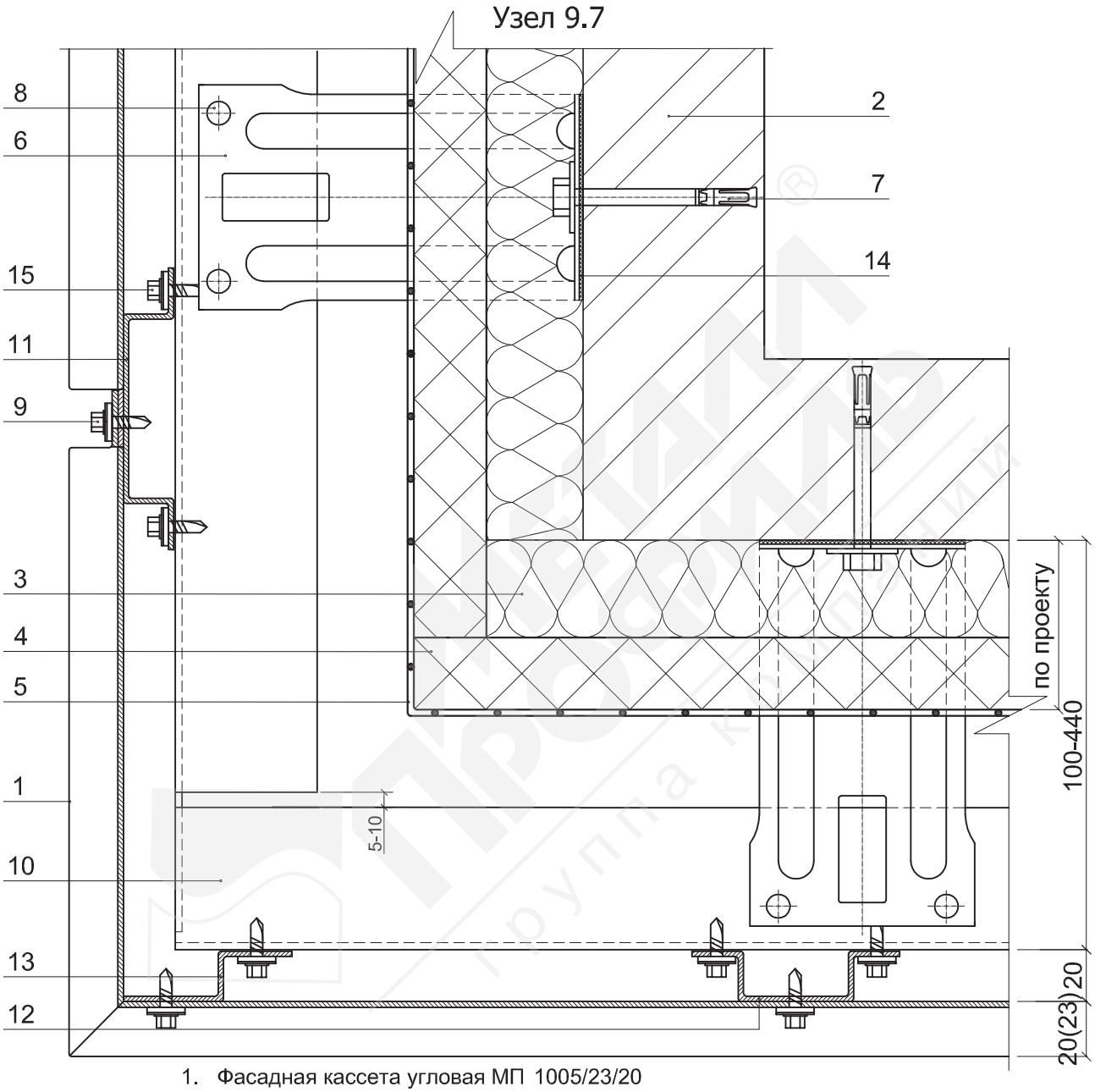

1. Фасадная кассета угловая МП 1005/23/20
2. Несущая стена
3. Теплоизоляция (по проекту)
4. Теплоизоляция (по проекту)
5. Гидроветрозащитная пленка
6. Крепежный кронштейн КК-L или ККУ-L (по проекту)
7. Крепежный элемент (марка по проекту)
8. Заклепка или саморез ⌀ 4,8x28 (⌀ 5,5x19) с прокладкой из ЭПДМ-резины
9. Саморез ⌀ 4,8x28 с прокладкой из ЭПДМ-резины и цветной головкой
10. Горизонтальная направляющая КПГ-60x44x3000 (КПГШ-60x81x3000)
11. Вертикальная направляющая КПШ-90x20x3000 (основная)
12. Вертикальная направляющая КПШ-50x20x3000 (промежуточная)
13. Крепежный профиль КПZ-29x20x3000 (вертикальный для примыканий)
14. Изоляционная прокладка
15. Саморез ⌀ 4,8x28 (⌀ 5,5x19) с прокладкой из ЭПДМ-резины

Система вентилируемого фасада ВФ МП 1005

Узлы крепления ВФ МП 1005
Наружный угол (Вариант Б)

Узел 9.8

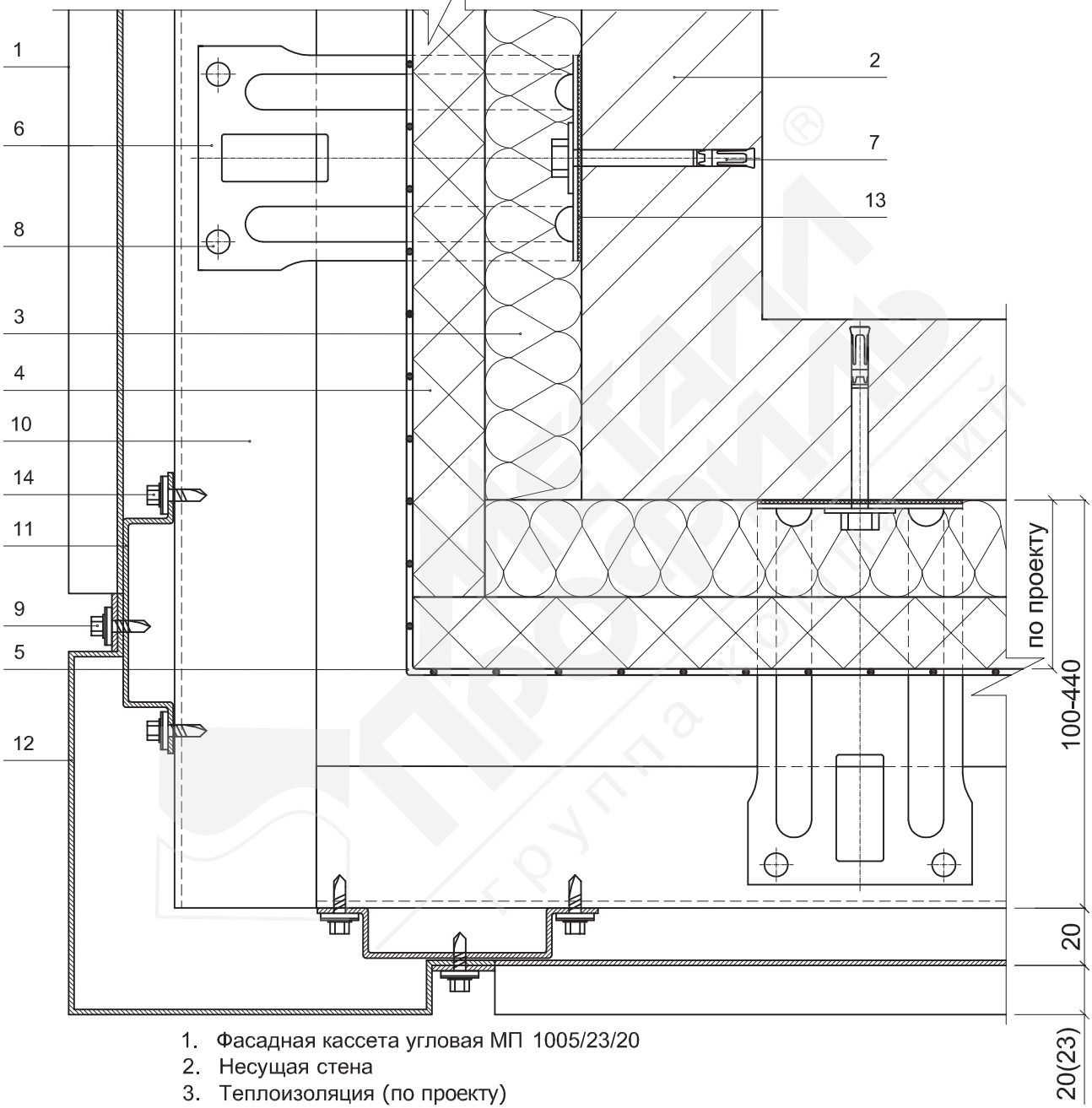

1. Фасадная кассета угловая МП 1005/23/20
2. Несущая стена
3. Теплоизоляция (по проекту)
4. Теплоизоляция (по проекту)
5. Гидро-ветрозащитная мембрана Tyvek (по проекту)
6. Крепежный кронштейн КК-L или ККУ-L (по проекту)
7. Крепежный элемент (марка по проекту)
8. Заклепка или саморез ⌀ 4,8x28 (⌀ 5,5x19) с прокладкой из ЭПДМ-резины
9. Саморез ⌀ 4,8x28 с прокладкой из ЭПДМ-резины и цветной головкой
10. Горизонтальная направляющая КПГ-60x44x3000 (КПГШ-60x81x3000)
11. Вертикальная направляющая КПШ-90x20x3000 (основная)
12. Фасонное изделие (оц. сталь с полимерным покрытием, t=0,55-1,2 мм)
13. Изоляционная прокладка
14. Саморез ⌀ 4,8x28 (⌀ 5,5x19) с прокладкой из ЭПДМ-резины

Система вентилируемого фасада ВФ МП 1005

Узлы крепления ВФ МП 1005
Внутренний угол

Узел 9.9

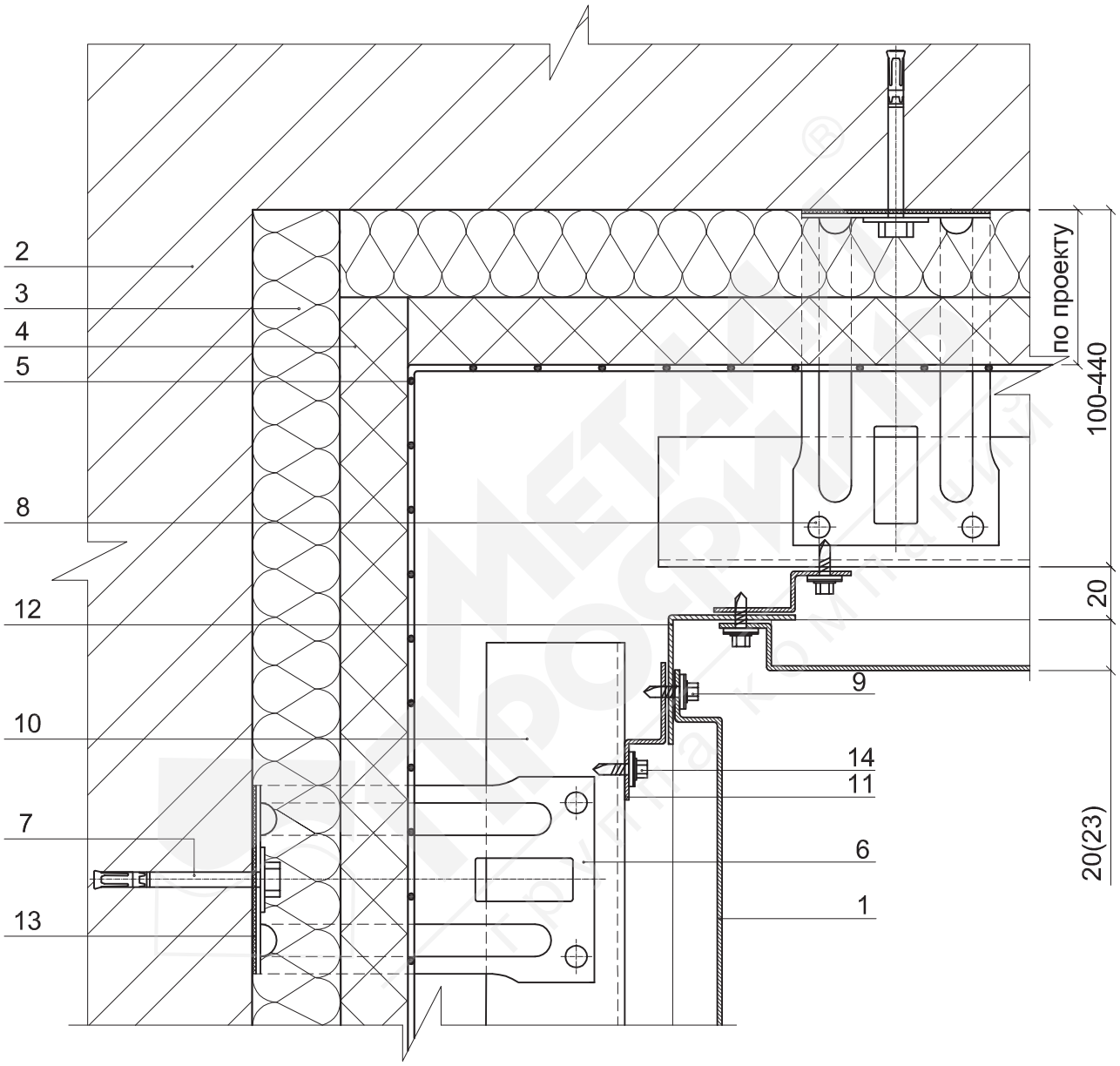

1. Фасадная кассета МП 1005/23/20
2. Несущая стена
3. Теплоизоляция (по проекту)
4. Теплоизоляция (по проекту)
5. Гидро-ветрозащитная мембрана Tyvek (по проекту)
6. Крепежный кронштейн КК-L или ККУ-L (по проекту)
7. Крепежный элемент (марка по проекту)
8. Заклепка или саморез СМЭШ2-4,8х28 (ϕ 5,5х19) с прокладкой из ЭПДМ-резины
9. Саморез ϕ 4,8х28 с прокладкой из ЭПДМ-резины и цветной головкой
10. Горизонтальная направляющая КПГ-60х44х3000 (КПГШ-60х81х3000)
11. Крепежный профиль КПZ-29х20х3000 (вертикальный для примыканий)
12. Фасонное изделие (оц. сталь с полимерным покрытием, t=0,55-1,2 мм)
13. Изоляционная прокладка
14. Саморез ϕ 4,8х28 (ϕ 5,5х19) с прокладкой из ЭПДМ-резины

Система вентилируемого фасада ВФ МП 1005

Узлы крепления ВФ МП 1005
Парапет (Вариант А)

Узел 9.10

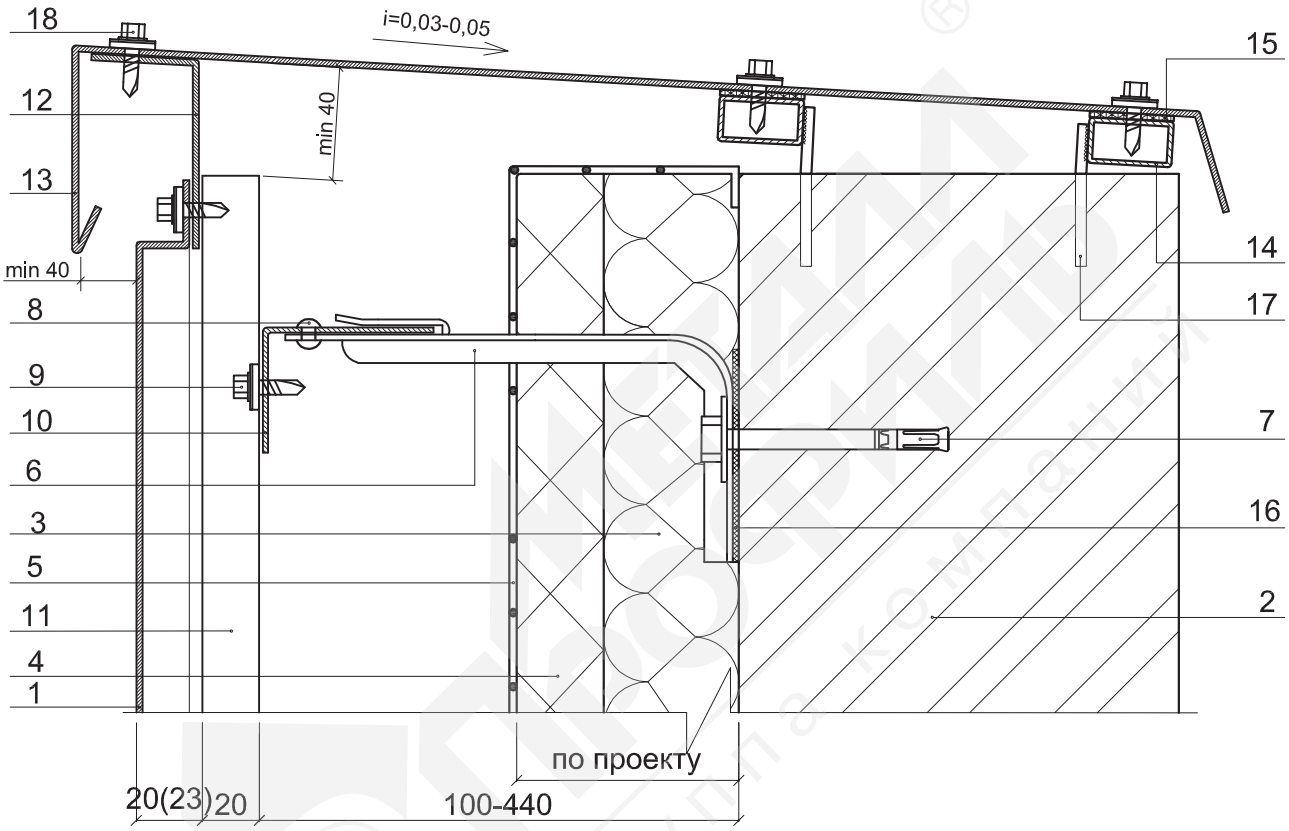

1. Фасадная кассета МП 1005/23/20
2. Несущая стена
3. Теплоизоляция (по проекту)
4. Теплоизоляция (по проекту)
5. Гидро-ветрозащитная мембрана Tyvek (по проекту)
6. Крепежный кронштейн КК-L или ККУ-L (по проекту)
7. Крепежный элемент (марка по проекту)
8. Заклепка или саморез ⌀ 4,8x28 (⌀ 5,5x19) с прокладкой из ЭПДМ-резины
9. Саморез ⌀ 4,8x28 (⌀ 5,5x19) с прокладкой из ЭПДМ-резины
10. Горизонтальная направляющая КПГ-60x44x3000 (КПГШ-60x81x3000)
11. Вертикальная направляющая КПШ-90x20x3000 (основная) или КПШ-50x20x3000 (промежуточная)
12. Костыль (оц. сталь 40x2 мм полоса, шаг 300-400 мм)
13. Фасонное изделие (оц. сталь с полимерным покрытием, t=0,55-1,2 мм)
14. Труба прямоугольная
15. Изолирующая полоса УПТП
16. Изоляционная прокладка
17. Арматура
18. Саморез ⌀ 4,8x28 (⌀ 5,5x19) с прокладкой из ЭПДМ-резины и цветной головкой

Система вентилируемого фасада ВФ МП 1005

Узлы крепления ВФ МП 1005
Парапет (Вариант Б)

Узел 9.11

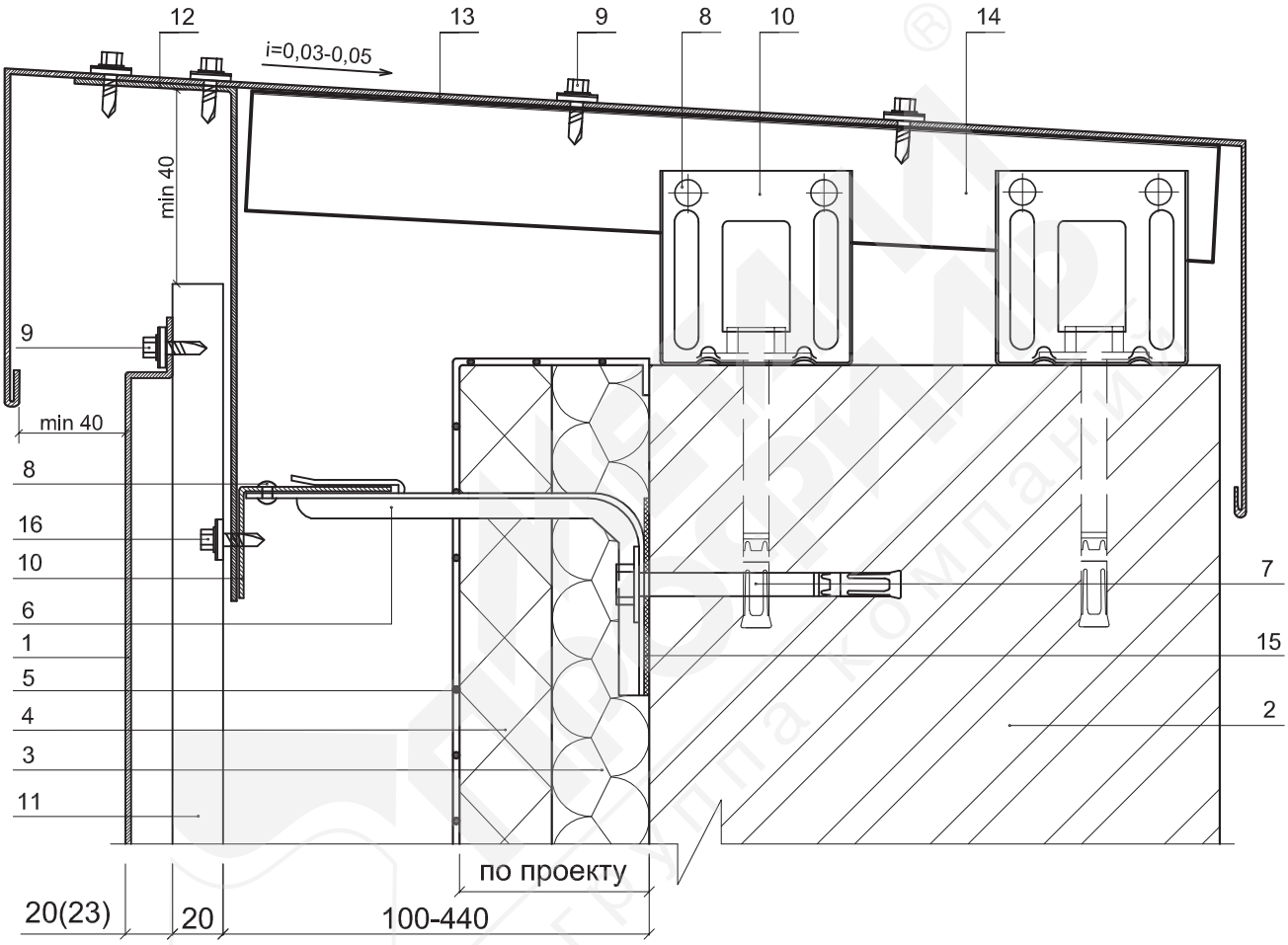

1. Фасадная кассета МП 1005/23/20
2. Несущая стена
3. Теплоизоляция (по проекту)
4. Теплоизоляция (по проекту)
5. Гидро-ветрозащитная мембрана Tyvek (по проекту)
6. Крепежный кронштейн КК-L или ККУ-L (по проекту)
7. Крепежный элемент (марка по проекту)
8. Заклепка или саморез ⌀ 4,8x28 (⌀ 5,5x19) с прокладкой из ЭПДМ-резины
9. Саморез ⌀ 4,8x28 с прокладкой из ЭПДМ-резины и цветной головкой
10. Горизонтальная направляющая КПГ-60x44x3000 (КПГШ-60x81x3000)
11. Вертикальная направляющая КПШ-90x20x3000 (основная) или КПШ-50x20x3000 (промежуточная)
12. Костыль (оц. сталь 40x2 мм полоса, шаг 300-400 мм)
13. Парапетный слив (оц. сталь с полимерным покрытием, t=0,55-1,2 мм)
14. Крепежный кронштейн КК-L или ККУ-L (по проекту)
15. Изоляционная прокладка
16. Саморез ⌀ 4,8x28 (⌀ 5,5x19) с прокладкой из ЭПДМ-резины

Система вентилируемого фасада ВФ МП 2005

10. Маркировка узлов
(перекрестная система)

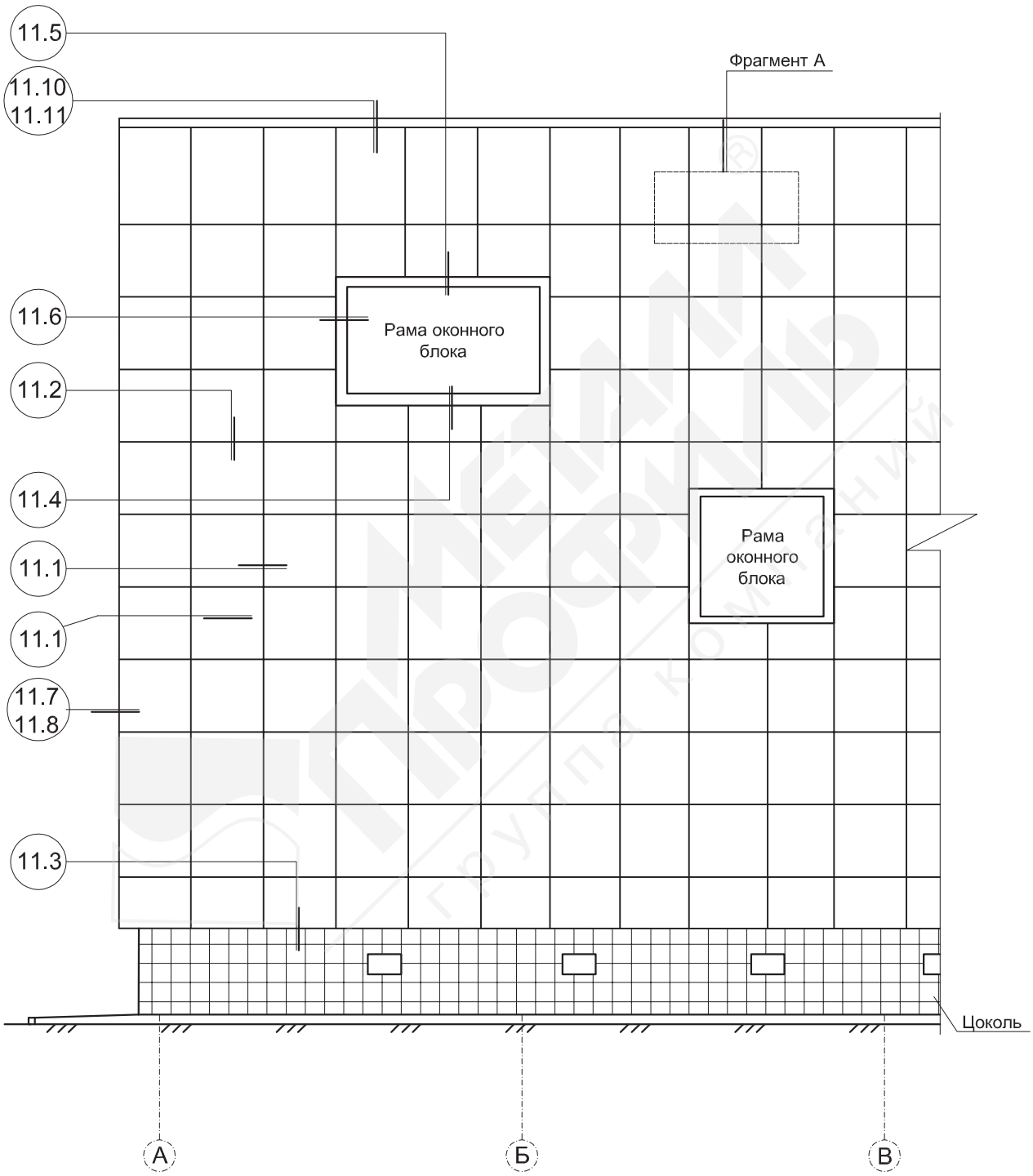

Система вентилируемого фасада ВФ МП 2005

10.1. Маркировка узлов (перекрестная система)

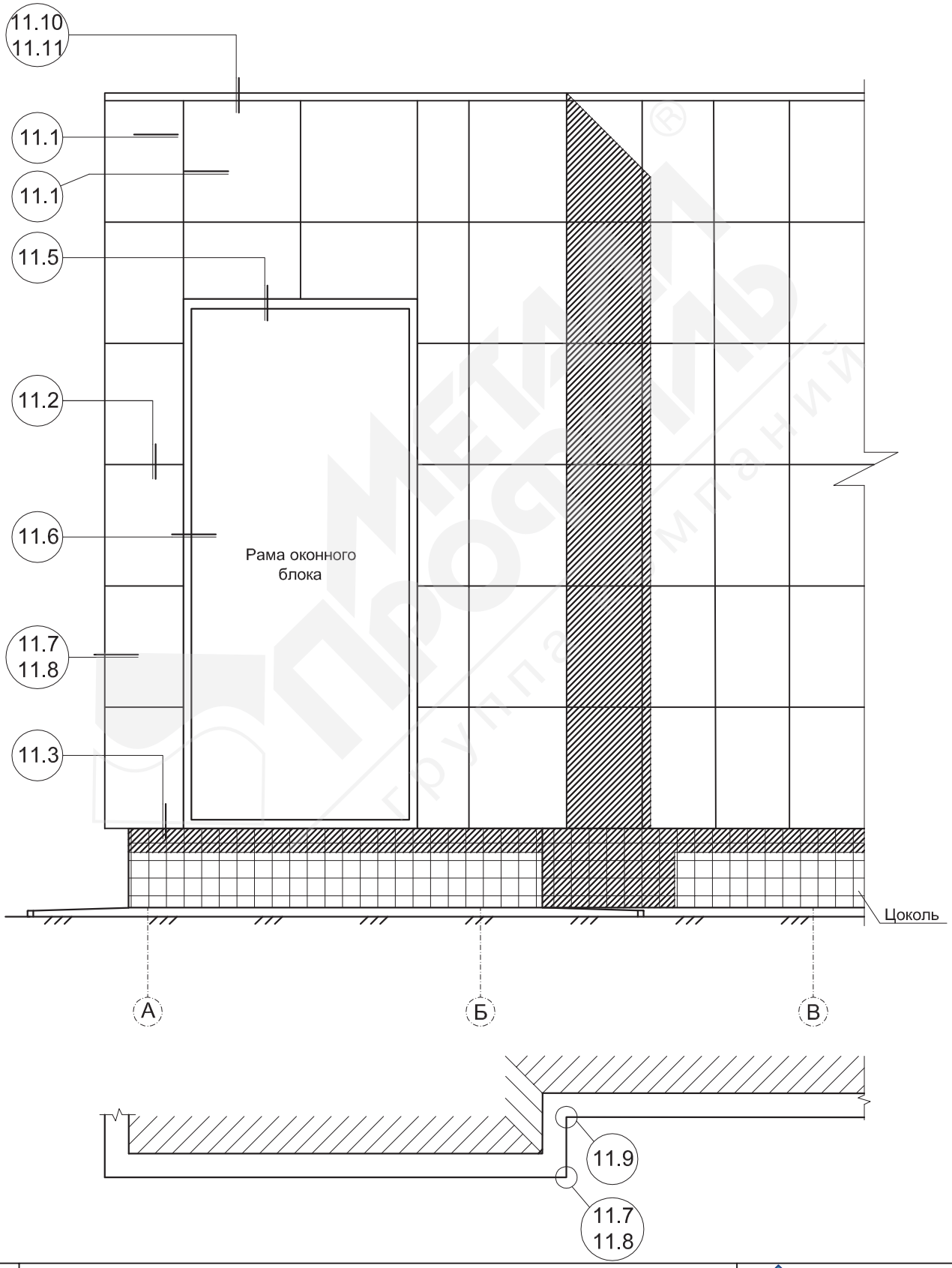

Система вентилируемого фасада ВФ МП 2005

11. Узлы крепления ВФ МП 2005
Фрагмент А
(перекрестная система)

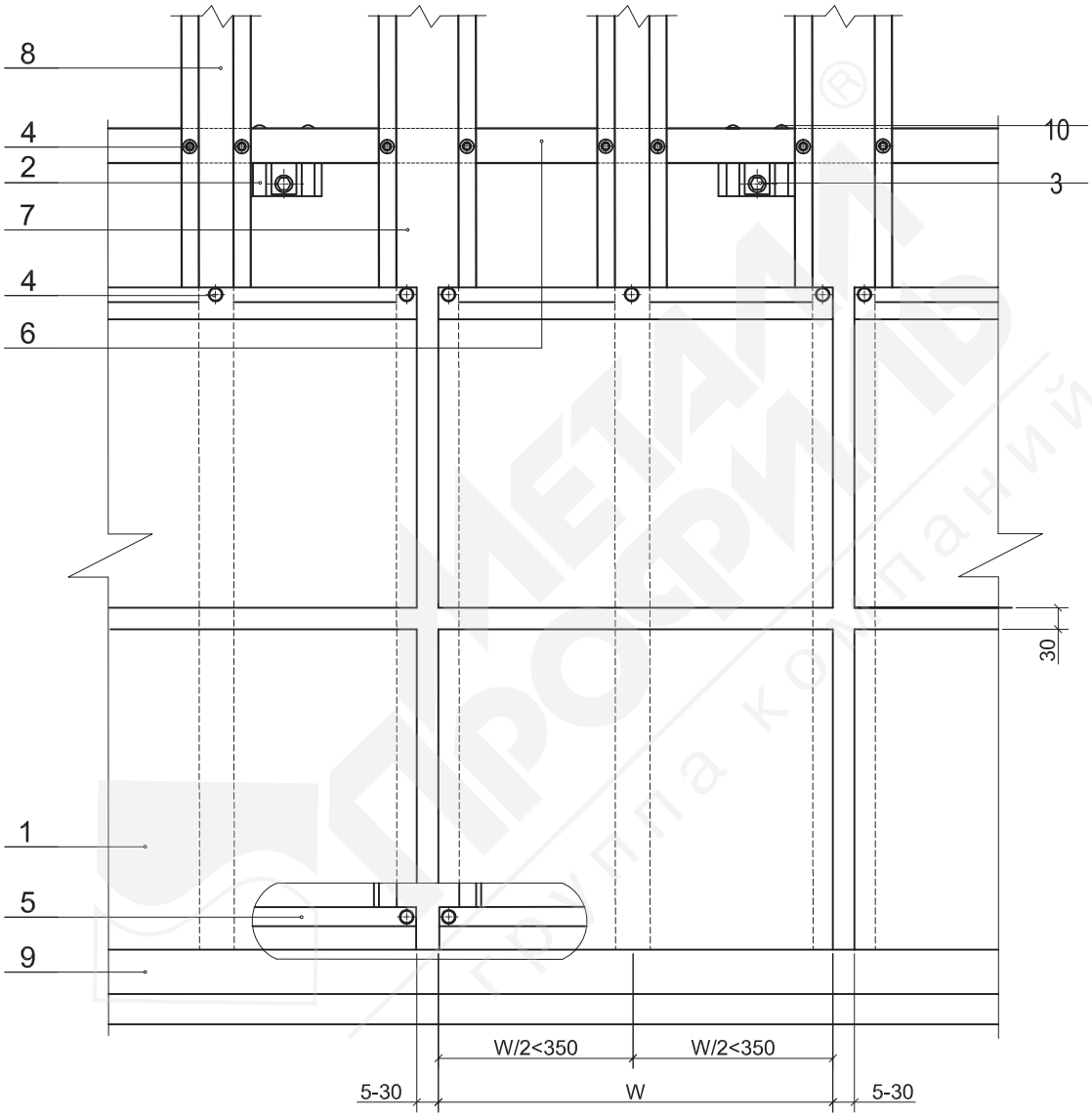

1. Фасадная кассета МП 2005/23/30
2. Крепежный кронштейн КК-L или ККУ-L (по проекту)
3. Крепежный элемент (марка по проекту)
4. Саморез ϕ 4,8х28 с прокладкой из ЭПДМ-резины
5. Планка начальная ПН МП 2005-30х13х1000
6. Горизонтальные направляющие КПГ-60х44х3000 (КПГШ-60х81х3000)
7. Вертикальные направляющие КПШ-90х20х3000 (основные)
8. Вертикальные направляющие КПШ-50х20х3000 (промежуточные)
9. Слив цоколя (оц. сталь с полимерным покрытием, t = 0,55 - 1,2 мм)
10. Заклепка или саморез ϕ 4,8х28 (ϕ 5,5х19) с прокладкой из ЭПДМ-резины

Система вентилируемого фасада ВФ МП 2005

Узлы крепления ВФ МП 2005
Горизонтальный разрез

Узел 11.1

А

Крепление к основной опоре

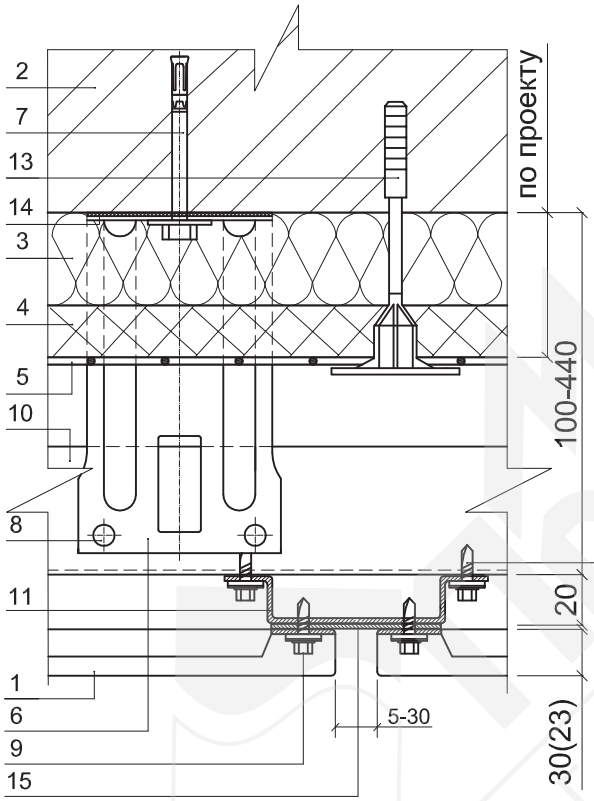

Б

Крепление к промежуточной опоре

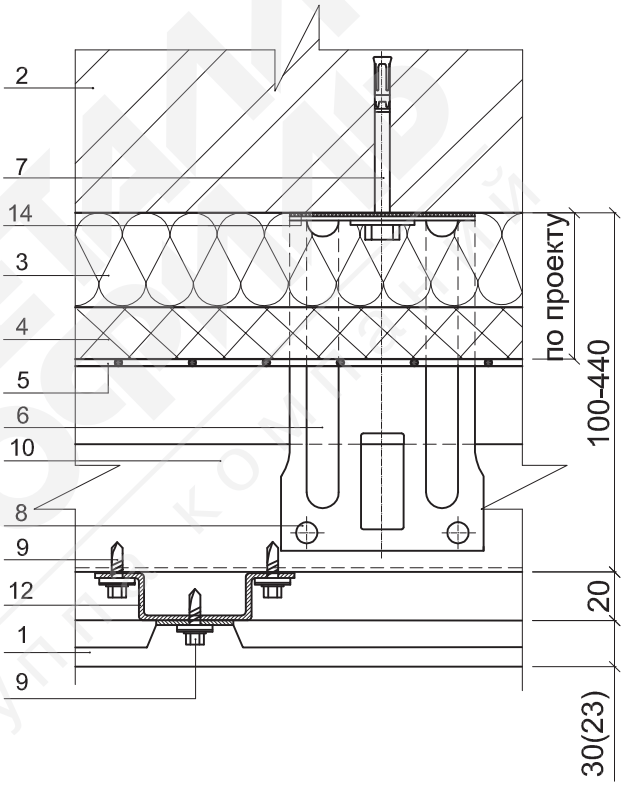

1. Фасадная кассета МП 2005/23/30
2. Несущая стена
3. Теплоизоляция (по проекту)
4. Теплоизоляция (по проекту)
5. Гидро-ветрозащитная мембрана Tyvek (по проекту)
6. Крепежный кронштейн КК-L или ККУ-L (по проекту)
7. Крепежный элемент (марка по проекту)
8. Заклепка или саморез ϕ 4,8x28 (ϕ 5,5x19) с прокладкой из ЭПДМ-резины
9. Саморез ϕ 4,8x28 с прокладкой из ЭПДМ-резины
10. Горизонтальная направляющая КПГ-60x44x3000 (КПГШ-60x81x3000)
11. Вертикальная направляющая КПШ-90x20x3000 (основная)
12. Вертикальная направляющая КПШ-50x20x3000 (промежуточная)
13. Дюбель крепления теплоизоляции
14. Изоляционная прокладка
15. Полоса декоративная ПД-3000

Система вентилируемого фасада ВФ МП 2005

Узлы крепления ВФ МП 2005
Вертикальный разрез

Узел 11.2

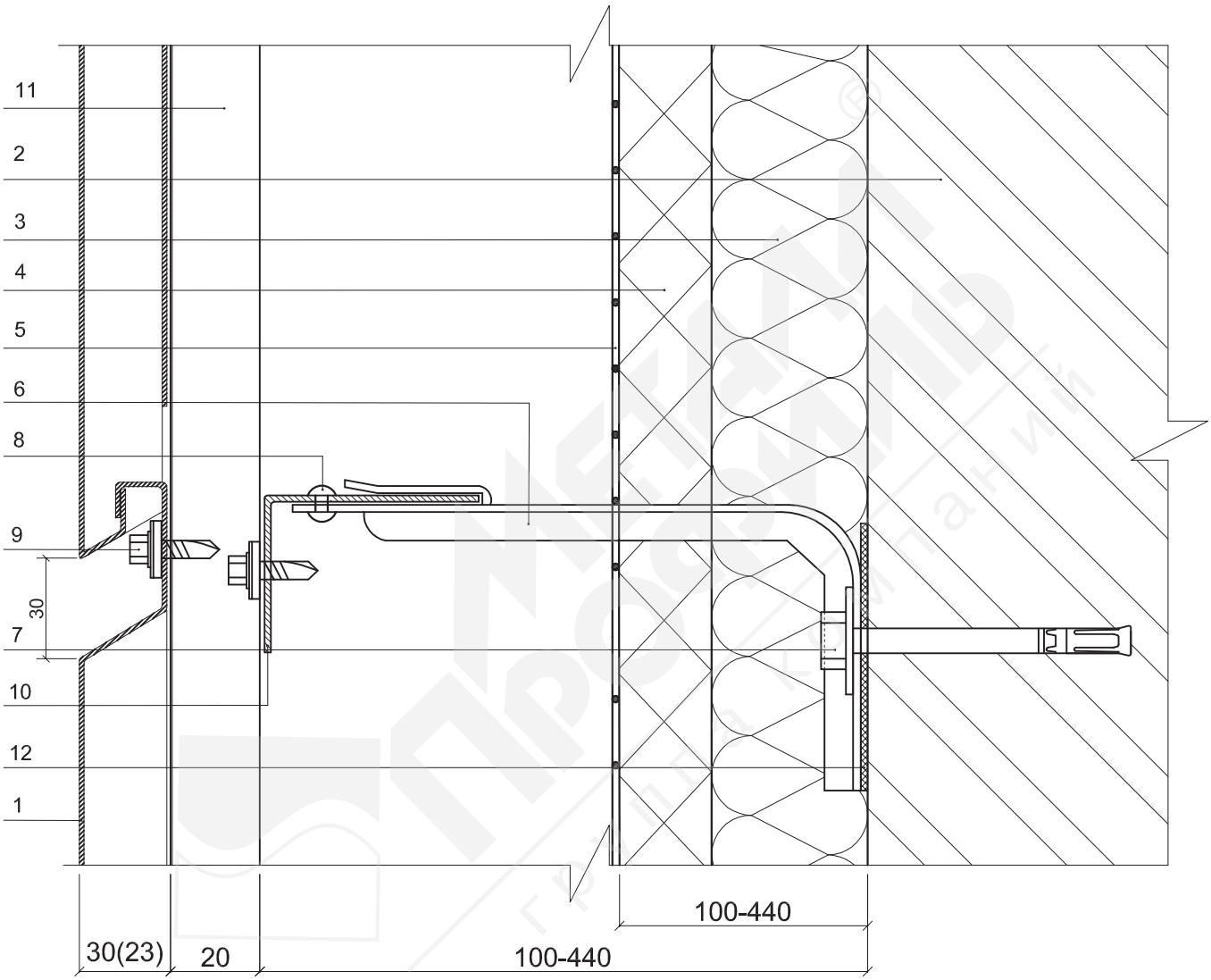

1. Фасадная кассета МП 2005/23/30
2. Несущая стена
3. Теплоизоляция (по проекту)
4. Теплоизоляция (по проекту)
5. Гидро-ветрозащитная мембрана Tyvek (по проекту)
6. Крепежный кронштейн КК-L или ККУ-L (по проекту)
7. Крепежный элемент (марка по проекту)
8. Заклепка или саморез ⌀ 4,8x28 (⌀ 5,5x19) с прокладкой из ЭПДМ-резины
9. Саморез ⌀ 4,8x28 с прокладкой из ЭПДМ-резины
10. Горизонтальная направляющая КПГ-60x44x3000 (КПГШ-60x81x3000)
11. Вертикальная направляющая КПШ-50x20x3000 (промежуточная) или КПШ-90x20x3000 (основная)
12. Изоляционная прокладка

Система вентилируемого фасада ВФ МП 2005

Узлы крепления ВФ МП 2005
Цоколь

Узел 11.3

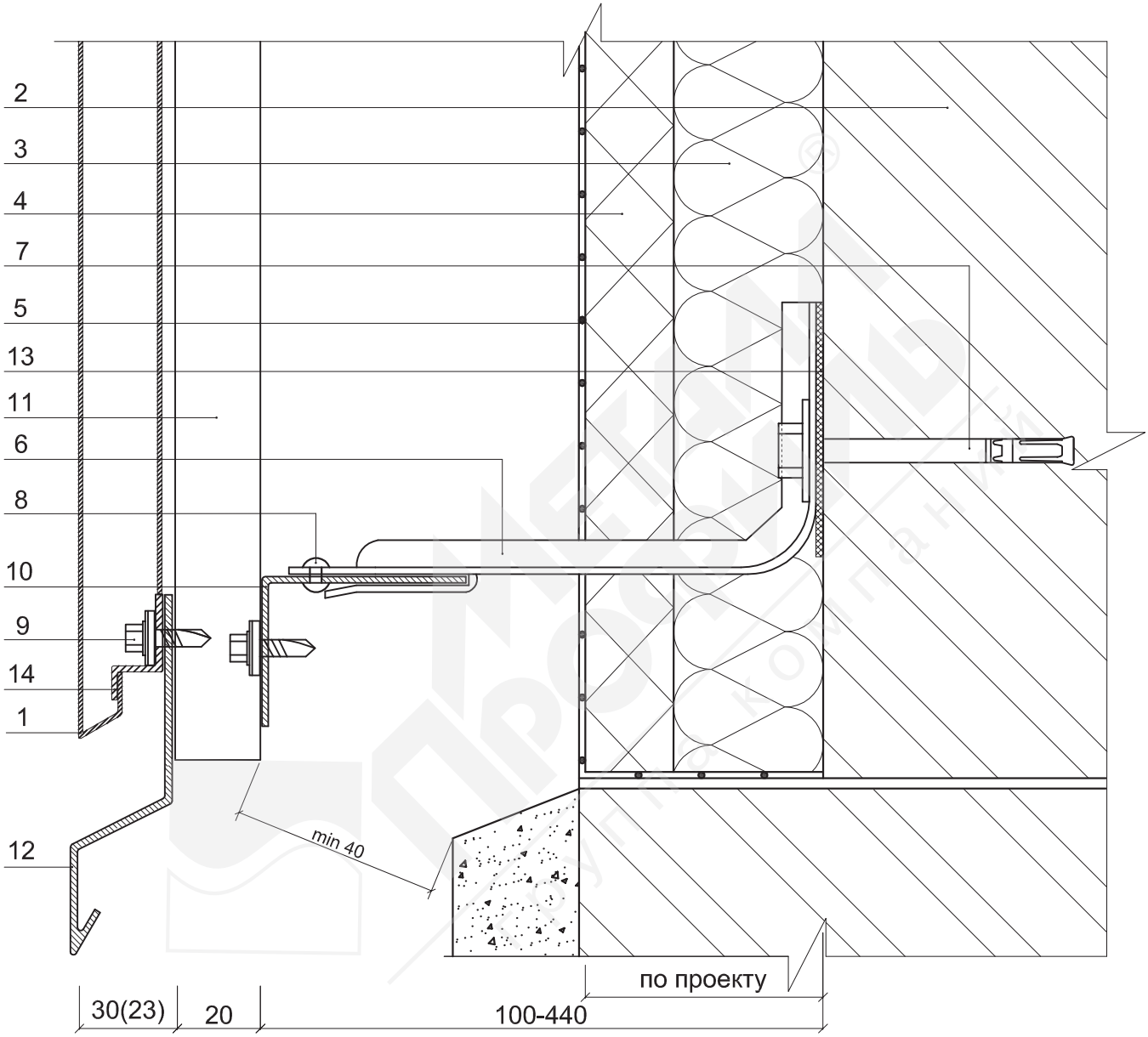

1. Фасадная кассета МП 2005/23/30
2. Несущая стена
3. Теплоизоляция (по проекту)
4. Теплоизоляция (по проекту)
5. Гидро-ветрозащитная мембрана Tyvek (по проекту)
6. Крепежный кронштейн КК-L или ККУ-L (по проекту)
7. Крепежный элемент (марка по проекту)
8. Заклепка или саморез ϕ 4,8x28 (ϕ 5,5x19) с прокладкой из ЭПДМ-резины
9. Саморез ϕ 4,8x28 (ϕ 5,5x19) с прокладкой из ЭПДМ-резины
10. Горизонтальная направляющая КПГ-60x44x3000 (КПГШ-60x81x3000)
11. Вертикальная направляющая КПШ-50x20x3000 (промежуточная) или КПШ-90x20x3000 (основная)
12. Слив цоколя (оц. сталь с полимерным покрытием, t=0,55-1,2 мм)
13. Изоляционная прокладка
14. Планка начальная ПН МП 2005-30x13x1000

Система вентилируемого фасада ВФ МП 2005

Узлы крепления ВФ МП 2005

Цоколь

(стандартная кассета обрезанная снизу)

Узел 11.3.1

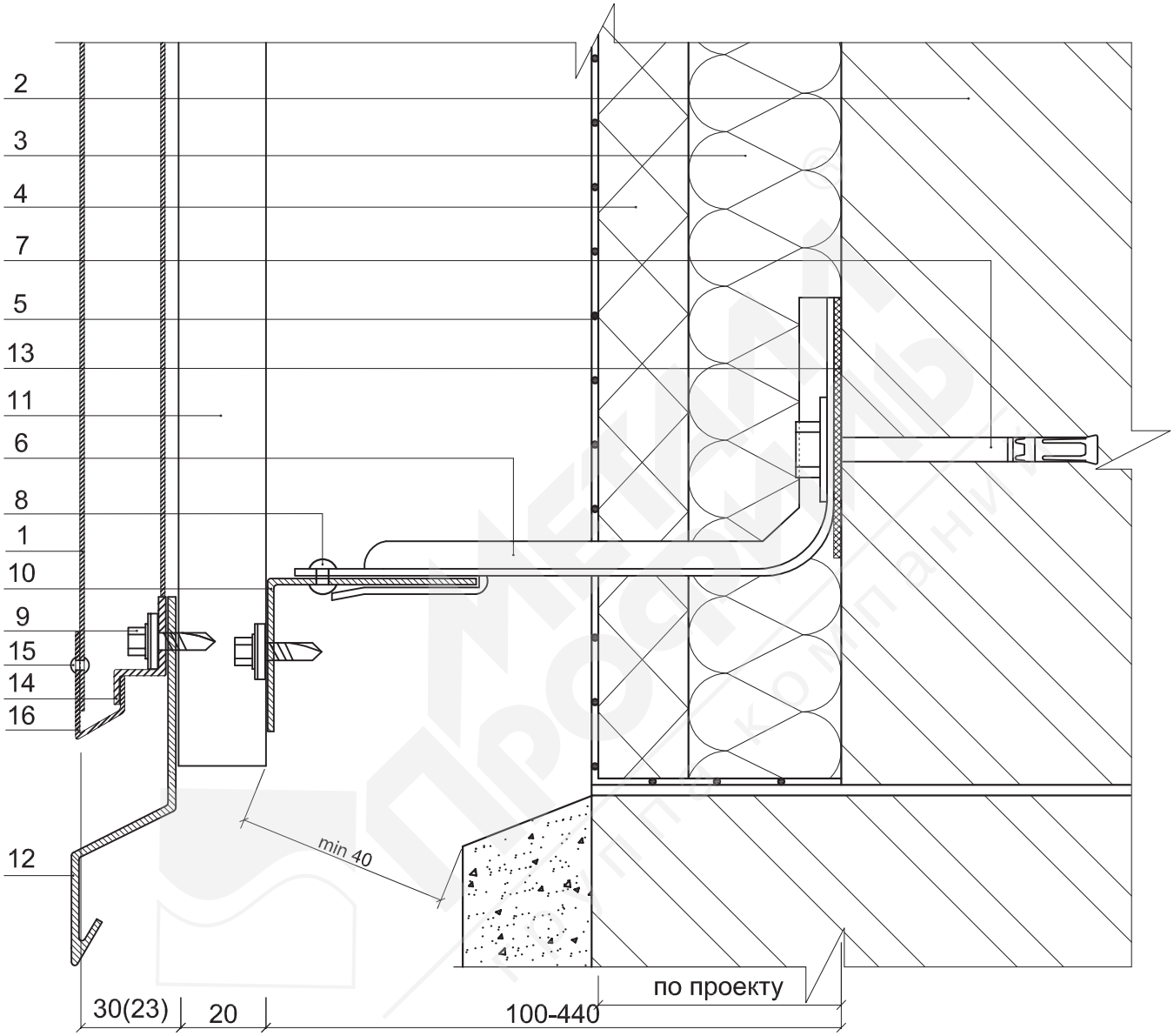

1. Фасадная кассета МП 2005/23/30
2. Несущая стена
3. Теплоизоляция (по проекту)
4. Теплоизоляция (по проекту)
5. Гидро-ветрозащитная мембрана Tyvek (по проекту)
6. Крепежный кронштейн КК-L или ККУ-L (по проекту)
7. Крепежный элемент (марка по проекту)
8. Заклепка или саморез ϕ 4,8x28 (ϕ 5,5x19) с прокладкой из ЭПДМ-резины
9. Саморез ϕ 4,8x28 (ϕ 5,5x19) с прокладкой из ЭПДМ-резины
10. Горизонтальная направляющая КПГ-60x44x3000 (КПГШ-60x81x3000)
11. Вертикальная направляющая КПШ-50x20x3000 (промежуточная) или КПШ-90x20x3000 (основная)
12. Слив цоколя (оц. сталь с полимерным покрытием, t=0,55-1,2 мм)
13. Изоляционная прокладка
14. Планка начальная ПН МП 2005-30x13x1000
15. Заклепка цветная
16. Планка нижняя кассетная ПНК МП 2005 (по проекту)

Система вентилируемого фасада ВФ МП 2005

Узлы крепления ВФ МП 2005
Низ окна

Узел 11.4

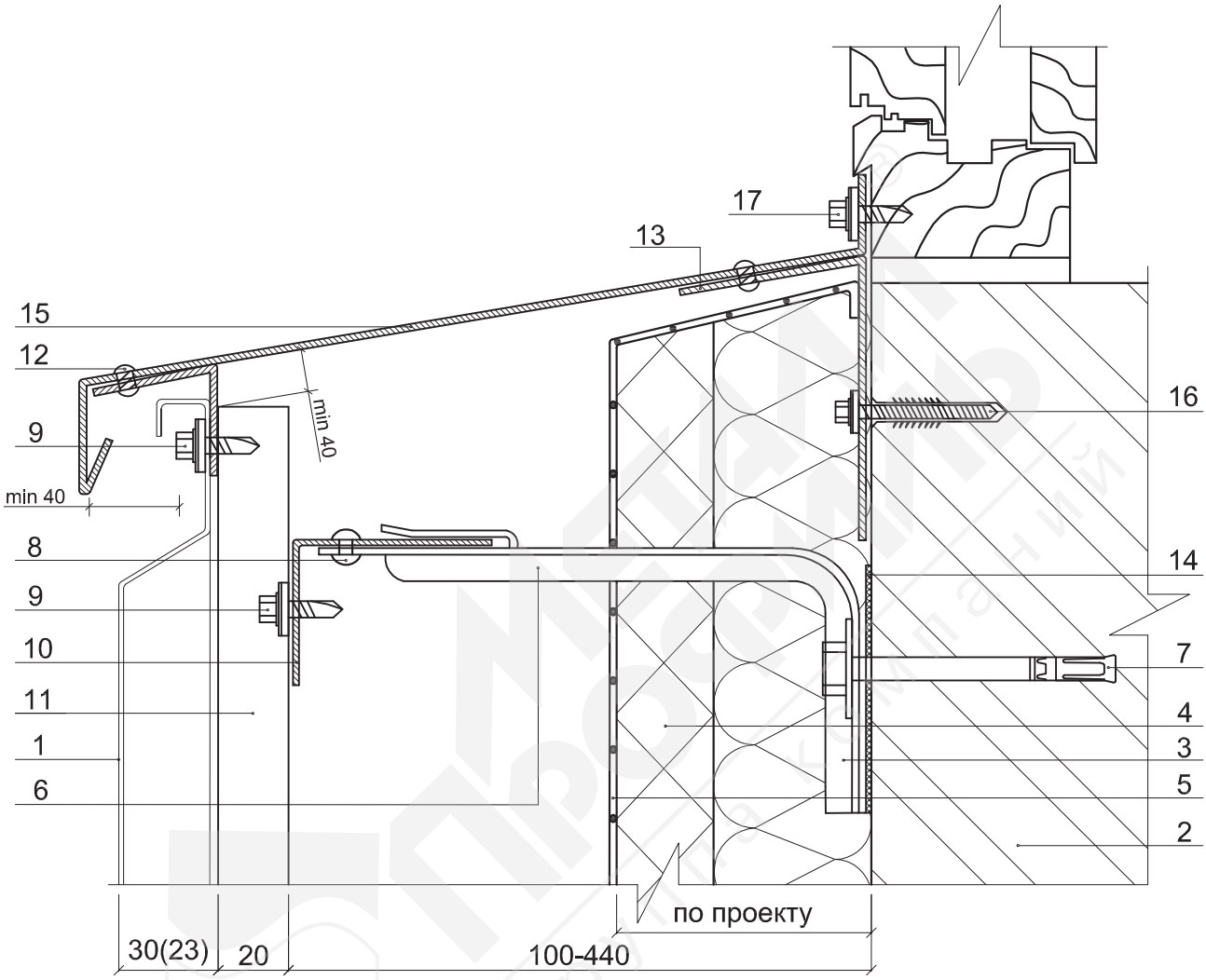

1. Фасадная кассета МП 2005/23/30
2. Несущая стена
3. Теплоизоляция (по проекту)
4. Теплоизоляция (по проекту)
5. Гидро-ветрозащитная мембрана Tyvek (по проекту)
6. Крепежный кронштейн КК-L или ККУ-L (по проекту)
7. Крепежный элемент (марка по проекту)
8. Заклепка или саморез ϕ 4,8x28 (ϕ 5,5x19) с прокладкой из ЭПДМ-резины
9. Саморез ϕ 4,8x28 с прокладкой из ЭПДМ-резины
10. Горизонтальная направляющая КПГ-60x44x3000 (КПГШ-60x81x3000)
11. Вертикальная направляющая КПШ-50x20x3000 (промежуточная) или КПШ-90x20x3000 (основная)
12. Заклепка стальная с втулкой с окрашенной головкой
13. Костыль (оц. сталь 40x2 мм полоса, шаг 300-400 мм)
14. Изоляционная прокладка
15. Отлив оконный (оц. сталь с полимерным покрытием, t=0,55-1,2 мм)
16. Дюбель фасадный (марка по проекту)
17. Саморез ϕ 4,8x28 с прокладкой из ЭПДМ-резины и цветной головкой

Система вентилируемого фасада ВФ МП 2005

Узлы крепления ВФ МП 2005
Низ окна
(стандартная кассета обрезанная сверху)

Узел 11.4.1

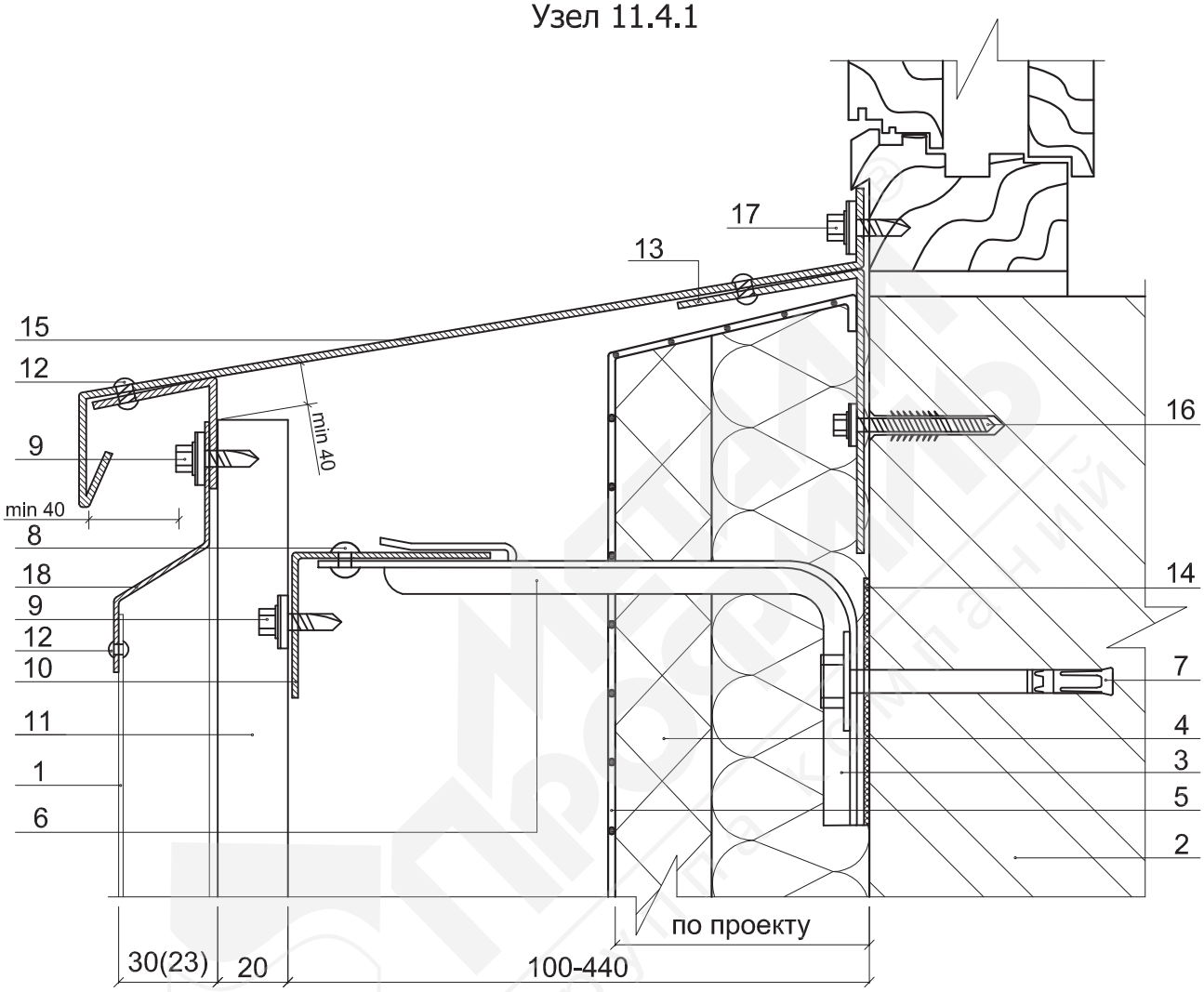

1. Фасадная кассета МП 2005/23/30
2. Несущая стена
3. Теплоизоляция (по проекту)
4. Теплоизоляция (по проекту)
5. Гидро-ветрозащитная мембрана Tyvek (по проекту)
6. Крепежный кронштейн КК-L или ККУ-L (по проекту)
7. Крепежный элемент (марка по проекту)
8. Заклепка или саморез ϕ 4,8x28 (ϕ 5,5x19) с прокладкой из ЭПДМ-резины
9. Саморез ϕ 4,8x28 с прокладкой из ЭПДМ-резины
10. Горизонтальная направляющая КПГ-60x44x3000 (КПГШ-60x81x3000)
11. Вертикальная направляющая КПШ-50x20x3000 (промежуточная) или КПШ-90x20x3000 (основная)
12. Заклепка стальная с втулкой с окрашенной головкой
13. Костыль (оц. сталь 40x2 мм полоса, шаг 300-400 мм)
14. Изоляционная прокладка
15. Отлив оконный (оц. сталь с полимерным покрытием, t=0,55-1,2 мм)
16. Дюбель фасадный (марка по проекту)
17. Саморез ϕ 4,8x28 с прокладкой из ЭПДМ-резины и цветной головкой
18. Планка верхняя кассетная ПВК МП 2005 (по проекту)

Система вентилируемого фасада ВФ МП 2005

Узлы крепления ВФ МП 2005
Верх окна

Узел 11.5

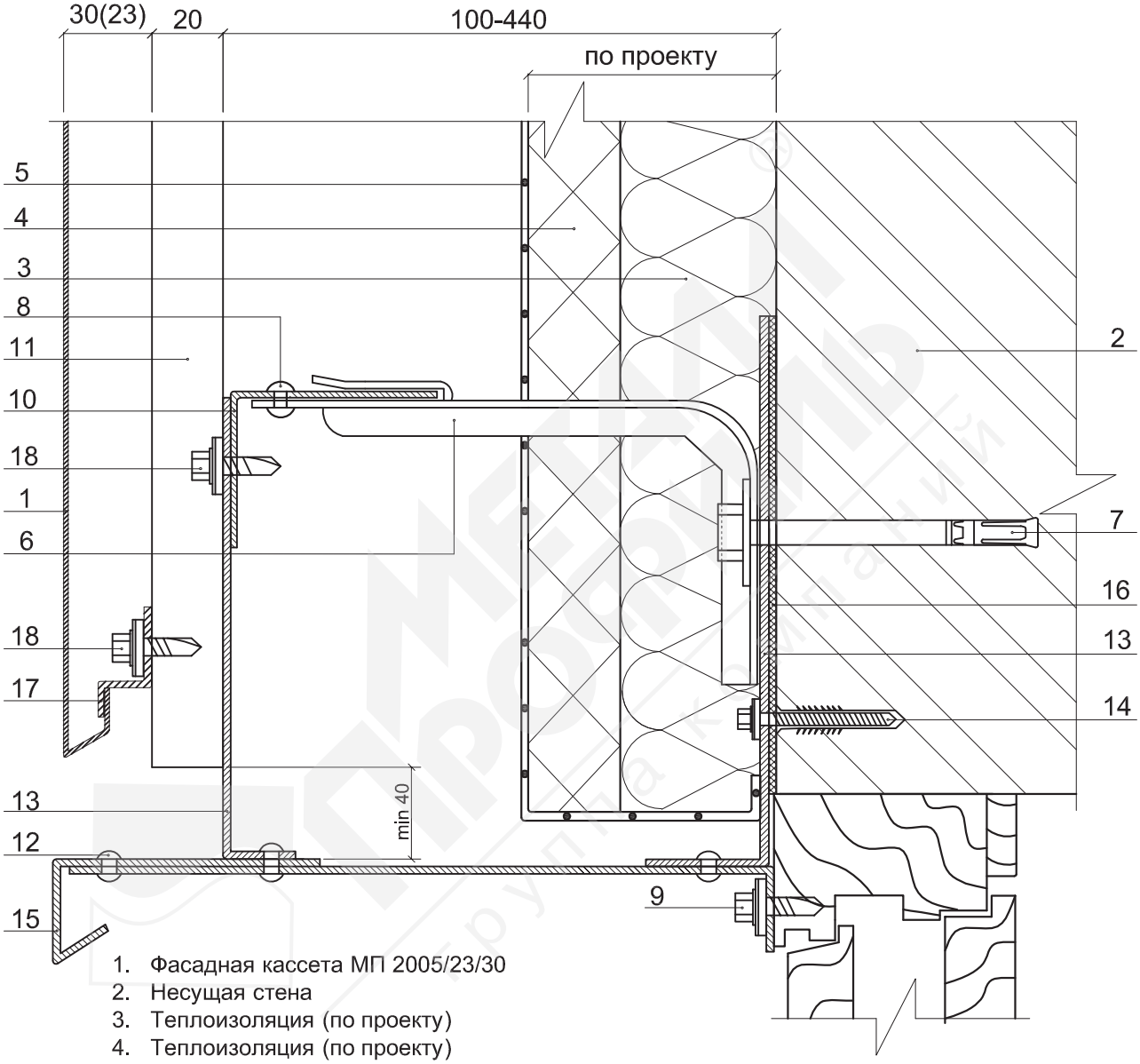

1. Фасадная кассета МП 2005/23/30
2. Несущая стена
3. Теплоизоляция (по проекту)
4. Теплоизоляция (по проекту)
5. Гидро-ветрозащитная мембрана Tyvek (по проекту)
6. Крепежный кронштейн КК-L или ККУ-L (по проекту)
7. Крепежный элемент (марка по проекту)
8. Заклепка или саморез ⌀ 4,8x28 (⌀ 5,5x19) с прокладкой из ЭПДМ-резины
9. Саморез ⌀ 4,8x28 с прокладкой из ЭПДМ-резины и цветной головкой
10. Горизонтальная направляющая КПГ-60x44x3000 (КПГШ-60x81x3000)
11. Вертикальная направляющая КПШ-50x20x3000 (промежуточная) или КПШ-90x20x3000 (основная)
12. Заклепка стальная с втулкой с окрашенной головкой
13. Костыль (оц. сталь 40x2 мм полоса, шаг 300-400 мм)
14. Дюбель фасадный (марка по проекту)
15. Отлив оконный (оц. сталь с полимерным покрытием, t=0,55-1,2 мм)
16. Изоляционная прокладка
17. Планка начальная ПН МП 2005-30x13x1000
18. Саморез ⌀ 4,8x28 (⌀ 5,5x19) с прокладкой из ЭПДМ-резины

Система вентилируемого фасада ВФ МП 2005

Узлы крепления ВФ МП 2005
Верх окна
(стандартная кассета обрезанная снизу)

Узел 11.5.1

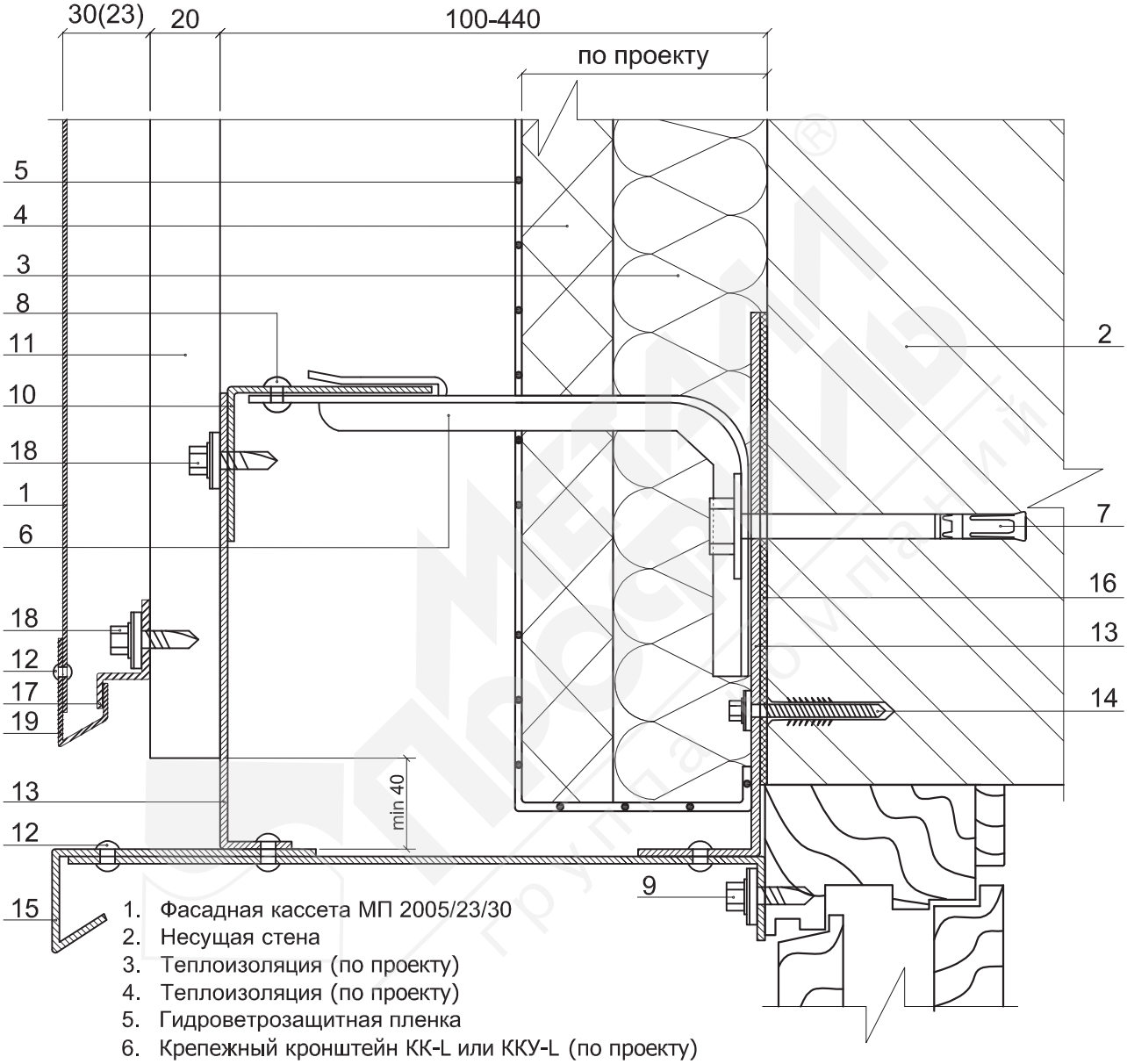

1. Фасадная кассета МП 2005/23/30
2. Несущая стена
3. Теплоизоляция (по проекту)
4. Теплоизоляция (по проекту)
5. Гидроветрозащитная пленка
6. Крепежный кронштейн КК-L или ККУ-L (по проекту)
7. Крепежный элемент (марка по проекту)
8. Заклепка или саморез ⌀ 4,8х28 (⌀ 5,5х19) с прокладкой из ЭПДМ-резины
9. Саморез ⌀ 4,8х28 с прокладкой из ЭПДМ-резины и цветной головкой
10. Горизонтальная направляющая КПГ-60х44х3000 (КПГШ-60х81х3000)
11. Вертикальная направляющая КПШ-50х20х3000 (промежуточная) или КПШ-90х20х3000 (основная)
12. Заклепка стальная с втулкой с окрашенной головкой
13. Костыль (оц. сталь 40х2 мм полоса, шаг 300-400 мм)
14. Дюбель фасадный (марка по проекту)
15. Отлив оконный (оц. сталь с полимерным покрытием, t=0,55-1,2 мм)
16. Изоляционная прокладка
17. Планка начальная ПН МП 2005-30х13х1000
18. Саморез ⌀ 4,8х28 (⌀ 5,5х19) с прокладкой из ЭПДМ-резины
19. Планка нижняя кассетная ПНК МП 2005 (по проекту)

Система вентилируемого фасада ВФ МП 2005

Узлы крепления ВФ МП 2005
Боковое сопряжение окна и стены

Узел 11.6

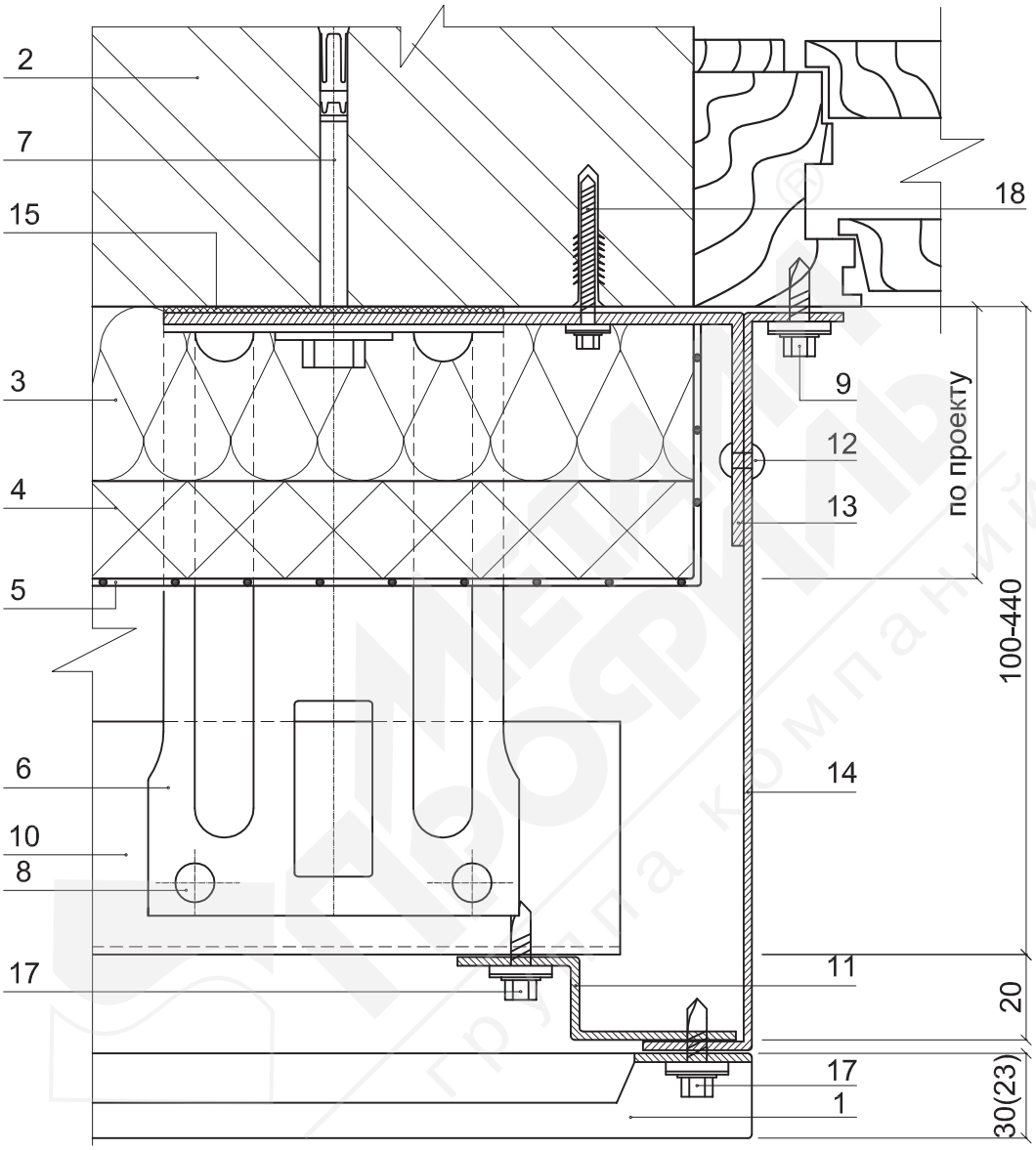

1. Фасадная кассета МП 2005/23/30
2. Несущая стена
3. Теплоизоляция (по проекту)
4. Теплоизоляция (по проекту)
5. Гидро-ветрозащитная мембрана Tyvek (по проекту)
6. Крепежный кронштейн КК-L или ККУ-L (по проекту)
7. Крепежный элемент (марка по проекту)
8. Заклепка или саморез ϕ 4,8x28 (ϕ 5,5x19) с прокладкой из ЭПДМ-резины
9. Саморез ϕ 4,8x28 с прокладкой из ЭПДМ-резины и цветной головкой
10. Горизонтальная направляющая КПГ-60x44x3000 (КПГШ-60x81x3000)
11. Крепежный профиль КПZ-29x20x3000 (вертикальный для примыканий)
12. Заклепка стальная с втулкой с окрашенной головкой
13. Костыль (оц. сталь 40x2 мм полоса, шаг 300-400 мм)
14. Нащельник (оц. сталь с полимерным покрытием, t=0,55-1,2 мм)
15. Изоляционная прокладка
16. Дюбель фасадный (марка по проекту)
17. Саморез ϕ 4,8x28 с прокладкой из ЭПДМ-резины

Система вентилируемого фасада ВФ МП 2005

Узлы крепления ВФ МП 2005
Наружный угол (Вариант А)

Узел 11.7

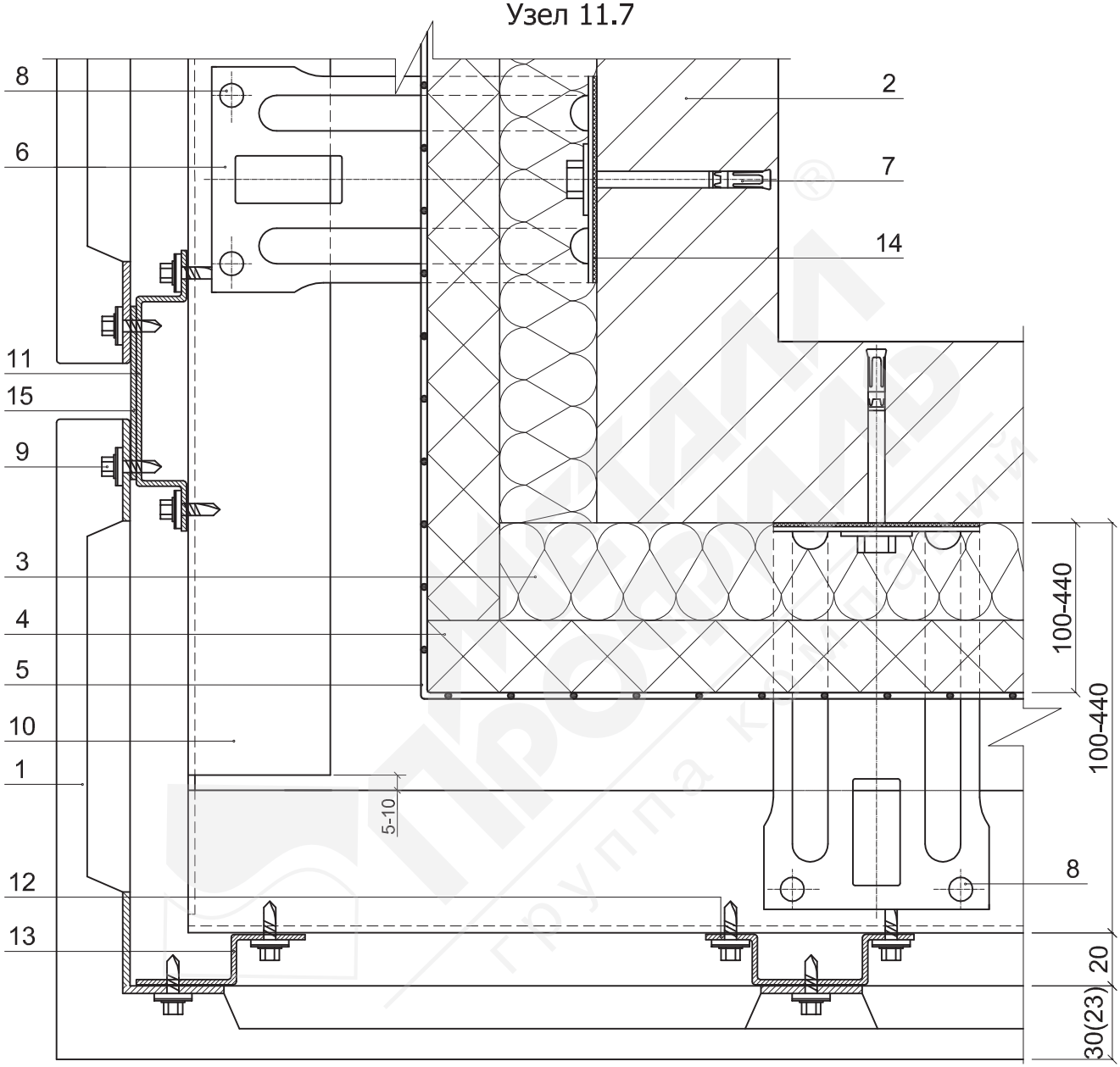

1. Фасадная кассета МП 2005/23/30
2. Несущая стена
3. Теплоизоляция (по проекту)
4. Теплоизоляция (по проекту)
5. Гидро-ветрозащитная мембрана Tyvek (по проекту)
6. Крепежный кронштейн КК-L или ККУ-L (по проекту)
7. Крепежный элемент (марка по проекту)
8. Заклепка или саморез ⌀ 4,8x28 (⌀ 5,5x19) с прокладкой из ЭПДМ-резины
9. Саморез ⌀ 4,8x28 с прокладкой из ЭПДМ-резины
10. Горизонтальная направляющая КПГ-60x44x3000 (КПГШ-60x81x3000)
11. Вертикальная направляющая КПШ-90x20x3000 (основная)
12. Вертикальная направляющая КПШ-50x20x3000 (промежуточная)
13. Крепежный профиль КПZ-29x20x3000 (вертикальный для примыканий)
14. Изоляционная прокладка
15. Полоса декоративная ПД-3000

Система вентилируемого фасада ВФ МП 2005

Узлы крепления ВФ МП 2005

Наружный угол (Вариант А)

(угловая стандартная кассета обрезанная сбоку)

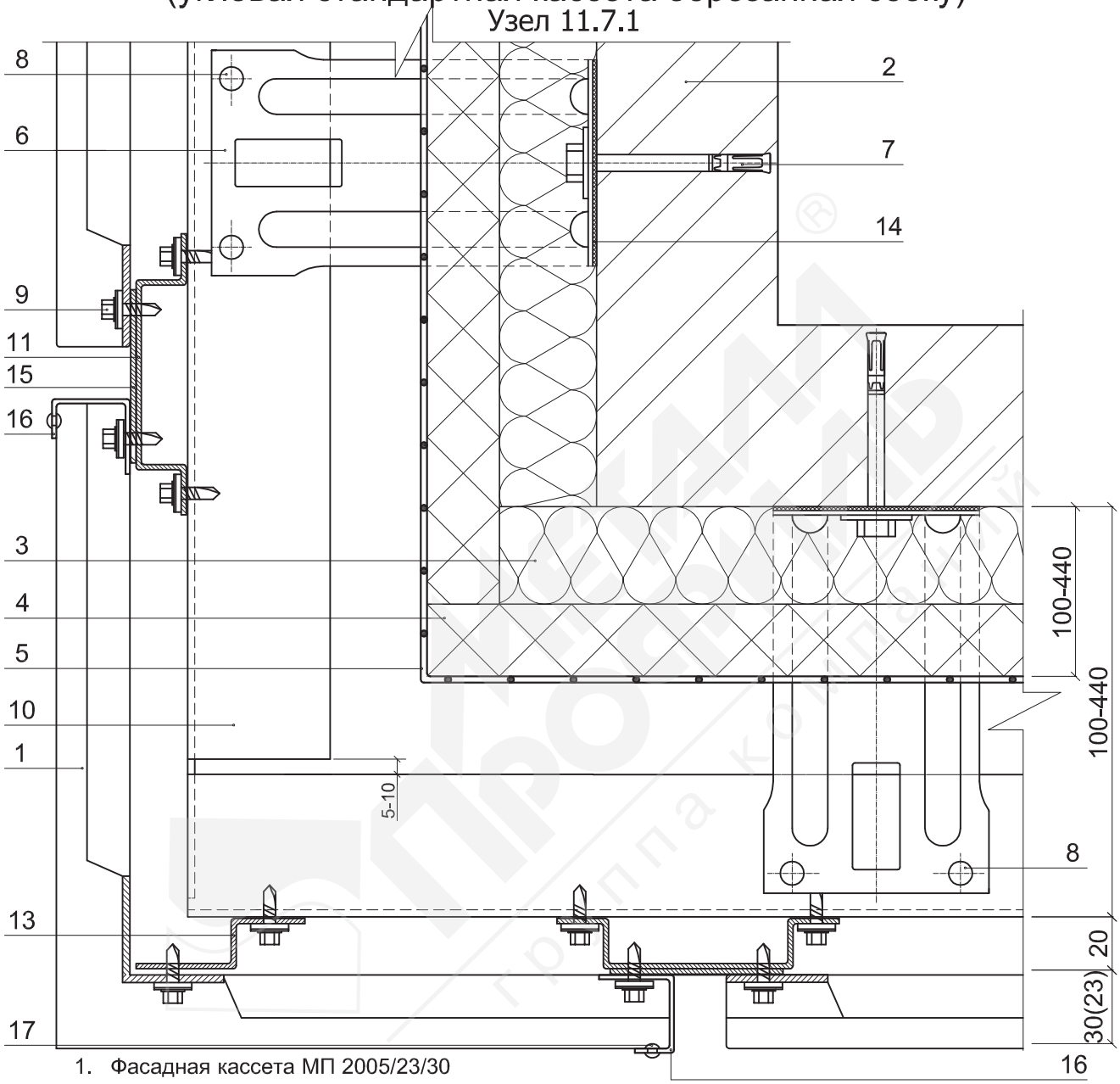

1. Фасадная кассета МП 2005/23/30
2. Несущая стена
3. Теплоизоляция (по проекту)
4. Теплоизоляция (по проекту)
5. Гидро-ветрозащитная мембрана Tyvek (по проекту)
6. Крепежный кронштейн КК-L или ККУ-L (по проекту)
7. Крепежный элемент (марка по проекту)
8. Заклепка или саморез ϕ 4,8x28 (ϕ 5,5x19) с прокладкой из ЭПДМ-резины
9. Саморез ϕ 4,8x28 с прокладкой из ЭПДМ-резины
10. Горизонтальная направляющая КПГ-60x44x3000 (КПГШ-60x81x3000)
11. Вертикальная направляющая КПШ-90x20x3000 (основная)
12. Вертикальная направляющая КПШ-50x20x3000 (промежуточная)
13. Крепежный профиль КПZ-29x20x3000 (вертикальный для примыканий)
14. Изоляционная прокладка
15. Полоса декоративная ПД-3000
16. Планка левая кассетная для ПЛК МП 2005 или Планка правая кассетная ППК МП 2005 (по проекту)
17. Заклепка стальная с втулкой с окрашенной головкой

Система вентилируемого фасада ВФ МП 2005

Узлы крепления ВФ МП 2005
Наружный угол (Вариант Б)

Узел 11.8

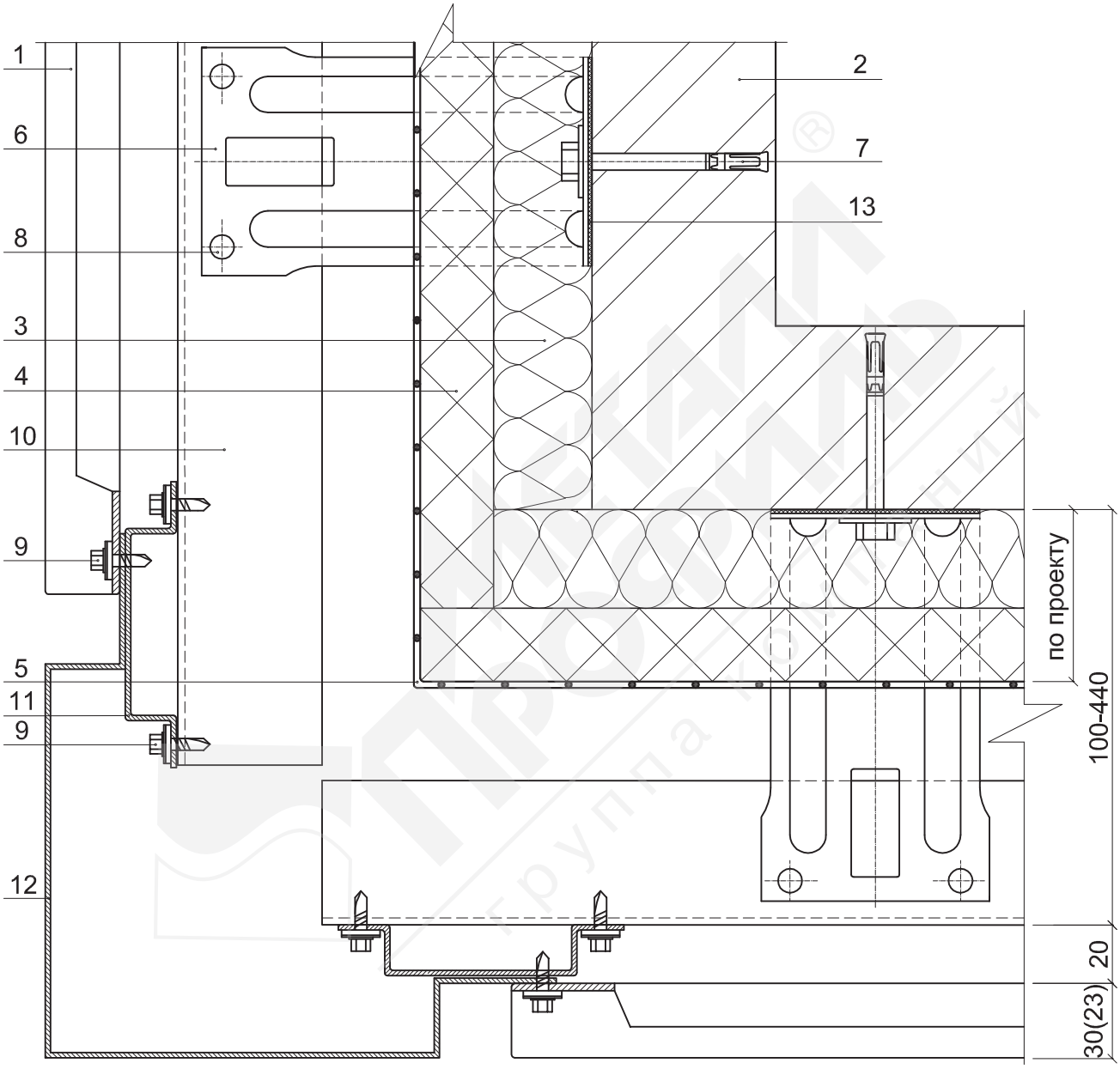

1. Фасадная кассета МП 2005/23/30
2. Несущая стена
3. Теплоизоляция (по проекту)
4. Теплоизоляция (по проекту)
5. Гидро-ветрозащитная мембрана Tyvek (по проекту)
6. Крепежный кронштейн КК-L или ККУ-L (по проекту)
7. Крепежный элемент (марка по проекту)
8. Заклепка или саморез ⌀ 4,8x28 (⌀ 5,5x19) с прокладкой из ЭПДМ-резины
9. Саморез ⌀ 4,8x28 с прокладкой из ЭПДМ-резины
10. Горизонтальная направляющая КПГ-60x44x3000 (КПГШ-60x81x3000)
11. Вертикальная направляющая КПШ-90x20x3000 (основная)
12. Фасонное изделие (оц. сталь с полимерным покрытием, t=0,55-1,2 мм)
13. Изоляционная прокладка

Система вентилируемого фасада ВФ МП 2005

Узлы крепления ВФ МП 2005
Внутренний угол

Узел 11.9

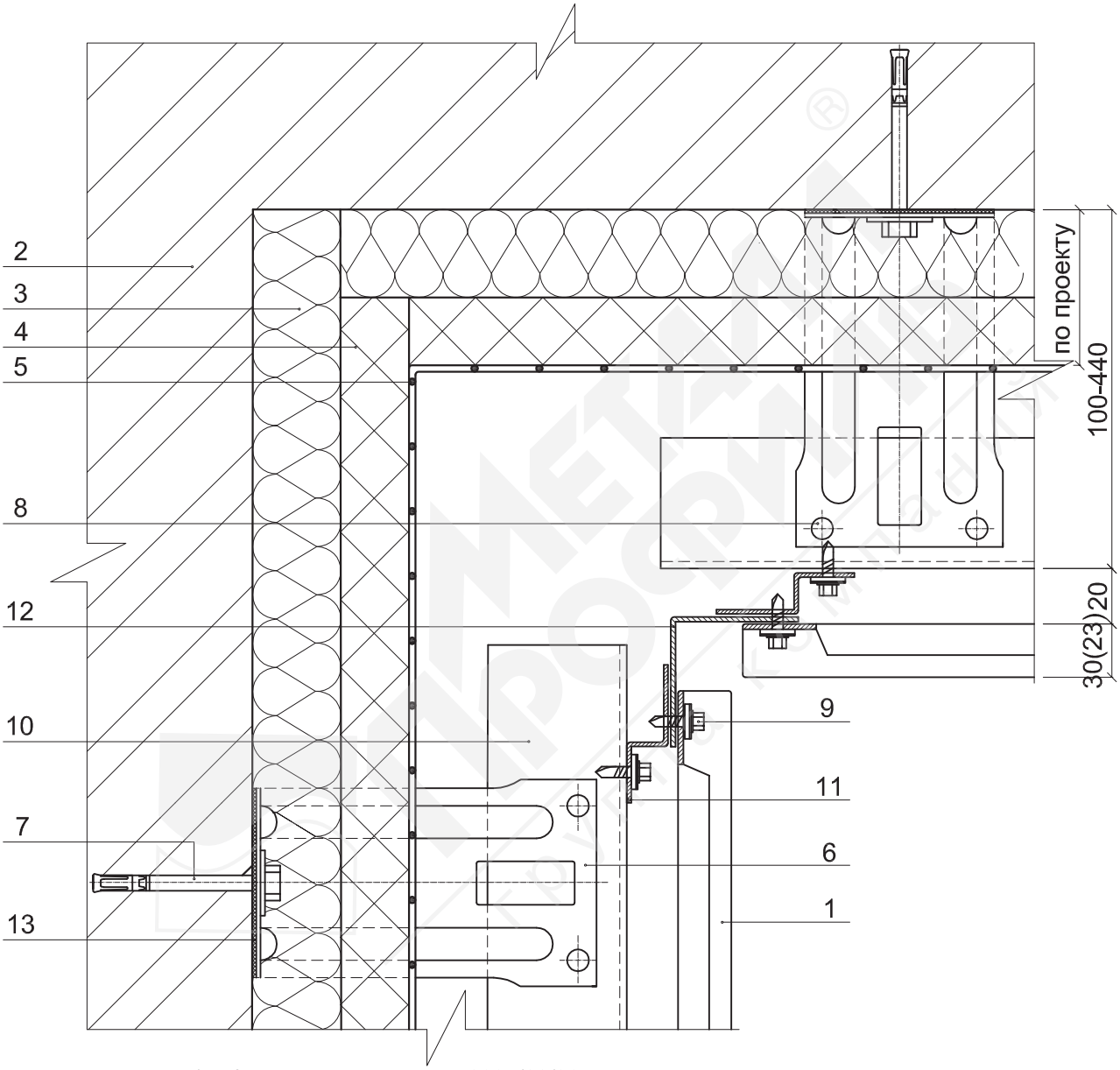

1. Фасадная кассета МП 2005/23/30
2. Несущая стена
3. Теплоизоляция (по проекту)
4. Теплоизоляция (по проекту)
5. Гидроветрозащитная пленка
6. Крепежный кронштейн КК-L или ККУ-L (по проекту)
7. Крепежный элемент (марка по проекту)
8. Заклепка или саморез ϕ 4,8x28 (ϕ 5,5x19) с прокладкой из ЭПДМ-резины
9. Саморез ϕ 4,8x28 с прокладкой из ЭПДМ-резины
10. Горизонтальная направляющая КПГ-60x44x3000 (КПГШ-60x81x3000)
11. Крепежный профиль КПZ-29x20x3000 (вертикальный для примыканий)
12. Фасонное изделие (оц. сталь с полимерным покрытием, t=0,55-1,2 мм)
13. Изоляционная прокладка

Система вентилируемого фасада ВФ МП 2005

Узлы крепления ВФ МП 2005
Парапет (Вариант А)

Узел 11.10

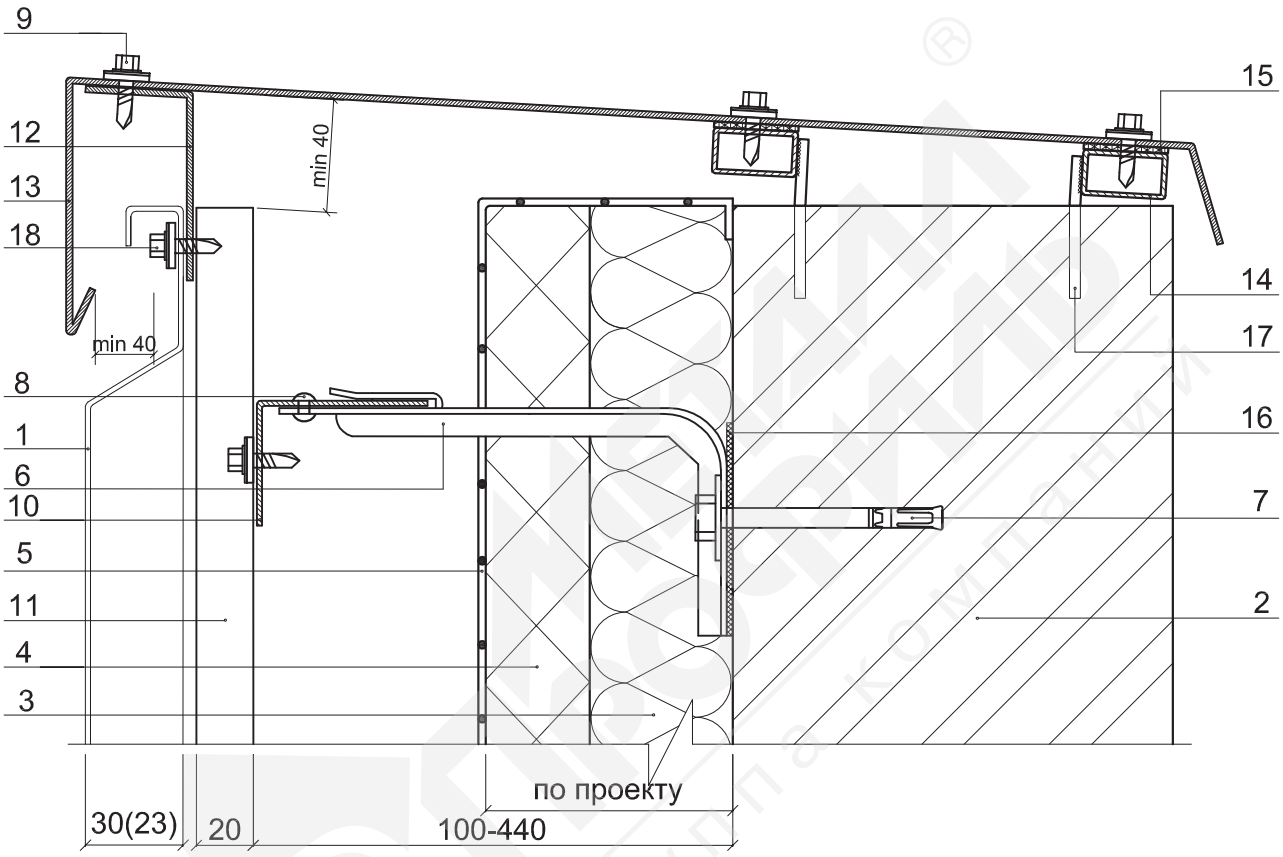

1. Фасадная кассета МП 2005/23/30
2. Несущая стена
3. Теплоизоляция (по проекту)
4. Теплоизоляция (по проекту)
5. Гидро-ветрозащитная мембрана Tyvek (по проекту)
6. Крепежный кронштейн КК-L или ККУ-L (по проекту)
7. Крепежный элемент (марка по проекту)
8. Заклепка или саморез ϕ 4,8x28 (ϕ 5,5x19) с прокладкой из ЭПДМ-резины
9. Саморез ϕ 4,8x28 с прокладкой из ЭПДМ-резины и цветной головкой
10. Горизонтальная направляющая КПГ-60x44x3000
11. Вертикальная направляющая КПШ-50x20x3000 (промежуточная) или КПШ-90x20x3000 (основная)
12. Костыль (оц. сталь 40x2 мм полоса, шаг 300-400 мм)
13. Фасонное изделие (оц. сталь с полимерным покрытием, t=0,55-1,2 мм)
14. Труба прямоугольная
15. Изолирующая полоса УПТП
16. Изоляционная прокладка
17. Арматура
18. Саморез ϕ 4,8x28 с прокладкой из ЭПДМ-резины

Система вентилируемого фасада ВФ МП 2005

Узлы крепления ВФ МП 2005

Парапет (Вариант Б)

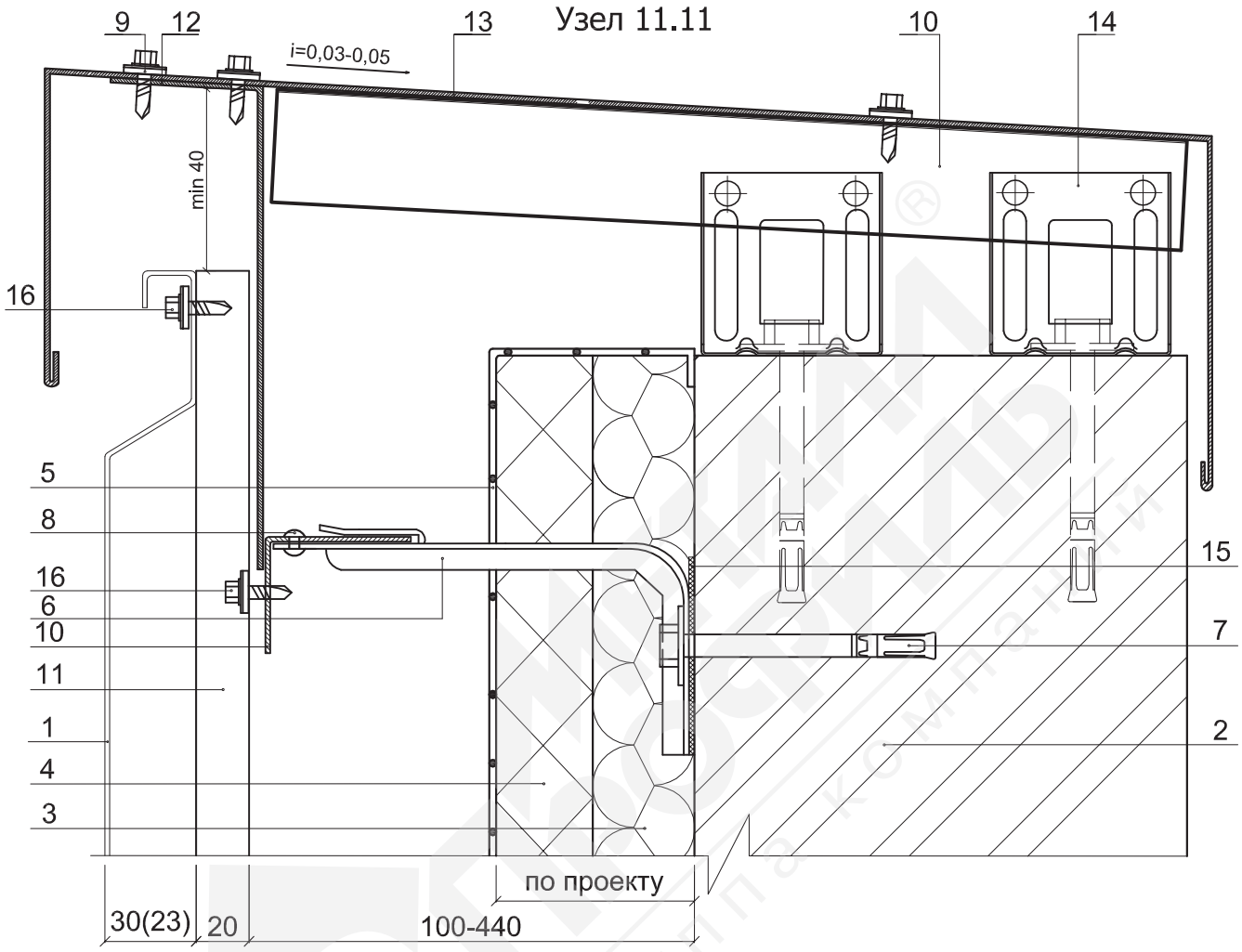

1. Фасадная кассета МП 2005/23/30
2. Несущая стена
3. Теплоизоляция (по проекту)
4. Теплоизоляция (по проекту)
5. Гидро-ветрозащитная мембрана Tyvek (по проекту)
6. Крепежный кронштейн КК-L или ККУ-L (по проекту)
7. Крепежный элемент (марка по проекту)
8. Заклепка или саморез ϕ 4,8x28 (ϕ 5,5x19) с прокладкой из ЭПДМ-резины
9. Саморез ϕ 4,8x28 с прокладкой из ЭПДМ-резины и цветной головкой
10. Горизонтальная направляющая КПГ-60x44x3000 (КПГШ-60x81x3000)
11. Вертикальная направляющая КПШ-90x20x3000 (основная) или КПШ-50x20x3000 (промежуточная)
12. Костыль (оц. сталь 40x2 мм полоса, шаг 300-400 мм)
13. Парапетный слив (оц. сталь с полимерным покрытием, t=0,55-1,2 мм)
14. Крепежный кронштейн КК-L или ККУ-L (по проекту)
15. Изоляционная прокладка
16. Саморез ϕ 4,8x28 с прокладкой из ЭПДМ-резины

Система вентилируемого фасада ВФ МП 2005

Узлы крепления ВФ МП 2005
Парапет (Вариант Б)
(стандартная кассета обрезанная сверху)

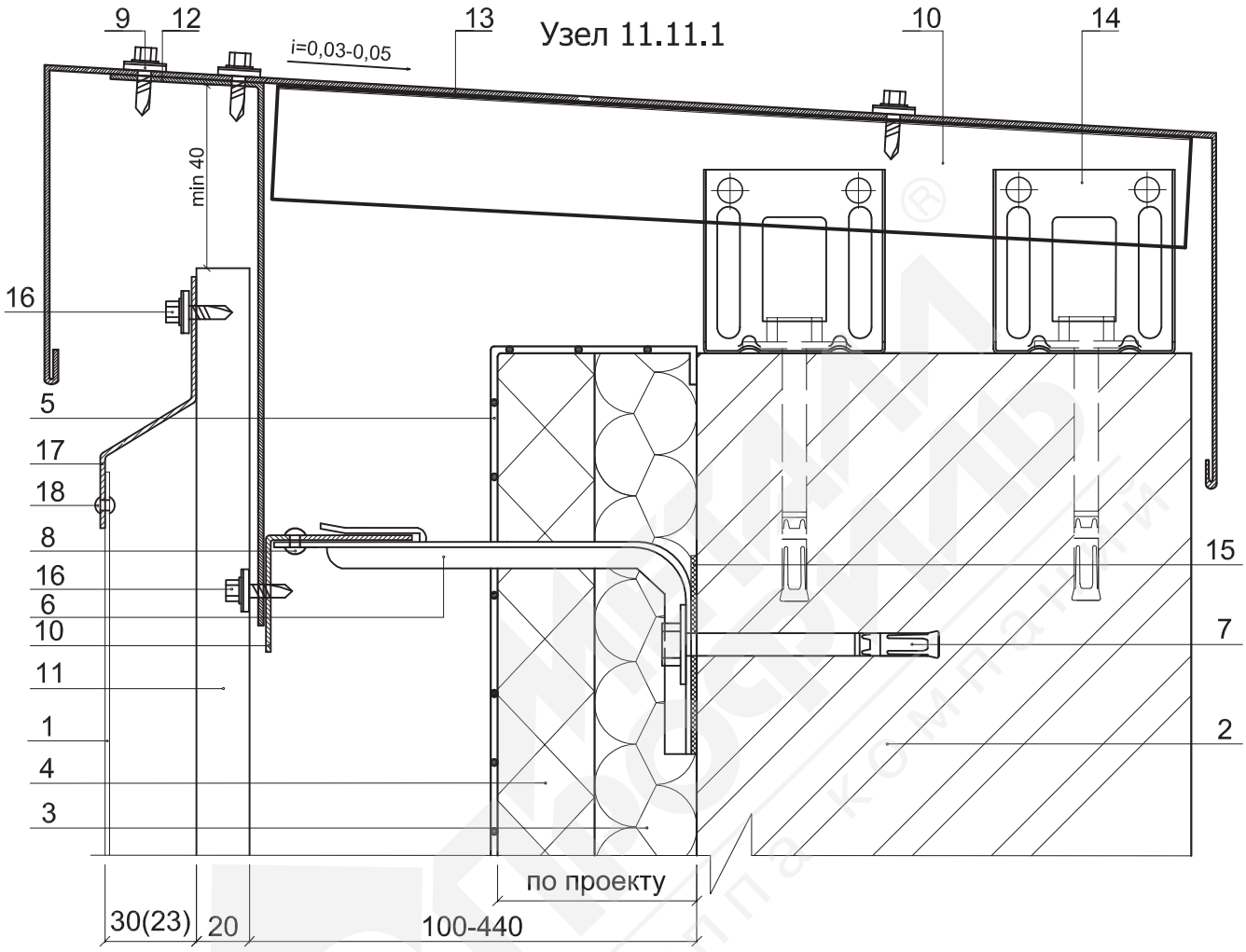

1. Фасадная кассета МП 2005/23/30
2. Несущая стена
3. Теплоизоляция (по проекту)
4. Теплоизоляция (по проекту)
5. Гидро-ветрозащитная мембрана Tyvek (по проекту)
6. Крепежный кронштейн КК-L или ККУ-L (по проекту)
7. Крепежный элемент (марка по проекту)
8. Заклепка или саморез ϕ 4,8x28 (ϕ 5,5x19) с прокладкой из ЭПДМ-резины
9. Саморез ϕ 4,8x28 с прокладкой из ЭПДМ-резины и цветной головкой
10. Горизонтальная направляющая КПГ-60x44x3000 (КПГШ-60x81x3000)
11. Вертикальная направляющая КПШ-90x20x3000 (основная) или КПШ-50x20x3000 (промежуточная)
12. Костыль (оц. сталь 40x2 мм полоса, шаг 300-400 мм)
13. Парапетный слив (оц. сталь с полимерным покрытием, t=0,55-1,2 мм)
14. Крепежный кронштейн КК-L или ККУ-L (по проекту)
15. Изоляционная прокладка
16. Саморез ϕ 4,8x28 с прокладкой из ЭПДМ-резины
17. Планка верхняя кассетная ПВК МП 2005 (по проекту)
18. Заклепка стальная с втулкой с окрашенной головкой