ТОО”АСКОС+”

Лицензия КСЛ№ II - 1708 от 02.12.2005г.

«Капитальный ремонт здания школы-детский сад №3 (ясли-сад №3) по улице Толстого, 33»

Том 5

Архитектурно-строительные решения

г.Костанай 2016 г.

ТОО”АСКОС+”

Лицензия КСЛ№ II - 1708 от 02.12.2005г.

Заказ: 2 -16-АС
Заказчик: ГККП "Ясли-сад №3 акимата г.Костаная"

«Капитальный ремонт здания школы-детский сад №3 (ясли-сад №3) по улице Толстого, 33»

Том 5

Архитектурно-строительные решения

Директор “АСКОС+” _____ **Л.И.Титова**

ГИП _____ **В.И.Титов**

г.Костанай 2016 г.

ТОО"АСКОС+"

Лицензия КСЛ№ II - 1708 от 02.12.2005г.

«Капитальный ремонт здания школы-детский сад №3 (ясли-сад №3) по улице Толстого, 33»

<u>Состав проекта:</u>

Том 1. Паспорт проекта
Том 2. Общая пояснительная записка
Том 3. Энергетический паспорт
Том 4. Генплан
Том 5. Архитектурно-строительная часть
Том 6. Отопление и вентиляция
Том 7. Водопровод и канализация
Том 8. Электроснабжение
Том 9. Система автоматизации теплового пункта
Том 10. Системы связи
Том 11. Пожарная сигнализация
Том 12. Тепломеханические решения тепловых сетей
Том 13. Наружные системы связи
Том 14. Проект организации строительства
Том 15. Сметная документация Приложение к сметной документации

Приложение:

1. **Раздел ОВОС**
2. **Технический проект**
3. **Альбом рабочих чертежей конструкций навесных фасадных систем «ВФ МП 1005» и «ВФ МП 2005»**

г.Костанай 2016 г.

ОБЩИЕ ДАННЫЕ

Общая часть

Рабочий проект " Капитальный ремонт здания школы-детский сад№3(ясли-сад№3)по улице Толстого,33.

- АПЗ №KZ35VUA00010701 от 13.10.2016г.,
  выданное ГККП " Ясли-сад№3 акимата г.Костаная отдела образования акимата г.Костаная"
- Постановление акимата города Костаная Костанайской области №2528 от 05.10. 2016г.
- Отчет №56-16 по результатам технического обследования строительных конструкций здания
  ГККП "Ясли сад №3 отдела образования акимата города Костаная",
  расположенное по адресу г.Котанай, ул.Толстого,33.

Природно-климатические условия.

Участок данного объекта относится к I - В строительно-климатическому подрайону

с расчетной температурой наружного воздуха наиболее холодной пятидневки -35°С (СНиП РК 2.04.01 - 2001);

Средние температуры наружного воздуха:

- годовая +2,10°С
- наиболее жаркого месяца (июль) +20,40°С
- наиболее холодного месяца (январь) -17,00°С

Господствующее направление ветров северо-западное

Снеговая нагрузка -70кг/м2

Нормативное ветровое давление -38кг/м2

Рельеф местности спокойный. Район строительства несейсмичный.

Архитектурно-строительные решения

Здание детского сада построено в 1967г,решено по принципу диагональной симметрии. Здание двухэтажное, с подвалом, размером в осях 36,0м х 42,0м.. Высота первого и второго этажей 3,0м.
На первом этаже четыре групповые ячейки, медицинская комната, пищеблок, хоз-бытовые помещения. На втором этаже размещены четыре групповые ячейки, музыкальный зал, спортивный зал.
При разработке проекта капитального ремонта учитывались предложения и рекомендации из заключения по техническому обследованию, так же назначение здания.
Демонтируем главную входную группу в осях " 4-5" по оси "Г", входные группы в осях "1-2" и "6-7" по оси "Ж", и входную группу в осях " 5-6" по оси "Д". Проектируем новые.
Между осями " 4-5" по оси "Г", пристраивается новая входная группа с навесом. Из групповых ячеек второго этажа предусматриваются второй эвакуационный выход, через наружные лестницы.
Во всех групповых первого этажа предусмотрен теплый пол.
Фасад здания облицовывается фасадными кассетами и утепляется. Выполняется чердачная крыша из металлочерепицы, с наружным водостоком

Класс по функциональной пожарной опасности Ф3.4.

Категория по взрывопожарной и пожарной безопасности Д

Степень огнестойкости здания - II (СО)

За отметку 0.000 принят уровень чистого пола.

Технические решения,принятые в рабочих чертежах,соответствуют требованиям экологических,санитарно-гигиенических,противопожаоныхи других норм,действующих на территории Республики Казахстан,и обеспечивают безопасную для жизни и здоровья людей эксплуатацию объекта при соблюдении предусмотренных чертежами мероприятий.

Главный инженер проекта Титов В.И.

Конструктивные решения (сущ.)

Фундаменты - железобетонные, ленточного и стаканного типа.

Наружные стены - из керамзитобетонных стеновых панелей,толщиной 350мм.

Внутренние стены - кирпичные и из шлакобетонных блоков,толщиной 400мм.

Перегородки - кирпичные,толщиной 120-250мм, ДВП.

Колонны - железобетонные,сечение 300х300 ; кирпичная 510х510мм(в осях5-6)

Ригели - железобетонные, крайних рядов сечение 300х450мм,средних 400х450мм.

Перекрытия - сборные многопустотные железобетонные плиты,опирающиеся на ж/б ригели.

Лестницы - железобетонные марши и площадки

Полы бетонные,керамическая плитка,линолеум,ламинат

Окна ПВХ пофиль

Двери внутренние деревянные

Двери наружные ПВХ

Крыша - плоская, совмещенная,с внутренним водостоком

Кровля - из рулонных материалов.

Отмостка - бетонная

Конструктивные решения (проектир.)

Наружные стены - облицовка фасадными кассетами "Металл профиль"

Утеплитель стен - Базальтовая минплита ТЕХНОВЕНТ Оптима - 110 мм

Крыша - стропильная с наружным организованным водостоком.

Кровля - металлочерепица ,толщина листа 0,7мм

Утеплитель чердака - Базальтовая минплита ТЕХНОРУФ 220мм

Перегородки из листов ГКЛ "Кнауф"

Окна ПВХ профиль по ГОСТ 30 674-99 .

Двери внутренние по ГОСТ 6629-89

Двери наружные по ГОСТ 30 674-99

Полы бетонные,керамическая плитка,линолеум,керамогранит,ламинат

Внутренняя отделка - штукатурка, левкас, водоэмульсионная покраска ,акрилатная краска, глазурованная плитка.

Устройство новой входной группы.

Вокруг здания устроить отмостку из асфальтобетона шириной 1000 мм

Согласовано :
Гл. спец.КЖ
Гл. спец.ОС
Гл. спец.ВК
Гл. спец.ОВ
Гл. спец.ЭЛ

взам.инв.№
подпись и дата
инв.Nподл.

Изм.	Кол.уч.	Лист	№док.	Подпись	Дата
ГАП		Титов В.И.			09.16
ГИП		Титов В.И.			09.16
Глав.констр.		Ахмерова В			09.16
Исполнил		Лайдегер М.Н			09.16
Проверил		Тургаев Р.А.			09.16
Нормконтр		Ахмерова В			09.16

Заказ: 2-16-АС

Капитальный ремонт здания школы-детский сад №3 (ясли-сад№3)по улице Толстого,33.

Капитальный ремонт здания школы-детский сад №3 (ясли-сад №3)

Стадия	Лист	Листов
РП	1.1	129

Общие данные(начало)

ТОО "АСКОС+"

ОБЩИЕ ДАННЫЕ

Противопожарные мероприятия

Здание имеет 2-ю степень огнестойкости.

Строительные конструкции здания, и их отделка на путях эвакуации запроектированы из трудносгораемых материалов.

Для обеспечения безопасной эвакуации людей из здания проектом предусмотрены следующие мероприятия:

а) ширина коридоров, проходов, дверей принята в соответствии с требованиями строительных норм и правил;

б) принято нормативное освещение коридоров на путях эвакуации;

в) двери на путях эвакуации открываются по направлению к выходу из здания;

г) предусмотрен монтаж автоматической пожарной сигнализации согласно пункта 2.2.3 СН РК 2.02-11-2002.

Металлические конструкции подвергаются огнезащитной обработке.

Антикоррозийная защита

Мероприятия по антокоррозийной защите конструкций выполнять согласно требованиям СНиП РК 2.01-19-2004 “Защита строительных конструкций и сооружений от коррозии”.

Для обеспечения долговечности стальных конструкций и соединений железобетонных изделий при возведении здания необходимо: все металлические элементы после монтажа защитить 2-мя слоями (общая толщина 55 мкм) пентафталевой эмали марки ПФ 1139 ТУ 6-10-1710-79 по очищенной от ржавчины поверхности.

Для всех деревянные конструкции предусмотреть огнезащитную,влагозащитную,биозащитную пропитку составом ТХЭФ - ПТ СНиП РК 2.01-19-2004, приложение 10. Расход не менее -40-60 кг/м3

Инженерно-геологическим условия

1. Согласно инженерно-геологическим изысканиям, выполненным ТОО "SKS-KAZПРОЕКТ " площадка имеет следующее напластование грунтов:

0.000-0,500м - насыпной грунт

0,500-6,000-Суглинок коричневый, твёрдой консистенции,с прослойками супеси.

Расчетные характеристики:

c_{II}=1,8 тс/м^2; φ_{II}=24^0; γ=1,82 г/см^3; E_e=182 кгс/см^2; $E_з$=105кгс/см^2.

Суглинки не обладают свойствами просадочности на всю мощность.

Суглинки неагрессивны к бетонным конструкциям на шлакопортландцементе из бетона W4. и слабоагрессивны к железобетонным конструкциям на портландцементе из бетона W4.

Показатели агрессивности:SO"4=1140мг/кг;Cl=460мг/кг;Cl+1/4SO"4=745мг/кг

Грунтовые воды не вскрыты до глубины 6,00 м ..

2.Нормативная глубина промерзания грунтов -1,85м.

ВЕДОМОСТЬ ССЫЛОЧНЫХ И ПРИЛАГАЕМЫХ ДОКУМЕНТОВ

Обозначение	Наименование	Примечание
	Ссылочные документы	
СНиП РК 3.02-02-2009	Общественные здания и сооружения	
СНиП РК 3.02-24-2004	Дошкольные учереждения	
СНиП РК 2.02-05-2009	Пожарная безопасность зданий и сооружений.	
СНиП РК 2.04-05-2002	Естественное искусственное освещение	
ГОСТ 6629-88	Двери деревяннные внутренние для жилых и общественных зданий	
ГОСТ 24698-81	Двери деревянные наружные	
ГОСТ 30 674-99	Блоки оконные из поливинилхлоридных профилей	
	"Санитарно-эпидемилогические требования к содержанию и эксплуатации дошкольных организаций образования" от 13.01.2010г№13	
Альбом технических решений	Конструкция навесной фасадной системы с воздушным зазором «ВФ МП 1005» и «ВФ МП 2005» с облицовкой фасадными кассетами .	

ТЕХНИКО -ЭКОНОМИЧЕСКИЕ ПОКАЗАТЕЛИ

№ п/п	Наименование	Ед.изм.	Кол-во
1	Общая площадь	м2	3 048,2
2	Полезная площадь	м2	2 785,2
3	Расчетная площадь	м2	2578,4
4	Площадь застройки	м2	1 192,1
5	Строительный объем	м3	13 547,0
	- надземной части	м3	11 381,2
	- подземной части	м3	2 165,8

Настоящий проект разработан в соответствии с действующими нормами и правилами и предусматривает мероприятия по обеспечению взрыво и пожаробезопасности.

Главный инженер проекта Титов В.И.

Изм.	Кол.уч.	Лист	№док.	Подпись	Дата
ГАП		Титов В.И.			09.16
ГИП		Титов В.И.			09.16
Глав.констр.		Ахмерова В.Ф.			09.16
Исполнил		Лайдегер М.Н			09.16
Проверил		Тургаев Р.А.			09.16
Нормконтр		Ахмерова В.Ф.			09.16

Заказ: 2-16-АС

Капитальный ремонт здания школы-детский сад№3(ясли-сад№3)по улице Толстого,33.

Капитальный ремонт здания школы-детский сад№3(ясли-сад№3)	Стадия	Лист	Листов
	РП	1.2	
Общие данные(продолжение)	ТОО "АСКОС+"		

взам.инв.№

подпись и дата

инв.Nподл.

ВЕДОМОСТЬ РАБОЧИХ ЧЕРТЕЖЕЙ ОСНОВНОГО КОМПЛЕКТА " АС "

Лист	Наименование	Примечание
АС-1.1	Общие данные (начало)	
АС-1.2	Общие данные (продолжение)	
АС-1.3	Общие данные (продолжение)	
АС-1.4	Общие данные (продолжение)	
АС-1.5	Общие данные (окончание)	
АС-2	Паспорт цветового решения фасадов. Фасады в осях 1-8.Ведомость наружной отделки	
АС-3	Паспорт цветового решения фасадов. Фасады в осях 8-1	
АС-4	Паспорт цветового решения фасадов. Фасады в осях А-Ж	
АС-5	Паспорт цветового решения фасадов. Фасады в осях Ж-А	
АС-6	Ведомость отделки на отм.±0.000.	
АС-7	Ведомость отделки на отм.+3.300.	
АС-8	Спецификация элементов заполнения проемов.Схема заполнения оконных проемов.	
АС-9	Спецификация элементов заполнения проемов.Схема заполнения дверных проемов.	
АС-10	План подвала.	
АС-11	План на отм. ±0.000.	
АС-12	План на отм.+3.300.	
АС-13	План чердака	
АС-14	План кровли	
АС-15	Экспликация помещений на отм. ±0.000	
АС-16	Экспликация помещений на отм. +3.300	
АС-17	Фасад в осях 1-8	
АС-18	Фасад в осях 8-1	
АС-19	Фасад в осях А-Ж	
АС-20	Фасад в осях Ж-А	
АС-21	Фасад в осях А-Ж по оси 3	
АС-22	Фасад в осях Ж-А по оси 6	
АС-23	Разрез 1-1	
АС-24	Схема расположения мест усиления конструкций подвала.	
АС-25	Усиление колонны подвала по оси "Е".	
АС-26	Усиление колонн подвала по осям " Г "; " Д "	
АС-27	Узел восстановления защитного слоя существующего ригеля.(по оси"6")	
АС-28	Узел усиление существующих ригелей.(по оси"6")	
АС-29	Усиление ригеля.Сечение 1-1. Узел "1".	
АС-30	ЗД-1.Поз.6.	
АС-31	Схема расположения фундаментов под вентканалы.Деталь опирания кирпичной перегородки	
АС-32	Сечение 1-1;2-2. Приямок "ОВ".	

Лист	Наименование	Примечание
АС-33	Схема металлических элементов по осям "А";"Ж";"Г";"Д".	
АС-34	Сечение 1-1. Спецификация.	
АС-35	Сечение 2-2.	
АС-36	Сечение 3-3.	
АС-37	ЗД-1.Спецификация.	
АС-38	А-1.ЗД-2.Спецификация элементов.	
АС-39	Балка металлическая МБ-1.	
АС-40	Балка металлическая МБ-2.	
АС-41	Балка металлическая МБ-3.	
АС-42	Деталь устройства проёма по осям "1"; "8";"Ж".	
АС-43	Деталь устройства проёма №1	
АС-44	Деталь устройства проёма №2(№4)	
АС-45	Деталь устройства проёма №3	
АС-46	Схема расположения веншахт на чердаке.	
АС-46.1	Схема расположения веншахт на кровле.	
АС-47	Узел примыкания кровли к веншахте.Сечение 1-1;2-2.	
АС-48	Схема расположения стропил.	
АС-49	Разрез 1-1.	
АС-50	Разрез 2-2.Разрез 4-4.	
АС-51	Разрез 3-3.	
АС-52	Узел "1".	
АС-53	Узлы "2";"3";"4";"8".	
АС-54	Узлы "5";"6";"7".	
АС-55	Узлы "9";"10";"11".Сечение 5-5.	
АС-56	Спецификация.	
АС-57	Общие примечания. Узел примыкания кровли к веншахте.	
АС-58	Узлы крепления перегородок Кнауф	
АС-59	Монтажная схема входной группы №2.Схема элементов фундаментов входной группы №2.	
АС-60	Входная группа №2.Сечение 1-1; 2-2.	

взам.инв.№

подпись и дата

инв.Nподл.

Изм.	Кол.уч.	Лист	№док.	Подпись	Дата
ГАП		Титов В.И.			09.16
ГИП		Титов В.И.			09.16
Глав.констр.		Ахмерова В.Ф.			09.16
Исполнил		Лайдегер М.Н.			09.16
Проверил		Тургаев Р.А.			09.16
Нормконтр		Ахмерова В.Ф.			09.16

Заказ: 2-16-АС

Капитальный ремонт здания школы-детский сад№3(ясли-сад№3)по улице Толстого,33.

Капитальный ремонт здания школы-детский сад№3(ясли-сад№3)	Стадия	Лист	Листов
	РП	1.3	
Общие данные(продолжение)	ТОО "АСКОС+"		

ВЕДОМОСТЬ РАБОЧИХ ЧЕРТЕЖЕЙ ОСНОВНОГО КОМПЛЕКТА " АС "

Лист	Наименование	Примечание
АС-61	Монтажная схема входной группы №3.Схема элементов фундаментов входной группы №3.	
АС-62	Входная группа №3.Сечение 1-1; 2-2.	
АС-63	Монтажная схема эвакуационной лестницы №1.Спецификация элементов эвакуационной лестницы№1.	
АС-64	Эвакуационная лестница №1.Сечение 1-1.	
АС-65	Монтажная схема эвакуационной лестницы №2.	
АС-66	Эвакуационная лестница №2.Сечение 1-1.	
АС-67	Эвакуационная лестница №1;№2.Gечение 2-2.	
АС-68	Узлы эвакуационной лестницы "1" ÷ "4".	
АС-69	Узлы эвакуационной лестницы "5" : "7".Спецификация. Лестница №2.	
АС-70	Вертикальная лестница Л-1.Сечение 2-2.	
АС-71	Вертикальная лестница Л-1.Узел "А".Сечение 1-1.Спецификация.	
АС-72	Монтажная схема входной группы №1.	
АС-73	Монтажная схема расположения фундаментов входной группы №1.	
АС-74	Входная группа №1.Сечение 1-1:3-3.	
АС-75	Входная группа №1.Сечение 2-2:3-3.	
АС-76	Сечение 4-4:7-7.	
АС-77	План перемычек входной группы №1.	
АС-78	Схема расположения элементов покрытия входной группы №1.АнкераА-1;А-2.Спецификация.	
АС-79	План кровли входной группы №1.Узел"2".	
АС-80	Вход №1.Спецификация элементов.	
АС-81	Вход №1.Узел"1".	
АС-82	Вход №1.Деформационный шов№1.	
АС-83	Схема металлического каркаса входа №1.	
АС-84	Сечение 4-4;5-5.	
АС-85	Входная группа №1.Узел"1".Сечение 1-1:2-2.	
АС-86	СТ-1,Р-1.	
АС-87	Ф-1.Спецификация .	
АС-88	Монтажная схема входной группы №4.Схема элементов фундаментов.	
АС-89	Входная группа №4.Сечение 1-1:3-3.	
АС-90	Входная группа №4.Сечение 4-4.Спецификация.	
АС-91	Схема металлического каркаса покрытия входной группы №1.Спецификация	
АС-92	Монтажная схема фундаментов входной группы №5.	
	Монтажная схема металлического каркаса входной группы №5	
АС-93	Входная группа №5.Сечение 1-1:2-2.	
АС-94	Монтажная схема входной группы №6.Схема расположения фундаментов.Схема металлического каркаса.	
АС-95	Входная группа №6.Сечение 1-1;3-3.	
АС-96	Входная группа №6.Спецификация.	

Лист	Наименование	Примечание
АС-97	Схема расположения фундаментов.Схема металлического каркаса покрытия.	
АС-98	Входная группа №7.Сечение 1-1;3-3.	
АС-99	Монтажная схема эвакуационной лестницы №3(№4).	
АС-100	Эвакуационная лестница №3.(№4). Схема расположения фундаментов эвакуационной лестницы№3(№4).Сечение 2-2.	
АС-101	Эвакуационная лестница №3.Сечение 1-1.	
АС-102	Спецификая эвакуационной лестницы№3.(№4)	
АС-103	План полов на отм.± 0.000. Экспликация полов на отм.± 0.000.	
АС-104	План полов на отм.+3.300. Экспликация полов на отм.+3.300.	
АС-105	Разбивка крепежных профилей. Фасад в осях 1-8.	
АС-106	Разбивка крепежных профилей. Фасад в осях 8-1.	
АС-107	Разбивка крепежных профилей. Фасад в осях А-Ж.	
АС-108	Разбивка крепежных профилей. Фасад в осях Ж-А.	
АС-109	Разбивка крепежных профилей. Фасад в осях А-Ж по оси 3.	
АС-110	Разбивка крепежных профилей. Фасад в осях Ж-А по оси 6.	
АС-111	Схема раскладки утеплителя. Фасад в осях 1-8.	
АС-112	Схема раскладки утеплителя. Фасад в осях 8-1.	
АС-113	Схема раскладки утеплителя. Фасад в осях А-Ж.	
АС-114	Схема раскладки утеплителя. Фасад в осях Ж-А.	
АС-115	Схема раскладки утеплителя. Фасад в осях А-Ж по оси 3.	
АС-116	Схема раскладки утеплителя. Фасад в осях Ж-А по оси 6.	
АС-117	Схема раскладки фасадных кассет . Фасад в осях 1-8.	
АС-118	Схема раскладки фасадных кассет . Фасад в осях 8-1.	
АС-119	Схема раскладки фасадных кассет . Фасад в осях А-Ж.	
АС-120	Схема раскладки фасадных кассет . Фасад в осях Ж-А.	
АС-121	Схема раскладки фасадных кассет . Фасад в осях А-Ж по оси 3.	
АС-122	Схема раскладки фасадных кассет . Фасад в осях Ж-А по оси 6.	
АС-123	Спецификация отделки фасада.Начало.	
АС-124	Спецификация отделки фасада.Окончание.	
АС-125	Ограждение радиатора ОР-1.	

взам.инв.№

подпись и дата

инв.Nподл.

Изм.	Кол.уч.	Лист	№док.	Подпись	Дата
ГАП		Титов В.И.			09.16
ГИП		Титов В.И.			09.16
Глав.констр.		Ахмерова В.Ф.			09.16
Исполнил		Лайдегер М.Н.			09.16
Проверил		Тургаев Р.А.			09.16
Нормконтр		Ахмерова В.Ф.			09.16

Заказ: 2-16-АС

Капитальный ремонт здания школы-детский сад№3(ясли-сад№3)по улице Толстого,33.

Капитальный ремонт здания школы-детский сад№3(ясли-сад№3)	Стадия	Лист	Листов
	РП	1.4	

Общие данные(продолжение)

ТОО "АСКОС+"

ВЕДОМОСТЬ РАБОЧИХ ЧЕРТЕЖЕЙ ОСНОВНОГО КОМПЛЕКТА " АС "

Лист	Наименование	Примечание
АС-126	Лестница Л-1.Спецификация расхода материалов на ограждение лестницы Л-1.	
АС-127	Лестница Л-2.Спецификация расхода материалов на ограждение лестницы Л-2.	
АС-128	Лестница ЛН-1. Спецификация расхода материалов на ограждение наружной лестницы.	
АС-129	ЛестницыЛН-2,ЛН-3,ЛН-4,ЛН-5. Спецификация расхода материалов на ограждение наружных лестниц.	
ТХ-1	Общие данные.	
ТХ-2	Фрагмент плана 1-го этажа.	
ТХ.С	Спецификация.	

взам.инв.№

подпись и дата

инв.Nподл.

Изм.	Кол.уч.	Лист	№док.	Подпись	Дата
ГАП		Титов В.И.			09.16
ГИП		Титов В.И.			09.16
Глав.констр.		Ахмерова В.Ф.			09.16
Исполнил		Лайдегер М.Н.			09.16
Проверил		Тургаев Р.А.			09.16
Нормконтр		Ахмерова В.Ф.			09.16

Заказ: 2-16-АС

Капитальный ремонт здания школы-детский сад№3(ясли-сад№3)по улице Толстого,33.

Капитальный ремонт здания школы-детский сад№3(ясли-сад№3)	Стадия	Лист	Листов
	РП	1.5	
Общие данные(окончание)	ТОО "АСКОС+"		

Фасад в осях 1-8

Ведомость отделки фасада.

№ п/п	Элементы фасадов	Вид отделки	Колер		площадь,м2
1	Наружные стены	Облицовка фасадными кассетами «Металл профиль»		белый RAL 9003	808,0
2	Наружные стены	Облицовка фасадными кассетами «Металл профиль»		желтый RAL1018	94,3
3	Наружные стены	Облицовка фасадными кассетами «Металл профиль»		красный RAL3020	146,2
4	Наружные стены	Облицовка фасадными кассетами «Металл профиль»		оранжевый RAL2004	144,0
5	Наружные стены	Облицовка фасадными кассетами «Металл профиль»		зеленый RAL6002	36,0
6	Наружные стены	Облицовка фасадными кассетами «Металл профиль»		синий RAL5005	50,0
7	Наружные стены	Облицовка фасадными кассетами «Металл профиль»		серый RAL7004	31,0
8	Цоколь	Облицовка фасадными кассетами «Металл профиль»		темно-серый RAL7024	230,0
9	Пандус, ступени, торцы входных групп	Тротуарная плитка		темно-серый	190,0
10	Оконные переплеты	ПВХ-профиль		белый	
11	Навес	Поликарбонат		оранжевый	126,0
12	Кровля	Металлочерепица		синий	1757,0
13	Ограждения	Хромированные		серый	48,4п.м.
14	Флюгер	Петушок		желтый	1шт.

Изм.	Кол.у	Лист	№док	Подпись	Дата				
						Заказ: 2-16-АС			
						Капитальный ремонт здания школы-детский сад№3 (ясли-сад №3) по улице Толстого,33.			
ГАП		Титов В.И.			09.16	Капитальный ремонт здания школы-детский сад №3 (ясли-сад№3)	Стадия	Лист	Листов
ГИП		Титов В.И.			09.16		РП	2	
Гл.констр.		Ахмерова В.Ф.			09.16				
Исполнил		Лайдегер М.Ю.			09.16	Паспорт цветового решения фасадов. Фасад в осях 1-8.Ведомость наружной отделки	ТОО “АСКОС+”		
Проверил		Тургаев Р.А.			09.16				
Нормконтр		Ахмерова В.Ф.			09.16				

Фасад в осях 8-1.

						Заказ: 2-16-АС
						Капитальный ремонт здания школы-детский сад №3 (ясли-сад №3) по улице Толстого,33.
Изм.	Кол.у	Лист	№док	Подпись	Дата	
ГАП		Титов В.И.			09.16	Капитальный ремонт здания школы-детский сад №3 (ясли-сад №3)
ГИП		Титов В.И.			09.16	
Гл.констр.		Ахмерова В.Ф.			09.16	
Исполнил		Лайдегер М.Н.			09.16	Паспорт цветового решения фасадов. Фасад в осях 8-1.
Проверил		Тургаев Р.А.			09.16	
Нормконтр		Ахмерова В.Ф.			09.16	

Стадия	Лист	Листов
РП	3	

ТОО “АСКОС+”

Фасад в осях А-Ж.

						Заказ: 2-16-АС		
						Капитальный ремонт здания школы-детский сад №3 (ясли-сад №3) по улице Толстого,33.		
Изм.	Кол.у	Лист	№док	Подпись	Дата			
ГАП		Титов В.И.			09.16	Капитальный ремонт здания школы-детский сад №3 (ясли-сад №3)	Стадия	Лист	Листов
ГИП		Титов В.И.			09.16		РП	4	
Гл.констр.		Ахмерова В.Ф.			09.16				
Исполнил		Лайдегер М.Н.			09.16	Паспорт цветового решения фасадов. Фасад в осях А-Ж.	ТОО “АСКОС+”		
Проверил		Тургаев Р.А.			09.16				
Нормконтр		Ахмерова В.Ф.			09.16				

Фасад в осях Ж-А.

						Заказ: 2-16-АС
						Капитальный ремонт здания школы-детский сад №3 (ясли-сад №3) по улице Толстого,33.
Изм.	Кол.у	Лист	№док	Подпись	Дата	
ГАП		Титов В.И.			09.16	Капитальный ремонт здания школы-детский сад №3 (ясли-сад №3)
ГИП		Титов В.И.			09.16	
Гл.констр.		Ахмерова В.Ф.			09.16	
Исполнил		Лайдегер М.Н.			09.16	Паспорт цветового решения фасадов. Фасад в осях Ж-А.
Проверил		Тургаев Р.А.			09.16	
Нормконтр		Ахмерова В.Ф.			09.16	

Стадия	Лист	Листов
РП	5	

ТОО “АСКОС+”

Ведомость отделки отм.±0.000

Наименование или номер помещения	Вид отделки элементов интерьеров				Примечание
	Потолок	Пло-щадь	Стены или перегородки	Пло-щадь	
1*,3,4,19, 20,38,39	-затирка швов -огрунтовка праймером -"АЛИНЭКС ФИНИШ"-1мм -улучшенная окраска ВА-27	213,2	-ГКЛ"KNAUF" -заделка стыков -огрунтовка"Алинекс-Праймер" -акрилатная ВД-АК-111(зеленая)	92,2	акрилатная ВД-АК-111 на h=3.0m
			-огрунтовка праймером "АЛИНЭКС ФИНИШ"-1мм -акрилатная ВД-АК-111(зеленая)	291,0	
1,2,5-9,11, 13-17,30, 40,41,42, 44,48-52, 54,56	-затирка швов -огрунтовка праймером -"АЛИНЭКС ФИНИШ"-1мм -улучшенная окраска ВА-27	608,1	-огрунтовка праймером "АЛИНЭКС ФИНИШ"-1мм -акрилатная ВД-АК-111(зеленая)	1295,8	акрилатная ВД-АК-111 на h=3.0m
10,12,18, 37,45,46, 47,53,55,	-затирка швов -огрунтовка праймером -"АЛИНЭКС ФИНИШ"-1мм -улучшенная окраска ВА-27	70,9	-облицовка глазурованной керамической плиткой ГОСТ 6141-80 на клее (бирюзовая)	300,1	керамическая плитка на h=3.0m
21-28, 31-36	-затирка швов -огрунтовка праймером "АЛИНЭКС ФИНИШ"-1мм - окраска ВД-АК-111(белая)	138,1	-огрунтовка праймером "АЛИНЭКС ФИНИШ"-1мм -акрилатная ВД-АК-111(белая)	255,1	керамическая плитка на h=1.8m
			-простая штукатурка, -облицовка глазурованной керамической плиткой ГОСТ 6141-80 на клее (бирюзовая)	201,3	
15*,29,43	известковая побелка	17,0	известковая побелка	77,3	

1.Данный лист см. совместно с АС-11,12
2.План полов см.АС- 103,104
3.Площади помещений даны с учетом штукатурного слоя кирпичных участков стен = 20мм
4.Снятие набела со стен S = 1312м2 (на два этажа)
5.Снятие краски со стен S =1853м2 (на два этажа)
6.Снятие обоев со стен S =1312м2 (на два этажа)
7.Снятие керамической плитки со стен S =570,0м2 (на два этажа)
8.Ремонт штукатурки местами S = 393,6м2(на два этажа)

взам.инв.№ | подпись и дата | инв.Nподл.

Изм.	Кол.уч.	Лист	№док.	Подпись	Дата
ГАП		Титов В.И.			09.16
ГИП		Титов В.И.			09.16
Глав.констр.		Ахмерова В.Ф.			09.16
Исполнил		Лайдегер М.Н			09.16
Проверил		Тургаев Р.А.			09.16
Нормконтр		Ахмерова В.Ф.			09.16

Заказ: 2-16-АС

Капитальный ремонт здания школы-детский сад№3(ясли-сад№3)по улице Толстого,33.

Капитальный ремонт здания школы-детский сад№3(ясли-сад№3)

Стадия	Лист	Листов
РП	6	

Ведомость отделки на отм.±0.000

ТОО"АСКОС+"

Ведомость отделки отм.+3.300

Наименование или номер помещения	Вид отделки элементов интерьеров				Примечание
	Потолок	Пло-щадь	Стены или перегородки	Пло-щадь	
14,15,29,30	-затирка швов -огрунтовка праймером -"АЛИНЭКС ФИНИШ"-1мм -улучшенная окраска ВА-27	189,3	-ГКЛ"KNAUF" -заделка стыков -огрунтовка"Алинекс-Праймер" -акрилатная ВД-АК-111(зеленая)	57,0	акрилатная ВД-АК-111 на h=3.0m
			-огрунтовка праймером "АЛИНЭКС ФИНИШ"-1мм -акрилатная ВД-АК-111(зеленая)	221,3	
1,2,3,6-13, 17-21, 24-28,32,33	-затирка швов -огрунтовка праймером -"АЛИНЭКС ФИНИШ"-1мм -улучшенная окраска ВА-27	732,6	-огрунтовка праймером "АЛИНЭКС ФИНИШ"-1мм -акрилатная ВД-АК-111(зеленая)	1288,7	акрилатная ВД-АК-111 на h=3.0m
4,5,16,22,23,31	-затирка швов -огрунтовка праймером -"АЛИНЭКС ФИНИШ"-1мм -улучшенная окраска ВА-27	40,6	-простая штукатурка, -облицовка глазурованной керамической плиткой ГОСТ 6141-80 на клее (бирюзовая)	189,7	керамическая плитка на h=3.0m

1.Данный лист см. совместно с АС-11,12
2.План полов см.АС- 103,104
3.Площади помещений даны с учетом штукатурного слоя кирпичных участков стен = 20мм
4.В игровых и подсобных помещениях при группах, облицевать стены глазурованной керамической плиткой вдоль рабочей зоны мойки,включая боковые на высоту выше мойки 600мм площадью 25м2 на два этажа
5.Ограждения лестничных маршей высотой 1.2м, хромированные перила длиной 44,0м (на два этажа), поручни для взрослых на высоте 0,85м, для детей 0,5м.
Вдоль лестничных маршей ,на стене,установить поручни длиной 35,0 (на два этажа)
6.Радиаторы (отопительные приборы) в спальнях,игровых комнатах,музыкальном зале,спортивном и гимнастическом залах оградить съемными экранами . см.АС-125

Изм.	Кол.уч.	Лист	№док.	Подпись	Дата
ГАП		Титов В.И.			09.16
ГИП		Титов В.И.			09.16
Глав.констр.		Ахмерова В.Ф.			09.16
Исполнил		Лайдегер М.Н			09.16
Проверил		Тургаев Р.А.			09.16
Нормконтр		Ахмерова В.Ф.			09.16

Заказ: 2-16-АС

Капитальный ремонт здания школы-детский сад №3 (ясли-сад №3) по улице Толстого,33.

Капитальный ремонт здания школы-детский сад №3 (ясли-сад №3)	Стадия	Лист	Листов
	РП	7	

Ведомость отделки на отм.+3.300

ТОО"АСКОС+"

взам.инв.№ | подпись и дата | инв.Nподл.

Спецификация элементов заполнения проемов

Марка, позиция	Обозначение	Габариты /мм/ проема	Кол-во /шт./				Примечание
			1 эт.	2 эт.	чер-дак	Итого	
Оконные блоки	(металлопластик со стеклопакетом)						
ОК - 1	ГОСТ 30 674-99	ОП .Г-1 1350(h)x700 (4М1-16-К4)	4	-	-	4	
ОК - 2		ОП .Г-1 2000(h)x1200 (4М1-16-К4)	-	-	4	4	
ОК - 3		ОП .В1 2000(h)x1200 (4М1-16-К4)	-	-	2	2	
ОК - 3А		ОП .В1 2000(h)x1200 (4М1-16-К4)	-	-	2	2	см.п.3
ОК - 4		ОП .В1 2000(h)x2700 (4М1-16-К4)	-	-	2	2	
ОК - 5		ОП В1-1 2100(h)x5300 (4М1-12-4М1-12-К4)	-	2	-	2	
ОК - 6		ОП Г-1 2100(h)x3390 (4М1-12-4М1-12-К4)	-	2	-	2	
ОК - 7		ОП Г-1 2100(h)x2300 (4М1-12-4М1-12-К4)	-	4	-	4	

Схема заполнения оконых проемов.

ОК - 1

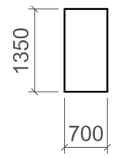

ОК - 2

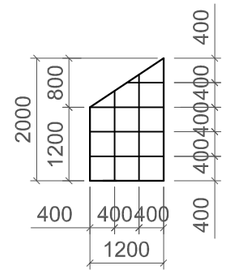

ОК - 3

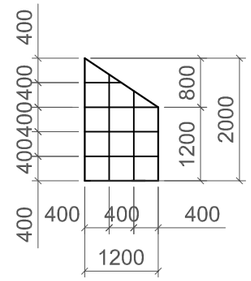

ОК - 3А

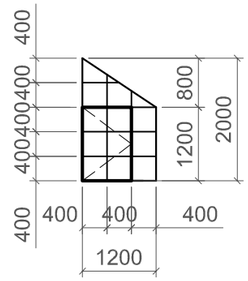

ОК - 4

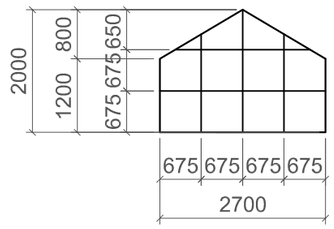

ОК - 5

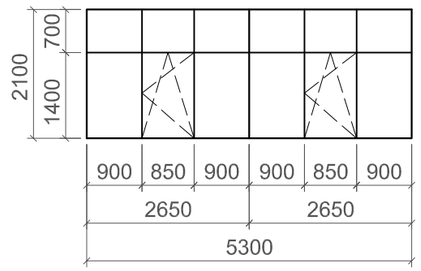

ОК - 6

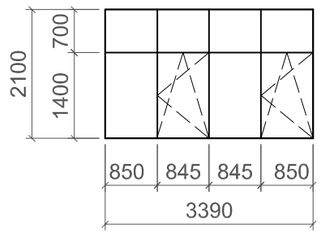

ОК - 7

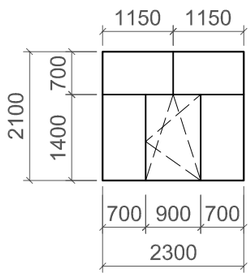

Блок слухового окна 6 шт.

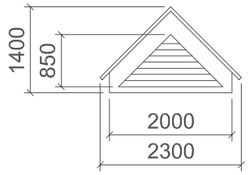

1.Данный лист смотри совместно с л.АС- 11,12,17-22.
2.Все двери и оконные блоки изготавливать только после предварительных обмеров.
3.Окнонный блок 3А изготовить с открыванием наружу.
4.Откосы оконных проемов -штукатурка улуч.ц/п-1.5см,
"АЛИНЭКС ФИНИШ ВП"-3мм ,окраска ВА-27 =40,2 м2
5.Подоконные доски (пластиковые) шириной 500мм - 20,0 п.м
6.Демонтаж пластиковых окон S= 39,4м2

Изм.	Кол.уч.	Лист	№док.	Подпись	Дата
ГАП		Титов В.И.			09.16
ГИП		Титов В.И.			09.16
Глав.констр.		Ахмерова В.Ф.			09.16
Исполнил		Лайдегер М.Н			09.16
Проверил		Тургаев Р.А.			09.16
Нормконтр		Ахмерова В.Ф.			09.16

Заказ: 2-16-АС

Капитальный ремонт здания школы-детский сад№3 (ясли-сад №3) по улице Толстого,33.

Капитальный ремонт здания школы-детский сад №3 (ясли-сад №3)	Стадия	Лист	Листов
	РП	8	
Спецификация элементов заполнения проемов.Схема заполнения оконных проемов.	ТОО"АСКОС+"		

взам.инв.№

подпись и дата

инв.Nподл.

Спецификация элементов заполнения проемов

Марка, позиция	Обозначение	Габариты /мм/ проема	Кол-во /шт./				Примечание
			подвал	1 эт.	2 эт.	Итого	
Дверные блоки (наружные)							
ДН - 1	ГОСТ 30 970-2014	ДПН О Б 2100(h)x1000 (4М1-12-4М1-12-К4)	-	6	-	6	стекло армированное (ГОСТ 7481-89)
ДН - 2		ДПН О Б 2100(h)x900 (4М1-12-4М1-12-К4)	-	3	4	7	
ДН - 3	ГОСТ 31173-2003	ДСН НПП 21-9	-	1	-	1	снабдить замком 0,12т
	Дверные блоки(внутренние)						
Д-1	ГОСТ 6629-88	ДГ 21-9	-	42	31	73	
Д-2	ГОСТ 6629-88	Д0 21-9	-	6	4	10	стекло армированное (ГОСТ 7481-89)
Д-4	ГОСТ 6629-88	Д0 21-15	-	-	2	2	
Д-5	ГОСТ 31173-2003	ДГ 21-9	-	1	-	1	
Д-6	ГОСТ 24698-81	ДС 16-9	1	-	-	1	

1.Данный лист смотри совместно с л.АС- 11,12
2.Все входные наружные двери выполнить с уплотнением в притворах и устройством для самозакрывания .
3Существующие наружные двери из ПВХ ,входных групп№6,№7 снабдить устройством для самозакрывания (4шт.)
4.Входные двери групповых ячеек выполнить с уплотнением в притворах.
5.Все двери изготавливать только после предварительных обмеров.
6.Откосы дверных проемов -штукатурка улуч.ц/п-1.5см, "АЛИНЭКС ФИНИШ ВП"-3мм ,окраска ВА-27 =86,6 м2
7.Демонтаж дверей S= 199,0м2 .(94шт)
8.Двери в подвал существующие из ПВХ, наружная дверь в кухонный блок существующая(метал.)

взам.инв.№
подпись и дата
инв.Nподл.

Изм.	Кол.уч	Лист	№док.	Подпись	Дата
ГАП		Титов В.И.			09.16
ГИП		Титов В.И.			09.16
Глав.констр.		Ахмерова В.Ф.			09.16
Исполнил		Лайдегер М.Н			09.16
Проверил		Тургаев Р.А.			09.16
Нормконтр		Ахмерова В.Ф.			09.16

Заказ: 2-16-АС

Капитальный ремонт здания школы-детский сад№3(ясли-сад№3)по улице Толстого,33.

Капитальный ремонт здания школы-детский сад№3(ясли-сад№3)

Стадия	Лист	Листов
РП	9	

Спецификация элементов заполнения проемов. Схема заполнения дверных проемов.

ТОО"АСКОС+"

План подвала

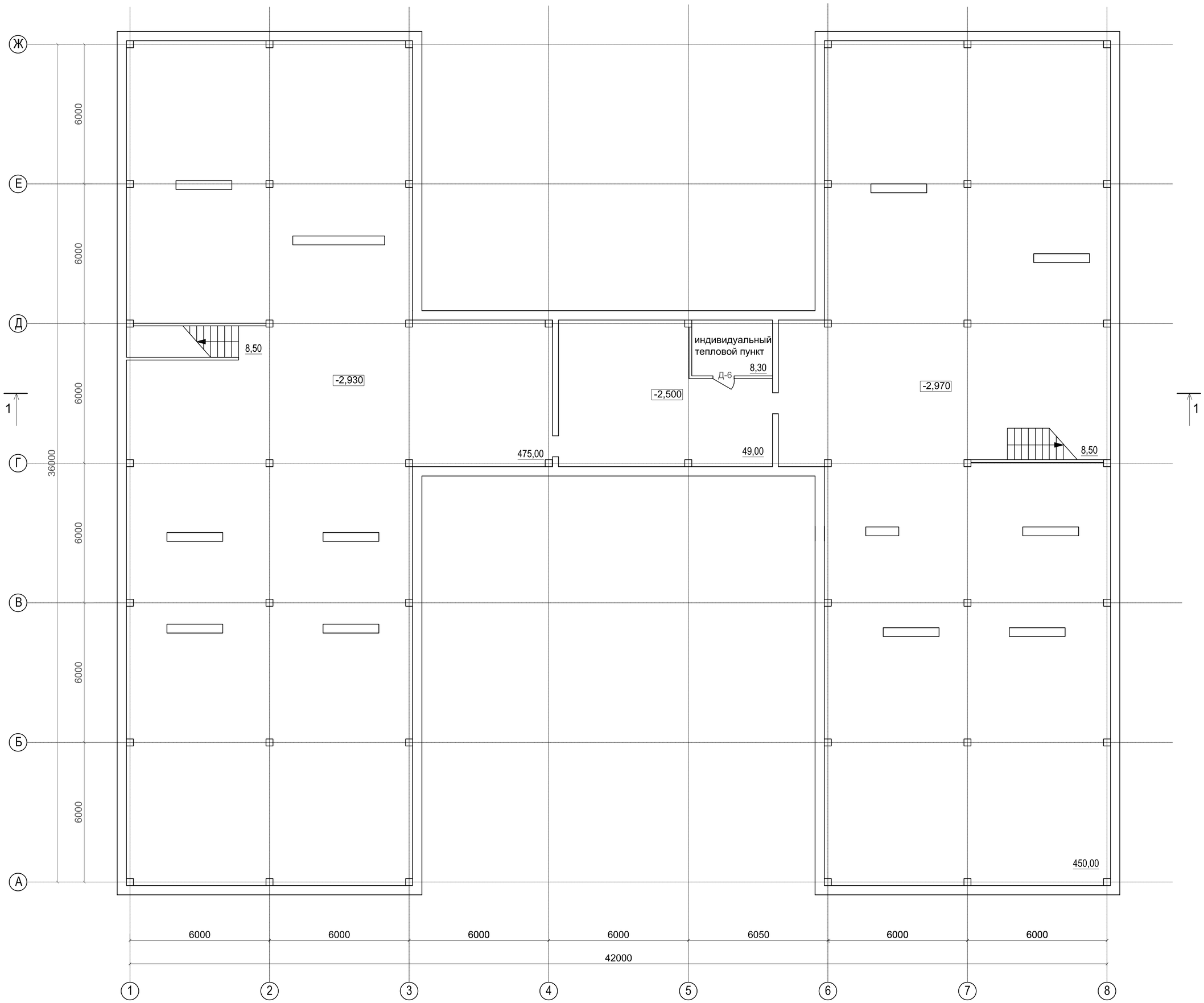

1. Разрез 1-1.см.АС-23
2. Спецификацию элементов заполнения проемов см.АС-8-9

Изм.	Кол.уч.	Лист	№док.	Подпись	Дата
ГАП		Титов В.И.			09.16
ГИП		Титов В.И.			09.16
Глав.констр.		Ахмерова В.Ф.			09.16
Исполнил		Лайдегер М.Н			09.16
Проверил		Тургаев Р.А.			09.16
Нормконтр		Ахмерова В.Ф.			09.16

Заказ: 2-16-АС

Капитальный ремонт здания школы-детский сад №3 (ясли-сад №3) по улице Толстого,33.

Капитальный ремонт здания школы-детский сад №3 (ясли-сад №3)	Стадия	Лист	Листов
	РП	10	
План на подвала.	ТОО "АСКОС+"		

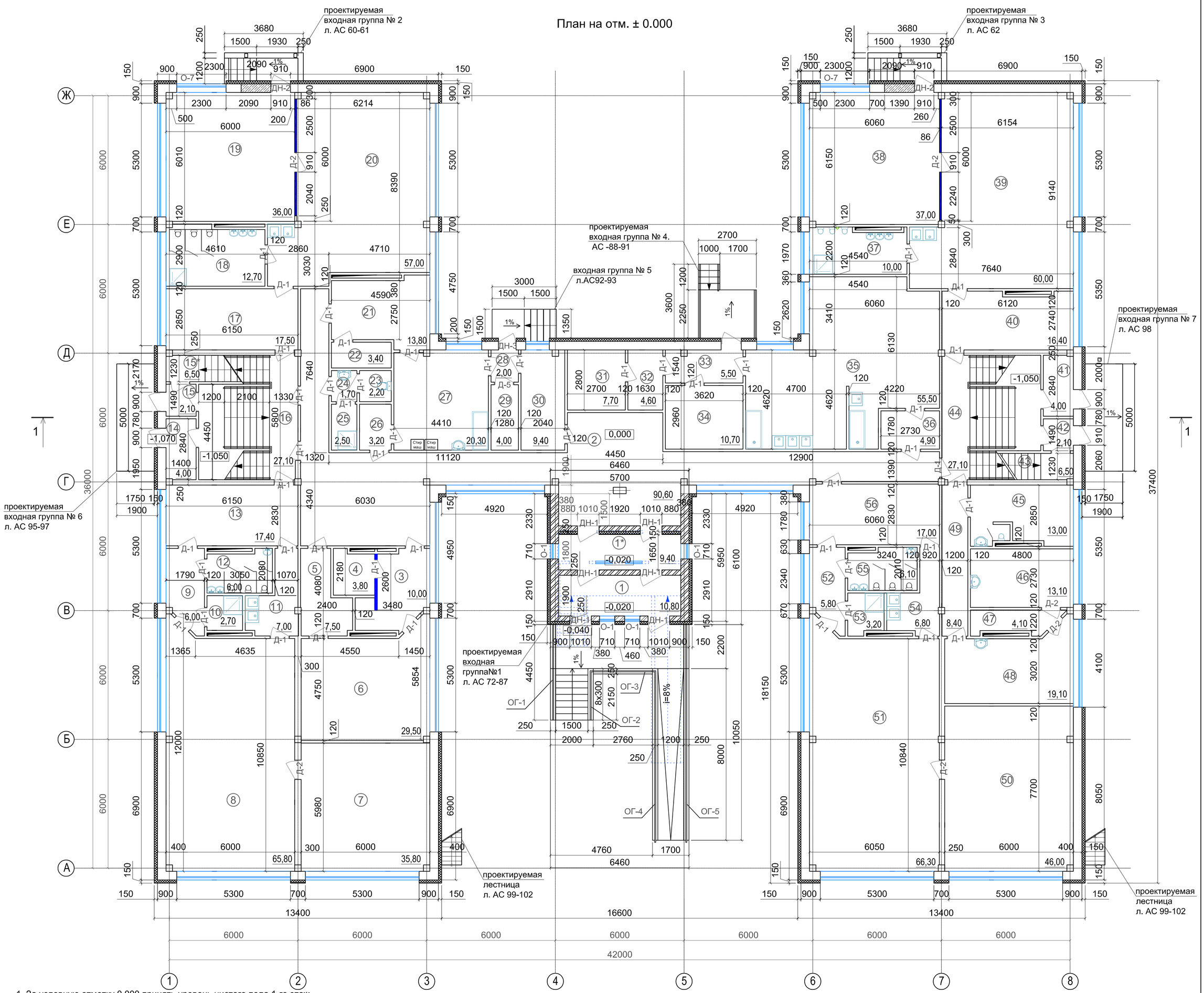

1. За условную отметку 0,000 принять уровень чистого пола 1-го этаж.
2. Разрез 1-1.см.АС-23
3. Спецификацию элементов заполнения проемов см.АС-8-9
4. Перегородки между групповыми и спальнями из ДВП разобрать S=30.0 , выполнить из листов ГКЛО марки С 111толщиной 18мм, по серии 1.031.9-2.00 толщиной 86 мм, шаг стоечных профилей 600мм,общей площадью -29.0 м^2(на данный этаж)
5. В помещении №3 разобрать перегородку из ДВП, выполнить из листов ГКЛ марки С 111толщиной 12,5мм,по серии 1.031.9-2.00 в 1 толщиной 75мм, шаг стоечных профилей 600мм, с отм.+0,600, общей площадью - 5.0 м^2(на данный этаж)
6. Перегородки в туалетах выполнить из ДСП ламинированного h=1.05м площ.22,0м^2(на данный этаж)
7.Заложить проемы блоками из ячеистого бетона автоклавного отвердения марки Блок I /625 x 300 x 250/D400/B2,0/F25 см. АС-42-45
8. Наружные стены утеплить снаружи Базальтовая минплита ТЕХНОВЕНТ Оптима - 110 мм - 1513,6 м2
9. Стену в тамбуре(№ 1*) утеплить Базальтовая минплита ТЕХНОВЕНТ Оптима - 110 мм - 13,1м2 зашить листами ГКЛВО марки С-625по серии 1.073.9-2.00,общей площадью 13,1м2,
10.Наружное ограждения лестничных маршей и пандуса хромированные перила длиной - 48,4 п.м.
Поручни пандуса следует располагать на высоте 0,7 и 0,9 м, у лестниц - на высоте 0,9 м и 0,5 м.
Поручень перил с внутренней стороны лестницы должен быть непрерывным по всей ее высоте.
Завершающие части поручня должны быть длиннее марша или наклонной части пандуса на 0,3 м.
11.Входные двери групповых ячеек выполнить с уплотнением в притворах.
12.Узлы крепления перегородок из гипсокартонных листов см. л.АС- 58
13.Узлы утепления фасада см. прилагаемый альбом тех.решений"Конструкция навесной фасадной системы с воздушным зазором «ВФ МП 1005» и «ВФ МП 2005»с облицовкой фасадными кассетами".
14.Существующие входные группы разобрать,выполнить новые см.АС-74-98
15.Объем работ по разборке входных групп: 1. плиты перекрытия (S до 5м2)-10шт; 2.фундаменты ФБС 24.4.6-13шт.; ФБС 12.4.6-6шт.; ФБС 9.4.6-7шт.; 3.перемычки -6шт;ступени ЛС-12 -24шт; кирпичная кладка-13,2м3;демонтаж монолитной плиты150 - 25м2;бетонное покрытие пандуса 11,7м2; демонтировать металлические стойки входных групп № 6 и № 7, вес -360кг, разобрать лестничное ограждение L=28,0м
16.Данный лист смотри совместно с л.АС-6,8,9,15.
17. Материал покрытий входных групп применить с нескользящей поверхностью,тротуарная плитка.

Условные обозначения

- -Демонтаж кирпичных перегородок, объём 50м3
- - Существующий проем заложить
- - Существующие стены
- - Проектируемые стены из кирпича
- - Проектируемые перегородки из гипсокартонных листов по серии 1.031.9-2.00.в1.

Разобрать перегородки из листов ДВП ,общей площадью - 30.0м^2(на данный этаж)

Изм.	Кол.уч.	Лист	№док.	Подпись	Дата	Заказ: 2-16-АС		
						Капитальный ремонт здания школы-детский сад№3(ясли-сад№3)по улице Толстого,33.		
ГАП		Титов В.И.			09.16	Капитальный ремонт здания школы-детский сад№3(ясли-сад№3)	Стадия	Лист	Листов
ГИП		Титов В.И.			09.16		РП	11	
Глав.констр.		Ахмерова В.Ф.			09.16				
Исполнил		Лайдегер М.Н			09.16	План на отм. 0,000	ТОО "АСКОС+"		
Проверил		Тургаев Р.А.			09.16				
Нормконтр		Ахмерова В.Ф.			09.16				

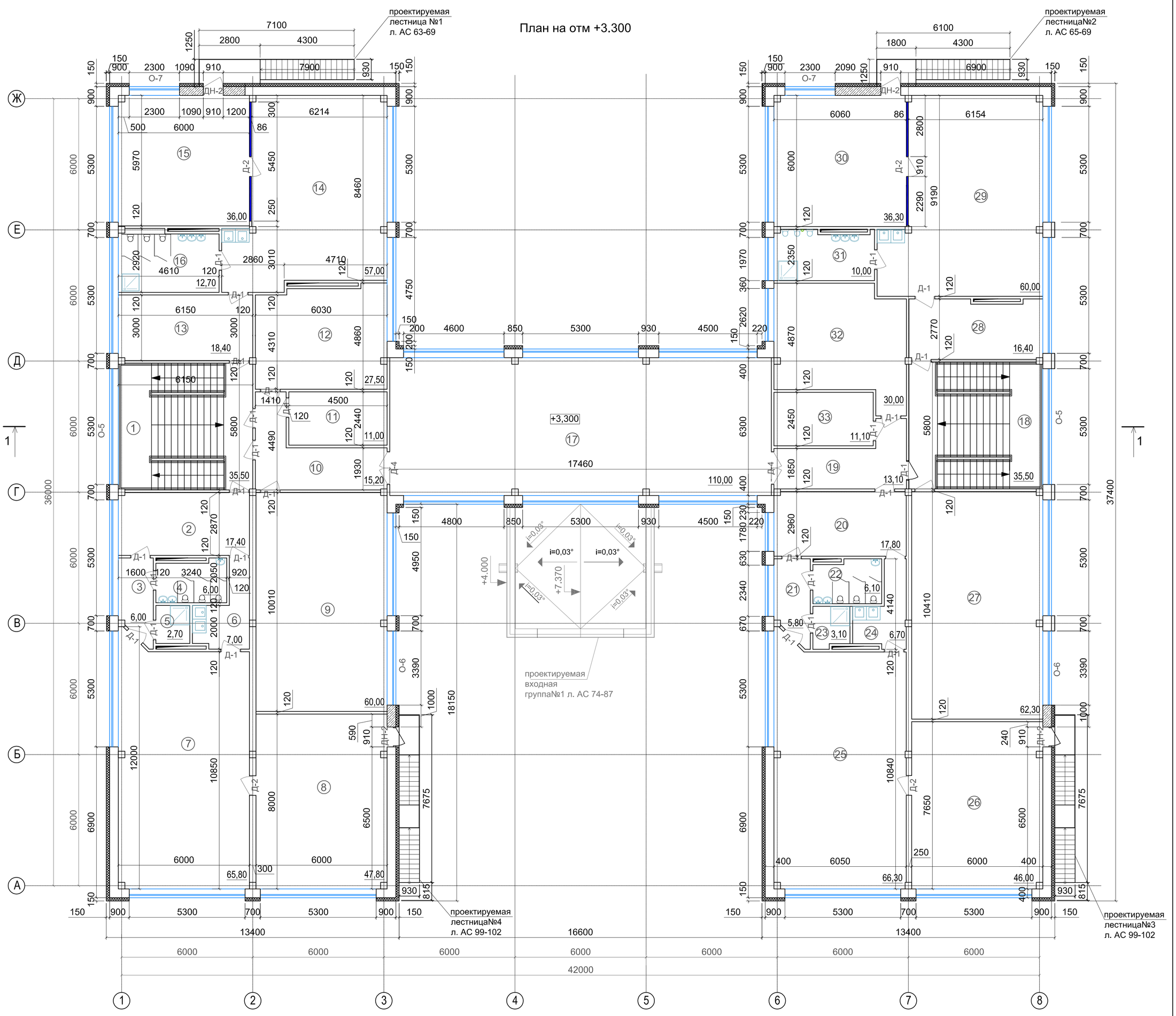

Условные обозначения

- Существующие стены

- Проектируемые перегородки из гипсокартонных листов по серии 1.031.9-2.00

1. Разрез 1-1.см.АС-23
2. Спецификацию элементов заполнения проемов см.АС-8-9
3. Перегородки в туалетах выполнить из ДСП ламинированного h=1.05м площ.22м^2(на данный этаж)
4. Перегородки между групповыми и спальнями из ДВП разобрать S=30.0 , выполнить из листов ГКЛО марки С 111толщиной 18мм, по серии 1.031.9-2.00 толщиной 86 мм, шаг стоечных профилей 600мм,общей площадью -29.0 м^2(на данный этаж)
5.Разобрать подоконную часть окна (4 шт) - объем - 8,7 м3
6.Заложить проемы блоками из ячеистого бетона автоклавного отвердения марки Блок I /625 x 300 x 250/D400/B2,0/F25 см.АС-42-45
7.Узлы крепления перегородок из гипсокартонных листов см. л.АС- 58

Изм.	Кол.уч	Лист	№док	Подпись	Дата				
						Заказ: 2-16-АС			
						Капитальный ремонт здания школы-детский сад№3(ясли-сад№3)по улице Толстого,33.			
ГАП		Титов В.И.			09.16	Капитальный ремонт здания школы-детский сад№3(ясли-сад№3)	Стадия	Лист	Листов
ГИП		Титов В.И.			09.16		РП	12	
Глав.констр.		Ахмерова В.Ф.			09.16				
Исполнил		Лайдегер М.Н.			09.16	План на отм. +3,300	ТОО "АСКОС+"		
Проверил		Тургаев Р.А.			09.16				
Нормконтр		Ахмерова В.Ф.			09.16				

План чердака

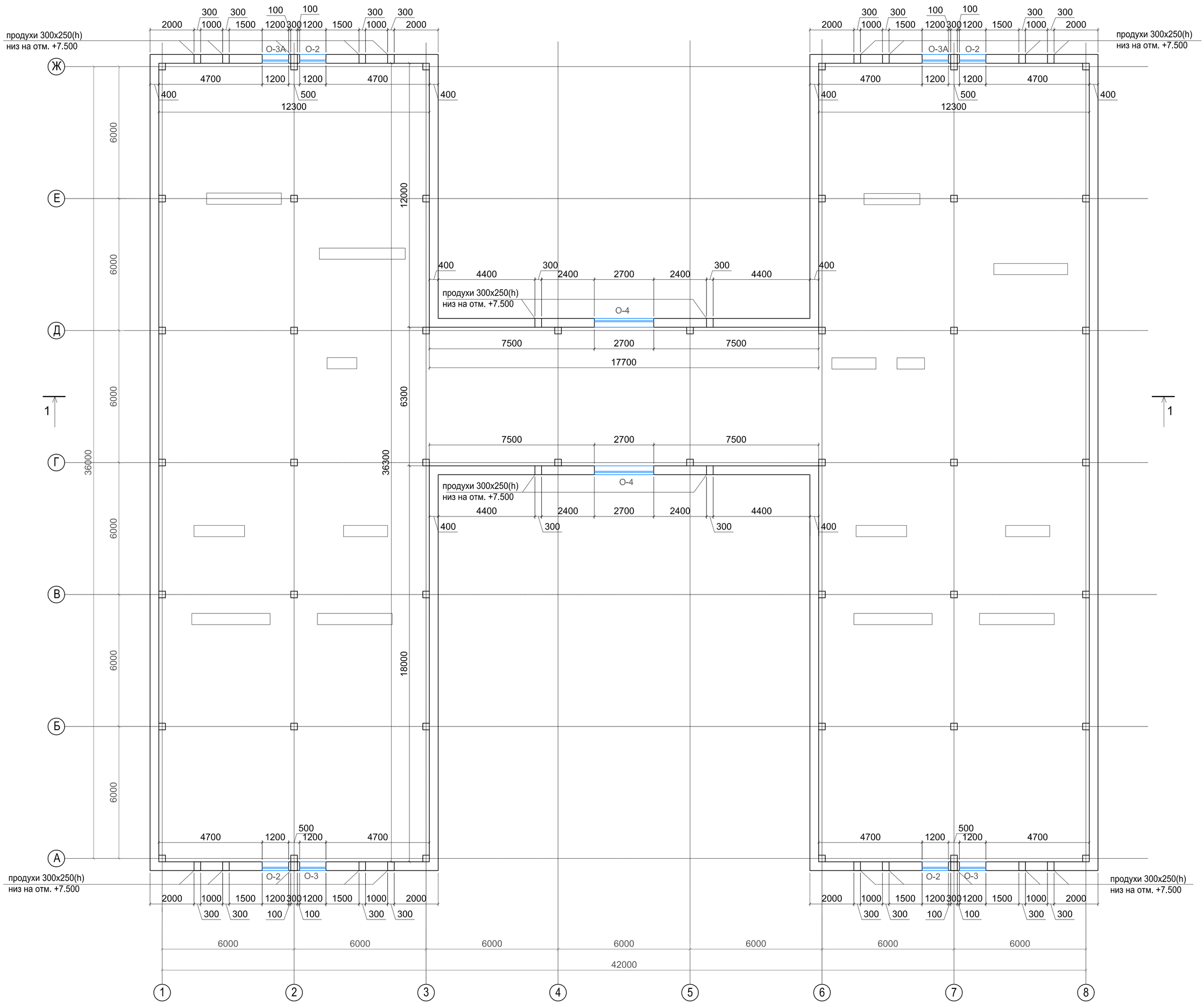

1. Продыхи закрыть оцинкованной сеткой , с ячейками 20х20мм.
2. Разрез 1-1.см.АС-23
3. Спецификацию элементов заполнения проемов см.АС-8-9

Изм.	Кол.уч.	Лист	№док.	Подпись	Дата
ГАП		Титов В.И.			09.16
ГИП		Титов В.И.			09.16
Глав.констр.		Ахмерова В.Ф.			09.16
Исполнил		Лайдегер М.Н			09.16
Проверил		Тургаев Р.А.			09.16
Нормконтр		Ахмерова В.Ф.			09.16

Заказ: 2-16-АС

Капитальный ремонт здания школы-детский сад №3 (ясли-сад №3) по улице Толстого,33.

Капитальный ремонт здания школы-детский сад №3 (ясли-сад №3)

Стадия	Лист	Листов
РП	13	

План чердака

ТОО "АСКОС+"

План кровли.

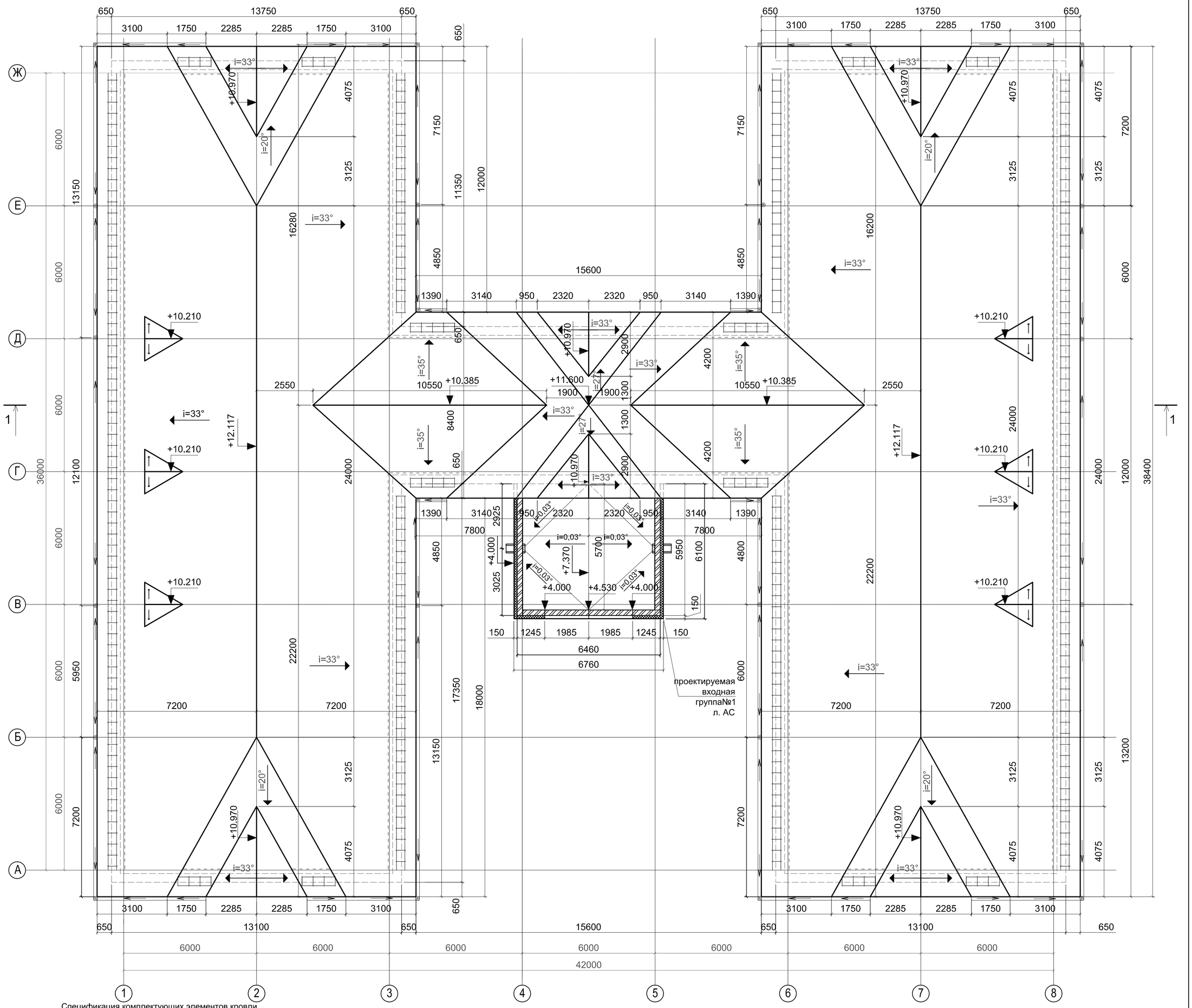

Спецификация комплектующих элементов кровли

№ п/п	Элементы	Вид отделки	Кол-во	Примечание
1	кровля	металлочерепица,толщина листа 0,7мм	1 757,0м^2	
2	конёк бочкообразный	металлочерепица,толщина листа 0,7мм	91.2 п.м.	
3	ендова(верхняя/нижняя)	металлочерепица,толщина листа 0,7мм	184.0/184.0 п.м.	
4	ограждение кровли h=600mm		147.0 п.м.	
5	снегозадержатель трубчатый h=150mm		161.0 п.м.	
6	труба Ø 120, l=3,0м		61 шт.	
7	желоб Ø150мм, l=3,0м		47 шт.	
8	колено угловое		38 шт.	
9	колено сливное		24 шт.	
10	держатели желоба		350 шт.	
11	держатели труб		72 шт.	
12	заглушка желоба		12 шт.	
13	воронка выпускная		24 шт.	
14	соединительный элемент желоба		55 шт.	
15	угол желоб наружный		12 шт.	

Условные обозначения:

-водосточные трубы

ограждение кровли h=600mm

снегозадержатель трубчатый h=150mm

1. Данный лист см. совместно с АС -23,17-22
2.Толщину металлочерепицы принять - 0,7мм
3.Стенки веншахт выполнить из кирпича,толщиной 120мм
4. Данный лист см. совместно с альбомом ОВ

Изм.	Кол.уч.	Лист	№док.	Подпись	Дата
ГАП		Титов В.И.			09.16
ГИП		Титов В.И.			09.16
Глав.констр.		Ахмерова В.Ф.			09.16
Исполнил		Лайдегер М.Н			09.16
Проверил		Тургаев Р.А.			09.16
Нормконтр		Ахмерова В.Ф.			09.16

Заказ: 2-16-АС

Капитальный ремонт здания школы-детский сад №3 (ясли-сад №3) по улице Толстого,33.

Капитальный ремонт здания школы-детский сад№3 (ясли-сад №3)

Стадия	Лист	Листов
РП	14	

План кровли

ТОО "АСКОС+"

Экспликация помещений на отм. ±0,000

Поз.	Наименование	Площ. м2	Кат.* поме-ще-ния
1	Тамбур	10,80	Д
1*	Тамбур	9,40	Д
2	Коридор	90,60	Д
3	Подсобное помещение	10,00	Д
4	Подсобное помещение	3,80	Д
5	Коридор	7,50	Д
6	Кабинет методиста	29,5	Д
7	Спальня	35,80	Д
8	Игровой зал	65,80	Д
9	Коридор	6,00	Д
10	Душевая	2,70	Д
11	Подсобное помещение	7,00	Д
12	Сан.узел	6,00	Д
13	Раздевалка	17,40	Д
14	Тамбур	4,00	Д
15	Тамбур	2,10	Д
15*	Лестница в подвал	1,90	Д
16	Лестница	27,10	Д
17	Раздевалка	17,50	Д
18	Сан.узел	12,70	Д
19	Спальня	36,00	Д
20	Игровой зал	57,00	Д
21	Прачечная	13,80	Д
22	Подсобное помещение	3,40	Д
23	Сан.узел	2,20	Д
24	Коридор	1,70	Д
25	Подсобное помещение	2,50	Д
26	Подсобное помещение	3,20	Д
27	Прачечная	20,30	Д
28	Тамбур	2,00	Д
29	Щитовая	4,00	Д
30	Кабинет	9,40	Д
31	Подсобное помещение	7,70	Д
32	Разделочная	4,60	Д
33	Тамбур	5,50	Д
34	Подсобное помещение	10,70	Д
35	Кухня	55,50	Д
36	Тамбур	4,90	Д
37	Сан.узел	10,00	Д
38	Спальня	37,00	Д
39	Игровой зал	60,00	Д
40	Раздевалка	16,40	Д
41	Тамбур	4,00	Д
42	Тамбур	2,10	Д
43	Лестница в подвал	1,90	Д
44	Лестница	27,10	Д
45	Изолятор	13,00	Д
46	Процедурная	13,10	Д
47	Физиокабинет	4,10	Д
48	Медкабинет	19,10	Д
49	Коридор	8,40	Д
50	Спальня	46,00	Д
51	Игровой зал	66,30	Д
52	Коридор	5,80	Д
53	Душевая	3,20	Д
54	Подсобное помещение	6,80	Д
55	Сан.узел	6,10	Д
56	Раздевалка	17,00	Д

1.Данный лист смотри совместно с л.АС-11

Изм.	Кол.уч.	Лист	№док.	Подпись	Дата
ГАП		Титов В.И.			09.16
ГИП		Титов В.И.			09.16
Глав.констр.		Ахмерова В.Ф.			09.16
Исполнил		ЛайдегерМ.Н.			09.16
Проверил		Тургаев Р.А.			09.16
Нормконтр		Ахмерова В.Ф.			09.16

Заказ: 2-16-АС

Капитальный ремонт здания школы-детский сад №3 (ясли-сад №3) по улице Толстого,33.

Капитальный ремонт здания школы-детский сад№3 (ясли-сад №3)	Стадия	Лист	Листов
	РП	15	

Экспликация помещений на отм.±0,000

ТОО "АСКОС+"

Экспликация помещений на отм.+3,300

Поз.	Наименование	Площ. м2	Кат.* поме-щения
1	Лестничная клетка	35,50	Д
2	Раздевалка	17,40	Д
3	Коридор	6,00	Д
4	Сан.узел	6,00	Д
5	Душевая	2,70	Д
6	Подсобное помещение	7,00	Д
7	Игровой зал	65,80	Д
8	Спальня	47,80	Д
9	Гимнастический зал	60,00	Д
10	Коридор	15,20	Д
11	Подсобное помещение	11,00	Д
12	Кабинет	27,50	Д
13	Раздевалка	18,40	Д
14	Игровой зал	57,00	Д
15	Спальня	36,00	Д
16	Сан.узел	12,70	Д
17	Музыкальный зал	110,00	Д
18	Лестничная клетка	35,50	Д
19	Коридор	13,10	Д
20	Раздевалка	17,80	Д
21	Коридор	5,80	Д
22	Сан.узел	6,10	Д
23	Душевая	3,10	Д
24	Подсобное помещение	6,70	Д
25	Игровой зал	66,30	Д
26	Спальня	46,00	Д
27	Спортзал	62,30	Д
28	Раздевалка	16,40	Д
29	Игровой зал	60,00	Д
30	Спальня	37,00	Д
31	Сан.узел	10,00	Д
32	Методический кабинет	30,00	Д
33	Подсобное помещение	11,10	Д

1.Данный лист смотри совместно с л.АС-12

Изм.	Кол.уч.	Лист	№док.	Подпись	Дата
ГАП		Титов В.И.			09.16
ГИП		Титов В.И.			09.16
Глав.констр.		Ахмерова В.Ф.			09.16
Исполнил		ЛайдегерМ.Н.			09.16
Проверил		Тургаев Р.А.			09.16
Нормконтр		Ахмерова В.Ф.			09.16

Заказ: 2-16-АС

Капитальный ремонт здания школы-детский сад №3 (ясли-сад №3) по улице Толстого,33.

Капитальный ремонт здания школы-детский сад№3 (ясли-сад №3)	Стадия	Лист	Листов
	РП	16	

Экспликация помещений на отм. +3,300

ТОО "АСКОС+"

Формат А3

Фасад в осях 1-8

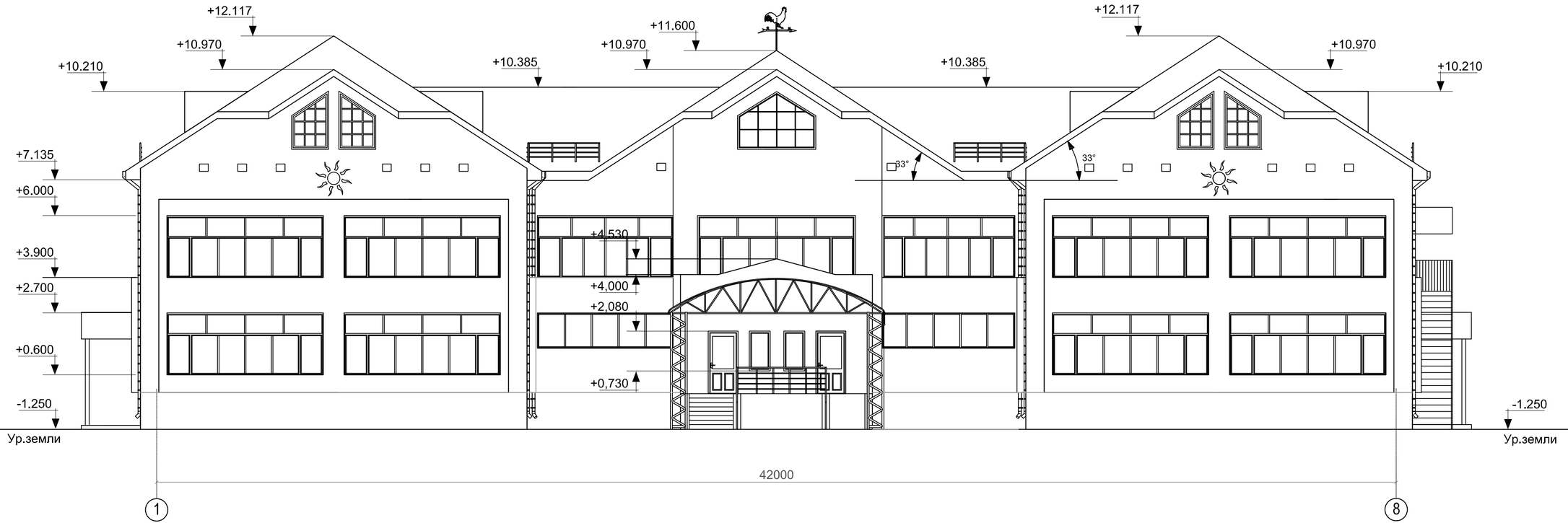

1.Данный лист смотри совместно с л.АС-11,12,18-22

Изм.	Кол.уч.	Лист	№док	Подпись	Дата
ГАП		Титов В.И.			09.16
ГИП		Титов В.И.			09.16
Глав.констр.		Ахмерова В.Ф.			09.16
Исполнил		Лайдегер М.Н			09.16
Проверил		Тургаев Р.А.			09.16
Нормконтр		Ахмерова В.Ф.			09.16

Заказ: 2-16-АС

Капитальный ремонт здания школы-детский сад№3(ясли-сад№3)по улице Толстого,33.

Капитальный ремонт здания школы-детский сад№3(ясли-сад№3)	Стадия	Лист	Листов
	РП	17	
Фасад в осях 1-8.	ТОО "АСКОС+"		

Фасад в осях 8-1.

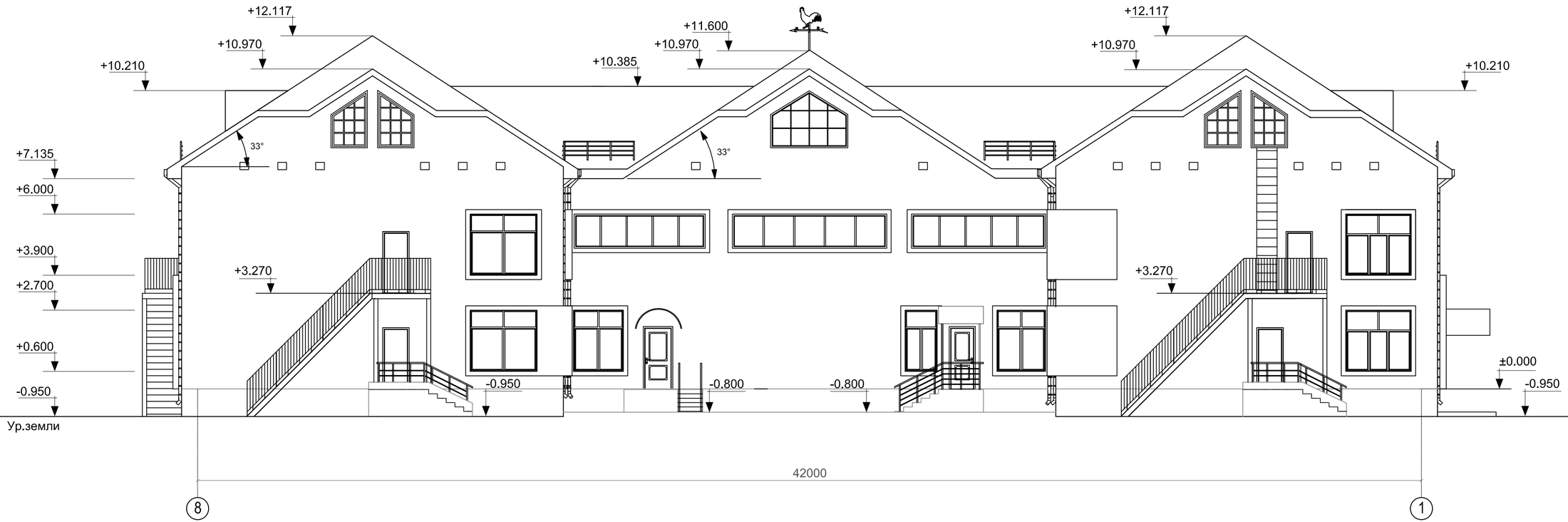

1.Данный лист смотри совместно с л.АС-11,12,17-22

Изм.	Кол.уч.	Лист	№док	Подпись	Дата
ГАП		Титов В.И.			09.16
ГИП		Титов В.И.			09.16
Глав.констр.		Ахмерова В.Ф.			09.16
Исполнил		Лайдегер М.Н			09.16
Проверил		Тургаев Р.А.			09.16
Нормконтр		Ахмерова В.Ф.			09.16

Заказ: 2-16-АС

Капитальный ремонт здания школы-детский сад№3(ясли-сад№3)по улице Толстого,33.

Капитальный ремонт здания школы-детский сад№3(ясли-сад№3)

Стадия	Лист	Листов
РП	18	

Фасад в осях А-Ж.

ТОО "АСКОС+"

Фасад в осях А - Ж.

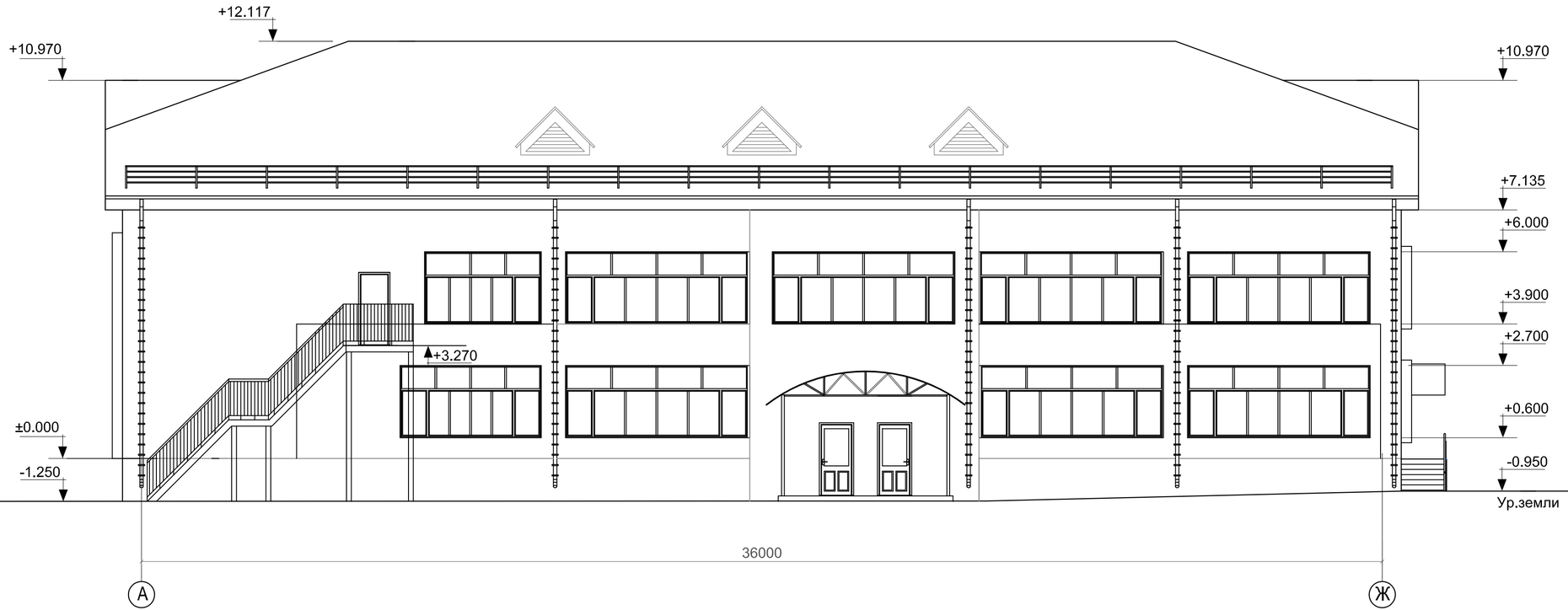

1.Данный лист смотри совместно с л.АС-11,12,17-22

Изм.	Кол.уч.	Лист	№док	Подпись	Дата
ГАП		Титов В.И.			09.16
ГИП		Титов В.И.			09.16
Глав.констр.		Ахмерова В.Ф.			09.16
Исполнил		Лайдегер М.Н			09.16
Проверил		Тургаев Р.А.			09.16
Нормконтр		Ахмерова В.Ф.			09.16

Заказ: 2-16-АС

Капитальный ремонт здания школы-детский сад№3(ясли-сад№3)по улице Толстого,33.

Капитальный ремонт здания школы-детский сад№3(ясли-сад№3)

Стадия	Лист	Листов
РП	19	

Фасад в осях А-Ж.

ТОО "АСКОС+"

Фасад в осях Ж-А.

1.Данный лист смотри совместно с л.АС-11,12,17-22

Изм.	Кол.уч.	Лист	№док	Подпись	Дата
ГАП		Титов В.И.			09.16
ГИП		Титов В.И.			09.16
Глав.констр.		Ахмерова В.Ф.			09.16
Исполнил		Лайдегер М.Н			09.16
Проверил		Тургаев Р.А.			09.16
Нормконтр		Ахмерова В.Ф.			09.16

Заказ: 2-16-АС

Капитальный ремонт здания школы-детский сад№3(ясли-сад№3)по улице Толстого,33.

Капитальный ремонт здания школы-детский сад№3(ясли-сад№3)	Стадия	Лист	Листов
	РП	20	
Фасад в осях Ж-А.	ТОО "АСКОС+"		

Фасад в осях А-Ж по оси 3.

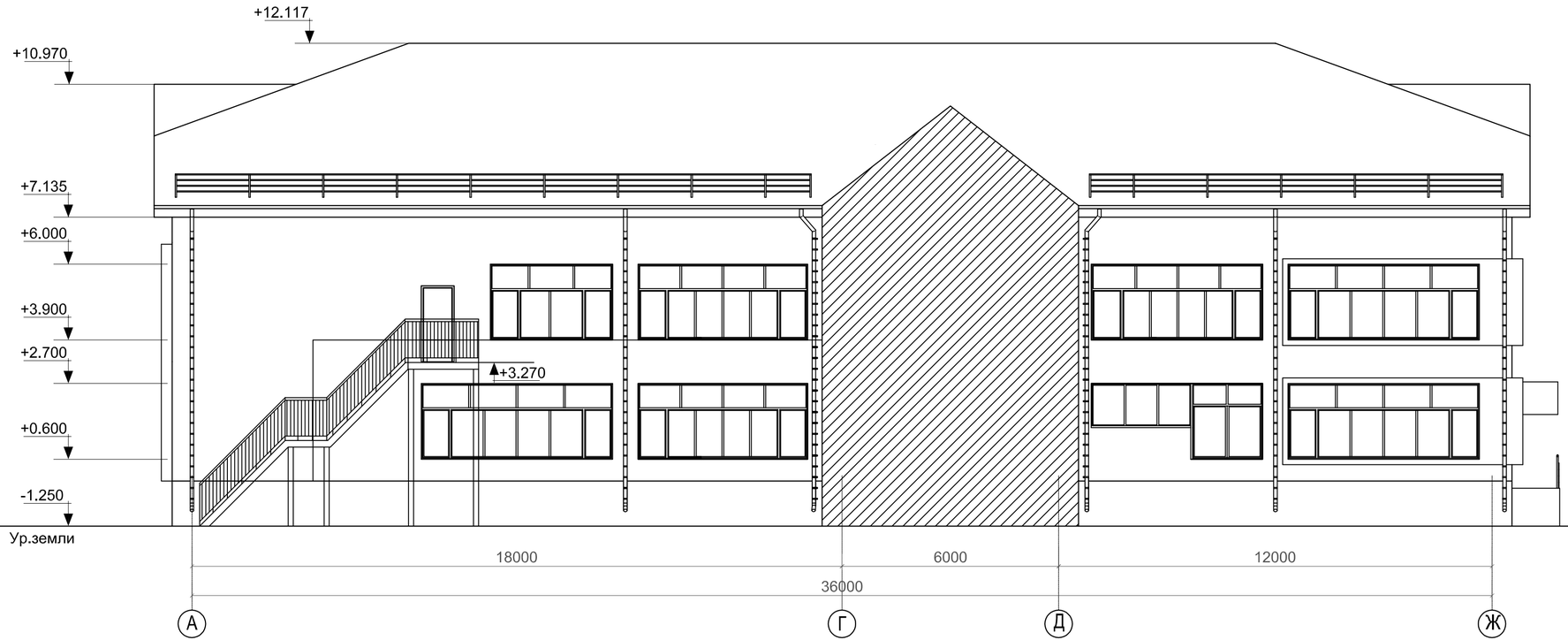

1.Данный лист смотри совместно с л.АС-11,12,17-22

Изм.	Кол.уч.	Лист	№док	Подпись	Дата
ГАП		Титов В.И.			09.16
ГИП		Титов В.И.			09.16
Глав.констр.		Ахмерова В.Ф.			09.16
Исполнил		Лайдегер М.Н			09.16
Проверил		Тургаев Р.А.			09.16
Нормконтр		Ахмерова В.Ф.			09.16

Заказ: 2-16-АС

Капитальный ремонт здания школы-детский сад№3(ясли-сад№3)по улице Толстого,33.

Капитальный ремонт здания школы-детский сад№3(ясли-сад№3)	Стадия	Лист	Листов
	РП	21	
Фасад в осях А-Ж по оси 3.	ТОО "АСКОС+"		

Фасад в осях Ж-А по оси 6.

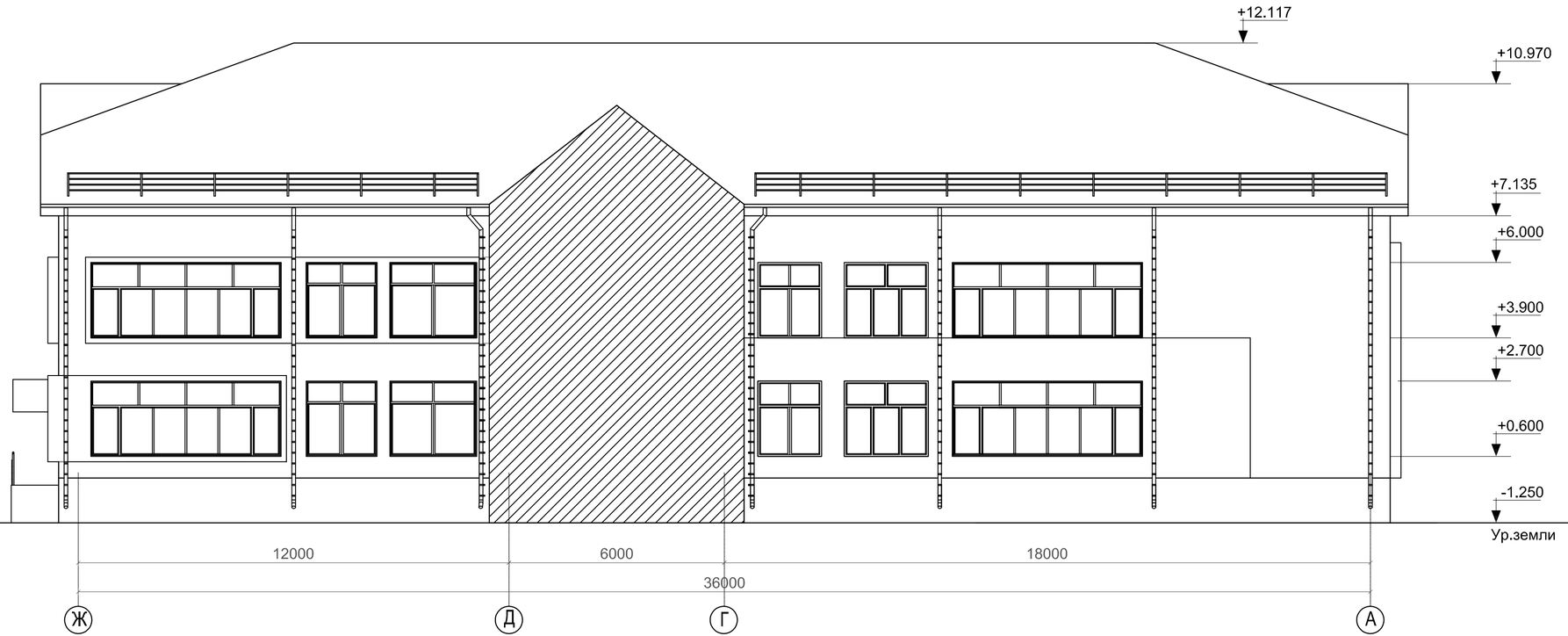

1.Данный лист смотри совместно с л.АС-11,12,17-21

Изм.	Кол.уч.	Лист	№док	Подпись	Дата
ГАП		Титов В.И.			09.16
ГИП		Титов В.И.			09.16
Глав.констр.		Ахмерова В.Ф.			09.16
Исполнил		Лайдегер М.Н			09.16
Проверил		Тургаев Р.А.			09.16
Нормконтр		Ахмерова В.Ф.			09.16

Заказ: 2-16-АС

Капитальный ремонт здания школы-детский сад№3(ясли-сад№3)по улице Толстого,33.

Капитальный ремонт здания школы-детский сад№3(ясли-сад№3)	Стадия	Лист	Листов
	РП	22	
Фасад в осях Ж-А по оси 6.	ТОО "АСКОС+"		

Разрез 1-1.

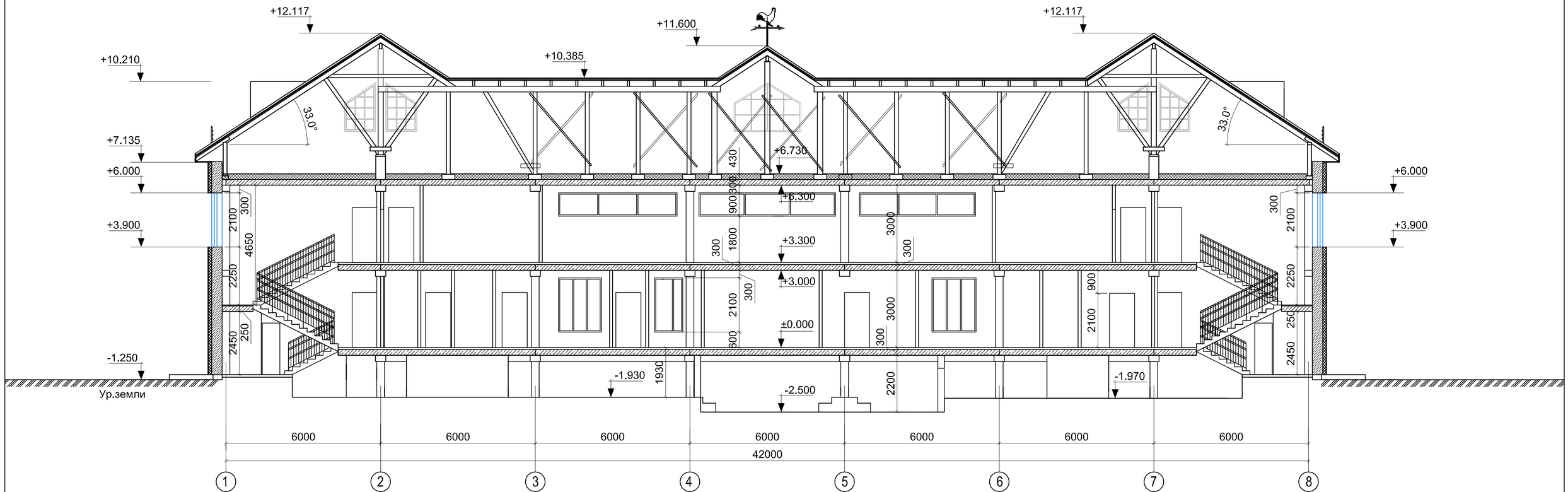

1.Данный лист смотри совместно с л.АС 10-14.

						Заказ: 2-16-АС
Изм.	Кол.уч.	Лист	№док	Подпись	Дата	Капитальный ремонт здания школы-детский сад№3(ясли-сад№3)по улице Толстого,33.
ГАП		Титов В.И.			09.16	Капитальный ремонт здания школы-детский сад№3(ясли-сад№3)
ГИП		Титов В.И.			09.16	Стадия: РП; Лист: 23; Листов: 125
Глав.констр.		Ахмерова В.Ф.			09.16	
Исполнил		Лайдегер М.Н			09.16	Разрез 1-1.
Проверил		Тургаев Р.			09.16	ТОО "АСКОС+"
Нормконтр		Ахмерова В.Ф.			09.16	

Схема расположения мест усиления конструкций подвала.

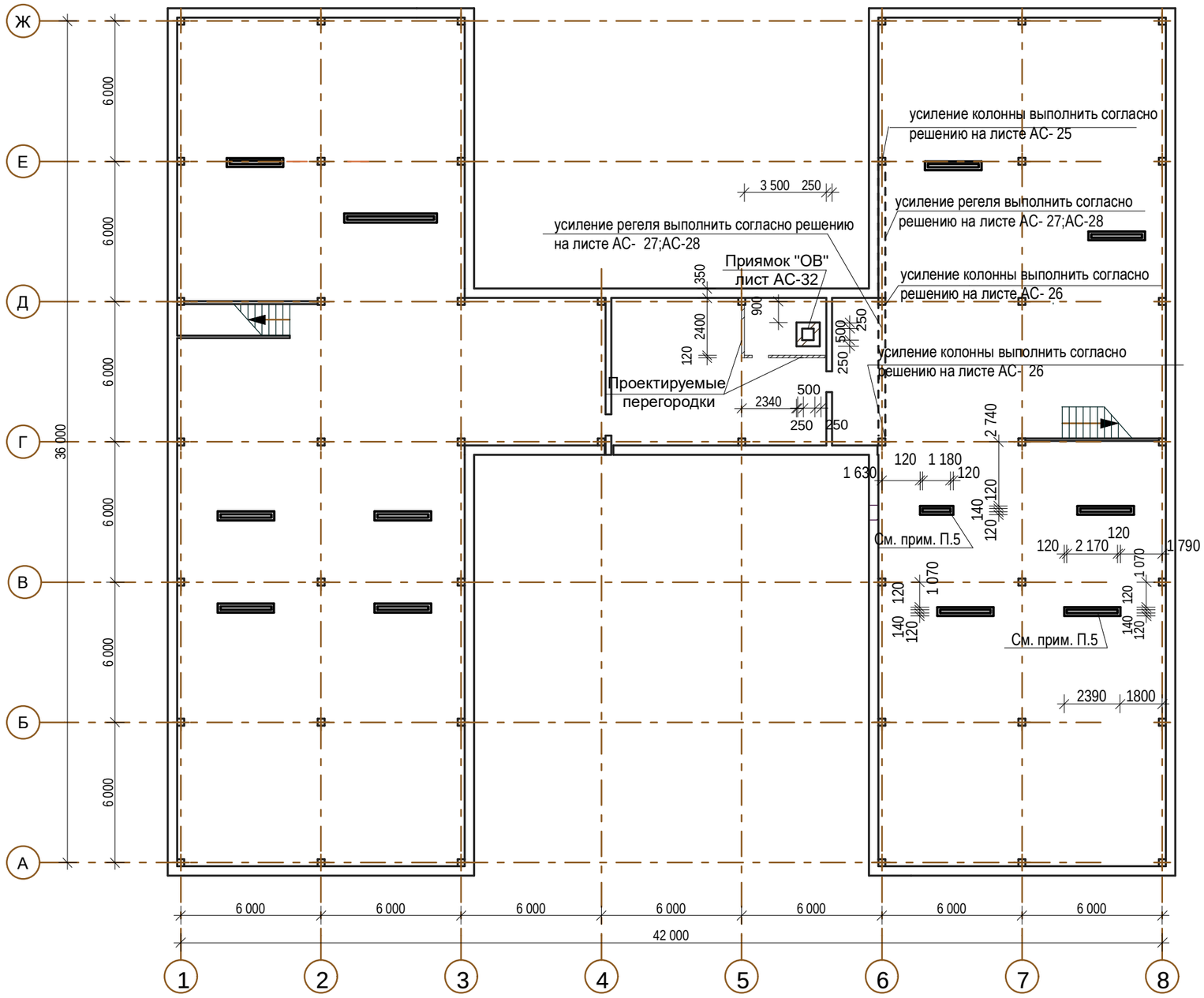

1.Данный лист выполнен согласно технического заключения выполненного ТОО"Лидертехстрой"

2.Перед началом восстановительных работ по усилению и восстанавлению существующих конструкций необходимо:

а).Ликвидировать все утечки из инженерных коммуникаций.

б).Просушить помещение.

в)Очистить помещение от грязи и бытового мусора.

3.Выполнить усиление колонн по оси"6" ;ряд Г,Д,Е согласно решению на листах АС- 25;АС-26

4.Выполнить усиление ригеля по оси"6" между рядами "Г"-"Е"согласно решению на листах АС- 27;АС-28

5.Выполнить устройство фундаментов согласно листу АС-31(предварительно разобрав существующие вентиляционые каналы .
Объём разбираемой кладки учтён на листе АС -46) и выложить новые вентиляционные каналы Кр-р-по 250х120х65/1НФ/100/2,0/50 ГОСТ 530-2012 на растворе М 50.Объём кладки учтён на листе АС-46

6.Проектируемые перегородки выполнить из кирпича Кр-р-по 250х120х65/1НФ/100/2,0/50 ГОСТ 530-2012 на растворе М 50.
Объём кладки -1,15м3

7.Деталь опирания кирпичной перегородки см. лист АС-31

8.В местах,обозначенных на плане (прим. П.5) демонтировать монолитные фундаменты под вент. каналы V=1,5м3

Изм.	Кол.у	Лист	№док	Подпись	Дата
ГАП		Титов В.И.			09.16
ГИП		Титов В.И.			09.16
Гл. констр.		Ахмерова В.Ф.			09.16
Исполнил		Соловьёва М.			09.16
Проверил		Ваисова Л.Г.			09.16
Н. контроль		Ахмерова В.Ф.			09.16

Заказ:2-16-АС

Заказчик: ГККП " Ясли-сад№3 акимата г.Костаная отдела образования акимата г.Костаная"

Капитальный ремонт здания школы-детский сад №3 (ясли-сад№3) по улице Толстого,33.

Капитальный ремонт здания школы-детский сад №3 (ясли-сад №3)	Стадия	Лист	Листов
	РП	24	125
Схема расположения мест усиления конструкций подвала.	ТОО "АСКОС+"		

Схема расположения мест усиления конструкций подвала.

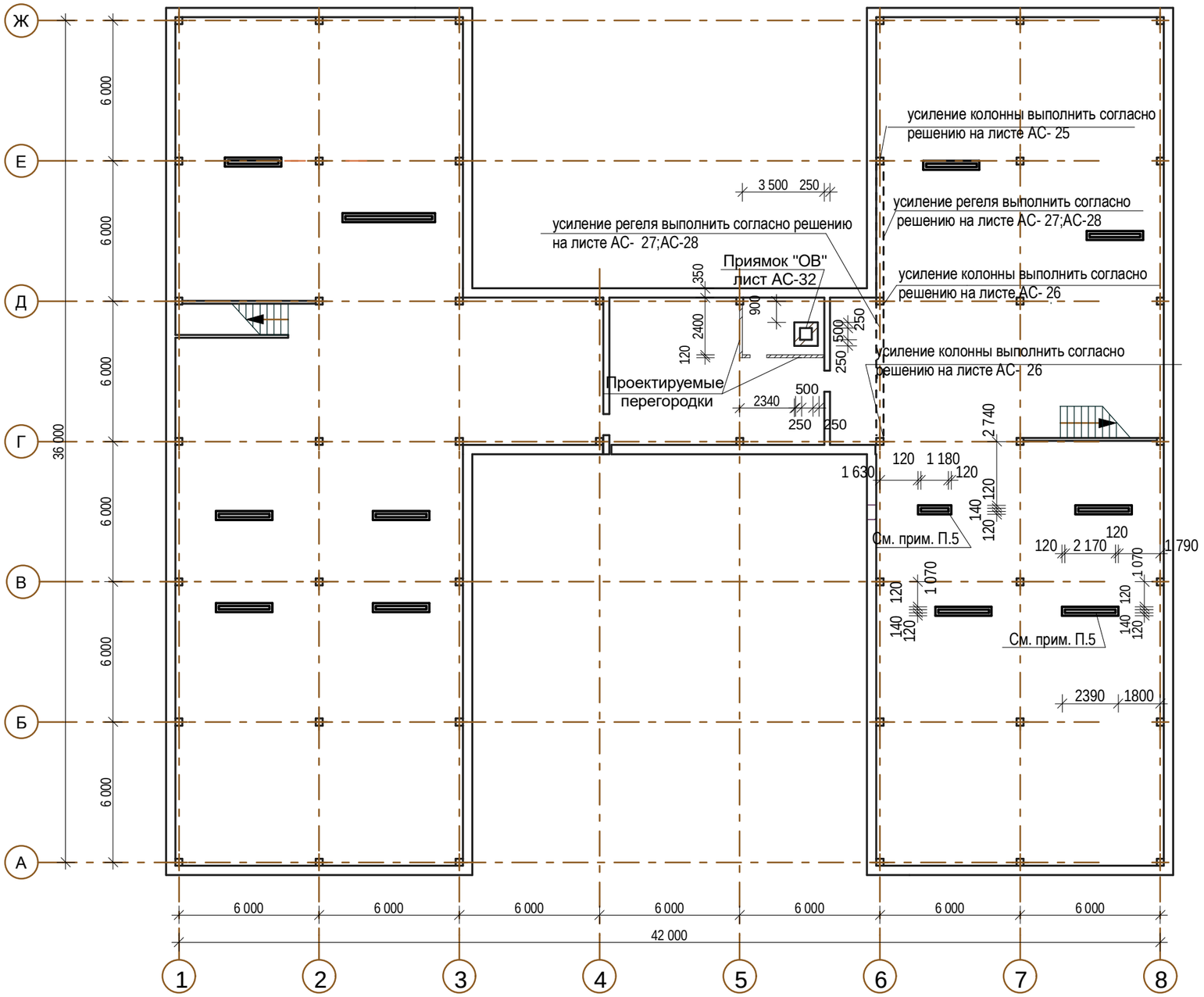

1.Данный лист выполнен согласно технического заключения выполненного ТОО"Лидертехстрой"

2.Перед началом восстановительных работ по усилению и восстанавлению существующих конструкций необходимо:

а).Ликвидировать все утечки из инженерных коммуникаций.

б).Просушить помещение.

в)Очистить помещение от грязи и бытового мусора.

3.Выполнить усиление колонн по оси"6" ;ряд Г,Д,Е согласно решению на листах АС- 25;АС-26

4.Выполнить усиление ригеля по оси"6" между рядами "Г"-"Е"согласно решению на листах АС- 27;АС-28

5.Выполнить устройство фундаментов согласно листу АС-31(предварительно разобрав существующие вентиляционые каналы .

Объём разбираемой кладки учтён на листе АС -46) и выложить новые вентиляционные каналы Кр-р-по 250х120х65/1НФ/100/2,0/50 ГОСТ 530-2012 на растворе М 50.Объём кладки учтён на листе АС-46

6.Проектируемые перегородки выполнить из кирпича Кр-р-по 250х120х65/1НФ/100/2,0/50 ГОСТ 530-2012 на растворе М 50.

Объём кладки -1,15м3

7.Деталь опирания кирпичной перегородки см. лист АС-31

8.В местах,обозначенных на плане (прим. П.5) демонтировать монолитные фундаменты под вент. каналы V=1,5м3

Изм.	Кол.у	Лист	№док	Подпись	Дата
ГАП		Титов В.И.			09.16
ГИП		Титов В.И.			09.16
Гл. констр.		Ахмерова В.Ф.			09.16
Исполнил		Соловьёва М.			09.16
Проверил		Ваисова Л.Г.			09.16
Н. контроль		Ахмерова В.Ф.			09.16

Заказ:2-16-АС

Заказчик: ГККП " Ясли-сад№3 акимата г.Костаная отдела образования акимата г.Костаная"

Капитальный ремонт здания школы-детский сад №3 (ясли-сад№3) по улице Толстого,33.

Капитальный ремонт здания школы-детский сад №3 (ясли-сад №3)	Стадия	Лист	Листов
	РП	24	125
Схема расположения мест усиления конструкций подвала.	ТОО "АСКОС+"		

Усиление колонны подвала по оси" Е".

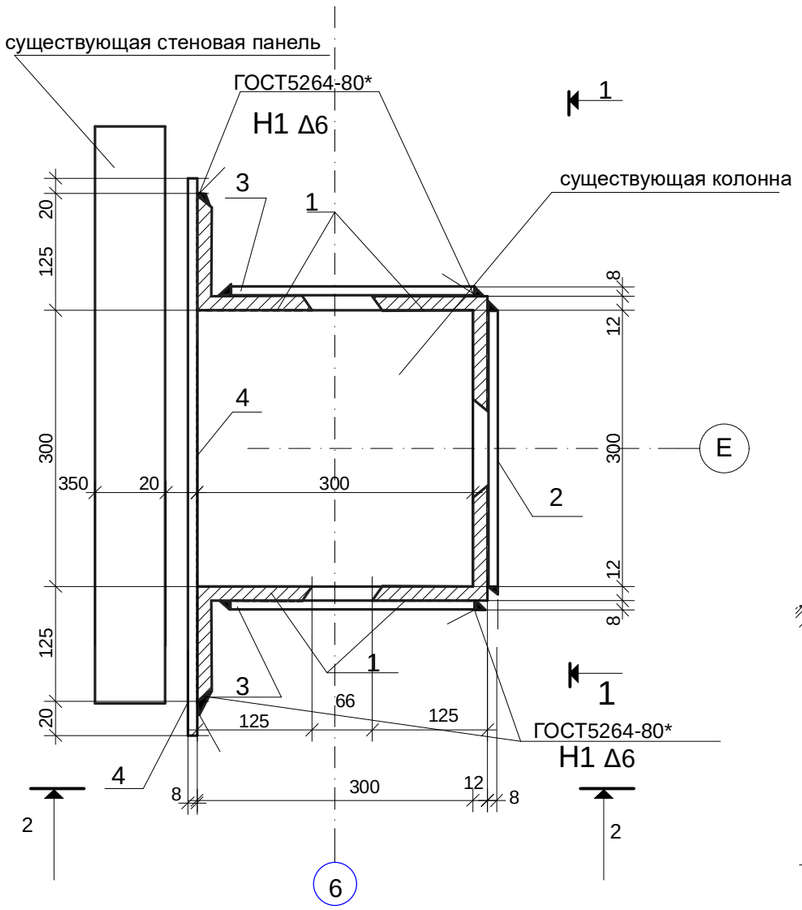

1-1

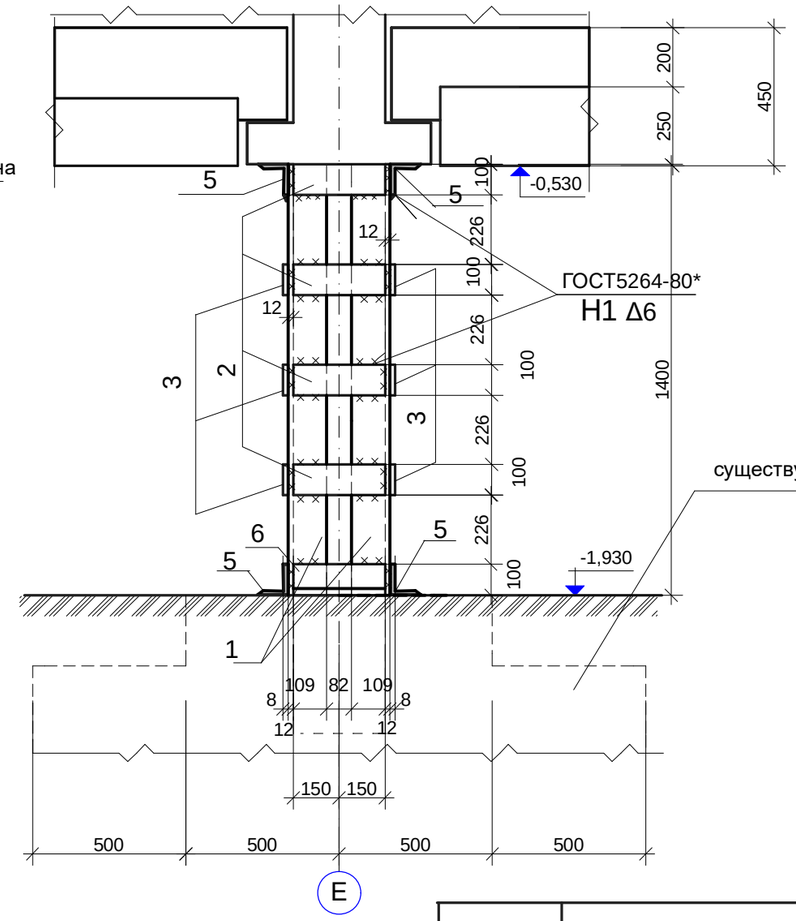

2-2

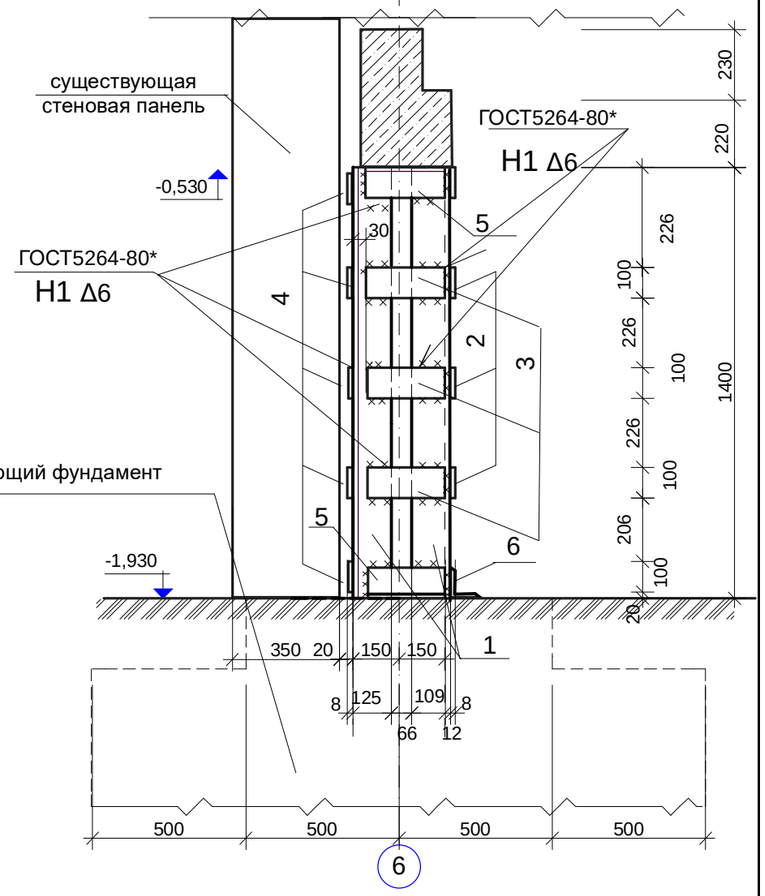

1. Перед обрамлением уголками колонны предварительно подготовить поверхность:очистить от разрушенного слоя,сделать насечки и выполнить промывку.
2.В местах крепления стеновой панели к колонне аккуратно вырезать уголок и приварить его к закладной детали колонны.
3. Вертикальные уголки устанавливаются по углам колонны на растворе марки 75.
4..Предусмотреть предварительное напряжение планок.Предварительное напряжение соединительных планок осуществляется термическим способом. Для этого планки (поз.2;3) приваривают одной стороной к уголкам обоймы, затем разогревают газовой горелкой до 120 °С и в разогретом состоянии приваривают второй конец планок. Замыкание планок осуществляют симметрично от среднего по высоте колонны пояса. При остывании планок происходит обжатие поперечных сечений колонны, что существенно повышает ее несущую способность.
5.При необходимости изменить шаг установки поз.,3.(Поз. 3 установить за пределами узла крепления стеновой панели.
6. Стальную обойму защитить от коррозии слоем цементного раствора марки 75 толщиной 30 мм. по сетке "Рабица".
7. Металлопрокат применить марки С 255 ГОСТ 27772-88*
8. Все металлические элементы окрасить за 2 раза эмалью ПФ-115 ГОСТ 6465-76 по грунтовке ГФ-021 по очищенной от ржавчины поверхности.
9. Все металлические элементы крепить между собой при помощи сварки. Толщина сварного шва не менее 12 мм.
10. Количество усиляемых колонн - 1 шт.
11.Усиление замаркировано на листе АС-24

Марка, Поз.	Обозначение	Наименование		Кол. шт.	Масса ед.кг	Приме-чание
1	ГОСТ 8509-93	L 125 x12	L = 1400	4	31,75	127,00
2	ГОСТ 103 - 2006	— 8x 100	L = 300	4	1,88	7,52
3	ГОСТ 103 - 2006	— 8 x 100	L =270	6	1.70	10,2
4	ГОСТ 103 - 2006	— 8 x 100	L =590	5	3.71	18.55
5	ГОСТ 8509-93	L 100 x8	L =270	4	3.30	13,20
6	ГОСТ 8509-93	L 100 x8	L =300	1	3.68	3,68

Изм.	Кол.уч.	Лист	№ док.	Подпись	Дата
ГАП		Титов В.И.			09.16
ГИП		Титов В.И.			09.16
Гл. констр.		Ахмерова В.Ф.			09.16
Исполнил		Соловьёва М.И.			09.16
Н.контр.		Ахмерова В.Ф.			09.16
Проверил		Ваисова Л.Г.			09.16

Заказ: 2-16 АС

Заказчик: ГККП " Ясли-сад№3 акимата г.Костаная отдела образования акимата г.Костаная"

Капитальный ремонт здания школы-детский сад №3 (ясли-сад№3) по улице Толстого,33.

Капитальный ремонт здания школы-детский сад №3 (ясли-сад №3)

Стадия	Лист	Листов
РП	25	125

Усиление колонны подвала по оси" Е".

ТОО "АСКОС" г. Костанай

Усиление колонны подвала по оси "Д".

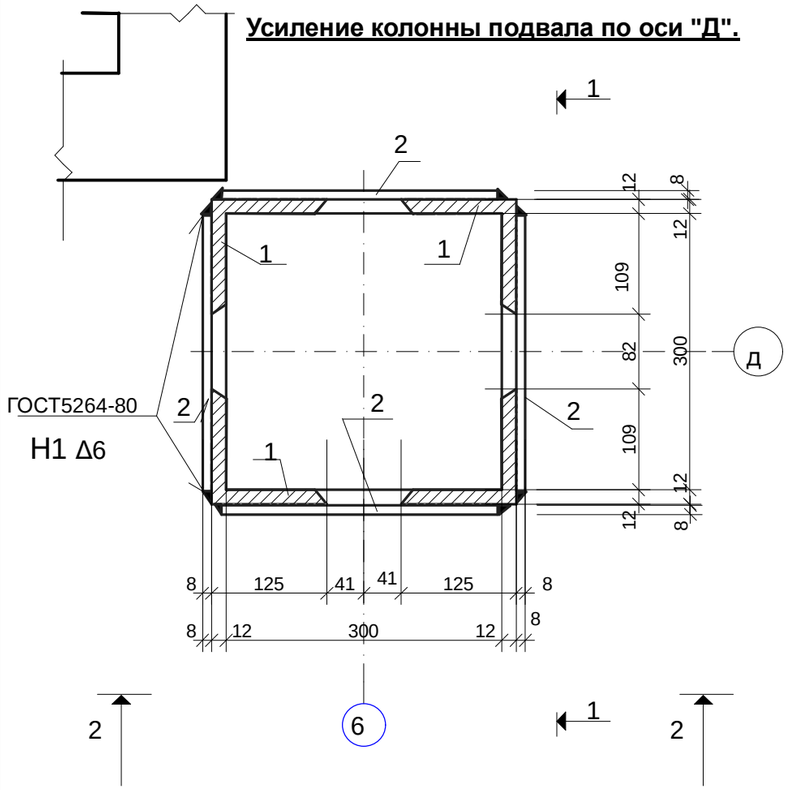

1-1

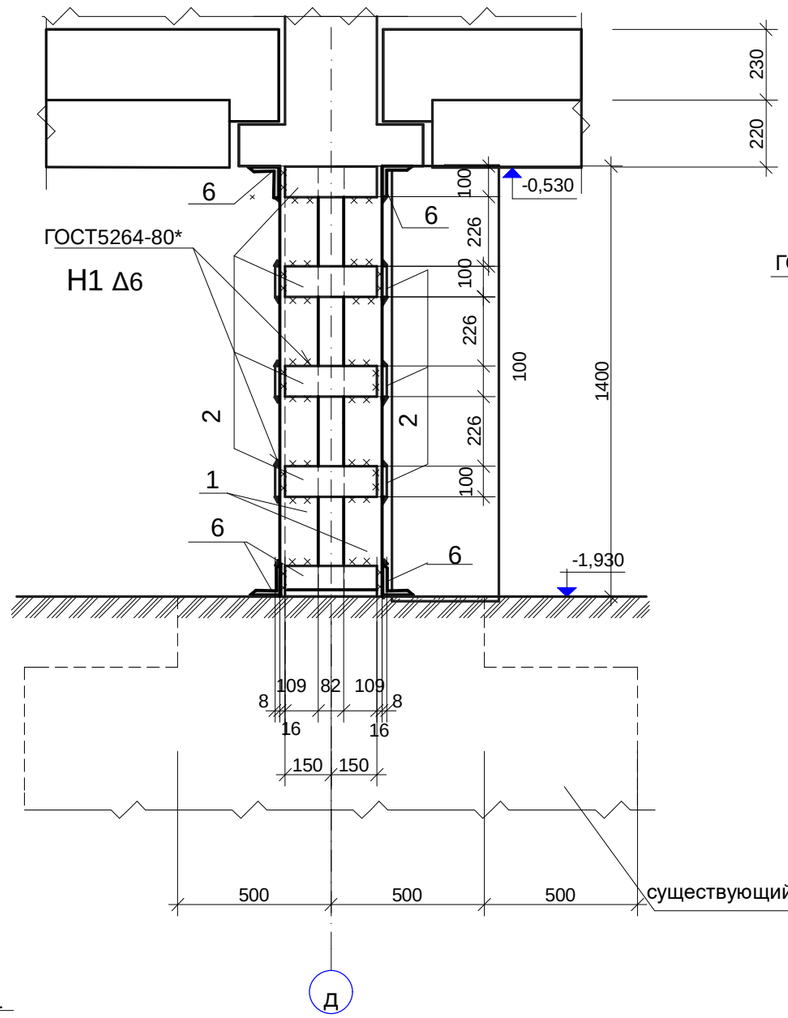

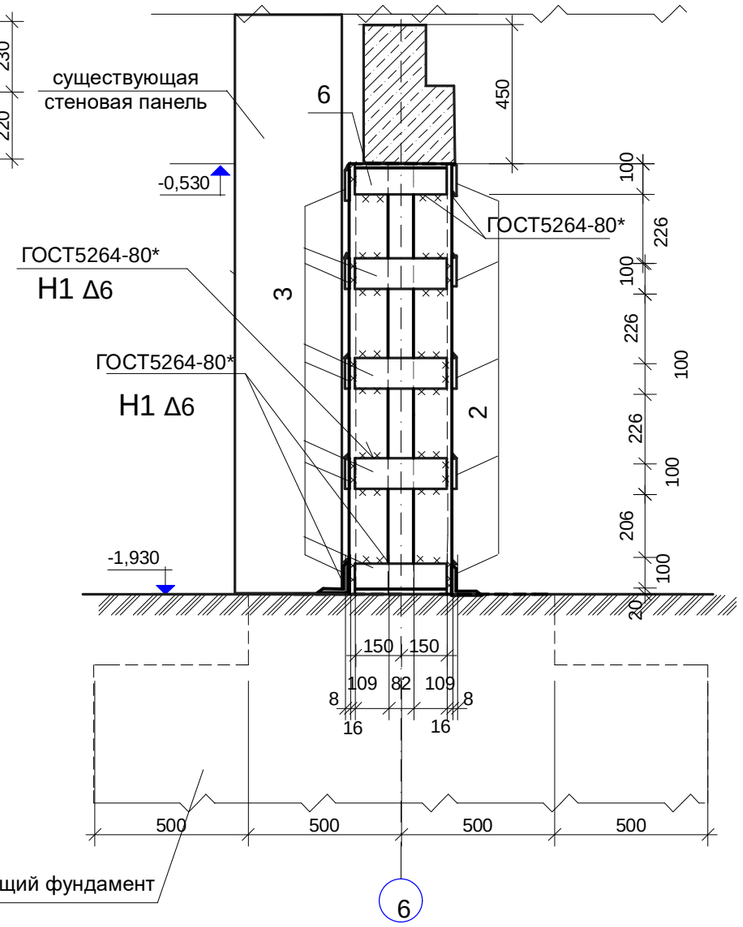

Усиление колонны подвалапо оси "Г".

1.Основные примечания см. лист АС-25
2.Спецификация даена на одну колонну
3. Количество усиляемых колонн - 2 шт.
4.Места усиления замаркированы на листе АС-24

Изм.	Кол.уч.	Лист	№ док.	Подпись	Дата
ГАП		Титов В.И.			09.16
ГИП		Титов В.И.			09.16
Гл. констр.		Ахмерова В.Ф.			09.16
Исполнил		Соловьёва М.И.			09.16
Н.контр.		Ахмерова В.Ф.			09.16
Проверил		Ваисова Л.Г.			09.16

Заказ: 2-16 АС

Заказчик: ГККП " Ясли-сад№3 акимата г.Костаная отдела образования акимата г.Костаная"

Капитальный ремонт здания школы-детский сад №3 (ясли-сад№3) по улице Толстого,33.

Капитальный ремонт здания школы-детский сад №3 (ясли-сад №3)

Стадия	Лист	Листов
РП	26	

Усиление колонн подвала по осям "Г";"Д".

ТОО "АСКОС+"

Узел восстановления защитного слоя существующих ригелей (по оси "6").

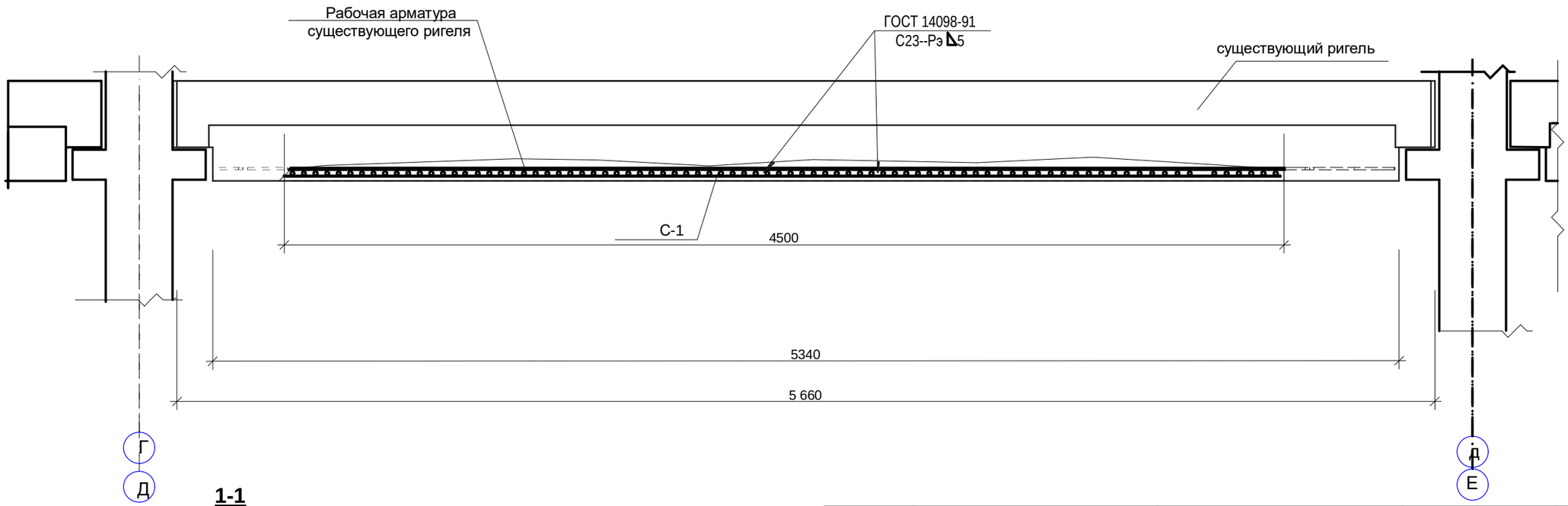

1-1

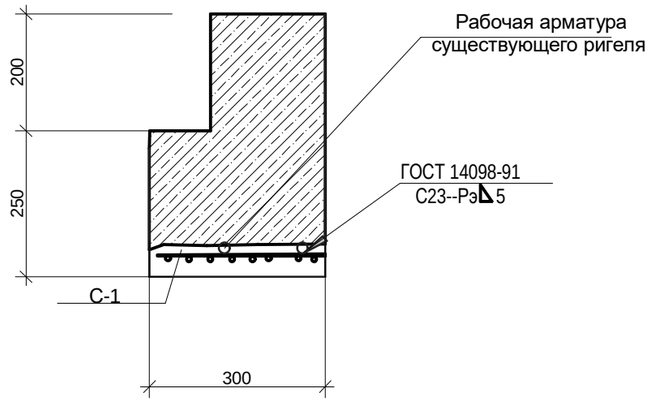

Марка, Поз.	Обозначение	Наименование	Кол. шт.	Масса ед.кг	Приме-чание
		Сборочные единицы.			
С-1	ГОСТ23279-2012	Сетка арматурная 2С $\frac{5ВрI-50}{5ВрI-50}$ 270х4550	1	7,10	7,10
		Материалы.			
	ГОСТ 25192 - 2003	Бетон В22,5 на портланд цементе(W4)	0,04м3		

1. До начала работ по усилению ригелей выполнить восстановление защитного слоя существующего ригеля согласно данного чертежа.
2.Плиты перекрытия условно не показаны.
Спецификация дана на усиление одного ригеля Количество усиляемых ригелей-2шт.
3.Места усиления ригелей обозначены на листе АС-24

Указания по производству работ.

1.Производство работ выполнять в соответствии со СНИП РК 1.0,-05-2001"Техника безопасности в строительстве"
2.Очистить защитный слой бетона до рабочей арматуры
3.Арматурную сетку С-1приварить к рабочей арматуре существующего ригеля
4.Выполнить обетонирование существующего ригеля бетоном кл. В22,5.
5.До начала работ по обетонированию предварительно подготовить поверхность:очистить от разрушенного слоя,сделать насечки и выполнить промывку.

Изм.	Кол.уч.	Лист	№ док.	Подпись	Дата
ГАП		Титов В.И.			09.16
ГИП		Титов В.И.			09.16
Гл. констр.		Ахмерова В.Ф.			09.16
Исполнил		Соловьёва М.И.			09.16
Н.контр.		Ахмерова В.Ф.			09.16
Проверил		Ваисова Л.Г.			09.16

Заказ: 2-16 АС

Заказчик: ГККП " Ясли-сад№3 акимата г.Костаная отдела образования акимата г.Костаная"

Капитальный ремонт здания школы-детский сад №3 (ясли-сад№3) по улице Толстого,33.

Капитальный ремонт здания школы-детский сад №3 (ясли-сад №3)

Стадия	Лист	Листов
РП	27	

Узел восстановления защитного слоя существующих ригелей(по оси "6").

ТОО "АСКОС" г. Костанай

Узел усиления существующих ригелей. (по оси "6").

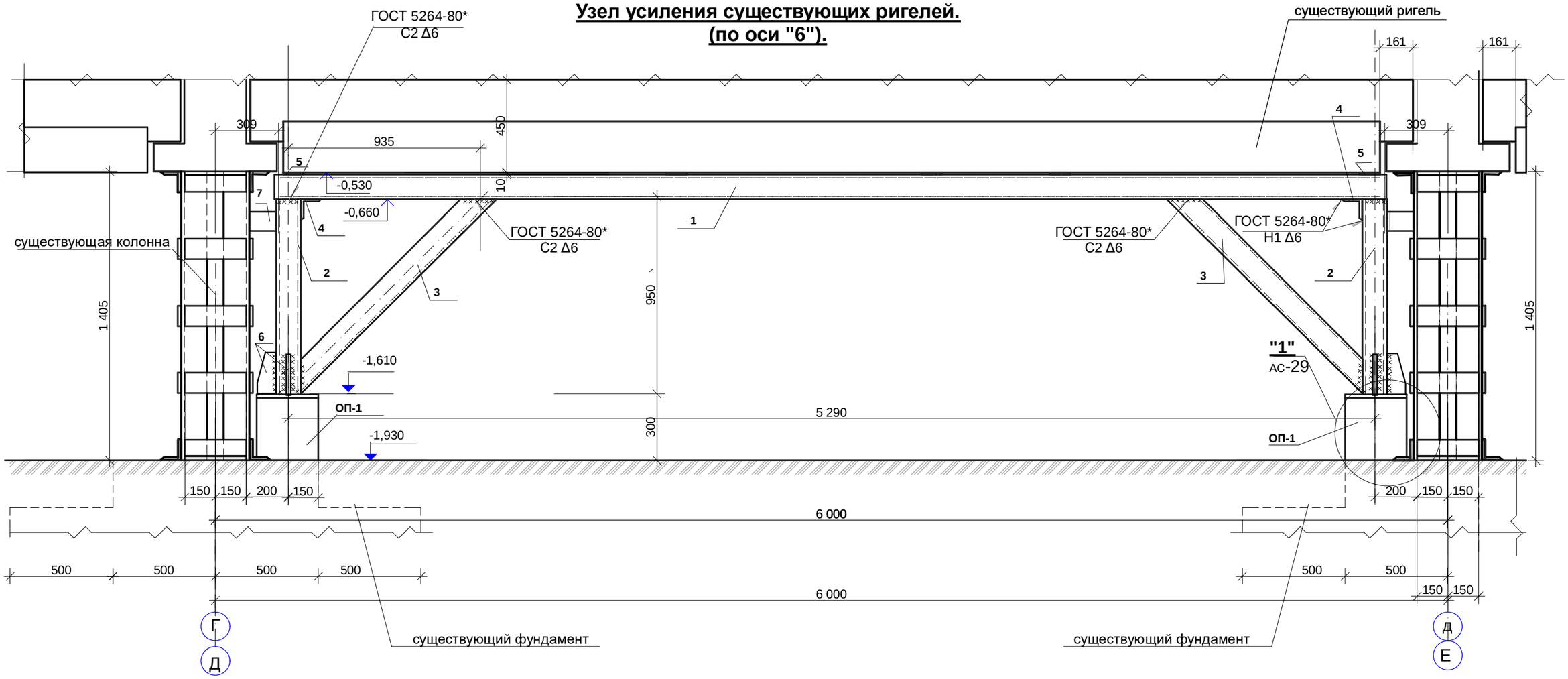

1. До начала работ по усилению ригеля выполнить усиление колонн по оси "6".См. лист АС-25;АС-26
2.Спецификацию см. лист АС-30
3. Усиление ригеля производить в следующей последовательности:-
-Восстановить защитный слой арматуры согласно листу АС-27
-Выполнить устройство бетонной опоры ОП-1 для установки поз."1"
-Установку поз "1" в проектное положение выполнять только после достижения бетоном 70 %(при устройстве бетонной опоры ОП-1)
4. Клинья (поз.5) приварить к поз.1
5. Плиты перекрытия условно непоказана.
6.Усиление замаркировано на листе АС-24
7. Огнезащиту всех металлических элементов выполнить краской ТЕРМОБАРЬЕР ТУ 2313-001-30642285-2011, толщиной 0,90мм (расход: 1,32кг/м^2) по грунтовке ГФ-021, толщиной 50мкм.
8 .Все металлические элементы изготовить из марки стали С255 ГОСТ27772-88.
9. Металлические элементы крепить между собой при помощи сварки. Толщина сварного шва не менее 5мм.
10. Сварку производить электродами Э42 ГОСТ 9467-75.

Изм.	Кол.уч.	Лист	№ док.	Подпись	Дата				
ГАП		Титов В.И.			09.16	**Заказ:** 2-16			АС
ГИП		Титов В.И.			09.16	**Заказчик:** ГККП " Ясли-сад№3 акимата г.Костаная отдела образования акимата г.Костаная"			
Гл. констр.		Ахмерова В.Ф.			09.16	Капитальный ремонт здания школы-детский сад №3 (ясли-сад№3) по улице Толстого,33.			
Исполнил		Соловьёва М.И.			09.16	Капитальный ремонт здания школы-детский сад №3 (ясли-сад №3)	Стадия	Лист	Листов
Н.контр.		Ахмерова В.Ф.			09.16		РП	28	
Проверил		Ваисова Л.Г.			09.16	Узел усиления существующих ригелей. (по оси "6").	ТОО "АСКОС+"		

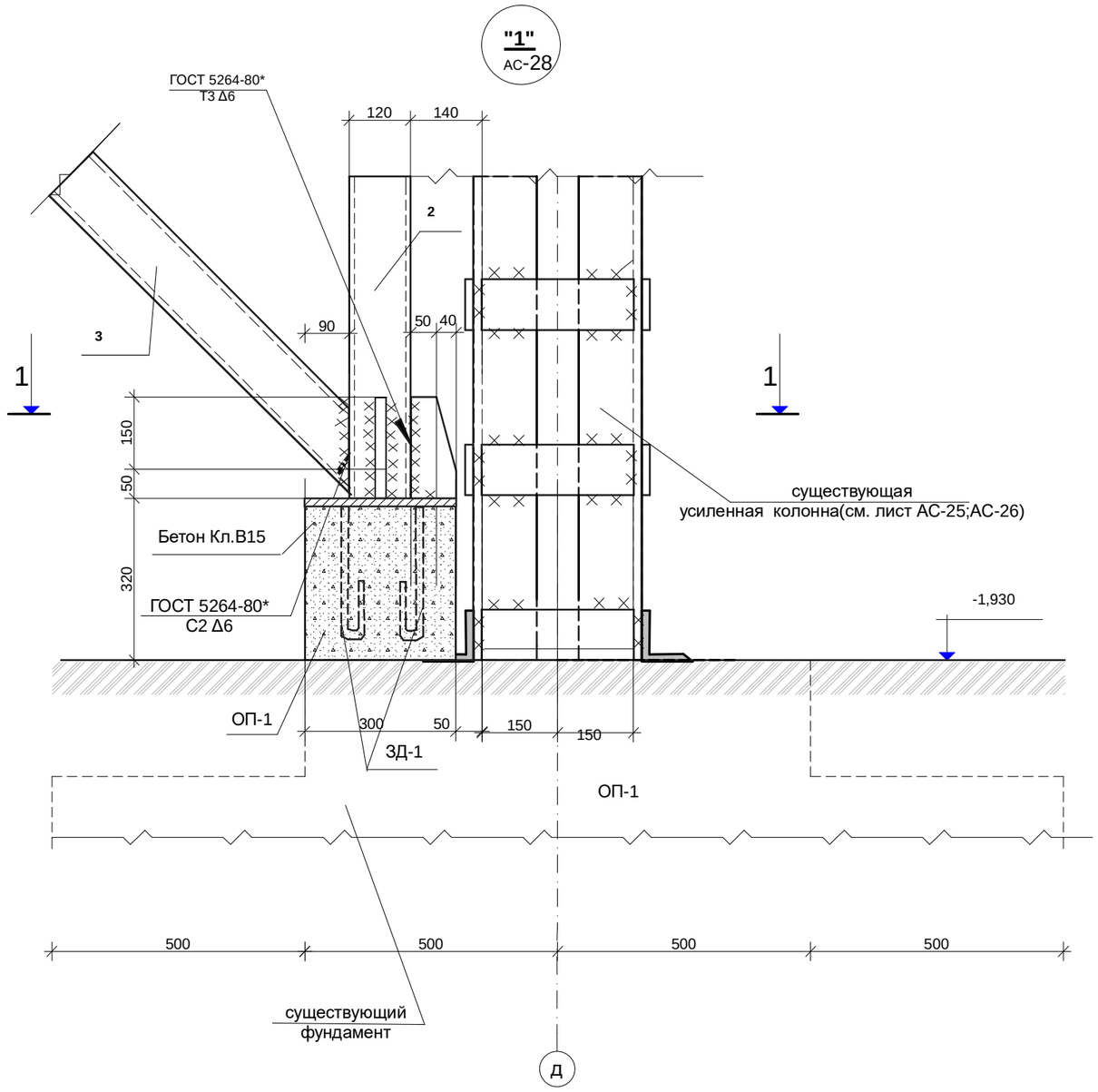

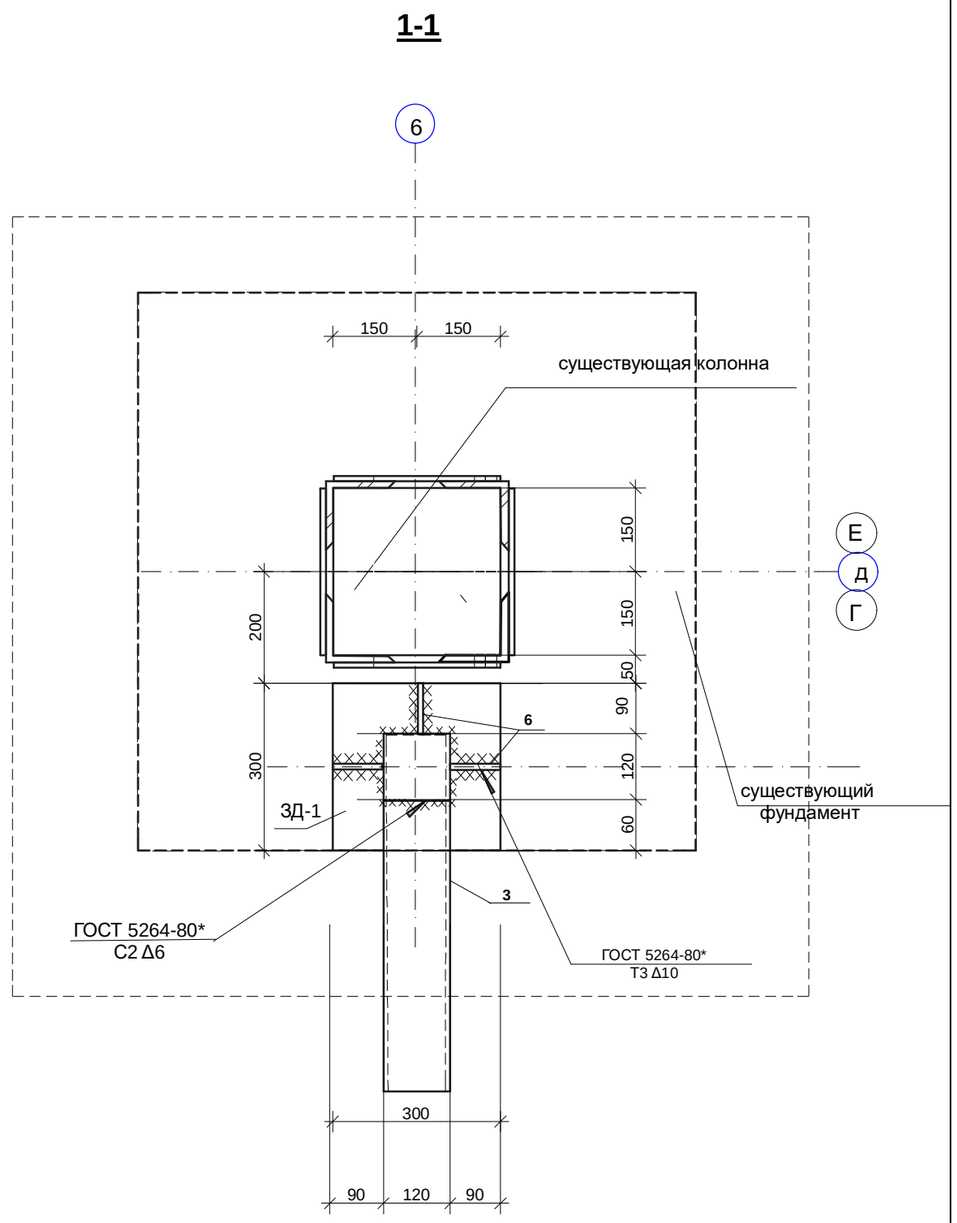

1Основные примечания см. лист АС28
2.Спецификация дана на листе АС-30

Изм.	Кол.уч	Лист	№ док.	Подпись	Дата
ГАП		Титов В.И.			09.16
ГИП		Титов В.И.			09.16
Гл.констр.		Ахмерова В.Ф.			09.16
Исполнил		Соловьёва М.И.			09.16
Норм.конр.		Ахмерова В.Ф.			09.16
Проверил		ВаисоваЛ.Г.			09.16

Заказ: 2-16 АС

Заказчик: ГККП " Ясли-сад№3 акимата г.Костаная отдела образования акимата г.Костаная"

Капитальный ремонт здания школы-детский сад №3 (ясли-сад№3) по улице Толстого,33.

Капитальный ремонт здания школы-детский сад №3 (ясли-сад №3)

Стадия	Лист	Листов
РП	29	

Усиление ригеля.
Сечение 1-1.Узел "1".

ТОО "АСКОС+"
г.Костанай

ЗД-1

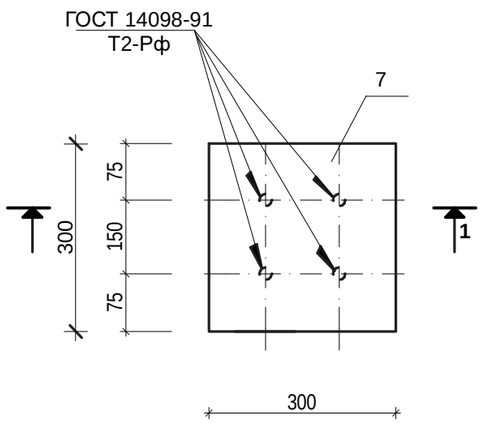

1-1

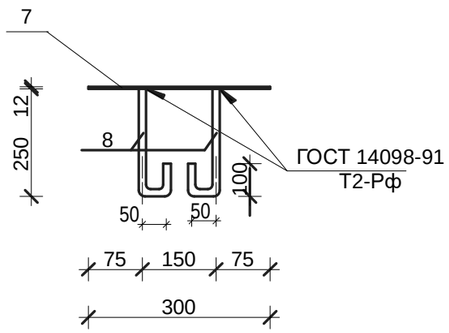

Поз.6

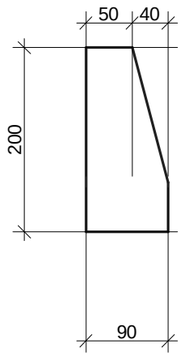

1.Спецификация дана на усиление одного ригеля
Количество усиляемых ригелей-2шт.
2.ЗД-1 замаркирована на листе АС-29

3.Все металлические элементы окрасить эмалью ПФ-115 ГОСТ 6465-76 по грунтовке ГФ-021 по очищенной от ржавчины поверхности.
4 .Все металлические элементы изготовить из марки стали С255 ГОСТ27772-88.
5.Металлические элементы крепить между собой при помощи сварки.Толщина сварного шва не менее 5мм.

Марка, Поз.	Обозначение	Наименование	Кол. шт.	Масса ед.кг	Приме-чание
		Усиление существующего ригеля.			
1	ГОСТ30245-2012	□ 120х6 L=5500	1	118,25	118,25
2	ГОСТ30245-2012	□ 120х6 L=950	2	20,43	40,86
3	ГОСТ30245-2012	□ 120х6 L=1350	2	29,03	58,06
4	ГОСТ 8509-93	L100х8 L=120	2	1,47	2,94
5	ГОСТ 103-2006	100х10 L=120	2	0,94	1,88
6	ГОСТ 103-2006	90х10 L=200	3	1,41	4,23
ОП-1	Лист АС-28;АС-29	ОП-1	2		
		детали			
ЗД-1	Данный лист	ЗД-1	1	11,12	11,12
		Материалы			
	ГОСТ 25192-82	Бетон В-15	0,03м3		
		Изделие закладное ЗД-1.		11,12	
7	ГОСТ 103-2006	-12х300 L=300	1	8,48	8,48
8	ГОСТ 5781-82*	Ø 16 А-I L=420	4	0,66	2,64

Изм.	Кол.уч.	Лист	№ док.	Подпись	Дата
ГАП		Титов В.И.			09.16
ГИП		Титов В.И.			09.16
Гл. констр.		Ахмерова В.Ф.			09.16
Исполнил		Соловьёва М.И.			09.16
Н.контр.		Ахмерова В.Ф.			09.16
Проверил		Ваисова Л.Г.			09.16

Заказ: 2-16-АС

Заказчик: ГККП " Ясли-сад№3 акимата г.Костаная отдела образования акимата г.Костаная"

Капитальный ремонт здания школы-детский сад №3 (ясли-сад№3) по улице Толстого,33.

Капитальный ремонт здания школы-детский сад №3 (ясли-сад №3)

Стадия	Лист	Листов
РП	30	

ЗД-1.Поз.6.

ТОО "АСКОС"
г. Костанай

Схема расположения фундаментов под вентканалы

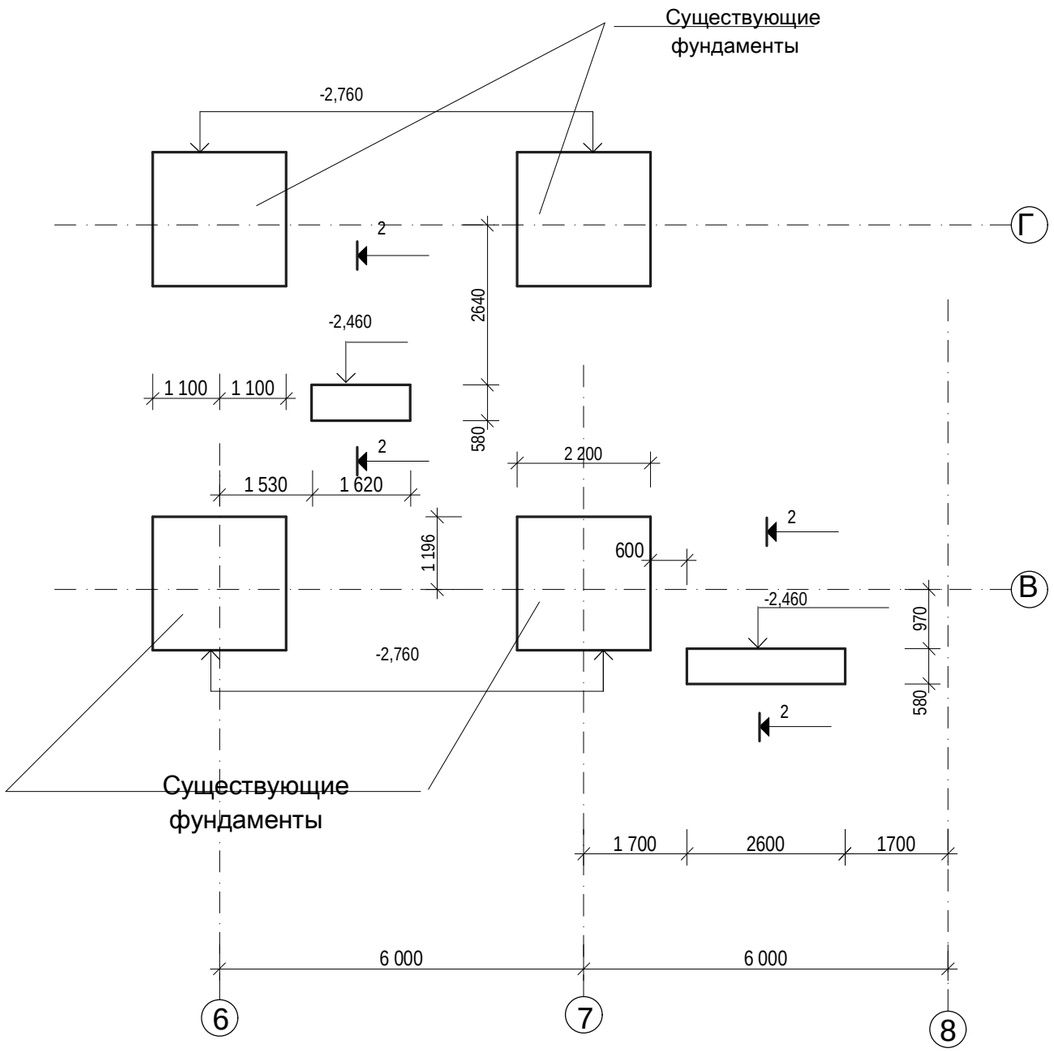

Деталь опирания кирпичной перегородки

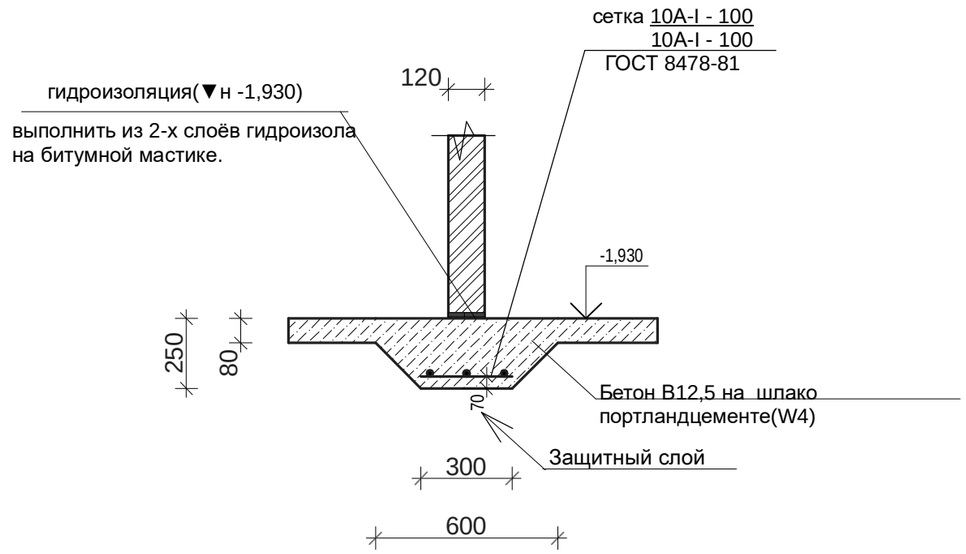

1.Сечение 2-2 смотри на листе АС-32
2.Данный лист выполнен согласно технического заключения выполненного ТОО"Лидертехстрой"

						Заказ:2-16 АС
						Заказчик: ГККП " Ясли-сад№3 акимата г.Костаная отдела образования акимата г.Костаная"
						Капитальный ремонт здания школы-детский сад №3 (ясли-сад№3) по улице Толстого,33.
Изм.	Кол.у	Лист	№док	Подпись	Дата	
ГАП		Титов В.И.			09.16	Капитальный ремонт здания школы-детский сад №3 (ясли-сад №3)
ГИП		Титов В.И.			09.16	
Гл. констр.		Ахмерова В.Ф.			09.16	
Исполнил		Соловьёва			09.16	Схема расположения фундаментов под вентканалы Деталь опирания кирпичной перегородки
Проверил		Ваисова Л.Г.			09.16	
Н. контроль		Ахмерова В.Ф.			09.16	

Стадия	Лист	Листов
РП	31	

ТОО "АСКОС+"

2-2

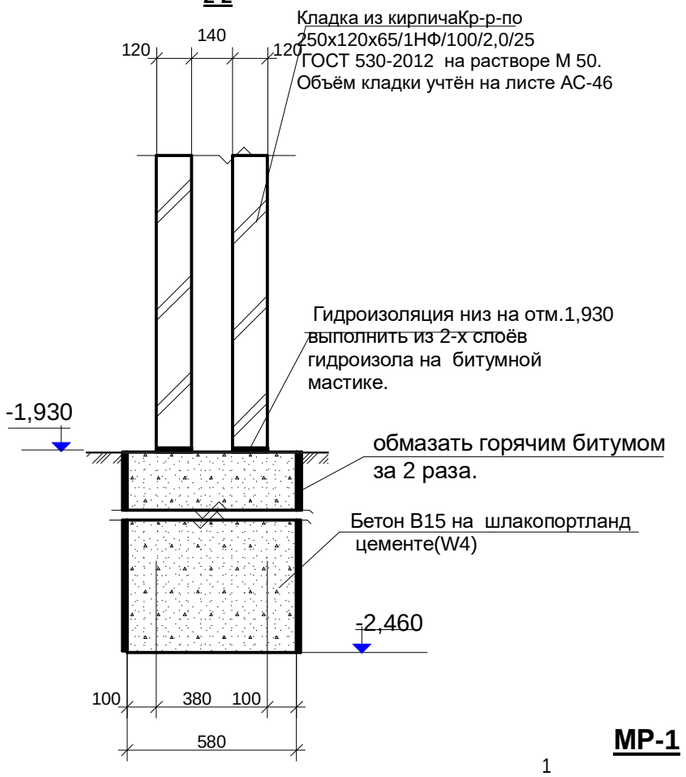

Приямок "ОВ"

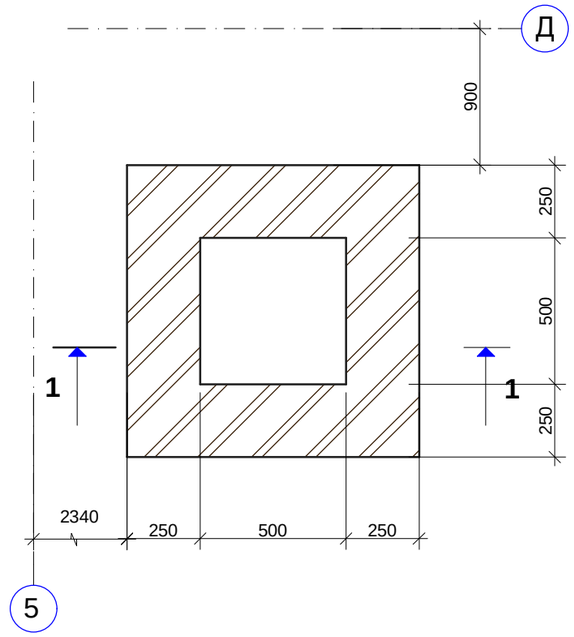

1-1

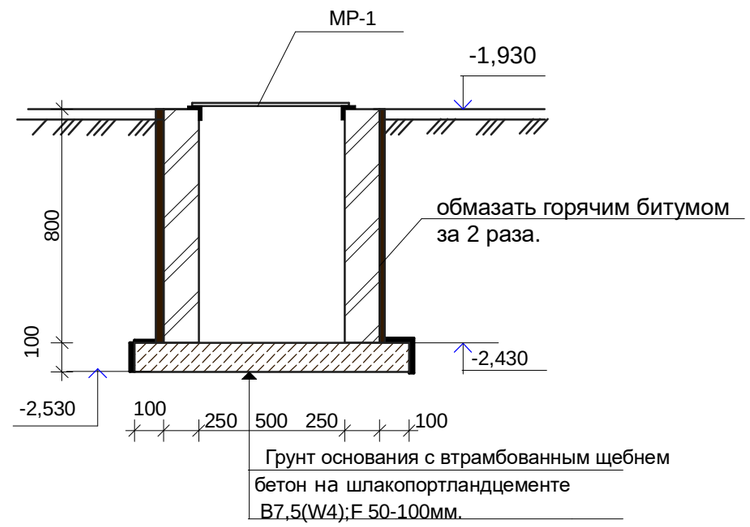

МР-1

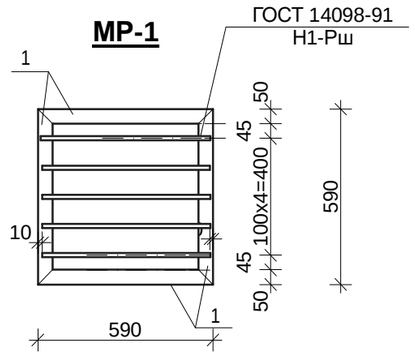

Спецификация элементов.(подвала)

Марка, Поз.	Обозначение	Наименование	Кол. шт.	Масса ед.кг	Приме-чание
		МР-1	1	10,63кг.	
1	ГОСТ 8509-93	∟50x5 L= 590	4	2,22.	8,88.
2	ГОСТ5781-82*	10А-1 L= 570	5	0,35.	1,75.

1.Кирпичную кладку приямка выполнить из кирпича Кр-р-по 250x120x65/1НФ/100/2,0/35 ГОСТ 530-2012 на растворе М 50.

2.Кирпичную кладку, боковые поверхности фундаментов, соприкасающуеся с грунтом, обмазать горячим битумом за 2 раза.

3.Все металлические элементы окрасить эмалью ПФ-115 ГОСТ6465-76* за 2 раза по грунтовке ГФ-021 по очищенной от ржавчины поверхности.

4. Все металлические элементы изготовить из марки стали С255 ГОСТ27772-88.

5.Металлические элементы крепить между собой при помощи сварки. Толщина сварного шва не менее 5мм.

6.Сечение 2-2 замаркировано на листе АС-31

7.Расход бетона (по сечению 2-2)В15 на шлакопортландцементе(W4)-1,4м3.Расход дан на всё здание.

8.Кирпичная кладка вент. каналов учтена на листе АС-46

Изм.	Кол.уч.	Лист	№ док.	Подпись	Дата
ГАП		Титов В.И.			09.16
ГИП		Титов В.И.			09.16
Гл. констр.		Ахмерова В.Ф.			09.16
Исполнил		Соловьёва М.И.			09.16
Н.контр.		Ахмерова В.Ф.			09.16
Проверил		Ваисова Л.Г.			09.16

Заказ: 2-16-АС

Заказчик: ГККП " Ясли-сад№3 акимата г.Костаная отдела образования акимата г.Костаная"

Капитальный ремонт здания школы-детский сад №3 (ясли-сад№3) по улице Толстого,33.

Капитальный ремонт здания школы-детский сад №3 (ясли-сад №3)

Стадия	Лист	Листов
РП	32	

Сечения 1-1;2-2.Приямок "ОВ"

ТОО "АСКОС+"
г. Костанай

Схема металлических элементов по оси" А"

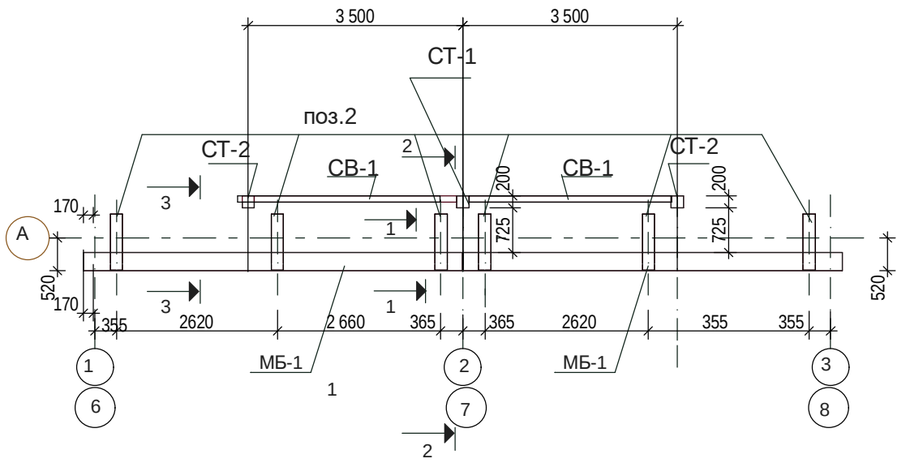

Схема металлических элементов по оси" Г"

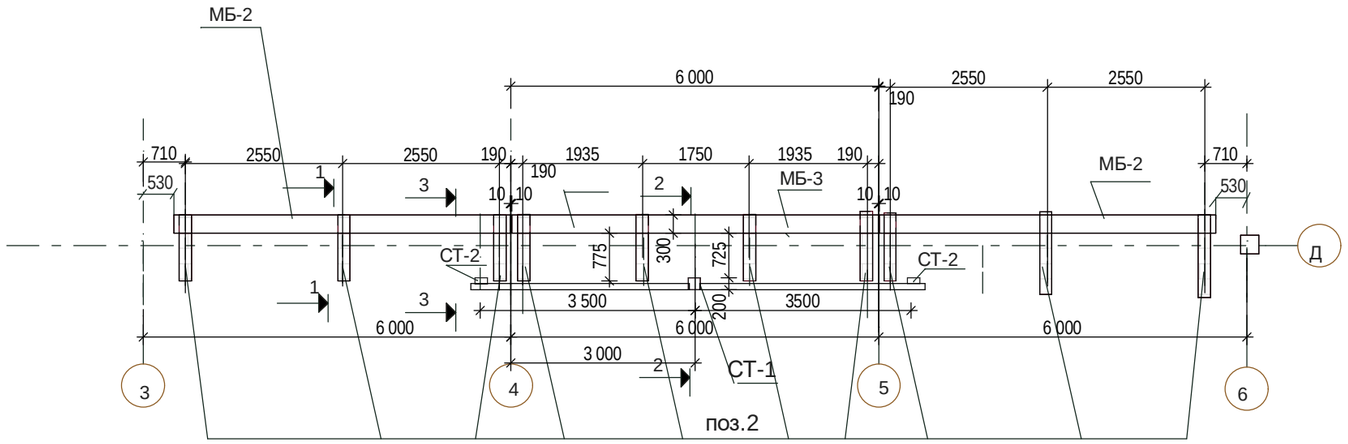

Схема металлических элементов по оси" Ж"

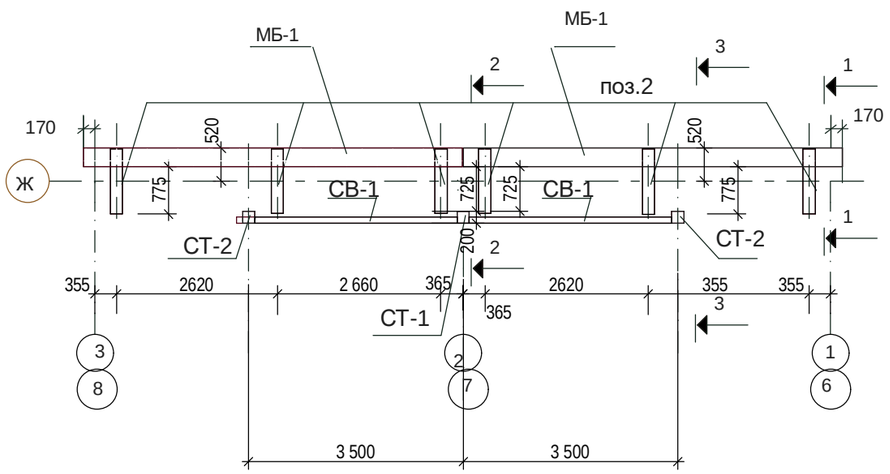

Схема металлических элементов по оси" Д"

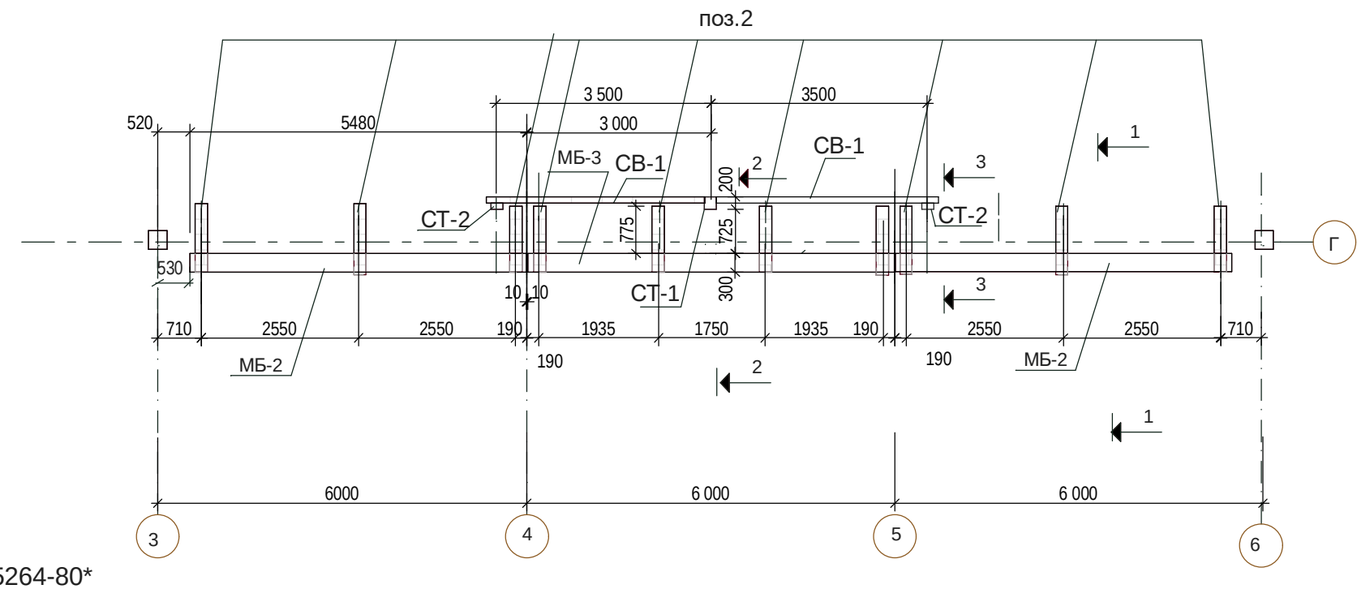

1. Монтажные сварные швы выполнять ручной дуговой сваркой по ГОСТ 5264-80* электродами Э42 ГОСТ 9467-75*.
2. Все неоговоренные швы $h_ш$=6мм.
3. Места для наложения сварных швов должны быть очищены до металлического блеска со снятием слоя прокатной окалины шириной не менее 20 мм.
4. Огнезащиту всех металлических элементов выполнить краской ТЕРМОБАРЬЕР ТУ 2313-001-30642285-2011, толщиной 0,90мм (расход: 1,32кг/м^2) по грунтовке ГФ-021, толщиной 50мкм.
5. Спецификацию смотреть лист АС-34;АС-37
6.Сечение 1-1 смотри на листе АС-34
7.Сечение 2-2 смотри на листе АС-35
8.Сечение 3-3смотри на листе АС-36

						Заказ: 2-2610АС			
						Заказчик: ГККП " Ясли-сад№3 акимата г.Костаная отдела образования акимата г.Костаная"			
						Капитальный ремонт здания школы-детский сад №3 (ясли-сад№3) по улице Толстого,33.			
Изм.	*Кол.уч.*	*Лист*	*№ док.*	*Подпись*	*Дата*				
ГАП		Титов В.И.			09.16	Капитальный ремонт здания школы-детский сад №3 (ясли-сад №3)	*Стадия*	*Лист*	*Листов*
ГИП		Титов В.И.			09.16		РП	33	
Гл. констр.		Ахмерова В.Ф.			09.16				
Исполнил		Соловьёва М.И.			09.16	Схема металлических элементов по осям" А";"Ж";"Г";"Д".	ТОО "АСКОС+" г. Костанай		
Н.контр.		Ахмерова В.Ф.			09.16				
Проверил		Ваисова Л.Г.			09.16				

1-1

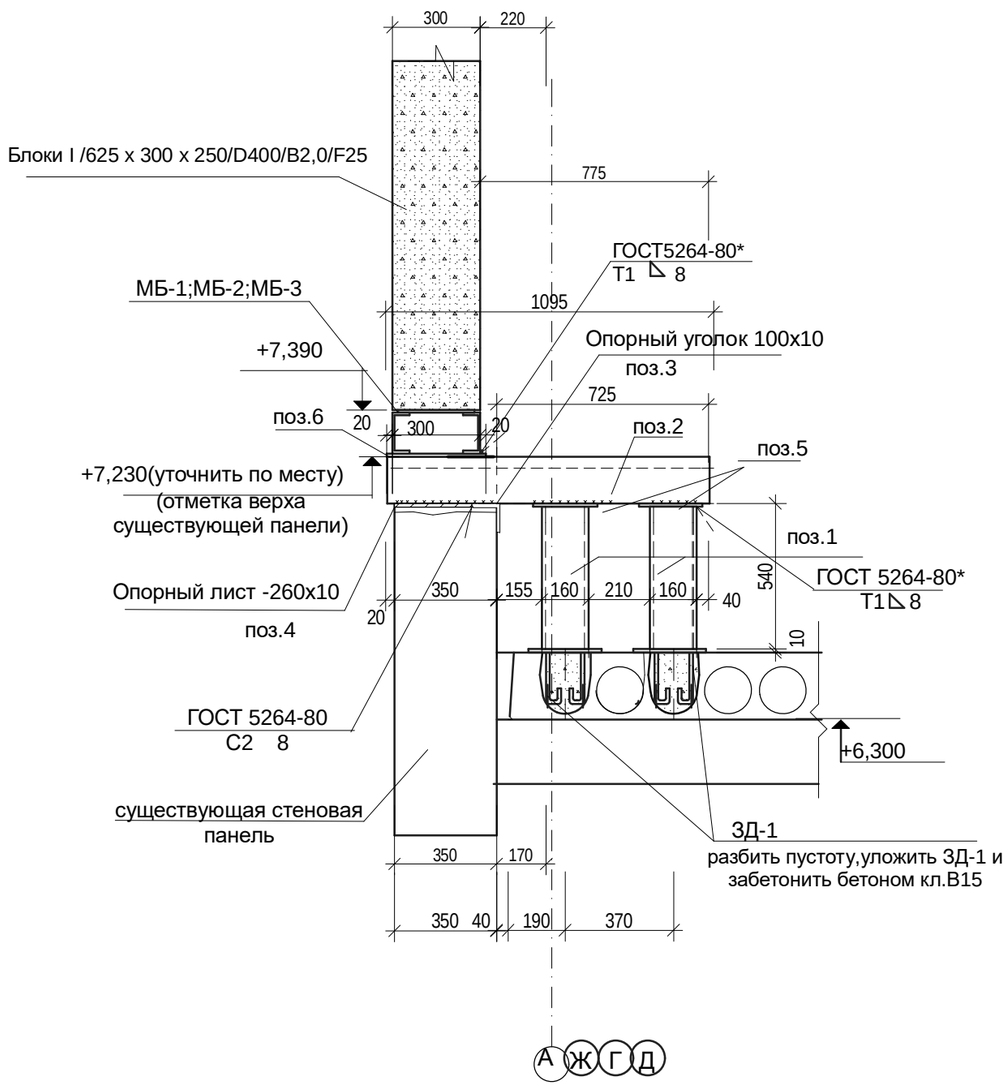

Марка, Поз.	Обозначение	Наименование		Кол. шт.	Масса ед.кг	Приме-чание
1	ГОСТ30245-2012	□ 160x6	L=530	88	15,32	118,25
2	ГОСТ30245-2012	□ 160x6	L=1095	44	31,65	1392,60
3	ГОСТ 8509-93	L100x10	L=250	44	3,78	166,32
4	ГОСТ30245-94	260x10	L=250	44	5,11	224,84
5	ГОСТ 103-2006	-200x10	L=200	88	3,14	276,32
6	ГОСТ 103-2006	200x10	L=340	44	5,34	234,96

1Основные примечания см. лист АС-33
2.ЗД-1 разработана на листе АС- 37

3.Для установки поз. "2" в проектное положение пробить в существующей стене нишу 200x170(Н). После установки зачеканить раствором М100

4 .Все металлические элементы изготовить из марки стали С255 ГОСТ27772-88.

5.Металлические элементы крепить между собой при помощи сварки.Толщина сварного шва не менее 5мм.

6.Сечение 1-1 замаркировано на листе АС-33

Изм.	Кол.уч.	Лист	№ док.	Подпись	Дата
ГАП		Титов В.И.			09.16
ГИП		Титов В.И.			09.16
Гл. констр.		Ахмерова В.Ф.			09.16
Исполнил		Соловьёва М.И.			09.16
Н.контр.		Ахмерова В.Ф.			09.16
Проверил		Ваисова Л.Г.			09.16

Заказ: 2-16-АС

Заказчик: ГККП " Ясли-сад№3 акимата г.Костаная отдела образования акимата г.Костаная"

Капитальный ремонт здания школы-детский сад №3 (ясли-сад№3) по улице Толстого,33.

Капитальный ремонт здания школы-детский сад №3 (ясли-сад №3)

Стадия	Лист	Листов
РП	34	

Сечение 1-1.Спецификация.

ТОО "АСКОС+"
г. Костанай

2-2

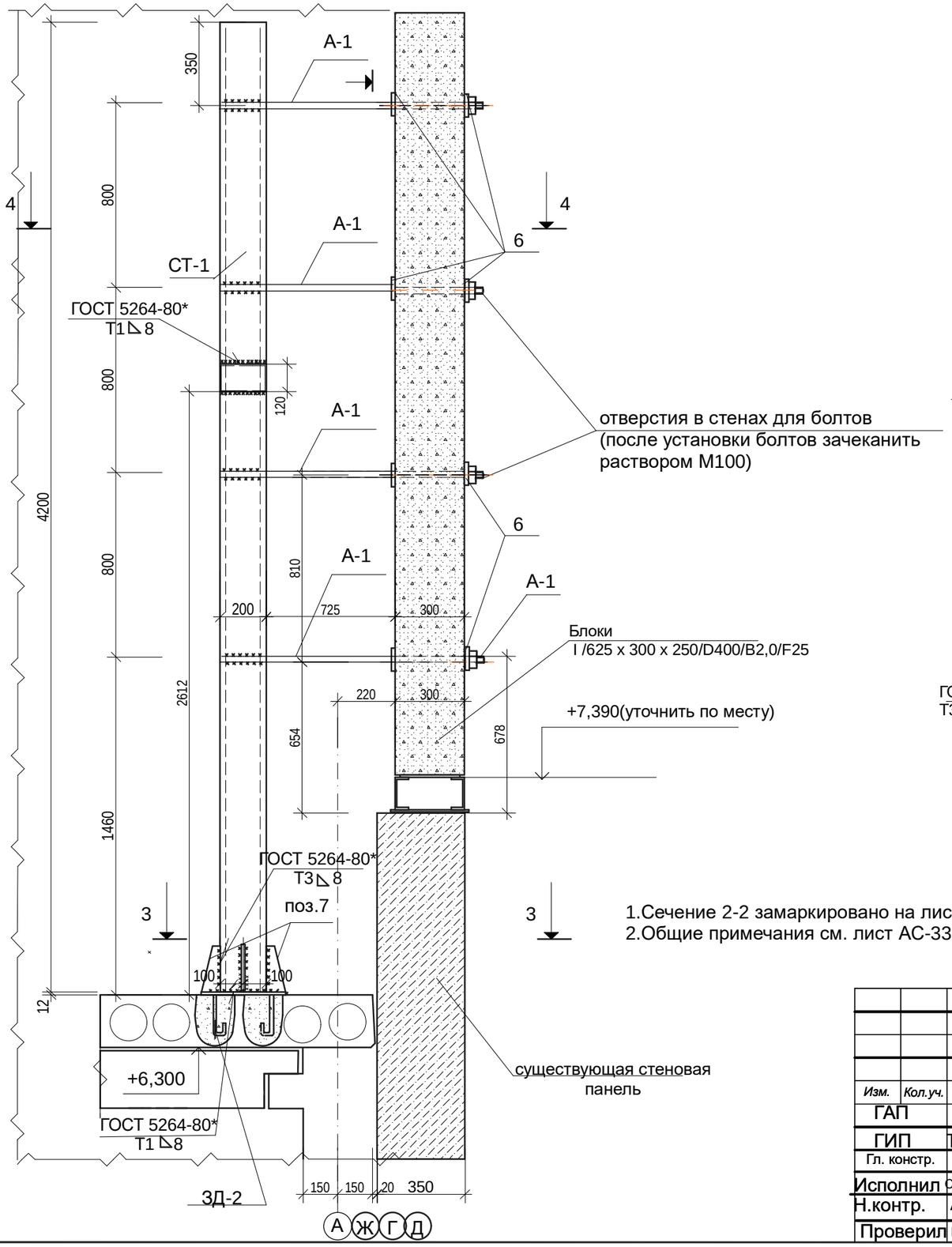

1.Сечение 2-2 замаркировано на листе АС-33
2.Общие примечания см. лист АС-33

4-4

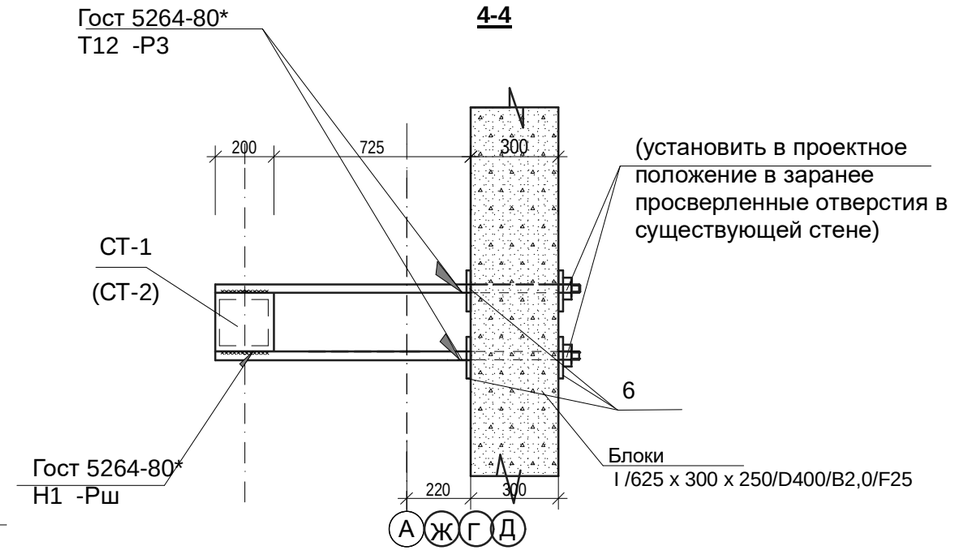

3-3

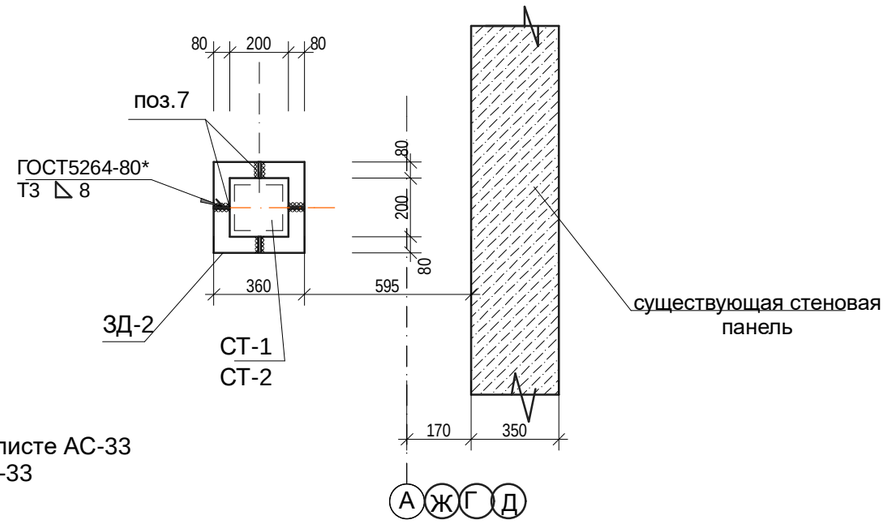

Изм.	Кол.уч.	Лист	№ док.	Подпись	Дата
ГАП		Титов В.И.			09.16
ГИП		Титов В.И.			09.16
Гл. констр.		Ахмерова В.Ф.			09.16
Исполнил		Соловьёва М.И.			09.16
Н.контр.		Ахмерова В.Ф.			09.16
Проверил		Ваисова Л.Г.			09.16

Заказ: 2-16-АС

Заказчик: ГККП " Ясли-сад№3 акимата г.Костаная отдела образования акимата г.Костаная"

Капитальный ремонт здания школы-детский сад №3 (ясли-сад№3) по улице Толстого,33.

Капитальный ремонт здания школы-детский сад №3 (ясли-сад №3)

Стадия	Лист	Листов
РП	35	

Сечение 2-2

ТОО "АСКОС+"
г. Костанай

3-3

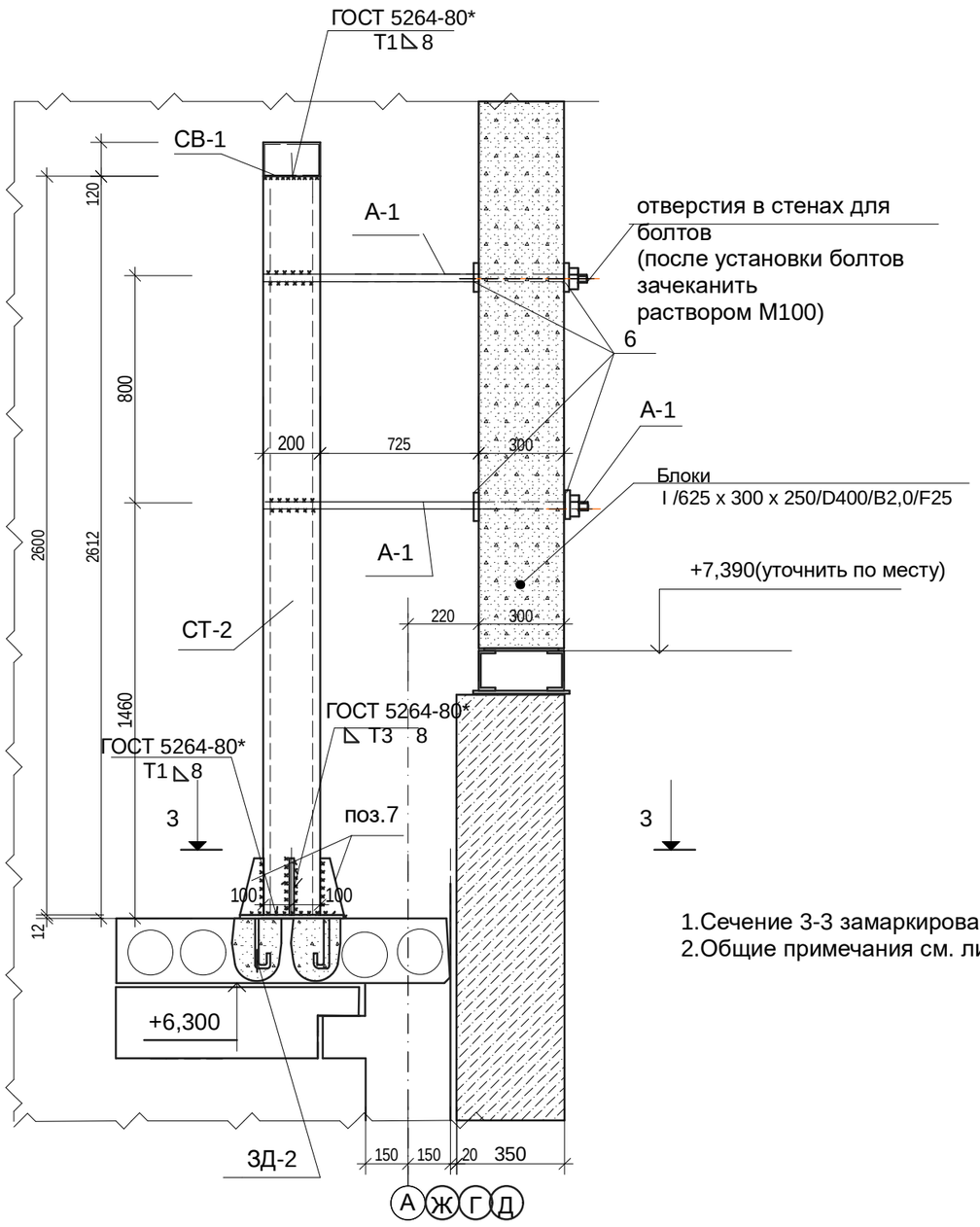

1.Сечение 3-3 замаркировано на листе АС-33
2.Общие примечания см. лист АС--33

Указания по производству работ.

При возведении кладки из блоков следует выполнять требования,предьявляемые к каменным конструкциям СНиП11-22-81,Пособию к СНиП2.03.01,СТО501-52-01-2007..После укладки первого ряда необходимо удалить все неровности с помощью рубанка или шлифовальной доски.Следует строго следить за правельностью высоты рядов с самого начала ведения кладки с помощью натянутого шнура-причалки и горизонтального и вертикального уровней или лазерных координатов.Перед укладкой блоки нужно очистить от пыли грязи.Кладка выполняется на клеевом растворе на основе сухой смеси заводского изготовления. Толщина шва не должна превышать 2-5мм(Расход-25кг/м3).При кладке необходимо соблюдать правила перевязки. Вертикальные швы следующих рядов кладки выполняются со смещением не менее 0,4 высоты блока.Для повышения несущей способности кладки необходимо выполнить армирование согласно проекту(см.деталь на данном листе.Для армирования зоны под оконными проёмами при помощи штробореза делаются пазы 25х25 мм.Паз,предварительно увлажнённый водой,заполняется цементным раствором на высоту10мм и укладывается арматура Ø12AIII. Арматура заводится на простенки не менее 600мм от грани оконного проёма

Расход арматуры Ø12AIII-240кг
Объём кладки-336,5м3

Деталь армирования кладки из блоков.

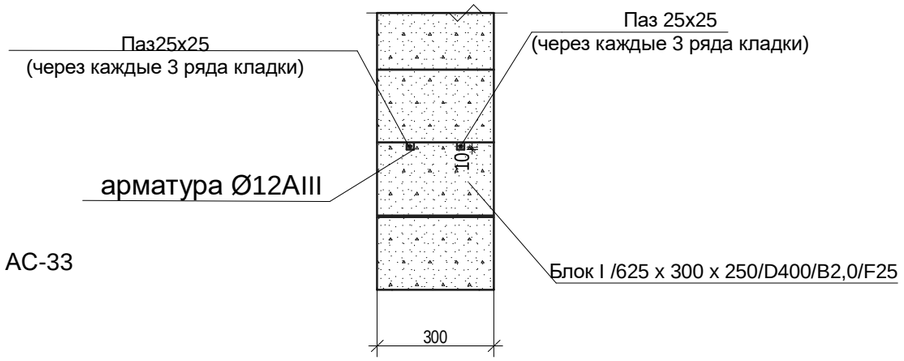

						Заказ: 2-16-АС			
						Заказчик: ГККП " Ясли-сад№3 акимата г.Костаная отдела образования акимата г.Костаная"			
						Капитальный ремонт здания школы-детский сад №3 (ясли-сад№3) по улице Толстого,33.			
Изм.	*Кол.уч.*	*Лист*	*№ док.*	*Подпись*	*Дата*				
ГАП		Титов В.И.			09.16	Капитальный ремонт здания школы-детский сад №3 (ясли-сад №3)	*Стадия*	*Лист*	*Листов*
ГИП		Титов В.И.			09.16		РП	36	
Гл. констр.		Ахмерова В.Ф.			09.16				
Исполнил		Соловьёва М.И.			09.16	Сечение 3-3	ТОО "АСКОС+" г. Костанай		
Н.контр.		Ахмерова В.Ф.			09.16				
Проверил		Ваисова Л.Г.			09.16				

ЗД-1

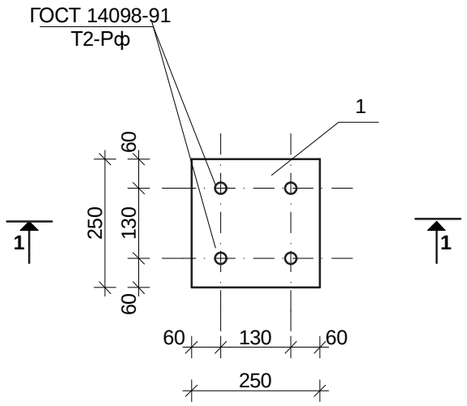

1-1

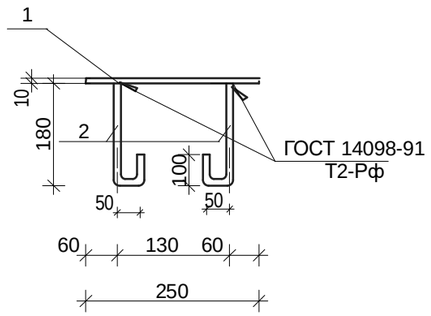

Марка, Поз.	Обозначение	Наименование	Кол. шт.	Масса ед.кг	Приме-чание
		Изделие закладное ЗД-1.	88	7,07	622,16
1	ГОСТ 103-2006	-10х310 L=310	1	4,91	4,91
2	ГОСТ 5781-82*	Ø 16 А-I	4	0,54	2,16
		Балка металлическая МБ-1	8	258,14	2065,12
3	ГОСТ 8240-97	[14 L=6160	2	75,77	151,54
4	ГОСТ 103-2006	-10х200 L=260	26	4,10	106,60
		Балка металлическая МБ-2	4	224,52	898,08
5	ГОСТ 8240-97	[14 L=5460	2	67,16	134,32
4	ГОСТ 103-2006	-10х200 L=260	22	4,10	90,20
		Балка металлическая МБ-3	2	245,52	491,04
6	ГОСТ 8240-97	[14 L=5980	2	73,56	147,12
4	ГОСТ 103-2006	-10х200 L=310	24	4,10	98,4

1.Основные примечания см. лист АС-33
2.Спецификация дана на всё здание
3.ЗД-1 замаркирована на листе АС-34

Изм.	Кол.уч.	Лист	№ док.	Подпись	Дата
ГАП		Титов В.И.			09.16
ГИП		Титов В.И.			09.16
Гл. констр.		Ахмерова В.Ф.			09.16
Исполнил		Соловьёва М.И.			09.16
Н.контр.		Ахмерова В.Ф.			09.16
Проверил		Ваисова Л.Г.			09.16

Заказ: 2-16-АС

Заказчик: ГККП " Ясли-сад№3 акимата г.Костаная отдела образования акимата г.Костаная"

Капитальный ремонт здания школы-детский сад №3 (ясли-сад№3) по улице Толстого,33.

Капитальный ремонт здания школы-детский сад №3 (ясли-сад №3)

Стадия	Лист	Листов
РП	37	

ЗД-1.Спецификация.

ТОО "АСКОС+"
г. Костанай

ЗД-2

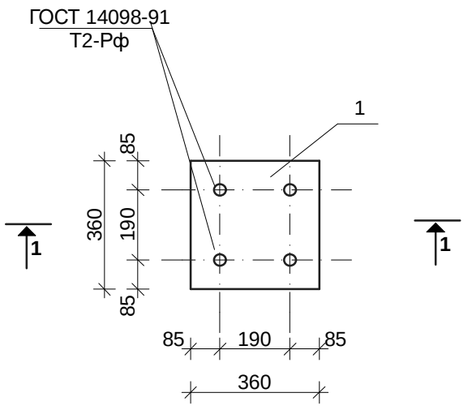

1-1

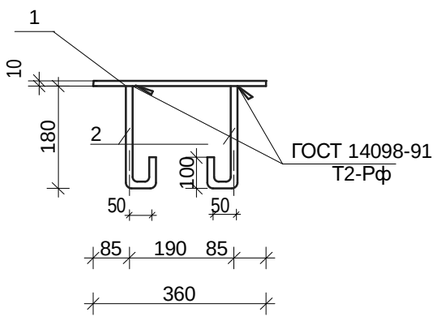

А-1

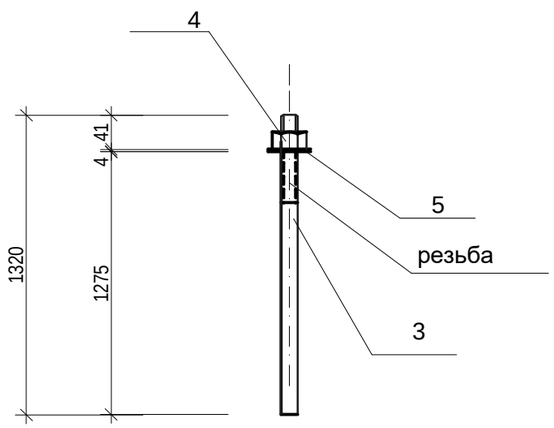

поз.7

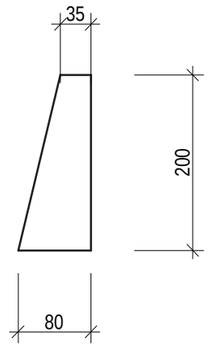

Марка, Поз.	Обозначение	Наименование	Кол. шт.	Масса ед.кг	Приме-чание
		Изделие закладное ЗД-2	18	12,34	222,12
1	ГОСТ 103-2006	-10х360 L=360	1	10,18	10,18
2	ГОСТ 5781-82*	Ø 16 А-I L=340	4	0,54	2,16
		Анкерный болт А-1	84	3,346	281,06
3	ГОСТ 5781-82*	Ø20 AI L =1320	1	3,26	3,26
4	ГОСТ 5915-70*	гайка М20	1	0,063	0,063
5	ГОСТ 11371-86	шайба М20	1	0,023	0,023
		Детали			
СТ-1	ГОСТ30245-2012	□ 200х6 L =4200	6	150,36	902,16
6	ГОСТ 103 - 2006	-100х10 L =100	168	0,80	134,40
7	ГОСТ 103 - 2006	-80х10 L =200	72	1,26	30,24
СТ-2	ГОСТ30245-94	□ 200х6 L =2600	12	93,10	1117,20
СВ-1	ГОСТ30245-94	□ 200х120х4 L =3520	12	76,74	920,88

1Основные примечания см. лист АС-33
2.Спецификация дана на всё здание
3.ЗД-2 замаркированы на листе АС-36;АС-35

Изм.	Кол.уч.	Лист	№ док.	Подпись	Дата
ГАП		Титов В.И.			09.16
ГИП		Титов В.И.			09.16
Гл. констр.		Ахмерова В.Ф.			09.16
Исполнил		Соловьёва М.И.			09.16
Н.контр.		Ахмерова В.Ф.			09.16
Проверил		Ваисова Л.Г.			09.16

Заказ: 2-16 АС

Заказчик: ГККП " Ясли-сад№3 акимата г.Костаная отдела образования акимата г.Костаная"

Капитальный ремонт здания школы-детский сад №3 (ясли-сад№3) по улице Толстого,33.

Капитальный ремонт здания школы-детский сад №3 (ясли-сад №3)

Стадия	Лист	Листов
РП	38	

А-1,ЗД-2.Спецификация элементов.

ТОО "АСКОС+"
г. Костанай

Балка металлическая МБ-1

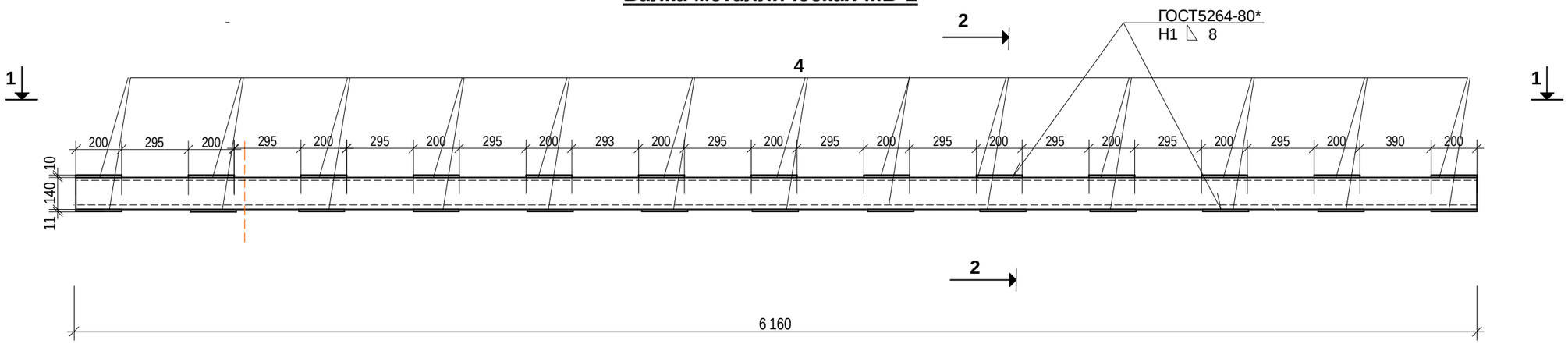

1-1

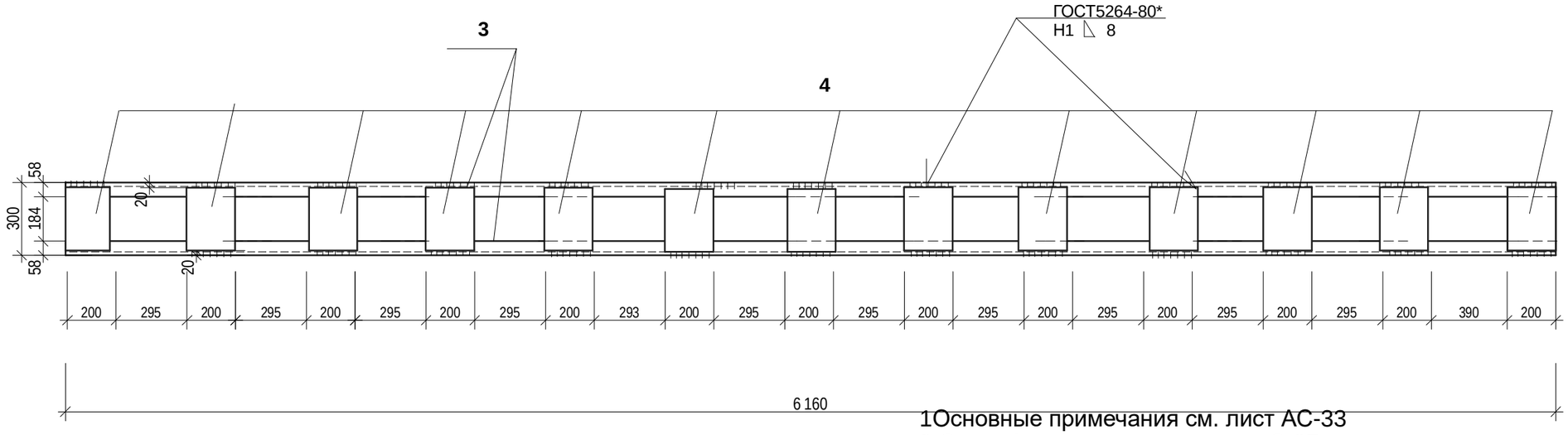

1Основные примечания см. лист АС-33
2.Спецификацию см. на листе АС-37
3.МБ-1 замаркированы на листе АС-33

2-2

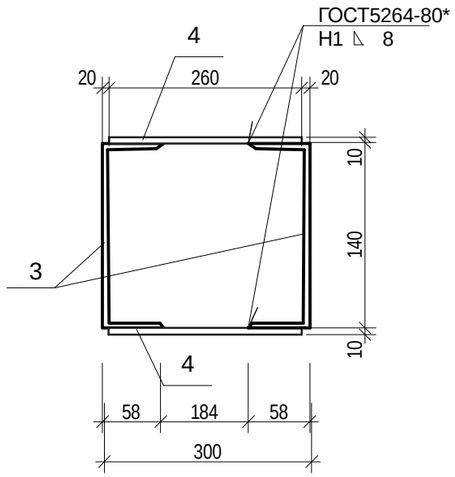

Изм.	Кол.уч.	Лист	№ док.	Подпись	Дата
ГАП		Титов В.И.			09.16
ГИП		Титов В.И.			09.16
Гл. констр.		Ахмерова В.Ф.			09.16
Исполнил		Соловьёва М.И.			09.16
Н.контр.		Ахмерова В.Ф.			09.16
Проверил		Ваисова Л.Г.			09.16

Заказ: 2-16 -АС

Заказчик: ГККП " Ясли-сад№3 акимата г.Костаная отдела образования акимата г.Костаная"

Капитальный ремонт здания школы-детский сад №3 (ясли-сад№3) по улице Толстого,33.

Капитальный ремонт здания школы-детский сад №3 (ясли-сад №3)

Стадия	Лист	Листов
РП	39	

Балка металлическая МБ-1

ТОО "АСКОС+"
г. Костанай

Балка металлическая МБ-2

1-1

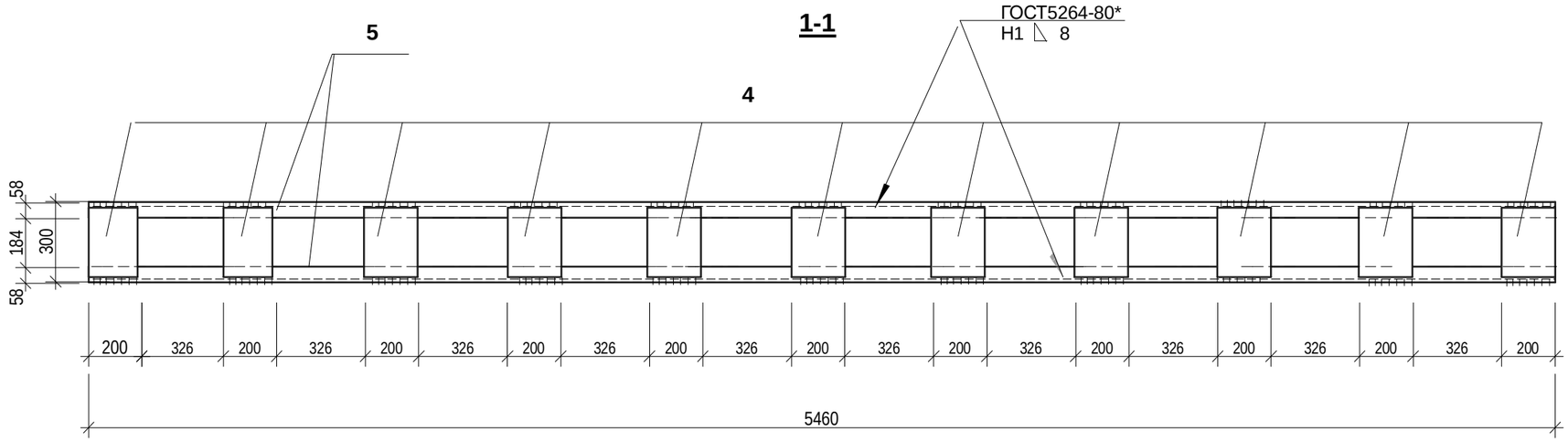

1Основные примечания см. лист АС-33
2.Спецификацию см. на листе АС-37
3.МБ-1 замаркированы на листе АС-33

2-2

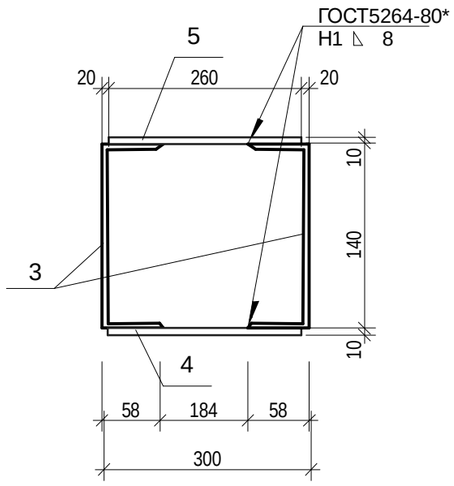

Изм.	Кол.уч.	Лист	№ док.	Подпись	Дата
ГАП		Титов В.И.			09.16
ГИП		Титов В.И.			09.16
Гл. констр.		Ахмерова В.Ф.			09.16
Исполнил		Соловьёва М.И.			09.16
Н.контр.		Ахмерова В.Ф.			09.16
Проверил		Ваисова Л.Г.			09.16

Заказ: 2-16-АС

Заказчик: ГККП " Ясли-сад№3 акимата г.Костаная отдела образования акимата г.Костаная"

Капитальный ремонт здания школы-детский сад №3 (ясли-сад№3) по улице Толстого,33.

Капитальный ремонт здания школы-детский сад №3 (ясли-сад №3)

Стадия	Лист	Листов
РП	40	

Балка металлическая МБ-2

ТОО "АСКОС+"
г. Костанай

Балка металлическая МБ-3

1-1

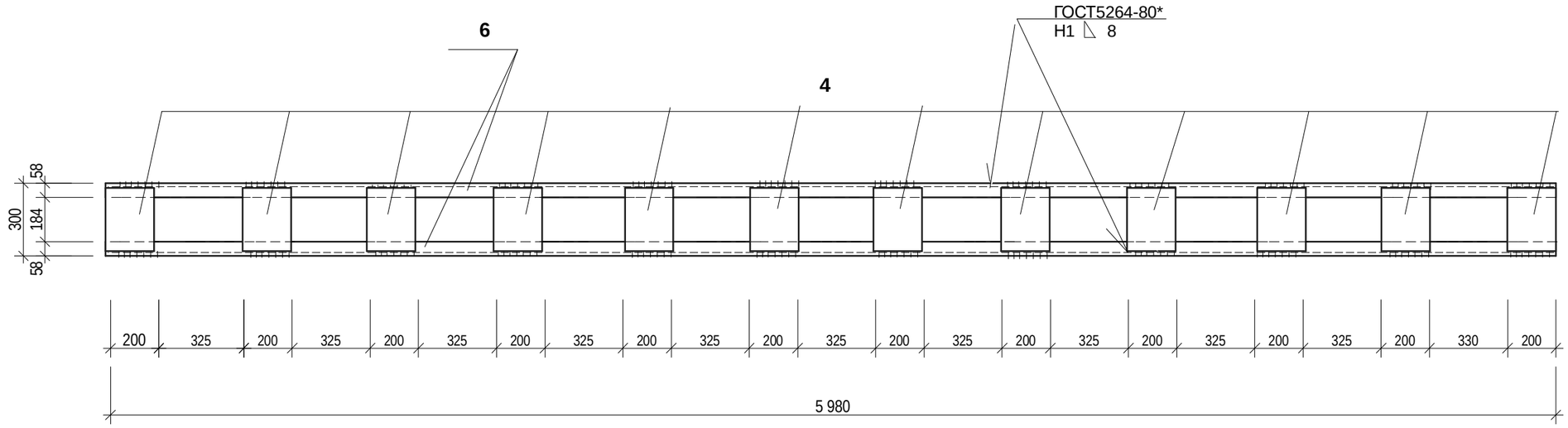

1Основные примечания см. лист АС-33
2.Спецификацию см. на листе АС-37
3.МБ-1 замаркированы на листе АС-33

2-2

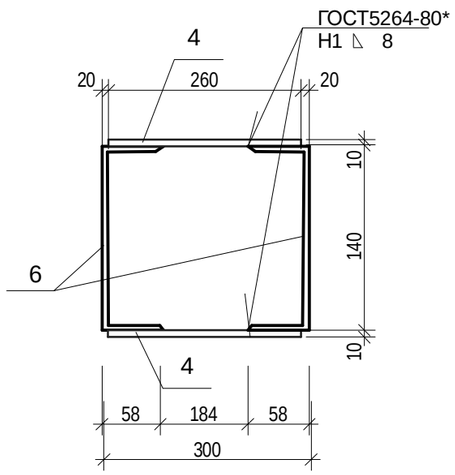

						Заказ: 2-16-АС
						Заказчик: ГККП " Ясли-сад№3 акимата г.Костаная отдела образования акимата г.Костаная"
						Капитальный ремонт здания школы-детский сад №3 (ясли-сад№3) по улице Толстого,33.
Изм.	*Кол.уч.*	*Лист*	*№ док.*	*Подпись*	*Дата*	
ГАП		Титов В.И.			09.16	Капитальный ремонт здания школы-детский сад №3 (ясли-сад №3)
ГИП		Титов В.И.			09.16	
Гл. констр.		Ахмерова В.Ф.			09.16	
Исполнил		Соловьёва М.И.			09.16	Балка металлическая МБ-3
Н.контр.		Ахмерова В.Ф.			09.16	
Проверил		Ваисова Л.Г.			09.16	

Стадия	*Лист*	*Листов*
РП	41	

ТОО "АСКОС+"
г. Костанай

Устройство проёма по оси "8".

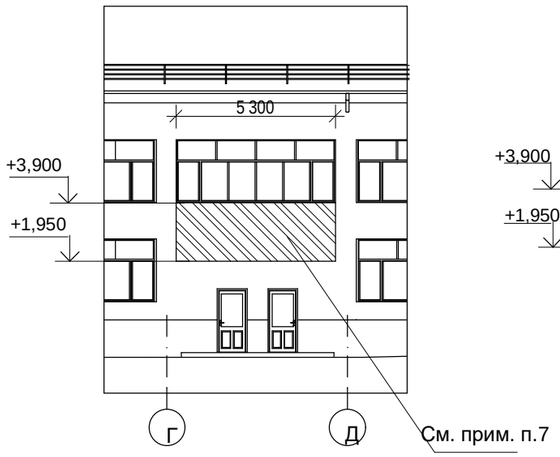

Устройство проёма по оси "1".

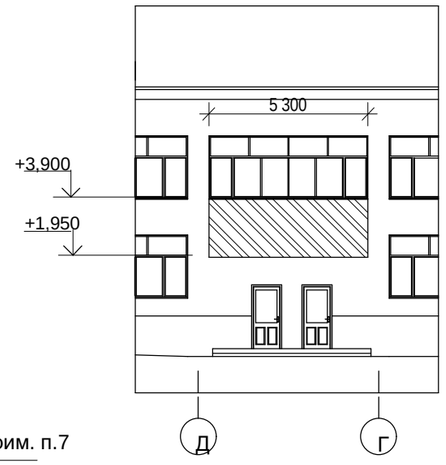

Устройство проёма по оси "1".

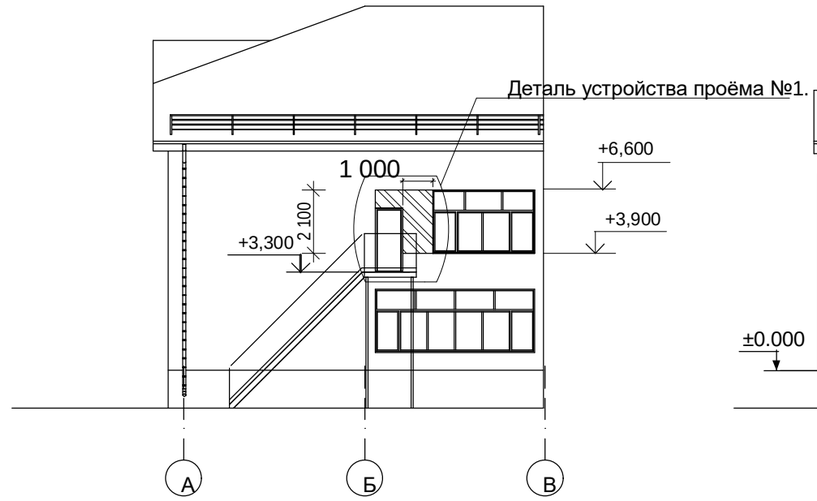

Устройство проёма по оси "8".

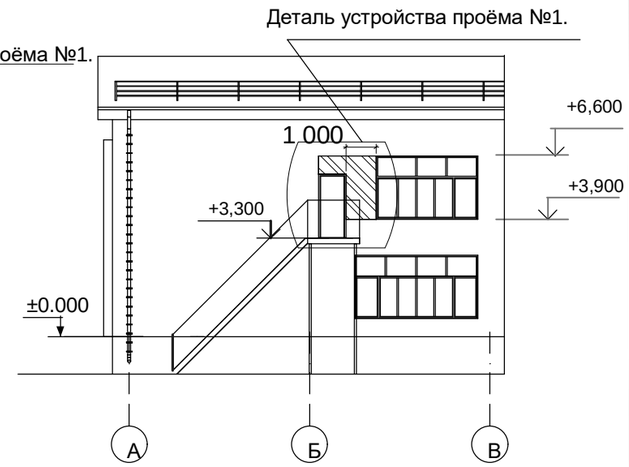

Устройство проёмов по оси "Ж".

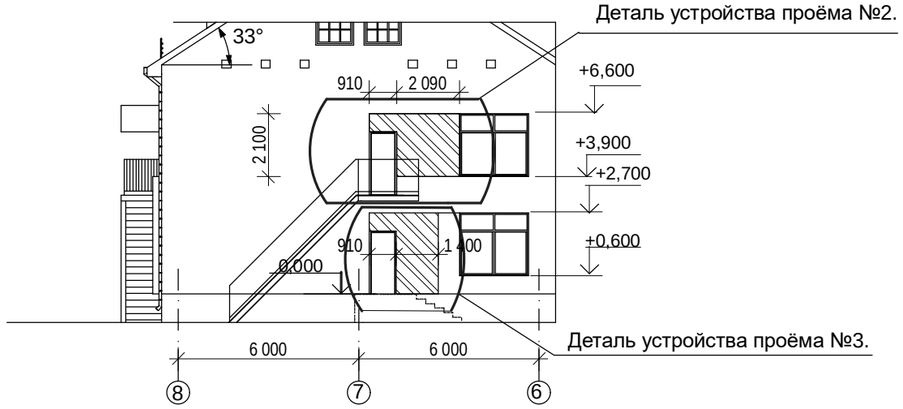

Устройство проёмов по оси"Ж".

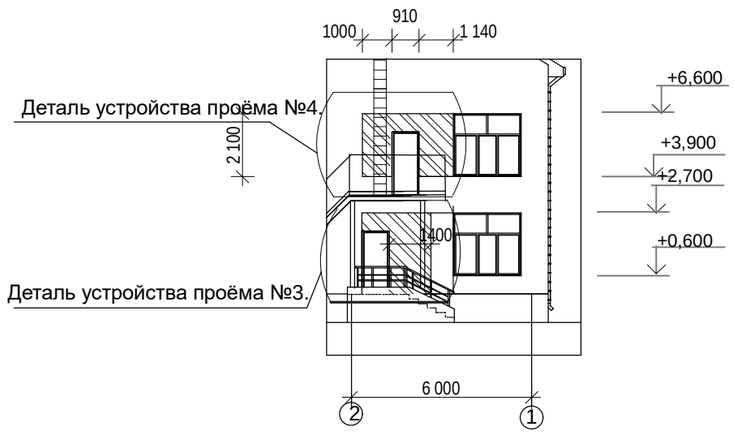

УСЛОВНЫЕ ОБОЗНАЧЕНИЯ

-Кладка выполненная блоками из ячеистого бетона автоклавного отвердения марки Блок I /625 x 300 x 250/D400/B2,0/F25
Расход арматуры Ø12AIII-105,5кг)
Объём кладки-13,52м3

1.Деталь устройства проёма №1смотри на листе АС-43
2.Деталь устройства проёма №2смотри на листе АС-44
3.Деталь устройства проёма №3смотри на листе АС-45
4.Деталь устройства проёма №4смотри на листе АС-44
5.Указания по производству работ при возведении кладки блоками из ячеистого бетона автоклавного отвердения марки Блок I /625 x 300 x 250/D400/B2,0/F25см. лист АС-36
6.По периметру здания существующую отмостку разобрать и выполнить новую отмостку шириной 1000мм состава:
30мм асфальта по щебёночному основанию 150мм
Уклон отмостки $\geqslant$ 0,03
7.Существующую кладку из стеклоблоков разобрать(объём-8,6м3) и выполнить новую согласно данного чертежа

6.Швы между панелями по ряду " 6 " между осями " Д "-" Ж " обеспылить,огрунтовать и заполнить монтажной полиуретановой пеной. По истечению суток швы оштукатурить цементно-песчаным раствором М50.Длина швов-14,5м

						Заказ:2-16-АС			
						Заказчик: ГККП " Ясли-сад№3 акимата г.Костаная отдела образования акимата г.Костаная"			
						Капитальный ремонт здания школы-детский сад №3 (ясли-сад№3) по улице Толстого,33.			
Изм.	Кол.у	Лист	№док	Подпись	Дата				
ГАП		Титов В.И.			09.16	Капитальный ремонт здания школы-детский сад №3 (ясли-сад №3)	Стадия	Лист	Листов
ГИП		Титов В.И.			09.16		РП	42	
Гл. констр.		Ахмерова В.Ф.			09.16				
Исполнил		Соловьёва М.			09.16	Деталь устройства проёма по осям "1""8";"Ж".	ТОО "АСКОС+"		
Проверил		Ваисова Л.Г.			09.16				
Н. контроль		Ахмерова В.Ф.			09.16				

Деталь устройства проёма №1

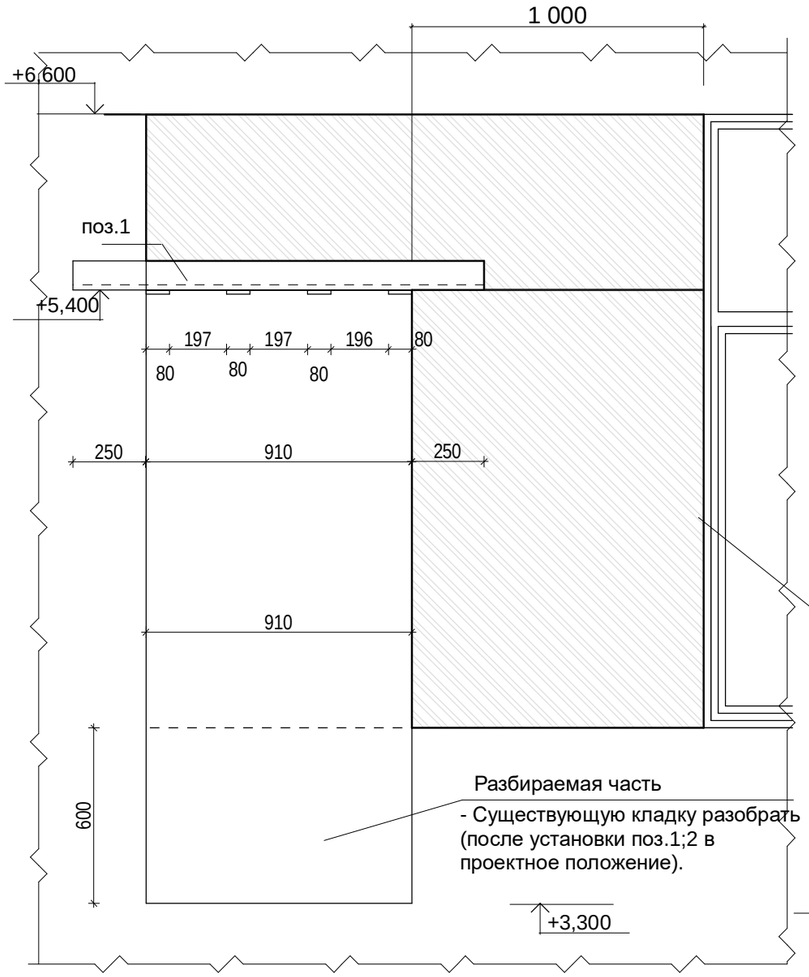

1-1

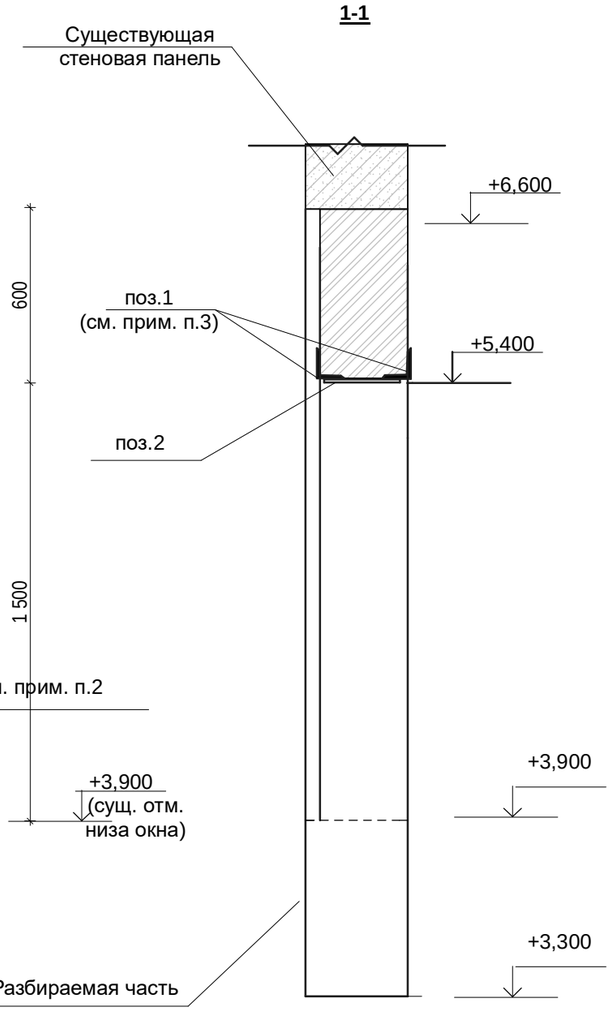

Указания по производству работ.

1.Производство работ выполнять в соответствии со СНИП РК 1.0,-05-2001 "Техника безопасности в строительстве"
2.В первую очередь выполнить кладку с отм.+3,900 до отм.+5,400(см. прим. п.5
3. Пробить штрабу в существующей стене "Болгаркой";установить уголки с обеих сторон;установить и приварить планки. После этого приступить к увеличению проёма и выполнению кладки согласно данному чертежу.
4.Для увеличения проёма просверлить электроперфоратором отверстия в стене по контуру пробиваемого проёма с шагом 50-80 мм,произвести вырезку стены отдельными кусками,не допуская падения и складирования их на перекрытие.Максимальный вес вырезаемых кусков не должен превышать 15 кг.Применение отбойного молотка строго запрещено.
5.Кладку выполнить блоками из ячеистого бетона автоклавного отвердения марки Блок I /625 x 300 x 250/D400/B2,0/F25 ГОСТ31360-2007 (объем кладки на всё здание дан на листе АС-42
6. Все металлические элементы окрасить эмалью ПФ-115 ГОСТ 6465-76* по грунтовке очищенной от ржавчины поверхности.
7. Все металлические элементы изготовить из стали марки С255 ГОСТ27772-88
8. Металлические элементы крепить между собой при помощи сварки. Толщина сварного шва не менее 5мм.
9.Спецификация дана на один узел .Количество на здание-2шт. (замаркированы на листе АС- 42)
10.Объём кладки учтён на листе АС-42.

УСЛОВНЫЕ ОБОЗНАЧЕНИЯ

-Кладка выполненная блоками из ячеистого бетона автоклавного отвердения марки Блок I /625 x 300 x 250/D400/B2,0/F25(ГОсТ 31360-2007)

Марка, Поз.	Обозначение	Наименование	Кол. шт.	Масса ед.кг	
		Детали			
1	ГОСТ 8509-93	L100 x12 L = 960	2	17,19	34,39
2	ГОСТ 103 - 2006	▬ 10 x 80 L = 280	4	1,76	7,04

Изм.	Кол.уч.	Лист	№ док.	Подпись	Дата
ГАП		Титов В.И.			09.16
ГИП		Титов В.И.			09.16
Гл. констр.		Ахмерова В.Ф.			09.16
Исполнил		Соловьёва М.И.			09.16
Н.контр.		Ахмерова В.Ф.			09.16
Проверил		Ваисова Л.Г.			09.16

Заказ: 2-16-АС

Заказчик: ГККП " Ясли-сад№3 акимата г.Костаная отдела образования акимата г.Костаная"

Капитальный ремонт здания школы-детский сад №3 (ясли-сад№3) по улице Толстого,33.

Капитальный ремонт здания школы-детский сад №3 (ясли-сад №3)

Стадия	Лист	Листов
РП	43	

Деталь устройства проёма №1

ТОО "АСКОС+"
г. Костанай

Деталь устройства проёма №2(№4)

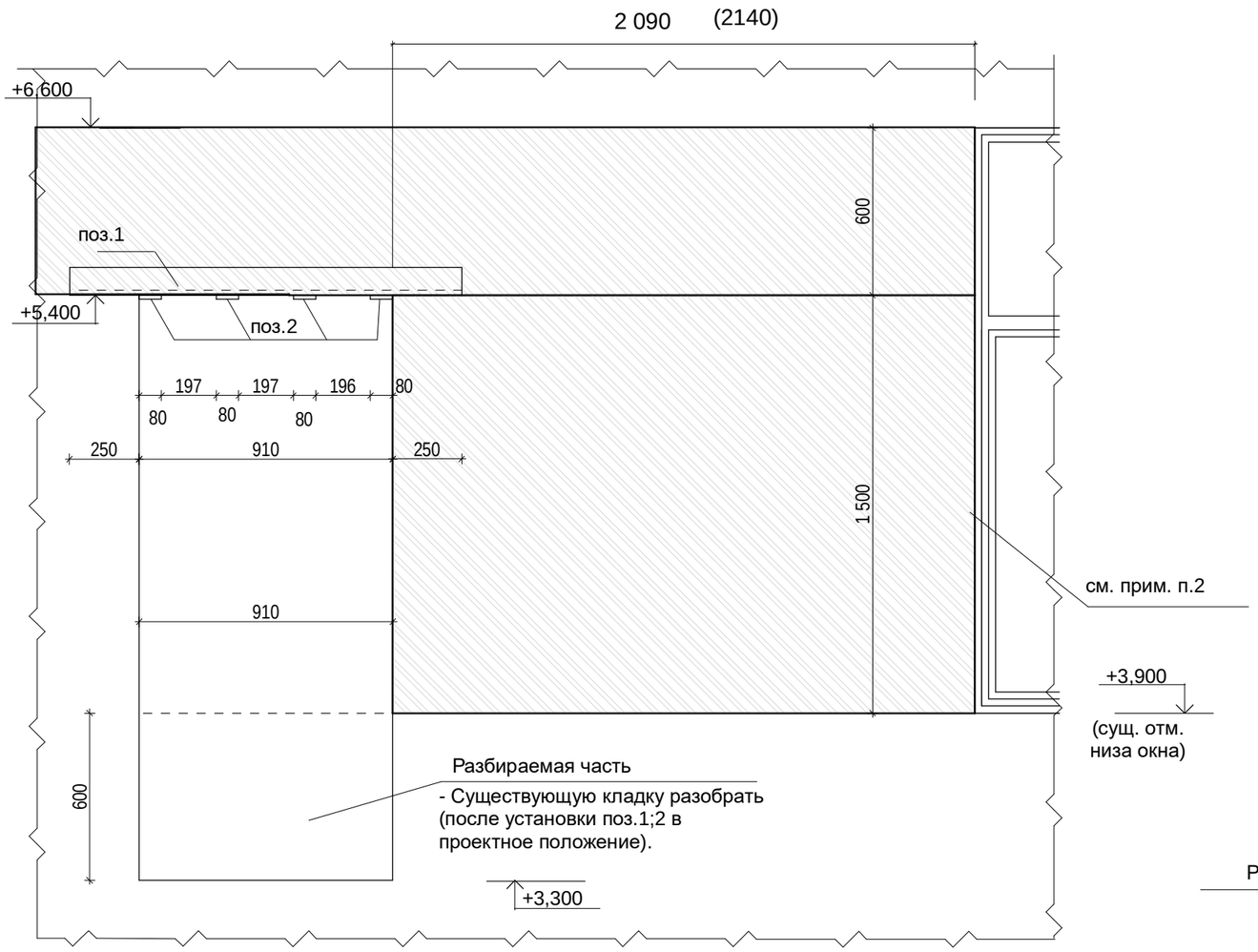

1-1

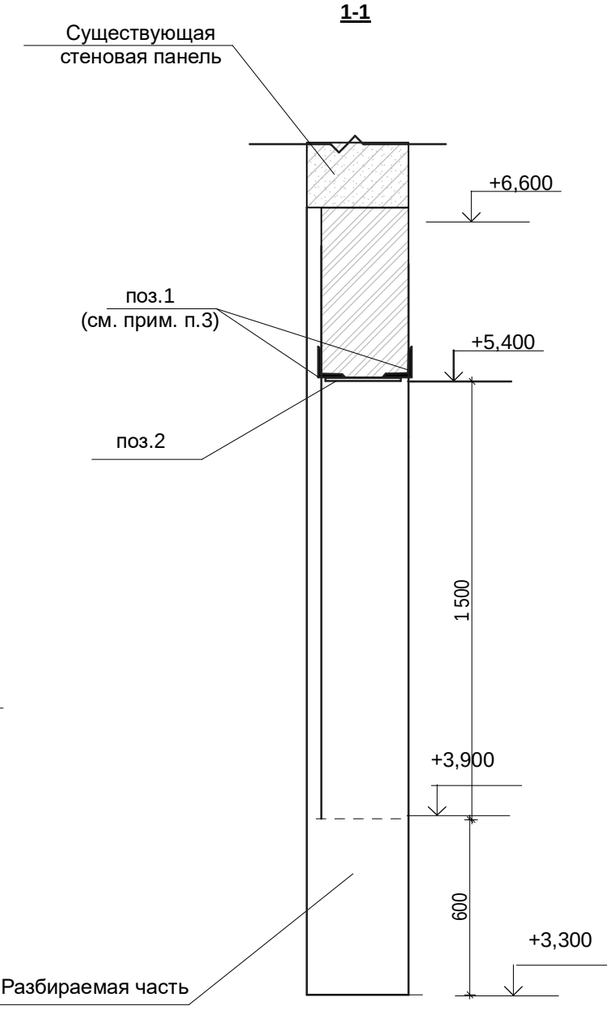

УСЛОВНЫЕ ОБОЗНАЧЕНИЯ

-Кладка выполненная блоками из ячеистого бетона автоклавного отвердения марки Блок I /625 x 300 x 250/D400/B2,0/F25 (ГОсТ 31360-2007)

1.Указания по производству работ смотри на листе АС-43
2.Детали устройства замаркированы на листе АС-42
3.Объём кладки учтён на листе АС-42
4.Спецификация дана на один узел .Количество на здание-2шт.(замаркированы на листе АС-42)

Марка, Поз.	Обозначение	Наименование	Кол. шт.	Масса ед.кг	
		Детали			
1	ГОСТ 8509-93	L100 x12 L = 960	2	17,19	34,39
2	ГОСТ 103 - 2006	▬ 10 x 80 L = 280	4	1,76	7,04

Изм.	Кол.уч.	Лист	№ док.	Подпись	Дата
ГАП		Титов В.И.			09.16
ГИП		Титов В.И.			09.16
Гл. констр.		Ахмерова В.Ф.			09.16
Исполнил		Соловьёва М.И.			09.16
Н.контр.		Ахмерова В.Ф.			09.16
Проверил		Ваисова Л.Г.			09.16

Заказ: 2-16-АС

Заказчик: ГККП " Ясли-сад№3 акимата г.Костаная отдела образования акимата г.Костаная"

Капитальный ремонт здания школы-детский сад №3 (ясли-сад№3) по улице Толстого,33.

Капитальный ремонт здания школы-детский сад №3 (ясли-сад №3)	Стадия	Лист	Листов
	РП	44	
Деталь устройства проёма №2(№4)	ТОО "АСКОС+" г. Костанай		

Деталь устройства проёма №3

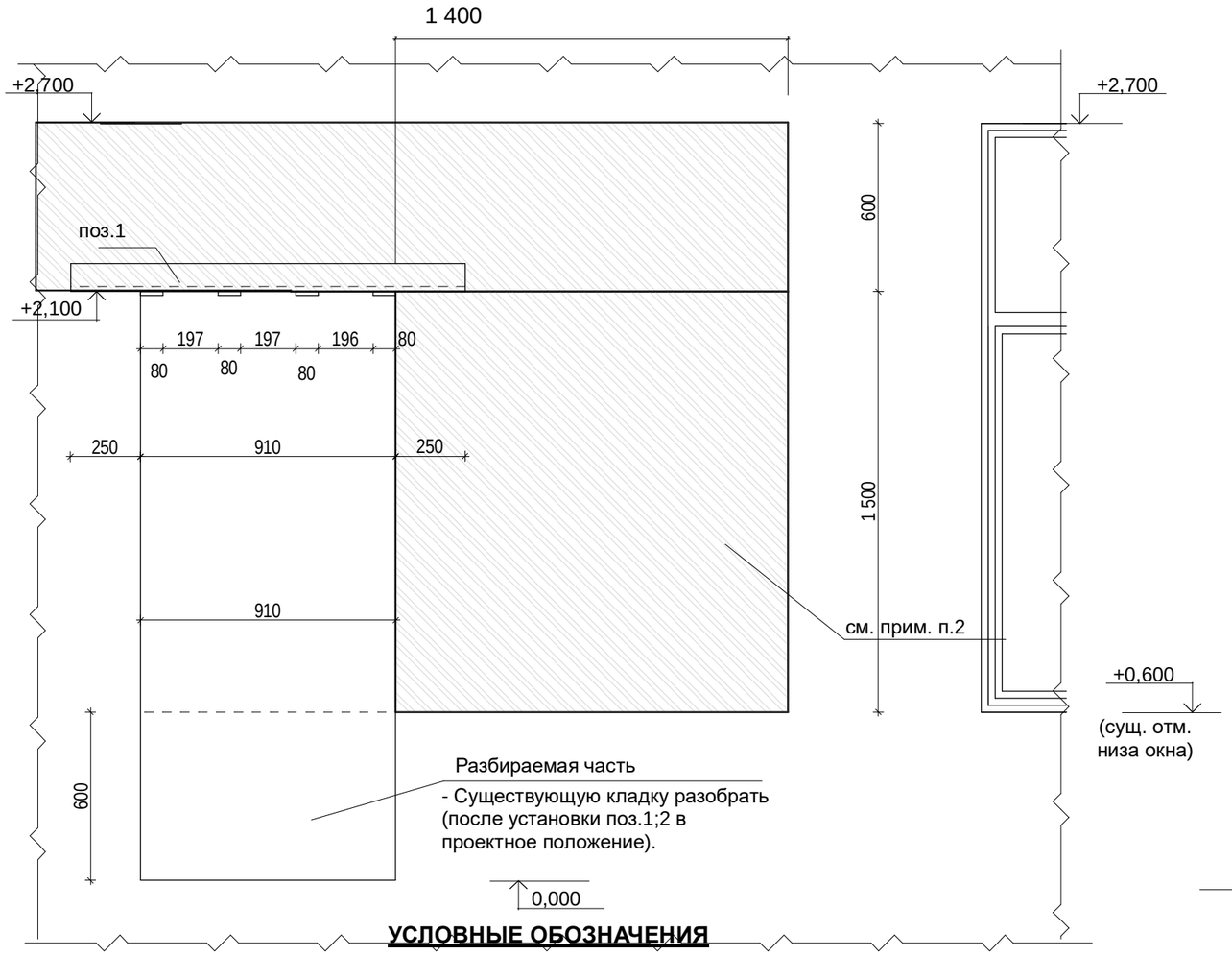

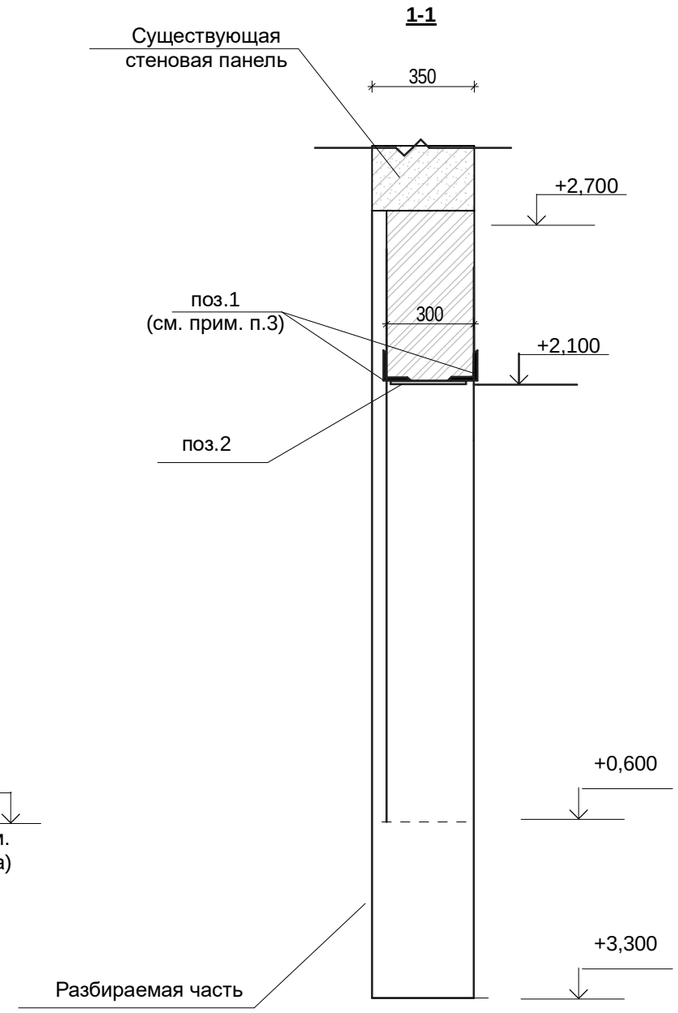

УСЛОВНЫЕ ОБОЗНАЧЕНИЯ

-Кладка выполненная блоками из ячеистого бетона автоклавного отвердения марки Блок I /625 x 300 x 250/D400/B2,0/F25 (ГОсТ 31360-2007)

1.Указания по производству работ смотри на листе АС-43
2.Детали устройства замаркированы на листе АС-42
3.Объём кладки учтён на листе АС-42

4.Спецификация дана на один узел .Количество на здание-2шт.(замаркированы на листе АС-)

Марка, Поз.	Обозначение	Наименование	Кол. шт.	Масса ед.кг	
		Детали			
1	ГОСТ 8509-93	L100 x12 L = 960	2	17,19	34,39
2	ГОСТ 103 - 2006	▬ 10 x 80 L = 280	4	1,76	7,04

Изм.	Кол.уч.	Лист	№ док.	Подпись	Дата
ГАП		Титов В.И.			09.16
ГИП		Титов В.И.			09.16
Гл. констр.		Ахмерова В.Ф.			09.16
Исполнил		Соловьёва М.И.			09.16
Н.контр.		Ахмерова В.Ф.			09.16
Проверил		Ваисова Л.Г.			09.16

Заказ: 2-16-АС

Заказчик: ГККП " Ясли-сад№3 акимата г.Костаная отдела образования акимата г.Костаная"

Капитальный ремонт здания школы-детский сад №3 (ясли-сад№3) по улице Толстого,33.

Капитальный ремонт здания школы-детский сад №3 (ясли-сад №3)

Стадия	Лист	Листов
РП	45	

Деталь устройства проёма №3

ТОО "АСКОС+"
г. Костанай

Схема расположения веншахт на чердаке.

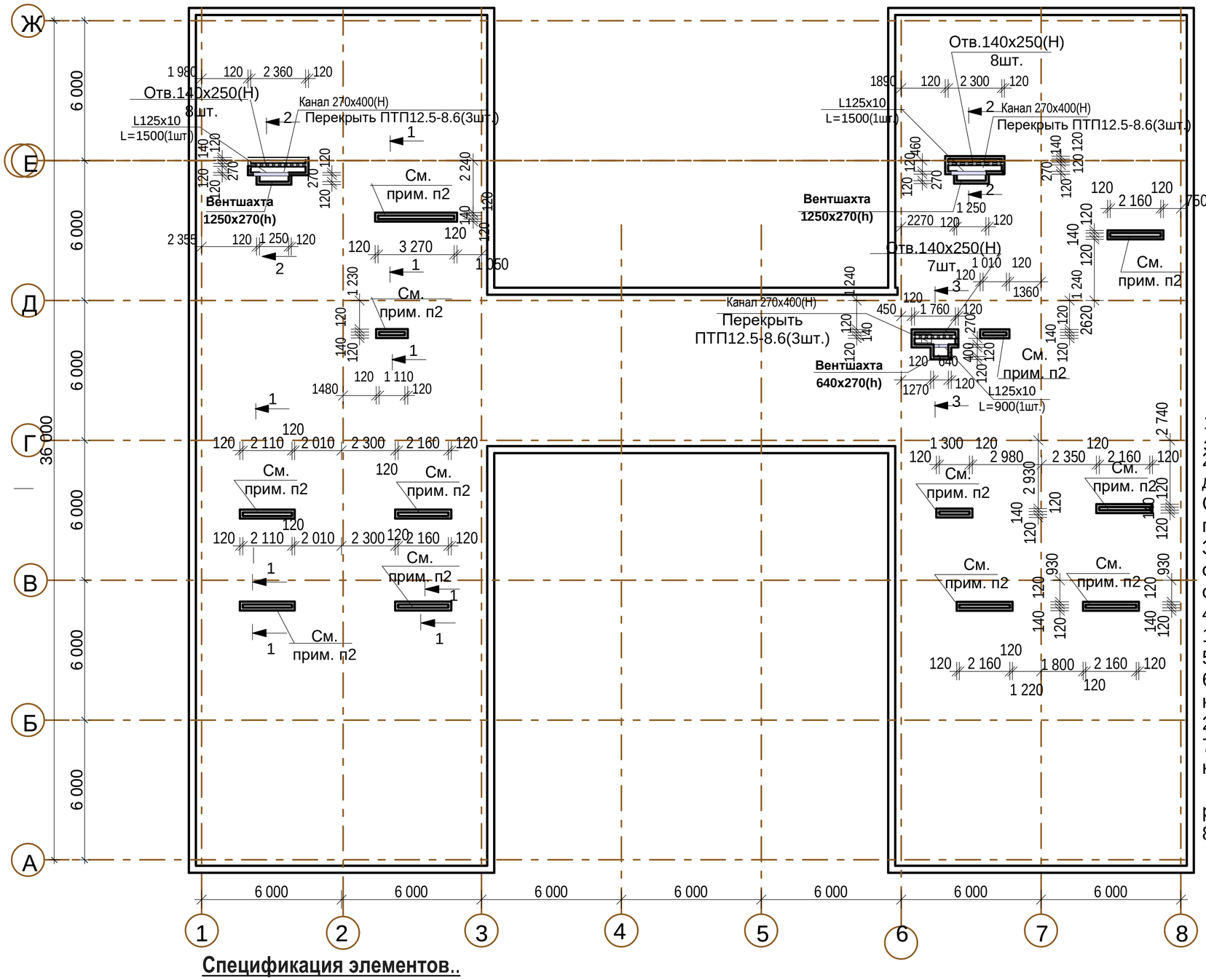

СОСТАВ РАЗБИРАЕМОЙ КРОВЛИ

1.бикрост-1 слой
2.Цементно-песчаная стяжка-20мм
3.Рубероид-3слоя
4.Цементно-песчаная стяжка-30:80мм
5.Керамзитовый гравий-180мм.
Пароизоляция-1 слой

1.Данный лист выполнен согласно технического заключения выполненного ТОО"Лидертехстрой"
2.Существующие плоские плиты покрытия вентканалов демонтировать-38шт.
Существующие вент.каналы разобрать до отм. верха плиты покрытия-Объём разбираемой кладки-11,9 м3
3.Вентканалы в осях"В"-"Г"-"6"-"7";"Б"-"В"-"7"-"8"разобрать до отм верха фундаметов.объём разбираемой кладки-8,34
4.Все слои существующей кровли(см. состав) снять.-S= 1010,0м2
5.Парапетные плиты демонтировать-216шт.
6.Вентшахты с отм.+6,520 до отм.+12,620 выложить из кирпича Кр-р-по 250х120х65/1НФ/100/2,0/35 ГОСТ 530-2012 на растворе М 50.Объём кладки-58,65м3
7.Вет каналы в осях"В"-"Г"-"6"-"7";"Б"-"В"-"7"-"8 ниже отм+6,300 выложить из кирпича Кр-р-по 250х120х65/1НФ/100/2,0/25 ГОСТ 530-2012 на растворе М 50.Объём кладки-8,34м3
8.Сечения2-2,3-3 смотри на листАС-47

Спецификация элементов..

Марка, Поз.	Обозначение	Наименование	Кол. шт.	Масса ед.кг	Приме-чание
		Плиты перекрытия			
ПТП12.5-8.6	Серия 1.243.1-4	ПТП12.5-8.6	48	96	
		ПЕРЕМЫЧКИ			
2ПБ-26-4	Серия 1.038.1-1вып.1	2ПБ-26-4	4	105	
2ПБ-22-3	Серия 1.038.1-1вып.1	2ПБ-22-3	2	92	
	ГОСТ 8509-93	∟125х10 L= 3,90 п.м.		74,49	

Изм.	Кол.у	Лист	№док	Подпись	Дата
ГАП		Титов В.И.			09.16
ГИП		Титов В.И.			09.16
Гл. констр.		Ахмерова В.Ф.			09.16
Исполнил		Соловьёва М.			09.16
Проверил		Ваисова Л.Г.			09.16
Н. контроль		Ахмерова В.Ф.			09.16

Заказ:2-16-АС
Заказчик: ГККП " Ясли-сад№3 акимата г.Костаная отдела образования акимата г.Костаная"

Капитальный ремонт здания школы-детский сад №3 (ясли-сад№3) по улице Толстого,33.

Капитальный ремонт здания школы-детский сад №3 (ясли-сад №3)	Стадия	Лист	Листов
	РП	46	

Схема расположения веншахт на чердаке.

ТОО "АСКОС+"

Схема расположения веншахт на кровле.

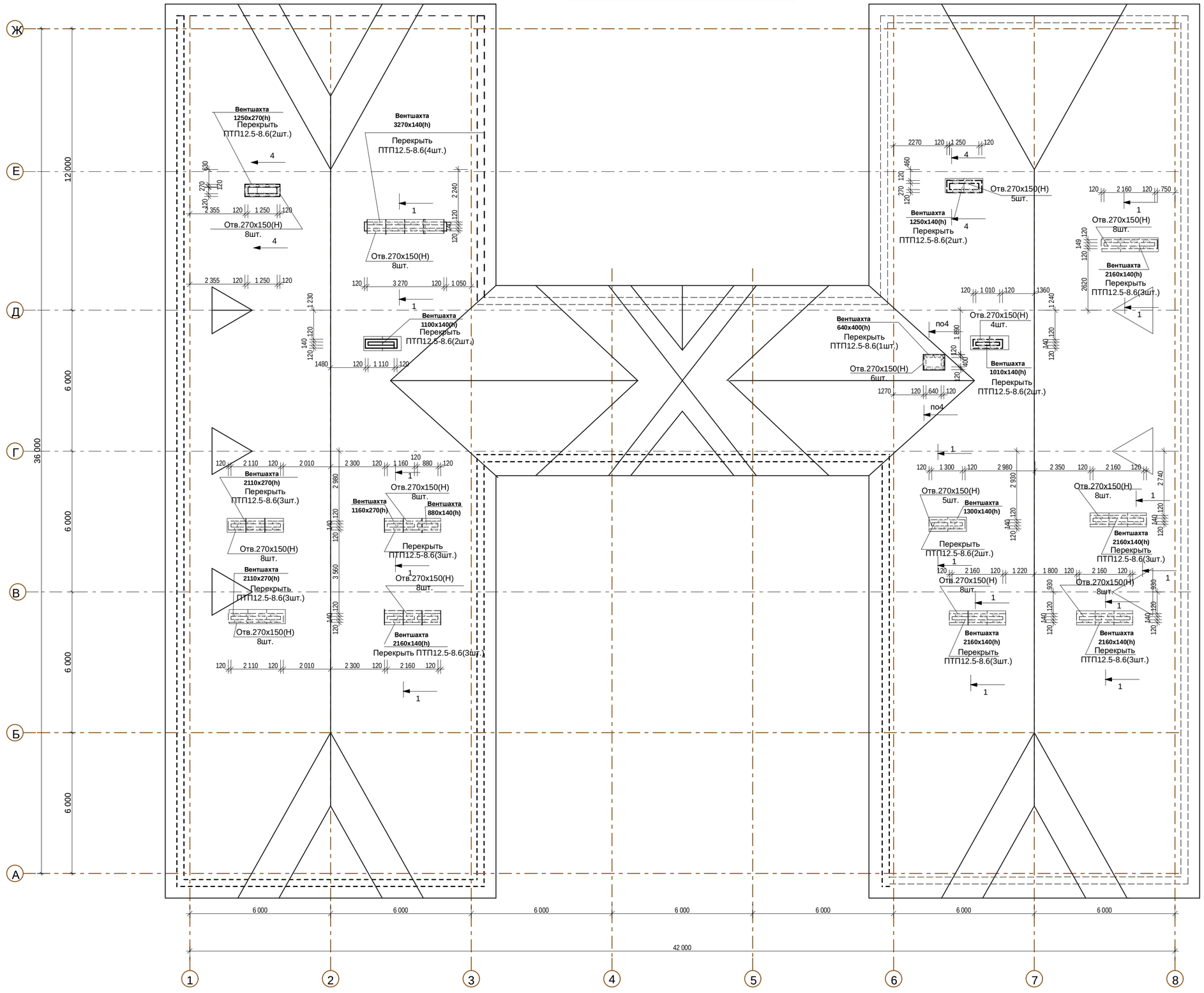

1.Сечения 1-1;4-4 смотри на листе АС -47
2.Спецификация дана на листе АС-46.
3.План кровли смотри на листе АС-14
4.Объёмы работ по разборке вент. каналов смотри на листе АС-46

Изм.	Кол.у	Лист	№док	Подпись	Дата
ГАП		Титов В.И.			09.16
ГИП		Титов В.И.			09.16
Гл. констр.		Ахмерова В.Ф.			09.16
Исполнил		Соловьёва			09.16
Проверил		Ваисова Л.Г.			09.16
Н. контроль		Ахмерова В.Ф.			09.16

Заказ:2-16-АС

Заказчик: ГККП " Ясли-сад№3 акимата г.Костаная отдела образования акимата г.Костаная"

Капитальный ремонт здания школы-детский сад №3 (ясли-сад№3) по улице Толстого,33.

Капитальный ремонт здания школы-детский сад №3 (ясли-сад №3)

Стадия	Лист	Листов
РП	46-1	

Схема расположения веншахт на кровле.

ТОО "АСКОС+"

1-1(4-4)

(Узел примыкания кровли к вентшахте)

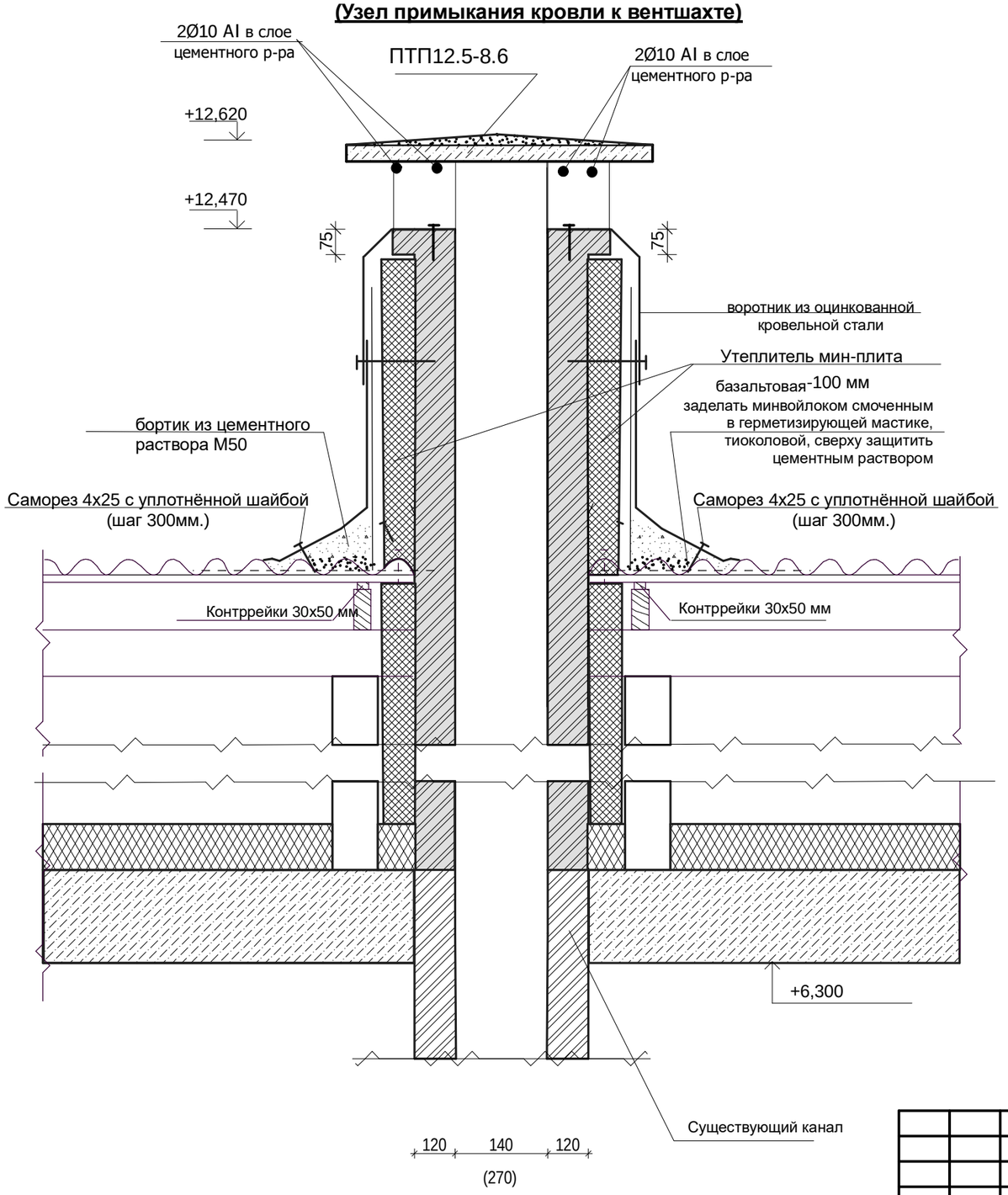

2-2(3-3)

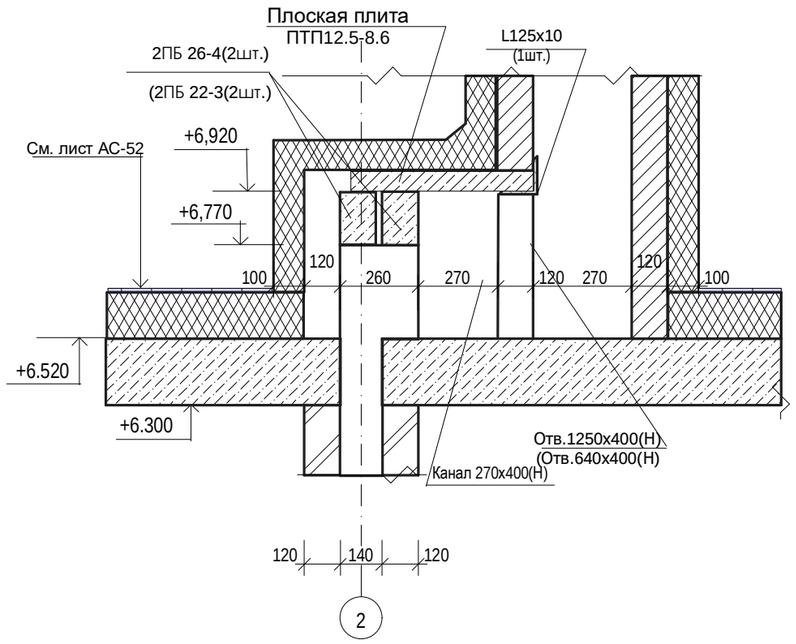

1.Вентшахты с отм.+6,520 до отм.+12,620 выложить из кирпича Кр-р-по 250х120х65/1НФ/100/2,0/35 ГОСТ 530-2012 на растворе М 50.Объём кладки дан на листе АС-46

2.Выполнить утепление вент. шахт базальтовой минплитой "ТЕХНОРУФ 45 толщ.100мм
.Мин.плиту обернуть оцинкованной кровельной сталью по антисептированному деревянному каркасу.Расход утеплителя-48,9 м3
3.Сечения 1-1 :3-3 замаркированы на листе АС-46
4.Сечения 1-1;4-4 замаркированы на листе АС-46-1

						Заказ:2-16 АС			
						Заказчик: ГККП " Ясли-сад№3 акимата г.Костаная отдела образования акимата г.Костаная"			
						Капитальный ремонт здания школы-детский сад №3 (ясли-сад№3) по улице Толстого,33.			
Изм.	Кол.у	Лист	№док	Подпись	Дата				
ГАП		Титов В.И.			09.16	Капитальный ремонт здания школы-детский сад №3 (ясли-сад №3)	Стадия	Лист	Листов
ГИП		Титов В.И.			09.16		РП	47	
Гл. констр.		Ахмерова В.Ф.			09.16				
Исполнил		Соловьёва			09.16	Узел примыкания кровли к вентшахте.Сечения 1-1;4-4	ТОО "АСКОС+"		
Проверил		Ваисова Л.Г.			09.16				
Н. контроль		Ахмерова В.Ф.			09.16				

Схема расположения стропил.

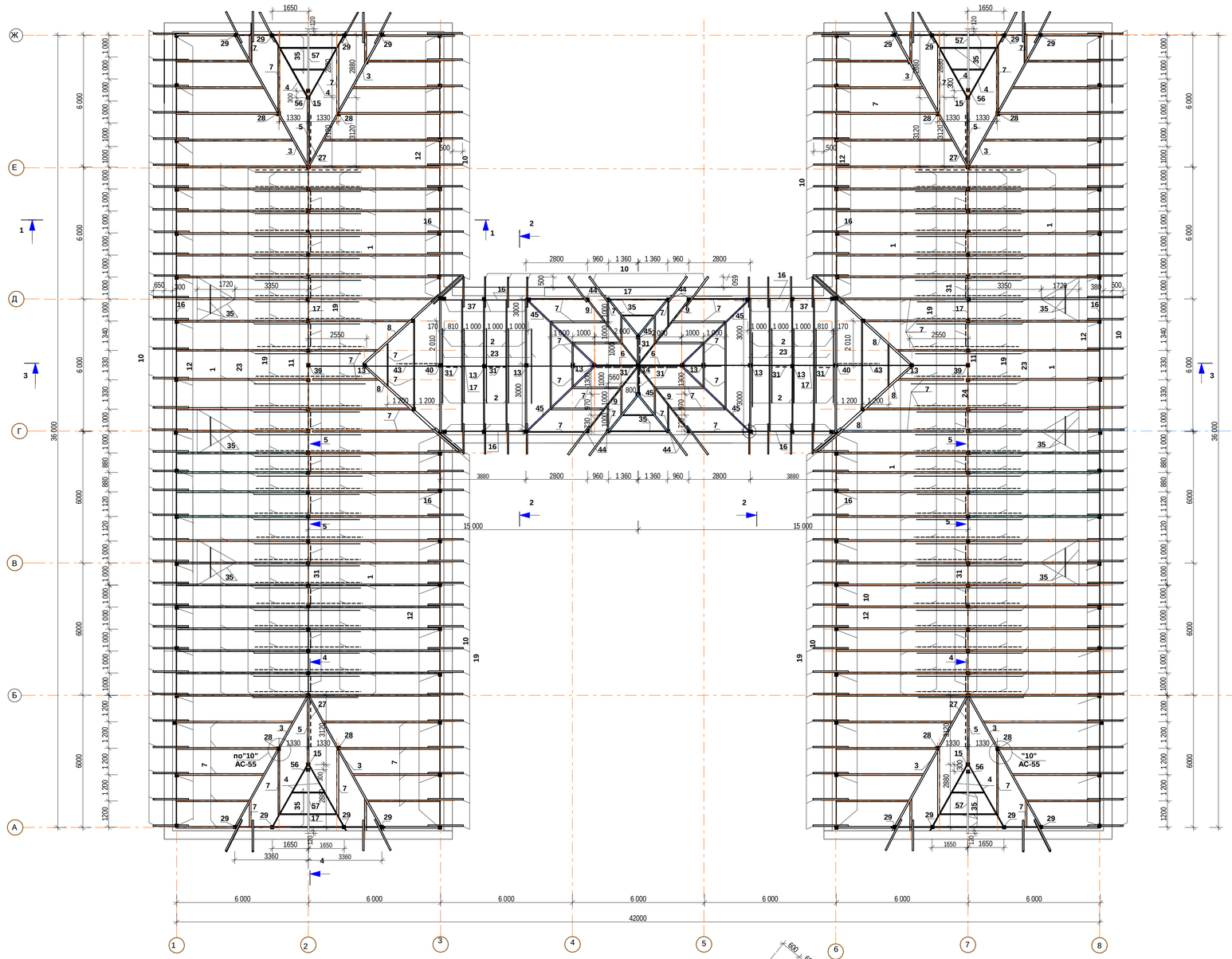

Узел установки стропил слухового окна.

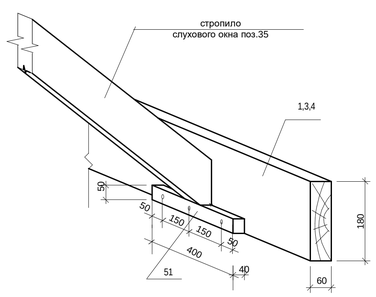

устройство ендовы

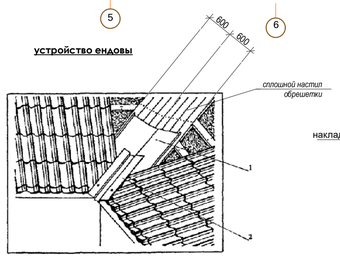

1 - гладкий лист; 2 - декоративная планка ендовы

Узел стыковки стропил.

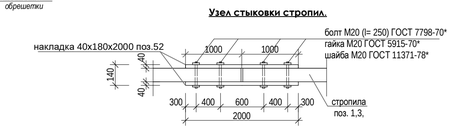

1. Основные примечания см. лист АС- 57
2. Спецификацию см. лист АС-56
3.Разрез 1-1 смотри на листе АС-49
4.Разрез 2-2 смотри на листе АС-50
5.Разрез 3-3 смотри на листе АС-51
6.Разрез 4-4 смотри на листе АС-50
7.Разрез 5-5смотри на листе АС-55

						Заказ:2-16			АС
						Заказчик: ГКП " Ясли-сад№3 акимата г.Костаная отдела образования акимата г.Костаная"			
Изм.	Кол.у	Лист	№док	Подпись	Дата	Капитальный ремонт здания школы-детский сад №3 (ясли-сад№3) по улице Толстого,33.			
ГАП		Титов В.И.			09.16	Капитальный ремонт здания школы-детский сад №3 (ясли-сад №3)	Стадия	Лист	Листов
ГИП		Титов В.И.			09.16		РП	48	
Гл. констр.		Ахмерова В.Ф.			09.16				
Исполнил		Соловьёва			09.16	Схема расположения стропил.	ТОО "АСКОС+"		
Проверил		Вяхова Л.Г.			09.16				
Н. контроль		Ахмерова В.Ф.			09.16				

Разрез 1-1

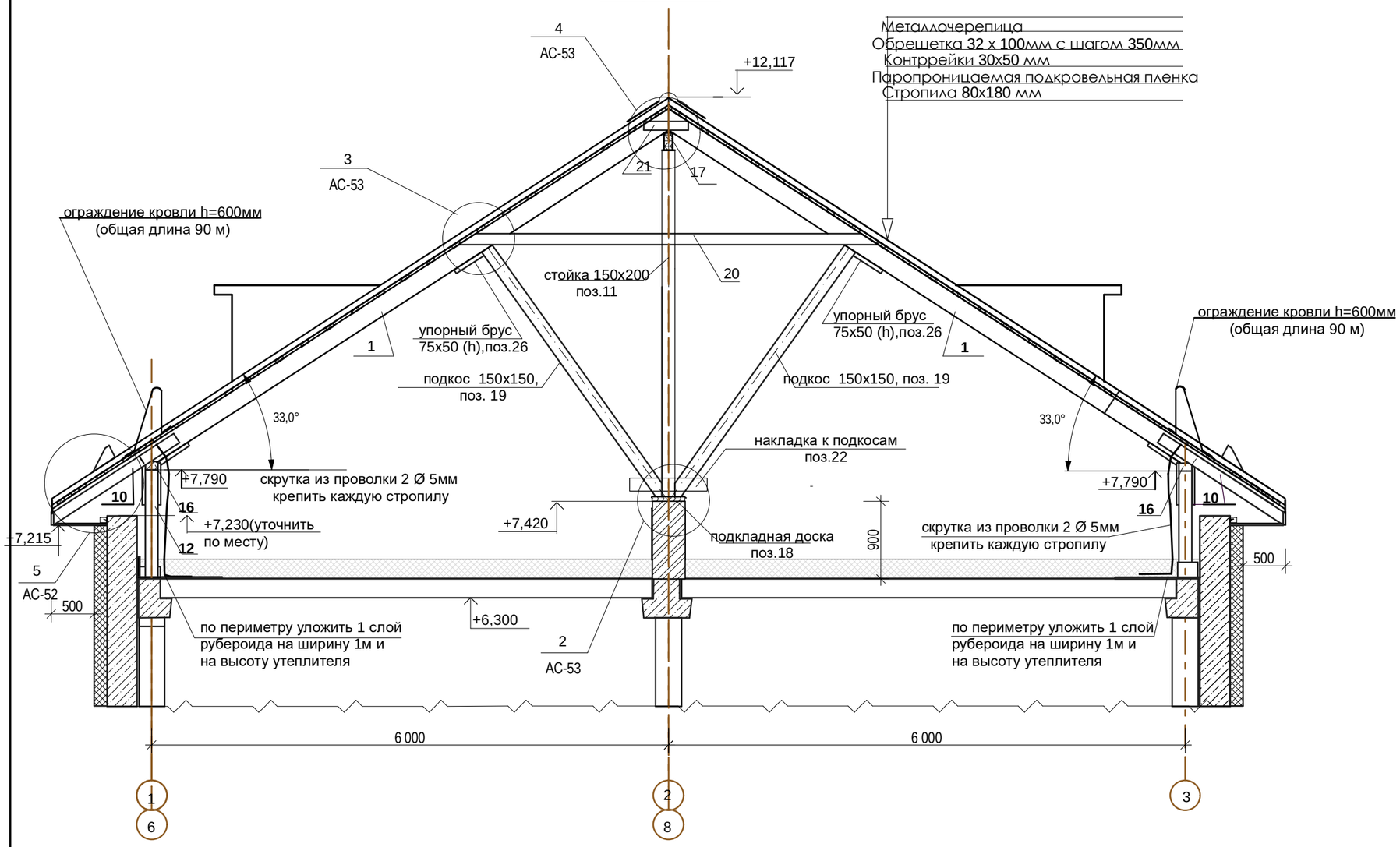

1. Основные примечания см. лист АС-57
2. Спецификацию см. лист АС-56
3.Разрез замаркирован на листе АС-48

Изм.	Кол.уч.	Лист	№ док.	Подпись	Дата
ГАП		Титов В.И.			09.16
ГИП		Титов В.И.			09.16
Гл. констр.		Ахмерова В.Ф.			09.16
Исполнил		Соловьёва М.И.			09.16
Н.контр.		Ахмерова В.Ф.			09.16
Проверил		Ваисова Л.Г.			09.16

Заказ: 2-16 АС

Заказчик: ГККП " Ясли-сад№3 акимата г.Костаная отдела образования акимата г.Костаная"

Капитальный ремонт здания школы-детский сад №3 (ясли-сад№3) по улице Толстого,33.

Капитальный ремонт здания школы-детский сад №3 (ясли-сад №3)

Стадия	Лист	Листов
РП	49	

Разрез 1-1

ТОО "АСКОС+"
г. Костанай

Разрез 2-2

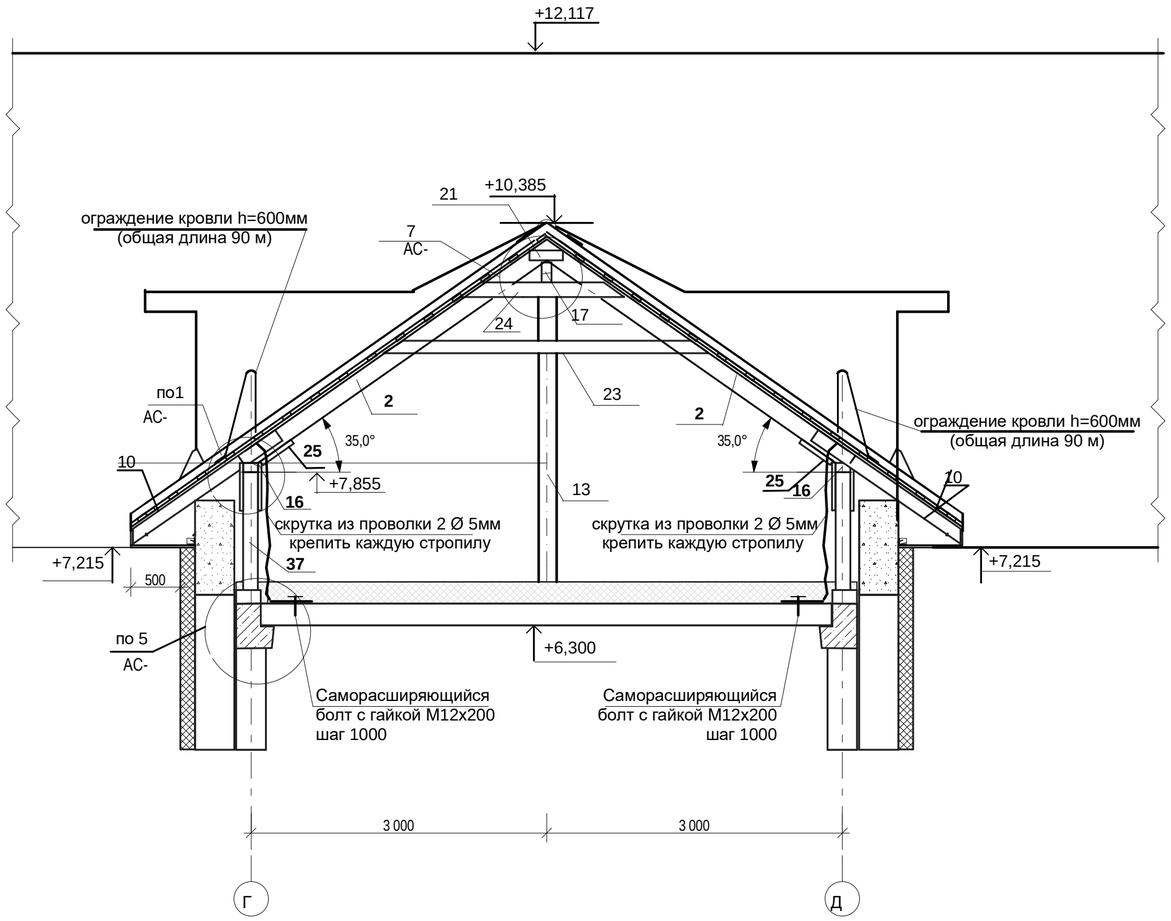

Разрез 4-4

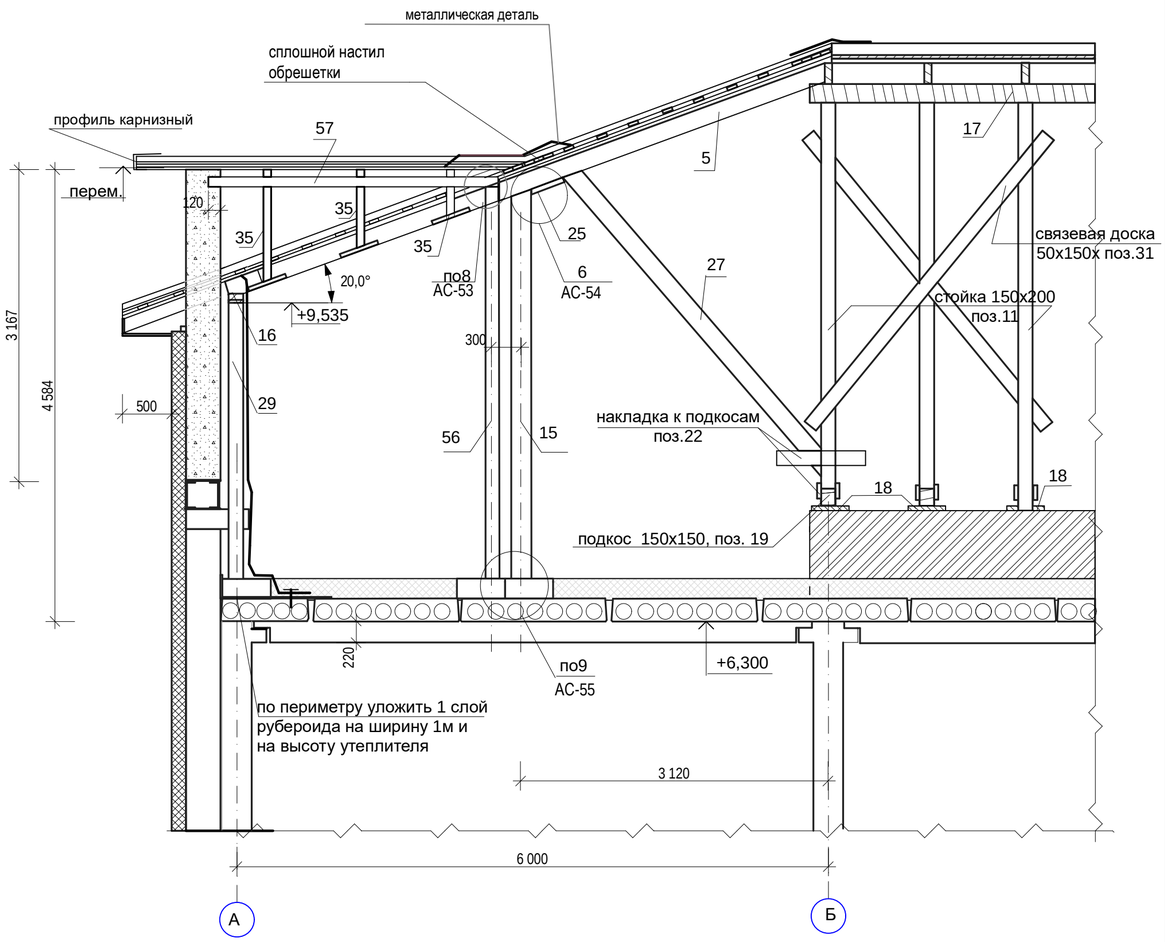

1. Основные примечания см. лист АС- 57
2. Спецификацию см. лист АС-56
3.Разрез 2-2 замаркирован на листе АС-48
4.Разрез 4-4 замаркирован на листе АС-48

Изм.	Кол.уч.	Лист	№ док.	Подпись	Дата
ГАП		Титов В.И.			09.16
ГИП		Титов В.И.			09.16
Гл. констр.		Ахмерова В.Ф.			09.16
Исполнил		Соловьёва М.И.			09.16
Н.контр.		Ахмерова В.Ф.			09.16
Проверил		Ваисова Л.Г.			09.16

Заказ: 2-16 АС

Заказчик: ГККП " Ясли-сад№3 акимата г.Костаная отдела образования акимата г.Костаная"

Капитальный ремонт здания школы-детский сад №3 (ясли-сад№3) по улице Толстого,33.

Капитальный ремонт здания школы-детский сад №3 (ясли-сад №3)

Стадия	Лист	Листов
РП	50	

Разрез 2-2
Разрез 4-4

ТОО "АСКОС+"
г. Костанай

Разрез 3-3

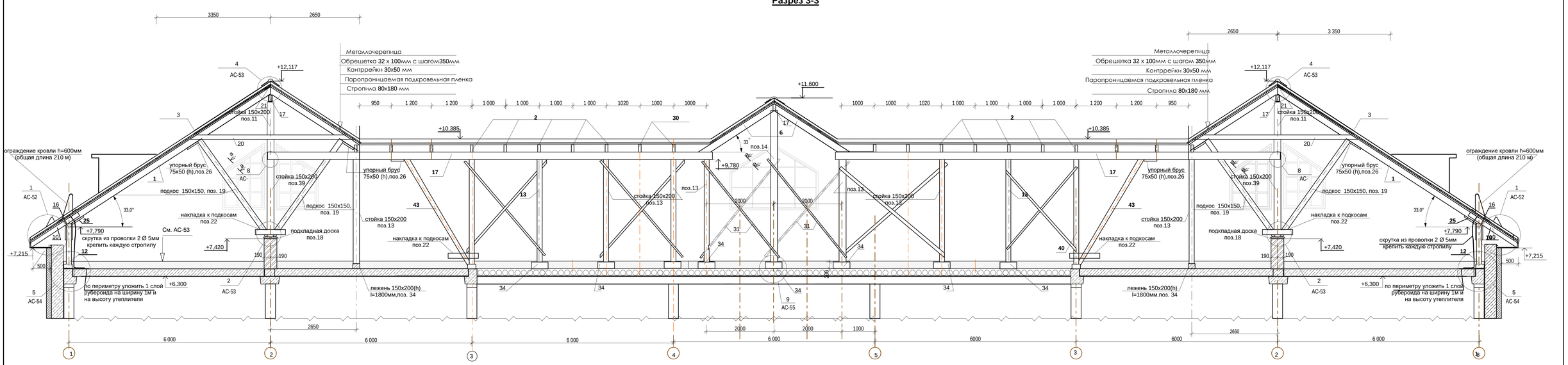

1. Основные примечания см. лист АС- 57
2. Спецификацию см. лист АС-56
3.Разрез 3-3 замаркирован на листе АС-48
4.Сечение а-а смотри на листе АС-77

Изм.	Кол.уч.	Лист	№ док.	Подпись	Дата
ГАП		Титов В.И.			09.16
ГИП		Титов В.И.			09.16
Гл. констр.		Аммерова В.Ф.			09.16
Исполнил		Соловьёва М.И.			09.16
Н.контр.		Аммерова В.Ф.			09.16
Проверил		Вансова Л.Г.			09.16

Заказ: 2-16 АС

Заказчик: ГККП " Ясли-сад№3 акимата г.Костаная отдела образования акимата г.Костаная"

Капитальный ремонт здания школы-детский сад №3 (ясли-сад№3) по улице Толстого,33.

Капитальный ремонт здания школы-детский сад №3 (ясли-сад №3)

Стадия	Лист	Листов
РП	51	

Разрез 3-3

ТОО "АСКОС+" г. Костанай

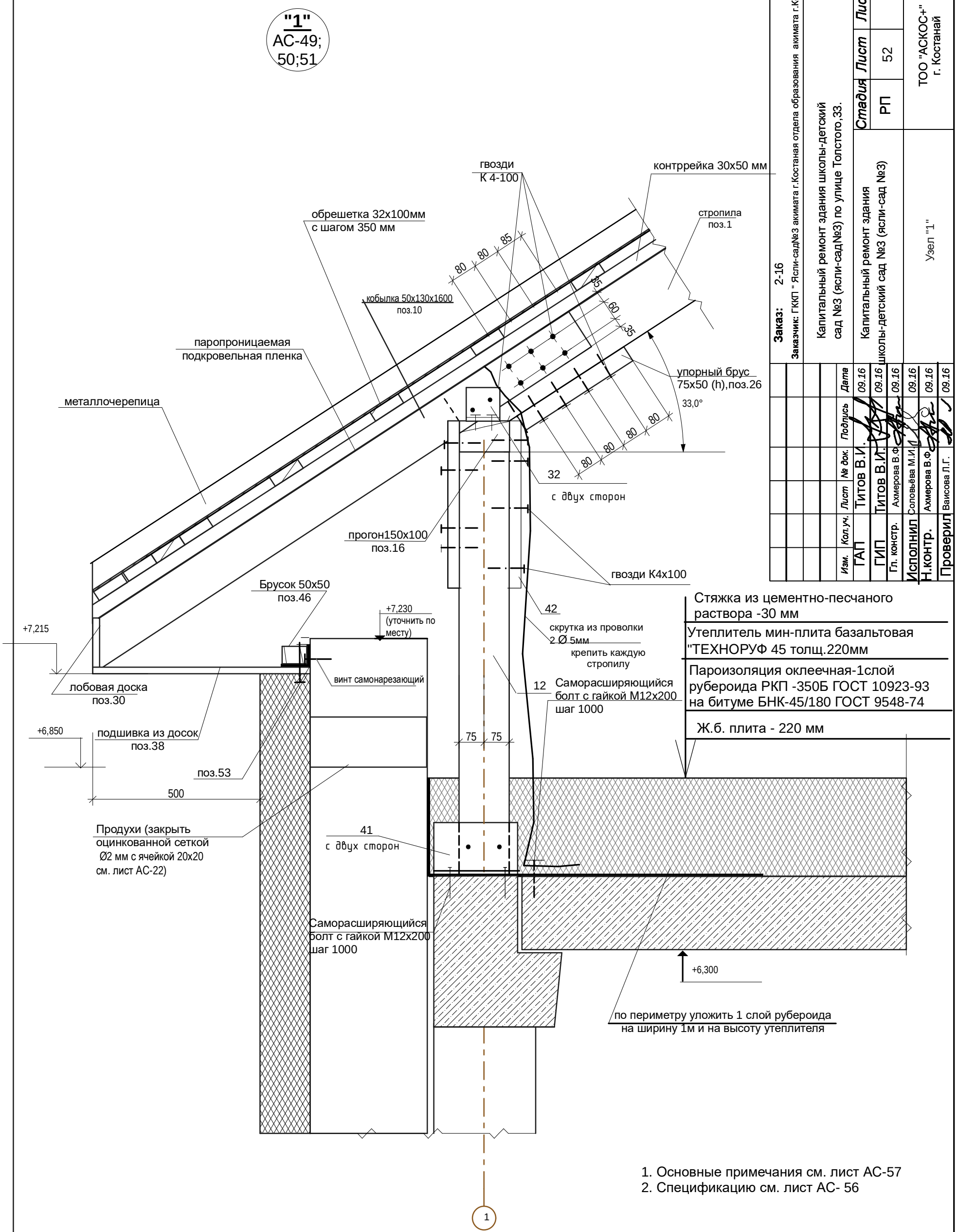

Стяжка из цементно-песчаного раствора -30 мм

Утеплитель мин-плита базальтовая "ТЕХНОРУФ 45 толщ.220мм

Пароизоляция оклеечная-1слой рубероида РКП -350Б ГОСТ 10923-93 на битуме БНК-45/180 ГОСТ 9548-74

Ж.б. плита - 220 мм

1. Основные примечания см. лист АС-57
2. Спецификацию см. лист АС- 56

Заказ: 2-16									АС
Заказчик: ГККП " Ясли-сад№3 акимата г.Костаная отдела образования акимата г.Костаная"									
Капитальный ремонт здания школы-детский сад №3 (ясли-сад№3) по улице Толстого,33.									
Изм.	Кол.уч.	Лист	№ док.	Подпись	Дата	Капитальный ремонт здания школы-детский сад №3 (ясли-сад №3)	Стадия	Лист	Листов
							РП	52	
ГАП	Титов В.И.				09.16	Узел "1"	ТОО "АСКОС+" г. Костанай		
ГИП	Титов В.И.				09.16				
Гл. констр.	Ахмерова В.Ф.				09.16				
Исполнил	Соловьёва М.И.				09.16				
Н.контр.	Ахмерова В.Ф.				09.16				
Проверил	Ваисова Л.Г.				09.16				

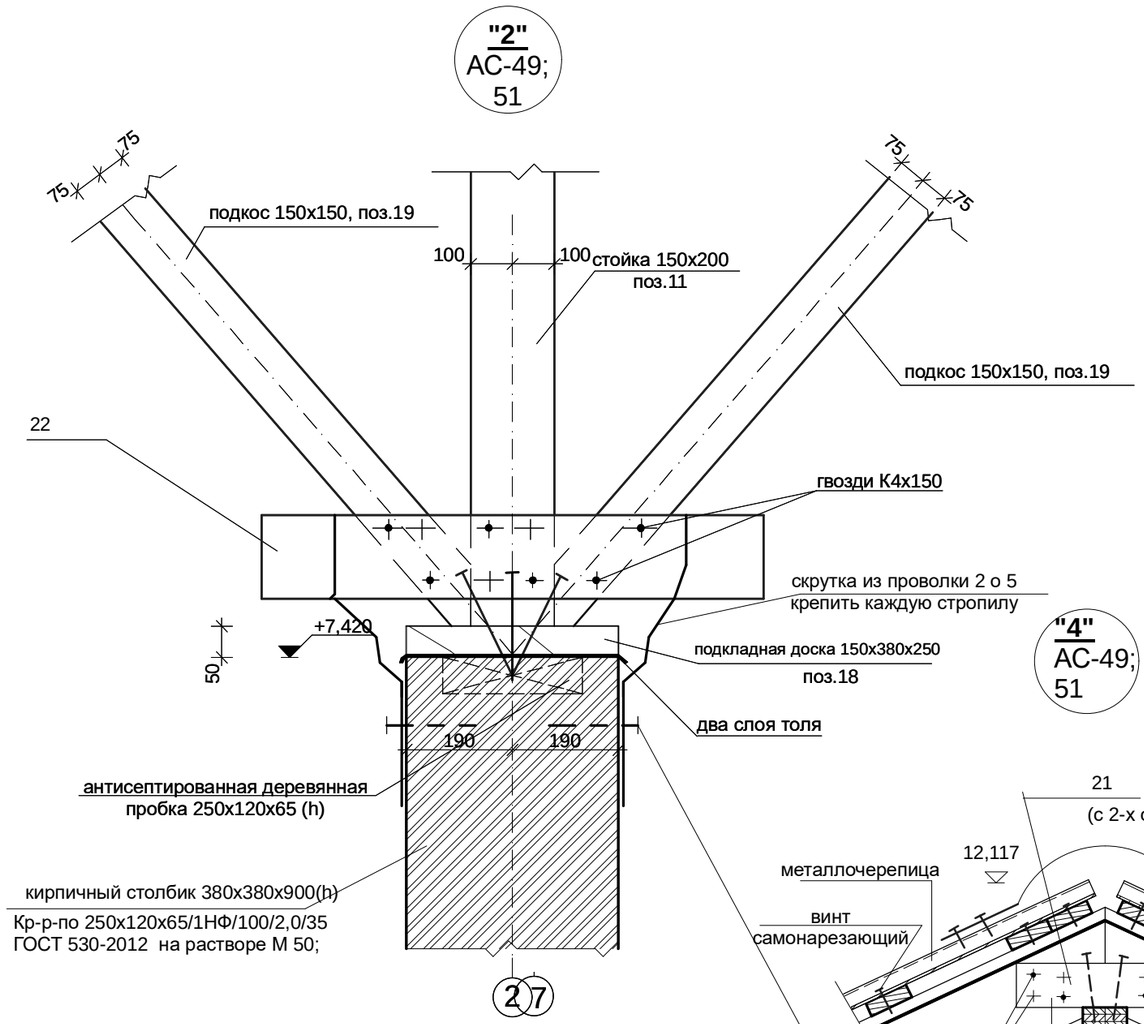

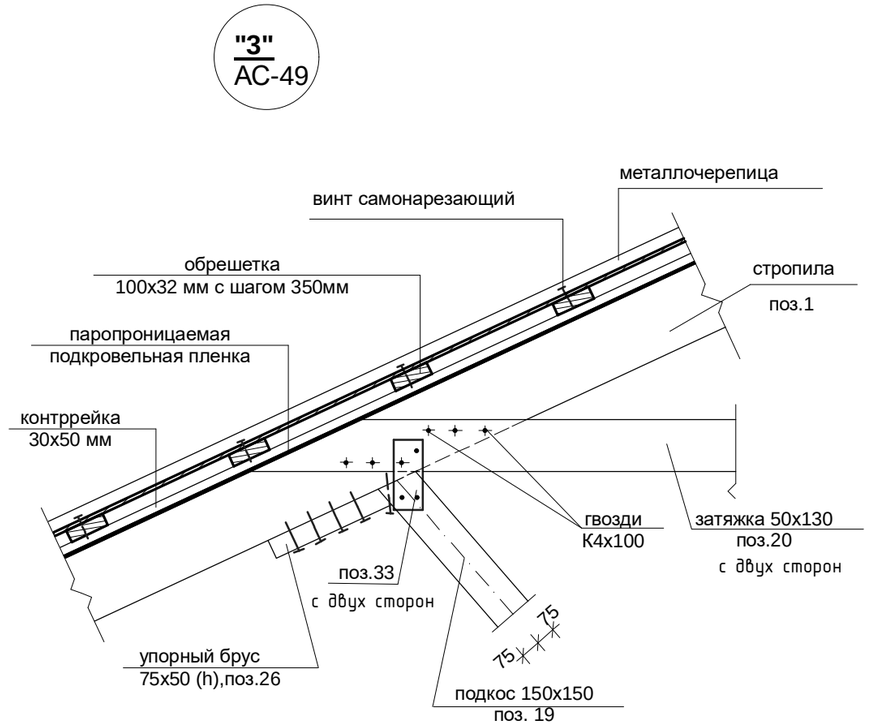

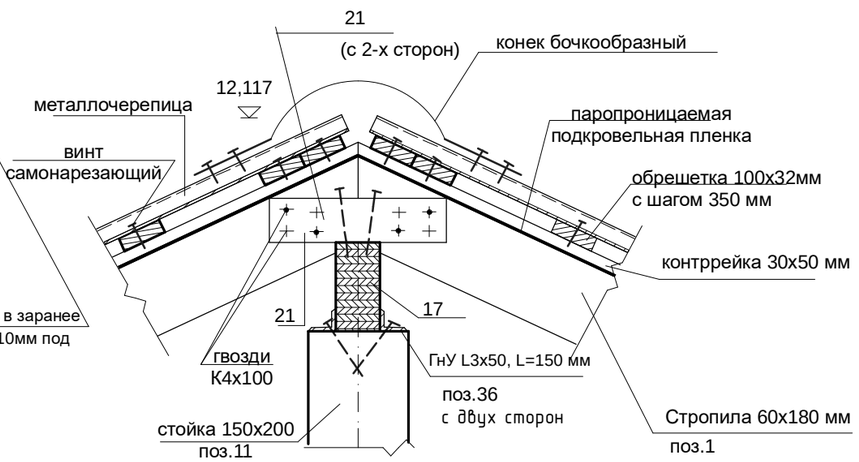

1. Основные примечания см. лист АС-57
2. Спецификацию см. лист АС- 56

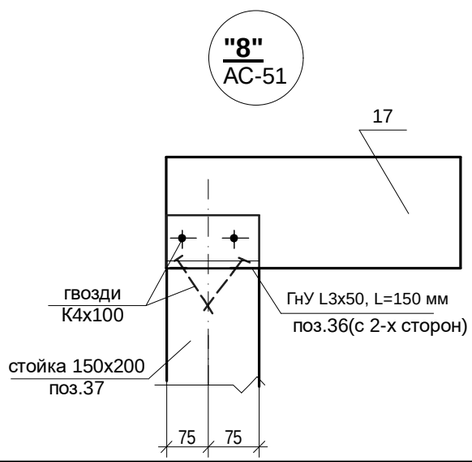

Изм.	Кол.уч.	Лист	№ док.	Подпись	Дата
ГАП		Титов В.И.			09.16
ГИП		Титов В.И.			09.16
Гл. констр.		Ахмерова В.Ф.			09.16
Исполнил		Соловьёва М.И.			09.16
Н.контр.		Ахмерова В.Ф.			09.16
Проверил		Ваисова Л.Г.			09.16

Заказ: 2-16 АС

Заказчик: ГККП " Ясли-сад№3 акимата г.Костаная отдела образования акимата г.Костаная"

Капитальный ремонт здания школы-детский сад №3 (ясли-сад№3) по улице Толстого,33.

Капитальный ремонт здания школы-детский сад №3 (ясли-сад №3)

Стадия	Лист	Листов
РП	53	

Узлы "2";"3";"4";"8"

ТОО "АСКОС+"
г. Костанай

"7" АС-50

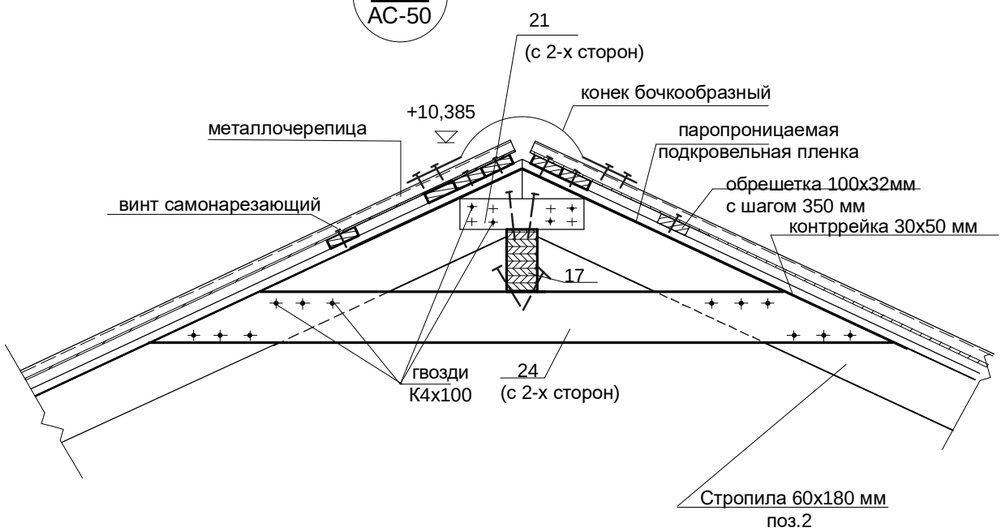

"6" АС-50

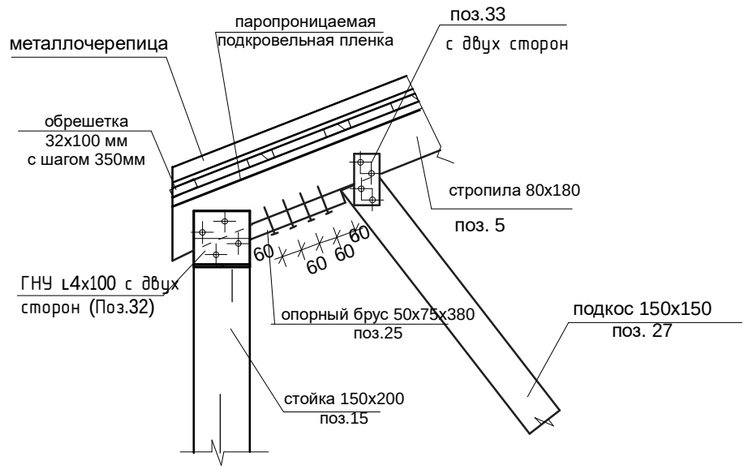

"5" АС-50

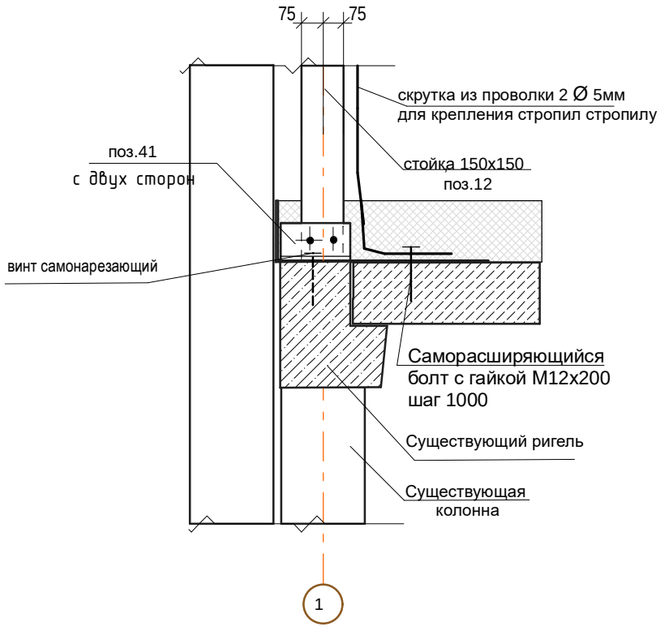

1. Основные примечания см. лист АС-57
2. Спецификацию см. лист АС- 56

Изм.	Кол.уч.	Лист	№ док.	Подпись	Дата
ГАП		Титов В.И.			09.16
ГИП		Титов В.И.			09.16
Гл. констр.		Ахмерова В.Ф.			09.16
Исполнил		Соловьёва М.И.			09.16
Н.контр.		Ахмерова В.Ф.			09.16
Проверил		Ваисова Л.Г.			09.16

Заказ: 2-16 АС

Заказчик: ГККП " Ясли-сад№3 акимата г.Костаная отдела образования акимата г.Костаная"

Капитальный ремонт здания школы-детский сад №3 (ясли-сад№3) по улице Толстого,33.

Капитальный ремонт здания школы-детский сад №3 (ясли-сад №3)

Стадия	Лист	Листов
РП	54	

Узлы "5";"6";"7"

ТОО "АСКОС+"
г. Костанай

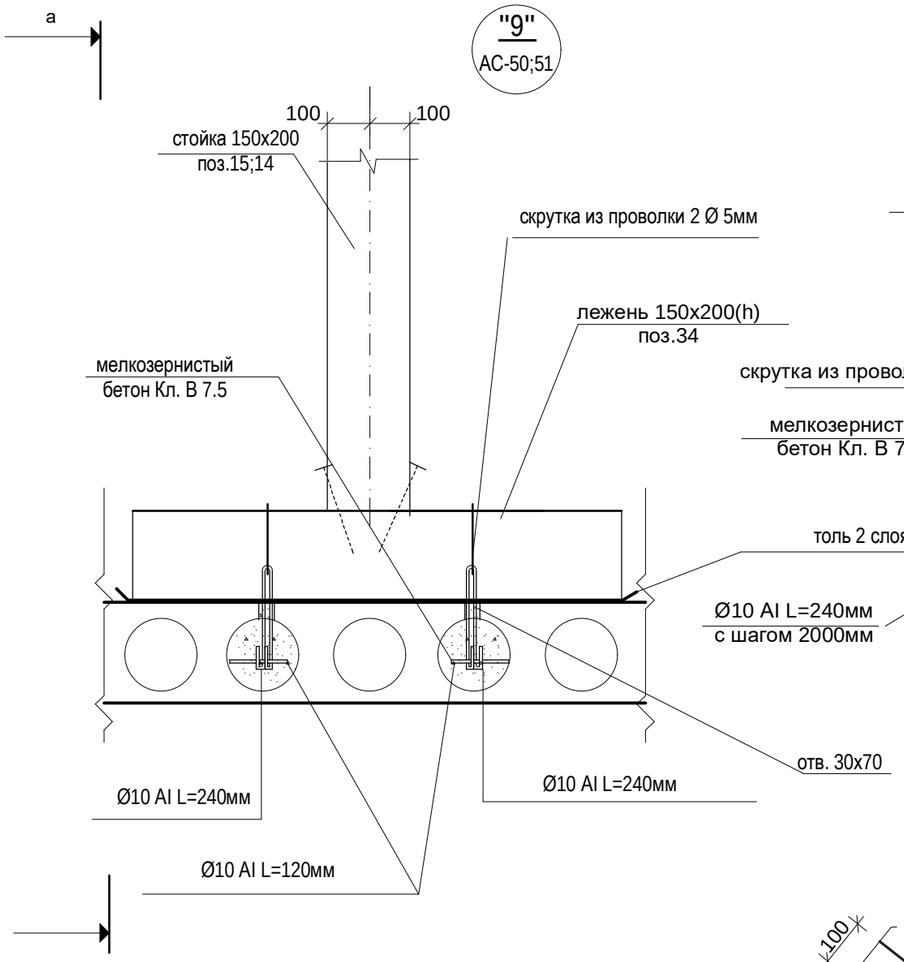

1-1

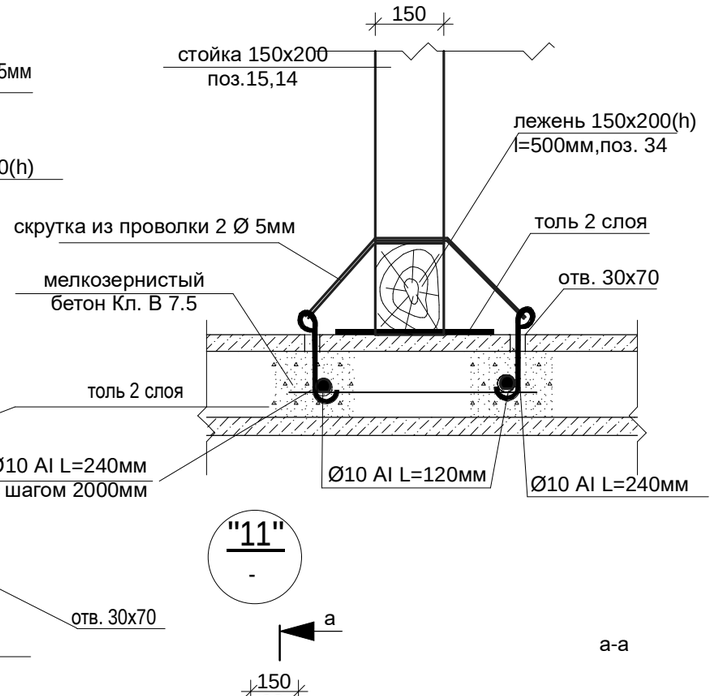

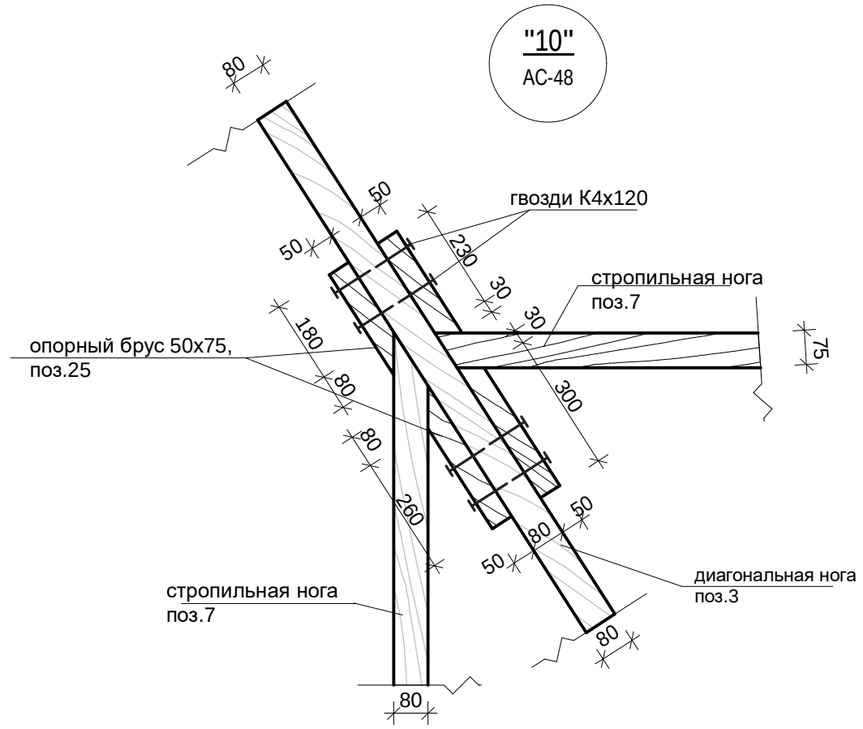

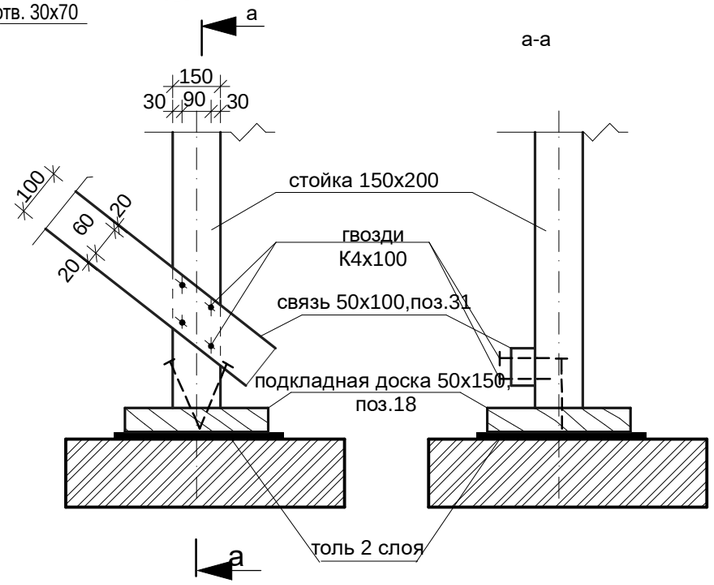

5-5

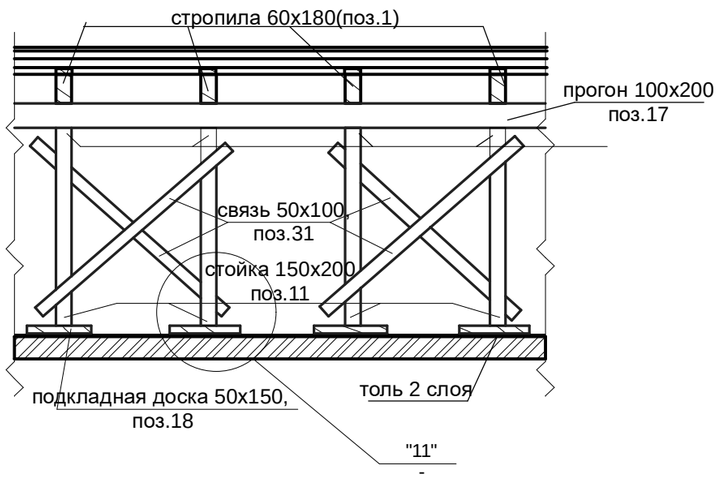

1. Основные примечания см. лист АС- 57
2. Спецификацию см. лист АС-56
3. Сечение 5-5 замаркировано на листе АС-48

Изм.	Кол.уч.	Лист	№ док.	Подпись	Дата
ГАП		Титов В.И.			09.16
ГИП		Титов В.И.			09.16
Гл. констр.		Ахмерова В.Ф.			09.16
Исполнил		Соловьёва М.И.			09.16
Н.контр.		Ахмерова В.Ф.			09.16
Проверил		Ваисова Л.Г.			09.16

Заказ: 2-16 АС

Заказчик: ГККП " Ясли-сад№3 акимата г.Костаная отдела образования акимата г.Костаная"

Капитальный ремонт здания школы-детский сад №3 (ясли-сад№3) по улице Толстого,33.

Капитальный ремонт здания школы-детский сад №3 (ясли-сад №3)

Стадия	Лист	Листов
РП	55	

Узлы "9", "10","11". Сечение 5-5.

ТОО "АСКОС+"
г. Костанай

Марка, поз.	Обозначение	Наименование	Кол. штук	Общий объем м3	Примечание
25	ГОСТ 8486-86	опорный брус 50х75х380	120	0,17	
26	ГОСТ 8486-86	упорный брус 50х75х380	100	0,525	
27	ГОСТ 8486-86	подкос 150х150х4100	4	0,360	
28	ГОСТ 8486-86	стойка 150х200х4150	8	1.00	
29	ГОСТ 8486-86	стойка 150х200х2510	16	1.21	
30	ГОСТ 8486-86	лобовая доска 20х250		1.05	210 п.м.
31	ГОСТ 8486-86	связь 50х100		0.75	150 п.м.
32	ГОСТ 8276-63	ГНу L4х100; l=100	144		90,43кг.
33	ГОСТ 103-2003	-4х70; l=300	116		
34	ГОСТ 8486-86	лежень 150х200(Н)х500	33	0,50	
35	ГОСТ 8486-86	стропила слухового окна 75х150		1,24	110 п.м.
36	ГОСТ 8276-63	ГНу L3х50; l=150	154		27,20кг.
37	ГОСТ 8486-86	стойка 150х150х1335	12	0,36	
38	ГОСТ 8486-86	доска подшивки 20х250		2,10	420 п.м.
39	ГОСТ 8486-86	стойка 150х150х2310	2	0.100	
40	ГОСТ 8486-86	стойка 150х200х3260	2	0.20	
41	ГОСТ 8276-63	ГНу L4х100; l=250	144		226,08 кг
42	ГОСТ 8486-86	накладка 40х100х500	164	0.33	
43	ГОСТ 8486-86	подкос 150х150х3900	2	0,18	
44	ГОСТ 8486-86	стойка 150х200х4020	4	0,48	
45	ГОСТ 8486-86	стропильная нога 60х180х5000	8	0,43	
46	ГОСТ 8486-86	брусок 50х50		0,53	210 п.м.
47	ГОСТ5781-82	Ø10 AI L=240мм	66		9,82кг
48	ГОСТ5781-82	Ø10 AI L=120мм	132		9,82кг
49	ГОСТ 8486-86	стойка 150х150х1200	6	0,16	
50	Лист АС-	Блок слухового окна	6		
51	ГОСТ 8486-86	брусок 40х400х50	56	0,0448	
52	ГОСТ 8486-86	накладка 40х180х2000	192	2,76	
53	ГОСТ 8509-93	L50х4		791,7кг	210 п.м.
54	ГОСТ 8486-86	обрешетка 32х100		18,28	
55	ГОСТ 8486-86	контррейки 30х50		1,40	930 п.м.
56	ГОСТ 8486-86	Стойка 100х100х3975	4	0,16	
57	ГОСТ 8486-86	Прогон 50х100		0,06	11,80 п.м.

Марка, поз.	Обозначение	Наименование	Кол. штук	Общий объем м3	Примечание
	Деревянные изделия				
1	ГОСТ 8486-86	стропильная нога 60х180х7500	88	7,13	
2	ГОСТ 8486-86	стропильная нога 60х180х3900	20	0,84	
3	ГОСТ 8486-86	стропильная нога 60х180х8200	8	0.71	
4	ГОСТ 8486-86	стропильная нога 60х180х3800	8	0.33	
5	ГОСТ 8486-86	стропильная нога 60х180х3600	4	0.16	
6	ГОСТ 8486-86	стропильная нога 60х180х2900	14	0.44	
7	ГОСТ 8486-86	стропильная нога 60х180		2,27	210 п.м.
8	ГОСТ 8486-86	стропильная нога 60х180х5100	4	0.22	
9	ГОСТ 8486-86	стропильная нога 60х180х4500	4	0.20	
10	ГОСТ 8486-86	кобылка 50х130х1800	180	2.12	
11	ГОСТ 8486-86	стойка 150х200х4025	48	5.80	
12	ГОСТ 8486-86	стойка 150х150х1260	70	2.00	
13	ГОСТ 8486-86	стойка 150х200х3060	10	0.92	
14	ГОСТ 8486-86	стойка 150х200х4500	2	0.27	
15	ГОСТ 8486-86	стойка 150х200х3970	2	0.24	
16	ГОСТ 8486-86	прогон 150х100 (h)		2.55	170,00п.м.
17	ГОСТ 8486-86	прогон 100х200 (h)		1.48	74.00п.м.
18	ГОСТ 8486-86	подкладная доска 150х380х50	52	0.14	
19	ГОСТ 8486-86	подкос 150х150х3500	96	7.56	
20	ГОСТ 8486-86	затяжка 50х130х4900	96	3.06	
21	ГОСТ 8486-86	накладка к стропилам 40х100х500	164	0.33	
22	ГОСТ 8486-86	накладка к подкосам 40х150х900	100	0.54	
23	ГОСТ 8486-86	затяжка 50х130х3400	20	0.44	
24	ГОСТ 8486-86	затяжка 50х130х1680	36	0,39	
56	Утеплитель мин-плита базальтовая "ТЕХНОРУ Ø 45 толщ.220мм				1010м2

Изм.	Кол.у	Лист	№док	Подпись	Дата
ГАП		Титов В.И.			09.16
ГИП		Титов В.И.			09.16
Гл. констр.		Ахмерова В.Ф.			09.16
Исполнил		Соловьёва			09.16
Проверил		Ваисова Л.Г.			09.16
Н. контроль		Ахмерова В.Ф.			09.16

Заказ:2-16

АС

Заказчик: ГККП " Ясли-сад№3 акимата г.Костаная отдела образования акимата г.Костаная"

Капитальный ремонт здания школы-детский сад №3 (ясли-сад№3) по улице Толстого,33.

Капитальный ремонт здания школы-детский сад №3 (ясли-сад №3)	Стадия	Лист	Листов
	РП	56	
Спецификация.	ТОО "АСКОС+"		

Примечания

1.Все размеры деревянных элементов уточнить по месту.
2. Для устройства стропил принять группу древесины Б-1
Категории древесины:
а) в сжатых и изгибаемых элементах (стойки,стропила,подкосы,прогоны) - II категории;
б) обрешетка - III категории
3. Плотность древесины -500кг/м3, влажность -20%
4.Все деревянные элементы изолируются от кирпичной кладки двумя слоями толя.
5. Для всех деревянных конструкций предусмотреть огнезащитную,влагозащитную,биозащитную пропитку составом
"КЕДР-АН6(Щ).Расход не менее 40кг/м3.Защиту выполнить до сборки конструкций.
6. Листы металлочерепицы крепить винтами самонарезающими с окрашенной шестигранной головкой с уплотнительной шайбой, которые ввинчивают в прогиб волны. Используются винты размерами 4,5х40 мм
На каждый квадратный метр профиля устанавливать 7 винтов самонарезающих, учитывая , что по краю лист крепится только в каждой второй волне.
7. Паропроницаемая подкровельная пленка прикрепляется горизонтально непосредственно на стропила скобами
механического сшивателя или оцинкованными гвоздями с плоской головкой, с нахлестом не менее 200 мм.
8. Все вентшахты, канализационные стояки вынести выше кровли на 0,5-0,7 м.
9. Вентстояки утеплить минплитой базальтовой "ТЕХНОРУФ 45 , толщиной 100мм и обернуть оцинкованной кровельной сталью по антисиптированному деревянному каркасу.
10. Для изоляции антенн, радиостоек и канализационных стояков применяется уплотнитель из резины ЕРОМ. Для монтажа уплотнителя срезается нужный диаметр после этого муфта натягивается на трубу и прикручивается к металлочерепице шурупами-саморезами размером 4,8х20 мм через 4 см.
Место стыка герметизируется силиконовым составом.
11. Листы металлочерепицы заказать в комплекте с водосточными воронками, желобами , ограждениями кровли,
коньковыми элементами и уплотнителями.

12. Спецификацию см. АС-56

Фрагмент устройства подкровельной пленки, контррейки и обрешетки

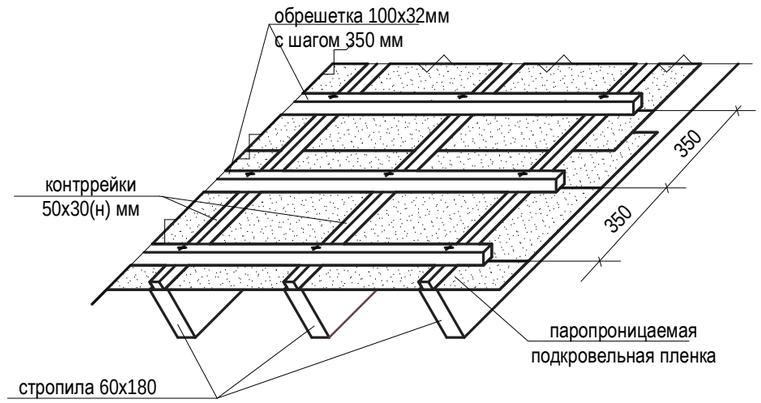

Узел примыкания кровли к вентшахте

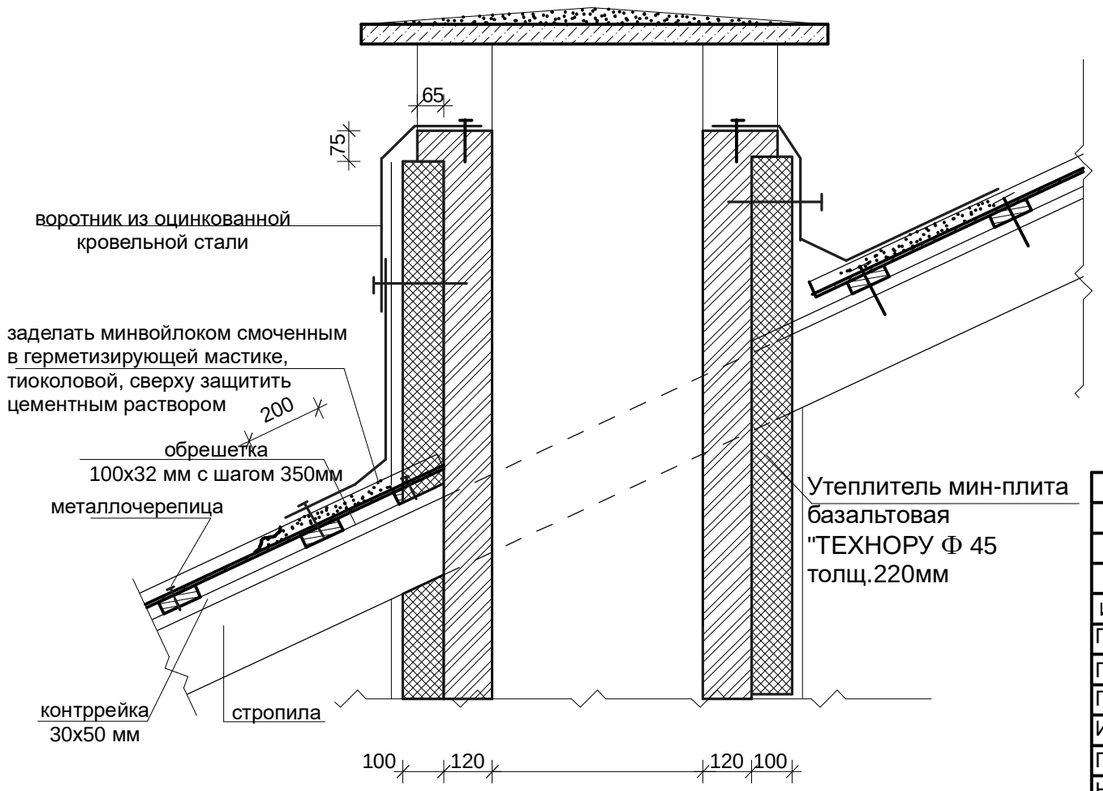

						Заказ:2-16			
						Заказчик: ГККП " Ясли-сад№3 акимата г.Костаная отдела образования акимата г.Костаная"			АС
						Капитальный ремонт здания школы-детский сад №3 (ясли-сад№3) по улице Толстого,33.			
Изм.	Кол.у	Лист	№док	Подпись	Дата				
ГАП		Титов В.И.			09.16	Капитальный ремонт здания школы-детский сад №3 (ясли-сад №3)	Стадия	Лист	Листов
ГИП		Титов В.И.			09.16		РП	57	
Гл. констр.		Ахмерова В.Ф.			09.16				
Исполнил		Соловьёва			09.16	Общие примечания.	ТОО "АСКОС+"		
Проверил		Ваисова Л.Г.			09.16	Узел примыкания кровли к вентшахте			
Н. контроль		Ахмерова В.Ф.			09.16				

Вертикальный разрез

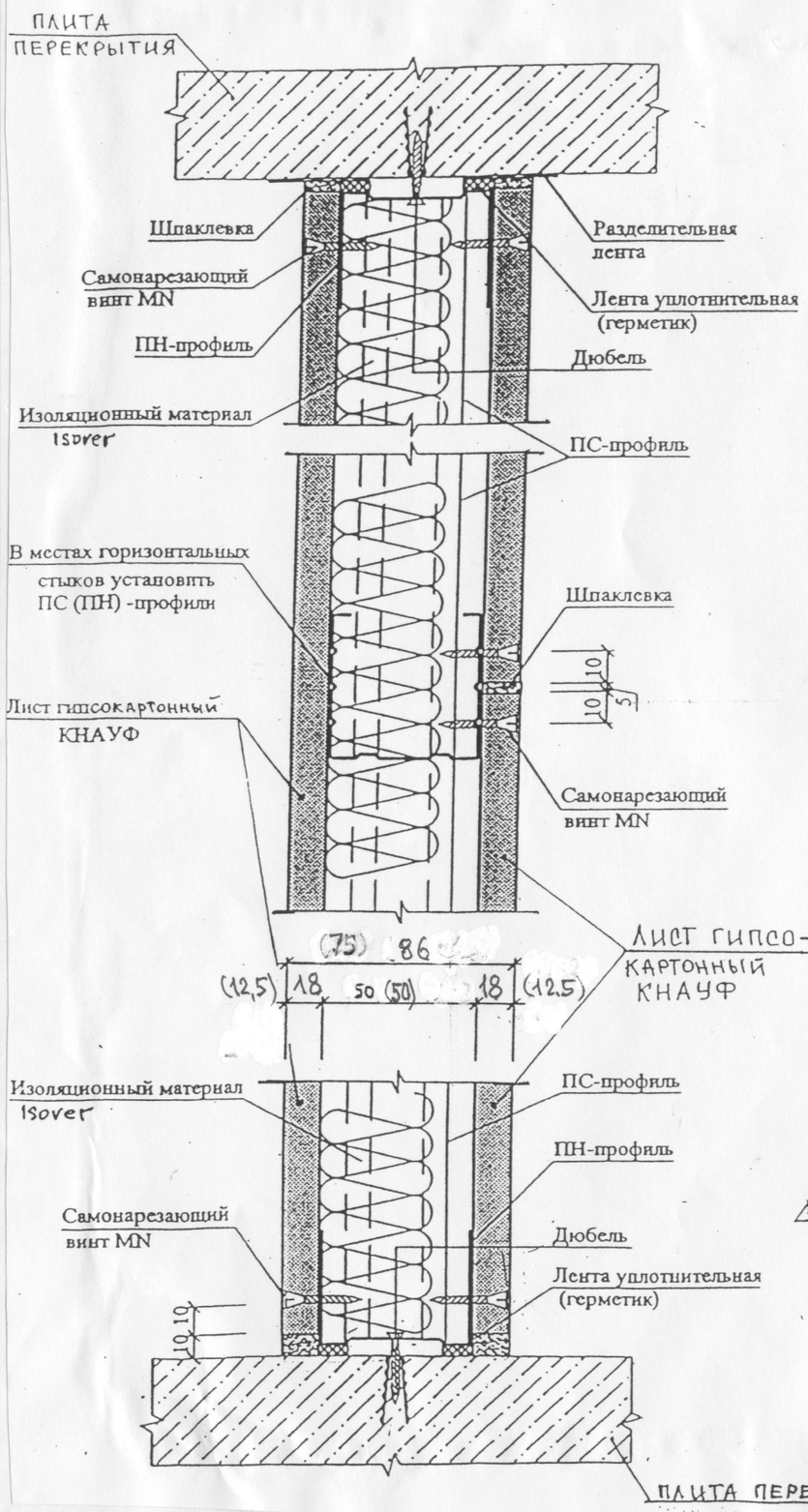

ПЕРЕГОРОДКИ КНАУФ К СТЕНЕ

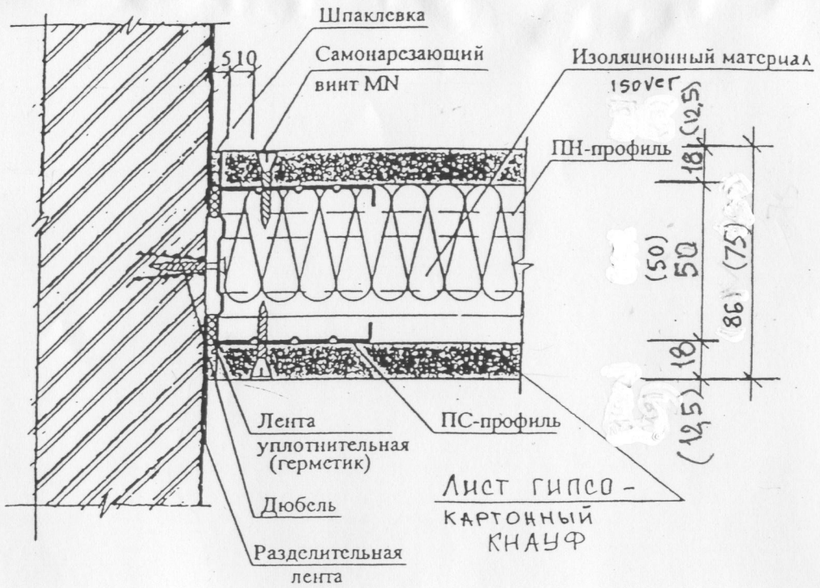

ДВЕРНОЙ КОРОБКИ К ПЕРЕГОРОДКЕ КНАУФ

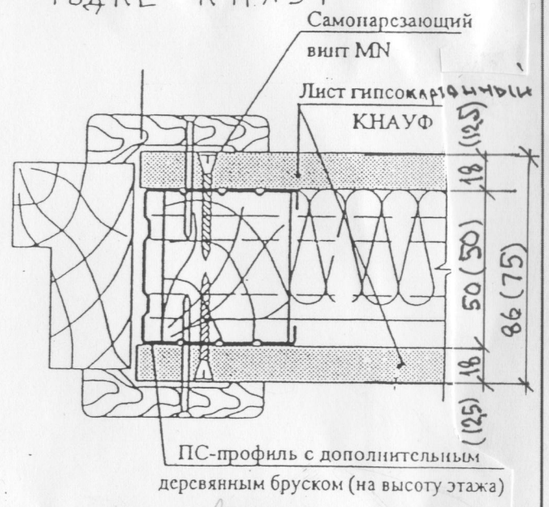

УЗЕЛ СОПРЯЖЕНИЯ ГИПСОКАРТОННЫХ ЛИСТОВ КНАУФ ПО ВЕРТИКАЛИ

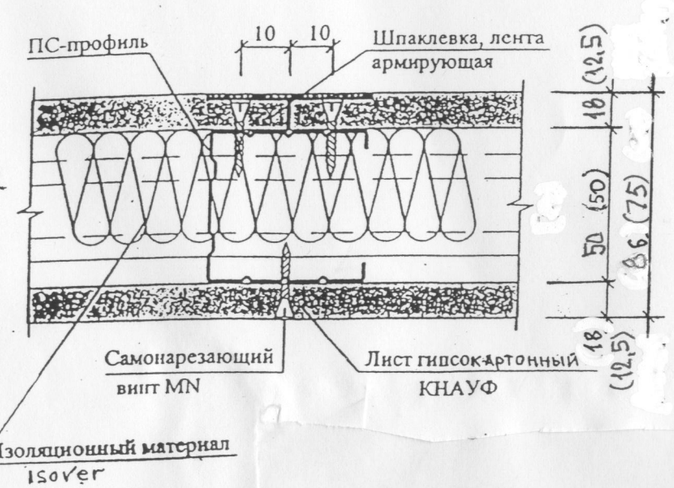

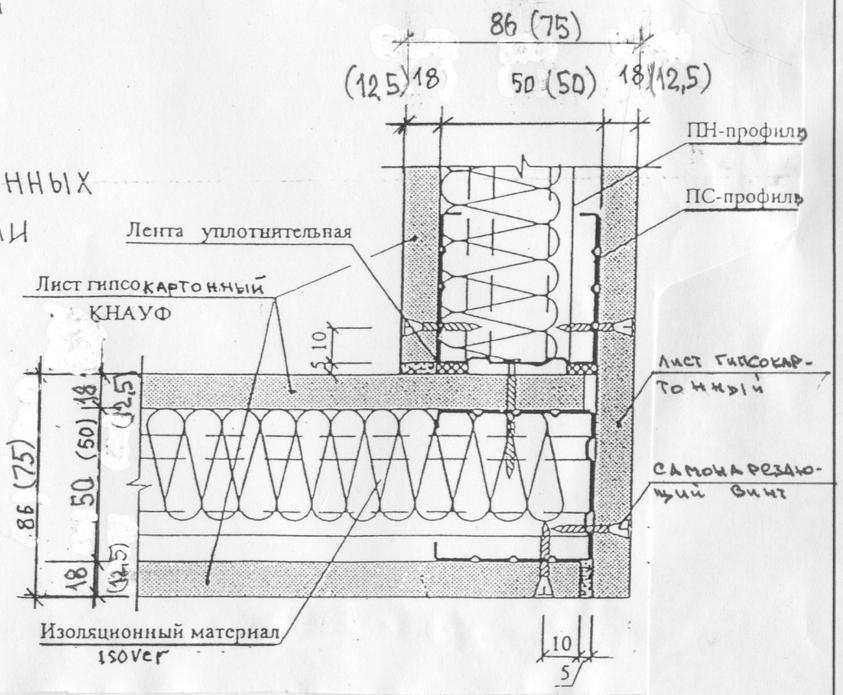

Изм.	Кол.уч.	Лист	№ док.	Подпись	Дата
ГАП		Титов В.И.			09.16
ГИП		Титов В.И.			09.16
Гл. констр.		Ахмерова В.Ф.			09.16
Исполнил		Соловьёва М.И.			09.16
Н.контр.		Ахмерова В.Ф.			09.16
Проверил		Ваисова Л.Г.			09.16

Заказ: 2-16

Заказчик: ГККП " Ясли-сад№3 акимата г.Костаная отдела образования акимата г.Костаная"

Капитальный ремонт здания школы-детский сад №3 (ясли-сад№3) по улице Толстого,33.

Капитальный ремонт здания школы-детский сад №3 (ясли-сад №3)

Стадия	Лист	Листов
РП	58	

Узлы крепления парегородок Кнауф

ТОО "АСКОС+"
г. Костанай

Монтажная схема входной группы №2.

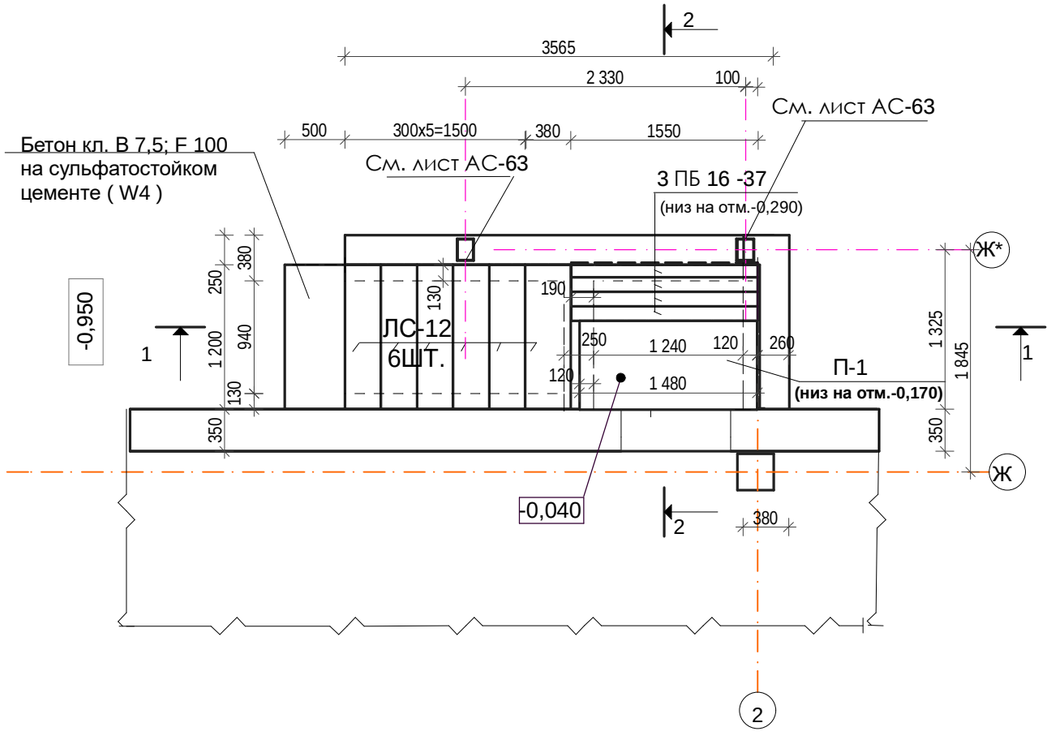

Марка, Поз.	Обозначение	Наименование	Кол. шт.	Масса ед.кг	Приме-чание
		Блоки бетонные			
1	ГОСТ 13579 - 78*	ФБС 12.4.6 - т	1	640	F50; прил.п.2
2	ГОСТ 13579 - 78*	ФБС 9.4.6 - т	1	470	-//-
	Лист АС-64	Фундамент ФМ-1		2	
		материалы			
	ГОСТ 25192 - 2003	Бетон В15;F50; (W4)на шлакопортландцементе	0,59м3		
		Плиты перекрытия			
П - 1	сер. 3.006.1-2.87	П11д-8	1	270	
		Перемычки.			
3 ПБ 16 -37	сер. 1.038.1-1 вып.1	3 ПБ 16 -37	4	102	
ЛС 12	Гост 8717.1-84	ступени ЛС - 12	6	128	F75
3	ГОСТ10704 - 86*	Труба Dн=54х3,5мм L = 220	9	0,96	8,64

Схема элементов фундаментов входной группы №2

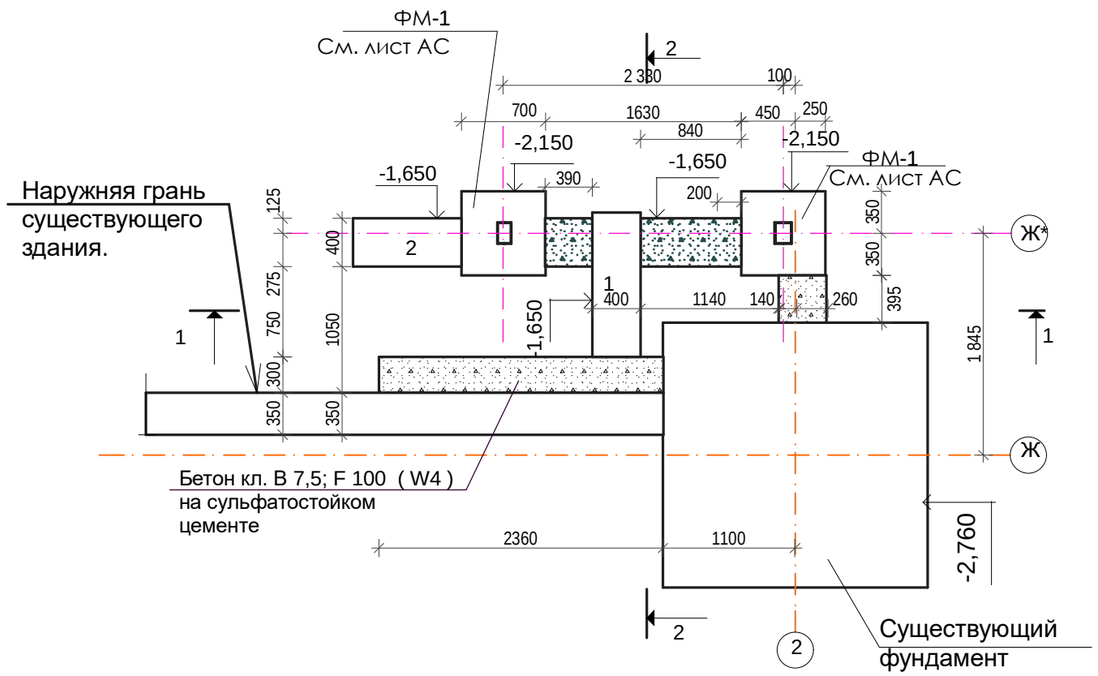

1. Фундаментные блоки укладывать на растворе М 50.
2. Фундаментные блоки,заделки между фундаментными блоками выполнять из бетона кл. В 7,5; F 50;(W4) на шлакопортландцементе .
Расход бетона кл. В 7,5; F 50;(W4) на заделки-1,10м^3.
3. Монтаж фундаментных блоков производить по песчаной подготовке толщиной 50 мм.
4. Кирпичную кладку ниже отм. -0,410 выполнить из кирпича Кр-р-по 250х120х65/1НФ/100/2,0/35 ГОСТ 530-2012 на растворе М 50; выше отм. -0,410 выполнить из кирпича Кр-р-по250х120х65/1НФ/100/2,0/50 ГОСТ 530 - 2012 на растворе М 50.
5. Кирпичную кладку,боковые поверхности фундаментов ФМ-1, соприкасающиеся с грунтом, обмазать горячим битумом за 2 раза.
6. Горизонтальную гидроизоляцию на отм. -0,410 выполнить из 2 слоёв гидроизола на битумной мастике.

7. Сечение 1-1;2-2 см. лист АР-60

Изм.	Кол.уч.	Лист	№ док.	Подпись	Дата
ГАП		Титов В.И.			09.16
ГИП		Титов В.И.			09.16
Гл. констр.		Ахмерова В.Ф.			09.16
Исполнил		Соловьёва М.И.			09.16
Н.контр.		Ахмерова В.Ф.			09.16
Проверил		Ваисова Л.Г.			09.16

Заказ: 2-16 АС

Заказчик: ГККП " Ясли-сад№3 акимата г.Костаная отдела образования акимата г.Костаная"

Капитальный ремонт здания школы-детский сад №3 (ясли-сад№3) по улице Толстого,33.

Капитальный ремонт здания школы-детский сад №3 (ясли-сад №3)

Стадия	Лист	Листов
РП	59	

Монтажная схема входной группы №2. Схема элементов фундаментов входной группы №2.

ТОО "АСКОС+" г. Костанай

1-1

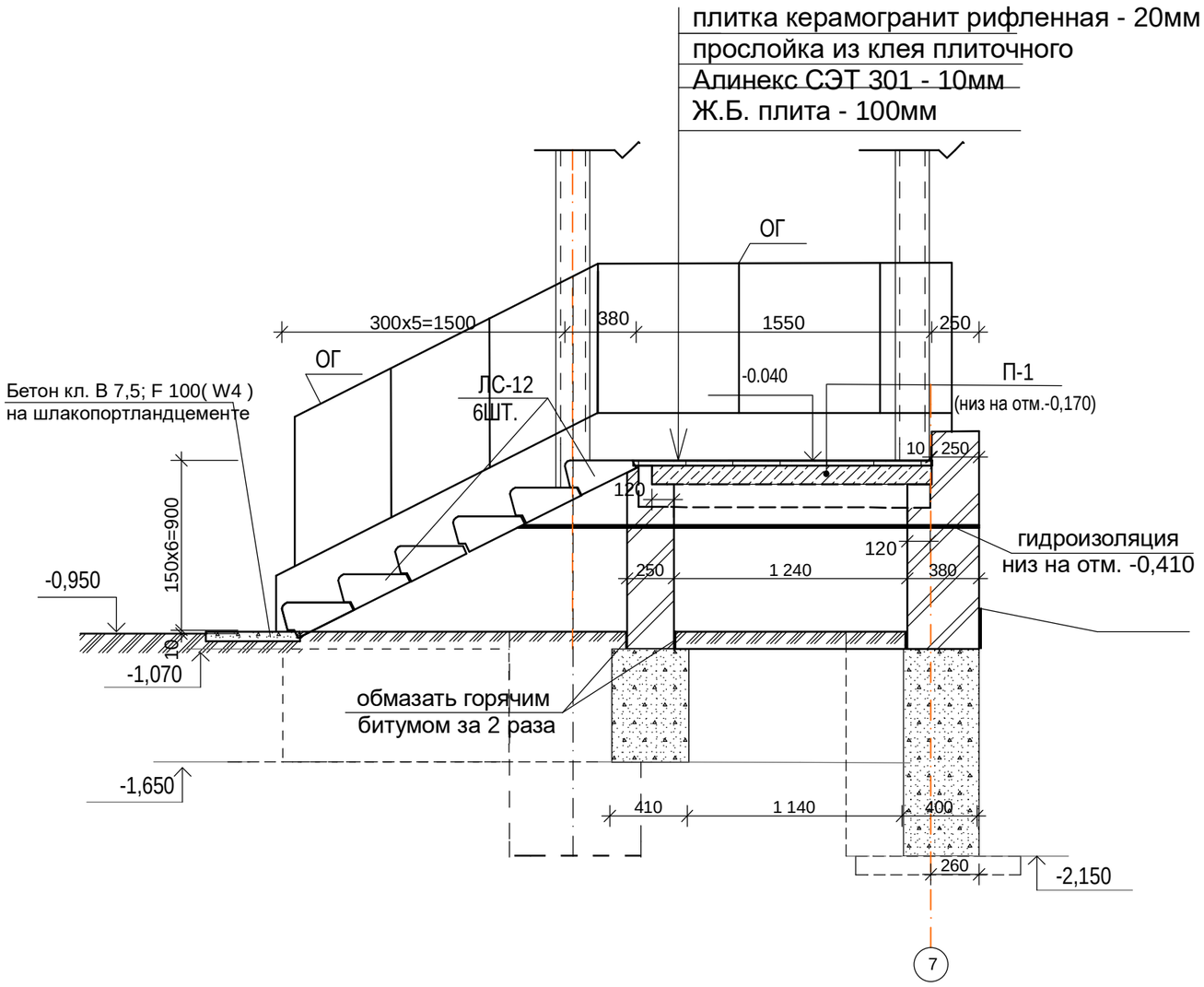

2-2

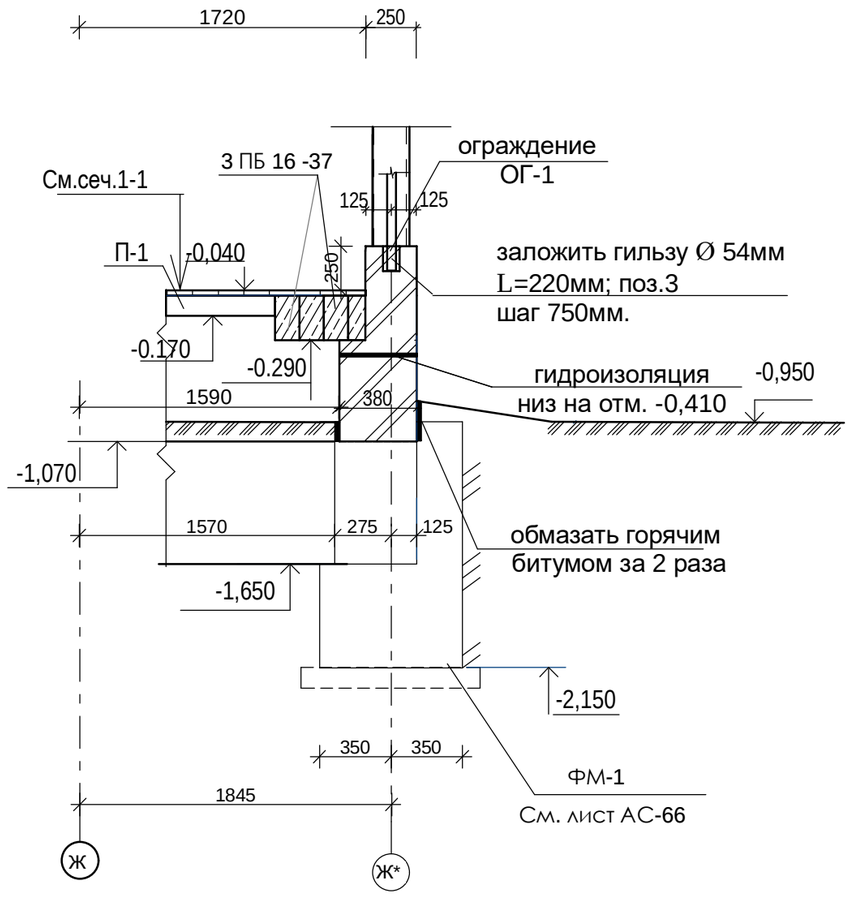

1.Сечения1-1;2-2 замаркированы на листе АС-61
2.Спецификацию см. лист АС-61
3.Общие примечания см. на листе АС-61

Узел крепления ограждения к площадке

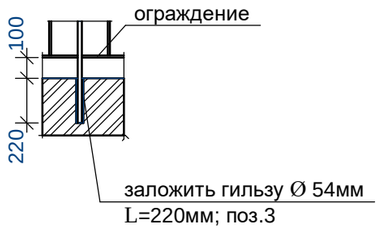

Изм.	Кол.уч.	Лист	№ док.	Подпись	Дата
ГАП		Титов В.И.			09.16
ГИП		Титов В.И.			09.16
Гл. констр.		Ахмерова В.Ф.			09.16
Исполнил		Соловьёва М.И.			09.16
Н.контр.		Ахмерова В.Ф.			09.16
Проверил		Ваисова Л.Г.			09.16

Заказ: 2-16-АС

Заказчик: ГККП " Ясли-сад№3 акимата г.Костаная отдела образования акимата г.Костаная"

Капитальный ремонт здания школы-детский сад №3 (ясли-сад№3) по улице Толстого,33.

Капитальный ремонт здания школы-детский сад №3 (ясли-сад №3)

Стадия	Лист	Листов
РП	60	

входная группа №3

Сечения 1-1:2-2.

ТОО "АСКОС+"
г. Костанай

Монтажная схема входной группы №3.

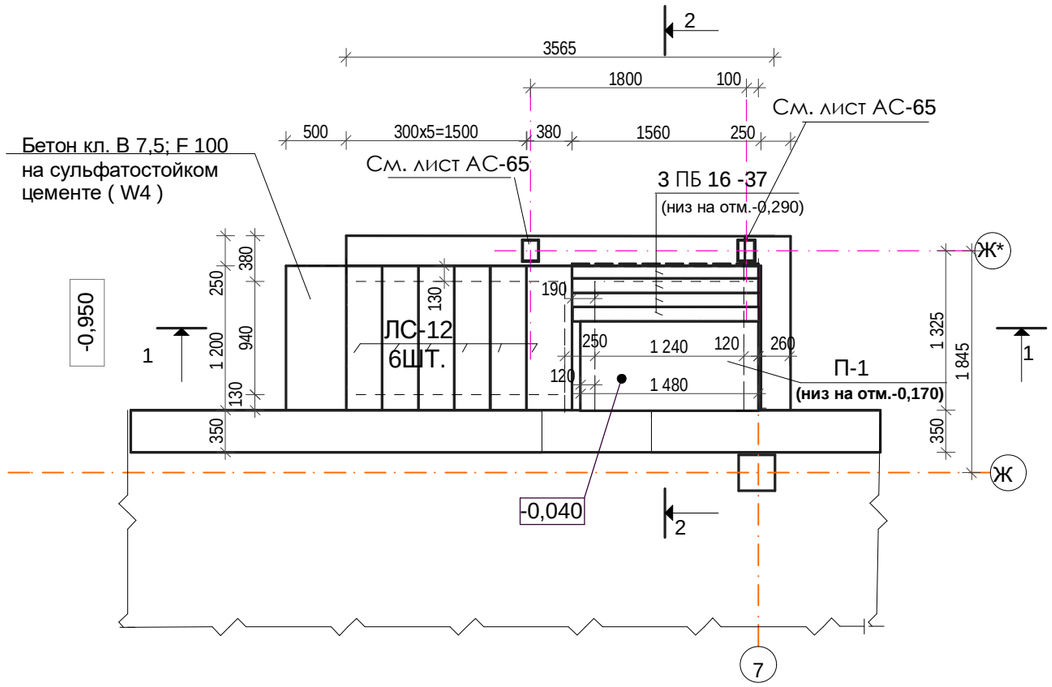

Схема элементов фундаментов входной группы №3

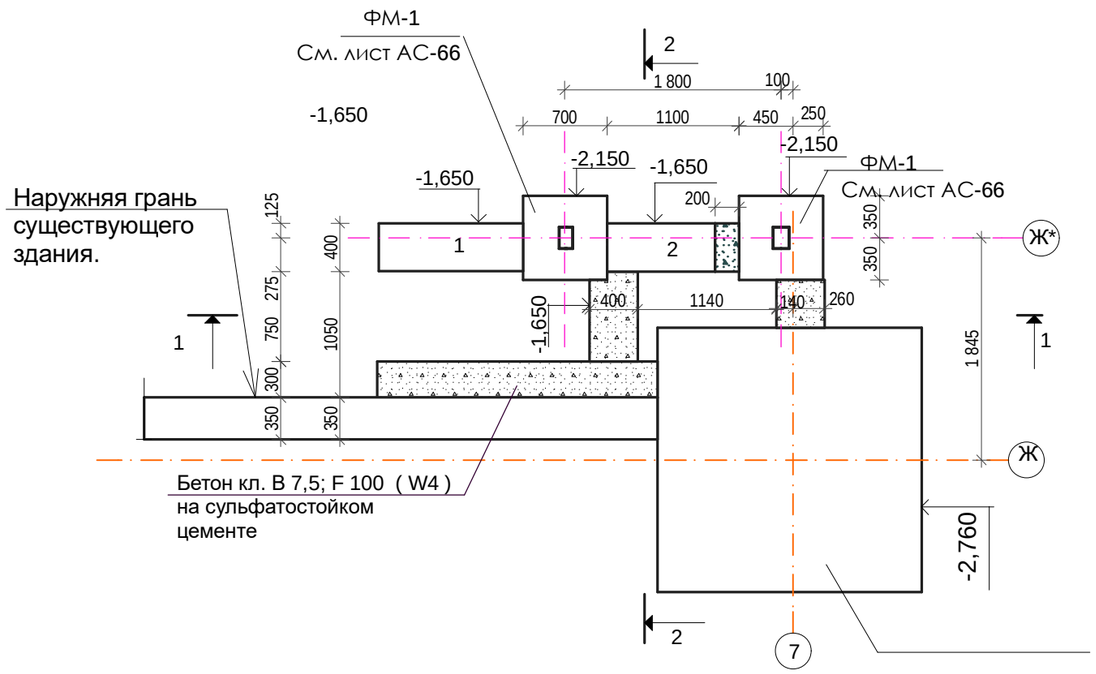

Марка, Поз.	Обозначение	Наименование	Кол. шт.	Масса ед.кг	Приме-чание
		Блоки бетонные			
1	ГОСТ 13579 - 78*	ФБС 12.4.6 - т	1	640	F50; прил.п.2
2	ГОСТ 13579 - 78*	ФБС 9.4.6 - т	1	470	-//-
	Лист АС-66	Фундамент ФМ-1		2	
		материалы			
	ГОСТ 25192 - 2003	Бетон В15;F50 (W4)на шлакопортландцементе	0,59м3		
		Плиты перекрытия			
П - 1	сер. 3.006.1-2.87	П11д-8	1	270	
		Перемычки.			
3 ПБ 16 -37	сер. 1.038.1-1 вып.1	3 ПБ 16 -37	4	102	
ЛС 12	Гост 8717.1-84	ступени ЛС - 12	6	128	F75
3	ГОСТ10704 - 86*	Труба Dн=54х3,5мм L = 220	9	0,96	8,64

1. Фундаментные блоки укладывать на растворе М 50.
2. Фундаментные блоки,заделки между фундаментными блоками выполнять из бетона кл. В 7,5; F 50;(W4) на шлакопортландцементе.
Расход бетона кл. В 7,5; F 50;(W4) на заделки-0,90м^3.
3. Монтаж фундаментных блоков производить по песчаной подготовке толщиной 50 мм.
4. Кирпичную кладку ниже отм. -0,410 выполнить из кирпича Кр-р-по 250х120х65/1НФ/100/2,0/35 ГОСТ 530-2012 на растворе М 50; выше отм. -0,410 выполнить из кирпича Кр-р-по250х120х65/1НФ/100/2,0/50 ГОСТ 530 - 2012 на растворе М 50.
5. Кирпичную кладку,боковые поверхности фундаментов ФМ-1, соприкасающиеся с грунтом, обмазать горячим битумом за 2 раза.
6. Горизонтальную гидроизоляцию на отм. -0,410 выполнить из 2 слоёв гидроизола на битумной мастике.

7. Сечение 1-1;2-2 см. лист АР-62

Изм.	Кол.уч.	Лист	№ док.	Подпись	Дата
ГАП		Титов В.И.			09.16
ГИП		Титов В.И.			09.16
Гл. констр.		Ахмерова В.Ф.			09.16
Исполнил		Соловьёва М.И.			09.16
Н.контр.		Ахмерова В.Ф.			09.16
Проверил		Ваисова Л.Г.			09.16

Заказ: 2-16 АС

Заказчик: ГККП " Ясли-сад№3 акимата г.Костаная отдела образования акимата г.Костаная"

Капитальный ремонт здания школы-детский сад №3 (ясли-сад№3) по улице Толстого,33.

Капитальный ремонт здания школы-детский сад №3 (ясли-сад №3)

Стадия	Лист	Листов
РП	61	

Монтажная схема входной группы №3. Схема элементов фундаментов входной группы №3

ТОО "АСКОС+" г. Костанай