1-1

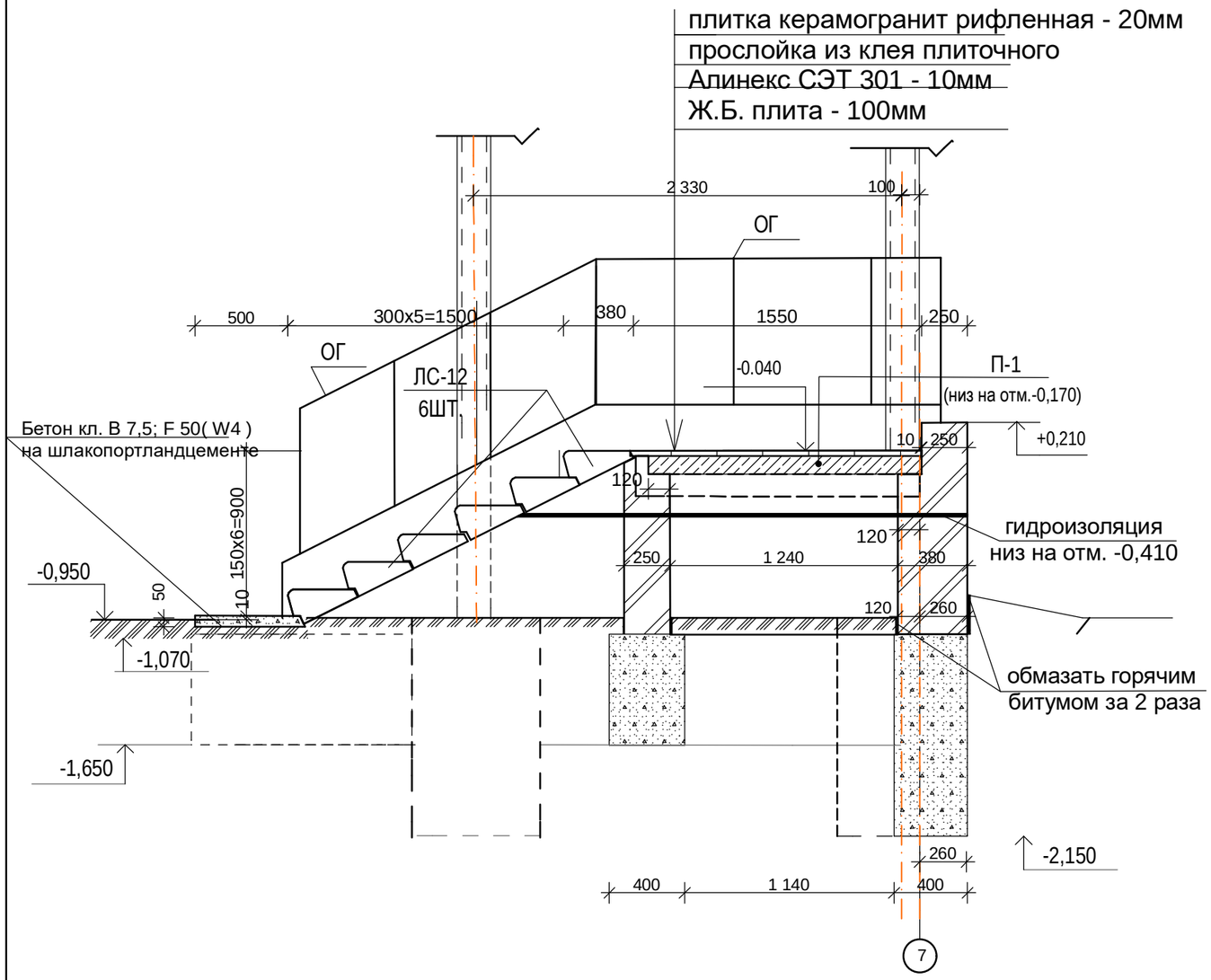

2-2

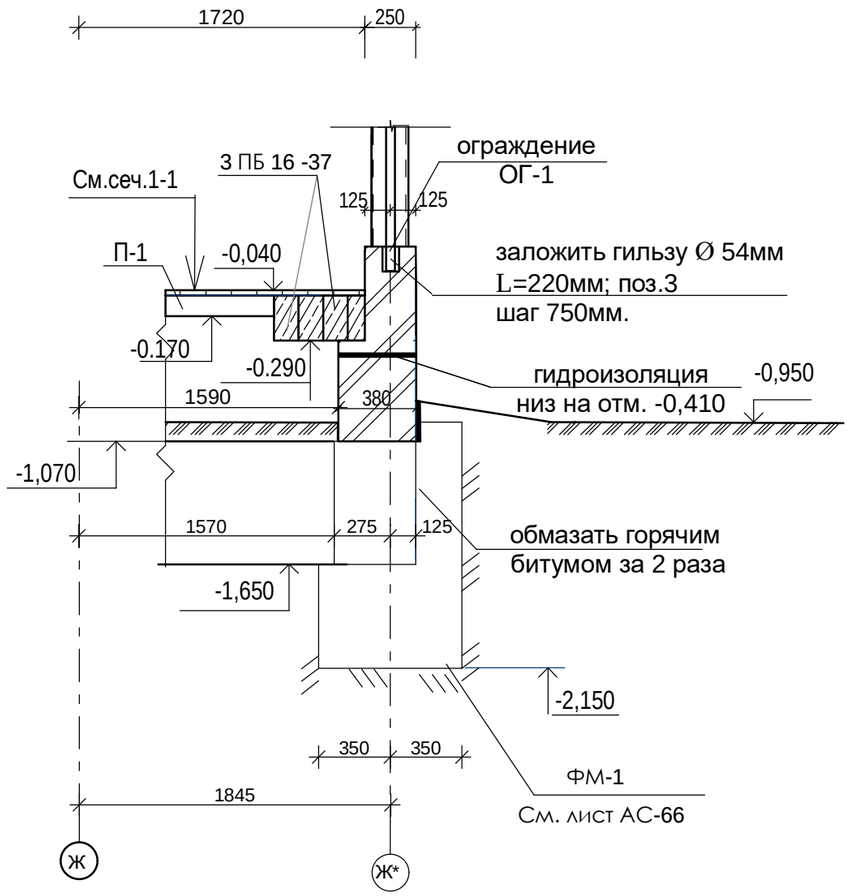

Узел крепления ограждения к площадке

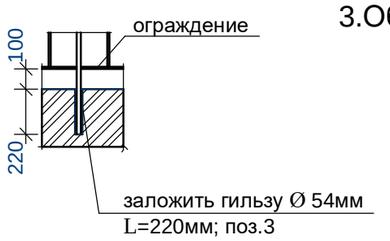

1.Сечения1-1;2-2 замаркированы на листе АС-59
2.Спецификацию см. лист АС-59
3.Общие примечания см. на листе АС-59

Изм.	Кол.уч.	Лист	№ док.	Подпись	Дата
ГАП		Титов В.И.			09.16
ГИП		Титов В.И.			09.16
Гл. констр.		Ахмерова В.Ф.			09.16
Исполнил		Соловьёва М.И.			09.16
Н.контр.		Ахмерова В.Ф.			09.16
Проверил		Ваисова Л.Г.			09.16

Заказ: 2-16 АС

Заказчик: ГККП " Ясли-сад№3 акимата г.Костаная отдела образования акимата г.Костаная"

Капитальный ремонт здания школы-детский сад №3 (ясли-сад№3) по улице Толстого,33.

Капитальный ремонт здания школы-детский сад №3 (ясли-сад №3)

Стадия	Лист	Листов
РП	62	

входная группа №3

Сечения 1-1:2-2.

ТОО "АСКОС+"
г. Костанай

Монтажная схема эвакуационной лестницы №1.

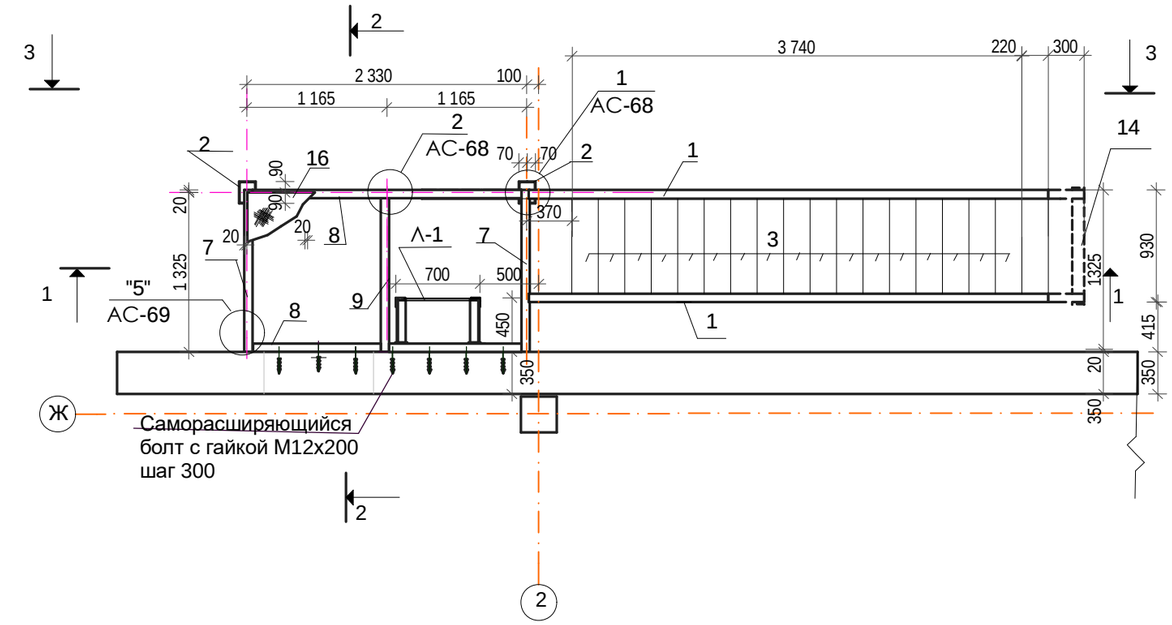

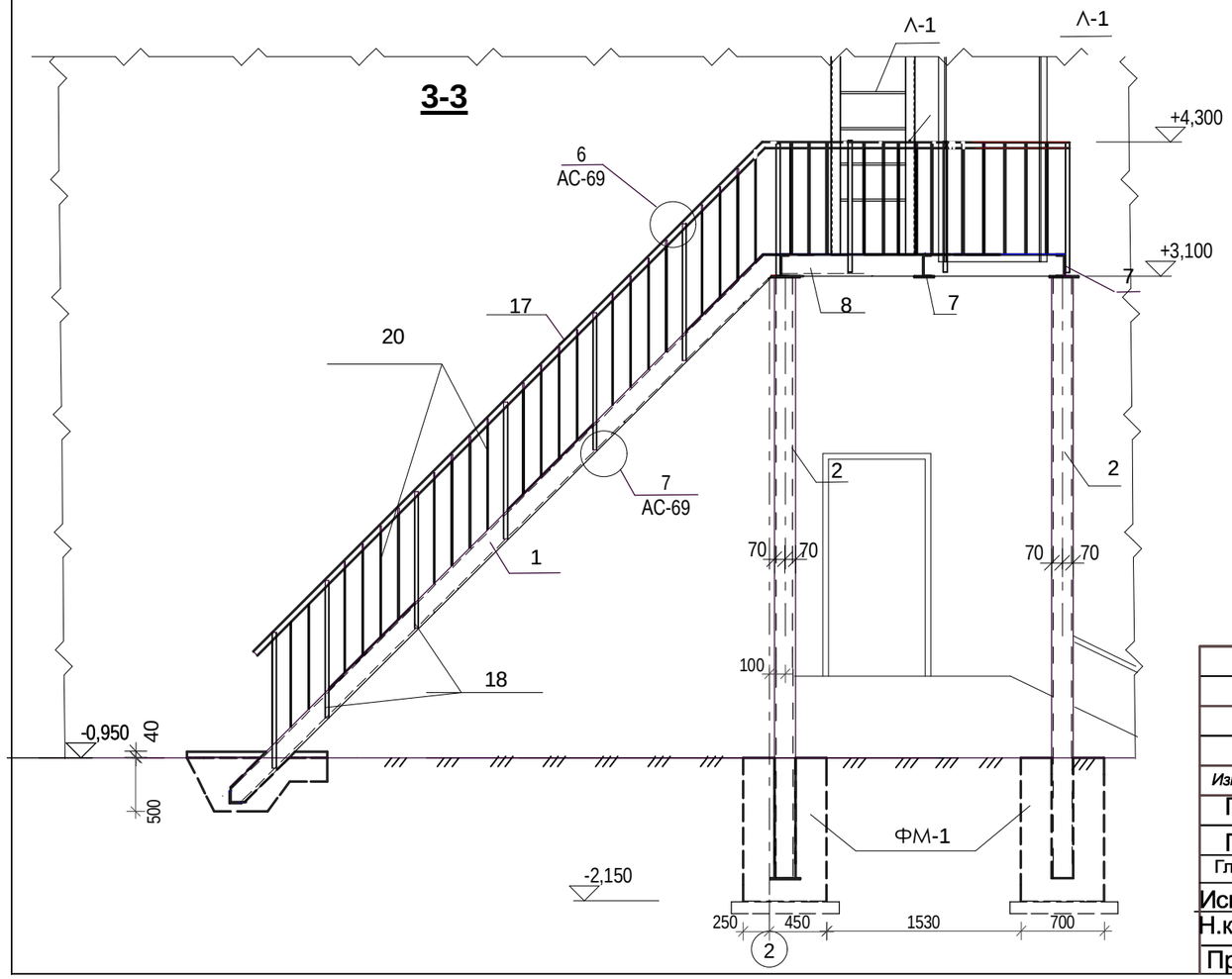

Спецификация элементов эвакуационной лестницы №1

Марка, Поз.	Обозначение	Наименование		Кол. шт.	Масса ед.кг	Приме-чание
1	ГОСТ 8240 -97	[18	L = 6600	2	107,58	215,16
2	ГОСТ 8240 -97	2 [18	L =5042	2	164,36	328,72
3	ГОСТ 103-2006	- 6 х 230	L = 915 (рифлённая)	18	9,91	178,38
4	ГОСТ 103-2006	-10 х 70	L = 915	18	5,03	90,54
5	ГОСТ 103-2006	- 10 х 35	L =915	18	2,51	45,18
6	ГОСТ 8509 - 93	L 75 х 6	L = 120	6	0,83	4,98
7	ГОСТ 8240 - 97	[18	L =1345	2	21,60	43,2
8	ГОСТ 8240 - 97	[18	L =2360	2	38,47	76,94
9	ГОСТ 8240 - 97	[18	L =1335	1	21,76	21,76
10	ГОСТ 103-2006	- 8 х 220	L = 250	2	0,66	1,32
11	ГОСТ 8509 - 93	L 75 х 6	L = 140	4	0,53	0,53
12	ГОСТ 103-2006	-8 х 155	L = 170	4	1,66	6,64
13	ГОСТ 103-2006	-10 х 240	L = 280	3	5,28	15,84
14	ГОСТ 8509 - 93	L 100 х 8	L = 1350	1	11,6	11,6
15	ГОСТ 8509 - 93	L 90 х 8	L =2200	2	24,05	48,10
16	ГОСТ 103-2006	- 6 х 1800	L = 2330 (рифлённая)	1	197,54	197,54
17	ГОСТ 8509 - 93	L 50 х 5	L = 17,20п.м.			64,84
18	ГОСТ 2591-2006	□ 32 х 25	L = 1115	26	7,0	182,00
19	ГОСТ 103-2006	-8 х 235	L = 435	2	6,42	12,84
20	ГОСТ 5781 - 82	Ø 10 AI	L = 935	78	0,58	45,24

1. Сечение 1-1 см. лист АС-64
2.Сечение 2-2 см. на листе АС-67
3.Вертикальную лестницу Л-1 см. на листе АС-70

Изм.	Кол.уч.	Лист	№ док.	Подпись	Дата
ГАП		Титов В.И.			09.16
ГИП		Титов В.И.			09.16
Гл. констр.		Ахмерова В.Ф.			09.16
Исполнил		Соловьёва М.И.			09.16
Н.контр.		Ахмерова В.Ф.			09.16
Проверил		Ваисова Л.Г.			09.16

Заказ: 2-16 АС

Заказчик: ГККП " Ясли-сад№3 акимата г.Костаная отдела образования акимата г.Костаная"

Капитальный ремонт здания школы-детский сад №3 (ясли-сад№3) по улице Толстого,33.

Капитальный ремонт здания школы-детский сад №3 (ясли-сад №3)

Стадия	Лист	Листов
РП	63	

Монтажная схема эвакуационной лестницы№1.
Спецификация элементов эвакуационной лестницы №1

ТОО "АСКОС+"
г. Костанай

1 - 1

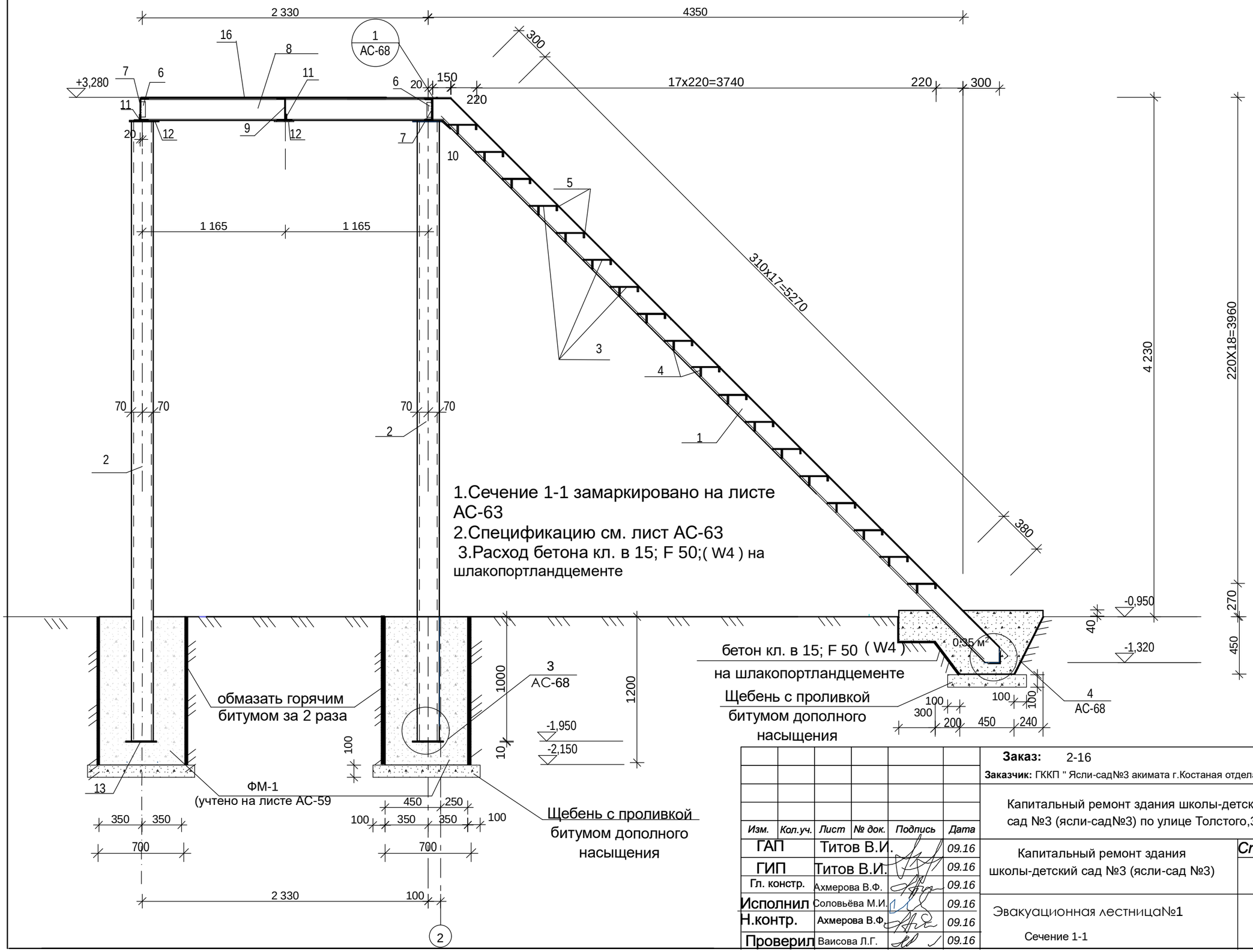

1.Сечение 1-1 замаркировано на листе АС-63
2.Спецификацию см. лист АС-63
3.Расход бетона кл. в 15; F 50;(W4) на шлакопортландцементе

						Заказ: 2-16			АС
						Заказчик: ГККП " Ясли-сад№3 акимата г.Костаная отдела образования акимата г.Костаная"			
						Капитальный ремонт здания школы-детский сад №3 (ясли-сад№3) по улице Толстого,33.			
Изм.	*Кол.уч.*	*Лист*	*№ док.*	*Подпись*	*Дата*				
ГАП		Титов В.И.			09.16	Капитальный ремонт здания школы-детский сад №3 (ясли-сад №3)	*Стадия*	*Лист*	*Листов*
ГИП		Титов В.И.			09.16		РП	64	
Гл. констр.		Ахмерова В.Ф.			09.16				
Исполнил		Соловьёва М.И.			09.16	Эвакуационная лестницаN1	ТОО "АСКОС+" г. Костанай		
Н.контр.		Ахмерова В.Ф.			09.16				
Проверил		Ваисова Л.Г.			09.16	Сечение 1-1			

Монтажная схема эвакуационной лестницы №2.

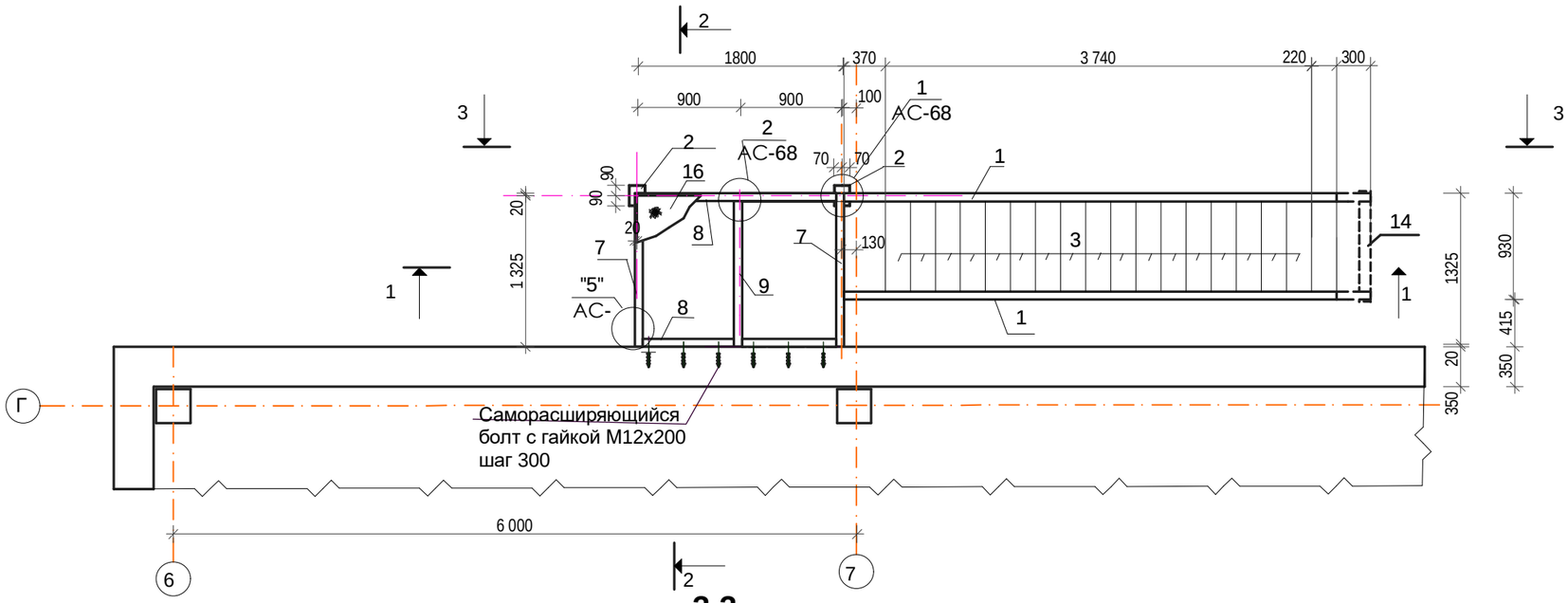

3-3

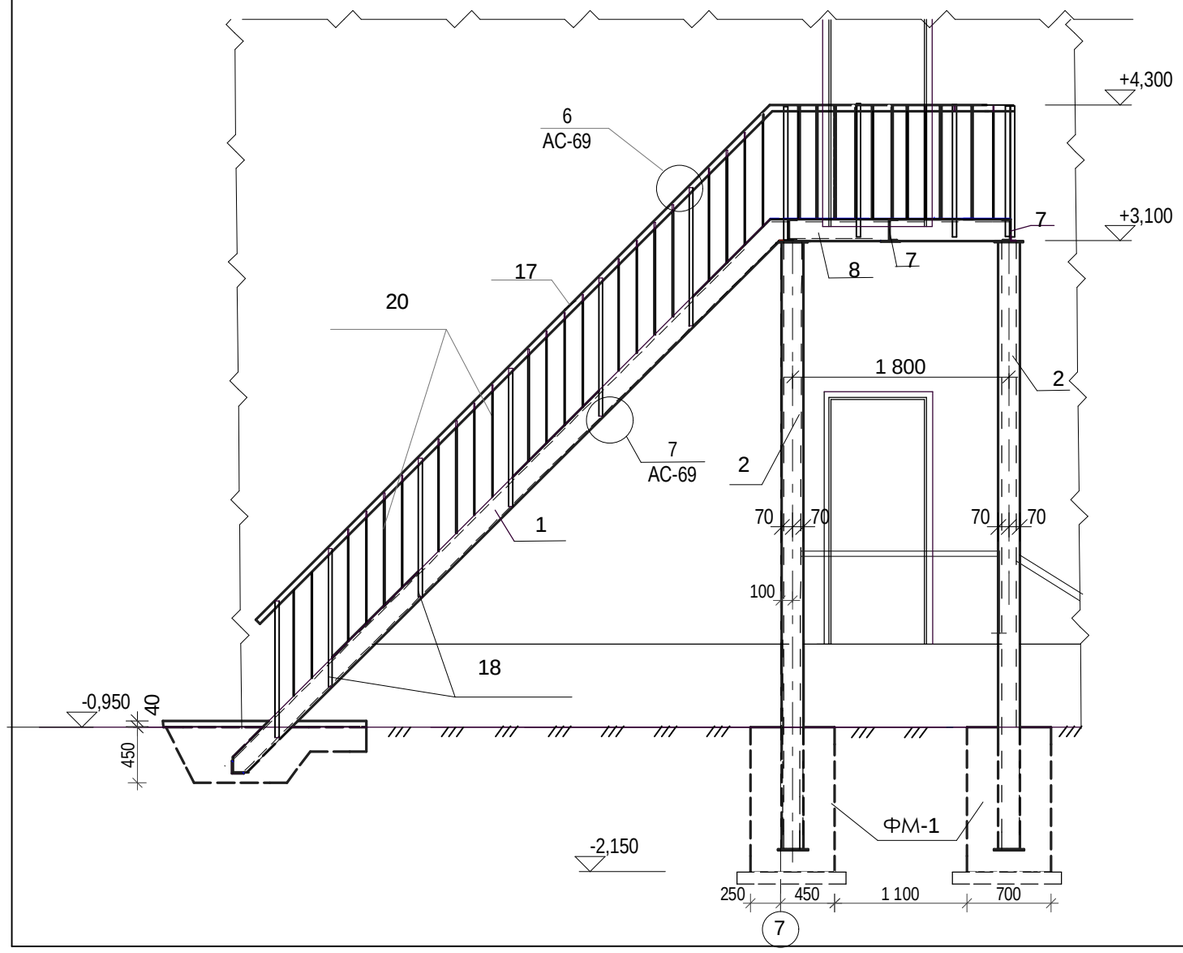

1. Сечение 1-1 см. лист АС-66
2. Сечение 2-2 см. на листе АС-67
3. Основные примечания см.лист АС-67
4. Спецификацию см. лист АС-69

Изм.	Кол.уч.	Лист	№ док.	Подпись	Дата
ГАП		Титов В.И.			09.16
ГИП		Титов В.И.			09.16
Гл. констр.		Ахмерова В.Ф.			09.16
Исполнил		Соловьёва М.И.			09.16
Н.контр.		Ахмерова В.Ф.			09.16
Проверил		Ваисова Л.Г.			09.16

Заказ: 2-16 АС

Заказчик: ГККП " Ясли-сад№3 акимата г.Костаная отдела образования акимата г.Костаная"

Капитальный ремонт здания школы-детский сад №3 (ясли-сад№3) по улице Толстого,33.

Капитальный ремонт здания школы-детский сад №3 (ясли-сад №3)

Стадия	Лист	Листов
РП	65	

Монтажная схема эвакуационной лестницы№2.

ТОО "АСКОС+"
г. Костанай

1 - 1

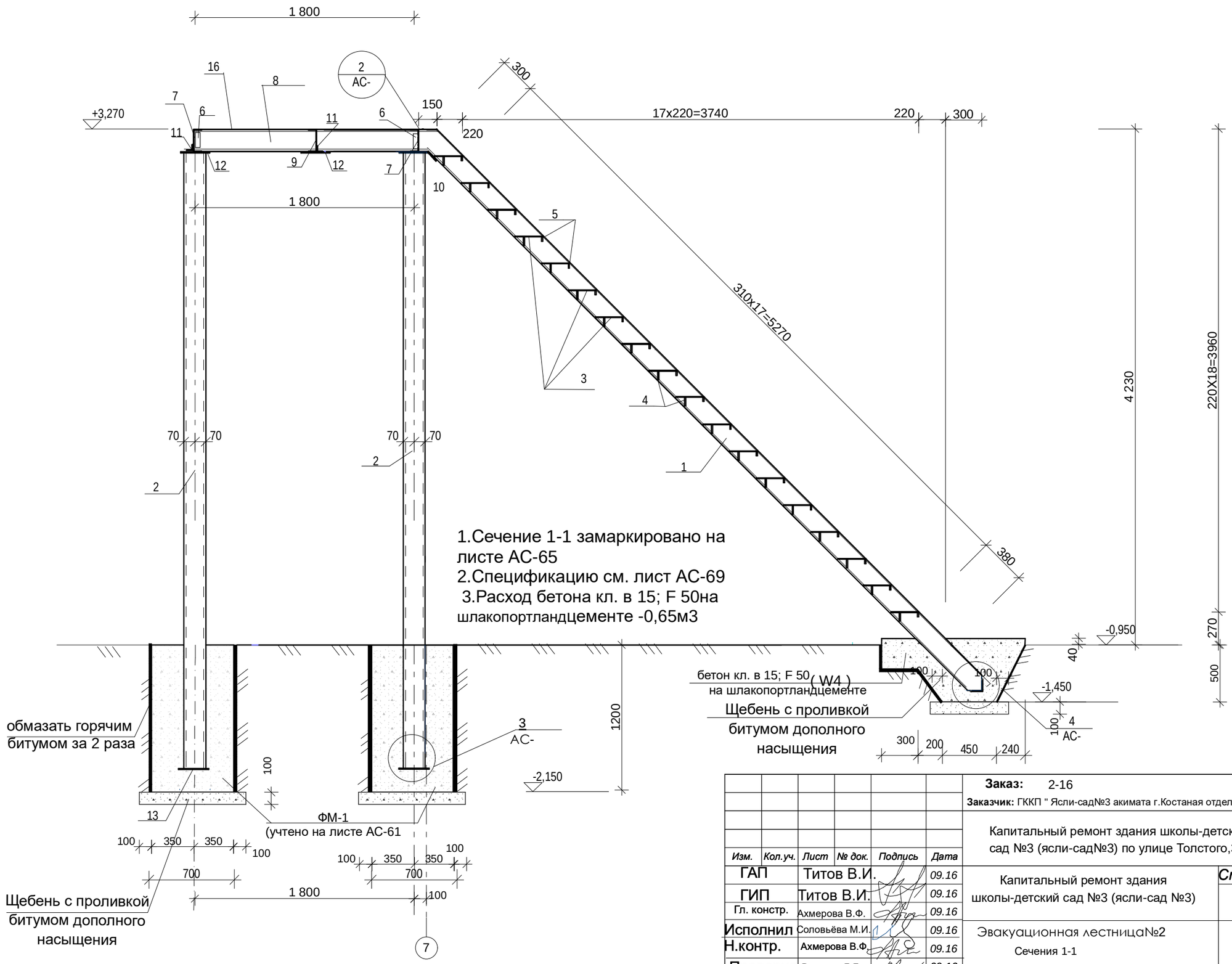

						Заказ: 2-16		АС
						Заказчик: ГККП " Ясли-сад№3 акимата г.Костаная отдела образования акимата г.Костаная"		
						Капитальный ремонт здания школы-детский сад №3 (ясли-сад№3) по улице Толстого,33.		
Изм.	*Кол.уч.*	*Лист*	*№ док.*	*Подпись*	*Дата*			
ГАП		Титов В.И.			09.16	Капитальный ремонт здания школы-детский сад №3 (ясли-сад №3)	*Стадия*	*Лист* / *Листов*
ГИП		Титов В.И.			09.16		РП	66
Гл. констр.		Ахмерова В.Ф.			09.16			
Исполнил		Соловьёва М.И.			09.16	Эвакуационная лестница№2	ТОО "АСКОС+" г. Костанай	
Н.контр.		Ахмерова В.Ф.			09.16	Сечения 1-1		
Проверил		Ваисова Л.Г.			09.16			

3-3

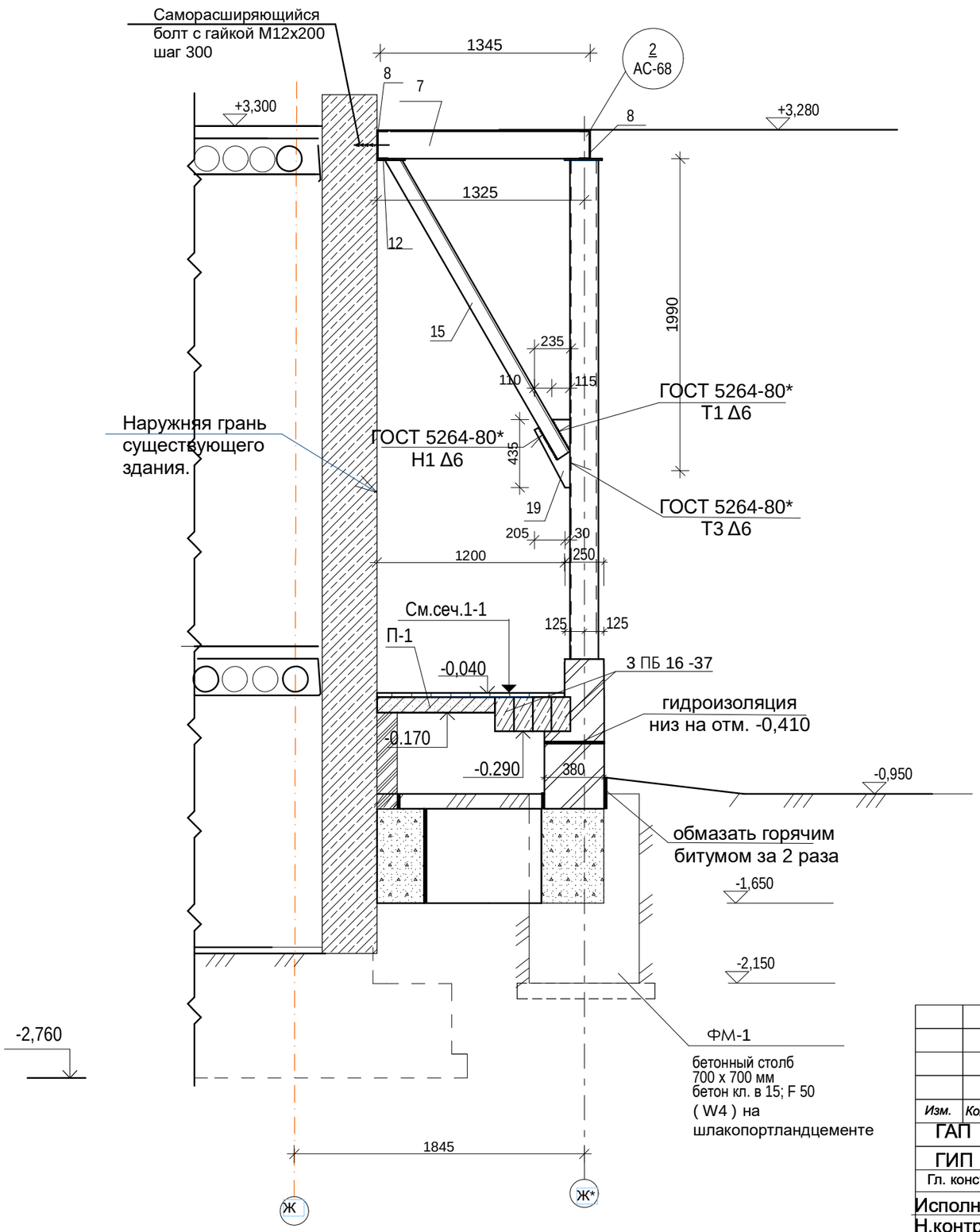

1.Все металлические элементы окрасить эмалью ПФ-115 ГОСТ6465-76 за 2раза по грунтовке ГФ-021 по очищенной от ржавчины поверхности.
2. Все металлические элементы изготовить из марки стали С255 ГОСТ27772-88.
3.Металлические элементы крепить между собой при помощи сварки.Толщина сварного шва не менее 5мм.
4.Сечение 2-2 замаркировано на листе АС-63;АС-65

5. Спецификации смотри на листе АС-63;АС-69.

Изм.	Кол.уч.	Лист	№ док.	Подпись	Дата
ГАП		Титов В.И.			09.16
ГИП		Титов В.И.			09.16
Гл. констр.		Ахмерова В.Ф.			09.16
Исполнил		Соловьёва М.И.			09.16
Н.контр.		Ахмерова В.Ф.			09.16
Проверил		Ваисова Л.Г.			09.16

Заказ: 2-16 АС

Заказчик: ГККП " Ясли-сад№3 акимата г.Костаная отдела образования акимата г.Костаная"

Капитальный ремонт здания школы-детский сад №3 (ясли-сад№3) по улице Толстого,33.

Капитальный ремонт здания школы-детский сад №3 (ясли-сад №3)

Стадия	Лист	Листов
РП	67	

Эвакуационная лестница№1;№2

Сечение 2-2.

ТОО "АСКОС+"
г. Костанай

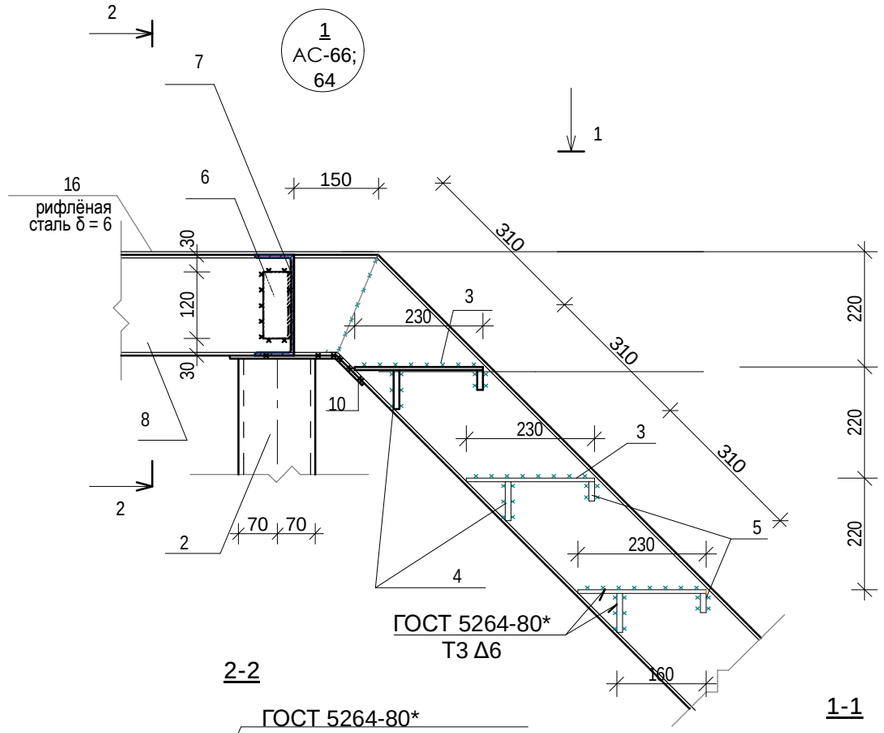

2-2

1-1

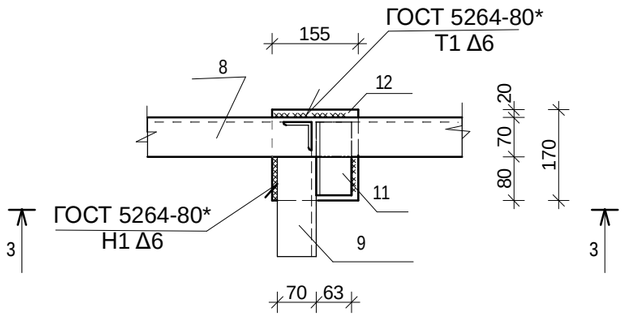

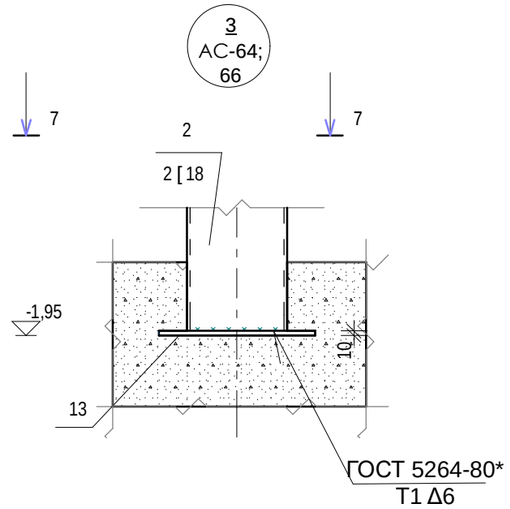

3-3

4-4

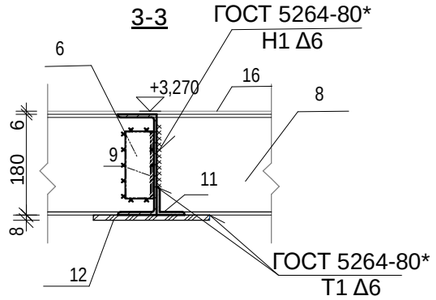

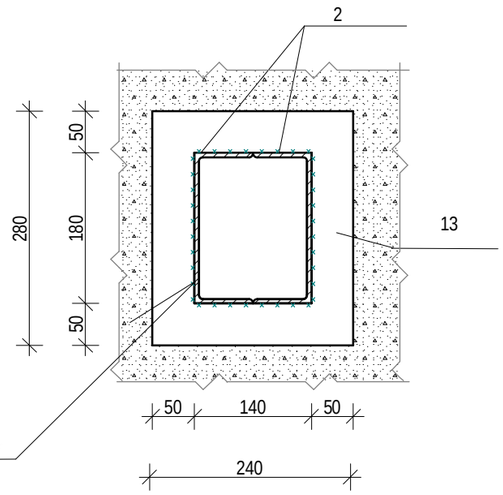

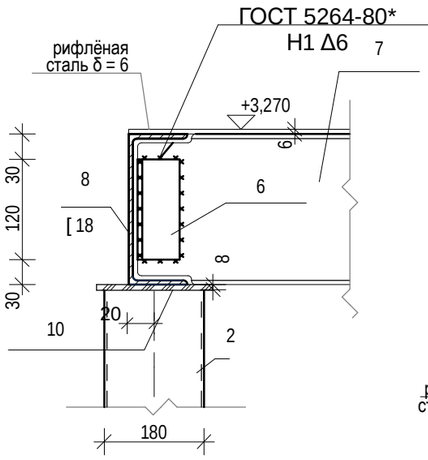

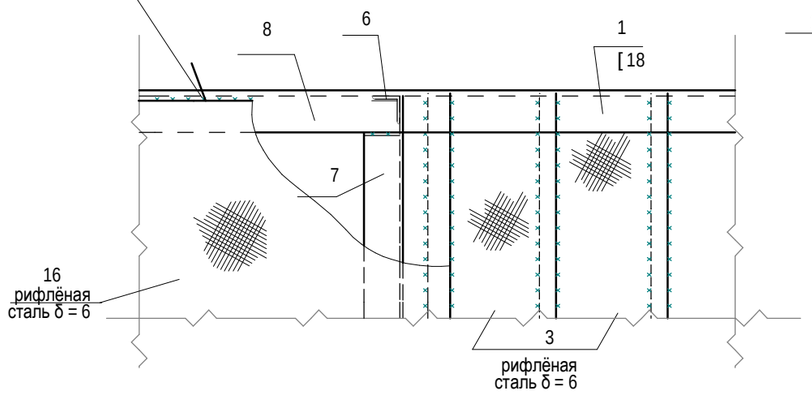

1, Примечания см. лист АС - 67

2. Спецификации см. лист АС - 63,69

4
АС-

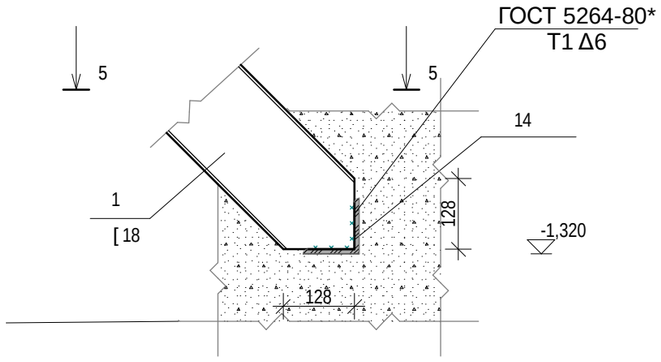

5-5

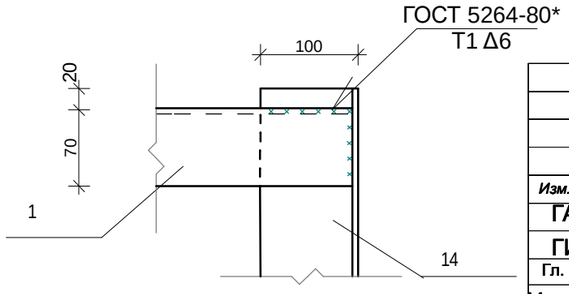

						Заказ: 2-16			АС
						Заказчик: ГККП " Ясли-сад№3 акимата г.Костаная отдела образования акимата г.Костаная"			
						Капитальный ремонт здания школы-детский сад №3 (ясли-сад№3) по улице Толстого,33.			
Изм.	*Кол.уч.*	*Лист*	*№ док.*	*Подпись*	*Дата*				
ГАП		Титов В.И.			09.16	Капитальный ремонт здания школы-детский сад №3 (ясли-сад №3)	*Стадия*	*Лист*	*Листов*
ГИП		Титов В.И.			09.16		РП	68	
Гл. констр.		Ахмерова В.Ф.			09.16				
Исполнил		Соловьёва М.И.			09.16	Узлы эвакуационных лестницы "1" ÷ "4"	ТОО "АСКОС+" г. Костанай		
Н.контр.		Ахмерова В.Ф.			09.16				
Проверил		Ваисова Л.Г.			09.16				

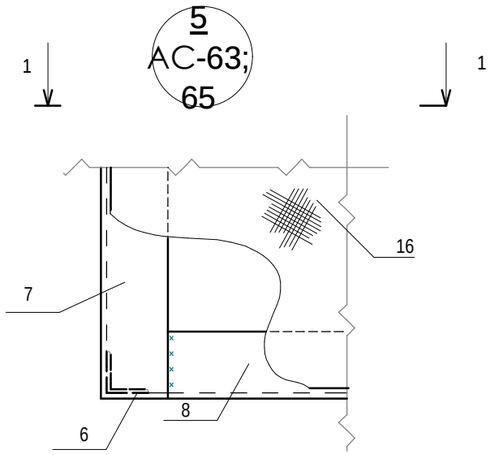

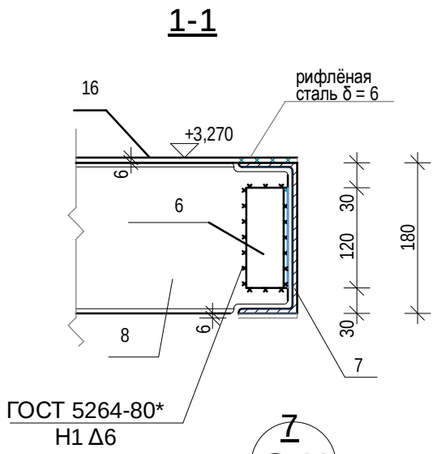

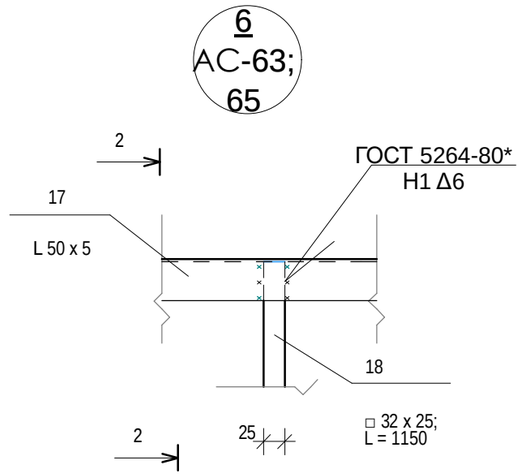

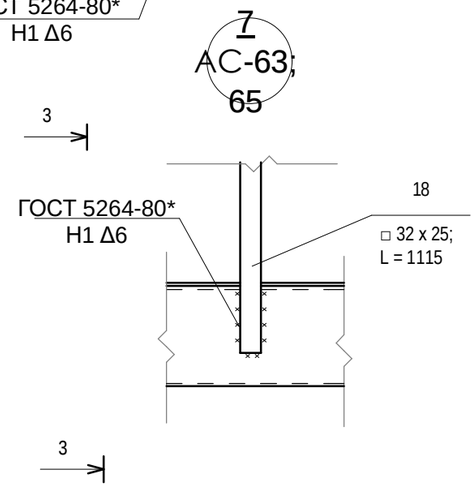

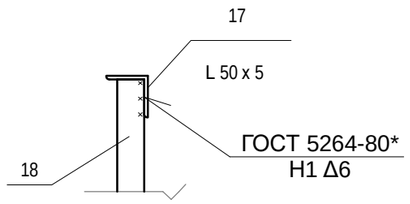

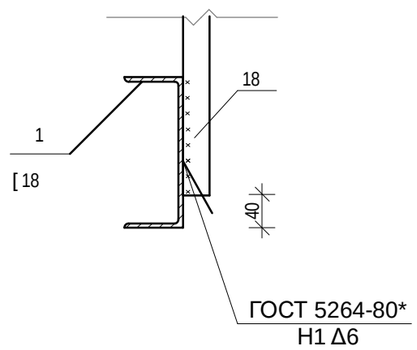

1, Примечания см. лист АС -67

Спецификация элементов эвакуационной лестницы №2

Марка, Поз.	Обозначение	Наименование		Кол. шт.	Масса ед.кг	Приме-чание
1	ГОСТ 8240 - 97	[18	L = 6600	2	107,58	215,16
2	ГОСТ 8240 - 97	2 [18	L = 5042	2	164,17	328,35
3	ГОСТ 103-2006	- 6 x 230	L = 915 (рифлённая)	18	9,91	178,38
4	ГОСТ 103-2006	-10 x 70	L = 915	18	5,03	90,54
5	ГОСТ 103-2006	- 10 x 35	L =915	18	2,51	45,18
6	ГОСТ 8509 - 93	L 75 x 6	L = 120	6	0,83	4,98
7	ГОСТ 8240 - 97	[18	L =1345	2	21,60	43,2
8	ГОСТ 8240 - 97	[18	L =1830	2	29,83	59,66
9	ГОСТ 8240 - 97	[18	L =1335	1		
10	ГОСТ 103-2006	- 8 x 220	L = 250	2	0,66	1,32
11	ГОСТ 8509 - 93	L 75 x 6	L = 140	4	0,53	0,53
12	ГОСТ 103-2006	-8 x 155	L = 170	4	1,66	6,64
13	ГОСТ 103-2006	-10 x 240	L = 280	3	5,28	15,84
14	ГОСТ 8509 - 93	L 100 x 8	L = 1350	1	11,6	11,6
15	ГОСТ 8509 - 93	L 90 x 8	L =2200	2	24,05	48,10
16	ГОСТ 103-2006	- 6 x 1800	L = 1800 (рифлённая)	1	152,60	152,60
17	ГОСТ 8509 - 93	L 50 x 5	L = 16,50п.м.			62,21
18	ГОСТ 2591-2006	□ 32 x 25	L = 1115	25	7,0	175,0
19	ГОСТ 103-2006	-8 x 235	L = 435	2	6,42	12,84
20	ГОСТ 5781 - 82	Ø 10 AI	L = 935	75	0,58	43,50

Изм.	Кол.уч.	Лист	№ док.	Подпись	Дата
ГАП		Титов В.И.			09.16
ГИП		Титов В.И.			09.16
Гл. констр.		Ахмерова В.Ф.			09.16
Исполнил		Соловьёва М.И.			09.16
Н.контр.		Ахмерова В.Ф.			09.16
Проверил		Ваисова Л.Г.			09.16

Заказ: 2-16 АС

Заказчик: ГККП " Ясли-сад№3 акимата г.Костаная отдела образования акимата г.Костаная"

Капитальный ремонт здания школы-детский сад №3 (ясли-сад№3) по улице Толстого,33.

Капитальный ремонт здания школы-детский сад №3 (ясли-сад №3)

Стадия	Лист	Листов
РП	69	

Узлы эвакуационной лестницы "5" ÷ "7". Спецификация элементов эвакуационной лестницы №2

ТОО "АСКОС+" г. Костанай

Л-1

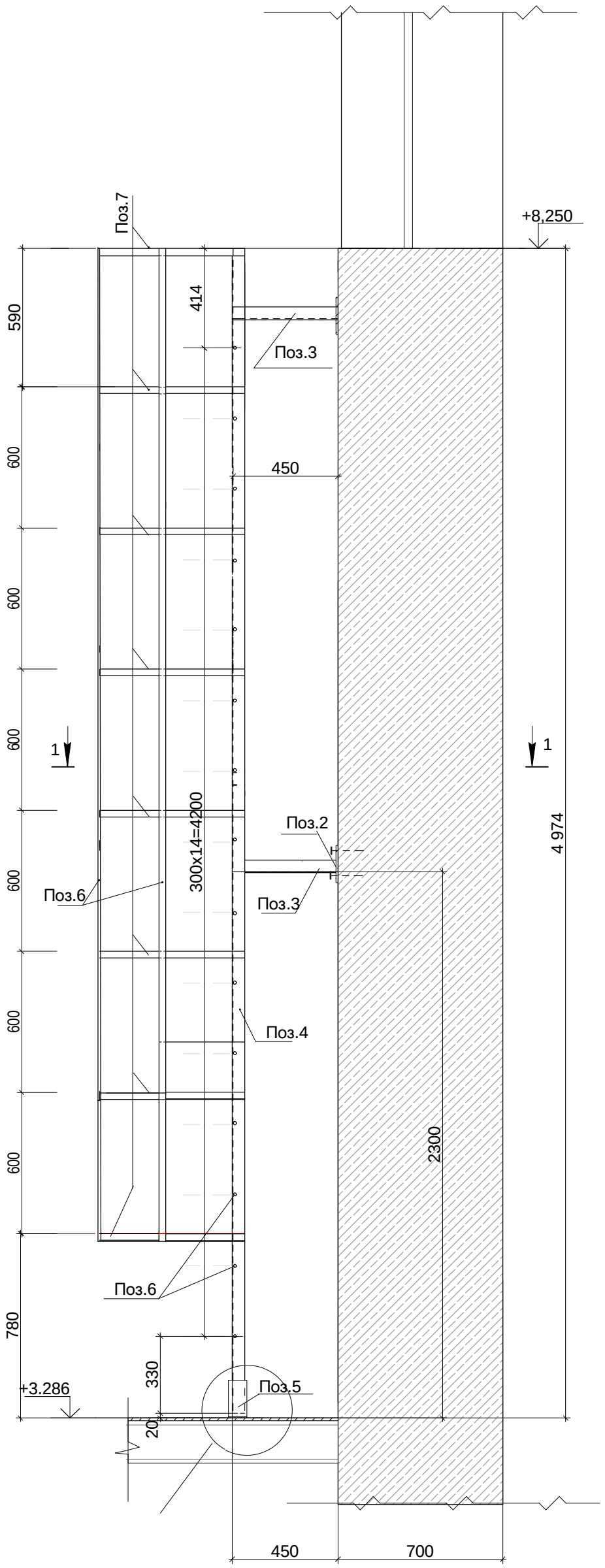

1. Все металлические элементы окрасить эмалью ПФ-115 ГОСТ
6465-76 за 2 раза по грунтовке ГФ-021 по очищенной от ржавчины поверхности.
2. Все металлические элементы изготовить из марки стали С255 ГОСТ 27772-88.
3. Металлические элементы крепить между собой при помощи сварки. Толщина сварного шва не менее 5 мм.
4. Вертикальная лестница Л-1 замаркирована на листе АС-63
5. Спецификацию смотреть лист АС-71
6.Сечение1-1 см. лист АС-71

									АС
								Заказ:	2-16
								Заказчик:	ГККП " Ясли-сад№3 акимата г.Костаная отдела образования акимата г.Костаная"
								Капитальный ремонт здания школы-детский сад №3 (ясли-сад№3) по улице Толстого,33.	
Изм.	Кол.уч.	Лист	№ док.	Подпись	Дата			Капитальный ремонт здания школы-детский сад №3 (ясли-сад №3)	*Стадия*	*Лист*	*Листов*
ГАП		Титов В.И.			09.16				РП	70	
ГИП		Титов В.И.			09.16						
Гл. констр.		Ахмерова В.Ф.			09.16			Вертикальная лестница Л-1.	ТОО "АСКОС+" г. Костанай		
Исполнил		Соловьёва М.И.			09.16						
Н.контр.		Ахмерова В.Ф.			09.16						
Проверил		Ваисова Л.Г.			09.16						

1-1

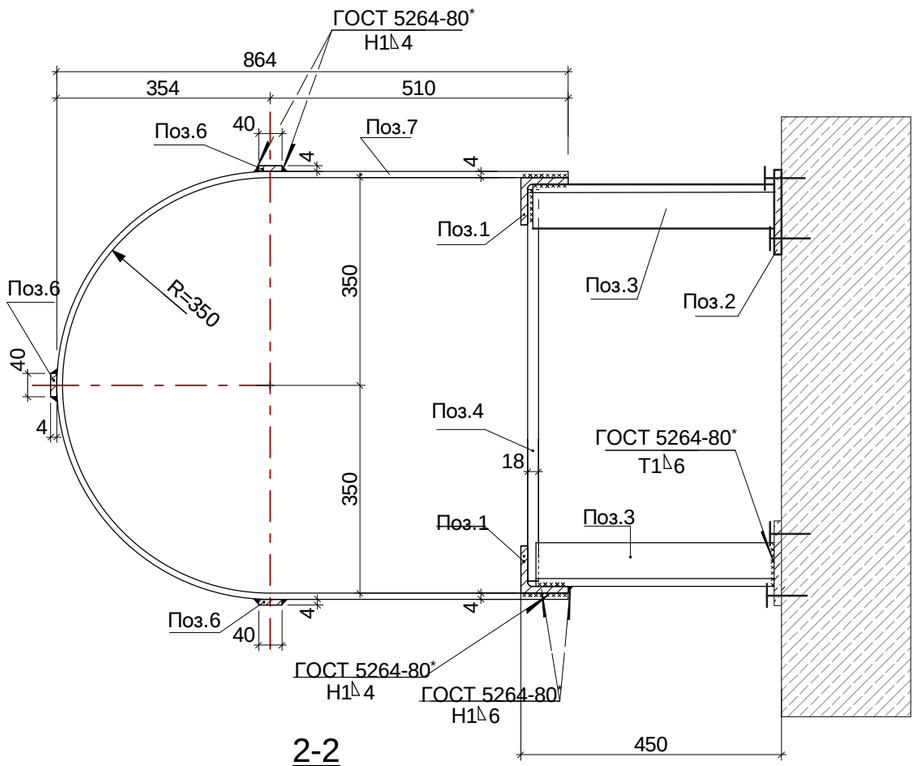

2-2

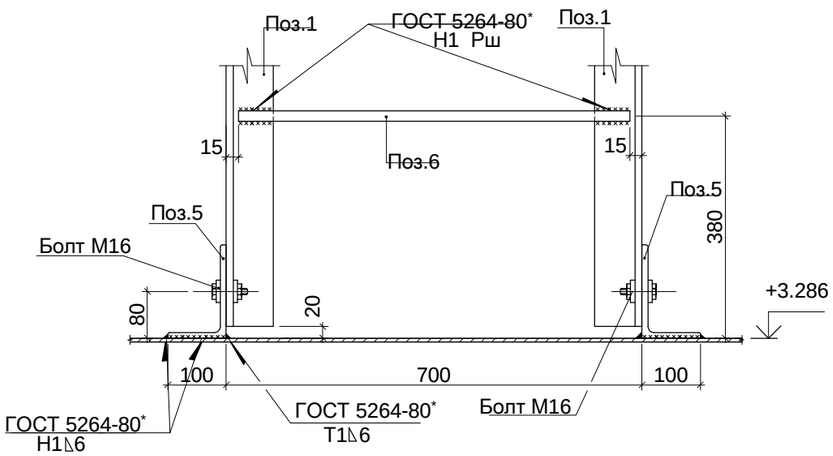

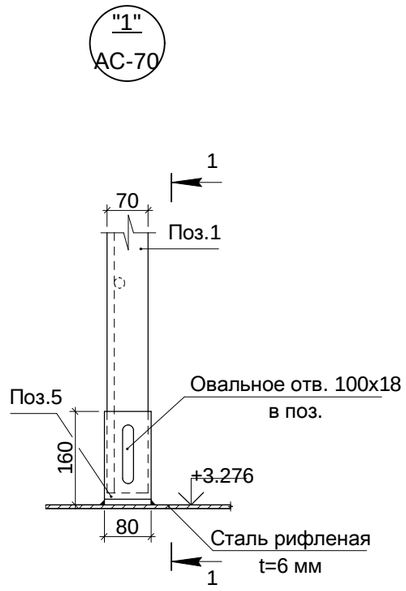

2-2

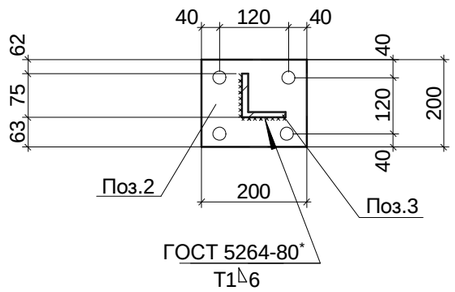

Марка, Поз.	Обозначение	Наименование		Кол. шт.	Масса ед.кг	Приме-чание
1	ГОСТ 8510-93	└ 75х6	L=4954	2	34,14	68,28
2	ГОСТ 103-2006	200х10	L=200	4	3,14	12,56
3	ГОСТ 8510-93	└ 75х6	L=430	4	2,97	5,94
4	ГОСТ 5781-82*	ø 18АI	L=670	15	19,98	299,70
5	ГОСТ 8510-93	└ 160х100х10	L=80	2	1,58	3,16
6	ГОСТ 103-2006	- 40х4	L=4194	3	5,27	15,81
7	ГОСТ 103-2006	¯40х4	L=2120	8	2,66	21,28
	ГОСТ 11371-78	Шайба 30х16,5х3		2		
	ГОСТ 5915-70*; ГОСТ 7798-70	Гайка и Болт М16		2		

1. Общие примечания смотреть лист АС-70
2. Сечение 1-1 замаркировано на листе АС--70

Изм.	Кол.уч.	Лист	№ док.	Подпись	Дата
ГАП		Титов В.И.			09.16
ГИП		Титов В.И.			09.16
Гл. констр.		Ахмерова В.Ф.			09.16
Исполнил		Соловьёва М.И.			09.16
Н.контр.		Ахмерова В.Ф.			09.16
Проверил		Ваисова Л.Г.			09.16

Заказ: 2-16 АС

Заказчик: ГККП " Ясли-сад№3 акимата г.Костаная отдела образования акимата г.Костаная"

Капитальный ремонт здания школы-детский сад №3 (ясли-сад№3) по улице Толстого,33.

Капитальный ремонт здания школы-детский сад №3 (ясли-сад №3)

Стадия	Лист	Листов
РП	71	

Вертикальная лестница Л-1. Узлы "А"; "Б". Спецификация.

ТОО "АСКОС+" г. Костанай

Монтажная схема входной группы №1.

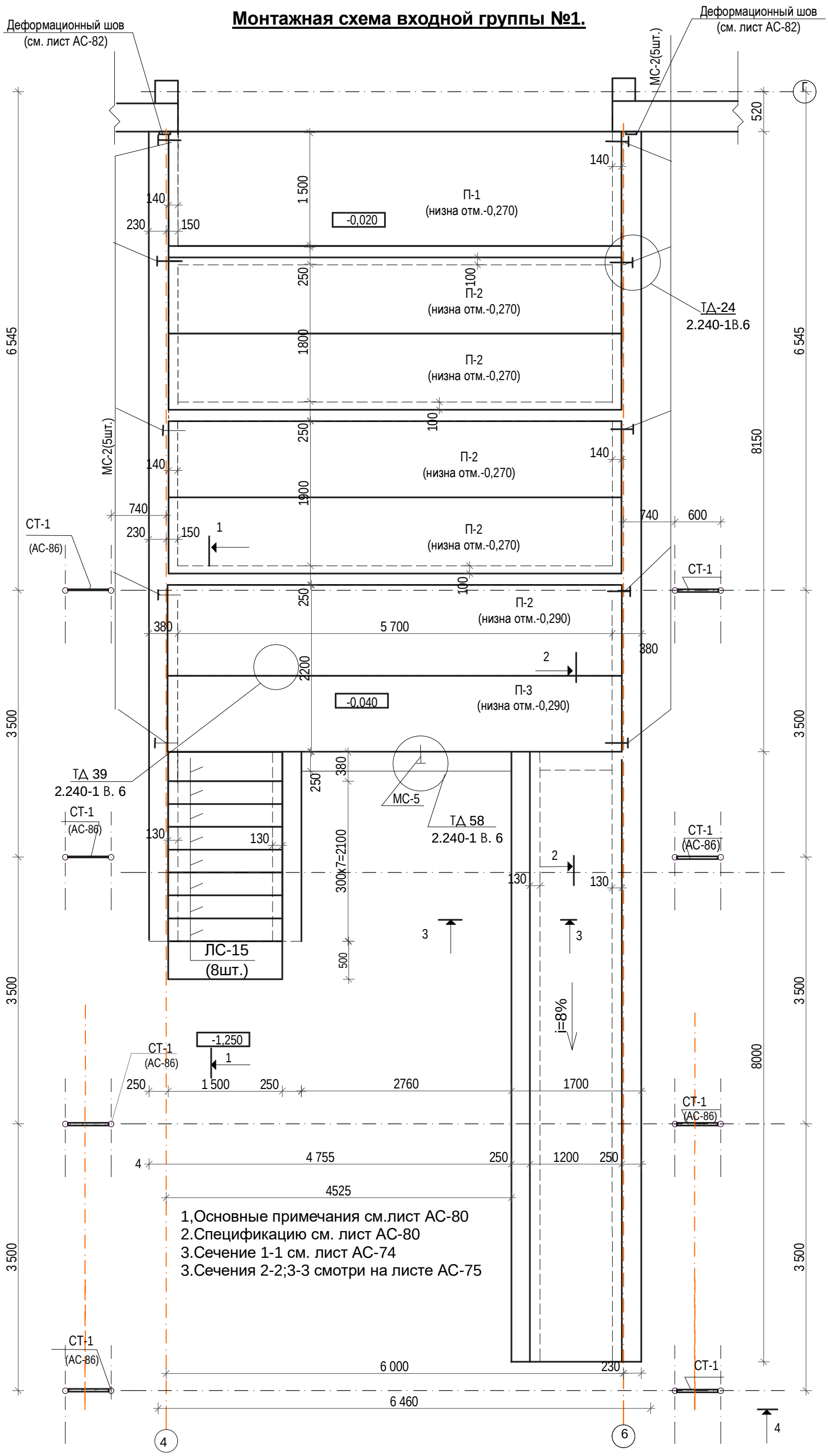

1,Основные примечания см.лист АС-80
2.Спецификацию см. лист АС-80
3.Сечение 1-1 см. лист АС-74
3.Сечения 2-2;3-3 смотри на листе АС-75

Изм.	Кол.уч.	Лист	№ док.	Подпись	Дата			
ГАП			Титов В.И.		09.16			
ГИП			Титов В.И.		09.16			
Гл. констр.			Ахмерова В.Ф.		09.16			
Исполнил			Соловьёва М.И.		09.16			
Н.контр.			Ахмерова В.Ф.		09.16			
Проверил			Ваисова Л.Г.		09.16			

Заказ: 2-16-АС
Заказчик: ГККП " Ясли-сад№3 акимата г.Костаная отдела образования акимата г.Костаная"

Капитальный ремонт здания школы-детский сад №3 (ясли-сад№3) по улице Толстого,33.

Стадия	Лист	Листов
РП	72	

Капитальный ремонт здания школы-детский сад №3 (ясли-сад №3)

Монтажная схема входной группы №1.

ТОО "АСКОС+"

Схема расположения фундаментов входной группы №1.

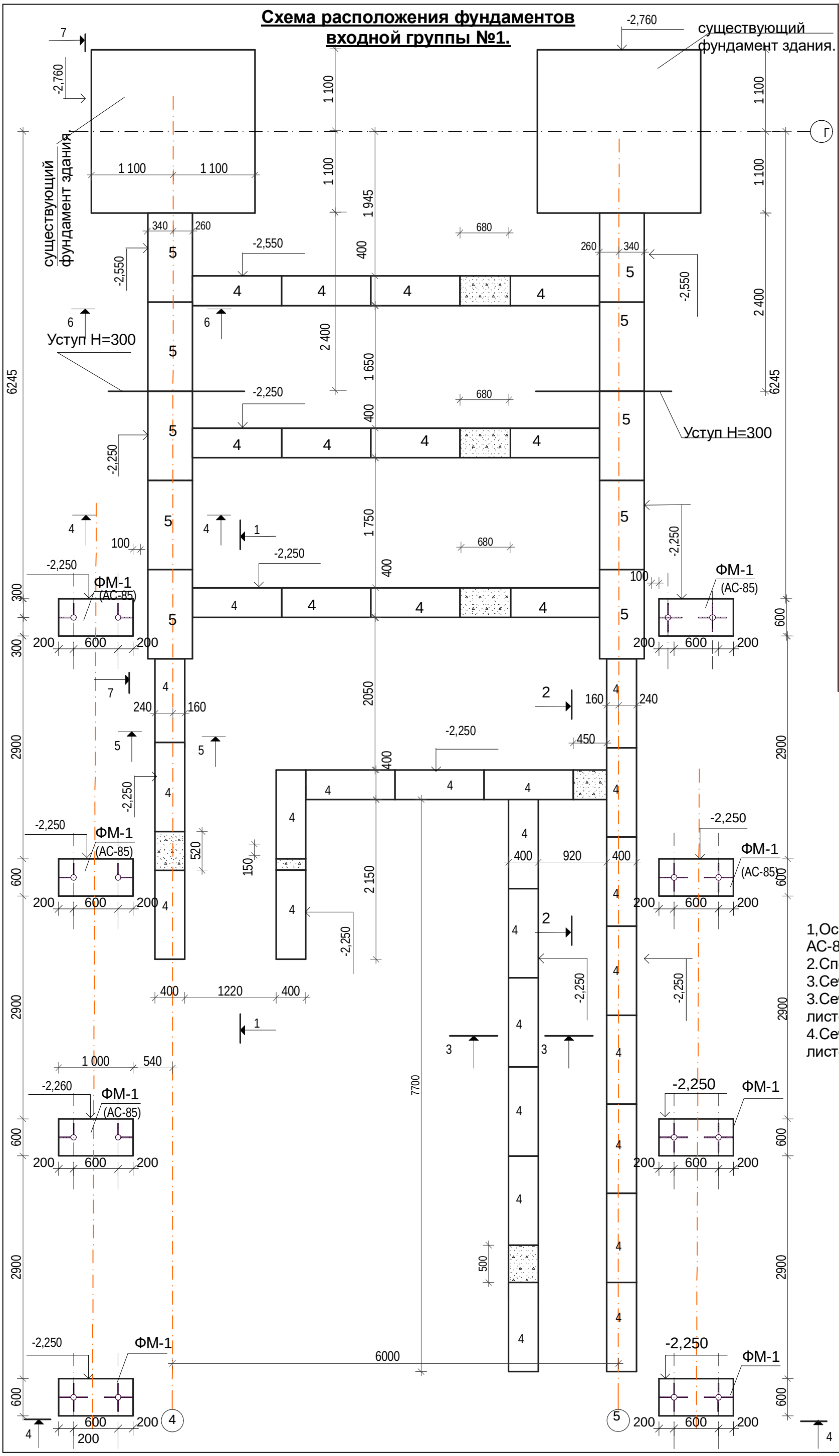

Изм.	Кол.уч.	Лист	№ док.	Подпись	Дата		
ГАП		Титов В.И.			09.16	Капитальный ремонт здания школы-детский сад №3 (ясли-сад №3) по улице Толстого,33.	
ГИП		Титов В.И.			09.16		
Гл. констр.		Ахмерова В.Ф.			09.16		
Исполнил		Соловьёва М.И.			09.16		
Н.контр.		Ахмерова В.Ф.			09.16		
Проверил		Ваисова Л.Г.			09.16		

Заказ: 2-16-АС

Заказчик: ГККП " Ясли-сад№3 акимата г.Костаная отдела образования акимата г.Костаная"

Капитальный ремонт здания школы-детский сад №3 (ясли-сад№3) по улице Толстого,33.

Стадия	Лист	Листов
РП	73	

Капитальный ремонт здания школы-детский сад №3 (ясли-сад №3)

Деталь устройства проёма №2(№4)

ТОО "АСКОС+"

1,Основные примечания см.лист АС-80
2.Спецификацию см. лист АС-80
3.Сечение 1-1 см. лист АС-74
3.Сечения 2-2;3-3 смотри на листе АС-75
4.Сечения 4-4:7-7 смотри на листе АС-76

1-1

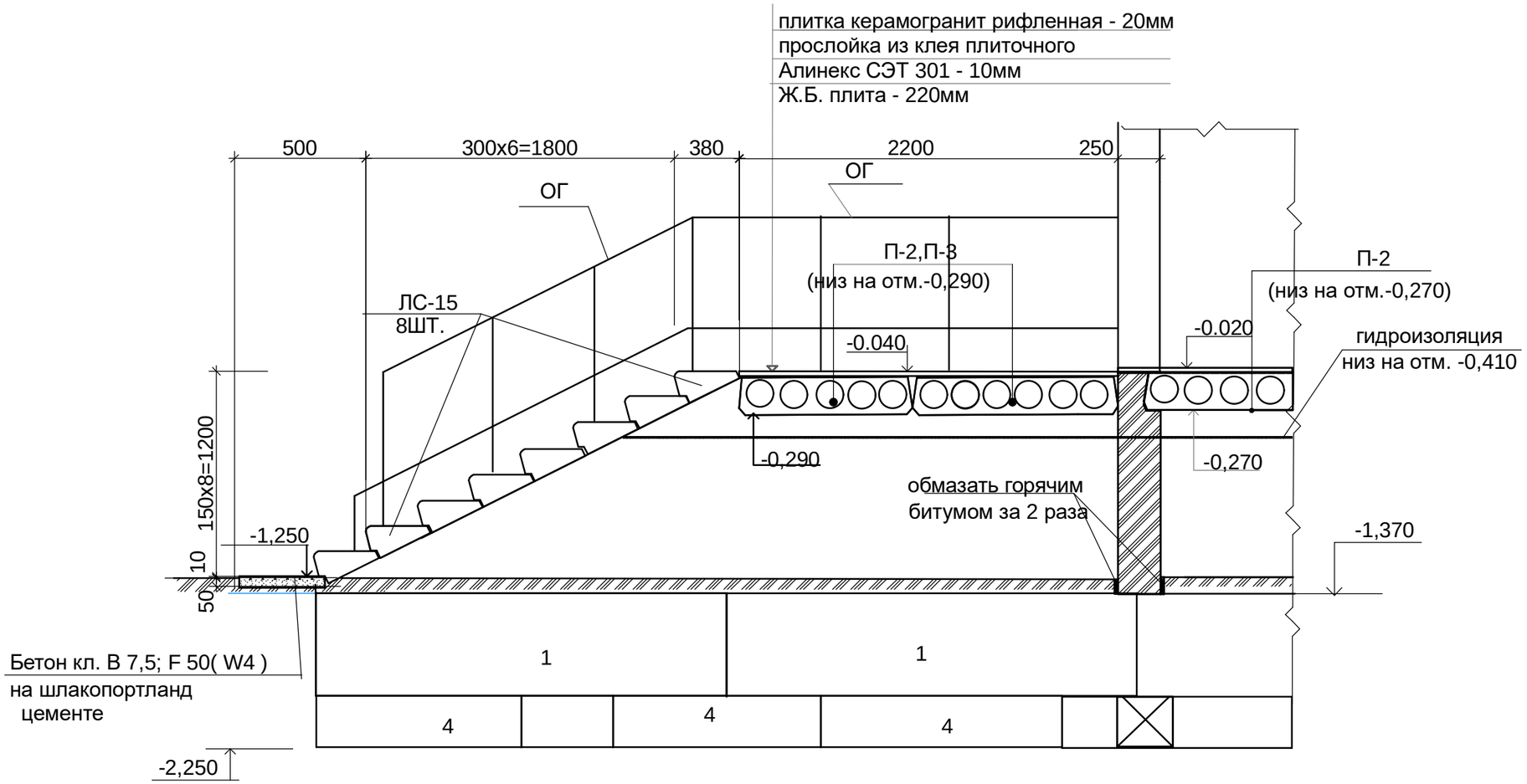

1.Основные примечания см.лист АС-80
2.Спецификацию см. лист АС-80
3.Сечение 1-1 замаркировано на листе АС-72

Изм.	Кол.уч.	Лист	№ док.	Подпись	Дата				
ГАП		Титов В.И.			09.16	**Заказ:** 2-16-АС			
ГИП		Титов В.И.			09.16	**Заказчик:** ГККП " Ясли-сад№3 акимата г.Костаная отдела образования акимата г.Костаная"			
Гл. констр.		Ахмерова В.Ф.			09.16	Капитальный ремонт здания школы-детский сад №3 (ясли-сад№3) по улице Толстого,33.			
Исполнил		Соловьёва М.И.			09.16	Капитальный ремонт здания школы-детский сад №3 (ясли-сад №3)	*Стадия*	*Лист*	*Листов*
Н.контр.		Ахмерова В.Ф.			09.16		РП	74	
Проверил		Ваисова Л.Г.			09.16	входная группа №1 Сечения 1-1:3-3.	ТОО "АСКОС+" г. Костанай		

2-2

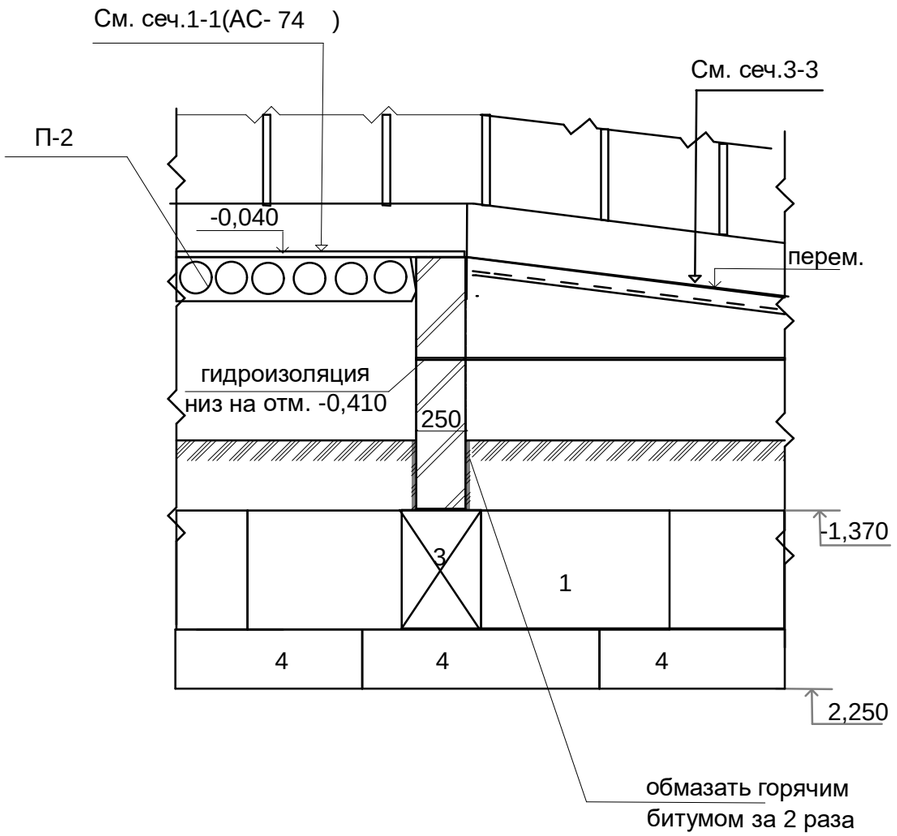

3-3

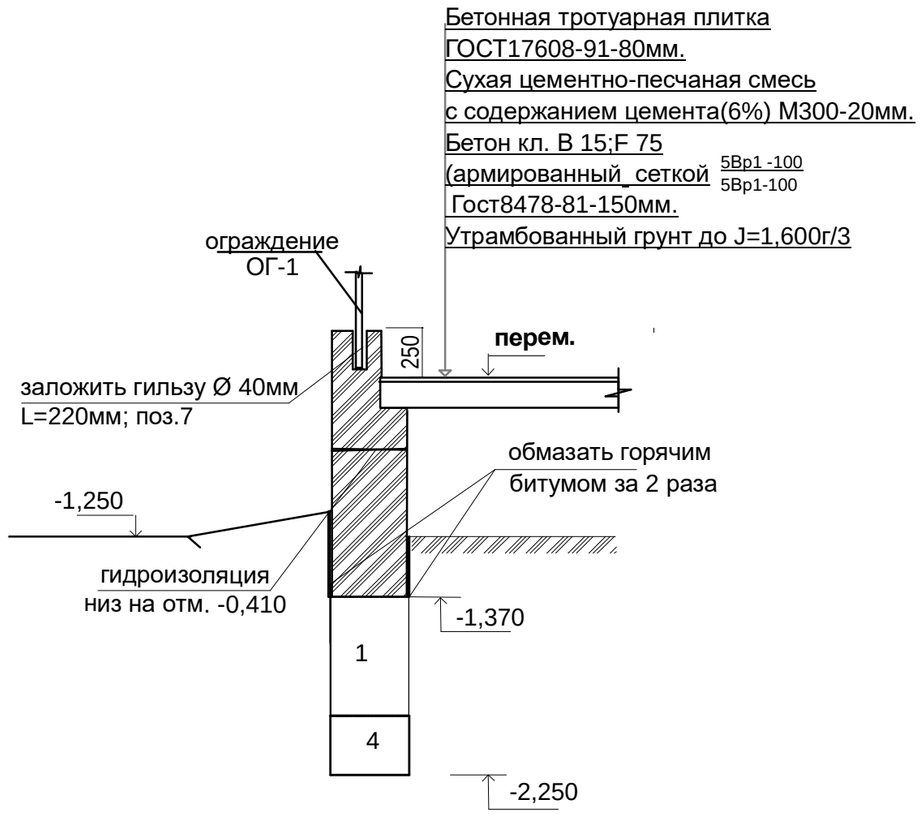

1.Основные примечания см.лист АС-80
2.Спецификацию см. лист АС-80
3.Сечения 2-2:3-3 замаркированы на листе АС-72

Изм.	Кол.уч.	Лист	№ док.	Подпись	Дата				
ГАП		Титов В.И.			09.16	**Заказ:** 2-16-АС			
ГИП		Титов В.И.			09.16	**Заказчик:** ГККП " Ясли-сад№3 акимата г.Костаная отдела образования акимата г.Костаная"			
Гл. констр.		Ахмерова В.Ф.			09.16	Капитальный ремонт здания школы-детский сад №3 (ясли-сад№3) по улице Толстого,33.			
Исполнил		Соловьёва М.И.			09.16	Капитальный ремонт здания школы-детский сад №3 (ясли-сад №3)	*Стадия*	*Лист*	*Листов*
Н.контр.		Ахмерова В.Ф.			09.16		РП	75	
Проверил		Ваисова Л.Г.			09.16	входная группа №1 Сечения 2-2:3-3.	ТОО "АСКОС+" г. Костанай		

4-4

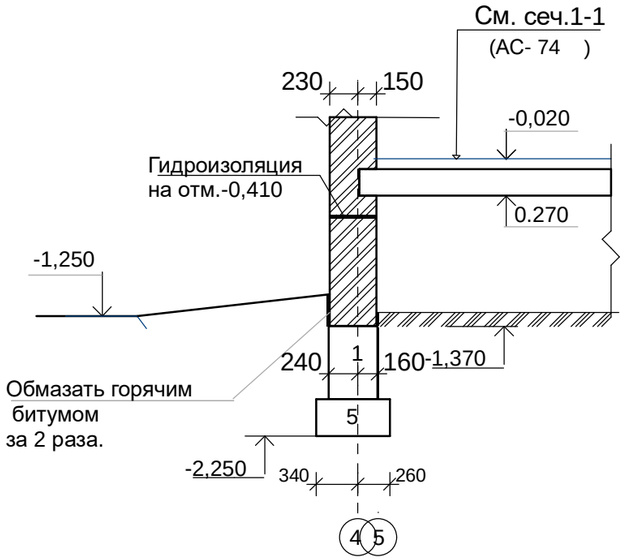

5-5

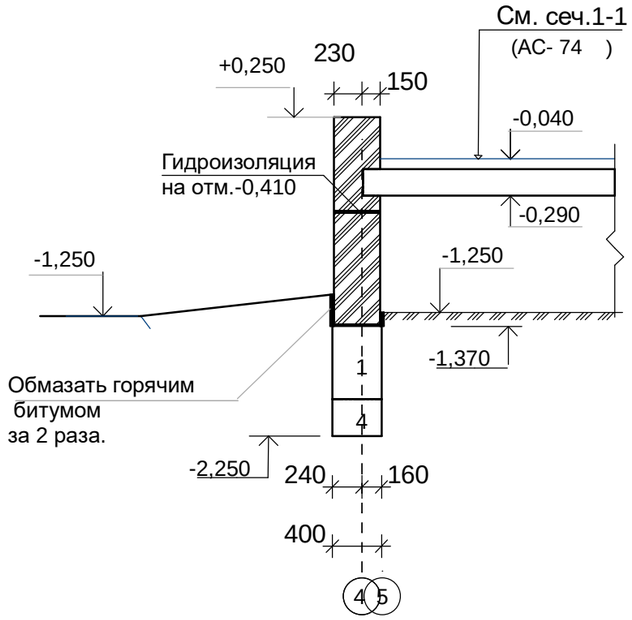

6-6

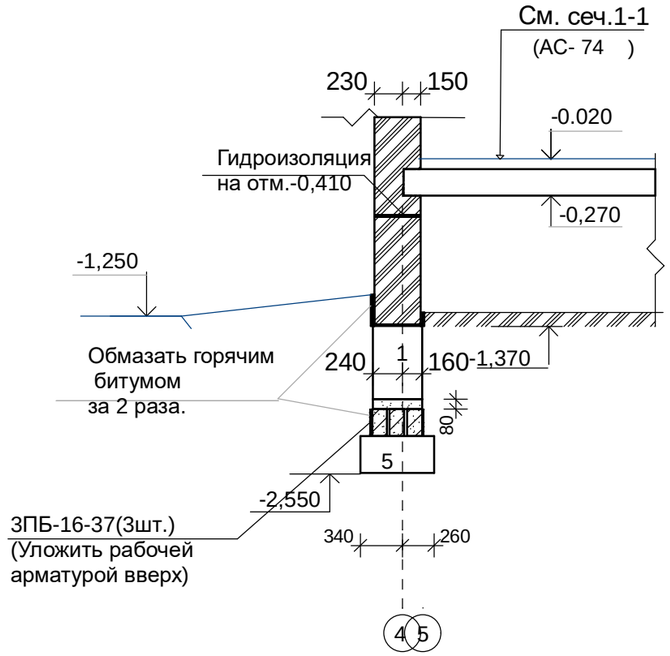

7-7

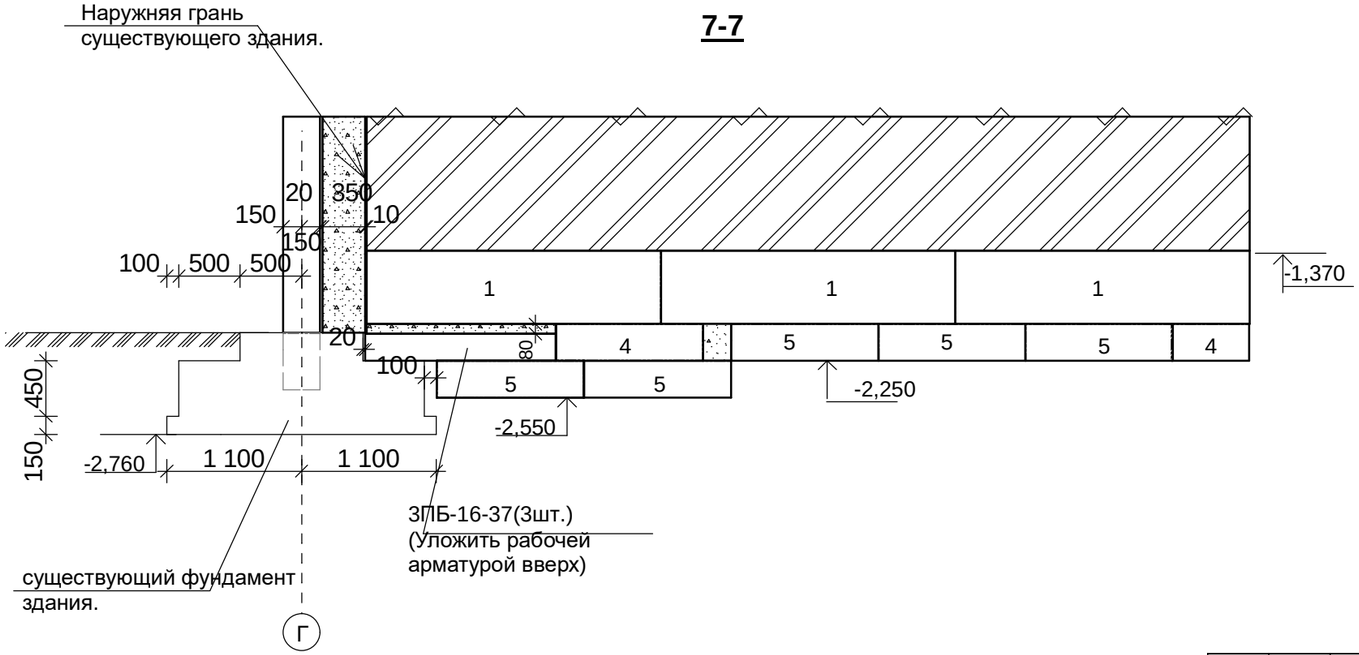

1,Основные примечания см.лист АС-80
2.Спецификацию см. лист АС-80
3.Сечения 4-4:7-7 замаркированы на листе АС-73

						Заказ: 2-16-АС			
						Заказчик: ГККП " Ясли-сад№3 акимата г.Костаная отдела образования акимата г.Костаная"			
						Капитальный ремонт здания школы-детский сад №3 (ясли-сад№3) по улице Толстого,33.			
Изм.	*Кол.уч.*	*Лист*	*№ док.*	*Подпись*	*Дата*				
ГАП		Титов В.И.			09.16	Капитальный ремонт здания школы-детский сад №3 (ясли-сад №3)	*Стадия*	*Лист*	*Листов*
ГИП		Титов В.И.			09.16		РП	76	
Гл. констр.		Ахмерова В.Ф.			09.16				
Исполнил		Соловьёва М.И.			09.16	Сечения 4-4:7-7. .	ТОО "АСКОС+" г. Костанай		
Н.контр.		Ахмерова В.Ф.			09.16				
Проверил		Ваисова Л.Г.			09.16				

План перемычек входной группы №1.

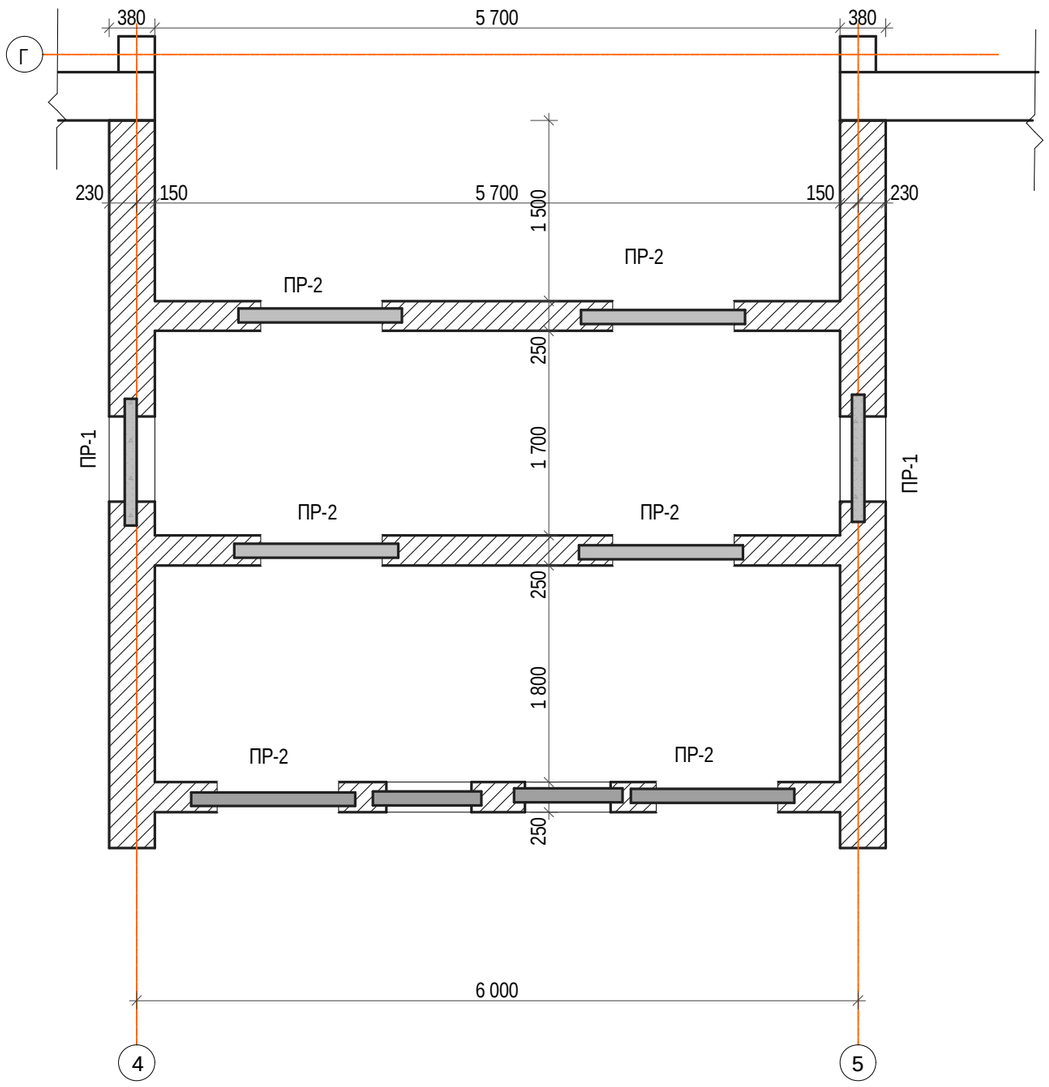

Тип перемычки	Эскиз
ПР - 1 (2 шт.)	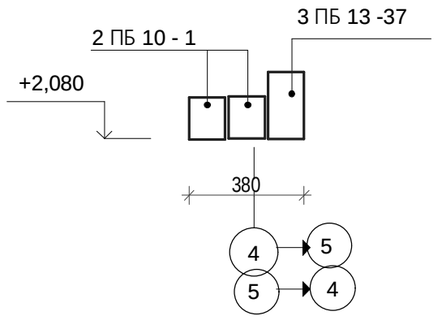
ПР - 2 (6шт.)	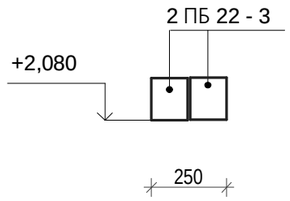
ПР - 3 (2шт.)	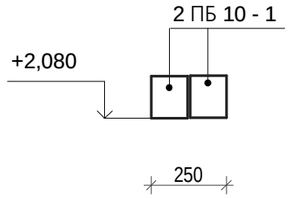

1-1

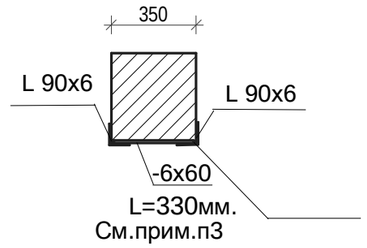

1.Сечение 1-1 замаркировано на листе АС-51
3.Кладку выполнить по каркасу из ∟90х6(ГОСТ 8509-93) соединённых полосой -6х60(ГОСТ 103-2006) с шагом 250мм.Оштукатуривание откосов в оконных проёмах выполнить по сетке "Рабитца приваренных к уголку и пластинам.
Расход на здание: ∟90х6-326,50кг
60х6 L=330мм -82,0кг.

Марка, Поз.	Обозначение	Наименование	Кол. шт.	Масса ед.кг	Приме-чание
		перемычки			
3 ПБ 13 -37	Серия 1.038.1-1	3 ПБ 13 -37	2	85	
2 ПБ 10 - 1	Серия 1.038.1-1	2 ПБ 10 - 1	8	43	
2 ПБ 13 - 1	Серия 1.038.1-1	2 ПБ 13 - 1	12	54	

Изм.	Кол.уч.	Лист	№ док.	Подпись	Дата
ГАП		Титов В.И.			09.16
ГИП		Титов В.И.			09.16
Гл. констр.		Ахмерова В.Ф.			09.16
Исполнил		Соловьёва М.И.			09.16
Н.контр.		Ахмерова В.Ф.			09.16
Проверил		Ваисова Л.Г.			09.16

Заказ: 2-16-АС
Заказчик: ГККП " Ясли-сад№3 акимата г.Костаная отдела образования акимата г.Костаная"

Капитальный ремонт здания школы-детский сад №3 (ясли-сад№3) по улице Толстого,33.

Капитальный ремонт здания школы-детский сад №3 (ясли-сад №3)

Стадия	Лист	Листов
РП	77	

План перемычек входной группы №1.

ТОО "АСКОС+"
г. Костанай

Схема расположения элементов покрытия(низ на отм.+3,000)

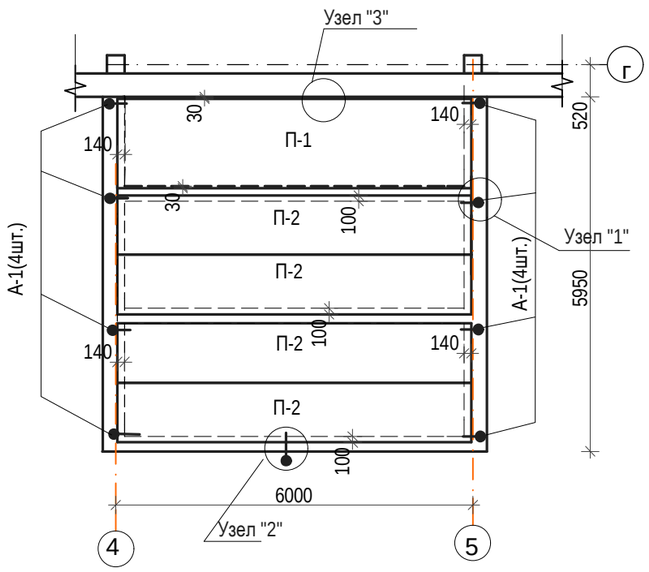

1

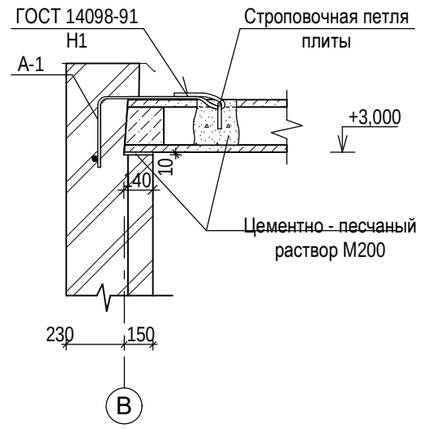

2

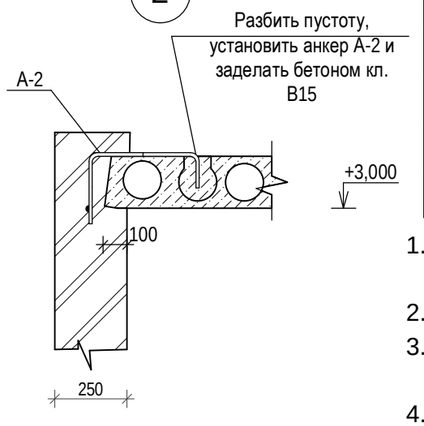

3

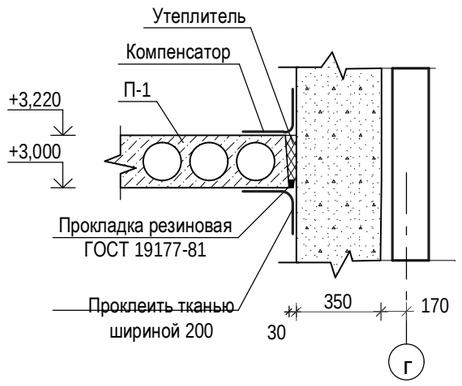

А-1

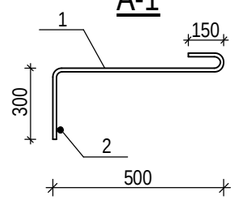

А-2

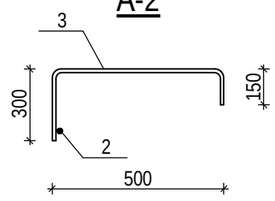

Марка, поз.	Обозначение	Наименование	Кол. шт.	Масса ед. кг.	Приме-чание
		Плиты перекрытия			
П-1	Серия 1.141-1в.64	ПК60.15-8АVIт	1	2800	
П-2	Серия 1.141-1в.64	ПК60.10-8АVIт	4	1775	
		Соединительные изделия			
	Данный лист	Анкер А-1	8	1,16	9,28
1	ГОСТ5781-82*	Ø12 А-III 1=1000мм.	1	0,89	
2	ГОСТ5781-82*	Ø12 А-III 1=300мм.	1	0,27	
	Данный лист	Анкер А-2	1	1,12	1,12
3	ГОСТ5781-82*	Ø12 А-III 1=950мм.	1	0,85	
2	ГОСТ5781-82*	Ø12 А-III 1=300мм.	1	0,27	

1. Панели покрытия укладывать на стены по свежеуложенному слою цементно - песчаного раствора М-200 толщиной 10 мм.
2. Сварку выполнить электродами Э-42 по ГОСТ 9467-91.
3. Швы между панелями тщательно очистить от грязи , пыли и зачеканить на всю высоту цементно - песчаным раствором М-200.
4. Анкерные связи приварить к петлям плит в натянутом положении электродами Э-42 ГОСТ9467-91. После окончания сварочных работ все металлические элементы и сварные швы очищенные от окалины покрыть лакокрасочным покрытием ПФ-115 ГОСТ6465-76 по грунтовке ГФ-21 ГОСТ 25129-82. Анкера после покрытия антикорозийным составом закрыть цементно - песчаным раствором М-100 тощ. 20мм.
5. Отверстия до 150 мм. в диаметре в панелях покрытия вырезать по месту, не нарушая несущих ребер, с последующей заделкой бетоном кл. В-15.

						Заказ: 2-16-АС			
						Заказчик: ГККП " Ясли-сад№3 акимата г.Костаная отдела образования акимата г.Костаная"			
						Капитальный ремонт здания школы-детский сад №3 (ясли-сад№3) по улице Толстого,33.			
Изм.	*Кол.уч.*	*Лист*	*№ док.*	*Подпись*	*Дата*				
ГАП		Титов В.И.			09.16	Капитальный ремонт здания школы-детский сад №3 (ясли-сад №3)	*Стадия*	*Лист*	*Листов*
ГИП		Титов В.И.			09.16		РП	78	
Гл. констр.		Ахмерова В.Ф.			09.16				
Исполнил		Соловьёва М.И.			09.16	Схема расположения элементов покрытия входной группы №1. Анкера А-1; А-2. Спецификация	ТОО "АСКОС+" г. Костанай		
Н.контр.		Ахмерова В.Ф.			09.16				
Проверил		Ваисова Л.Г.			09.16				

План кровли входнойгруппы №1

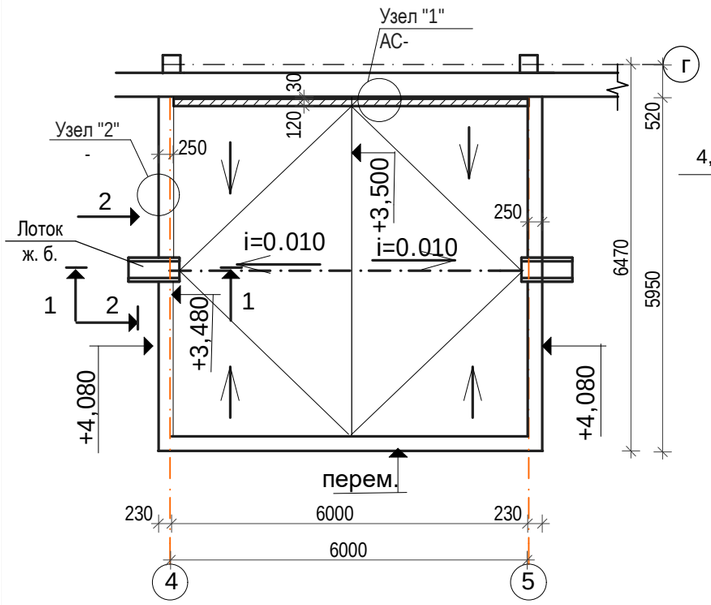

2-2

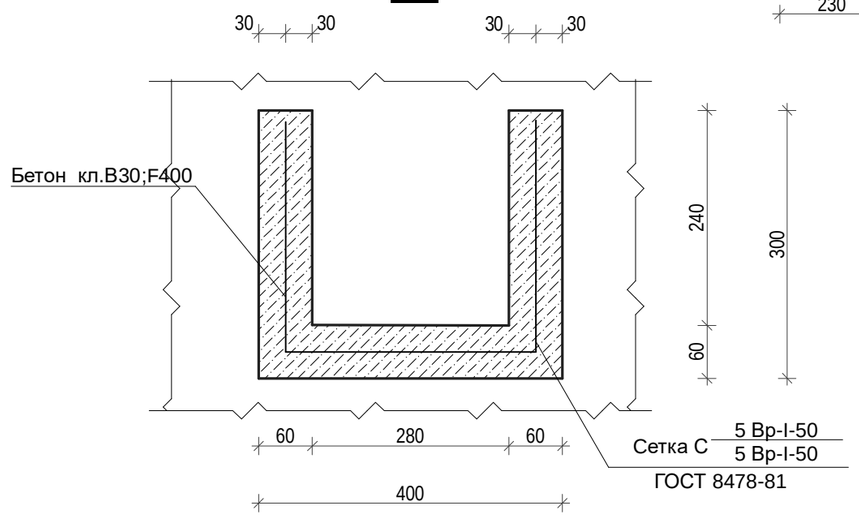

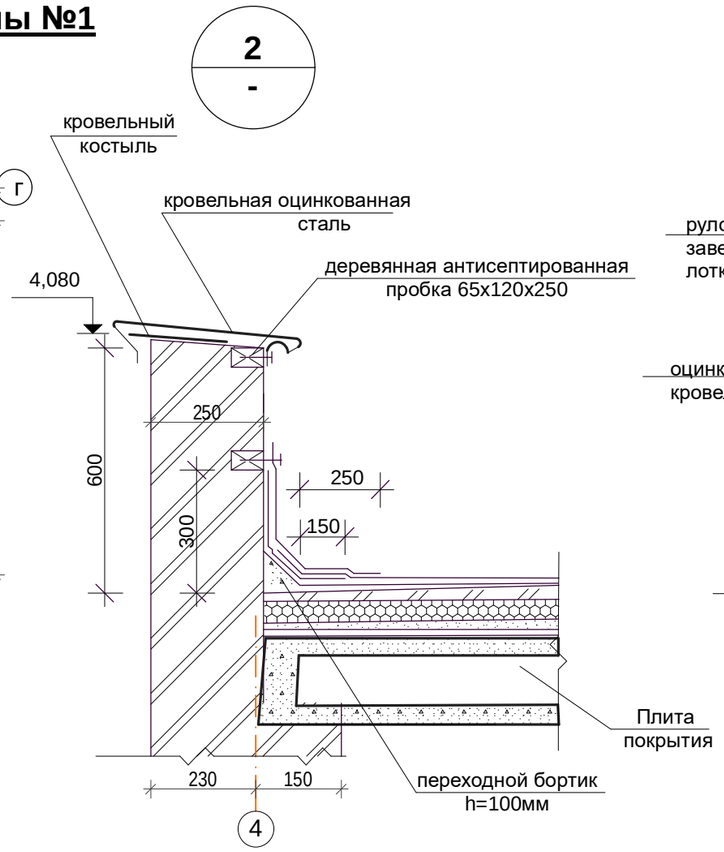

Деталь устройства монолитного лотка на кровле.(сечение 1-1)

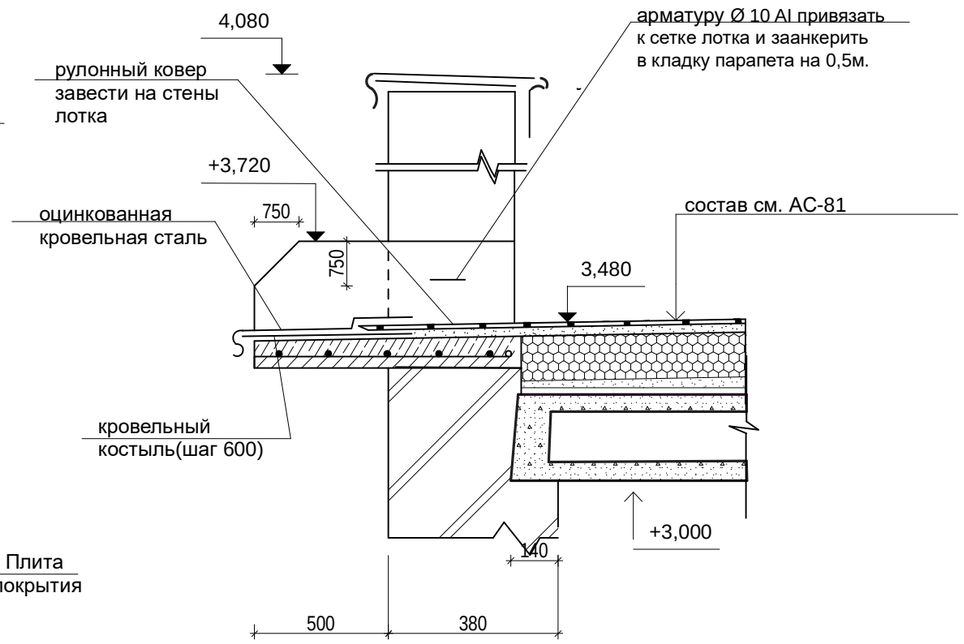

Марка Поз.	Обозначение	Наименование	кол. шт.	Масса ед.кг	Приме-чание
		ж.бетонный лоток	2		
1	ГОСТ 8478-81	сетка С $\frac{5ВрI-50}{5ВрI-50}$ 920х860		4,47	
		материалы			
2	ГОСТ 25192-2003	бетон кл. В30	0,05 м3		

1.Кровельные работы выполнять в соответствии СНИП3.04.0-87.
2.Кровлю устраивать только летом в сухую погоду.
3. В стяжке предусмотреть температурно-осадочные швы шириной до5мм.
4.Кирпичный парапет толщ. 250мм выполнятьиз кирпича Кр-р-по 250х120х65/1НФ/100/2,0/35 ГОСТ 530-2012 на растворе М 50;
5.В местах примыкания кровли к парапету дополнительно уложить полимерно-битумный наплавляемый материал"Унифлекс ЭКП"гранулят зелёный щириной 1м по 2-м нижним слоям бикроста.
6.Спецификация дана на один лоток.Кол.-2шт.

Изм.	Кол.уч.	Лист	№ док.	Подпись	Дата
ГАП		Титов В.И.			09.16
ГИП		Титов В.И.			09.16
Гл. констр.		Ахмерова В.Ф.			09.16
Исполнил		Соловьёва М.И.			09.16
Н.контр.		Ахмерова В.Ф.			09.16
Проверил		Ваисова Л.Г.			09.16

Заказ: 2-16-АС

Заказчик: ГККП " Ясли-сад№3 акимата г.Костаная отдела образования акимата г.Костаная"

Капитальный ремонт здания школы-детский сад №3 (ясли-сад№3) по улице Толстого,33.

Капитальный ремонт здания школы-детский сад №3 (ясли-сад №3)

Стадия	Лист	Листов
РП	79	

План кровли входной группы №1.Узел"2".

ТОО "АСКОС+"
г. Костанай

Спецификация элементов
(Вход №1).

Марка, Поз.	Обозначение	Наименование	Кол. шт.	Масса ед.кг	Приме-чание
		перемычки			
3 ПБ 16 -37	Серия 1.038.1-1	3 ПБ 16 -37	3	102	
		Фундаментные блоки.			
1	ГОСТ 13579-78	ФБС24.4.6-т	21	1300	F50;W4,прим.п.8
2	ГОСТ 13579-78	ФБС12.4.6т	2	640	-//-
3	ГОСТ 13579-78	ФБС9.4.6т	4	470	-//-
4	ГОСТ 13579-78	ФБС12.4.3т	36	310	-//-
5	ГОСТ 13579-78	ФБС12.6.3т	10	460	-//-
		Плиты перекрытия.			
П-1	Серия 1.141-1в.64	ПК60.15-8AVIт	1	2800	
П-2	Серия 1.141-1в.64	ПК60.10-8AVIт	5	1825	
П-3	Серия 1.141-1в.64	ПК60.12-8AVIт	1		
		Ступени.			
ЛС-12	ГОСТ 8717.1 - 84	ступени ЛС - 15	8	160	F 75
поз.7	ГОСТ 10704-91	Труба Ø40х3 L=220	62	0,60	37,20

1. За относительную отметку 0.000 принят уровень пола первого этажа здания.
2. Согласно инженерно-геологическим изысканиям, выполненным ТОО "SKS-KAZПРОЕКТ "площадка имеет следующее напластование грунтов:
0.000-0,500м - насыпной грунт
0,500-6,000-Суглинок коричневый, твёрдой консистенции,с прослойками супеси.
Расчетные характеристики:
c_{II}=1,8 тс/м^2; φ_{II}=24^0; γ=1,82 г/см^3; E_e=182 кгс/см^2; $E_з$=105кгс/см^2.
Суглинки не обладают свойствами просадочности на всю мощность.
Суглинки неагрессивны к бетонным конструкциям на шлакопортландцементе из бетона W4. и слабоагрессивны к железобетонным конструкциям на портландцементе из бетона W4.
Показатели агрессивности:SO"4=1140мг/кг;Cl=460мг/кг;Cl+1/4SO"4=745мг/кг
Грунтовые воды не вскрыты до глубины 6,00 м ..
3.Нормативная глубина промерзания грунтов -1,85м.
4. Фундаменты разработаны из сборных бетонных блоков по ГОСТ 13579-78.
5.Монтаж фундаментов производить по песчаной подготовке толщ.50мм.
6. Обратную засыпку грунтом пазух котлована производить слоями по 20-25 см с тщательным трамбованием до $\gamma_{ск}$=1.55 г/см.
6. Горизонтальную гидроизоляцию на отм.-0.410 выполнить из 2-х слоев гидроизола на битумной мастике МБК-Г-65.
Вертикальная гидроизоляция выполняется обмазкой битумом за 2 раза.
7. По периметру наружных стен устраивается асфальтовая отмостка шириной 1000 мм состава: 30 мм асфальта по щебёночному основанию;уплотнённый грунт.Уклон $\geqslant$ 0,03
8. Фундаментные блоки изготовитьна шлакопортландцементе;водонепронецаемость- W4;F50
Перемычки ПБ 16 -37 выполнить из бетона на шлакопортландцементе;водонепронецаемость- W4 с защитным слоем арматуры-20мм.
Категория требований к трещеностойкости-3,ширина непродолжительного раскрытия трещин-0,25 мм;ширина продолжительного раскрытия трещин-0,20мм.
9.Фундаментные блоки укладываются на растворе М50. Заделки между фундаментными блоками производить из бетона кл.В7,5:F50.на шлакопортландцементе;W4 . Расход- 3,1 м3
9. Кирпичную кладку,перемычки, соприкасающиеся с грунтом, обмазать горячим битумом за 2 раза.
10. Глубина перевязки швов должна быть не менее 30 см.
11. Монтаж фундаментов допускается производить только на талое основание с последующей защитой его от промерзания теплоизоляционными материалами (опилками, шлаком и т.п.) до момента сдачи здания в эксплуатацию.
12. Для защиты грунтов основания от увлажнения строительная площадка должна быть до устройства фундаментов ограждена нагорными канавами, тщательно спланирована с устройством поверхностных канав и лотков.
13.После прокладки коммуникаций инженерных сетей отверствия тщательно заделать бетоном В12,5.
14.Для расчета фундаментов принято сопротивление грунтов R=20т/м2.

Изм.	Кол.уч.	Лист	№ док.	Подпись	Дата
ГАП		Титов В.И.			09.16
ГИП		Титов В.И.			09.16
Гл. констр.		Ахмерова В.Ф.			09.16
Исполнил		Соловьёва М.И.			09.16
Н.контр.		Ахмерова В.Ф.			09.16
Проверил		Ваисова Л.Г.			09.16

Заказ: 2-16-АС
Заказчик: ГККП " Ясли-сад№3 акимата г.Костаная отдела образования акимата г.Костаная"

Капитальный ремонт здания школы-детский сад №3 (ясли-сад№3) по улице Толстого,33.

Капитальный ремонт здания школы-детский сад №3 (ясли-сад №3)

Стадия	Лист	Листов
РП	80	

Вход №1
Спецификация элементов.

ТОО "АСКОС+"
г. Костанай

1
АС-79

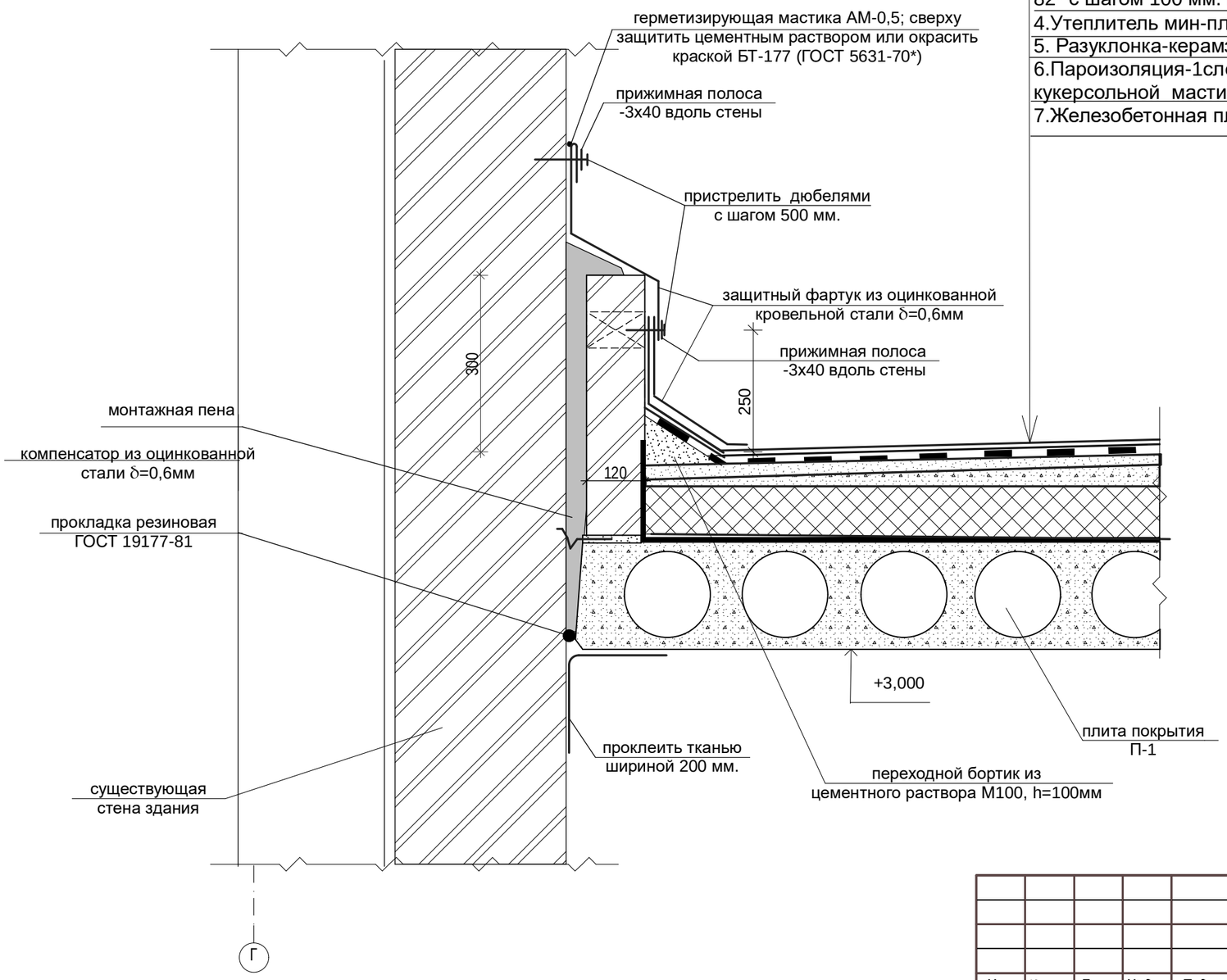

1.Покрытие из 2-х слоёв битумного наплавляемого материала "Бикрост".
Нижний слой -"Бикрост-ЭПП";верхний слой-"Бикрост ЭКП"гранулят серый.
2.Огрунтовка раствором битума БН90/10 в керасине в соотношении 1:2-1:3.
3.Стяжка из цементно - песчаного раствора М100 армированная сеткой 3Вр1 ГОСТ 5781-82* с шагом 100 мм. в продольном и поперечном направлении-25мм
4.Утеплитель мин-плита базальтовая "ТЕХНОРУФ 45 толщ.220мм
5. Разуклонка-керамзитовый гравий объёмный вес 500кг/м3 толщ. от10 до 40мм.
6.Пароизоляция-1слой полиэтиленовой плёнки толщ.200мкм,наклееной на битумно-кукерсольной мастике ГОСТ103545-82*.
7.Железобетонная плита-220мм.

1. Спецификацию см. лист АС-78
2. Общие примечания см. лист АС-79

Изм.	Кол.уч.	Лист	№ док.	Подпись	Дата
ГАП		Титов В.И.			09.16
ГИП		Титов В.И.			09.16
Гл. констр.		Ахмерова В.Ф.			09.16
Исполнил		Соловьёва М.И.			09.16
Н.контр.		Ахмерова В.Ф.			09.16
Проверил		Ваисова Л.Г.			09.16

Заказ: 2-2016АС

Заказчик: ГККП " Ясли-сад№3 акимата г.Костаная отдела образования акимата г.Костаная"

Капитальный ремонт здания школы-детский сад №3 (ясли-сад№3) по улице Толстого,33.

Капитальный ремонт здания школы-детский сад №3 (ясли-сад №3)

Стадия	Лист	Листов
РП	81	

Вход №1 Узел "1"

ТОО "АСКОС+"
г. Костанай

Деформационный шов №1

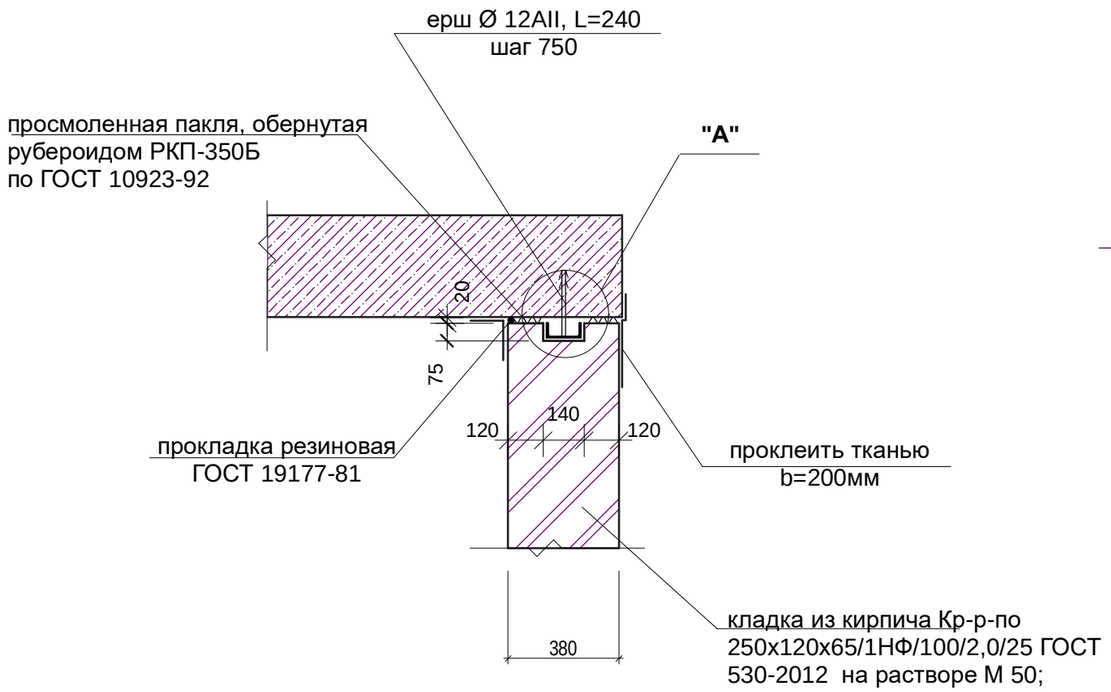

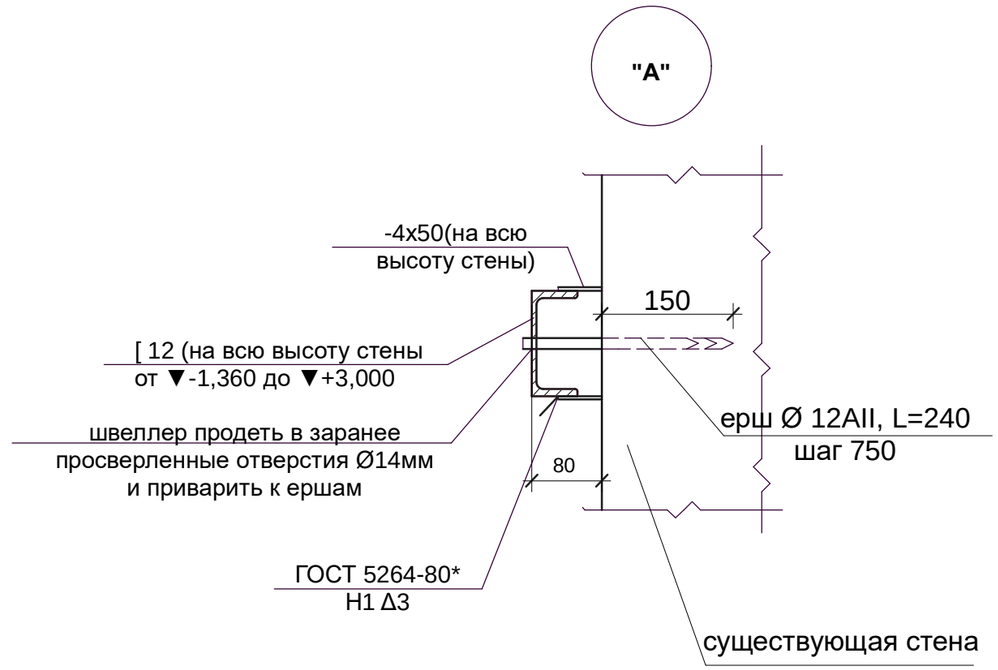

1. Общий расход материалов на устройство деформационных швов:
[12 (ГОСТ8240-97)- 8,72 п.м.(общий вес 107,26кг); -4х50(ГОСТ103-2006) -17,44 п.м.(общий вес 27,38кг);
Ø 12AII - 3,36 п.м. (общий вес 3,00кг).
2. Сварку выполнять электродами Э-42 (ГОСТ 9467-91).
3. Деформационные швы замаркированы на листе АС-72

Изм.	Кол.уч.	Лист	№ док.	Подпись	Дата				
ГАП		Титов В.И.			09.16	**Заказ:** 2-16-АС			
ГИП		Титов В.И.			09.16	**Заказчик:** ГККП " Ясли-сад№3 акимата г.Костаная отдела образования акимата г.Костаная"			
Гл. констр.		Ахмерова В.Ф.			09.16	Капитальный ремонт здания школы-детский сад №3 (ясли-сад№3) по улице Толстого,33.			
Исполнил		Соловьёва М.И.			09.16	Капитальный ремонт здания школы-детский сад №3 (ясли-сад №3)	*Стадия*	*Лист*	*Листов*
Н.контр.		Ахмерова В.Ф.			09.16		РП	82	
Проверил		Ваисова Л.Г.			09.16	Вход №1 Деформационный шов №1	ТОО "АСКОС+" г. Костанай		

Схема металлического каркаса входа №1.

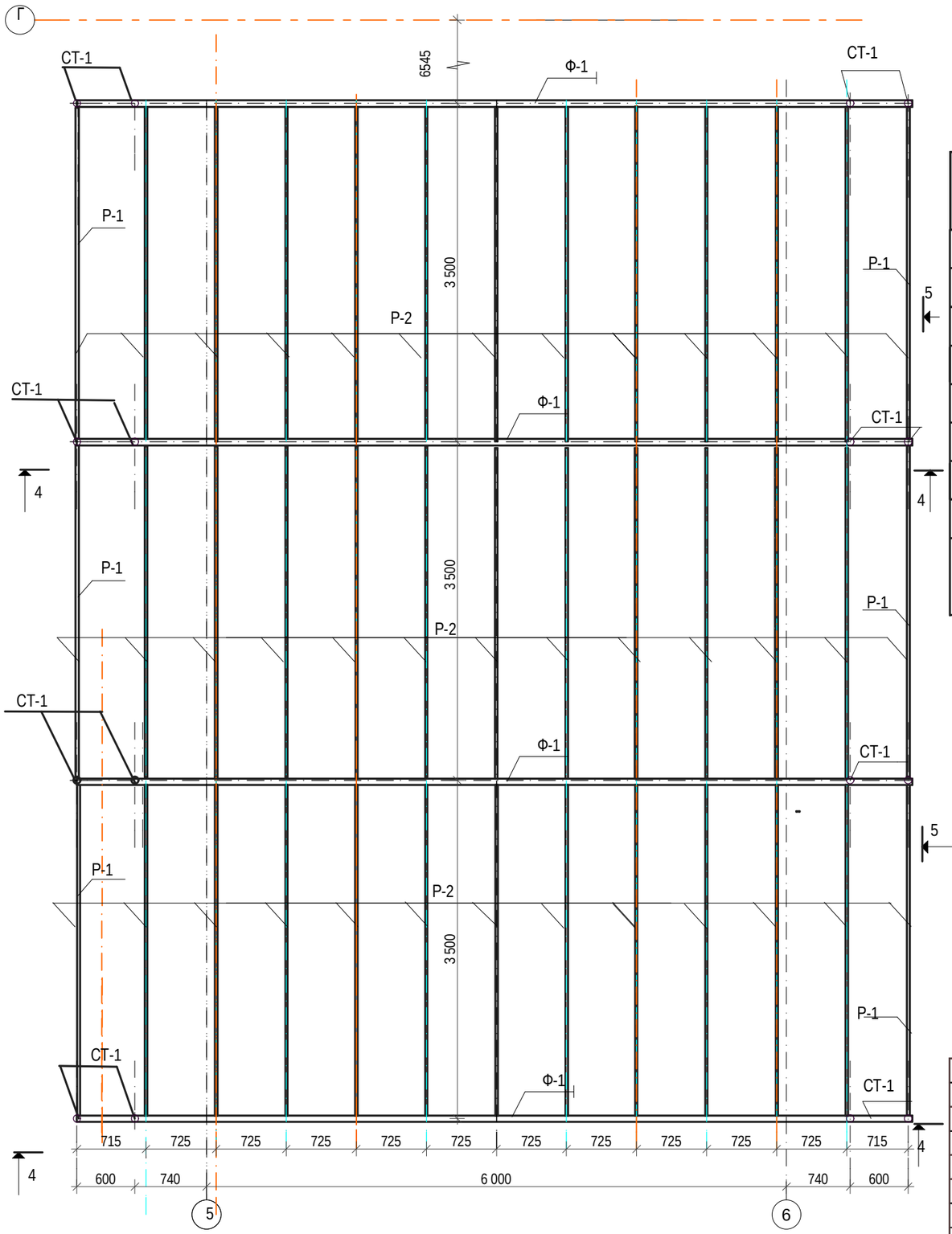

Марка, Поз.	Обозначение	Наименование	Кол. шт.	Масса ед.кг	Приме-чание
СТ-1	Лист АС-86	СТ-1	8	151,92	1215,36
Ф-1	Лист АС-87	Ф-1	4	321,72	1286,88
Р-1	Лист АС-86	Р-1	6	119,92	719,52
Р-2	ГОСТ 10704-91	□ 80х5 L=3400	39	38,0	14823,0
	Лист АС-85	**ФМ-1**	8		35,20м3
		Материалы.			
	ГОСТ 25192 - 2003	Бетон В15 на сульфатостойком портланд цементе(W4) F50	0,44м3		
	ГОСТ 25192 - 2003	Бетон мелкой фракции Кл.В15(На сульфатостойком портландцементе)F50; W4			0,35м3

1.Покрытие главного входа выполнить из поликарбоната толщ.6мм.S=126м2
2.Поликарбонат крепить к металлическому каркасу самонарезающими болтами с шагом 300мм..Между каркасом и поликарбонатом проложить силиконовые прокладки.
3.Сечение 4-4 смотри на листе АС-84
4.Сечение 5-5 смотри на листе АС-84
5.Основные примечанич см. лист АС-91

Изм.	Кол.уч.	Лист	№ док.	Подпись	Дата
ГАП		Титов В.И.			09.16
ГИП		Титов В.И.			09.16
Гл. констр.		Ахмерова В.Ф.			09.16
Исполнил		Соловьёва М.И.			09.16
Н.контр.		Ахмерова В.Ф.			09.16
Проверил		Ваисова Л.Г.			09.16

Заказ: 2-16-АС АС

Заказчик: ГККП " Ясли-сад№3 акимата г.Костаная отдела образования акимата г.Костаная"

Капитальный ремонт здания школы-детский сад №3 (ясли-сад№3) по улице Толстого,33.

Капитальный ремонт здания школы-детский сад №3 (ясли-сад №3)

Стадия	Лист	Листов
РП	83	

Схема металлического каркаса входа №1.

ТОО "АСКОС+" г. Костанай

4-4

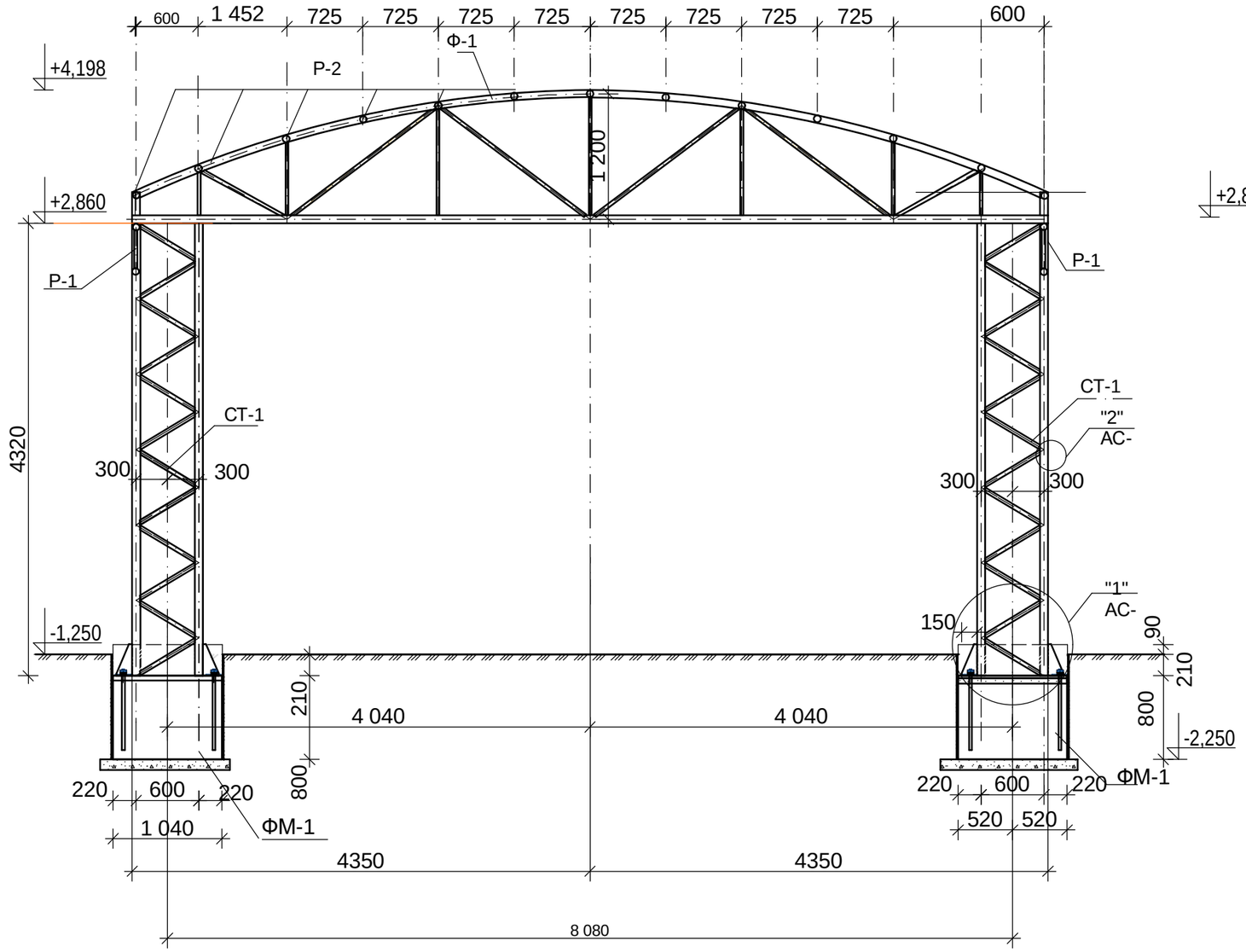

5-5

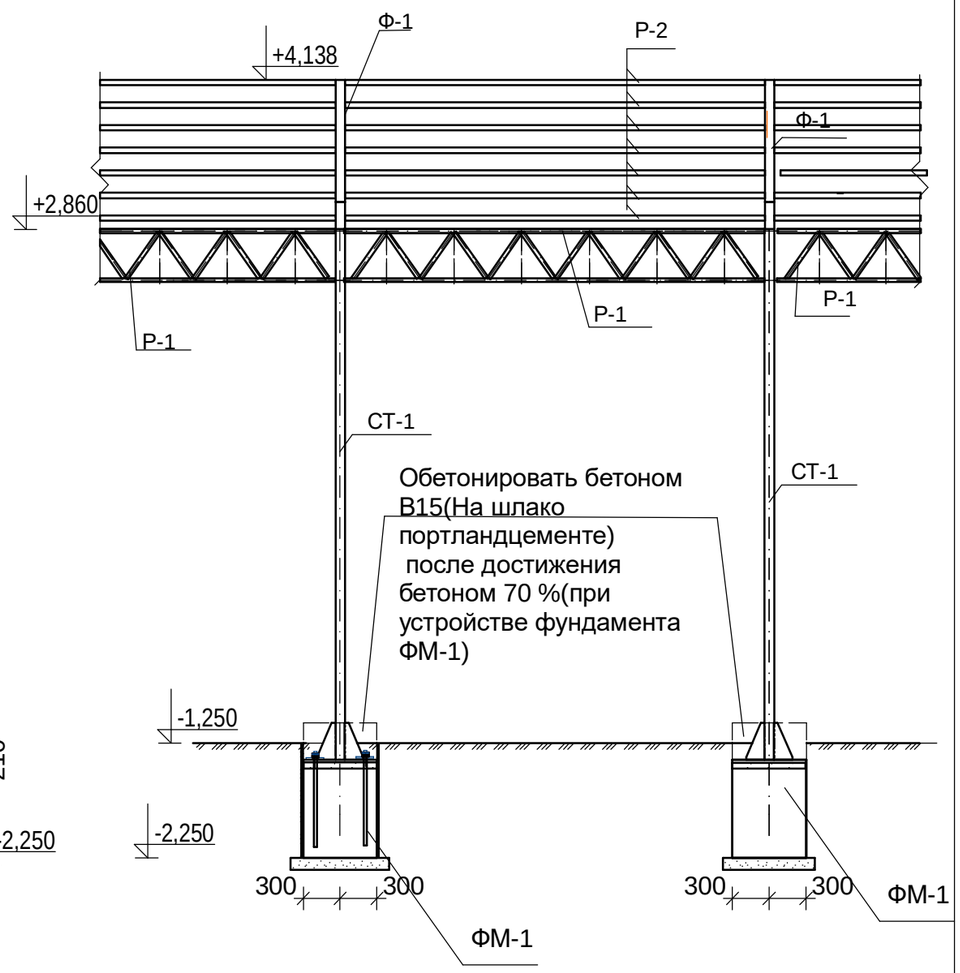

3.Спецификацию см. лист АС-83
4.Сечения 4-4;5-5 замаркированы на листе АС-83
5.Все металлические элементы окрасить эмалью ПФ-115 ГОСТ6465-76 за 2 раза по грунтовке ГФ-021 по очищенной от ржавчины поверхности.
6. Все металлические элементы изготовить из марки стали С255 ГОСТ27772-88.
7.Металлические элементы крепить между собой при помощи сварки.Толщина сварного шва не менее 5мм.

Изм.	Кол.уч.	Лист	№ док.	Подпись	Дата				
						Заказ: 2-16-АС			
						Заказчик: ГККП " Ясли-сад№3 акимата г.Костаная отдела образования акимата г.Костаная"			
						Капитальный ремонт здания школы-детский сад №3 (ясли-сад№3) по улице Толстого,33.			
ГАП		Титов В.И.			09.16	Капитальный ремонт здания школы-детский сад №3 (ясли-сад №3)	*Стадия*	*Лист*	*Листов*
ГИП		Титов В.И.			09.16		РП	84	
Гл. констр.		Ахмерова В.Ф.			09.16				
Исполнил		Соловьёва М.И.			09.16	Сечения 4-4:5-5. .	ТОО "АСКОС+" г. Костанай		
Н.контр.		Ахмерова В.Ф.			09.16				
Проверил					09.16				

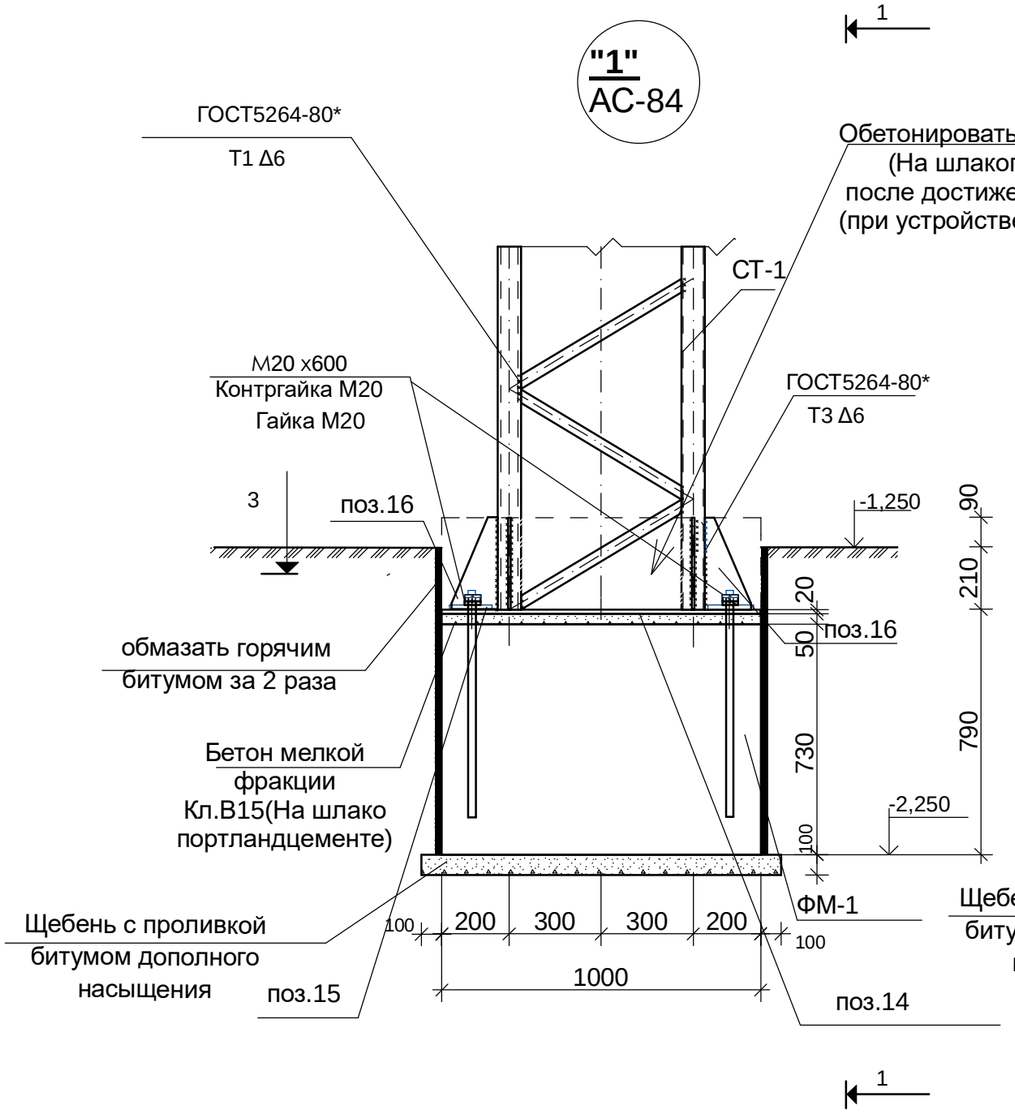

1-1

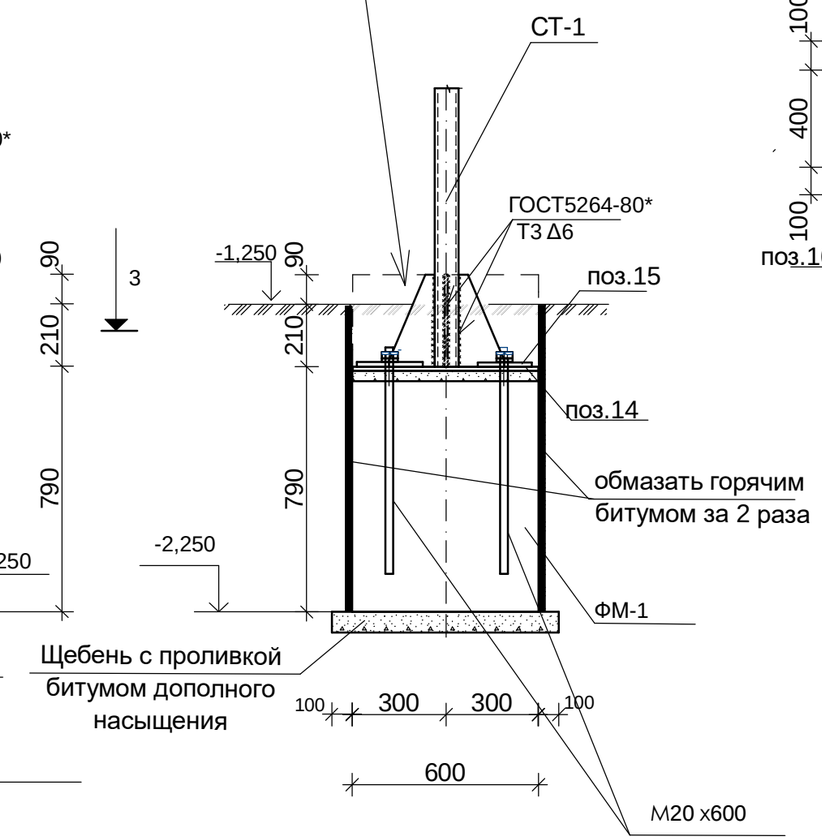

5-5

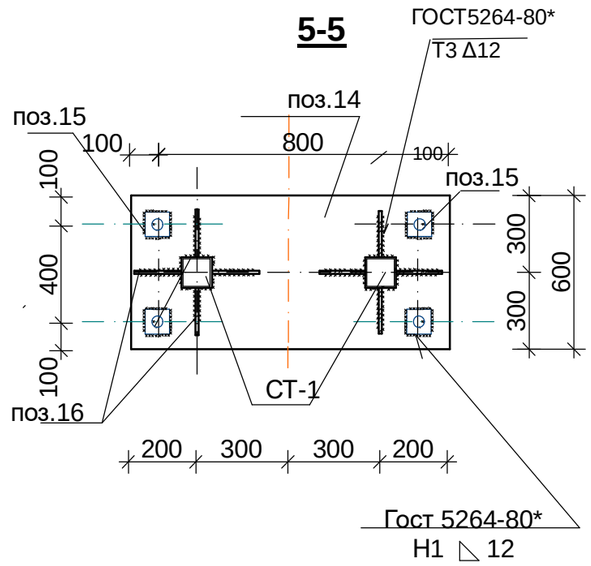

поз.16

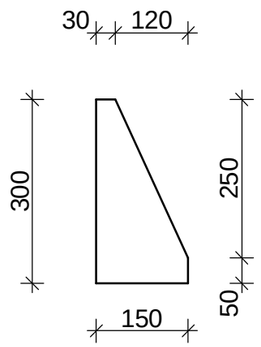

поз.14

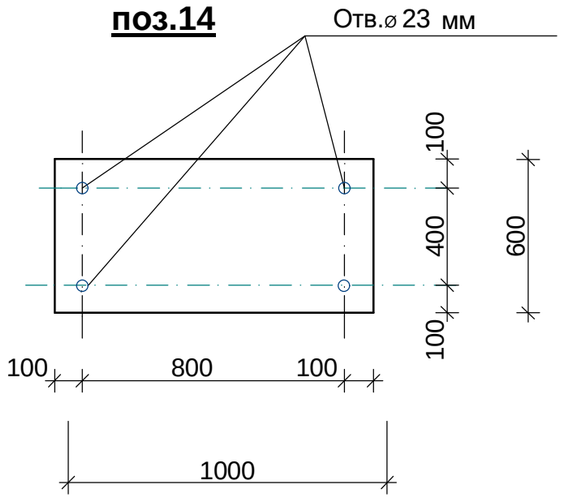

1,Основные примечания см.лист АС-91
2.Спецификацию см. лист АС-83
3. Поз.15 после установки колонн СТ-1 в проектное положение приварить ручной дуговой сваркой согласно ГОСТ 5264-80*

Изм.	Кол.уч.	Лист	№ док.	Подпись	Дата
ГАП		Титов В.И.			09.16
ГИП		Титов В.И.			09.16
Гл. констр.		Ахмерова В.Ф.			09.16
Исполнил		Соловьёва М.И.			09.16
Н.контр.		Ахмерова В.Ф.			09.16
Проверил		Ваисова Л.Г.			09.16

Заказ: 2-16-АС

Заказчик: ГККП " Ясли-сад№3 акимата г.Костаная отдела образования акимата г.Костаная"

Капитальный ремонт здания школы-детский сад №3 (ясли-сад№3) по улице Толстого,33.

Капитальный ремонт здания школы-детский сад №3 (ясли-сад №3)

Стадия	Лист	Листов
РП	85	

входная группа №1

Узел "1" Сечения 1-1:2-2.

ТОО "АСКОС+"
г. Костанай

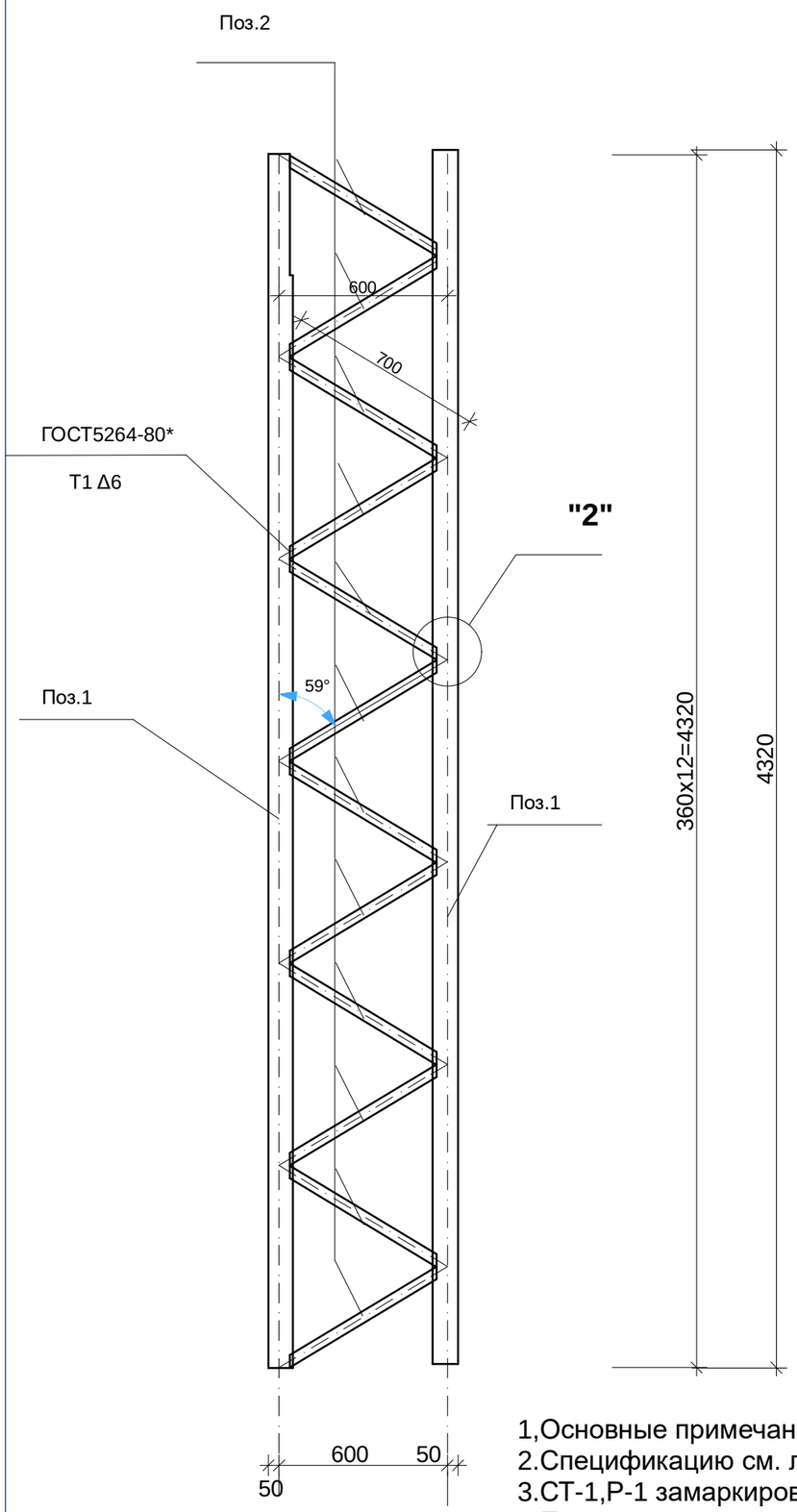

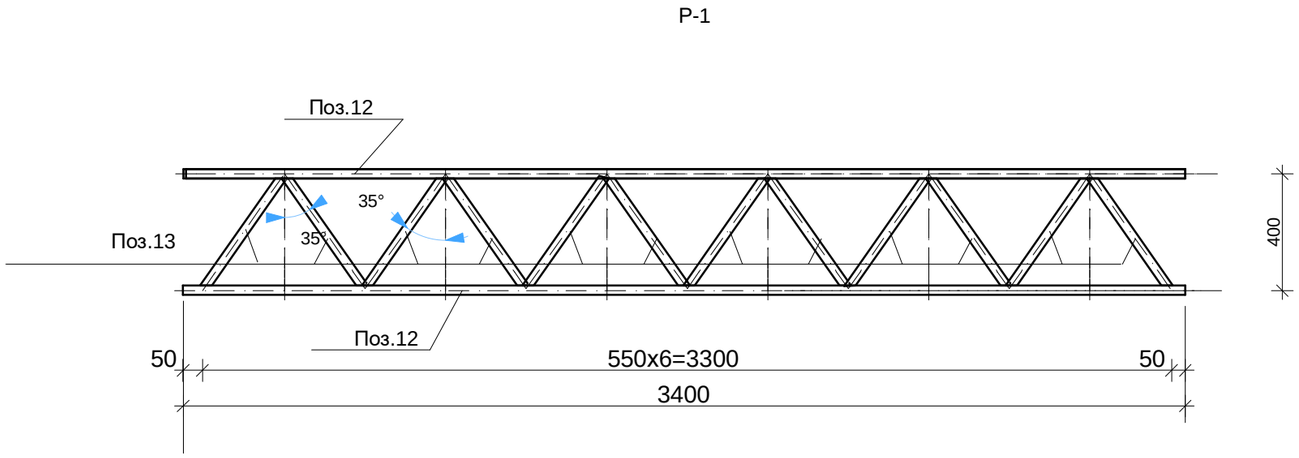

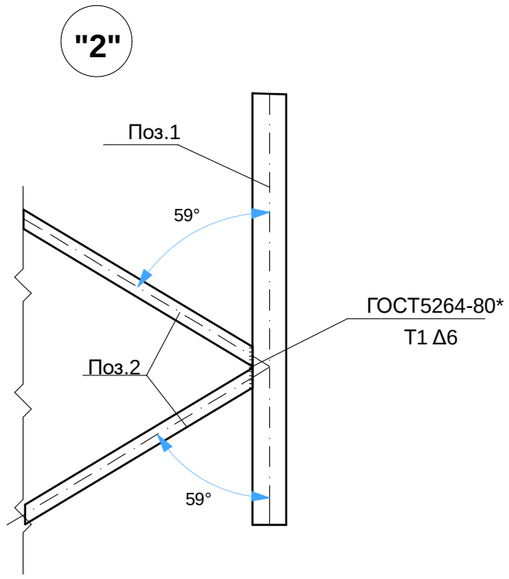

поз.15

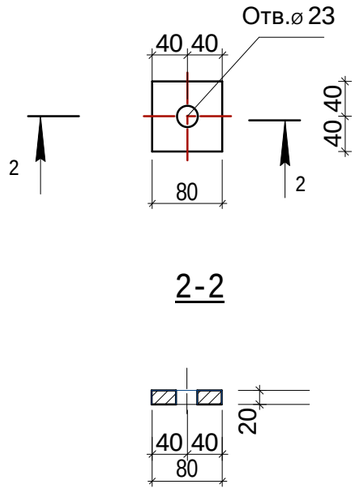

1,Основные примечания см.лист АС-91
2.Спецификацию см. лист АС-87
3.СТ-1,Р-1 замаркированы на листе АС-83
4.Поз.15 замаркирована на листе АС-85

Изм.	Кол.уч.	Лист	№ док.	Подпись	Дата
ГАП		Титов В.И.			09.16
ГИП		Титов В.И.			09.16
Гл. констр.		Ахмерова В.Ф.			09.16
Исполнил		Соловьёва М.И.			09.16
Н.контр.		Ахмерова В.Ф.			09.16
Проверил		Ваисова Л.Г.			09.16

Заказ: 2-16 АС

Заказчик: ГККП " Ясли-сад№3 акимата г.Костаная отдела образования акимата г.Костаная"

Капитальный ремонт здания школы-детский сад №3 (ясли-сад№3) по улице Толстого,33.

Капитальный ремонт здания школы-детский сад №3 (ясли-сад №3)

Стадия	Лист	Листов
РП	86	

СТ-1.Р-1

ТОО "АСКОС+"
г. Костанай

Ф-1

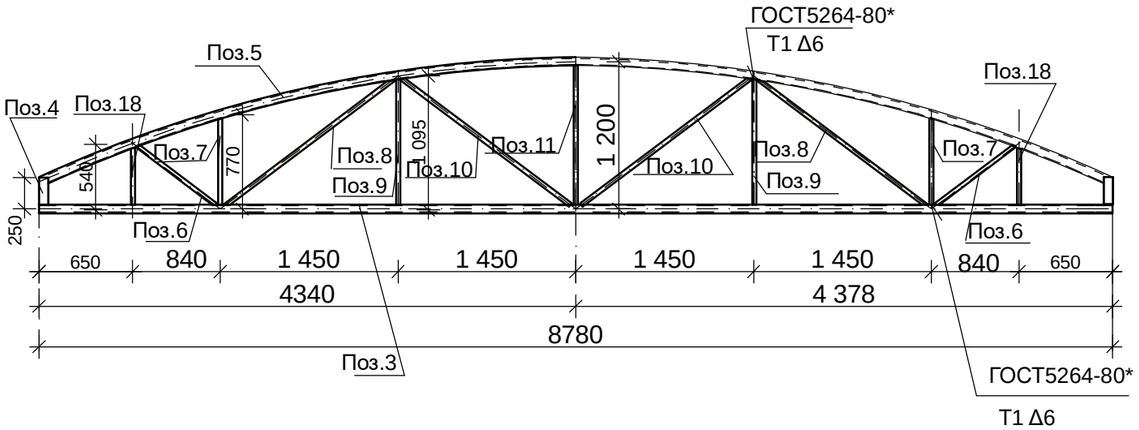

1,Основные примечания см.лист АС-91
2.Спецификацию см. лист АС-83
3.Ф-1 замаркированы на листе АС-83

Узел примыкания козырька к кирпичной кладке входа №1

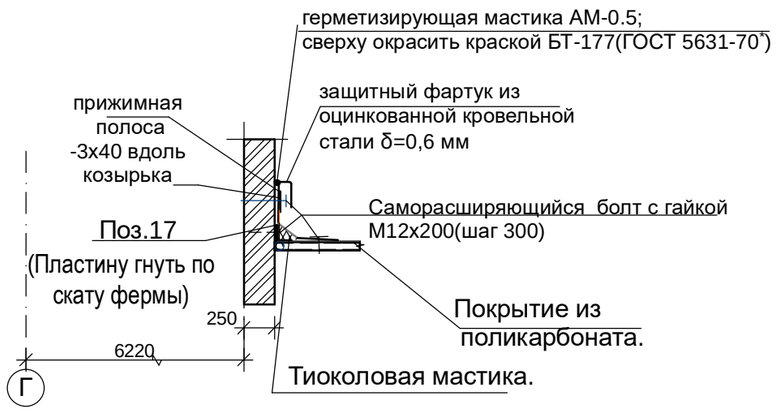

Спецификация элементов.

Марка, Поз.	Обозначение	Наименование		Кол. шт.	Масса ед.кг	Приме-чание
	ЛИСТ АС-86	**СТ-1**			151,92	
1	ГОСТ30245-2012	□ 100х5	L=4320	2	60,48	120,96
2	ГОСТ30245-2012	□ 50х3	L=600	12	2,58	30,96
	ДАННЫЙ ЛИСТ	**Ф-1**			321,72	
3	ГОСТ30245-2012	□100х5	L=8780	1	122,92	122,92
4	ГОСТ30245-2012	□ 50х3	L=200	2	0,86	1,72
5	ГОСТ30245-2012	□ 100х5	L=9100	1	127,40	127,40
6	ГОСТ30245-2012	□ 50х3	L=810	2	11,34	22,68
7	ГОСТ30245-2012	□ 50х3	L=670	2	3,31	6,62
8	ГОСТ30245-2012	□ 50х3	L=1720	2	7,40	14,80
9	ГОСТ30245-2012	□ 50х3	L=1010	2	4,34	8,68
10	ГОСТ30245-2012	□ 50х3	L=1750	2	7,53	7,53
11	ГОСТ30245-2012	□ 50х3	L=1100	1	4,73	4,73
18	ГОСТ30245-2012	□ 50х3	L=540	2	2,32	4,64
	ЛИСТ АС-86	**Р-1**			119,92	
12	ГОСТ30245-2012	□ 80х5	L=3400	2	47,60	95,20
13	ГОСТ30245-2012	□ 50х3	L=480	12	2,06	24,72
14	Гост 103-2006	-600х20	L=1000	8	94,20	753,60
15	Гост 103-2006	-80х20	L=80	32	1,00	32,00
16	Гост 103-2006		L=200	64	4,24	271,36
М20 х600	ГОСТ 19281-73*	М20 х600		32		
17	Гост 103-2006	-200х8	L=9100	1	114,30	114,30

Изм.	Кол.уч.	Лист	№ док.	Подпись	Дата
ГАП		Титов В.И.			09.16
ГИП		Титов В.И.			09.16
Гл. констр.		Ахмерова В.Ф.			09.16
Исполнил		Соловьёва М.И.			09.16
Н.контр.		Ахмерова В.Ф.			09.16
Проверил		Ваисова Л.Г.			09.16

Заказ: 2-16 АС

Заказчик: ГККП " Ясли-сад№3 акимата г.Костаная отдела образования акимата г.Костаная"

Капитальный ремонт здания школы-детский сад №3 (ясли-сад№3) по улице Толстого,33.

Капитальный ремонт здания школы-детский сад №3 (ясли-сад №3)

Стадия	Лист	Листов
РП	87	

Ф-1.Спецификация

ТОО "АСКОС+"
г. Костанай

Монтажная схема входной группы №4.

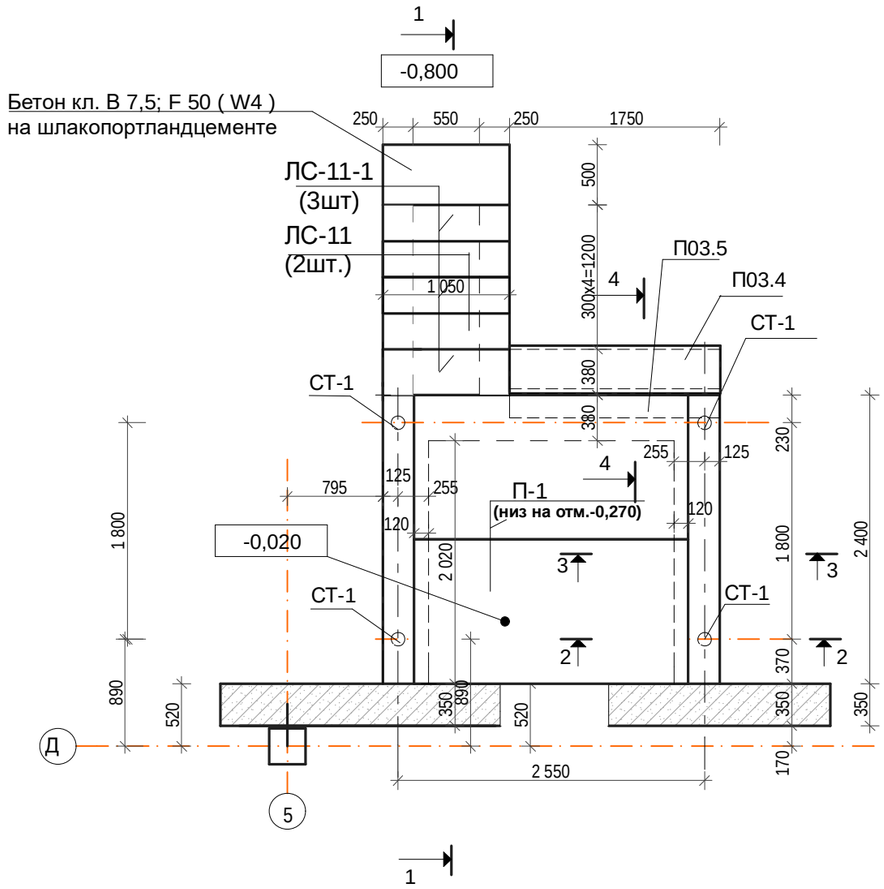

Схема элементов фундаментов входной группы №4

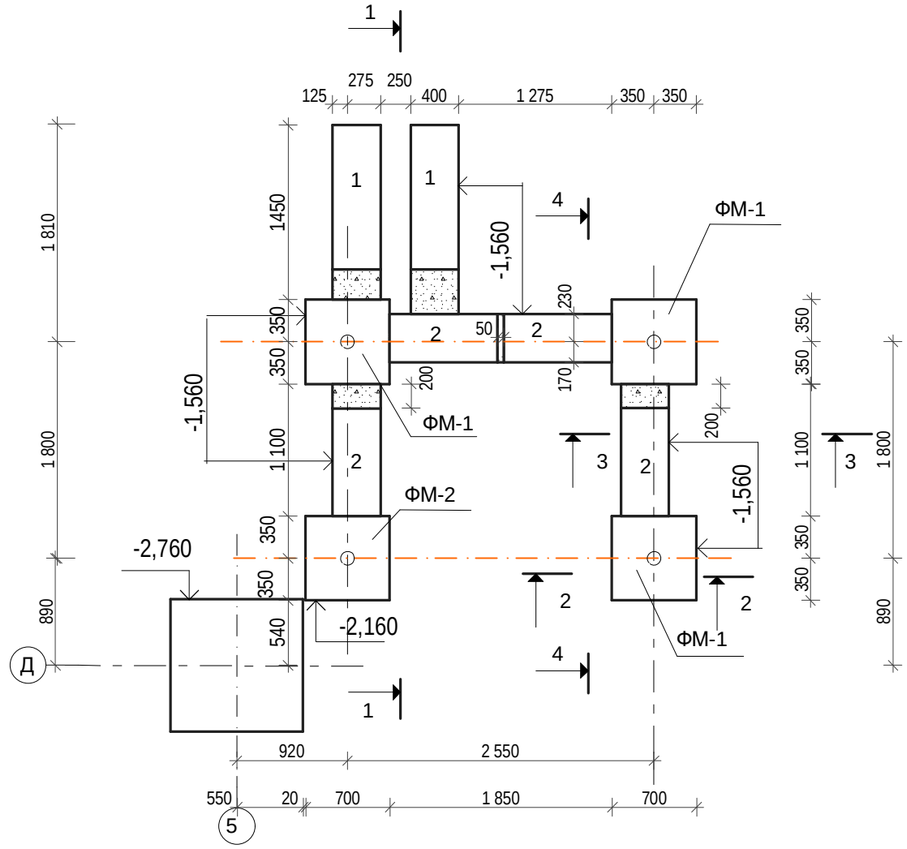

1,Основные примечания см.лист АС-89
2.Спецификацию см. лист АС-90
3.Сечения 1-1:3-3 смотри на листе АС-89
4.Сечение 4-4 смотри на листе АС-90

5.Ступени ЛС 11 - 1 отличаются от ступеней ЛС 11 ГОСТ 8717.1-84 наличием закладной детали для крепления ограждения.
6.Схему металлического каркаса покрытия см. лист АС-91

Изм.	Кол.уч.	Лист	№ док.	Подпись	Дата
ГАП		Титов В.И.			09.16
ГИП		Титов В.И.			09.16
Гл. констр.		Ахмерова В.Ф.			09.16
Исполнил		Соловьёва М.И.			09.16
Н.контр.		Ахмерова В.Ф.			09.16
Проверил		Ваисова Л.Г.			09.16

Заказ: 2-16 АС

Заказчик: ГККП " Ясли-сад№3 акимата г.Костаная отдела образования акимата г.Костаная"

Капитальный ремонт здания школы-детский сад №3 (ясли-сад№3) по улице Толстого,33.

Капитальный ремонт здания школы-детский сад №3 (ясли-сад №3)

Стадия	Лист	Листов
РП	88	

Монтажная схема входной группы №5
Схема элементов фундаментов

ТОО "АСКОС+"
г. Костанай

1-1

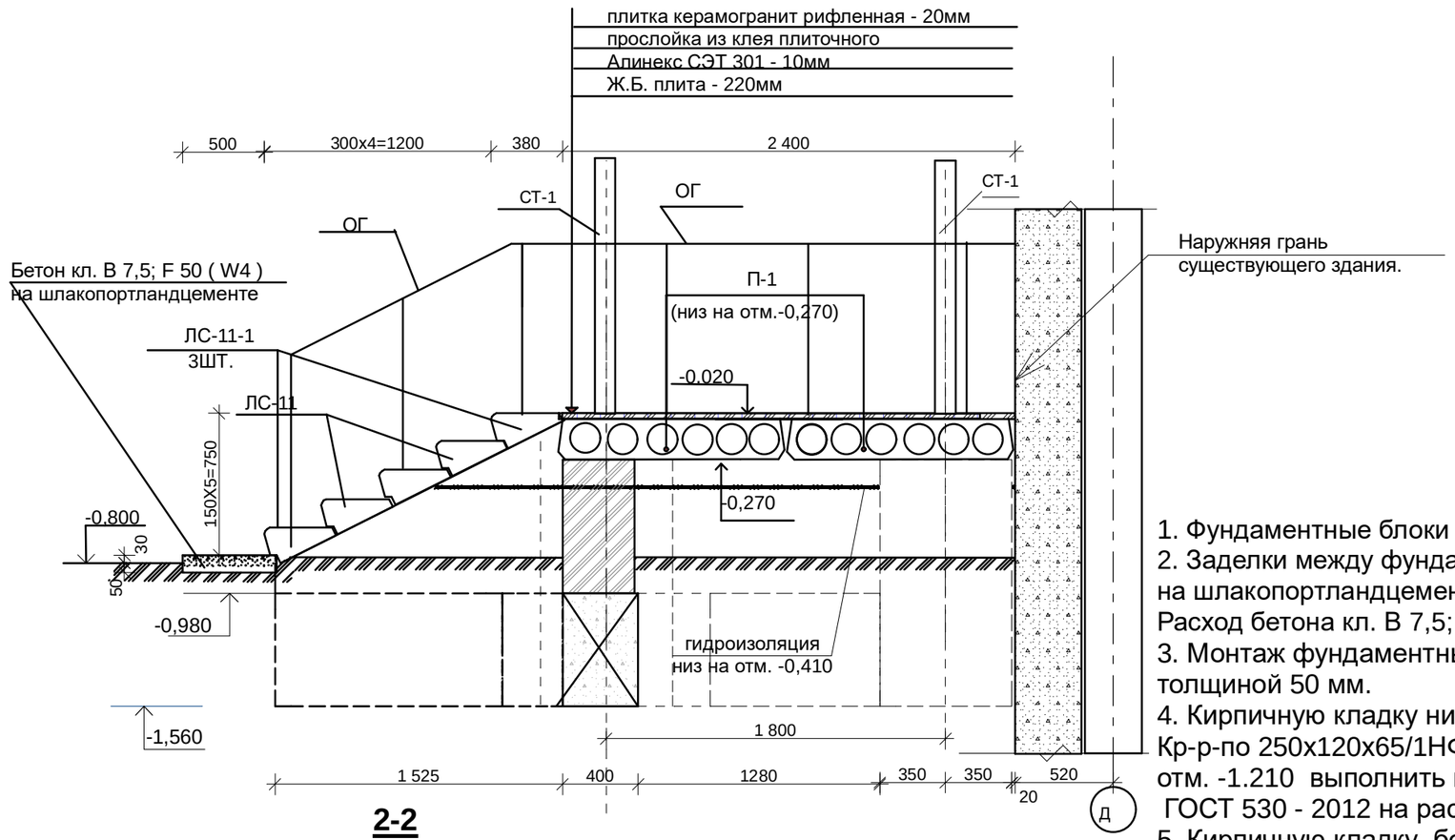

3-3

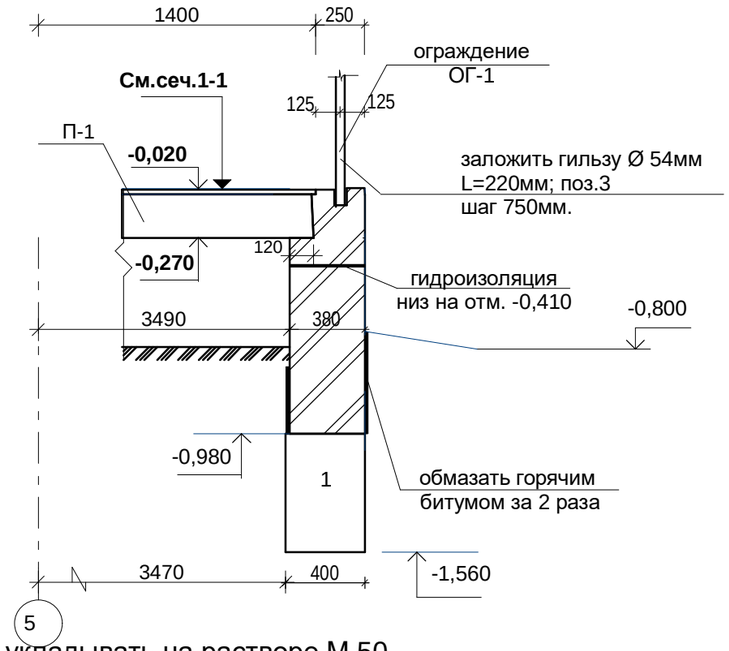

2-2

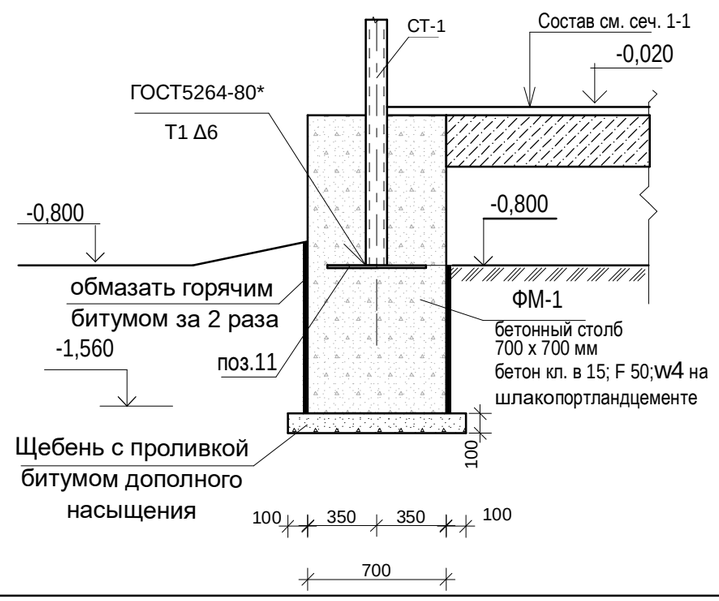

1. Фундаментные блоки укладывать на растворе М 50.
2. Заделки между фундаментными блоками выполнять из бетона кл. В 7,5; F 50 на шлакопортландцементе с водонепроницаемостью W4
Расход бетона кл. В 7,5; F 50;(W4)-0,40м^3.
3. Монтаж фундаментных блоков производить по песчаной подготовке толщиной 50 мм.
4. Кирпичную кладку ниже отм. -0,410 выполнить из кирпича Кр-р-по 250х120х65/1НФ/100/2,0/35 ГОСТ 530-2012 на растворе М 50; выше отм. -1.210 выполнить из кирпича Кр-р-по250х120х65/1НФ/100/2,0/50 ГОСТ 530 - 2012 на растворе М 50.
5. Кирпичную кладку, боковые поверхности фундаментов ФМ-1 ,соприкасающиеся с грунтом, обмазать горячим битумом за 2 раза.
6. Горизонтальную гидроизоляцию на отм. -0,410 выполнить из 2 слоёв гидроизола на битумной мастике.
7.Спецификацию см. лист АС-90
8.Сечения 1-1:3-3 замаркированы на листе АС-88
9.Фундаментные блоки изготовить на шлакопортландцементе;водонепронецаемость- W4;F50

Изм.	Кол.уч.	Лист	№ док.	Подпись	Дата
ГАП		Титов В.И.			09.16
ГИП		Титов В.И.			09.16
Гл. констр.		Ахмерова В.Ф.			09.16
Исполнил		Соловьёва М.И.			09.16
Н.контр.		Ахмерова В.Ф.			09.16
Проверил		Ваисова Л.Г.			09.16

Заказ: 2-16-АС

Заказчик: ГККП " Ясли-сад№3 акимата г.Костаная отдела образования акимата г.Костаная"

Капитальный ремонт здания школы-детский сад №3 (ясли-сад№3) по улице Толстого,33.

Капитальный ремонт здания школы-детский сад №3 (ясли-сад №3)

Стадия	Лист	Листов
РП	89	

входная группа №4

Сечения 1-1:3-3.

ТОО "АСКОС+"
г. Костанай

4-4

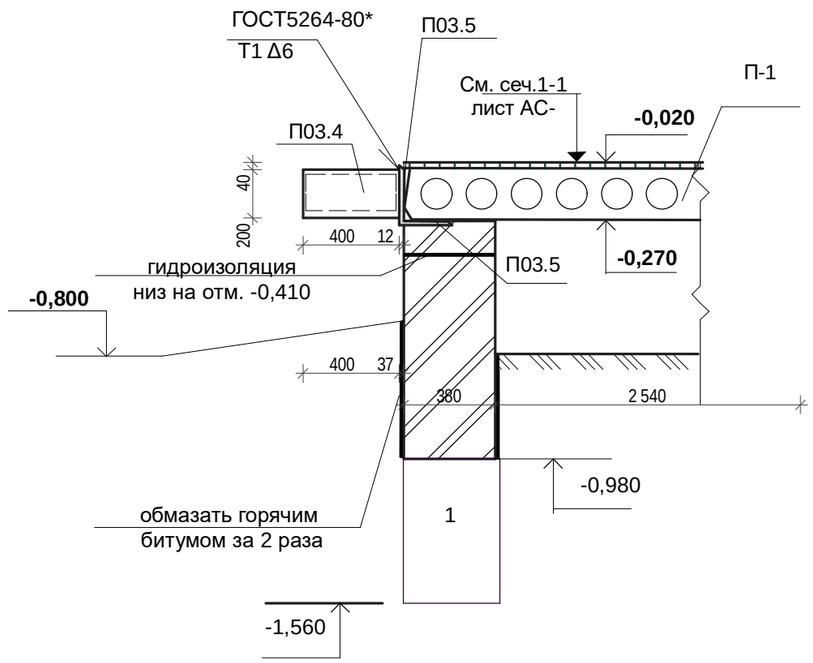

Марка, Поз.	Обозначение	Наименование	Кол. шт.	Масса ед.кг	Приме-чание
		Блоки бетонные			
1	ГОСТ 13579 - 78*	ФБС 12.4.6 - т	1	640	F50;w4 прил.п.9;АС89
2	ГОСТ 13579 - 78*	ФБС 9.4.6 - т	4	470	-//-
		ФМ-1	3		
		Материалы			
		Бетон кл. В15; F50;w4 на шлакопортландцементе	0,76м3		
		ФМ-2	1		
		Материалы	1,06м3		
		Бетон кл. В15; F50;w4 на шлакопортландцементе			
		Плиты перекрытия			
П - 1	сер. 1.141-1 В.60	ПК24.12-6тУ	2	270	L = 2280
ЛС 11	Гост 8717.1-84	ступени ЛС - 11	2	111	F75
ЛС 11-1	Гост 8717.1-84	ступени ЛС - 11-1	3	111	F75
3	ГОСТ8732 - 78	Труба Dн=54х3,5мм L = 220	10	0,96	9,60
4	ГОСТ30245-2012	□200х6 L = 1750	1	155,75	155,75
5	ГОСТ8509-93	∟ 200х12 L = 1750	1	64,70	64,70

Узел примыкания козырька к существующей панели входа №4

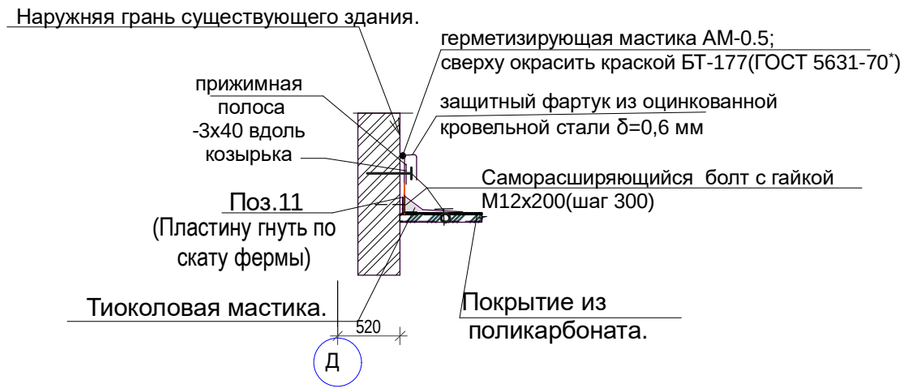

1.Основные примечания см.лист АС-89
2.Поз 11 учтена на листе АС-91

Изм.	Кол.уч.	Лист	№ док.	Подпись	Дата
ГАП		Титов В.И.			09.16
ГИП		Титов В.И.			09.16
Гл. констр.		Ахмерова В.Ф.			09.16
Исполнил		Соловьёва М.И.			09.16
Н.контр.		Ахмерова В.Ф.			09.16
Проверил		Ваисова Л.Г.			09.16

Заказ: 2-16 АС

Заказчик: ГККП " Ясли-сад№3 акимата г.Костаная отдела образования акимата г.Костаная"

Капитальный ремонт здания школы-детский сад №3 (ясли-сад№3) по улице Толстого,33.

Капитальный ремонт здания школы-детский сад №3 (ясли-сад №3)

Стадия	Лист	Листов
РП	90	

Входная группа №4.
Сечение 4-4.Спецификация.

ТОО "АСКОС+"
г. Костанай

Схема металлического каркаса покрытия входной группы №4

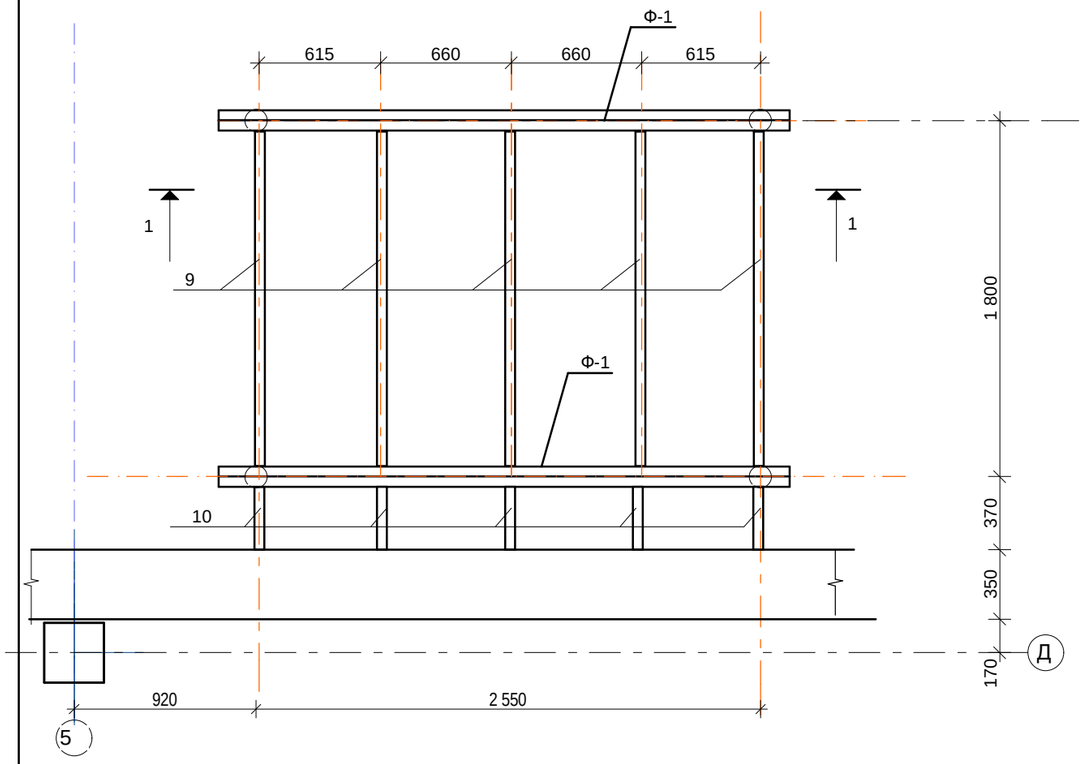

3-3

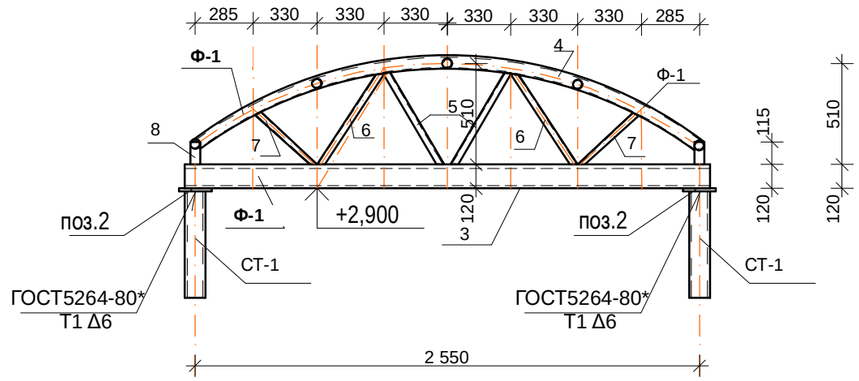

Марка, поз.	Обозначение	Наименование		Кол. шт.	Масса ед. кг.	Приме-чание
СТ-1	ГОСТ 8732-78	Труба Ø108 S=8	L=3700	2	73,00	146,00
1	Гост 103-2006	-500x12	L=500	4	23,55	94,20
2	Гост 103-2006	-120x10	L=120	4	0,94	3,76
		Ф-1		2	87,96	175,92
		Детали				
3	Гост 8240-97	2[ ] 12	L=2660	1	55,32	55,32
4	ГОСТ 10704-91	Труба Ø76 S=5	L=2800	1	24,50	24,50
5	ГОСТ 10704-91	Труба Ø32 S=3	L=550	2	1,19	2,38
6	ГОСТ 10704-91	Труба Ø32 S=3	L=560	2	1,22	2,44
7	ГОСТ 10704-91	Труба Ø32 S=3	L=400	2	0,86	1,72
8	ГОСТ30245-2012	□ 50x6	L=120	2	0,80	1,60
9	ГОСТ 10704-91	Труба Ø70 S=5	L=1730	5	13,86	69,30
10	ГОСТ 10704-91	Труба Ø70 S=5	L=360	5	2,89	14,45
11	Гост 103-2006	-200x8	L=2800	1	35,17	35,17

1.Все металлические элементы окрасить эмалью ПФ-115 ГОСТ6465-76 за 2 раза по грунтовке ГФ-021 по очищенной от ржавчины поверхности.
2. Все металлические элементы изготовить из марки стали С255 ГОСТ27772-88.
3.Металлические элементы крепить между собой при помощи сварки.Толщина сварного шва не менее 5мм.

8.Покрытие входа выполнить из поликарбоната толщ.6мм.S=10,26м2.
9.Поликарбонат крепить к металлическому каркасу самонарезающими болтами с шагом 300мм..Между каркасом и поликарбонатом проложить силиконовые прокладки.

Изм.	Кол.уч.	Лист	№ док.	Подпись	Дата
ГАП		Титов В.И.			09.16
ГИП		Титов В.И.			09.16
Гл. констр.		Ахмерова В.Ф.			09.16
Исполнил		Соловьёва М.И.			09.16
Н.контр.		Ахмерова В.Ф.			09.16
Проверил		Ваисова Л.Г.			09.16

Заказ: 2-16-АС

Заказчик: ГККП " Ясли-сад№3 акимата г.Костаная отдела образования акимата г.Костаная"

Капитальный ремонт здания школы-детский сад №3 (ясли-сад№3) по улице Толстого,33.

Капитальный ремонт здания школы-детский сад №3 (ясли-сад №3)

Стадия	Лист	Листов
РП	91	

Схема металлического каркаса покрытия входной группы №4.Спецификация.

ТОО "АСКОС+"
г. Костанай

Монтажная схема фундаментов входной группы №5.

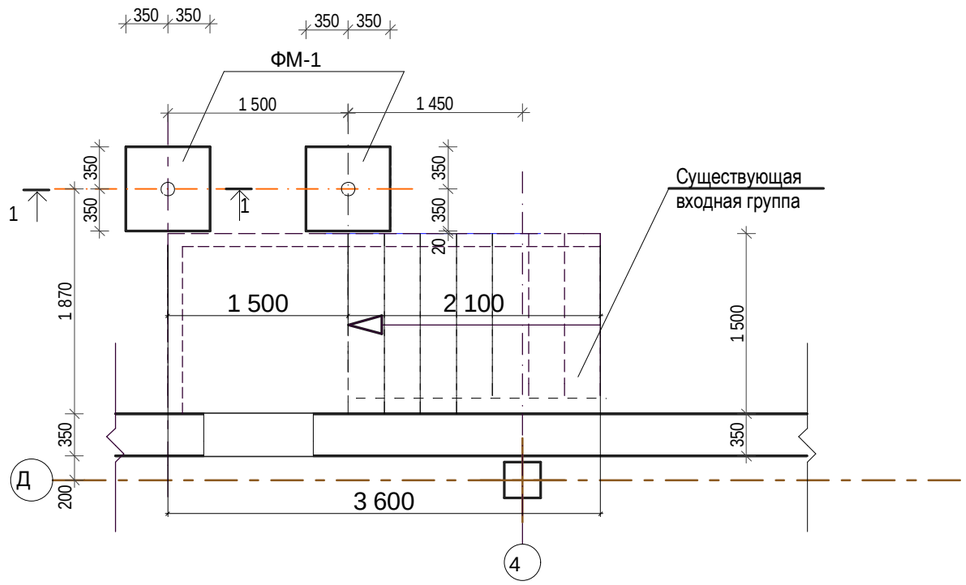

Монтажная схема металлического каркаса входной группы №5.

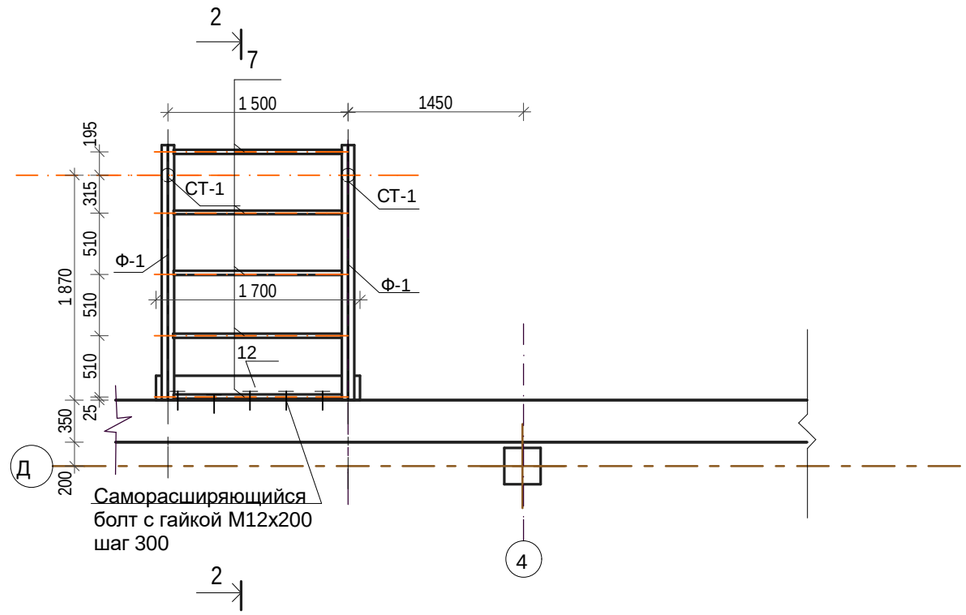

Марка, Поз.	Обозначение	Наименование	Кол. шт.	Масса ед.кг	Приме-чание
		ФМ-1	2		1,15м3
		Материалы			
		Бетон кл. В15; F50;W4 на шлакопортландцементе	0,576м3		
СТ-1	ГОСТ 8732-78	Труба Ø108 S=8 L=3700	2	73,00	146,00
1	Гост 103-2006	-500х12 L=500	4	23,55	94,20
2	Гост 103-2006	-120х10 L=120	4	0,94	37,66
		Ф-1	2	70,09	140,18
		Детали			
3	Гост 8240-97	2[ ] 12 L=2120	1	44,10	44,10
4	ГОСТ 10704-91	Труба Ø76 S=5 L=2250	1	19,69	19,69
5	ГОСТ 10704-91	Труба Ø32 S=3 L=530	2	1,14	2,28
6	ГОСТ 10704-91	Труба Ø32 S=3 L=470	2	1,01	2,02
8	ГОСТ30245-2012	□ 50х6 L=120	1	0,80	0,80
9	ГОСТ 10704-91	Труба Ø32 S=3 L=320	1	0,70	0,70
10	ГОСТ 10704-91	Труба Ø32 S=3 L=230	1	0,5	0,5
7	ГОСТ 10704-91	Труба Ø70 S=5 L = 1424	5	11,41	57,03
11	ГОСТ 8509 - 93	**L** 200 х 12 L = 1700	1	62,85	62,85
12	ГОСТ 8509 - 93	**L** 90 х 8 L = 1950	1	21,32	21,32
13	ГОСТ 103-2006	-55х8 L = 305	1	1,06	1,06
14	ГОСТ 103-2006	-200х8 L = 1950	1	24,50	24,50

Изм.	Кол.уч.	Лист	№ док.	Подпись	Дата
ГАП		Титов В.И.			09.16
ГИП		Титов В.И.			09.16
Гл. констр.		Ахмерова В.Ф.			09.16
Исполнил		Соловьёва М.И.			09.16
Н.контр.		Ахмерова В.Ф.			09.16
Проверил		Ваисова Л.Г.			09.16

Заказ: 2-16 АС

Заказчик: ГККП " Ясли-сад№3 акимата г.Костаная отдела образования акимата г.Костаная"

Капитальный ремонт здания школы-детский сад №3 (ясли-сад№3) по улице Толстого,33.

Капитальный ремонт здания школы-детский сад №3 (ясли-сад №3)

Стадия	Лист	Листов
РП	92	

Монтажная схема фундаментов входной группы №5. Монтажная схема металлического каркаса входной группы №5

ТОО "АСКОС+" г. Костанай

2-2

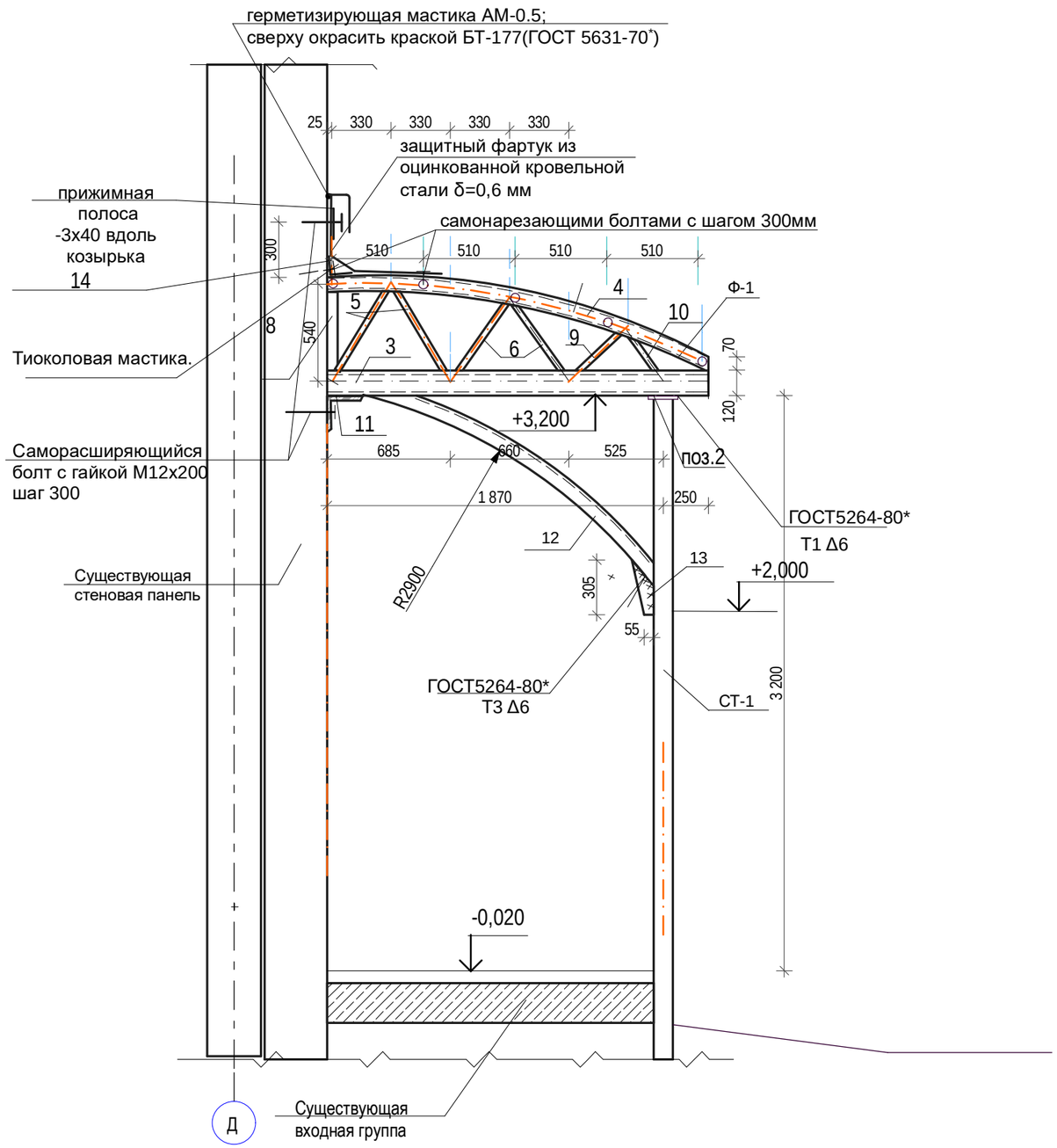

1-1

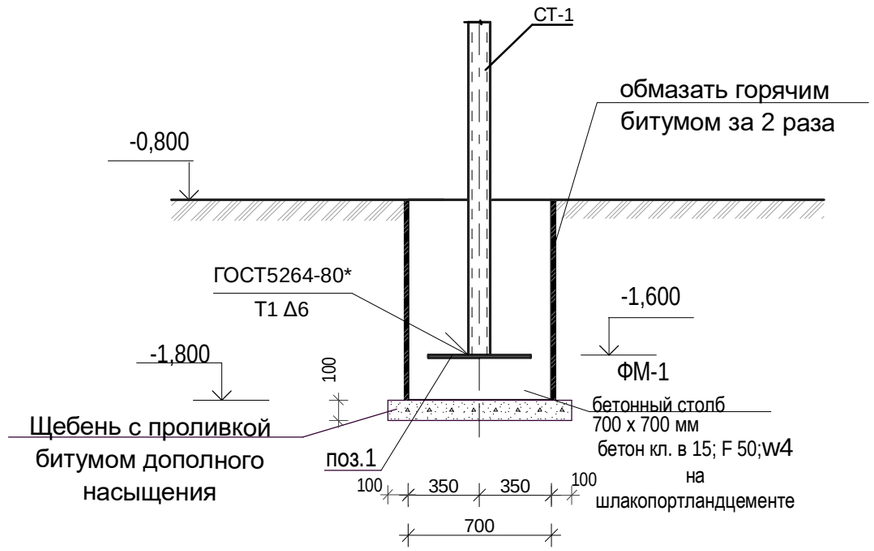

1.Спецификацию см. лист АС-92
2.Сечения 1-1÷2-2 замаркированы на листе АС-92
3.Все металлические элементы окрасить эмалью ПФ-115 ГОСТ6465-76 за 2 раза по грунтовке ГФ-021 по очищенной от ржавчины поверхности.
4.Боковые поверхности ФМ-1, соприкасающиеся с грунтом, обмазать горячим битумом за 2 раза.
5. Все металлические элементы изготовить из марки стали С255 ГОСТ27772-88.
6.Металлические элементы крепить между собой при помощи сварки.Толщина сварного шва не менее 5мм.
7.Покрытие входа выполнить из поликарбонататолщ.6мм. S=7,28м2
8.Поликарбонат крепить к металлическому каркасу самонарезающими болтами с шагом 300мм..Между каркасом и поликарбонатом проложить силиконовые прокладки. Кирпичную кладку,перемычки, соприкасающиеся с грунтом, обмазать горячим битумом за 2 раза.

Изм.	Кол.уч.	Лист	№ док.	Подпись	Дата
ГАП		Титов В.И.			09.16
ГИП		Титов В.И.			09.16
Гл. констр.		Ахмерова В.Ф.			09.16
Исполнил		Соловьёва М.И.			09.16
Н.контр.		Ахмерова В.Ф.			09.16
Проверил		Ваисова Л.Г.			09.16

Заказ: 2-16 АС

Заказчик: ГККП " Ясли-сад№3 акимата г.Костаная отдела образования акимата г.Костаная"

Капитальный ремонт здания школы-детский сад №3 (ясли-сад№3) по улице Толстого,33.

Капитальный ремонт здания школы-детский сад №3 (ясли-сад №3)

Стадия	Лист	Листов
РП	93	

входная группа №5
Сечения 1-1:2-2.

ТОО "АСКОС+"
г. Костанай

Монтажная схема входной группы №6

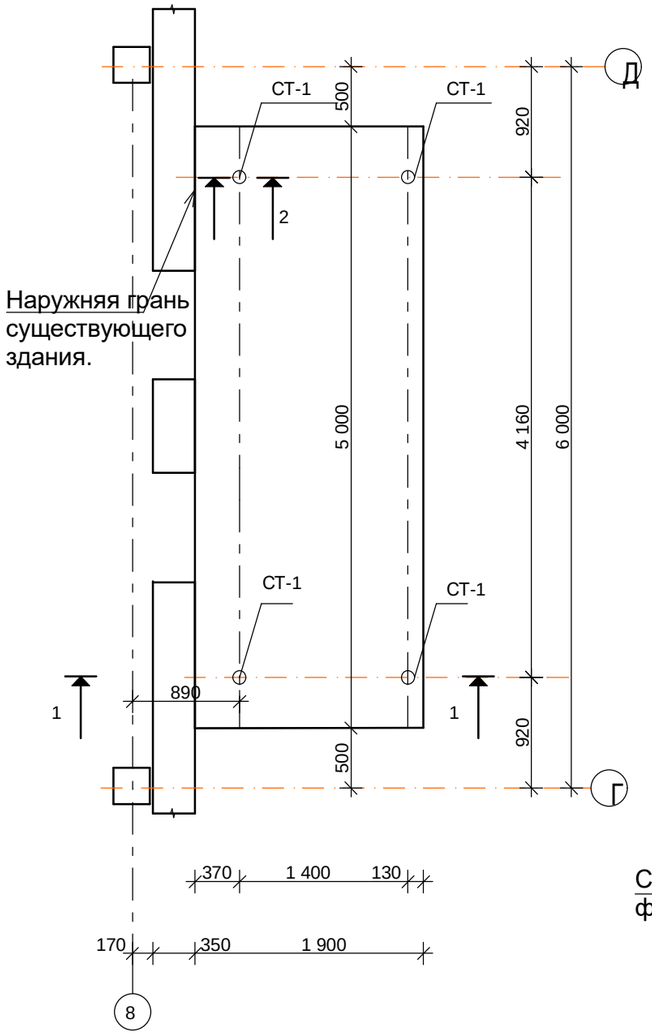

Схема распожения фундаментов входной группы №6

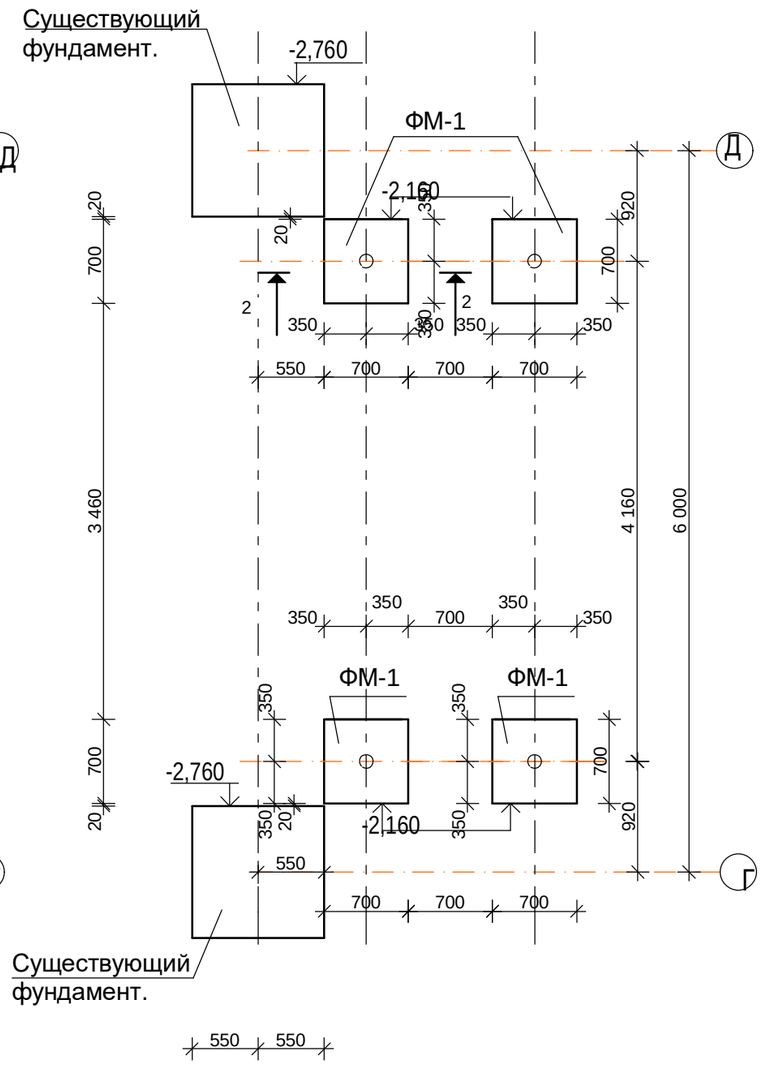

Схема металлического каркаса покрытия входной группы №6

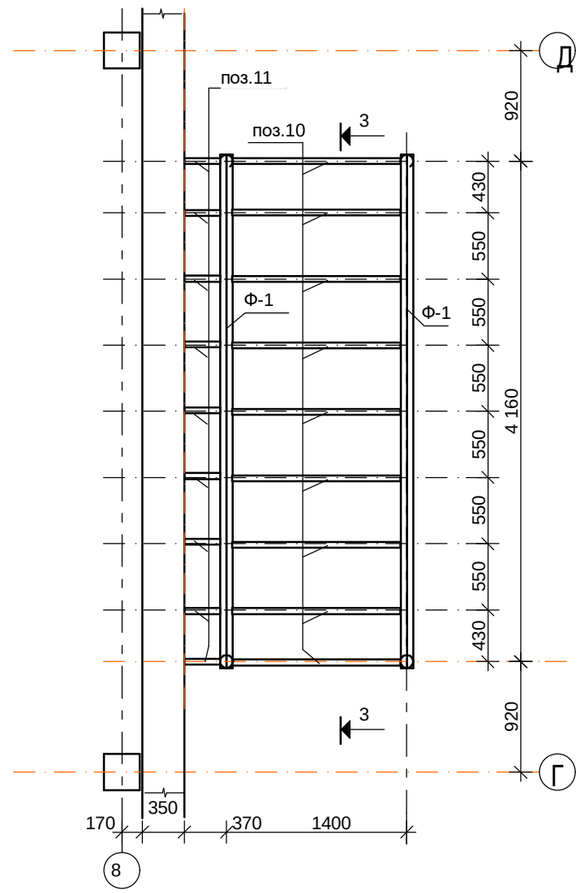

1.Спецификацию см. лист АС-96
2.Сечение 1-1смотри на листе АС-95
3.Основные примечания смотри на листе АС-98
4.Боковые поверхности фундаментов ФМ-1,монолитную плиту соприкасающиеся с грунтом, обмазать горячим битумом за 2 раза.
5.Сечения 2-2-3-3 смотри на листе АС-95
6.Под фундаменты ФМ-1,монолитную плиту Выполнить подготовку из щебня ,пропитанного битумом до полного насыщения толщ.100мм.

						Заказ: 2-16			АС
						Заказчик: ГККП " Ясли-сад№3 акимата г.Костаная отдела образования акимата г.Костаная"			
						Капитальный ремонт здания школы-детский сад №3 (ясли-сад№3) по улице Толстого,33.			
Изм.	*Кол.уч.*	*Лист*	*№ док.*	*Подпись*	*Дата*				
ГАП		Титов В.И.			09.16	Капитальный ремонт здания школы-детский сад №3 (ясли-сад №3)	*Стадия*	*Лист*	*Листов*
ГИП		Титов В.И.			09.16		РП	94	
Гл. констр.		Ахмерова В.Ф.			09.16				
Исполнил		Соловьёва М.И.			09.16	Монтажная схема входной группы №6 Схема распожения фундаментов. Схема металлического каркаса покрытия	ТОО "АСКОС+" г. Костанай		
Н.контр.		Ахмерова В.Ф.			09.16				
Проверил		Ваисова Л.Г.			09.16				

1-1

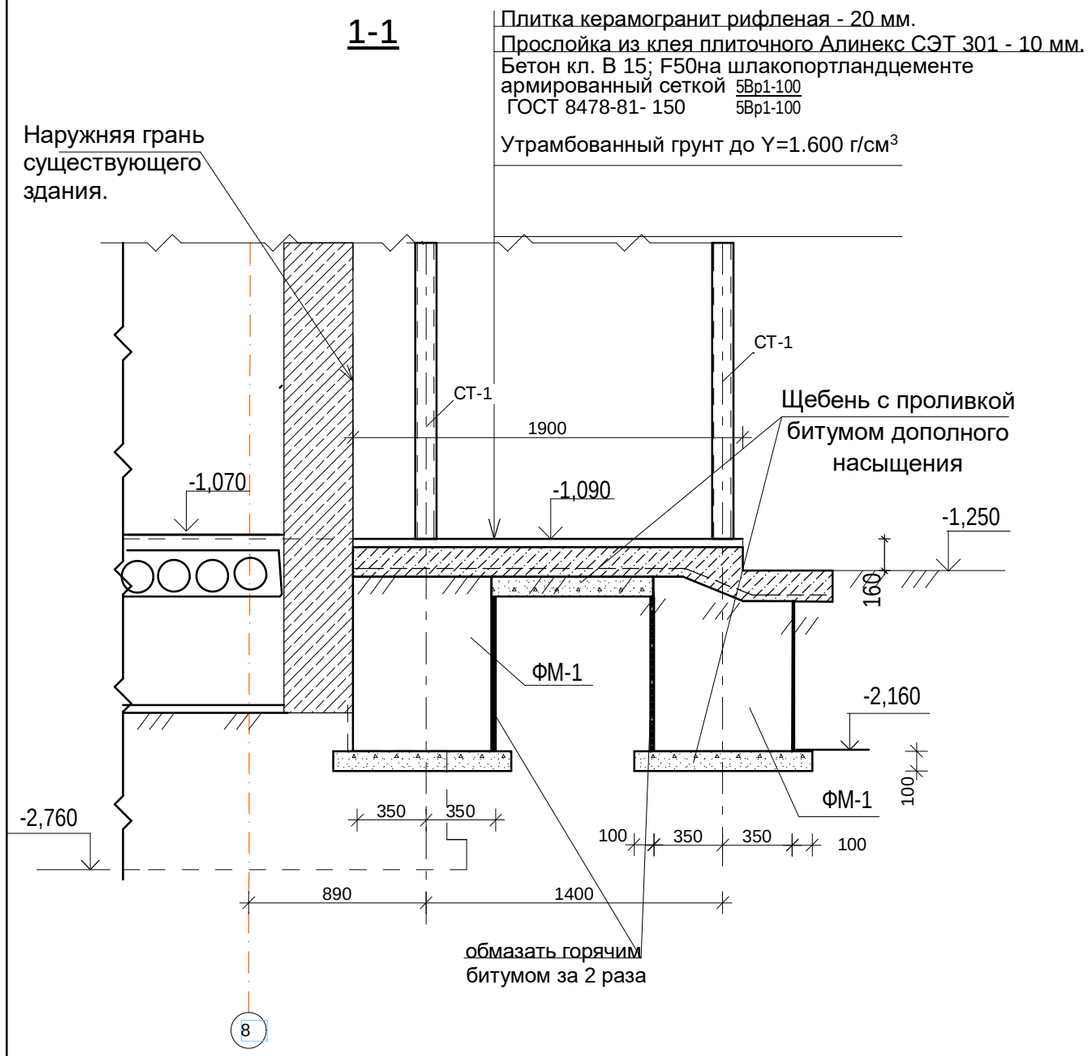

3-3

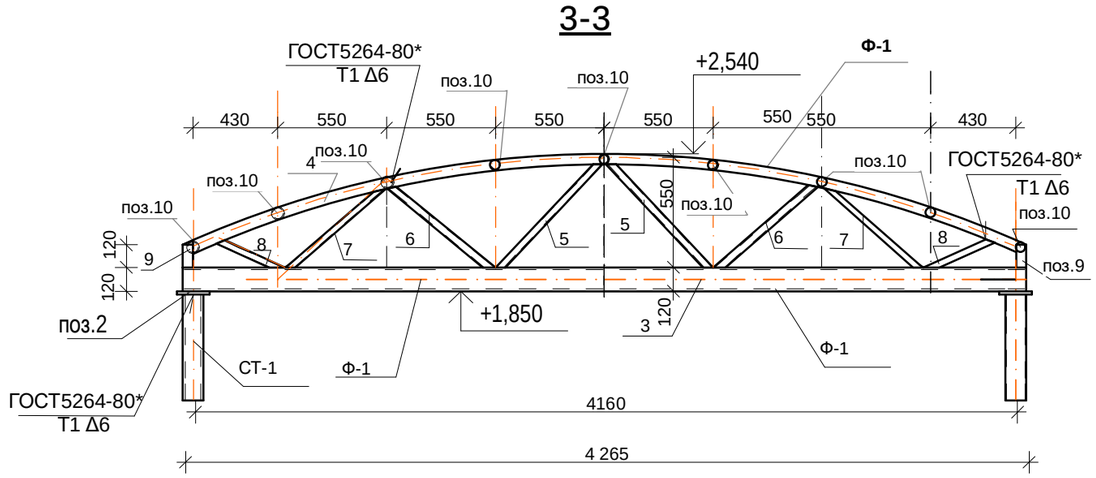

2-2

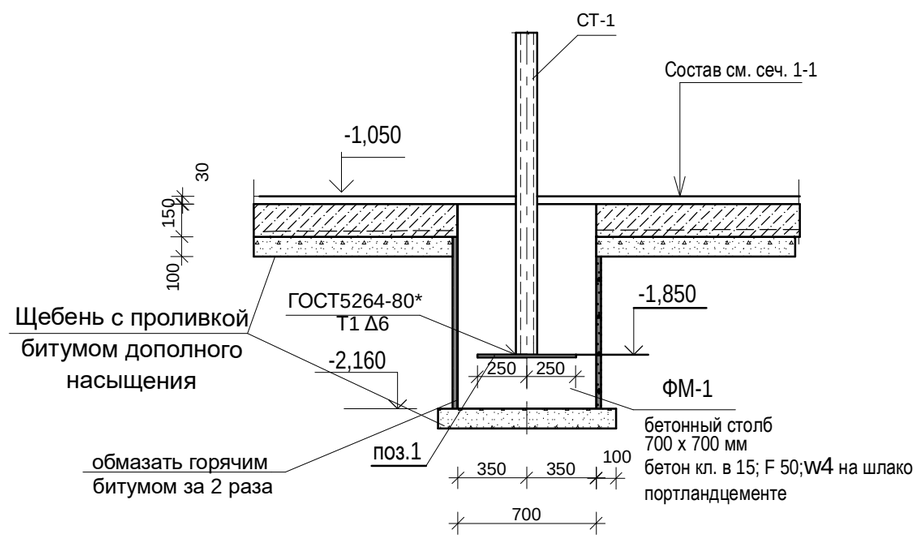

1.Спецификацию см. лист АС-96

2.Сечения 1-1÷3-3 замаркированы на листе АС-94

3.Все металлические элементы окрасить эмалью ПФ-115 ГОСТ6465-76 за 5раза по грунтовке ГФ-021 по очищенной от ржавчины поверхности.

4. Все металлические элементы изготовить из марки стали С255 ГОСТ27772-88.

5.Металлические элементы крепить между собой при помощи сварки.Толщина сварного шва не менее 5мм.

6.Покрытие входа выполнить из поликарбоната 1.Покрытие входа выполнить из поликарбоната толщ.6мм.S=27,50м2

7.Поликарбонат крепить к металлическому каркасу самонарезающими болтами с шагом 300мм.Между каркасом и поликарбонатом проложить силиконовые прокладки.

Изм.	Кол.уч.	Лист	№ док.	Подпись	Дата			
ГАП		Титов В.И.			09.16	**Заказ:** 2-16-АС		
ГИП		Титов В.И.			09.16	**Заказчик:** ГККП " Ясли-сад№3 акимата г.Костаная отдела образования акимата г.Костаная"		
Гл. констр.		Ахмерова В.Ф.			09.16	Капитальный ремонт здания школы-детский сад №3 (ясли-сад№3) по улице Толстого,33.		
Исполнил		Соловьёва М.И.			09.16	Капитальный ремонт здания школы-детский сад №3 (ясли-сад №3)	Стадия: РП	Лист: 95 / Листов:
Н.контр.		Ахмерова В.Ф.			09.16	входная группа №6	ТОО "АСКОС+" г. Костанай	
Проверил		Ваисова Л.Г.			09.16	Сечения 1-1;3-3.		

Марка, поз.	Обозначение	Наименование	Кол. шт.	Масса ед. кг.	Приме-чание
	ГОСТ 8478-81*	Сетка $\frac{5Вр I-100}{5Вр I-100}$		35,53	
	ГОСТ 25192-2003	Бетон кл. В15; F50 на шлакопортландцементе		2,20м^3	
		ФМ-1	4		1,08м3
		Материалы			
		Бетон кл. В15; F50 на шлакопортландцементе	0,54м3		
СТ-1	ГОСТ 8732-78	Труба Ø108 S=8 L=3700	4	73,00	146,00
1	Гост 103-2006	-500х12 L=500	4	23,55	94,20
2	Гост 103-2006	-120х10 L=120	4	0,94	3,76
		Ф-1	2	140,13	280,26
		Детали			
3	Гост 8240-97	2[ ] 12 L=4265	1	88,72	88,72
4	ГОСТ 10704-91	Труба Ø76 S=5 L=4500	1	39,38	39,38
5	ГОСТ 10704-91	Труба Ø32 S=3 L=750	2	1,61	3,22
6	ГОСТ 10704-91	Труба Ø32 S=3 L=620	2	1,33	2,66
7	ГОСТ 10704-91	Труба Ø32 S=3 L=630	2	1,35	2,70
8	ГОСТ 10704-91	Труба Ø32 S=3 L=430	2	0,93	1,86
9	ГОСТ30245-2012	□ 50х5 L=120	2	0,80	1,60
10	ГОСТ 10704-91	Труба Ø70 S=5 L=1324	9	10,60	95,40
12	ГОСТ 10704-91	Труба Ø70 S=5 L=330	9	2,64	23,76
13	ГОСТ 103-2006	-200х8 L=4500	1	56,52	56,52

УЗЕЛ ПРИМЫКАНИЯ ПОКРЫТИЯ КОЗЫРЬКА К СТЕНОВОЙ ПАНЕЛИ

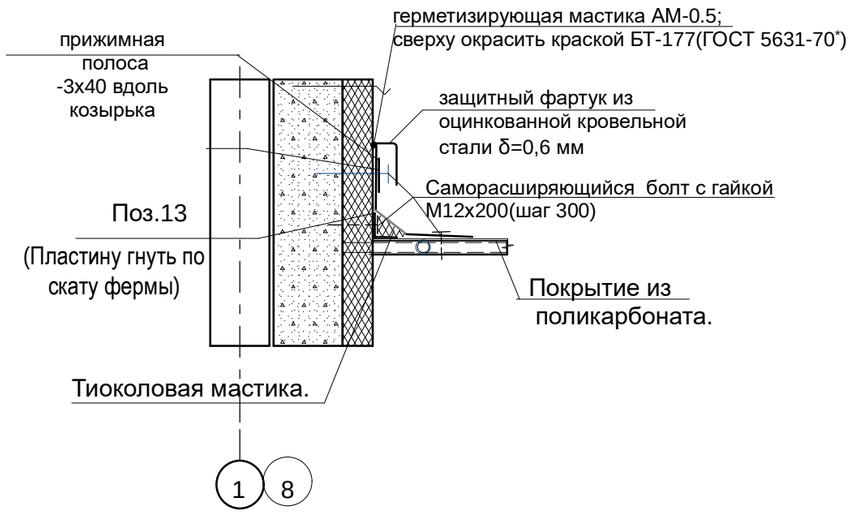

Изм.	Кол.уч.	Лист	№ док.	Подпись	Дата
ГАП		Титов В.И.			09.16
ГИП		Титов В.И.			09.16
Гл. констр.		Ахмерова В.Ф.			09.16
Исполнил		Соловьёва М.И.			09.16
Н.контр.		Ахмерова В.Ф.			09.16
Проверил		Ваисова Л.Г.			09.16

Заказ: 2-16 АР

Заказчик: ГККП " Ясли-сад№3 акимата г.Костаная отдела образования акимата г.Костаная"

Капитальный ремонт здания школы-детский сад №3 (ясли-сад№3) по улице Толстого,33.

Капитальный ремонт здания школы-детский сад №3 (ясли-сад №3)

Стадия	Лист	Листов
РП	96	

входная группа №6.
СПЕЦИФИКАЦИЯ

ТОО "АСКОС+"
г. Костанай

Монтажная схема входной группы №7

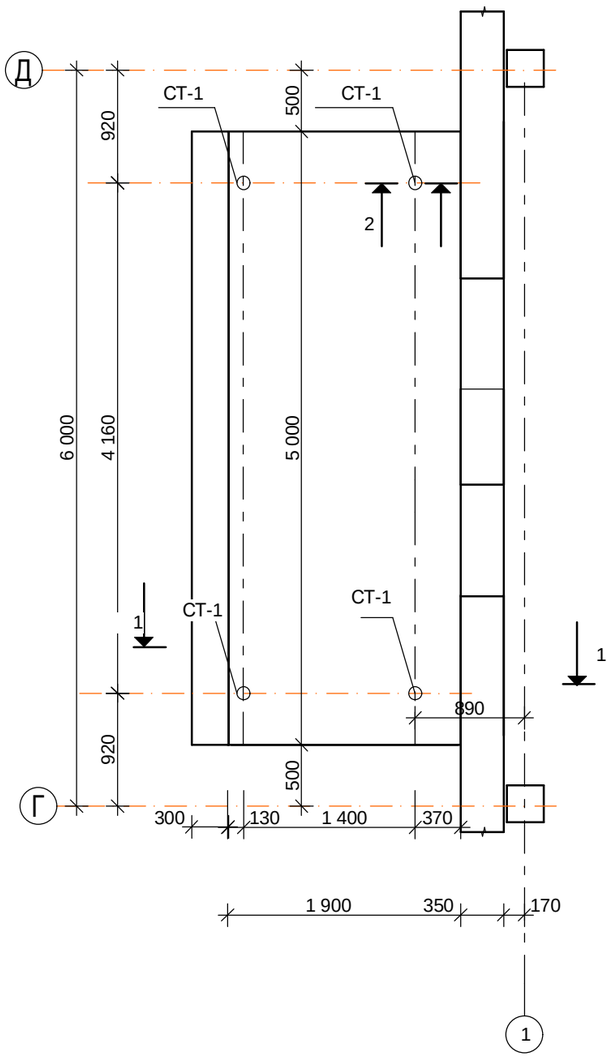

Схема распожения фундаментов входной группы №7

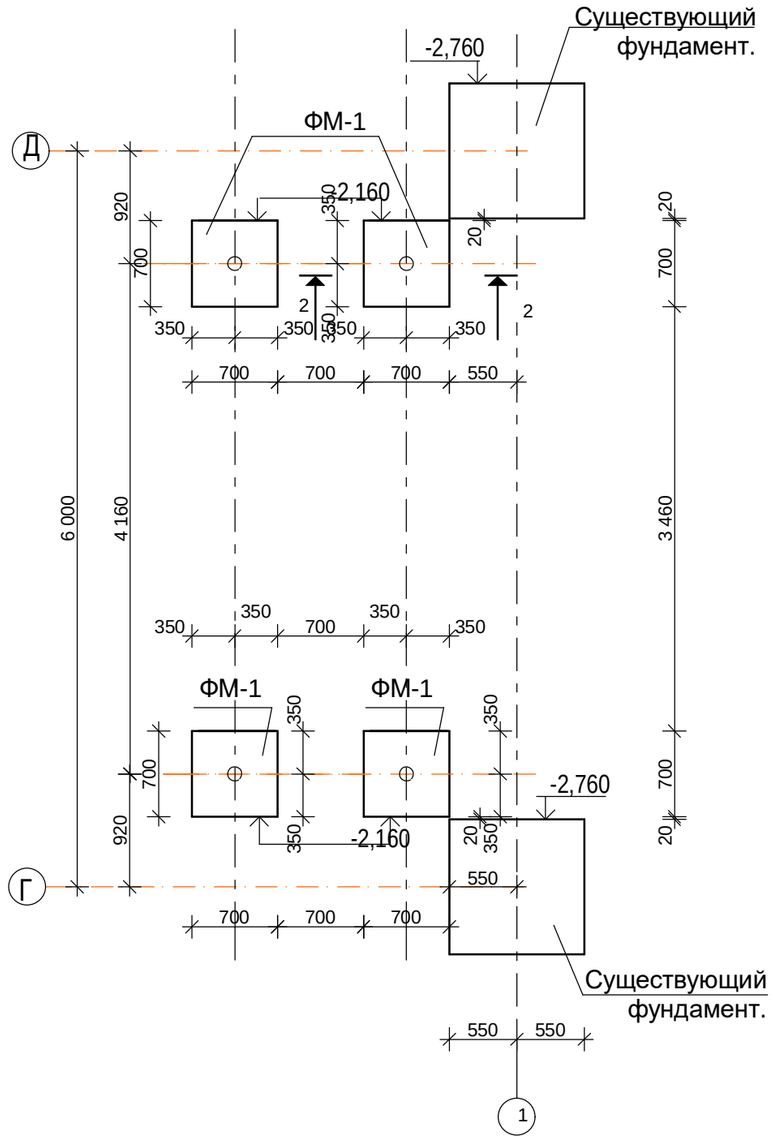

Схема металлического каркаса покрытия входной группы №7

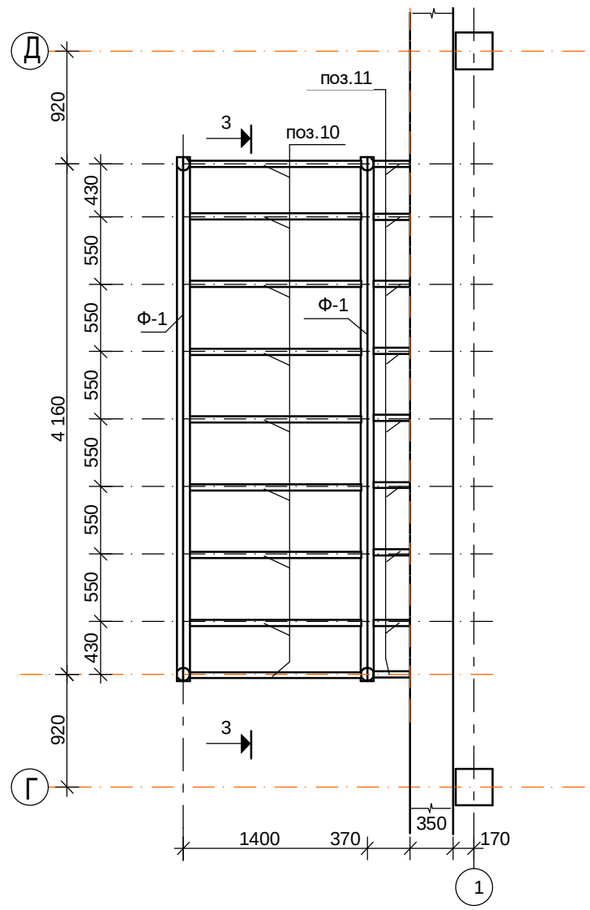

1.Спецификацию см. лист АС-98
2.Сечение 1-1смотри на листе АС-98
3.Основные примечания смотри на листе АС-98

4.Боковые поверхности фундаментов ФМ-1,монолитную плиту соприкасающиеся с грунтом, обмазать горячим битумом за 2 раза.

5.Сечения 2-2-3-3 смотри на листе АС-95
6.Под фундаменты ФМ-1,монолитную плиту Выполнить подготовку из щебня ,пропитанного битумом до полного насыщения толщ.100мм.

Изм.	Кол.уч.	Лист	№ док.	Подпись	Дата
ГАП		Титов В.И.			09.16
ГИП		Титов В.И.			09.16
Гл. констр.		Ахмерова В.Ф.			09.16
Исполнил		Соловьёва М.И.			09.16
Н.контр.		Ахмерова В.Ф.			09.16
Проверил		Ваисова Л.Г.			09.16

Заказ: 2-16 АС

Заказчик: ГККП " Ясли-сад№3 акимата г.Костаная отдела образования акимата г.Костаная"

Капитальный ремонт здания школы-детский сад №3 (ясли-сад№3) по улице Толстого,33.

Капитальный ремонт здания школы-детский сад №3 (ясли-сад №3)

Стадия	Лист	Листов
РП	97	

Монтажная схема входной группы №7
Схема распожения фундаментов.
Схема металлического каркаса покрытия

ТОО "АСКОС+"
г. Костанай

1-1

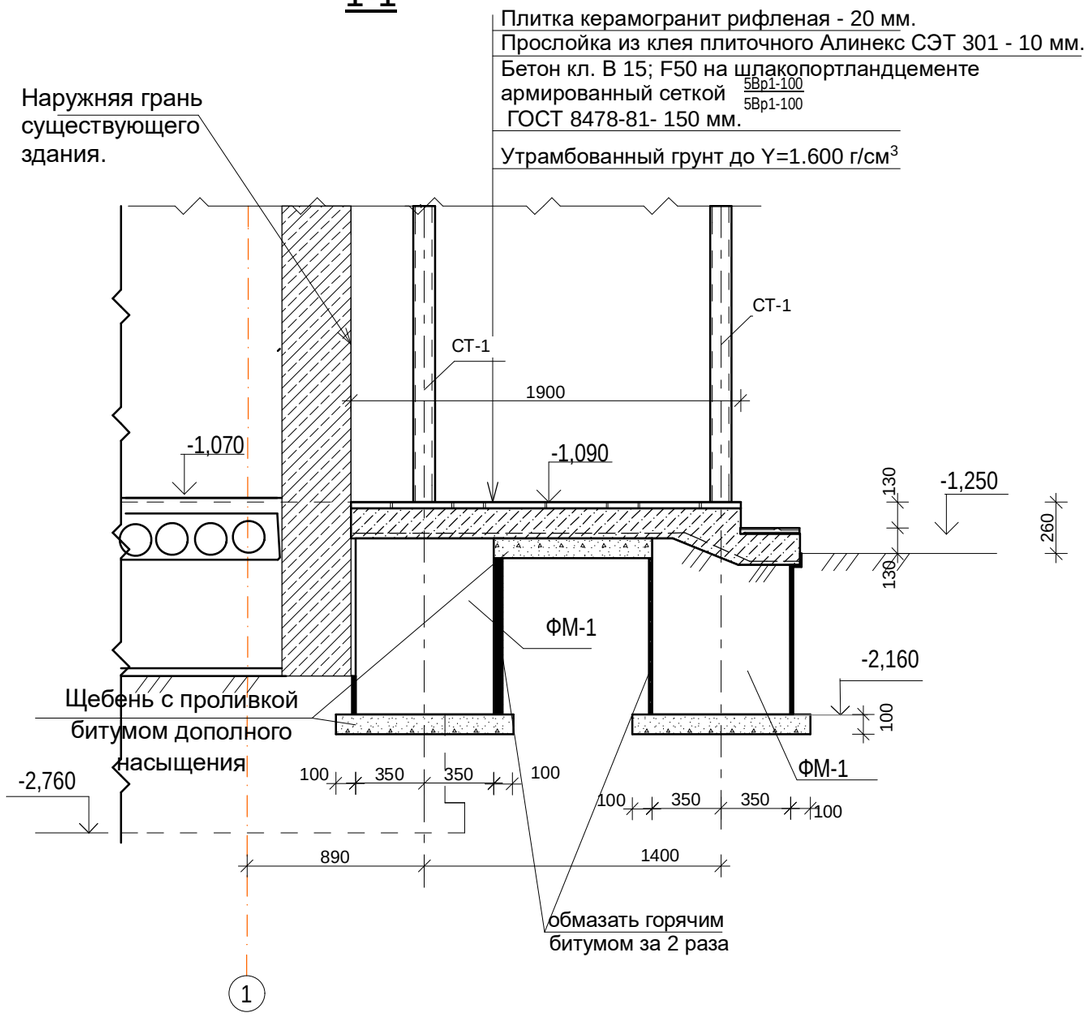

Марка, поз.	Обозначение	Наименование		Кол. шт.	Масса ед. кг.	Приме-чание
	ГОСТ 8478-81*	Сетка 5Вр1-100 / 5Вр1-100			36,50	
	ГОСТ 25192-2003	Бетон кл. В15; F50;w4 на шлакопортландцементе		1,85 м^3		
		ФМ-1		4		2,16м3
		Материалы				
		Бетон кл. В15; F50 ;w4 на шлакопортландцементе		0,54м3		
СТ-1	ГОСТ 8732-78	Труба Ø108 S=8	L=3700	4	73,00	292,00
1	Гост 103-2006	-500х12	L=500	4	23,55	94,20
2	Гост 103-2006	-120х10	L=120	4	0,94	3,76
		Ф-1		2	140,13	280,26
		Детали				
3	Гост 8240-97	2[ ] 12	L=4265	1	88,72	88,72
4	ГОСТ 10704-91	Труба Ø76 S=5	L=4500	1	39,38	39,38
5	ГОСТ 10704-91	Труба Ø32 S=3	L=750	2	1,61	3,22
6	ГОСТ 10704-91	Труба Ø32 S=3	L=620	2	1,33	2,66
7	ГОСТ 10704-91	Труба Ø32 S=3	L=630	2	1,35	2,70
8	ГОСТ 10704-91	Труба Ø32 S=3	L=430	2	0,93	1,86
9	ГОСТ30245-2012	□ 50х6	L=120	2	0,80	1,60
10	ГОСТ 10704-91	Труба Ø70 S=5	L=1324	9	10,60	95,40
12	ГОСТ 10704-91	Труба Ø70 S=5	L=330	9	2,64	23,76
13	ГОСТ103-2006	-200х8	L=4500	1	56,52	56,52

1.Примечания см.лист АС-97

2.Сечение 1-1 замаркировано на листе АС-97

3.Все металлические элементы окрасить эмалью ПФ-115 ГОСТ6465-76 за 2 раза по грунтовке ГФ-021 по очищенной от ржавчины поверхности.

4. Все металлические элементы изготовить из марки стали С255 ГОСТ27772-88.

5.Металлические элементы крепить между собой при помощи сварки.Толщина сварного шва не менее 5мм.

6.Покрытие выполнить из поликарбоната.1.Покрытие входа выполнить из поликарбоната толщ.6мм.S=27,50 м2

7.Поликарбонат крепить к металлическому каркасу самонарезающими болтами с шагом 300мм.Между каркасом и поликарбонатом проложить силиконовые прокладки.

8.Узел примыкания покрытия к стеновой панели см. на листе АС-96

Изм.	Кол.уч.	Лист	№ док.	Подпись	Дата
ГАП		Титов В.И.			09.16
ГИП		Титов В.И.			09.16
Гл. констр.		Ахмерова В.Ф.			09.16
Исполнил		Соловьёва М.И.			09.16
Н.контр.		Ахмерова В.Ф.			09.16
Проверил		Ваисова Л.Г.			09.16

Заказ: 2-16-АС

Заказчик: ГККП " Ясли-сад№3 акимата г.Костаная отдела образования акимата г.Костаная"

Капитальный ремонт здания школы-детский сад №3 (ясли-сад№3) по улице Толстого,33.

Капитальный ремонт здания школы-детский сад №3 (ясли-сад №3)

Стадия	Лист	Листов
РП	98	

входная группа №7

Сечения 1-1;3-3.

ТОО "АСКОС+"
г. Костанай

Монтажная схема эвакуационной лестницы №3(№4).

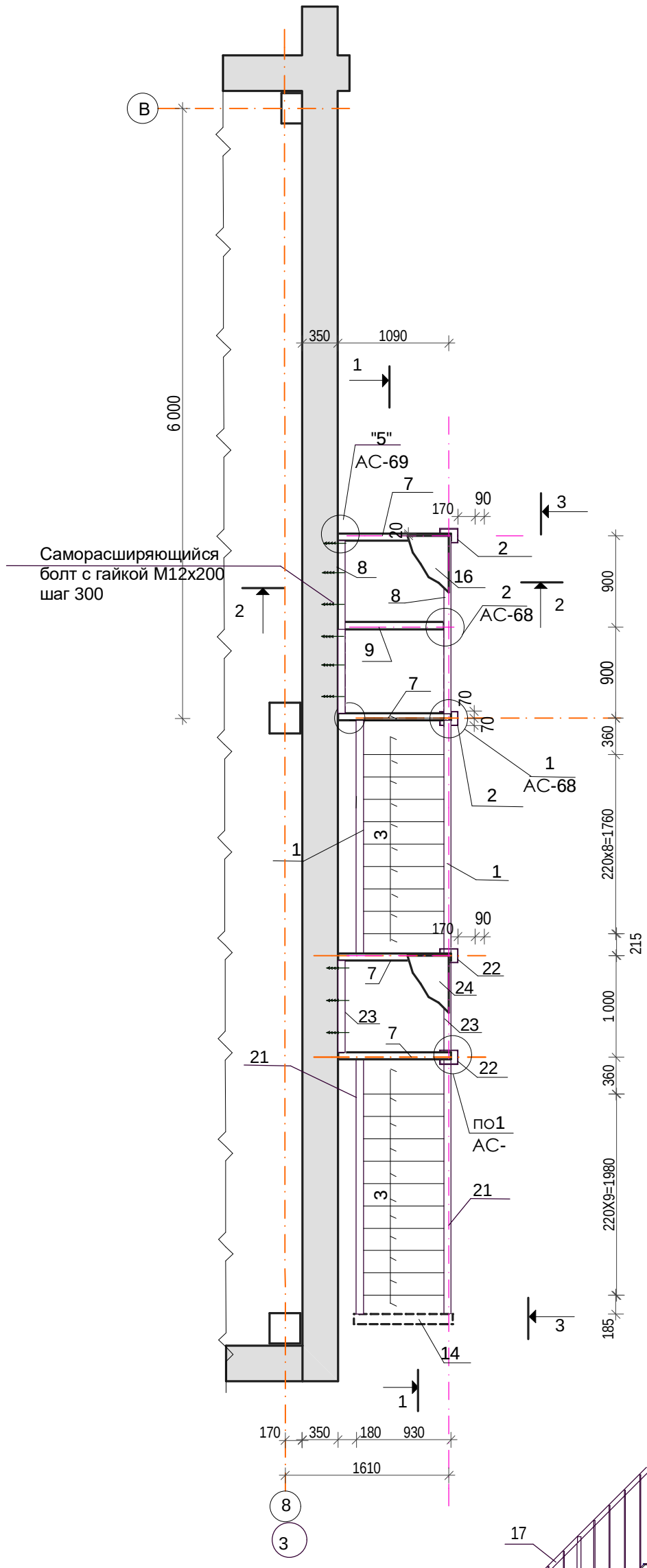

1,Основные примечания см.лист АС-102
2.Спецификацию см. лист АС-102
3.Сечение1-1 смотри на листе АС-101

4.Сечение2-2 смотри на листе АС-100

3-3

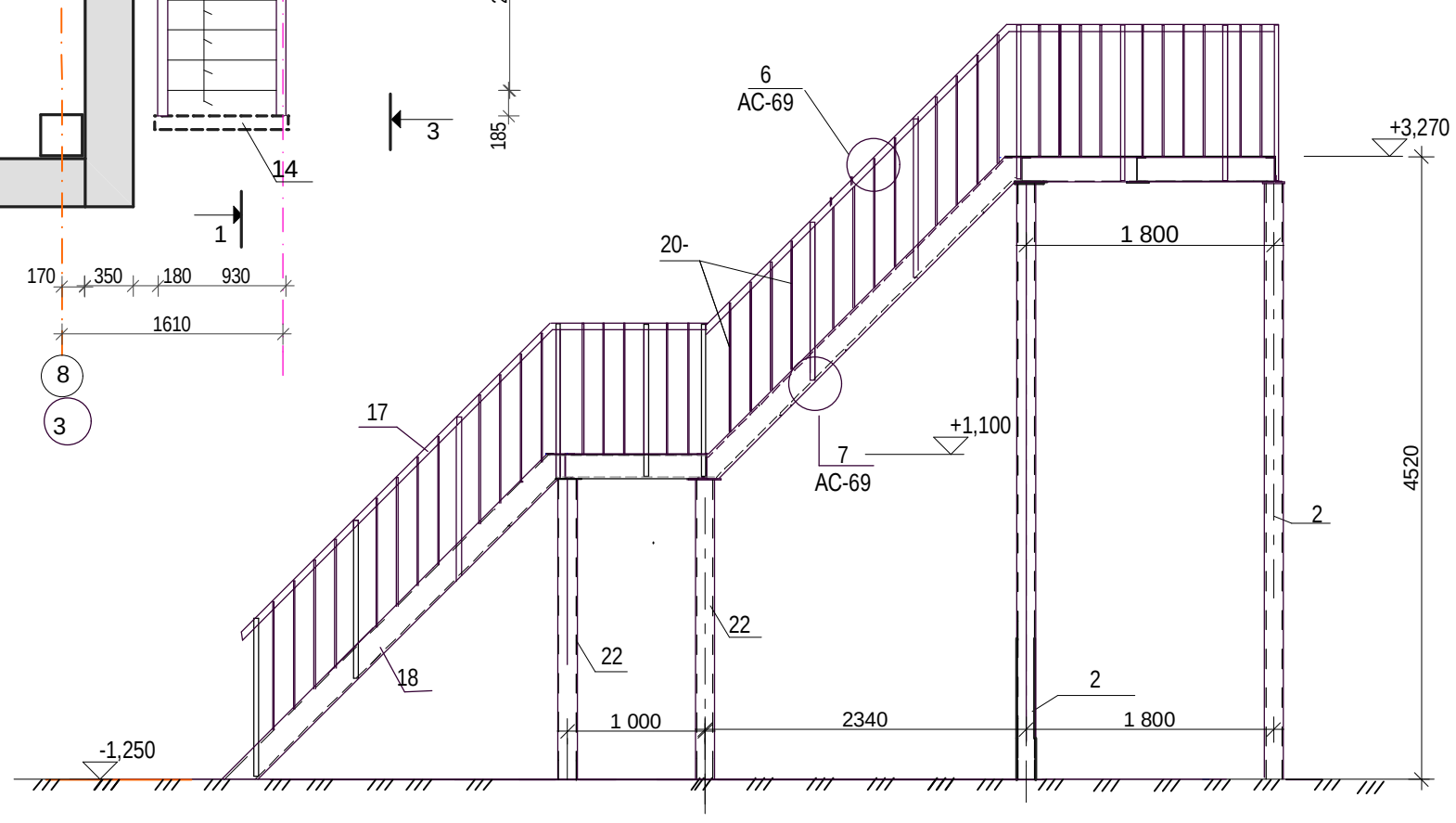

									АС
								Заказ:	2-16
								Заказчик: ГККП " Ясли-сад№3 акимата г.Костаная отдела образования акимата г.Костаная"	
								Капитальный ремонт здания школы-детский сад №3 (ясли-сад№3) по улице Толстого,33.	
								Капитальный ремонт здания школы-детский сад №3 (ясли-сад №3)	Стадия: РП / Лист: 99 / Листов:
								Монтажная схема эвакуационной лестницы№3(№4).	ТОО "АСКОС+" г. Костанай
Изм.	Кол.уч.	Лист	№ док.	Подпись	Дата				
					09.16				
					09.16				
					09.16				
					09.16				
					09.16				
					09.16				

2-2

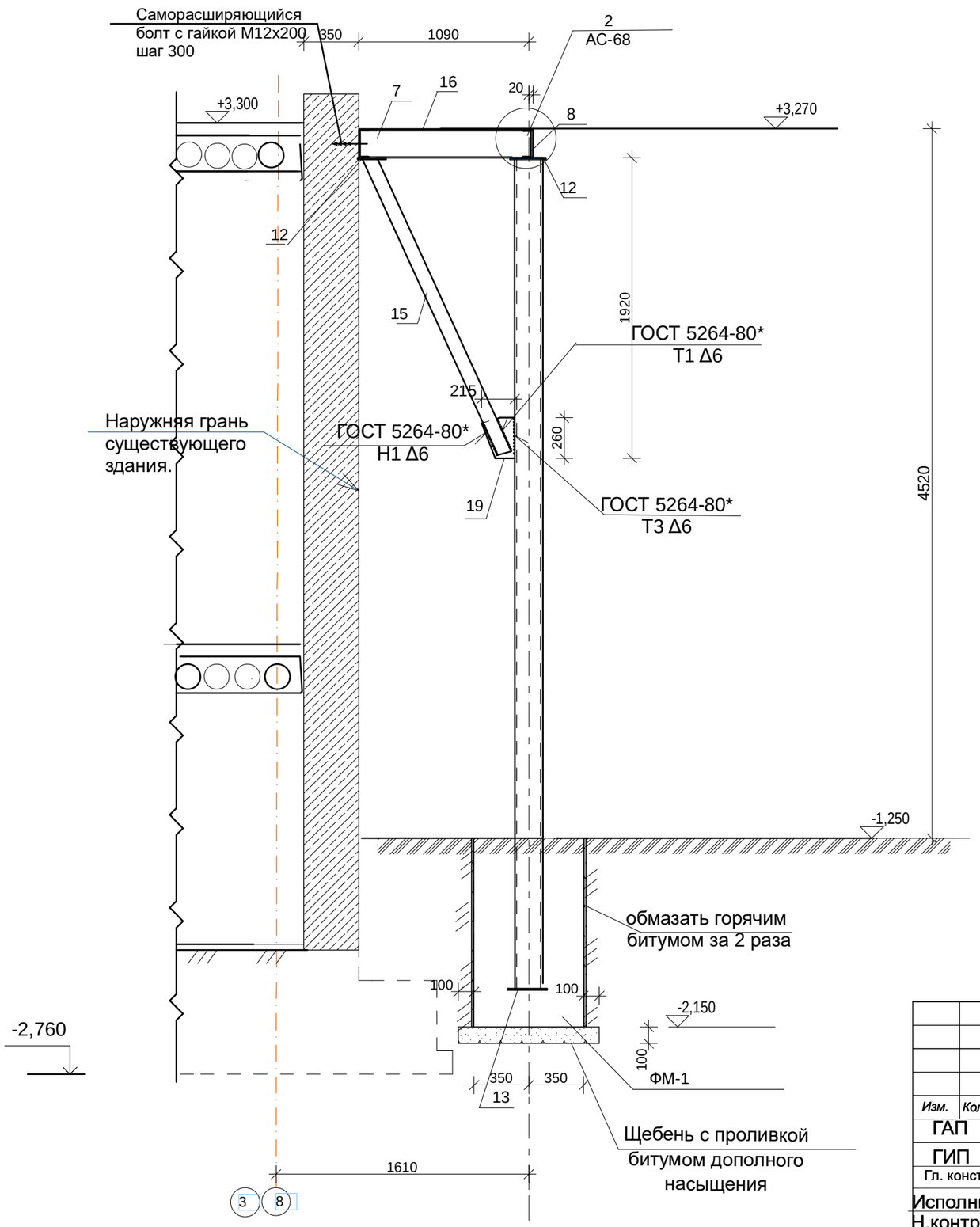

Схема расположения фундаментов эвакуационной лестницы №3(№4).

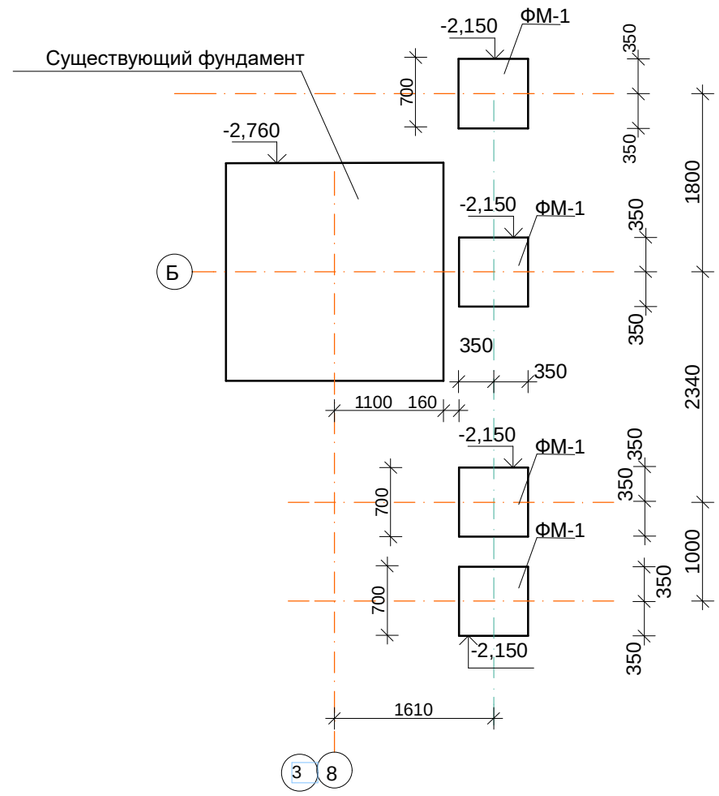

1,Основные примечания см.лист АС-102
2.Спецификацию см. лист АС-102
3.Сечение 1-1 замаркировано на листе АС-99

Изм.	Кол.уч.	Лист	№ док.	Подпись	Дата
ГАП		Титов В.И.			09.16
ГИП		Титов В.И.			09.16
Гл. констр.		Ахмерова В.Ф.			09.16
Исполнил		Соловьёва М.И.			09.16
Н.контр.		Ахмерова В.Ф.			09.16
Проверил		Ваисова Л.Г.			09.16

Заказ: 2-16-АС

Заказчик: ГККП " Ясли-сад№3 акимата г.Костаная отдела образования акимата г.Костаная"

Капитальный ремонт здания школы-детский сад №3 (ясли-сад№3) по улице Толстого,33.

Капитальный ремонт здания школы-детский сад №3 (ясли-сад №3)

Стадия	Лист	Листов
РП	100	

Эвакуационная лестница №3(№4)
Схема расположения фундаментов эвакуационной лестницы №3(№4).
Сечение 2-2.

ТОО "АСКОС+"
г. Костанай

1 - 1

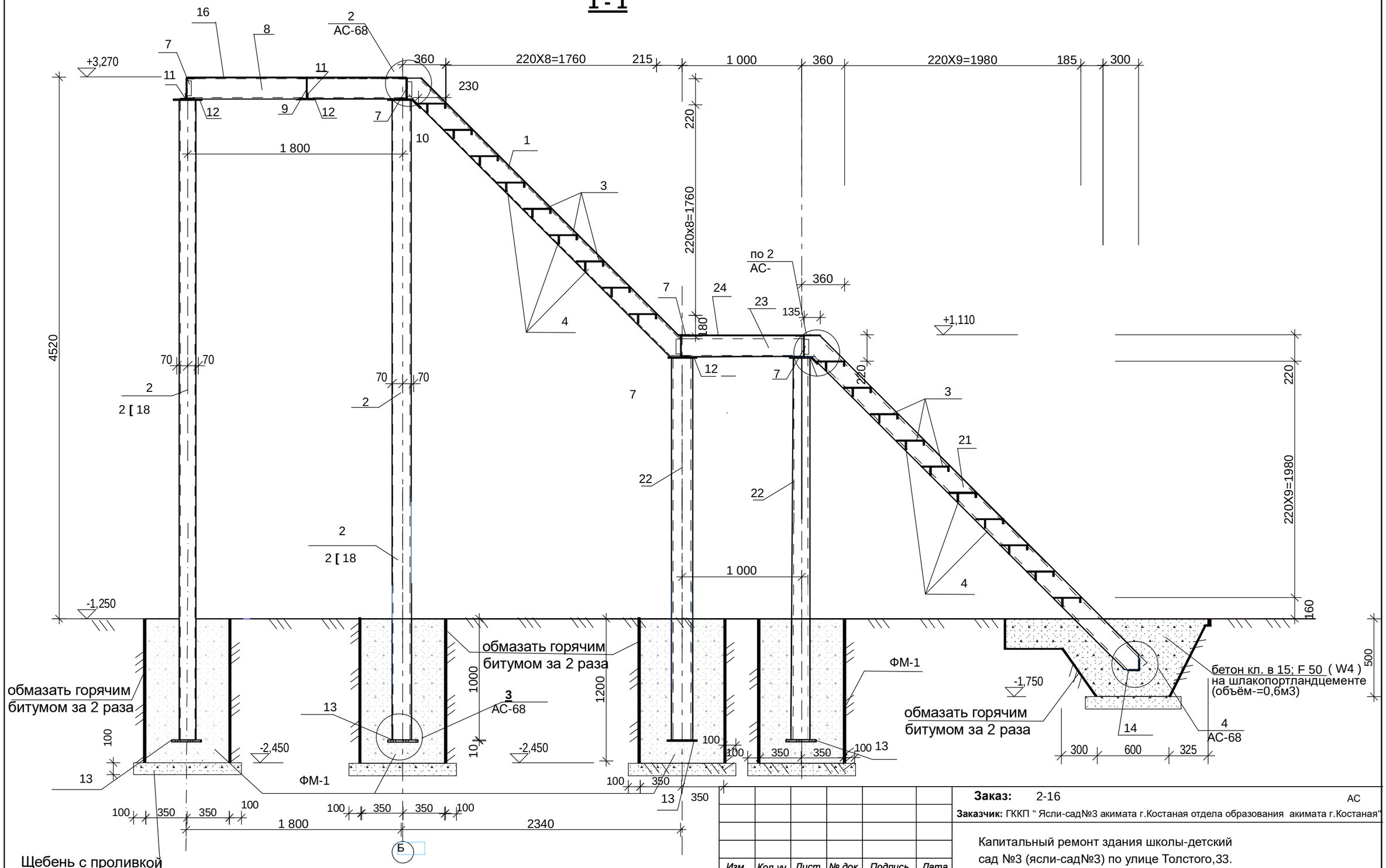

Щебень с проливкой
битумом дополного
насыщения

1,Основные примечания см.лист АС-102
2.Спецификацию см. лист АС-102
3.Сечение 1-1 замаркировано на листе АС-99
4.Боковые поверхности фундаментов,соприкасающиеся с грунтом, обмазать горячим битумом за 2 раза.

Изм.	Кол.уч.	Лист	№ док.	Подпись	Дата
ГАП		Титов В.И.			09.16
ГИП		Титов В.И.			09.16
Гл. констр.		Ахмерова В.Ф.			09.16
Исполнил		Соловьёва М.И.			09.16
Н.контр.		Ахмерова В.Ф.			09.16
Проверил		Ваисова Л.Г.			09.16

Заказ: 2-16 АС

Заказчик: ГККП " Ясли-сад№3 акимата г.Костаная отдела образования акимата г.Костаная"

Капитальный ремонт здания школы-детский сад №3 (ясли-сад№3) по улице Толстого,33.

Капитальный ремонт здания школы-детский сад №3 (ясли-сад №3)

Стадия	Лист	Листов
РП	101	

Эвакуационная лестница №3;№4
Сечение 1-1.

ТОО "АСКОС+"
г. Костанай

Спецификация эвакуационной лестницы №3(№4)

Марка, Поз.	Обозначение	Наименование		Кол. шт.	Масса ед.кг	Приме-чание
1	ГОСТ 8240 - 97	[18	L = 3190	2	52,00	104,00
2	ГОСТ 8240 - 97	2 [18	L = 5326	2	86,81	173,62
3	ГОСТ 103-2006	- 6 x 230	L = 920 (рифлённая)	19	9,97	189,43
4	ГОСТ 103-2006	-10 x 70	L = 920	19	5,06	96,14
5	ГОСТ 103-2006	- 10 x 35	L =920	19	2,52	47,88
6	ГОСТ 8509 - 93	L 75 x 6	L = 120	8	0,83	6,88
7	ГОСТ 8240 - 97	[18	L =1110	4	18,09	72,36
8	ГОСТ 8240 - 97	[18	L =1810	2	29,51	59,02
9	ГОСТ 8240 - 97	[18	L =1105	1	18,01	18,01
10	ГОСТ 103-2006	- 8 x 220	L = 250	4	0,66	2,64
11	ГОСТ 8509 - 93	L 75 x 6	L = 140	6	0,53	3,18
12	ГОСТ 103-2006	-8 x 155	L = 170	6	1,66	9,96
13	ГОСТ 103-2006	-10 x 240	L = 280	4	5,28	21,12
14	ГОСТ 8509 - 93	L 100 x 8	L = 1350	1	11,6	11,6
15	ГОСТ 8509 - 93	L 90 x 8	L =2200	2	24,05	48,10
16	ГОСТ 103-2006	- 6 x 1070	L = 1800 (рифлённая)	1	90,72	90,72
17	ГОСТ 8509 - 93	L 50 x 5	L = 10,10п.м.			38,08
18	ГОСТ 2591-88	□ 32 x 25	L = 1115	14	7,0	98,00
19	ГОСТ 103-2006	-8 x 215	L =260	2	3,51	7,02
20	ГОСТ 5781 - 82	Ø 10 AI	L = 935	42	24,36	43,50
21	ГОСТ 8240 - 97	[18	L = 4005	2	65,28	130,56
22	ГОСТ 8240 - 97	2 [18	L =3180	2	103,67	207,34
23	ГОСТ 103-2006	[18	L = 1030	2	16,79	33,58
24	ГОСТ 103-2006	- 6 x1070	L = 1000 (рифлённая)	1	48,39	48,39

1.Все металлические элементы окрасить эмалью ПФ-115 ГОСТ6465-76 за 2раза по грунтовке ГФ-021 по очищенной от ржавчины поверхности.
2. Все металлические элементы изготовить из марки стали С255 ГОСТ27772-88.
3.Металлические элементы крепить между собой при помощи сварки.Толщина сварного шва не менее 5мм.
4.Спецификация дана на одну лестницу.Кол. лестниц-2 шт.

Изм.	Кол.уч.	Лист	№ док.	Подпись	Дата				
						Заказ: 2-16			АС
						Заказчик: ГККП " Ясли-сад№3 акимата г.Костаная отдела образования акимата г.Костаная"			
						Капитальный ремонт здания школы-детский сад №3 (ясли-сад№3) по улице Толстого,33.			
ГАП		Титов В.И.			09.16	Капитальный ремонт здания школы-детский сад №3 (ясли-сад №3)	Стадия	Лист	Листов
ГИП		Титов В.И.			09.16		РП	102	
Гл. констр.		Ахмерова В.Ф.			09.16				
Исполнил		Соловьёва М.И.			09.16	Спецификация эвакуационной лестницы №3(№4)	ТОО "АСКОС+" г. Костанай		
Н.контр.		Ахмерова В.Ф.			09.16				
Проверил		Ваисова Л.Г.			09.16				

План полов на отм. ± 0.000

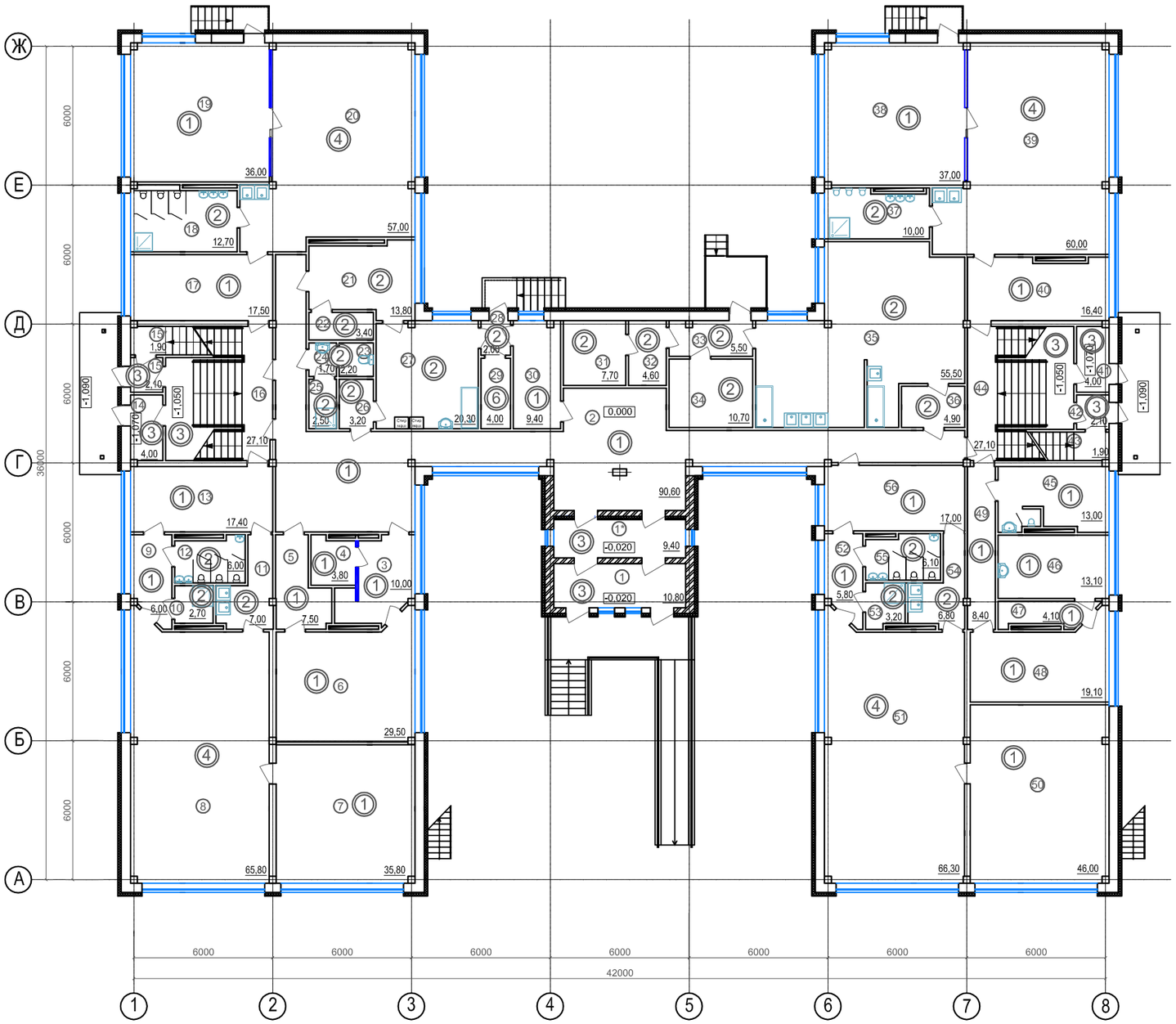

Экспликация полов на отм. ± 0.000.

Номер помещения по плану	Тип пола	Схема пола или тип пола по серии 2.244-1 В.6	Элементы пола и их толщина	Площ. м2
2-7,9,13, 17,19,30, 38,40, 45,46,52, 47-50,56	1		1.Линолеум ПВХ на тканевой подоснове ГОСТ 7251-77- 3 мм. 2.Прослойка из клея -1мм 3.Выравнивающий слой наливной пол "Алинекс LEVEL 2" - 10мм 4.Грунтовка "PRIMER 2" 5.Существующее покрытие 6.Плита перекрытия - 220 мм.	430,4
10,11,12,18, 21-28, 31-37, 53,54,55	2		1. Керамическая плитка ГОСТ6787-89-11мм 2.Прослойка из клея плиточного"Алинекс СЭТ 301"-10мм 3.Выравнивающий слой наливной пол "Алинекс LEVEL 2" - 10мм 4.Грунтовка "PRIMER 2" 5.Существующее покрытие 6.Плита перекрытия - 220 мм.	192,5
1,1*,14, 15,16 41,42,44	3		1. Плитка -керамогранит -11мм 2.Прослойка из клея плиточного "Алинекс СЭТ 301"-10мм 3.Выравнивающий слой наливной пол "Алинекс LEVEL 2" - 10мм 4.Грунтовка "PRIMER 2" 5.Существующее покрытие 6.Плита перекрытия - 220 мм.	128,2
8,20,39,51	4		1.Ламинат 33 класса - 8 мм 2.Подложка под ламинат -3мм 3.Стяжка ц.п. р-ра М150 с теплоносителем - 30 мм 4.Отражающая теплоизоляция - слой фольги - 3мм 5.Стяжка ц.п. р-ра М150 - 20мм. 6.Гравий керамзитовый Y=500кг/м^3 - 36 мм. 7.Плита перекрытия - 220 мм.	228,8
15*,29,43	6		1.Выравнивающий слой наливной пол "Алинекс LEVEL 2" - 10мм 2.Грунтовка "PRIMER 2" 3.Существующее покрытие 4.Плита перекрытия - 220 мм.	8,0

Примечание:

1. Планы полов см. на листах АС-23,104
2.В помещениях 8,20,39,51 разобрать полы до плиты перекрытия, в остальных помещениях выполнить замену только покрытия пола.
3.Затирку швов при устройстве пола из керамической плитки и керамогранита выполнить водостойкой смесью "Алинекс-Футен".
4.Керамическую и керамогранитную плитку принять противоскользящей с выраженной рельефной поверхностью.
5. При устройстве теплого пола (помщ.8,20,39,51) по всему периметру помещения укладывается демпферная лента, между стяжкой и стеной . Длина ленты -72.2м.
6.Чистовое покрытие теплого пола в помещениях 8,20,39,51 предусмотреть ламинат 33 класса.
7.Плинтус в спальне,игровых,коридоре и подсобных помещениях поливинилхлоридный расход 1 150м.(на дваэтажа).Разобрать деревянный плинтус -1150м .
8.Плинтус из керамогранита в лестничных клетках расход 272,0 м.(на два этажа)
9. Стыки полов закрыть планкой-порога 73,0м.(на два этажа)
10.Разобрать покрытие пола: линолеум ПВХ- 659,2 м2; керамическая плитка-232,5м2; разборка лаг и дощатого покрытия- 228,8м2

Изм.	Кол.уч.	Лист	№док.	Подпись	Дата
ГАП		Титов В.И.			09.16
ГИП		Титов В.И.			09.16
Глав.констр.		Ахмерова В.Ф.			09.16
Исполнил		Лайдегер М.Н			09.16
Проверил		Тургаев Р.А.			09.16
Нормконтр		Ахмерова В.Ф.			09.16

Заказ: 2-16-АС

Капитальный ремонт здания школы-детский сад№3(ясли-сад№3)по улице Толстого,33.

Капитальный ремонт здания школы-детский сад№3(ясли-сад№3)	Стадия	Лист	Листов
	РП	103	

План полов на отм.± 0.000.
Экспликация полов на отм.± 0.000.

ТОО "АСКОС+"

План полов на отм. +3.300

Экспликация полов на отм.+3.300.

Номер помещения по плану	Тип пола	Схема пола или тип пола по серии 2.244-1 В.6	Элементы пола и их толщина	Площ. м2
2,3,7,8, 10-15,17, 19,20,21, 25,26,28, 29,30,32	1		1.Линолеум ПВХ на тканевой подоснове ГОСТ 7251-77- 3 мм. 2.Прослойка из клея -1мм 3.Выравнивающий слой наливной пол "Алинекс LEVEL 2" - 10мм 4.Грунтовка "PRIMER 2" 5.Существующее покрытие 6.Плита перекрытия - 220 мм.	694,6
4,5,6, 16,22,23, 24,31	2		1. Керамическая плитка ГОСТ6787-89-11мм 2.Прослойка из клея плиточного"Алинекс СЭТ 301"-10мм 3.Выравнивающий слой наливной пол "Алинекс LEVEL 2" - 10мм 4.Грунтовка "PRIMER 2" 5.Существующее покрытие 6.Плита перекрытия - 220 мм.	54,3
1,18	3		1. Плитка -керамогранит -11мм 2.Прослойка из клея плиточного "Алинекс СЭТ 301"-10мм 3.Выравнивающий слой наливной пол "Алинекс LEVEL 2" - 10мм 4.Грунтовка "PRIMER 2" 5.Существующее покрытие 6.Плита перекрытия - 220 мм.	62,0
9,27	5		1. Паркет штучный -25мм 2.Прослойка из клеящей мастики-1мм 3.Стяжка из ц.п. р-ра М-150-29мм 4.Звукоизоляционный слой из древесно-волокнистой плиты (j=125-250 кг/м3) -25 мм 5.Плита перекрытия - 220 мм.	122,3

Примечание:

1. Планы полов см. на листах АС-23,103
2.В помещениях 7,9,14,25,27,29 разобрать полы до плиты перекрытия, в остальных помещениях выполнить замену только покрытия пола .
3.Затирку швов при устройстве пола из керамической плитки и керамогранита выполнить водостойкой смесью "Алинекс-Футен".
4.Керамическую и керамогранитную плитку принять противоскользящей с выраженной рельефной поверхностью.
5. Состав полов разработан согласно серия 2.244-1 В.6
6.Разобрать покрытие пола: линолеум ПВХ- 816,9 м2; керамическая плитка-84,3м2; разборка лаг и дощатого покрытия- 122,3м2

Изм.	Кол.уч.	Лист	№док.	Подпись	Дата
ГАП		Титов В.И.			09.16
ГИП		Титов В.И.			09.16
Глав.констр.		Ахмерова В.Ф.			09.16
Исполнил		Лайдегер М.Н			09.16
Проверил		Тургаев Р.А.			09.16
Нормконтр		Ахмерова В.Ф.			09.16

Заказ: 2-16-АС

Капитальный ремонт здания школы-детский сад№3(ясли-сад№3)по улице Толстого,33.

Капитальный ремонт здания школы-детский сад№3(ясли-сад№3)	Стадия	Лист	Листов
	РП	104	

План полов на отм.+3.300.
Экспликация полов на отм.+3.300.

ТОО "АСКОС+"

Разбивка крепежных профилей.
Фасад в осях 1-8

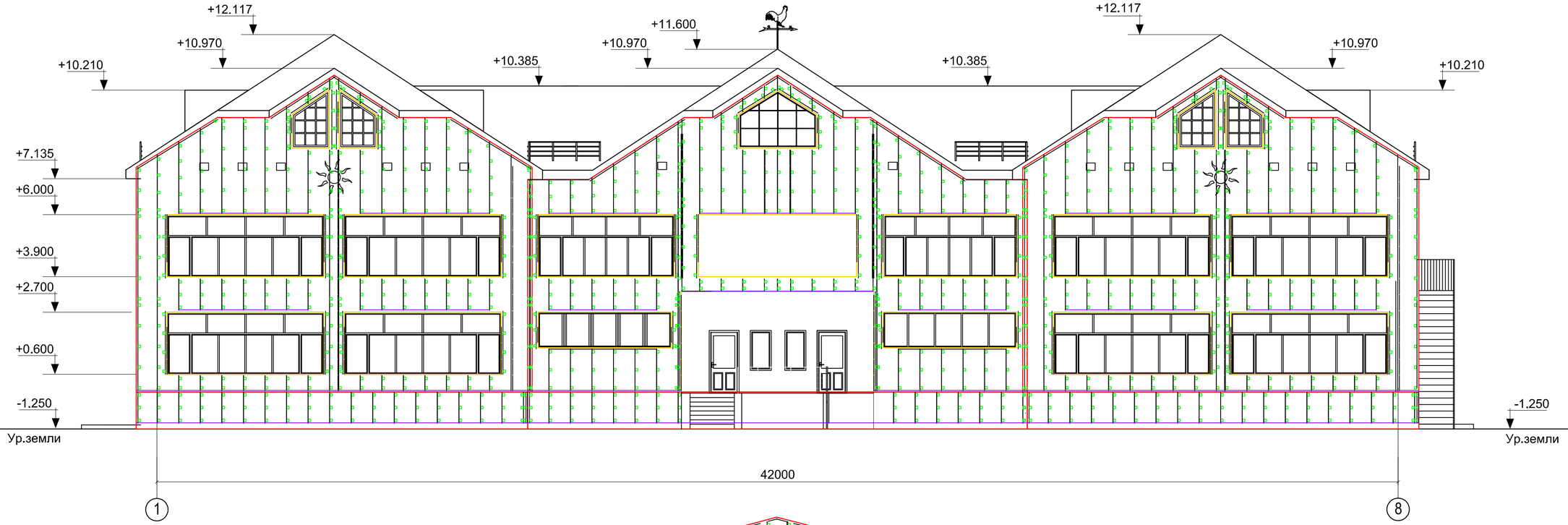

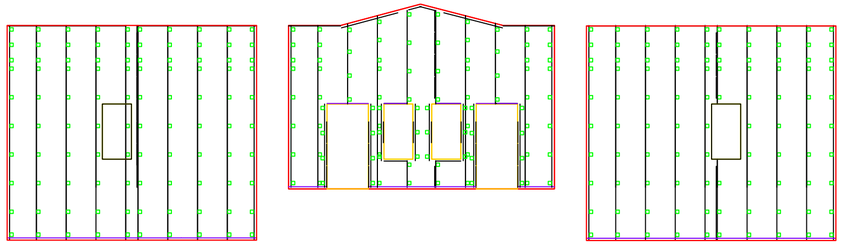

1. Данный лист см. с листами АС-123,124.

Изм.	Кол.уч.	Лист	№док	Подпись	Дата
ГАП		Титов В.И.			09.16
ГИП		Титов В.И.			09.16
Глав.констр.		Ахмерова В.Ф.			09.16
Исполнил		Лайдегер М.Н			09.16
Проверил		Тургаев Р.А.			09.16
Нормконтр		Ахмерова В.Ф.			09.16

Заказ: 2-16-АС

Капитальный ремонт здания школы-детский сад №3 (ясли-сад №3) по улице Толстого,33.

Капитальный ремонт здания школы-детский сад№3 (ясли-сад №3)	Стадия	Лист	Листов
	РП	105	

Разбивка крепежных профилей. Фасад в осях 1-8.

ТОО "АСКОС+"

Разбивка крепежных профилей.
Фасад в осях 8-1.

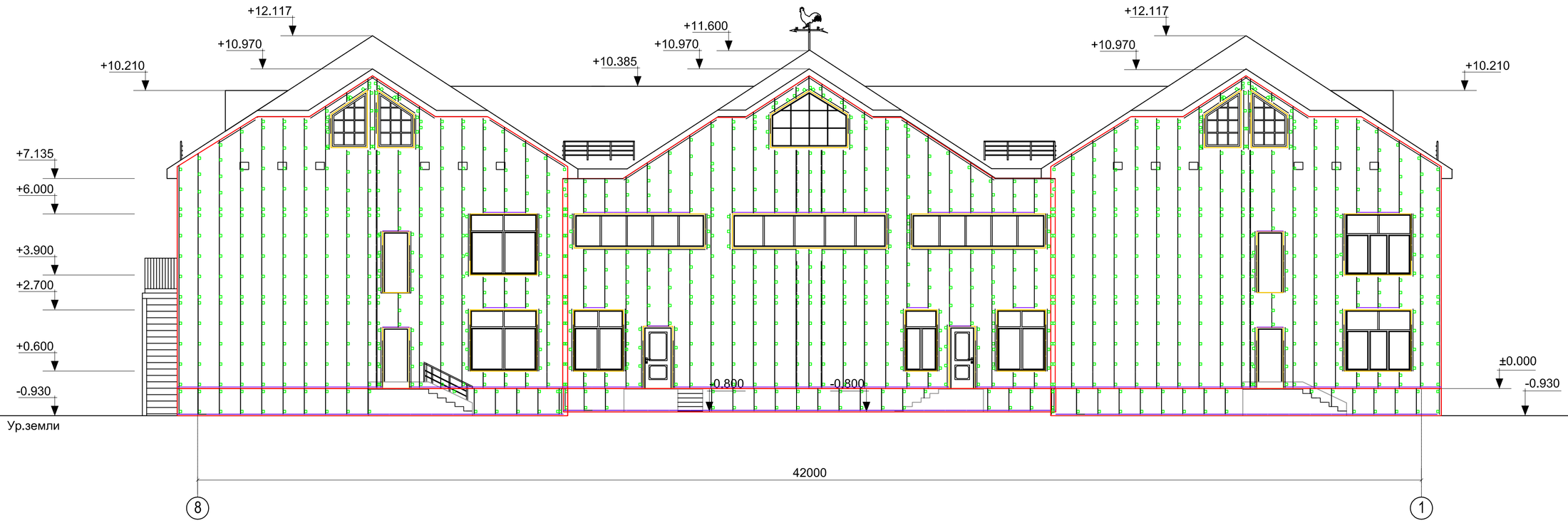

1. Данный лист см. с листами АС-123,124.

Изм.	Кол.уч.	Лист	№док	Подпись	Дата
ГАП		Титов В.И.			09.16
ГИП		Титов В.И.			09.16
Глав.констр.		Ахмерова В.Ф.			09.16
Исполнил		Лайдегер М.Н			09.16
Проверил		Тургаев Р.А.			09.16
Нормконтр		Ахмерова В.Ф.			09.16

Заказ: 2-16-АС

Капитальный ремонт здания школы-детский сад №3 (ясли-сад №3) по улице Толстого,33.

Капитальный ремонт здания школы-детский сад№3 (ясли-сад №3)	Стадия	Лист	Листов
	РП	106	

Разбивка крепежных профилей. Фасад в осях 8-1.

ТОО "АСКОС+"

Разбивка крепежных профилей.
Фасад в осях А - Ж.

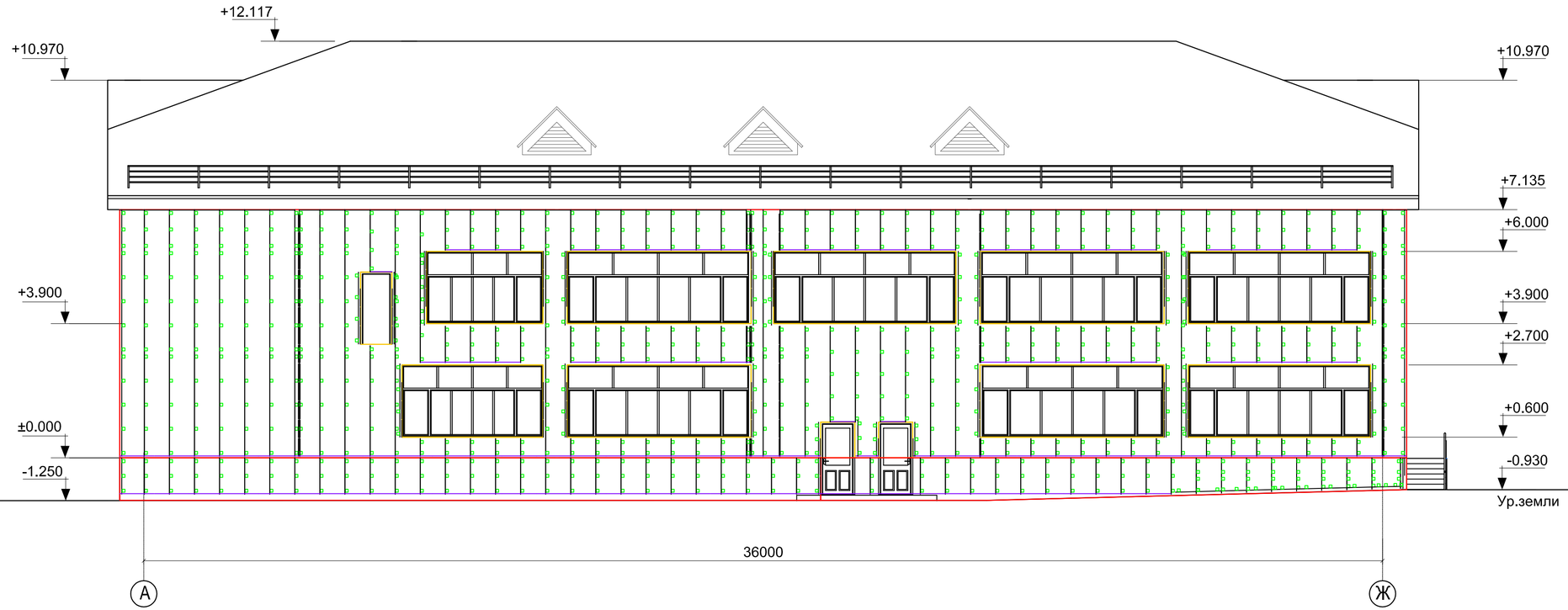

1. Данный лист см. с листами АС-123,124.

						Заказ:2-16-АС
						Капитальный ремонт здания школы-детский сад №3 (ясли-сад №3) по улице Толстого,33.
Изм.	Кол.уч.	Лист	№док	Подпись	Дата	
ГАП		Титов В.И.			09.16	Капитальный ремонт здания школы-детский сад№3 (ясли-сад №3) — Стадия: РП; Лист: 107; Листов:
ГИП		Титов В.И.			09.16	
Глав.констр.		Ахмерова В.Ф.			09.16	
Исполнил		Лайдегер М.Н			09.16	Разбивка крепежных профилей. Фасад в осях А-Ж. — ТОО "АСКОС+"
Проверил		Тургаев Р.А.			09.16	
Нормконтр		Ахмерова В.Ф.			09.16	

Разбивка крепежных профилей.
Фасад в осях Ж-А.

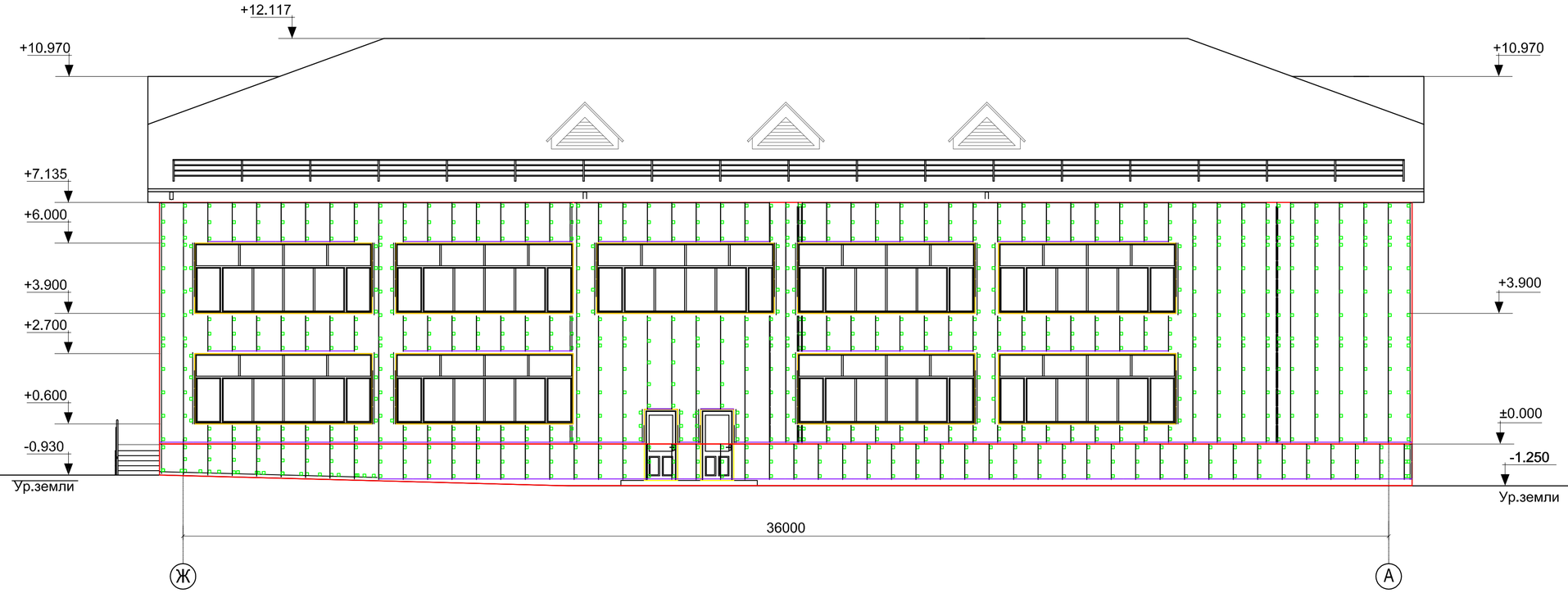

1. Данный лист см. с листами АС-123,124.

Изм.	Кол.уч.	Лист	№док	Подпись	Дата
ГАП		Титов В.И.			09.16
ГИП		Титов В.И.			09.16
Глав.констр.		Ахмерова В.Ф.			09.16
Исполнил		Лайдегер М.Н			09.16
Проверил		Тургаев Р.А.			09.16
Нормконтр		Ахмерова В.Ф.			09.16

Заказ: 2-16-АС

Капитальный ремонт здания школы-детский сад №3 (ясли-сад №3) по улице Толстого,33.

Капитальный ремонт здания школы-детский сад№3 (ясли-сад №3)

Стадия	Лист	Листов
РП	108	

Разбивка крепежных профилей. Фасад в осях Ж-А.

ТОО "АСКОС+"

Разбивка крепежных профилей.
Фасад в осях А-Ж по оси 3.

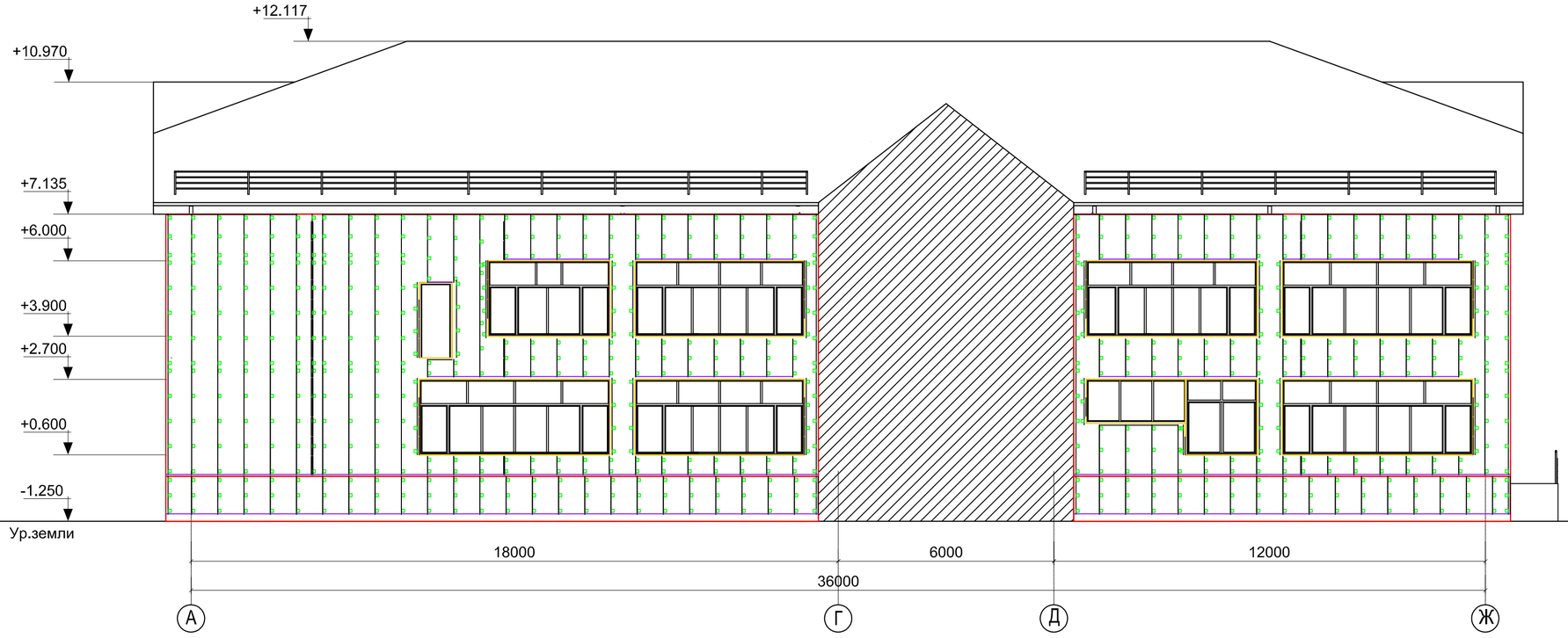

1. Данный лист см. с листами АС-123,124.

Изм.	Кол.уч.	Лист	№док	Подпись	Дата
ГАП		Титов В.И.			09.16
ГИП		Титов В.И.			09.16
Глав.констр.		Ахмерова В.Ф.			09.16
Исполнил		Лайдегер М.Н			09.16
Проверил		Тургаев Р.А.			09.16
Нормконтр		Ахмерова В.Ф.			09.16

Заказ: 2-16-АС

Капитальный ремонт здания школы-детский сад №3 (ясли-сад №3) по улице Толстого,33.

Капитальный ремонт здания школы-детский сад№3 (ясли-сад №3)	Стадия	Лист	Листов
	РП	109	

Разбивка крепежных профилей. Фасад в осях А-Ж по оси 3.

ТОО "АСКОС+"

Разбивка крепежных профилей.
Фасад в осях Ж-А по оси 6.

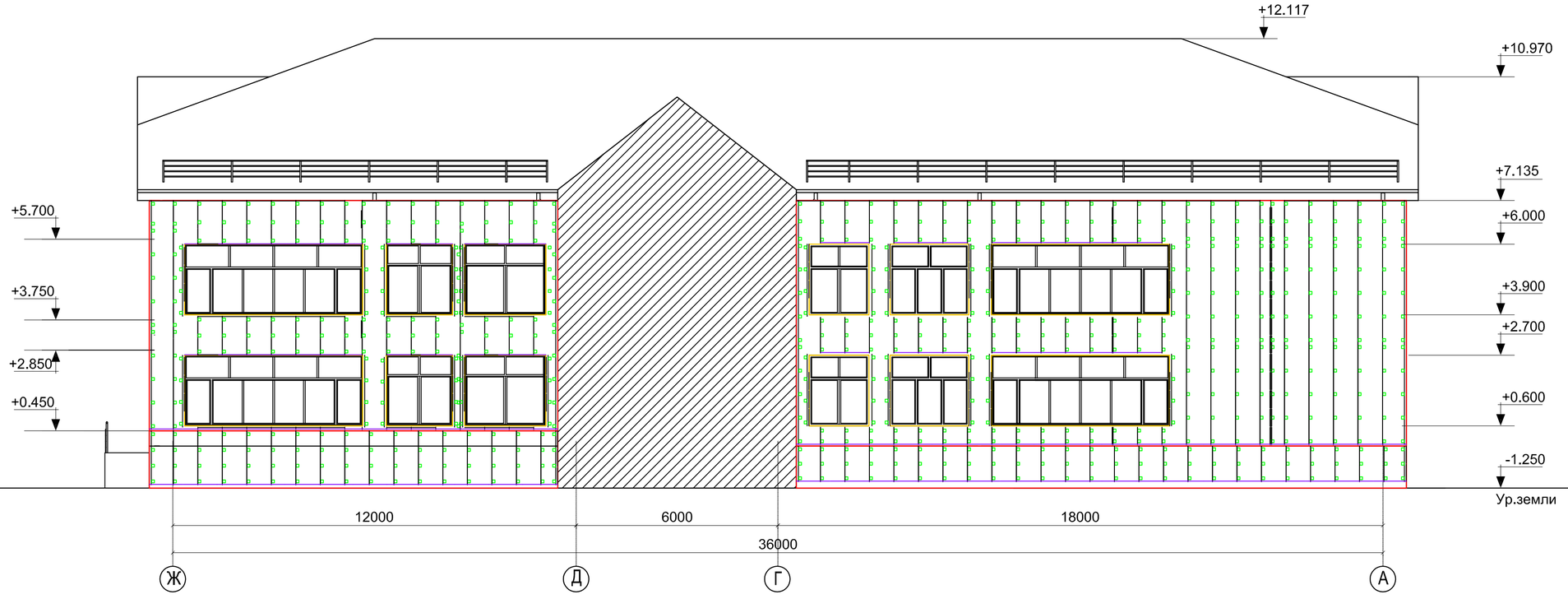

1. Данный лист см. с листами АС-123,124.

						Заказ: 2-16-АС
Изм.	Кол.уч.	Лист	№док	Подпись	Дата	Капитальный ремонт здания школы-детский сад №3 (ясли-сад №3) по улице Толстого,33.
ГАП		Титов В.И.			09.16	Капитальный ремонт здания школы-детский сад№3 (ясли-сад №3)
ГИП		Титов В.И.			09.16	
Глав.констр.		Ахмерова В.Ф.			09.16	
Исполнил		Лайдегер М.Н			09.16	Разбивка крепежных профилей. Фасад в осях Ж-А по оси 6.
Проверил		Тургаев Р.А.			09.16	
Нормконтр		Ахмерова В.Ф.			09.16	

Стадия	Лист	Листов
РП	110	

ТОО "АСКОС+"

Схема раскладки утеплителя.
Фасад в осях 1-8

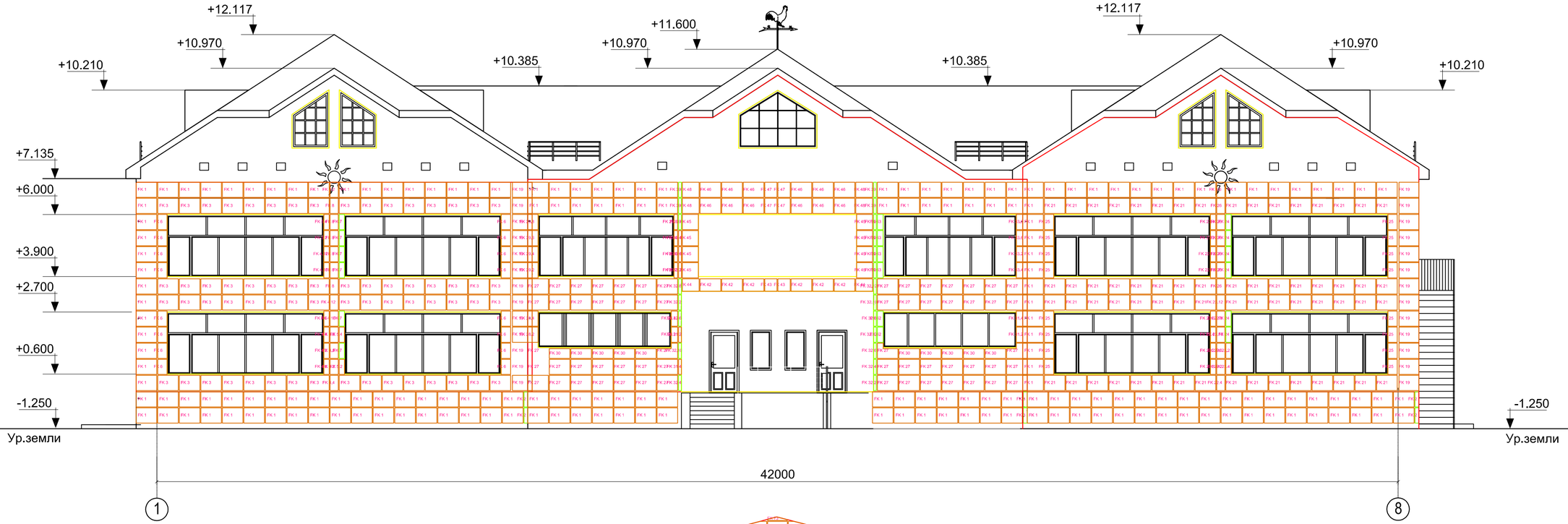

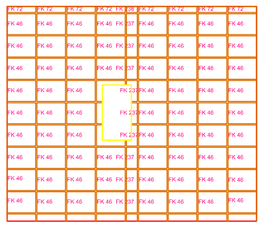

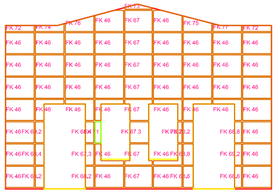

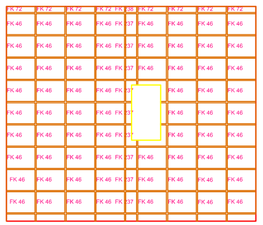

1. Данный лист см. с листами АС-123,124.

Изм.	Кол.уч.	Лист	№док	Подпись	Дата
ГАП		Титов В.И.			09.16
ГИП		Титов В.И.			09.16
Глав.констр.		Ахмерова В.Ф.			09.16
Исполнил		Лайдегер М.Н			09.16
Проверил		Тургаев Р.А.			09.16
Нормконтр		Ахмерова В.Ф.			09.16

Заказ: 2-16-АС

Капитальный ремонт здания школы-детский сад №3 (ясли-сад №3) по улице Толстого,33.

Капитальный ремонт здания школы-детский сад№3 (ясли-сад №3)

Стадия	Лист	Листов
РП	111	

Схема раскладки утеплителя. Фасад в осях 1-8.

ТОО "АСКОС+"

Схема раскладки утеплителя.
Фасад в осях 8-1.

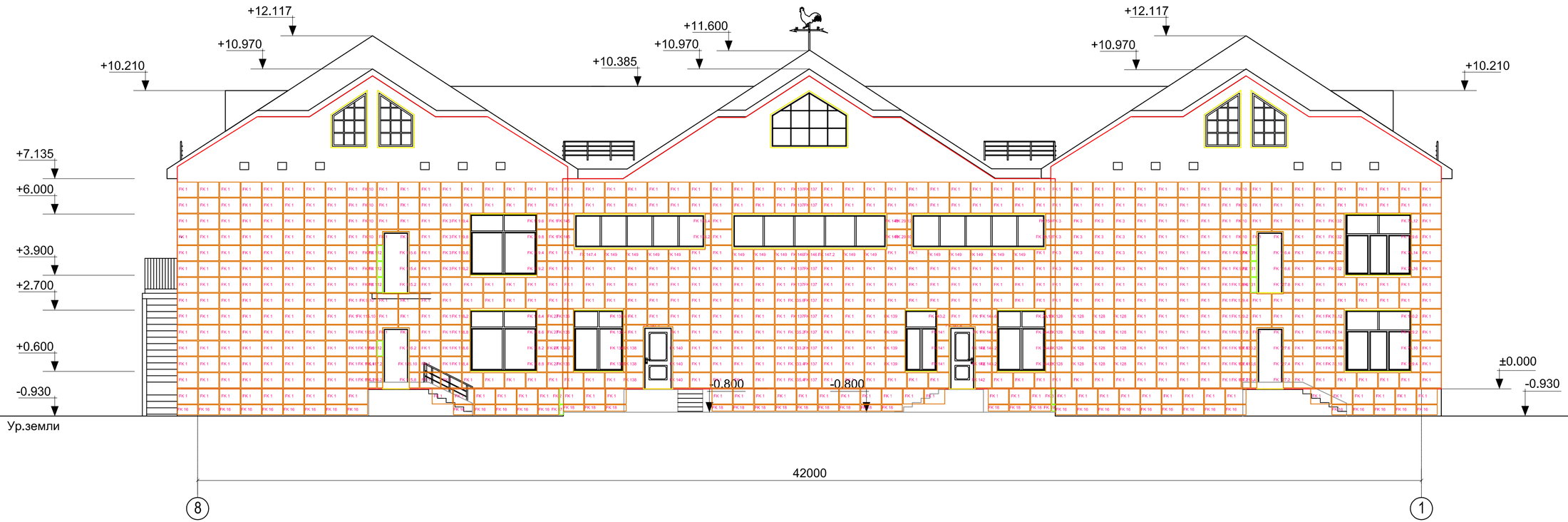

1. Данный лист см. с листами АС-123,124.

						Заказ: 2-16-АС
Изм.	Кол.уч.	Лист	№док	Подпись	Дата	Капитальный ремонт здания школы-детский сад №3 (ясли-сад №3) по улице Толстого,33.
ГАП		Титов В.И.			09.16	Капитальный ремонт здания школы-детский сад№3 (ясли-сад №3) — Стадия: РП; Лист: 112; Листов:
ГИП		Титов В.И.			09.16	
Глав.констр.		Ахмерова В.Ф.			09.16	
Исполнил		Лайдегер М.Н			09.16	Схема раскладки утеплителя. Фасад в осях 8-1. — ТОО "АСКОС+"
Проверил		Тургаев Р.А.			09.16	
Нормконтр		Ахмерова В.Ф.			09.16	

Схема раскладки утеплителя.
Фасад в осях А - Ж.

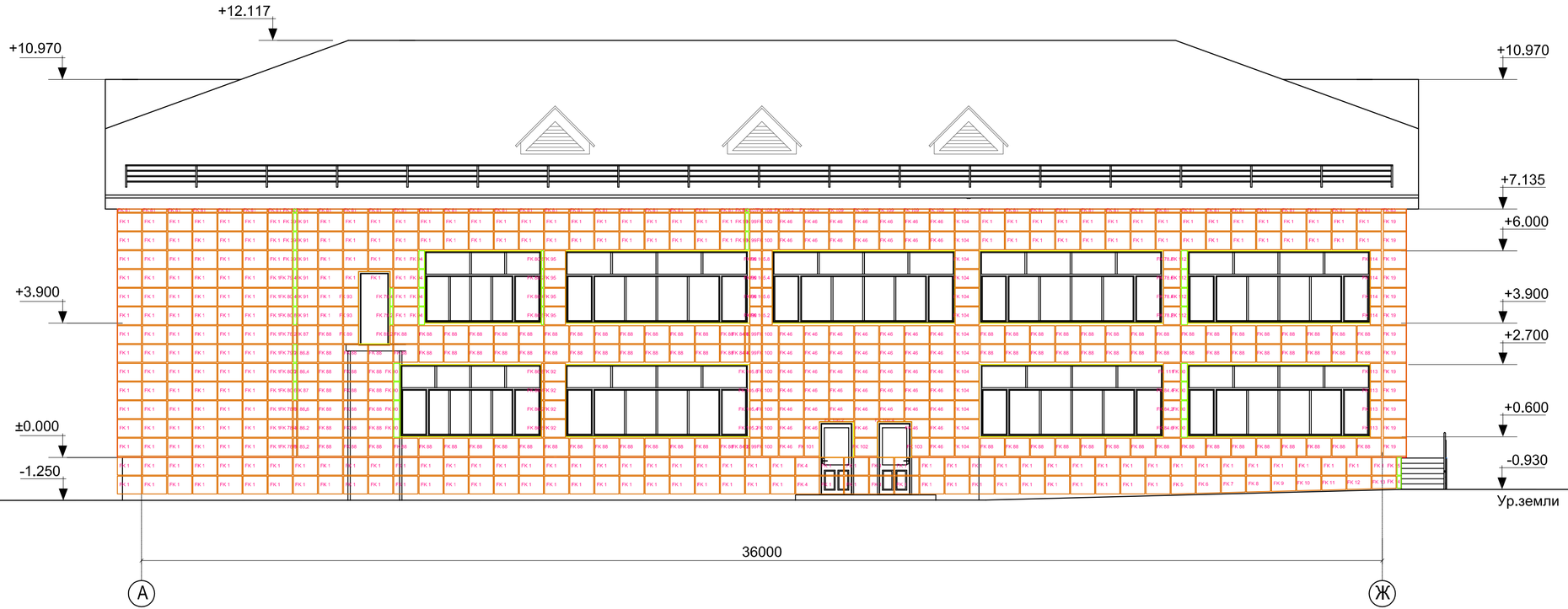

1. Данный лист см. с листами АС-123,124.

Изм.	Кол.уч.	Лист	№док	Подпись	Дата
ГАП		Титов В.И.			09.16
ГИП		Титов В.И.			09.16
Глав.констр.		Ахмерова В.Ф.			09.16
Исполнил		Лайдегер М.Н			09.16
Проверил		Тургаев Р.А.			09.16
Нормконтр		Ахмерова В.Ф.			09.16

Заказ: 2-16-АС

Капитальный ремонт здания школы-детский сад №3 (ясли-сад №3) по улице Толстого,33.

Капитальный ремонт здания школы-детский сад№3 (ясли-сад №3)	Стадия	Лист	Листов
	РП	113	

Схема раскладки утеплителя. Фасад в осях А-Ж.

ТОО "АСКОС+"

Схема раскладки утеплителя.
Фасад в осях Ж-А.

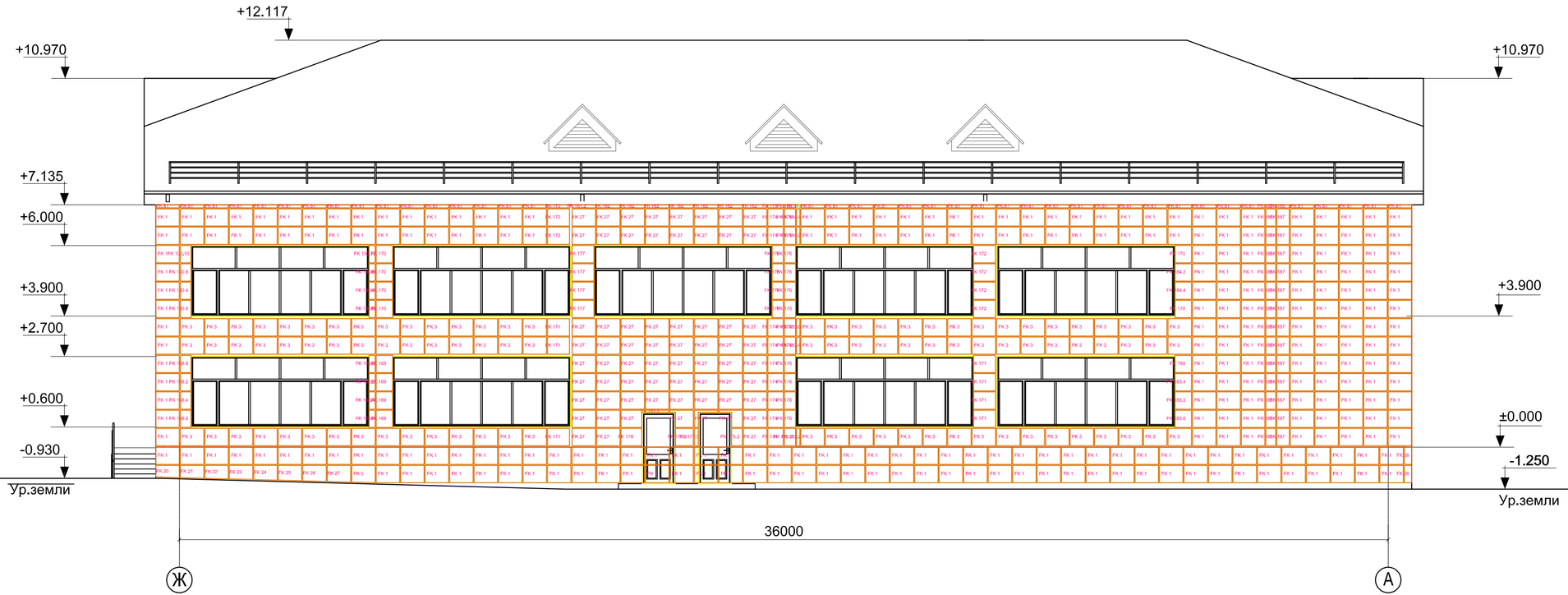

1. Данный лист см. с листами АС-123,124.

Изм.	Кол.уч.	Лист	№док	Подпись	Дата
ГАП		Титов В.И.			09.16
ГИП		Титов В.И.			09.16
Глав.констр.		Ахмерова В.Ф.			09.16
Исполнил		Лайдегер М.Н			09.16
Проверил		Тургаев Р.А.			09.16
Нормконтр		Ахмерова В.Ф.			09.16

Заказ: 2-16-АС

Капитальный ремонт здания школы-детский сад №3 (ясли-сад №3) по улице Толстого,33.

Капитальный ремонт здания школы-детский сад№3 (ясли-сад №3)	Стадия	Лист	Листов
	РП	114	

Схема раскладки утеплителя. Фасад в осях Ж-А.

ТОО "АСКОС+"

Схема раскладки утеплителя.
Фасад в осях А-Ж по оси 3.

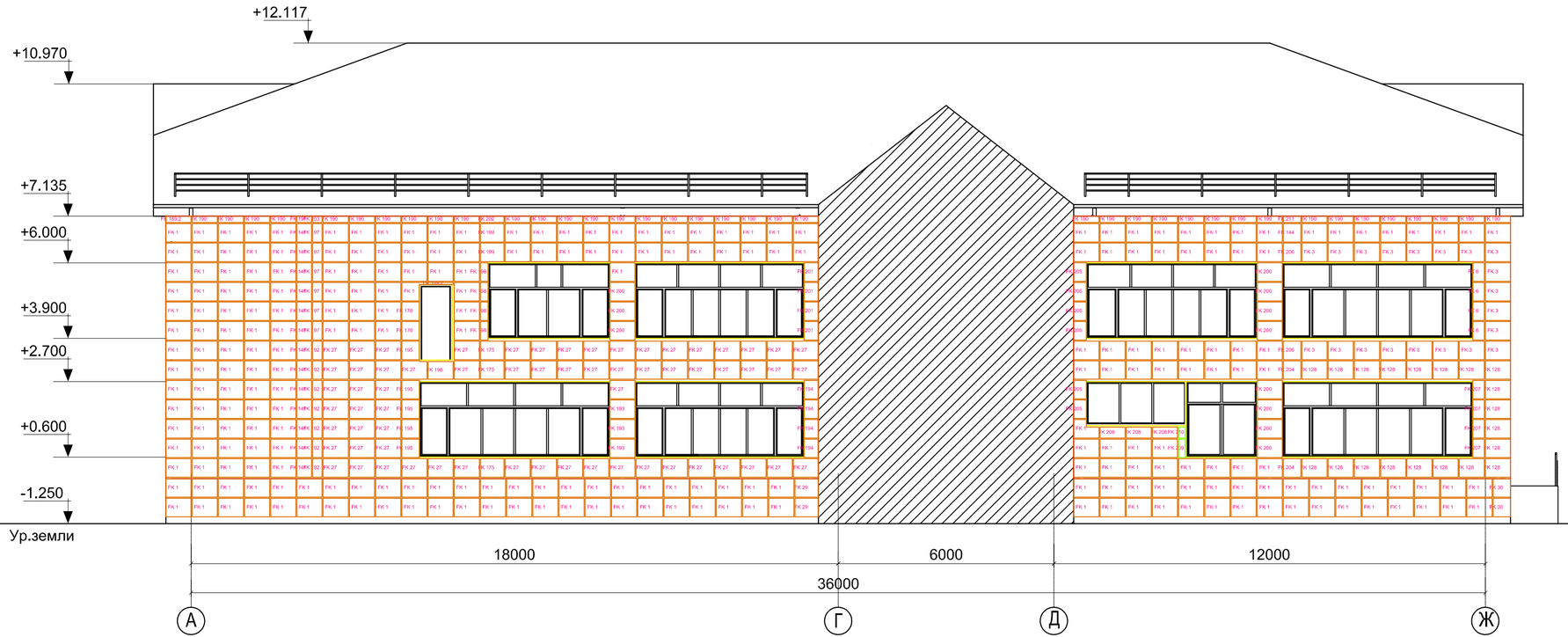

1. Данный лист см. с листами АС-123,124.

Изм.	Кол.уч.	Лист	№док	Подпись	Дата
ГАП		Титов В.И.			09.16
ГИП		Титов В.И.			09.16
Глав.констр.		Ахмерова В.Ф.			09.16
Исполнил		Лайдегер М.Н			09.16
Проверил		Тургаев Р.А.			09.16
Нормконтр		Ахмерова В.Ф.			09.16

Заказ: 2-16-АС

Капитальный ремонт здания школы-детский сад №3 (ясли-сад №3) по улице Толстого,33.

Капитальный ремонт здания школы-детский сад№3 (ясли-сад №3)

Стадия	Лист	Листов
РП	115	

Схема раскладки утеплителя. Фасад в осях А-Ж по оси 3.

ТОО "АСКОС+"

Схема раскладки утеплителя.
Фасад в осях Ж-А по оси 6.

1. Данный лист см. с листами АС-123,124.

						Заказ: 2-16-АС
						Капитальный ремонт здания школы-детский сад №3 (ясли-сад №3) по улице Толстого,33.
Изм.	Кол.уч.	Лист	№док	Подпись	Дата	
ГАП		Титов В.И.			09.16	Капитальный ремонт здания школы-детский сад№3 (ясли-сад №3)
ГИП		Титов В.И.			09.16	
Глав.констр.		Ахмерова В.Ф.			09.16	
Исполнил		Лайдегер М.Н			09.16	Схема раскладки утеплителя. Фасад в осях Ж-А по оси 6.
Проверил		Тургаев Р.А.			09.16	
Нормконтр		Ахмерова В.Ф.			09.16	

Стадия	Лист	Листов
РП	116	

ТОО "АСКОС+"

Схема раскладки фасадных кассет.
Фасад в осях 1-8.

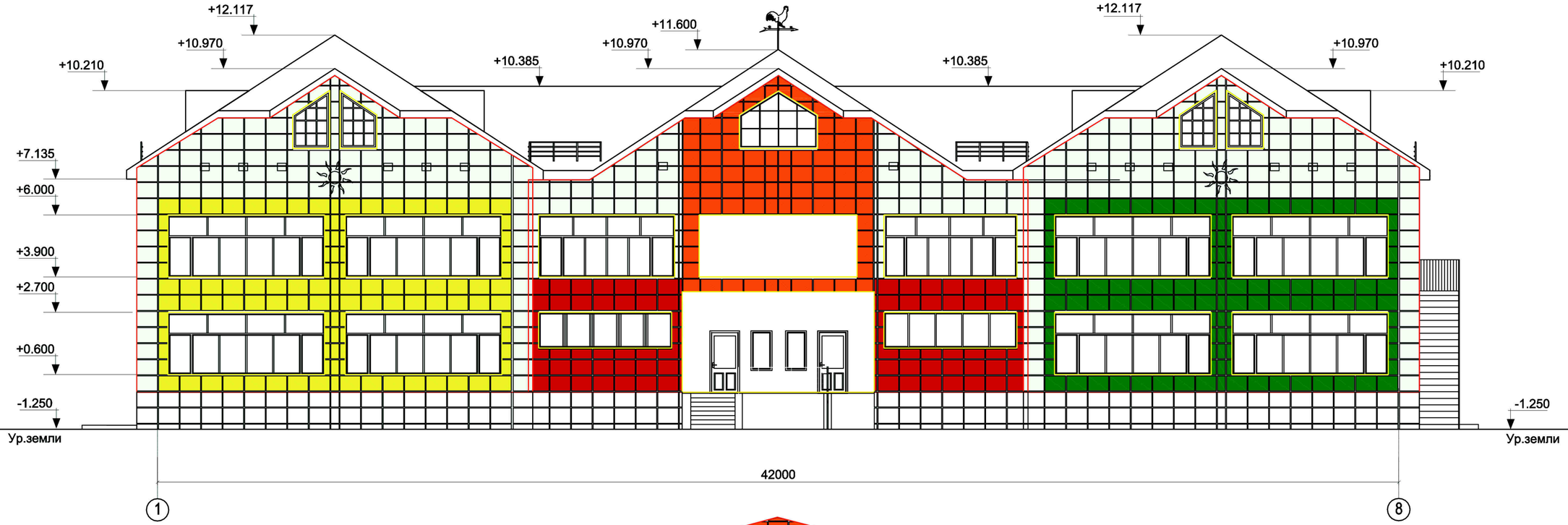

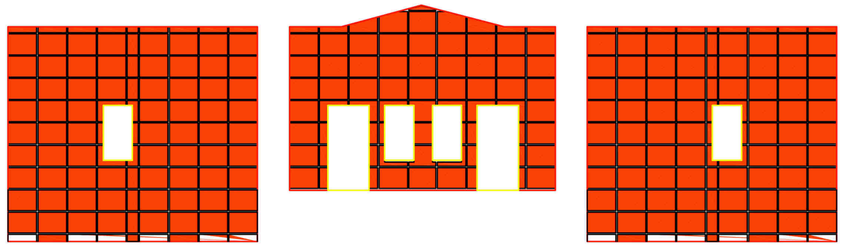

1. Данный лист см. с листами АС-123,124.

Изм.	Кол.уч.	Лист	№док.	Подпись	Дата
ГАП		Титов В.И.			09.16
ГИП		Титов В.И.			09.16
Глав.констр.		Ахмерова В.Ф.			09.16
Исполнил		Лайдегер М.Н			09.16
Проверил		Тургаев Р.А.			09.16
Нормконтр		Ахмерова В.Ф.			09.16

Заказ:2-16-АС

Капитальный ремонт здания школы-детский сад№3(ясли-сад№3)по улице Толстого,33.

Капитальный ремонт здания школы-детский сад№3(ясли-сад№3)	Стадия	Лист	Листов
	РП	117	

Схема раскладки фасадных кассет . Фасад в осях 1-8.

ТОО "АСКОС+"

Схема раскладки фасадных кассет .
Фасад в осях 8-1.

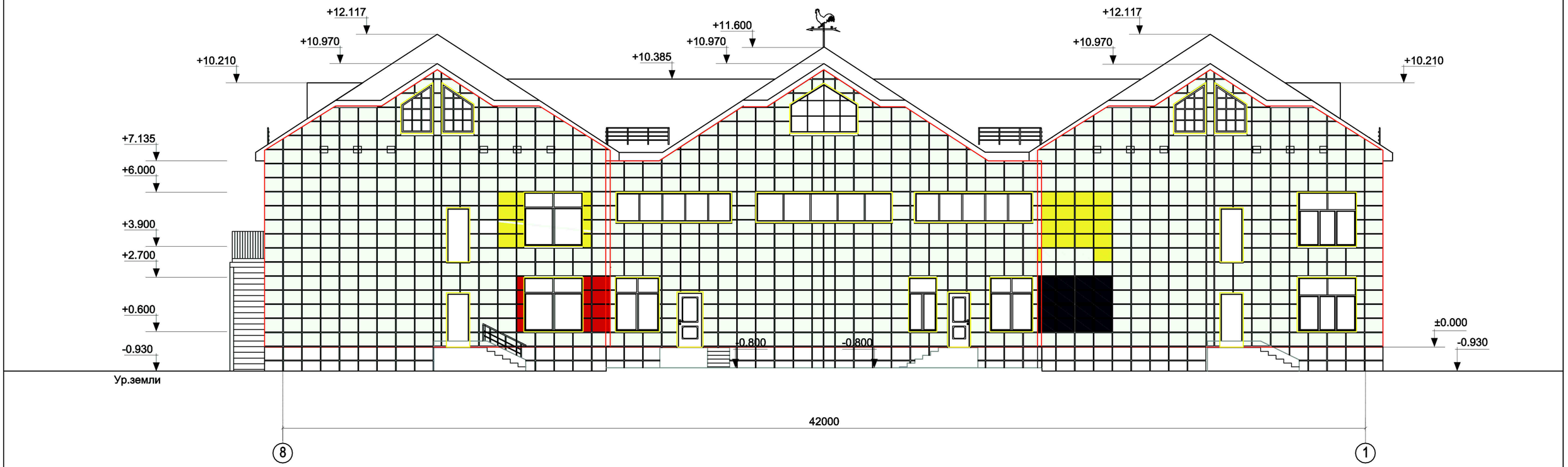

1. Данный лист см. с листами АС-123,124.

Изм.	Кол.уч.	Лист	№док.	Подпись	Дата
ГАП		Титов В.И.			09.16
ГИП		Титов В.И.			09.16
Глав.констр.		Ахмерова В.Ф.			09.16
Исполнил		Лайдегер М.Н			09.16
Проверил		Тургаев Р.А.			09.16
Нормконтр		Ахмерова В.Ф.			09.16

Заказ:2-16-АС

Капитальный ремонт здания школы-детский сад№3(ясли-сад№3)по улице Толстого,33.

Капитальный ремонт здания школы-детский сад№3(ясли-сад№3)	Стадия	Лист	Листов
	РП	118	
Схема раскладки фасадных кассет . Фасад в осях 8-1.	ТОО "АСКОС+"		

Схема раскладки фасадных кассет .
Фасад в осях А - Ж.

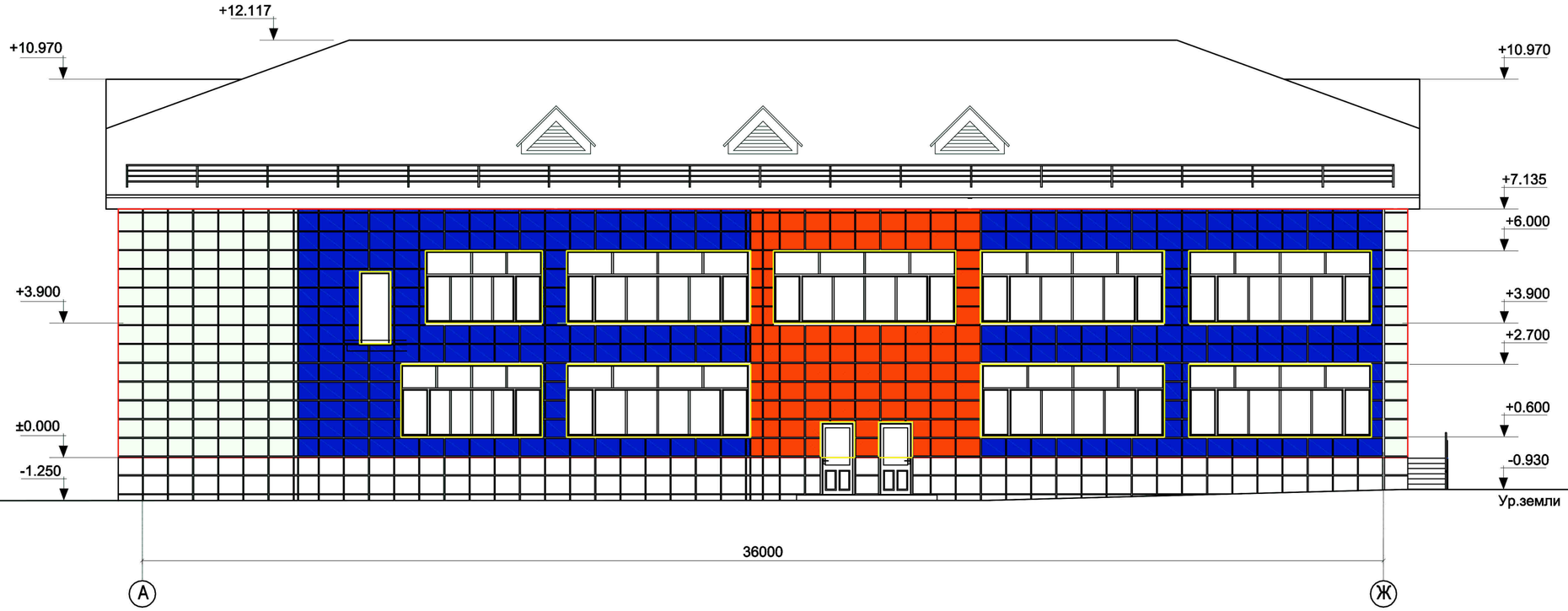

1. Данный лист см. с листами АС-123,124.

Изм.	Кол.уч.	Лист	№док.	Подпись	Дата
ГАП		Титов В.И.			09.16
ГИП		Титов В.И.			09.16
Глав.констр.		Ахмерова В.Ф.			09.16
Исполнил		Лайдегер М.Н			09.16
Проверил		Тургаев Р.А.			09.16
Нормконтр		Ахмерова В.Ф.			09.16

Заказ:2-16-АС

Капитальный ремонт здания школы-детский сад№3(ясли-сад№3)по улице Толстого,33.

Капитальный ремонт здания школы-детский сад№3(ясли-сад№3)	Стадия	Лист	Листов
	РП	119	

Схема раскладки фасадных кассет. Фасад в осях А-Ж.

ТОО "АСКОС+"

Схема раскладки фасадных кассет .
Фасад в осях Ж-А.

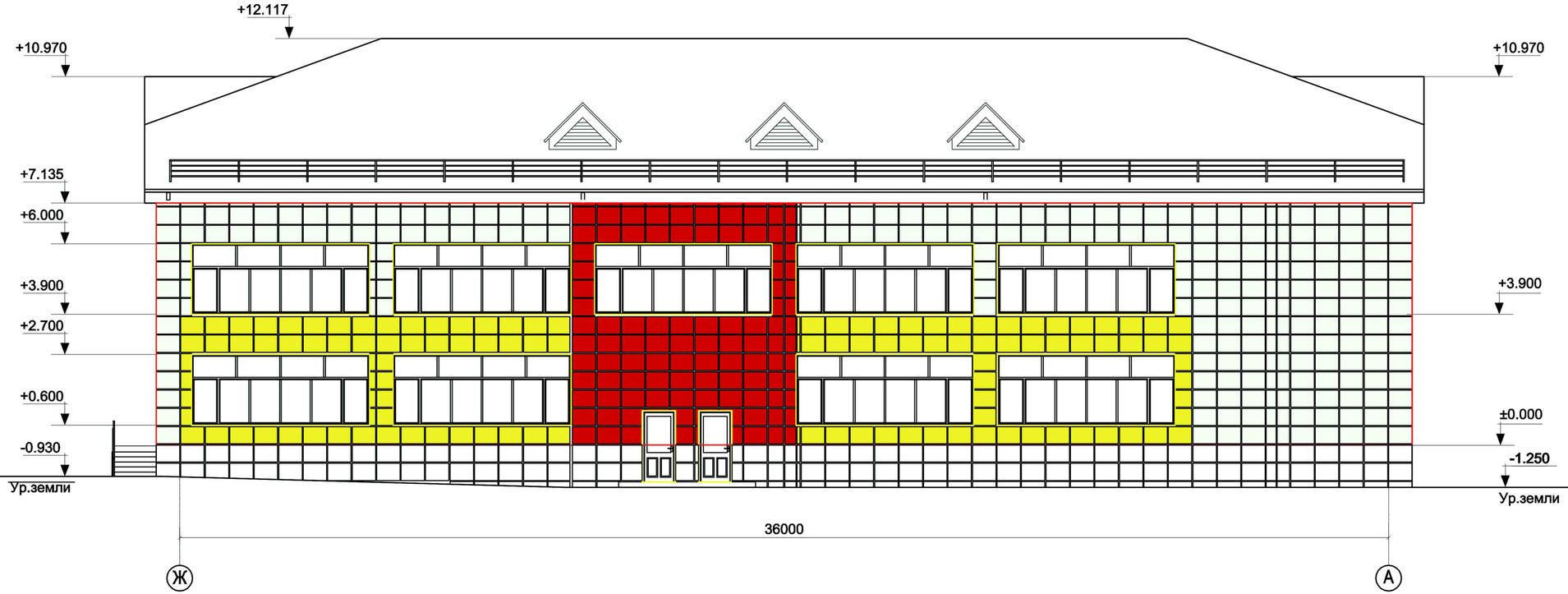

1. Данный лист см. с листами АС-123,124.

Изм.	Кол.уч.	Лист	№док.	Подпись	Дата
ГАП		Титов В.И.			09.16
ГИП		Титов В.И.			09.16
Глав.констр.		Ахмерова В.Ф.			09.16
Исполнил		Лайдегер М.Н			09.16
Проверил		Тургаев Р.А.			09.16
Нормконтр		Ахмерова В.Ф.			09.16

Заказ:2-16-АС

Капитальный ремонт здания школы-детский сад№3(ясли-сад№3)по улице Толстого,33.

Капитальный ремонт здания школы-детский сад№3(ясли-сад№3)	Стадия	Лист	Листов
	РП	120	

Схема раскладки фасадных кассет . Фасад в осях Ж-А.

ТОО "АСКОС+"

Схема раскладки фасадных кассет .
Фасад в осях А-Ж по оси 3.

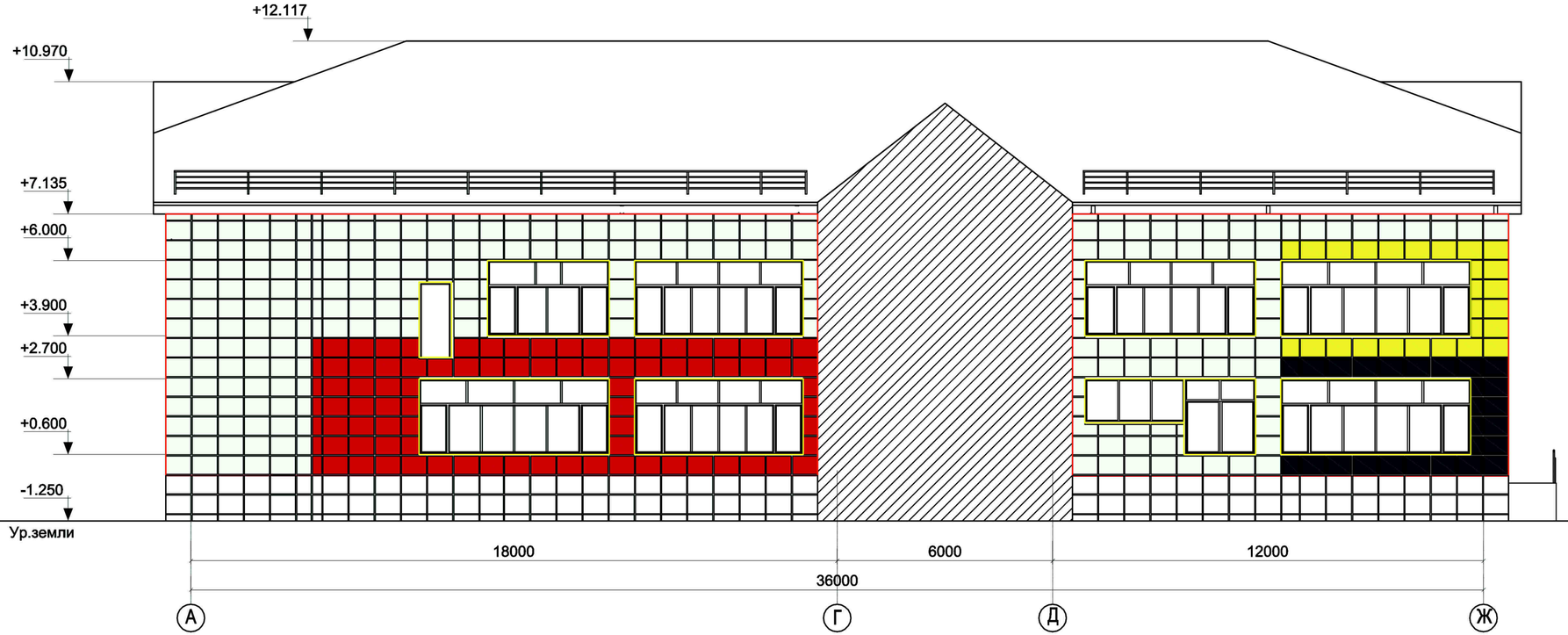

1. Данный лист см. с листами АС-123,124.

Изм.	Кол.уч.	Лист	№док.	Подпись	Дата
ГАП		Титов В.И.			09.16
ГИП		Титов В.И.			09.16
Глав.констр.		Ахмерова В.Ф.			09.16
Исполнил		Лайдегер М.Н			09.16
Проверил		Тургаев Р.А.			09.16
Нормконтр		Ахмерова В.Ф.			09.16

Заказ:2-16-АС

Капитальный ремонт здания школы-детский сад№3(ясли-сад№3)по улице Толстого,33.

Капитальный ремонт здания школы-детский сад№3(ясли-сад№3)	Стадия	Лист	Листов
	РП	121	

Схема раскладки фасадных кассет . Фасад в осях А-Ж по оси 3.

ТОО "АСКОС+"

Схема раскладки фасадных кассет .
Фасад в осях Ж-А по оси 6.

1. Данный лист см. с листами АС-123,124.

Изм.	Кол.уч.	Лист	№док.	Подпись	Дата
ГАП		Титов В.И.			09.16
ГИП		Титов В.И.			09.16
Глав.констр.		Ахмерова В.Ф.			09.16
Исполнил		Лайдегер М.Н			09.16
Проверил		Тургаев Р.А.			09.16
Нормконтр		Ахмерова В.Ф.			09.16

Заказ:2-16-АС

Капитальный ремонт здания школы-детский сад№3(ясли-сад№3)по улице Толстого,33.

Капитальный ремонт здания школы-детский сад№3(ясли-сад№3)

Стадия	Лист	Листов
РП	122	

Схема раскладки фасадных кассет . Фасад в осях Ж-А по оси 6.

ТОО "АСКОС+"

Спецификация отделки фасада

Поз.	Наименование	Наименование и номер эталона цвета	Кол.	Ед.изм.
1	Фасадная кассета Puzzleton 515x700	RAL 9003	2242	шт.
2		RAL 2004	399	шт.
3		RAL 1018	262	шт.
4		RAL 6002	100	шт.
5		RAL 3020	406	шт.
6		RAL 7004	86	шт.
7		RAL 5005	137	шт.
8	Начальная ПН Puzzleton30x13x1000		470	шт.
9	Планка правая кассетная (L = 515)	RAL 9003	207	шт.
10	Планка левая кассетная (L = 515)		189	шт.
11	Планка верхняя кассетная (L = 700)		202	шт.
12	Планка нижняя кассетная (L = 700)		11	шт.
13	Планка правая кассетная (L = 515)	RAL 2004	69	шт.
14	Планка левая кассетная (L = 515)		37	шт.
15	Планка верхняя кассетная (L = 700)		30	шт.
16	Планка нижняя кассетная (L = 700)		13	шт.
17	Планка правая кассетная (L = 515)	RAL 1018	41	шт.
18	Планка левая кассетная (L = 515)		30	шт.
19	Планка правая кассетная (L = 515)	RAL 6002	24	шт.
20	Планка левая кассетная (L = 515)		12	шт.
21	Планка правая кассетная (L = 515)	RAL 3020	56	шт.
22	Планка левая кассетная (L = 515)		41	шт.
23	Планка верхняя кассетная (L = 700)		25	шт.
24	Планка нижняя кассетная (L = 700)		8	шт.
25	Планка правая кассетная (L = 515)	RAL 7004	8	шт.
26	Планка левая кассетная (L = 515)		9	шт.
27	Планка верхняя кассетная (L = 700)		11	шт.
28	Планка нижняя кассетная (L = 700)		11	шт.
29	Планка правая кассетная (L = 515)	RAL 5005	13	шт.
30	Планка левая кассетная (L = 515)		20	шт.
31	Планка верхняя кассетная (L = 700)		1	шт.
32	Крепежный кронштейн ККУ150x80,t =2,0		4445	шт.
33	Крепежный профиль Г-образный КПГ 60x81x3000 t = 1,2		740	шт.
34	Самонарезающий винт 4,8 x 28	цинк	10000	шт.
35		RAL 9003	5000	шт.
36		RAL 2004	1000	шт.
37		RAL 1018	750	шт.
38		RAL 6002	250	шт.
39		RAL 3020	1000	шт.
40		RAL 7004	250	шт.
41		RAL 5005	500	шт.
42	Заклепки 3,2x8	RAL 9003	4100	шт.
43		RAL 2004	900	шт.
44		RAL 1018	600	шт.
45		RAL 6002	300	шт.
46		RAL 3020	800	шт.
47		RAL 7004	200	шт.
48		RAL 5005	300	шт.
49	Анкер фасадный HILTI HRD-H 10x100		4550	шт.
50	Руст 1,25x0,08	RAL 9003	756	шт.
51		RAL 2004	131	шт.
52		RAL 1018	103	шт.
53		RAL 6002	40	шт.
54		RAL 3020	135	шт.
55		RAL 7004	16	шт.
56		RAL 5005	56	шт.
57	Теплоизоляционные базальтовые минплитыТЕХНОВЕНТ Оптима 110мм		1247	м2.
58	Пленка гидроизоляционная Tyvek Housewrap (1.5x50м)		19	шт.

1. Данный лист см. с листами АС-105-121

взам.инв.№

подпись и дата

инв.Nподл.

Изм.	Кол.уч.	Лист	№док.	Подпись	Дата
ГАП		Титов В.И.			09.16
ГИП		Титов В.И.			09.16
Глав.констр.		Ахмерова В.Ф.			09.16
Исполнил		Лайдегер М.Н			09.16
Проверил		Тургаев Р.А.			09.16
Нормконтр		Ахмерова В.Ф.			09.16

Заказ: 2-16-АС

Капитальный ремонт здания школы-детский сад №3 (ясли-сад №3) по улице Толстого,33.

Капитальный ремонт здания школы-детский сад №3 (ясли-сад №3)	Стадия	Лист	Листов
	РП	123	

Спецификация отделки фасада. Начало.

ТОО"АСКОС+"

Спецификация отделки фасада(цоколь)

Поз.	Наименование	Наименование и номер эталона цвета	Кол.	Ед.изм.
1	Фасадная кассета Puzzleton 515x700	RAL 7024	639	шт.
2	Начальная ПН Puzzleton30x13x1000		207	шт.
3	Планка правая кассетная (L = 515)		22	шт.
4	Планка левая кассетная (L = 515)		22	шт.
5	Планка нижняя кассетная (L = 700)		59	шт.
6	Крепежный кронштейн ККУ150x80,t =2,0		960	шт.
7	Крепежный профиль Г-образный КПГ 60x81x3000 t = 1,2		117	шт.
8	Самонарезающий винт 4,8 x 28	цинк	2500	шт.
9	Самонарезающий винт 4,8 x 28	RAL 7024	1500	шт.
10	Заклепки 3,2x8	RAL 7024	1000	шт.
11	Анкер фасадный HILTI HRD-H 10x100		1000	шт.
12	Руст 1,25x0,08	RAL 7024	249	шт.
13	Теплоизоляционные базальтовые минплитыТЕХНОВЕНТ Оптима 110мм		266,6	м2
14	Пленка гидроизоляционная Tyvek Housewrap (1.5x50м)		4	шт.

Примечание:

1. Данный лист см. с л.АС-105-121
2. Длина откосов L=562,0м; длина отливов L=275,0м.

взам.инв.№

подпись и дата

инв.Nподл.

Изм.	Кол.уч.	Лист	№док.	Подпись	Дата
ГАП		Титов В.И.			09.16
ГИП		Титов В.И.			09.16
Глав.констр.		Ахмерова В.Ф.			09.16
Исполнил		Лайдегер М.Н			09.16
Проверил		Тургаев Р.А.			09.16
Нормконтр		Ахмерова В.Ф.			09.16

Заказ: 2-16-АС

Капитальный ремонт здания школы-детский сад №3 (ясли-сад №3) по улице Толстого,33.

Капитальный ремонт здания школы-детский сад №3 (ясли-сад №3)	Стадия	Лист	Листов
	РП	124	

Спецификация отделки фасада. Окончание.

ТОО"АСКОС+"

ОР-1

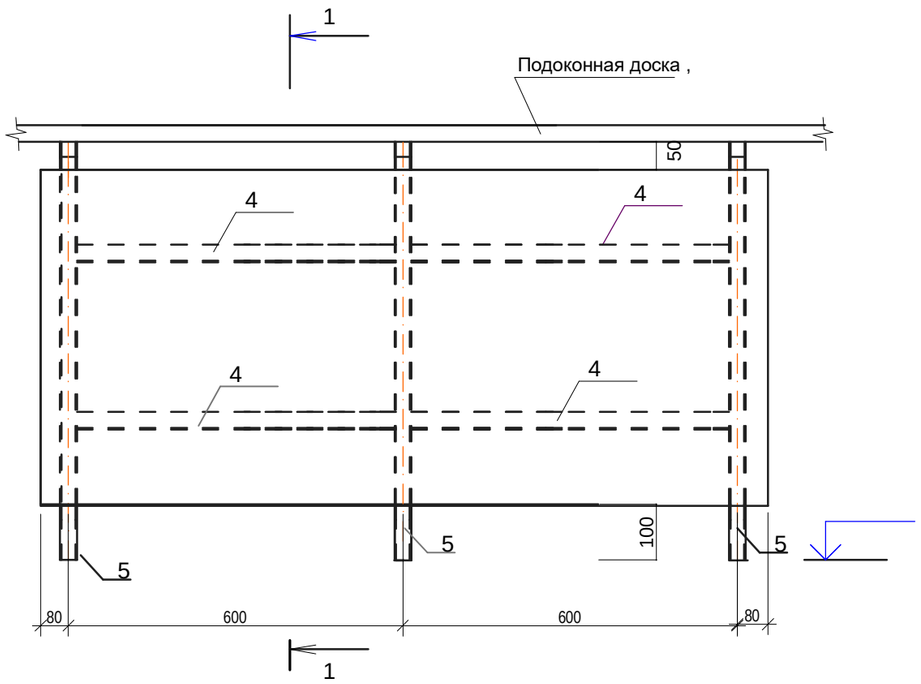

1-1

1.Все металлические элементы окрасить эмалью ПФ-115 ГОСТ6465-76 за 2раза по грунтовке ГФ-021 по очищенной от ржавчины поверхности.
2. Все металлические элементы изготовить из марки стали С235 ГОСТ27772-88.
3.Металлические элементы крепить между собой при помощи сварки.Толщина сварного шва не менее 5мм.

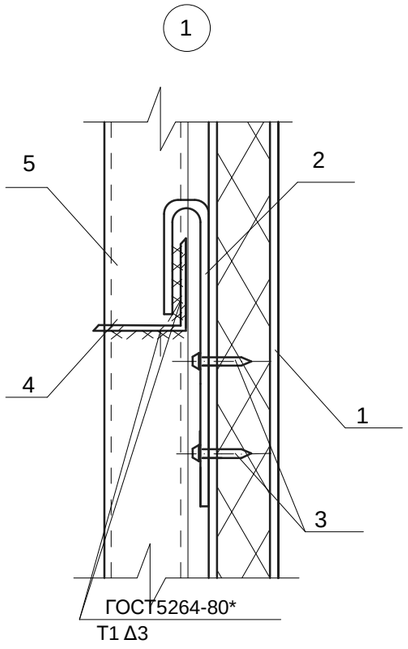

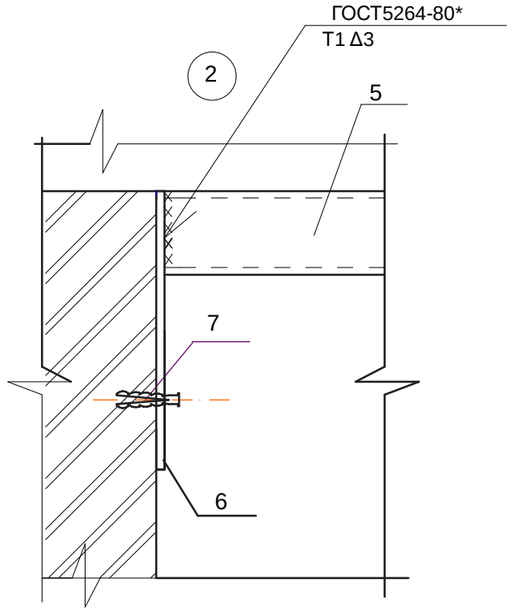

Марка, Поз.	Обозначение	Наименование	Кол. шт.	Масса ед.кг	Приме-чание
		Ограждение радиатора ОР-1.	110	17,98	1977,8
1		ДСП офанерованные с обеих сторон 1360х420 толщ.19мм	1		4,91
2	ГОСТ 103-2006	-3х30 L=150	6	0,11	0,66
3	ГОСТ 1144-2006	шуруп Ø3х25	12		
4	ГОСТ 8509-93	Уголок 32х3 L=570	4	0,83	3,32
5	ГОСТ30245-94	□ 50х50х2,5 L=797	3	2,87	8,61
6	ГОСТ 103-2006	-3х70 L=100	3	0,16	0,48
		Дюбель 2В ДГПШ 4,5Х40	12		

Изм.	Кол.уч.	Лист	№ док.	Подпись	Дата
ГАП		Титов В.И.			09.16
ГИП		Титов В.И.			09.16
Гл. констр.		Ахмерова В.Ф.			09.16
Исполнил		Соловьёва М.И.			09.16
Н.контр.		Ахмерова В.Ф.			09.16
Проверил		Ваисова Л.Г.			09.16

Заказ: 2-16 АС

Заказчик: ГККП " Ясли-сад№3 акимата г.Костаная отдела образования акимата г.Костаная"

Капитальный ремонт здания школы-детский сад №3 (ясли-сад№3) по улице Толстого,33.

Капитальный ремонт здания школы-детский сад №3 (ясли-сад №3)

Стадия	Лист	Листов
РП	125	

Ограждение радиатора ОР-1

ТОО "АСКОС+"
г. Костанай

Лестница Л-1.

Фрагмент план на отм.0,000.

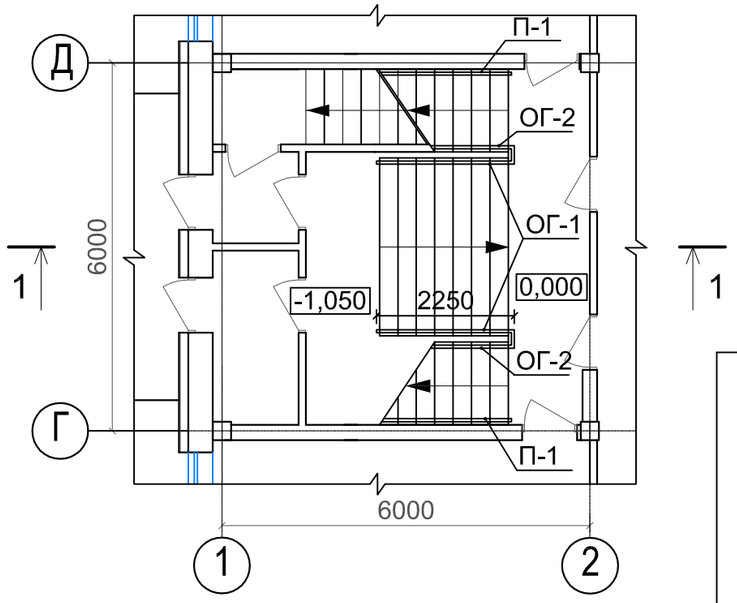

Фрагмент план на отм.+3.300

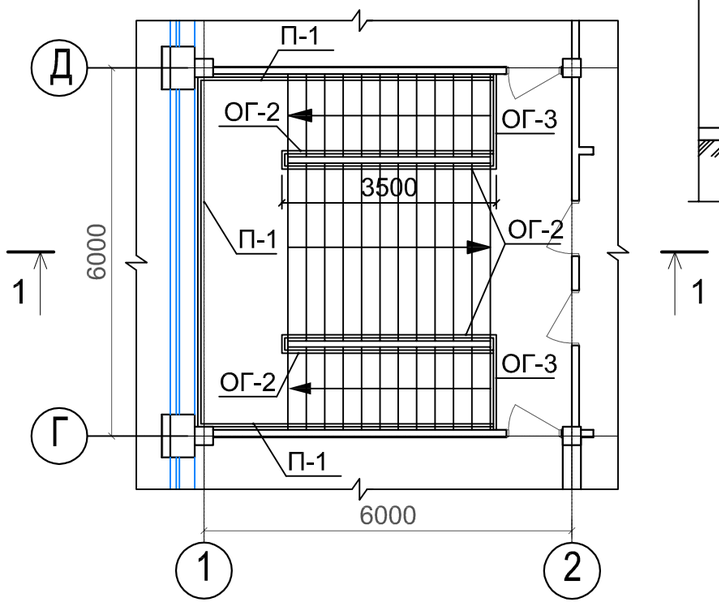

Сечение 1-1.

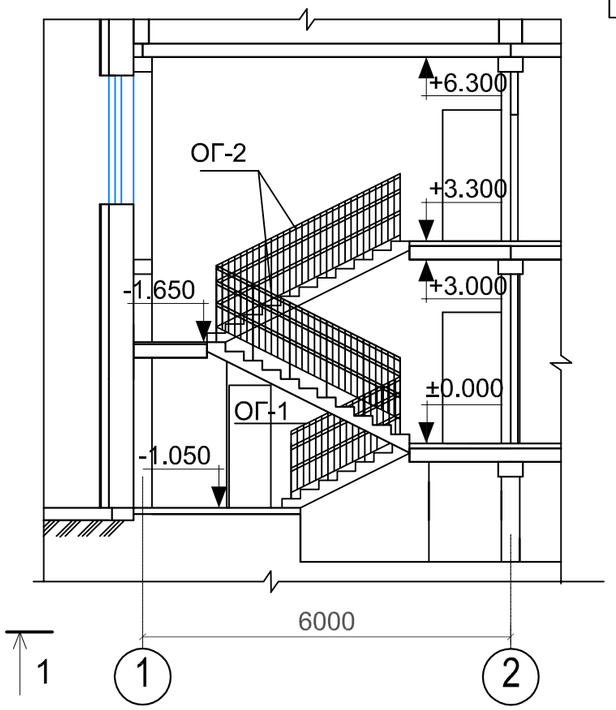

Спецификация расхода материалов на ограждение лестницы Л-1.

Марка поз.	Обозначение	Наименование	Кол.-во шт.	Масса ед. кг	Примеч. общ.вес
1	ГОСТ - 3265 - 75*	Поручень.Труба из нерж. стали Ø50	66,6 п.м.	4.22	281,1
2	ГОСТ - 3265 - 75*	Стойка.Труба из нерж. стали Ø50	46,8 п.м.	4.22	197,5
3	ГОСТ - 3265 - 75*	Поручень.Труба из нерж. стали Ø38	14,1 п.м.	2,7	38,1
4	ГОСТ - 3265 - 75*	Ригель.Труба из нерж. стали Ø16	129,2 п.м.	0.74	95,6
5	ГОСТ - 3265 - 75*	Труба из нерж. стали Ø42,3;h-200мм	7,6 п.м.	3.08	23,4
6	ГОСТ - 3265 - 75*	Поручень(вдоль стены) Труба из нерж. стали Ø50	15,2 п.м.	4.22	64,5
7	ГОСТ - 3265 - 75*	Поручень(вдоль стены) Труба из нерж. стали Ø38	15,2 п.м.	2,7	41,01

ОГ-3 (2шт.)

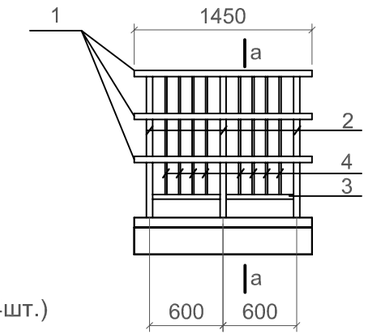

Сечение а-а.

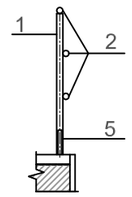

ОГ-2 (4шт.)

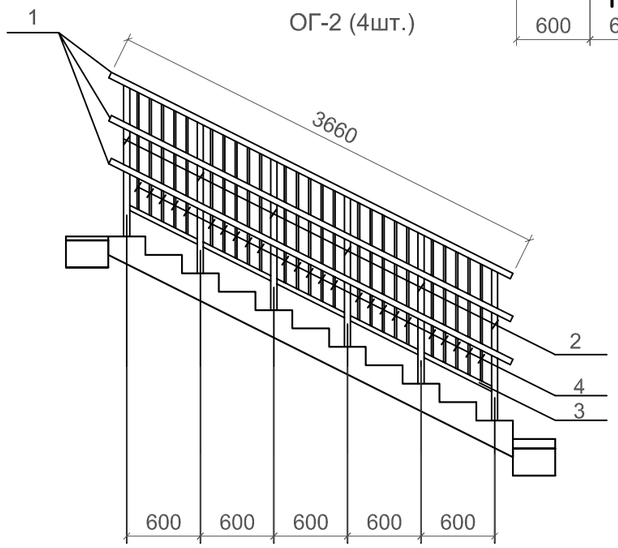

ОГ-1 (2шт.)

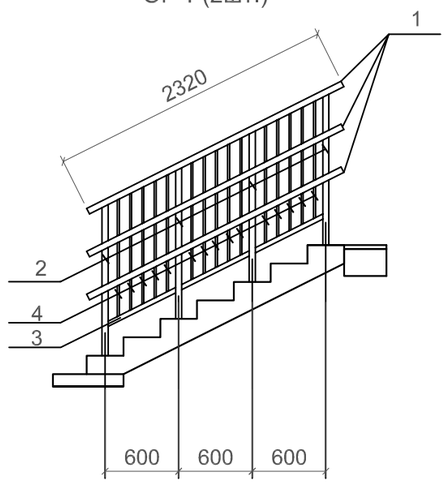

1.Данный лист см. с л.АС-11,12.

2.Ограждения лестничных маршей высотой 1.2м, хромированные перила , поручни для взрослых на высоте 0,85м, для детей 0,5м. ЛН-1 длина 22,2м

3.Вдоль лестничных маршей ,на стене,установить поручни ПР-1,длиной 15,2 м. См.спецификацию поз.6,7.

Изм.	Кол.уч.	Лист	№док.	Подпись	Дата
ГАП		Титов В.И.			01.17
ГИП		Титов В.И.			01.17
Глав.констр.		Ахмерова В.Ф.			01.17
Исполнил		Лайдегер М.Н			01.17
Проверил		Тургаев Р.А.			01.17
Нормконтр		Ахмерова В.Ф.			01.17

Заказ: 2-16-АС

Капитальный ремонт здания школы-детский сад№3(ясли-сад№3)по улице Толстого,33.

Капитальный ремонт здания школы-детский сад№3(ясли-сад№3)

Стадия	Лист	Листов
РП	126	

Лестница Л-1.Спецификация расхода материалов на ограждение лестницы Л-1.

ТОО"АСКОС+"

взам.инв.№

подпись и дата

инв.Nподл.

Лестница Л-2.

Фрагмент план на отм.0,000.

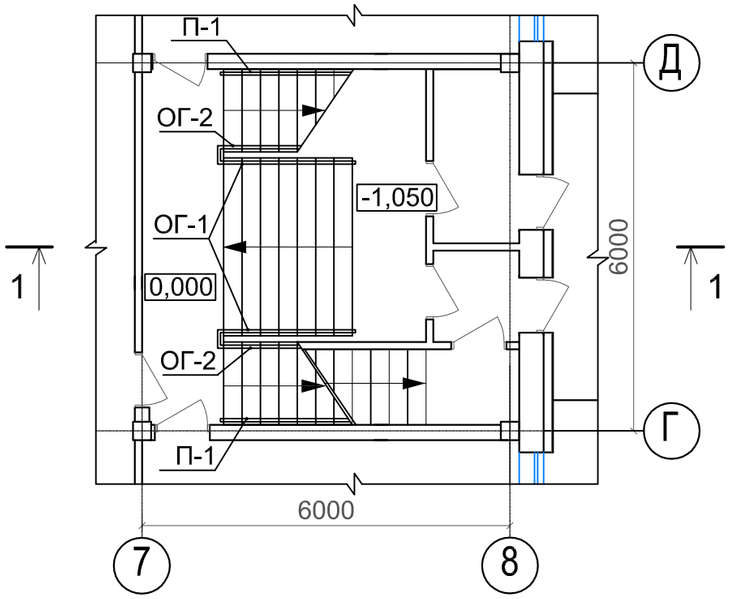

Фрагмент план на отм.+3.300

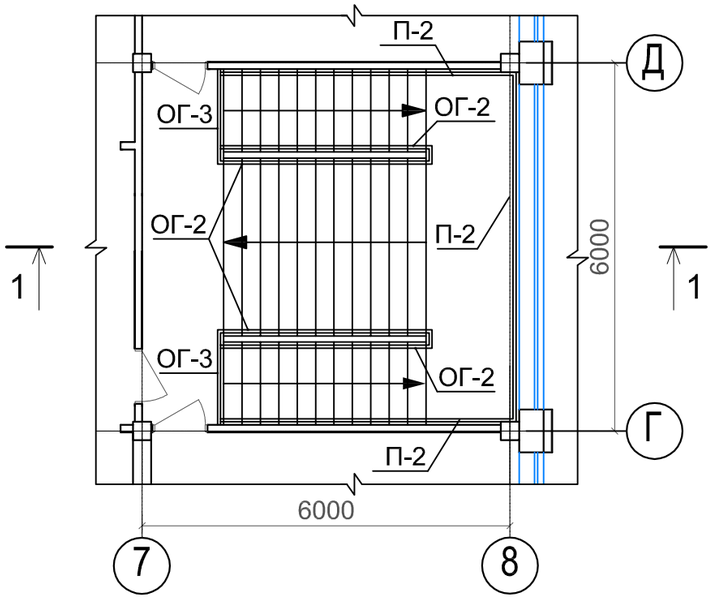

Сечение 1-1.

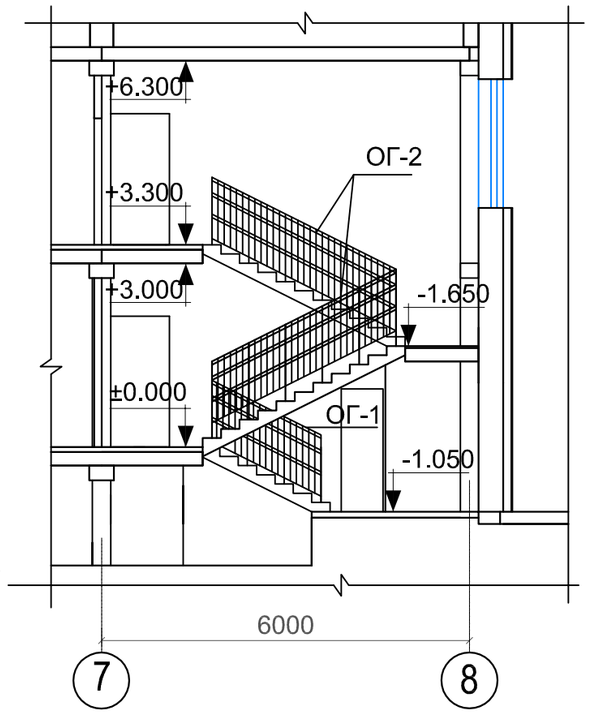

Спецификация расхода материалов на ограждение лестницы Л-1.

Марка поз.	Обозначение	Наименование	Кол.-во шт.	Масса ед. кг	Примеч. общ.вес
1	ГОСТ - 3265 - 75*	Поручень.Труба из нерж. стали Ø50	66,6 п.м.	4.22	281,1
2	ГОСТ - 3265 - 75*	Стойка.Труба из нерж. стали Ø50	46,8 п.м.	4.22	197,5
3	ГОСТ - 3265 - 75*	Поручень.Труба из нерж. стали Ø38	14,1 п.м.	2,7	38,1
4	ГОСТ - 3265 - 75*	Ригель.Труба из нерж. стали Ø16	129,2 п.м.	0.74	95,6
5	ГОСТ - 3265 - 75*	Труба из нерж. стали Ø42,3;h-200мм	7,6 п.м.	3.08	23,4
6	ГОСТ - 3265 - 75*	Поручень(вдоль стены) Труба из нерж. стали Ø50	15,2 п.м.	4.22	64,5
7	ГОСТ - 3265 - 75*	Поручень(вдоль стены) Труба из нерж. стали Ø38	15,2 п.м.	2,7	41,01

ОГ-3 (2шт.)

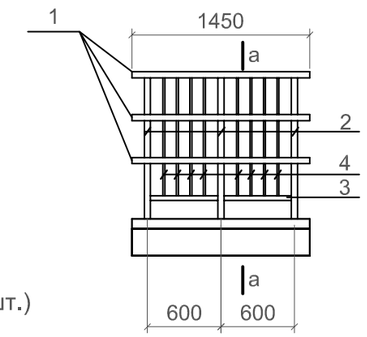

Сечение а-а.

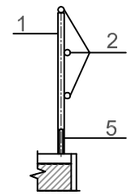

ОГ-2 (4шт.)

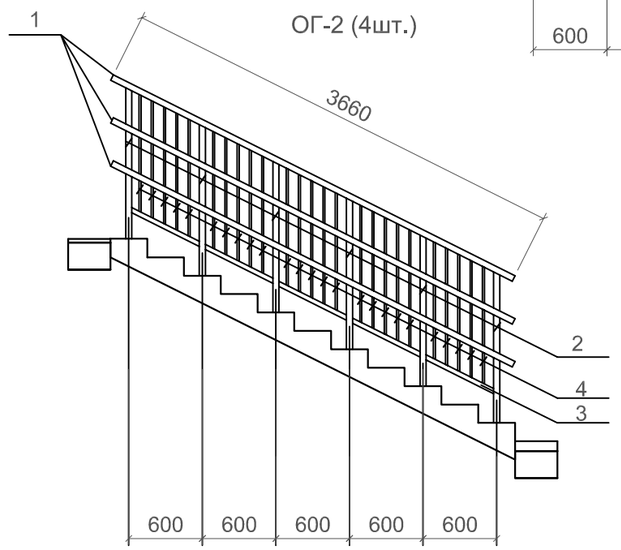

ОГ-1 (2шт.)

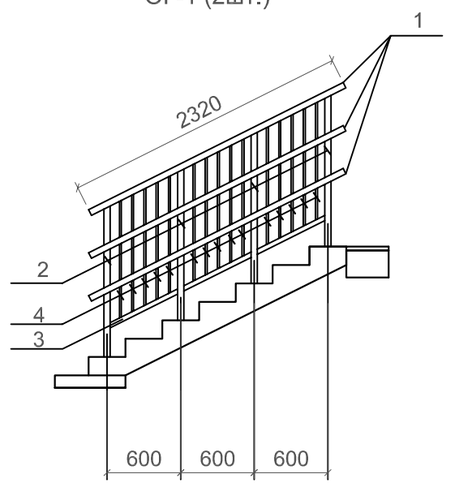

1.Данный лист см. с л.АС-11,12.

2.Ограждения лестничных маршей высотой 1.2м, хромированные перила , поручни для взрослых на высоте 0,85м, для детей 0,5м. ЛН-2 длина 22,2м

3.Вдоль лестничных маршей ,на стене,установить поручни ПР-2 длиной 15,2 м. См.спецификацию поз.6,7.

Изм.	Кол.уч.	Лист	№док.	Подпись	Дата
ГАП		Титов В.И.			01.17
ГИП		Титов В.И.			01.17
Глав.констр.		Ахмерова В.Ф.			01.17
Исполнил		Лайдегер М.Н			01.17
Проверил		Тургаев Р.А.			01.17
Нормконтр		Ахмерова В.Ф.			01.17

Заказ: 2-16-АС

Капитальный ремонт здания школы-детский сад№3(ясли-сад№3)по улице Толстого,33.

Капитальный ремонт здания школы-детский сад№3(ясли-сад№3)

Стадия	Лист	Листов
РП	127	

Лестница Л-2.Спецификация расхода материалов на ограждение лестницы Л-2.

ТОО"АСКОС+"

взам.инв.№

подпись и дата

инв.Nподл.

Лестница ЛН-1.

Фрагмент плана на отм.0,000 (лестницы ЛН-1)

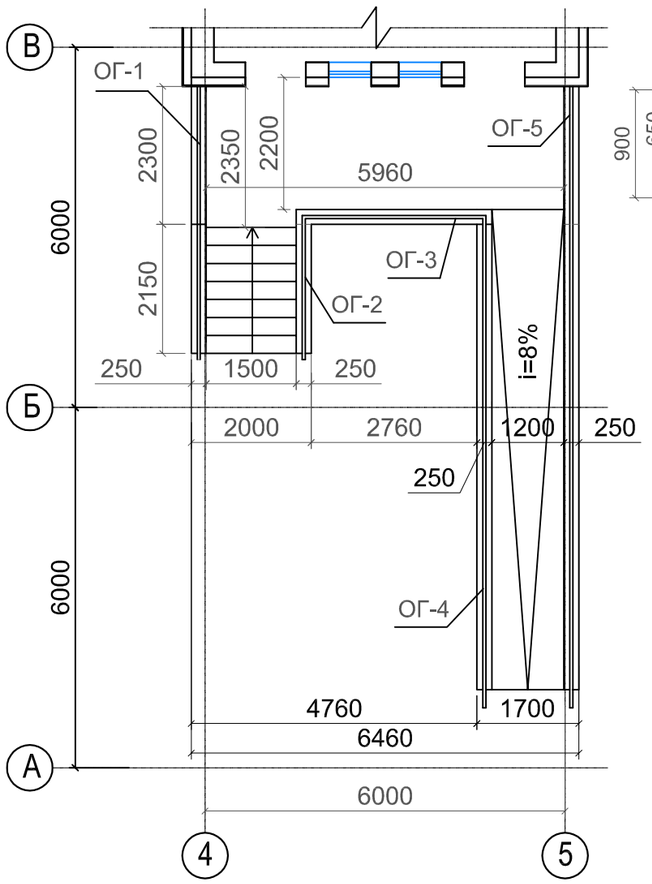

ОГ-3

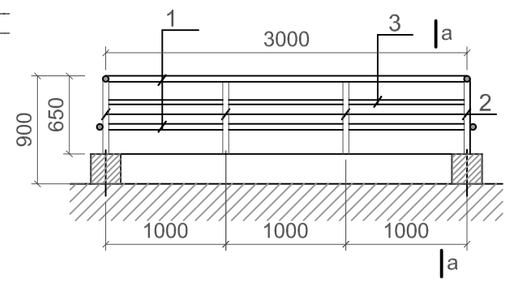

Спецификация расхода материалов на ограждение наружной лестницы ЛН-1

Марка поз.	Обозначение	Наименование	Кол.-во шт.	Масса ед. кг	Примеч. общ.вес
1	ГОСТ - 3265 - 75*	Поручень.Труба из нерж. стали Ø50	59,1 п.м.	4.22	249,4
2	ГОСТ - 3265 - 75*	Стойка.Труба из нерж. стали Ø50	28,2 п.м.	4.22	119,0
3	ГОСТ - 3265 - 75*	Поручень.Труба из нерж. стали Ø38	28,2 п.м.	2,7	76,2
5	ГОСТ - 3265 - 75*	Труба из нерж. стали Ø42,3;h-200мм	8,8 п.м.	3.08	27,1

ОГ-5

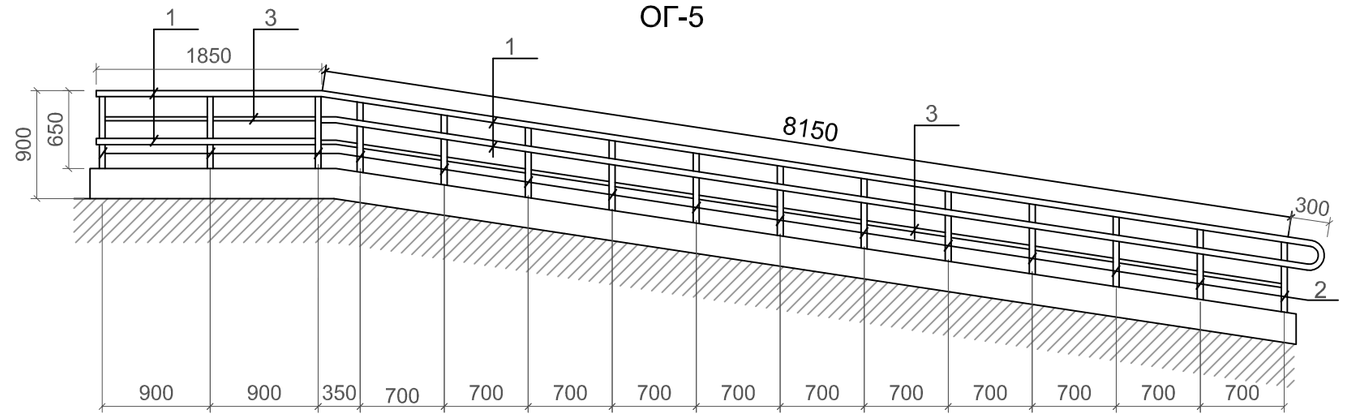

Сечение а-а.

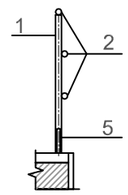

ОГ-4

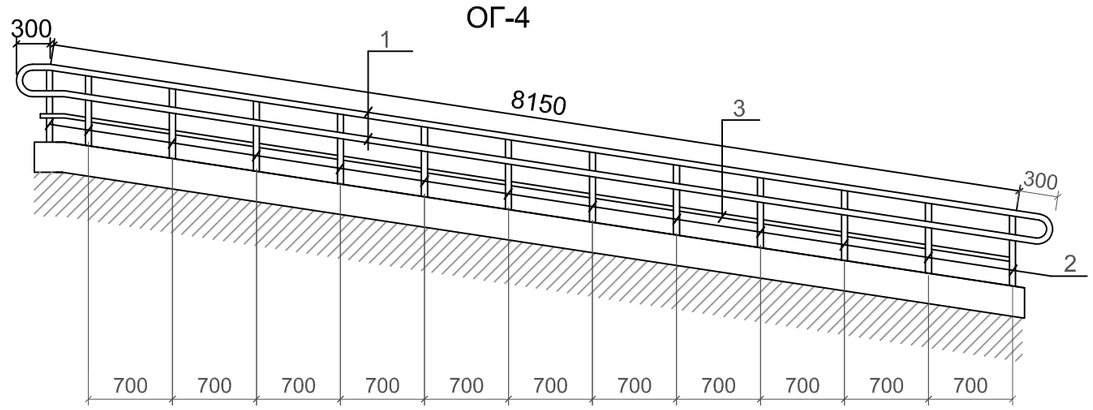

ОГ-1

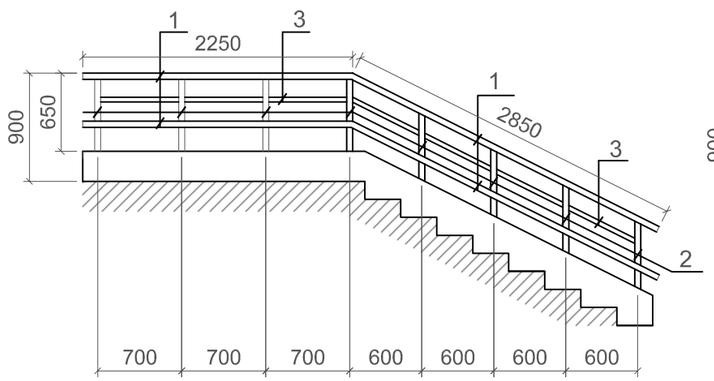

ОГ-2

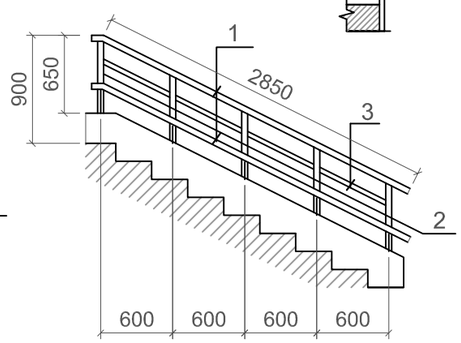

1.Данный лист см. с листами АС 72-87,

2.Наружное ограждения лестничных маршей и пандуса хромированные перила длиной - 47,1 п.м.(на все входные группы)

Поручни пандуса следует располагать на высоте 0,7 и 0,9 м, у лестниц - на высоте 0,9 м и 0,5 м.
Поручень перил с внутренней стороны лестницы должен быть непрерывным по всей ее высоте.
Завершающие части поручня должны быть длиннее марша или наклонной части пандуса на 0,3 м.
3. Материал покрытий входных групп применить с нескользящей поверхностью,тротуарная плитка.

						Заказ: 2-16-АС
						Капитальный ремонт здания школы-детский сад№3(ясли-сад№3)по улице Толстого,33.
Изм.	Кол.уч.	Лист	№док.	Подпись	Дата	
ГАП		Титов В.И.			01.17	Капитальный ремонт здания школы-детский сад№3(ясли-сад№3) — Стадия: РП; Лист: 128; Листов:
ГИП		Титов В.И.			01.17	
Глав.констр.		Ахмерова В.Ф.			01.17	
Исполнил		Лайдегер М.Н			01.17	Лестница ЛН-1. Спецификация расхода материалов на ограждение наружной лестницы.
Проверил		Тургаев Р.А.			01.17	ТОО"АСКОС+"
Нормконтр		Ахмерова В.Ф.			01.17	

взам.инв.№ | подпись и дата | инв.Nподл.

Лестница ЛН-2,ЛН-3.

Фрагмент плана на отм.-0,040
лестницы ЛН-2,ЛН-3.

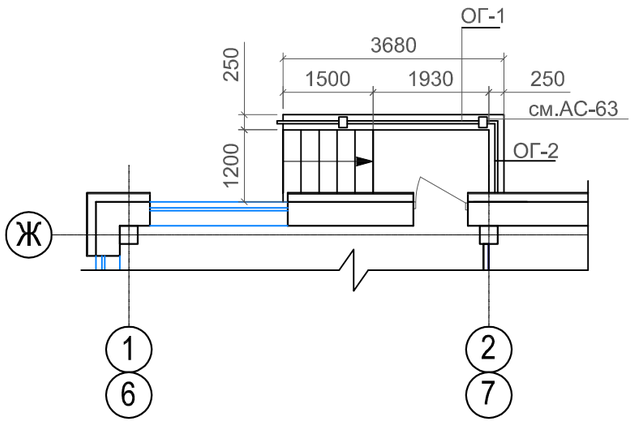

Лестница ЛН-5.

Фрагмент плана на отм.-0,040
лестницы ЛН-5

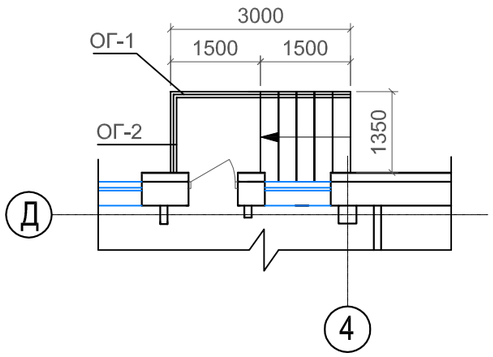

Спецификация расхода материалов на ограждение наружных лестниц ЛН-2,ЛН-3,ЛН-4,ЛН-5

Марка поз.	Обозначение	Наименование	Кол.-во шт.	Масса ед. кг	Примеч. общ.вес
1	ГОСТ - 3265 - 75*	Поручень.Труба из нерж. стали Ø50	17,5 п.м.	4.22	73,9
2	ГОСТ - 3265 - 75*	Стойка.Труба из нерж. стали Ø50	27,2 п.м.	4.22	114,8
3	ГОСТ - 3265 - 75*	Поручень.Труба из нерж. стали Ø38	32,0 п.м.	2,7	86,4
5	ГОСТ - 3265 - 75*	Труба из нерж. стали Ø42,3;h-200мм	6,4 п.м.	3.08	19,7

Лестница ЛН-4.

Фрагмент плана на отм.-0,040
лестницы ЛН-4

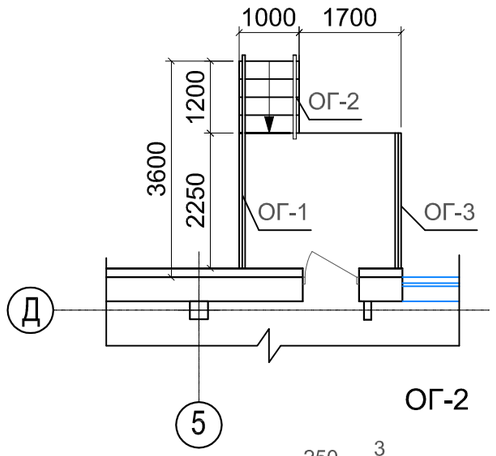

ОГ-1

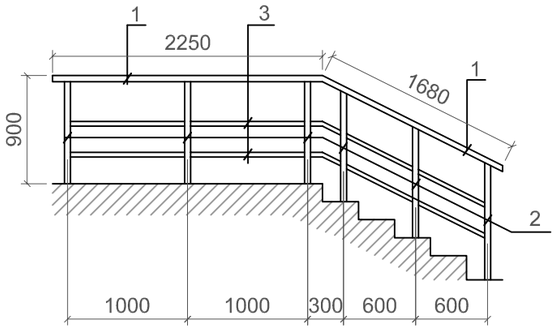

ОГ-1

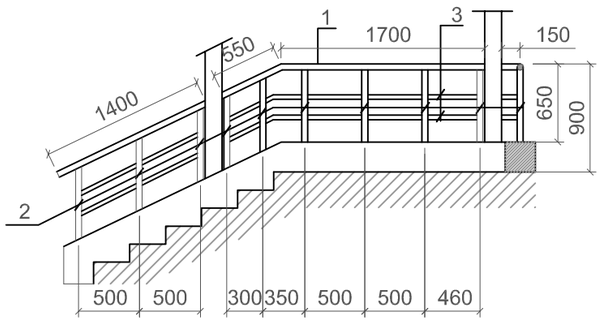

ОГ-1

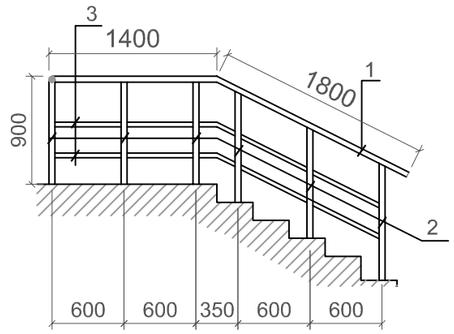

ОГ-2

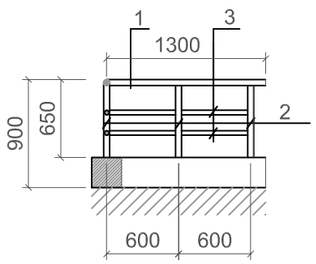

ОГ-2

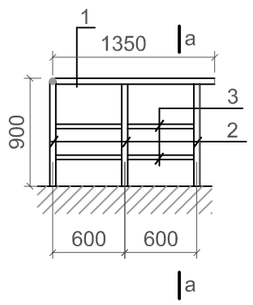

Сечение а-а.

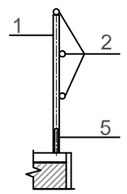

ОГ-2

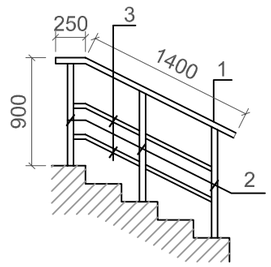

ОГ-3

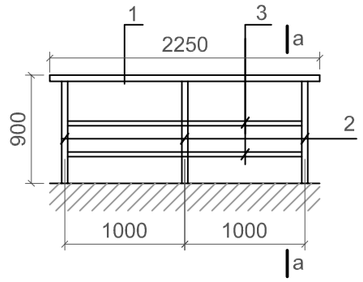

1.Данный лист см. с листами АС 59-63,88-93

2.Поручни пандуса следует располагать на высоте 0,7 и 0,9 м, у лестниц - на высоте 0,9 м и 0,5 м.
Поручень перил с внутренней стороны лестницы должен быть непрерывным по всей ее высоте.
Завершающие части поручня должны быть длиннее марша или наклонной части пандуса на 0,3 м.

3. Материал покрытий входных групп применить с нескользящей поверхностью,тротуарная плитка.

						Заказ: 2-16-АС
						Капитальный ремонт здания школы-детский сад№3(ясли-сад№3)по улице Толстого,33.
Изм.	Кол.уч.	Лист	№док.	Подпись	Дата	
ГАП		Титов В.И.			01.17	Капитальный ремонт здания школы-детский сад№3(ясли-сад№3) — Стадия: РП; Лист: 129; Листов:
ГИП		Титов В.И.			01.17	
Глав.констр.		Ахмерова В.Ф.			01.17	
Исполнил		Лайдегер М.Н			01.17	ЛестницыЛН-2,ЛН-3,ЛН-4,ЛН-5. Спецификация расхода материалов на ограждение наружных лестниц.
Проверил		Тургаев Р.А.			01.17	ТОО"АСКОС+"
Нормконтр		Ахмерова В.Ф.			01.17	

взам.инв.№

подпись и дата

инв.Nподл.

Ведомость рабочих чертежей основного комплекта "ТХ"

Лист	Наименование	Стр.
ТХ-1	Общие данные	
ТХ-2	Фрагмент плана 1-го этажа	

Ведомость основных комплектов рабочих чертежей.

Обозначение	Наименование	Примечание
Том 1	Паспорт проекта	
Том 2	Общая пояснительная записка	
Том 3	Энергетический паспорт	
Том 4	Архитектурно-строительная часть	
Том 5	Отопление и вентиляция	
Том 6	Водопровод и канализация	
Том 7	Электроснабжение	
Том 8	Система автоматизации теплового пункта	
Том 9	Системы связи	
Том 10	Пожарная сигнализация	
Том 11	Тепломеханические решения тепловых сетей	
Том 12	Наружные системы связи	
Том 13	Проект организации строительства	
Том 14	Сметная документация	

Технические решения, принятые в рабочих чертежах, соответствуют требованиям экологических , санитарно-гигиенических, противопожарных и других норм, действующих на территории Республики Казахстан и обеспечивают безопасную для жизни и здоровья людей эксплуатацию объекта при соблюдении предусмотренных рабочими чертежами мероприятий

Главный инженер проекта _____Титов В.И.

Ведомость ссылочных и прилагаемых документов.

Обозначение	Наименование	Примечание
СНиП РК 3.02-38-2006	Объекты общественного питания	
№ 234 от 19.марта 2015г	Санитарно-эпидемиологические требования к объектам общественного питания	
	Прилагаемые документы	
ТХ С 1	Спецификация оборудования	

Пояснительная записка.

Установка вентиляционных зонтов в кухне ГККП "Ясли-сад №3 акимата города Костаная отдела образования акимата города Костаная" производится согласно задания на проектирование. Установить вентиляционные зонты в помещении кухни при существующей вентиляции. Над Жарочным шкафом и электросковородой установить пристенные зонты. Над электрическими плитами установить островные зонты.

Условные обозначения

Э	Подвод электроэнергии	h	Высота подводки от чистого пола
В1	Водопровод		Розетка однополюсная
К1	Канализация		Розетка двухполюсная
Ф	Фазность тока		Трап
	Точка подключения электроэнергии		

Изм.	Кол.у	Лист	№ док.	Подпись	Дата	Заказ №: 2-16 - ТХ		
						«Капитальный ремонт здания школы-детский сад №3 (ясли-сад №3) по улице Толстого, 33»		
ГАП		Титов В.И.			08.12	Капитальный ремонт здания школы-детский сад №3 (ясли-сад №3)	Стадия	Лист	Листов
ГИП		Титов В.И.			08.12		РП	1	2
ГЛ. констр.		Ахмерова В.Ф.			08.12				
Исполнил		Титова Л.И.			08.12	Общие данные	ТОО "АСКОС+" 2016г.		
Проверил		Гиршфельд			08.12				
Нормконтр.					08.12				

Фрагмент плана

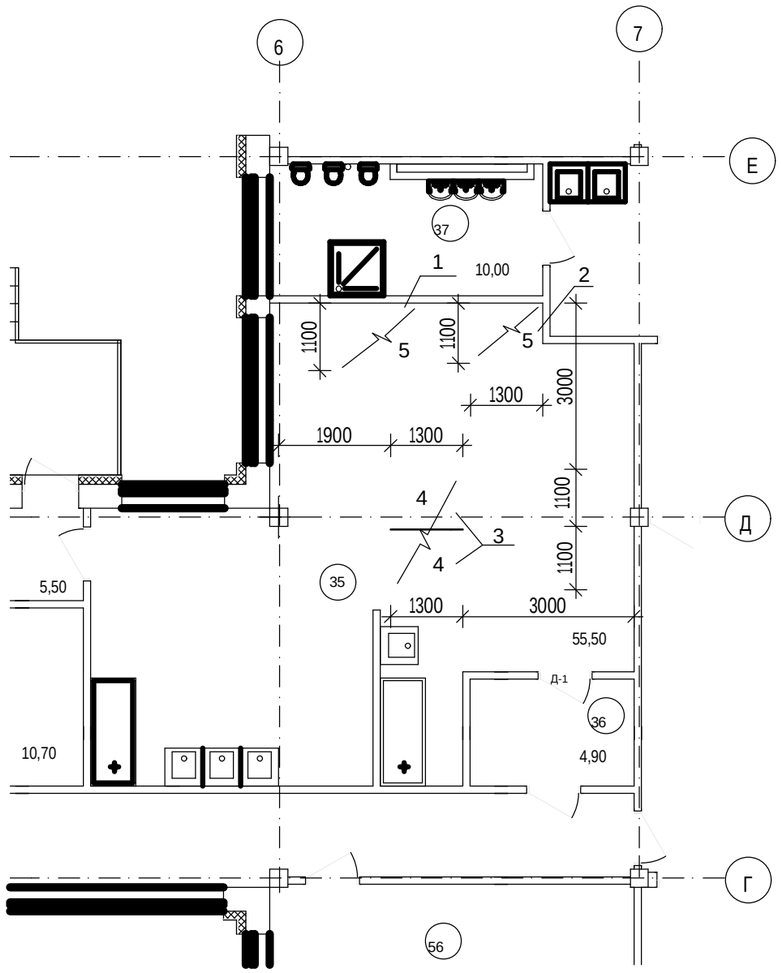

Экспликация помещений на отм. 0,000

Поз.	Наименование	Площ. м2	Кат.* помеще-ния
35	Кухня	55,50	Д
36	Тамбур	4,90	Д
37	Сан.узел	10,00	Д

Примечание

Вентиляционные зонты подключить к существующей вентиляции

						Заказ №: 2-16 - ТХ		
Изм.	Кол.уч	Лист	№ док	Подпись	Дата	«Капитальный ремонт здания школы-детский сад №3 (ясли-сад №3) по улице Толстого, 33»		
ГИП		Титов В.И.			09.16г.	Капитальный ремонт здания школы-детский сад №3 (ясли-сад №3)	Стадия	Лист	Листов
ГАП		Титов В.И.			09.16г.		РП	2	
Разработал		Титова Л.И.			09.16г.	Фрагмент плана 1-го этажа	ТОО "АСКОС+"		
Проверил		Титов В.И.			09.16г.				
Н.контроль		Ахмерова В.Ф.			09.16г.				

Взамен инв.

Подпись и дата

инв. №

Позиция	Наименование и техническая характеристика	Тип, марка, обозначение документа, опросного листа	Код оборудования, изделия, материала	поставщик	Единица измерения	Количество	Масса единицы, кг	Примечание
1	2	3	4	5	6	7	8	9
1	Жарочный шкаф 1200*1000*1670				шт	1		Существующее, в рабочем состоянии
2	Сковорода электрическая 1200*830*850				шт	1		Существующее, в рабочем состоянии
3	Плита электрическая 1200*860*860				шт	2		Существующее, в рабочем состоянии
4	Зонт вытяжной островной 1300*1100	МВО		ТОО "АВЕНТАплюс" г. Костанай	шт	2		
5	Зонт вытяжной пристенный 1300*1100	МВО		ТОО "АВЕНТАплюс" г. Костанай	шт	2		

Взамен инв.

Подпись и дата

инв. №

Изм.	Кол.уч	Лист	№ док	Подпись	Дата
ГИП		Титов В.И.			09.16г.
ГАП		Титов В.И.			09.16г.
Разработал		Титова Л.И.			09.16г.
Проверил		Титов В.И.			09.16г.
Н.контроль		Ахмерова В.Ф.			09.16г.

Заказ №: 2-16 - ТХ С

«Капитальный ремонт здания школы-детский сад №3 (ясли-сад №3) по улице Толстого, 33»

Капитальный ремонт здания школы-детский сад №3 (ясли-сад №3)

Стадия	Лист	Листов
РП	1	1

Спецификация

ТОО "АСКОС+"