РЕСПУБЛИКА КАЗАХСТАН
ТОО "СК ВАМПроект"
Лицензия: №000485

Капитальный ремонт административного корпуса КГП "Карасуская ЦРБ" в с. Карасу, Карасуского района, Костанайской области

Внутренний водопровод и канализация

Том 14

г. Петропавловск
2016г.

РЕСПУБЛИКА КАЗАХСТАН
ТОО "СК ВАМПроект"
Лицензия: №000485

ЗАКАЗ № 1265/16-08

Заказчик: КГП "Карасуская ЦРБ" управление

здравоохранения акимата Костанайской области

Капитальный ремонт административного корпуса КГП "Карасуская ЦРБ" в с. Карасу, Карасуского района, Костанайской области

Внутренний водопровод и канализация

Том 14

Генпроектировщик ТОО "СК ВАМПроект" Ворона М. А.

г. Петропавловск
2016г.

Общие указания

Проект капитального ремонта административного корпуса КГП "Карасуская ЦРБ" в селе Карасу, выполнен согласно задания на проектирование и в соответствии со СНРК 4.01-02-2011, "Внутренний водопровод и канализация зданий", СНиП РК 3.02-08-2010,"Лечебно-профилактические учреждения", СНиП РК 3.02-38-2006 "Объекты общественного питания"

Водоснабжение

В соответствии с заданием на проектирование , источником водоснабжения административного корпуса является привозная вода.
Здание оборудуется хозяйственно-питьевым водопроводом.
Вода при помощи насосной установки Wilo-Comfort-Vario COR-1 MHIE 205-GE, Q=5м^3/ч, H=10м, W=2.2кВт подается из 1 бака запаса воды V= 3.00м^3, установленного в помещении кухни, к водоразборным точкам.
Горячее водоснабжение при помощи накопительных электроводонагревателей марки ARISTON V=30л, V=50л.
С учетом требований к безопасности к питьевой воде предусмотрена установка бактерицидной установки НЕ-720.
Сети хозяйственно-питьевого водопровода монтируются из полипропиленовых труб "Рандом сополимер" тип 3 для системы В1 PN16,для системы Т3 PN20.
Монтаж систем по СНиП 3.05.01-85*- "Внутренние санитарно-технические системы." и СН РК 4.01.05-2002. -"Инструкция по проектированию и монтажу сетей водоснабжения и канализации из пластмассовых труб".

Канализация

Система канализации - бытовая.
Отвод сточных вод в дворовую сеть канализации с последующим отводом в накопительный резервуар V=16м3. Сети монтируются из полиэтиленовых канализационных труб по ГОСТ 22689-89.
Выпуски по оси Г .
Водосток организованный наружный с выпуском на отмостку.
Монтаж систем по СНиП 3.05.01-85*-"Внутренние санитарно-технические системы" и СН РК 4.01.05-2002 "Инструкция по проектированию и монтажу сетей водоснабжения и канализации из пластмассовых труб".

Настоящий документ разработан в соответствии с действующими строительными нормами и правилами и предусматривает мероприятия, обеспечивающие взрывоопасность и пожаробезопасность при эксплуатации здания, сооружения

Главный инженер проекта _____ / Сергеев О.А./

Ведомость рабочих чертежей марки ВК

Лист	Наименование	Примечание
2	Общие данные	
3	План систем В1,Т3	
4	План системы К-1 на отметке 0.000	
5	Схема систем В1,Т3	
6	Схема системы К1	
7	Монтажный чертеж установки НЕ-720 Схема подключения трубопроводов к баку запаса воды	

Ведомость ссылочных и прилагаемых документов четрежей марки ВК

Обозначение	Наименование	Примечание
	Ссылочные документы	
Серия 5.901-1 ГПИ "Сантехпроект"	Типовые конструкции и детали зданий и сооружений. Вводы водопровода, водомерные узлы.	
	Прилагаемые документы	
1265/16-08 ВК.С	Спецификация оборудования	л 1-6

Основные показатели систем водоснабжения и канализации

Наименование системы	Потребный напор на вводе, м вод. ст.	Расчетный расход				Установленная мощность электродвигателей, кВт	Примечание
		м3/сут	м3/ч	л/с	при пожаре,л/с		
Водопровод В1		0,93	2,27	0,175			
(хол.+гор.)							
Канализация К1 (быт.)		0,93	2,27	1,775			

Согласовано

Инженер АР	Галато	02.02.17
Инженер ОВ	Шарипов	02.02.17
Инженер ЭМ	Куандыкова	02.02.17

Взам. инв. №

Подп. и дата

Инв. № подл.

Изм.	Кол. уч.	Лист	№ док.	Подпись	Дата
ГИП		Сергеев О.А.			02.02.17
Чертил		Сергеев О.А.			02.02.17
Проверил		Сергеев О.А.			02.02.17
Н. Контроль		Исмагамбетова А.Т.			02.02.17

Заказ № 1265/16-08 ВК

Капитальный ремонт административного корпуса КГП "Карасуская ЦРБ" в с.Карасу, Карасуского района, Костанайской области

Внутренний водопровод и канализация	Стадия	Лист	Листов
	РП	2	
Общие данные	ТОО "СК ВАМ Проект" Лицензия: №000485		

Формат

План систем В1, Т3

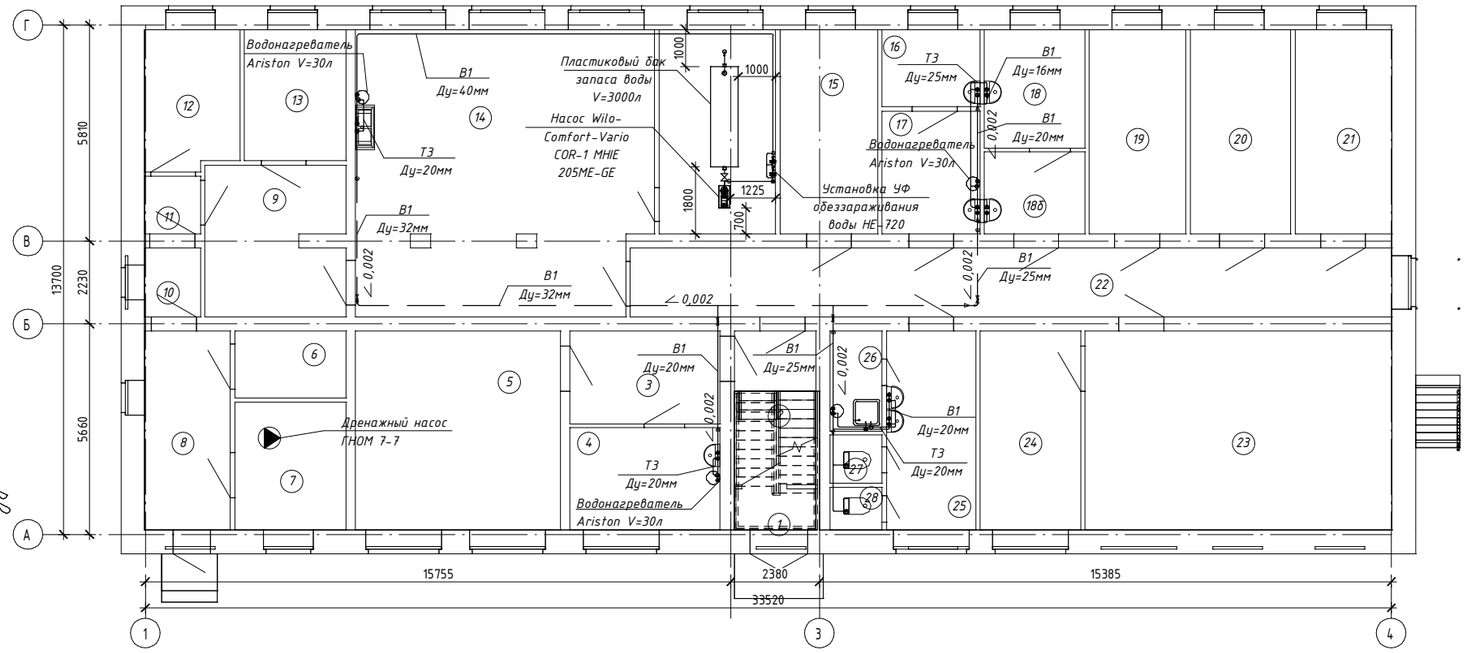

Экспликация помещений 1-го этажа.

№ п/п	Наименование	Площадь
21	Кабинет	14,30 м²
22	Коридор	37,91 м²
23	Рентген кабинет	44,14 м²
24	Пультовая	14,45 м²
25	Санузел	12,84 м²
26	Комната уборочного инвентаря	3,78 м²
27	Санузел	1,82 м²
28	Санузел	1,61 м²

Экспликация помещений 1-го этажа

№ п/п	Наименование	Площадь
1	Тамбур	2,44 м²
2	Лестничная клетка	9,11 м²
3	Коридор	10,12 м²
4	Кабинет врача	11,14 м²
5	Кабинет флюрографии	29,48 м²
6	Электрощитовая	5,40 м²
7	Тепловой пункт	10,29 м²

Экспликация помещений 1-го этажа

№ п/п	Наименование	Площадь
8	Коридор	12,31 м²
9	Коридор	15,02 м²
10	Кладовая	2,78 м²
11	Тамбур	2,33 м²
12	Кабинет	9,49 м²
13	Склад	9,67 м²
14	Кухня	60,07 м²

Экспликация помещений 1-го этажа.

№ п/п	Наименование	Площадь
15	Кабинет	14,47 м²
16	Кабинет	5,47 м²
17	Кабинет	8,68 м²
18	Кабинет	8,61 м²
18б	Кабинет	5,97 м²
19	Кабинет	14,30 м²
20	Кабинет	14,85 м²

Согласовано: Инженер АР Галатко 02.02.17; Инженер ОВ Шарипов 02.02.17; Инженер ЭМ Кравченко 02.02.17

Взам. инв. №

Подп. и дата

Инв. № подл.

Изм.	Кол. уч.	Лист	№ док.	Подпись	Дата
ГИП		Сергеев О.А.			02.02.17
Чертил		Сергеев О.А.			02.02.17
Проверил		Сергеев О.А.			02.02.17
Н. Контроль		Исмагамбетова А.Т.			02.02.17

Заказ № 1265/16-08 ВК

Капитальный ремонт административного корпуса КГП "Карасуская ЦРБ" в с.Карасу, Карасуского района, Костанайской области

Внутренний водопровод и канализация	Стадия	Лист	Листов
	РП	3	

План систем В1,Т3

ТОО "СК ВАМ Проект" Лицензия: №000485

Формат

План системы К1

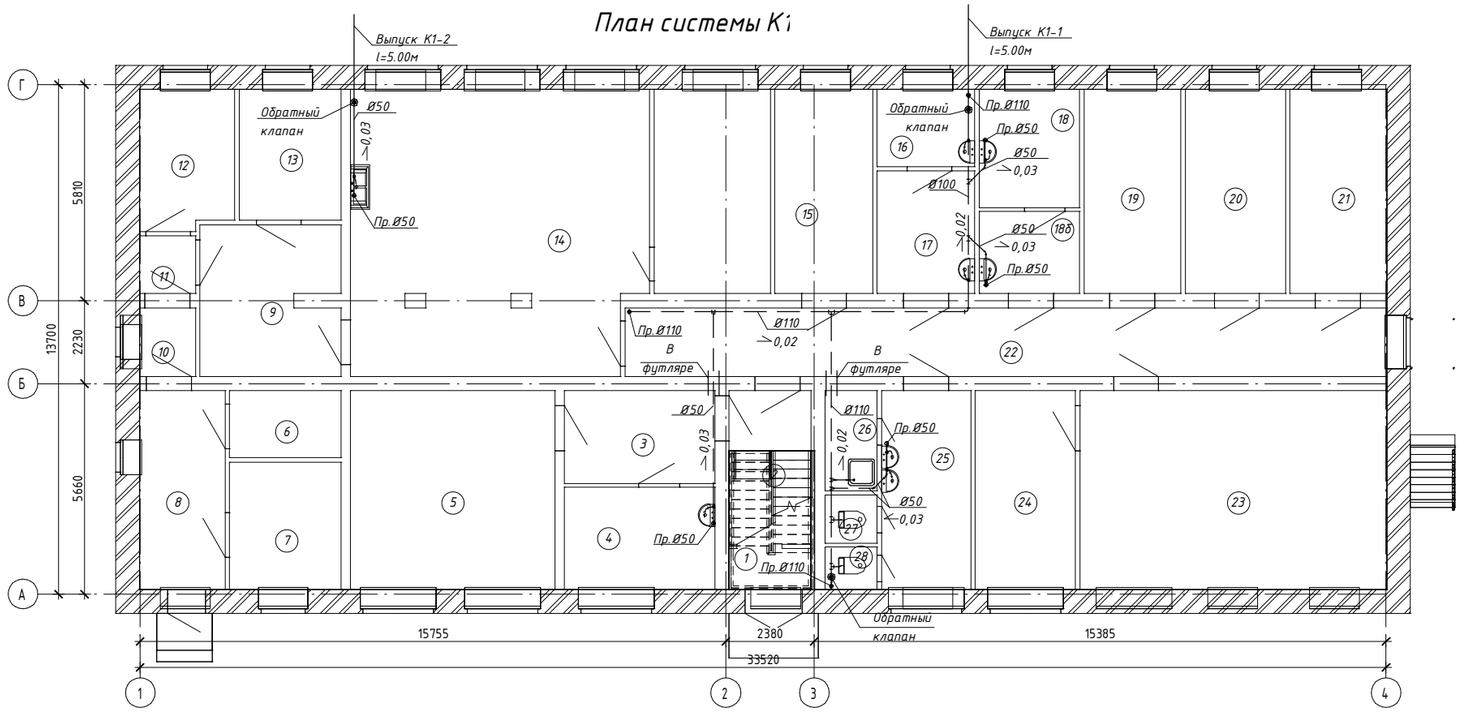

Экспликация помещений 1-го этажа.		
№ п/п	Наименование	Площадь
21	Кабинет	14,30 м²
22	Коридор	37,91 м²
23	Рентген кабинет	44,14 м²
24	Пультовая	14,45 м²
25	Санузел	12,84 м²
26	Комната уборочного инвентаря	3,78 м²
27	Санузел	1,82 м²
28	Санузел	1,61 м²

Экспликация помещений 1-го этажа		
№ п/п	Наименование	Площадь
1	Тамбур	2,44 м²
2	Лестничная клетка	9,11 м²
3	Коридор	10,12 м²
4	Кабинет врача	11,14 м²
5	Кабинет флюрографии	29,48 м²
6	Электрощитовая	5,40 м²
7	Тепловой пункт	10,29 м²

Экспликация помещений 1-го этажа		
№ п/п	Наименование	Площадь
8	Коридор	12,31 м²
9	Коридор	15,02 м²
10	Кладовая	2,78 м²
11	Тамбур	2,33 м²
12	Кабинет	9,49 м²
13	Склад	9,67 м²
14	Кухня	60,07 м²

Экспликация помещений 1-го этажа.		
№ п/п	Наименование	Площадь
15	Кабинет	14,47 м²
16	Кабинет	5,47 м²
17	Кабинет	8,68 м²
18	Кабинет	8,61 м²
18б	Кабинет	5,97 м²
19	Кабинет	14,30 м²
20	Кабинет	14,85 м²

Согласовано

Инженер АР	Галата	02.02.17
Инженер ОВ	Шарипов	02.02.17
Инженер ЭМ	Кудайбергенова	02.02.17

Взам. инв. №

Подп. и дата

Инв. № подл.

Изм.	Кол. уч.	Лист	№ док.	Подпись	Дата
ГИП		Сергеев О.А.			02.02.17
Чертил		Сергеев О.А.			02.02.17
Проверил		Сергеев О.А.			02.02.17
Н. Контроль		Исагалиева А.Т.			02.02.17

Заказ № 1265/16-08 ВК

Капитальный ремонт административного корпуса КГП "Карасуская ЦРБ" в с.Карасу, Карасуского района, Костанайской области

Внутренний водопровод и канализация	Стадия	Лист	Листов
	РП	4	

План системы К-1 на отметке 0.000

ТОО "СК ВАМ Проект"
Лицензия: №000485

Формат

Схема систем В1,Т3

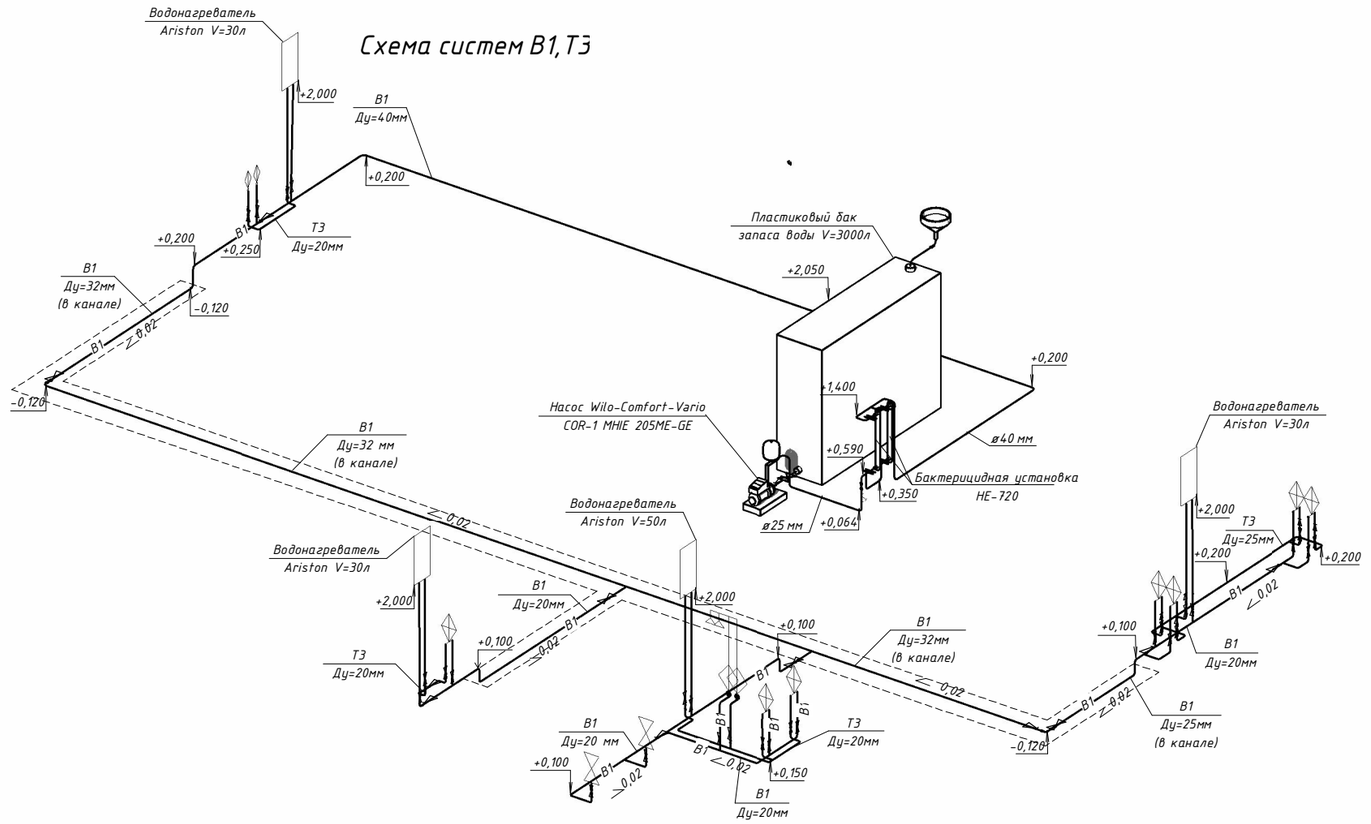

Изм.	Кол. уч.	Лист	№ док.	Подпись	Дата
ГИП		Сергеев О.А.			02.02.17
Чертил		Сергеев О.А.			02.02.17
Проверил		Сергеев О.А.			02.02.17
Н. Контроль		Исмагамбетова А.Т.			02.02.17

Заказ № 1265/16-08 ВК

Капитальный ремонт административного корпуса КГП "Карасуская ЦРБ" в с.Карасу, Карасуского района, Костанайской области

Внутренний водопровод и канализация	Стадия	Лист	Листов
	РП	5	

Схема систем В1,Т3

ТОО "СК ВАМ Проект"
Лицензия: №000485

Формат

Согласовано

Инженер АР	Галата	02.02.17
Инженер ОВ	Шарипов	02.02.17
Инженер ЭМ	Кузнецова	02.02.17

Взам. инв. №

Подп. и дата

Инв. № подл.

Схема системы К1

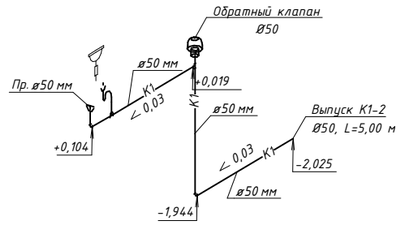

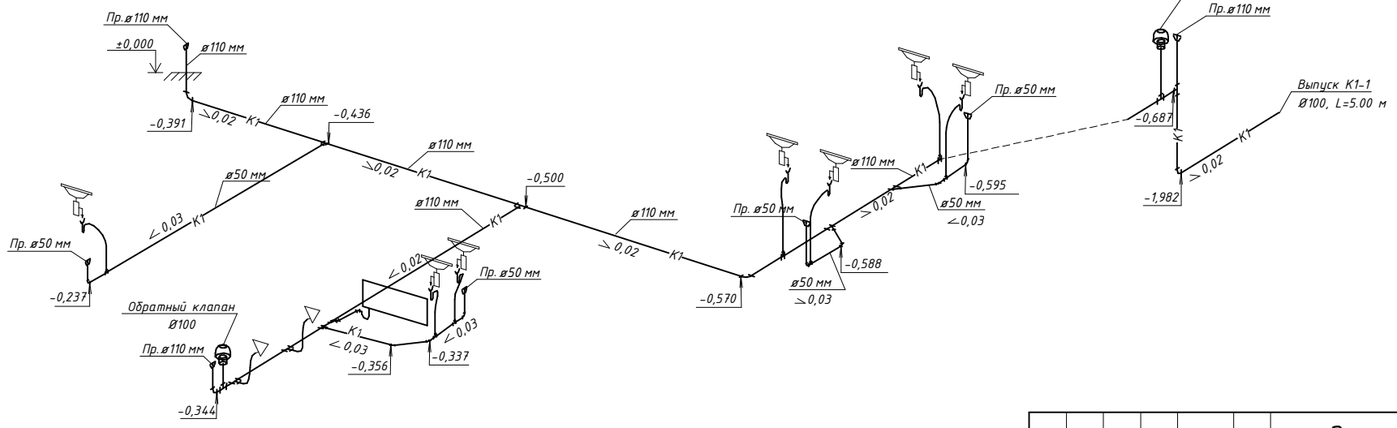

Согласовано		
Инженер АР	Гилатто	02.02.17
Инженер ОВ	Шарипов	02.02.17
Инженер ЭМ	Кременкова	02.02.17

Взам. инв. №

Подп. и дата

Инв. № подл.

Изм.	Кол. уч	Лист	№ док.	Подпись	Дата
ГИП		Сергеев О.А.			02.02.17
Чертил		Сергеев О.А.			02.02.17
Проверил		Сергеев О.А.			02.02.17
Н. Контроль		Исмагамбетова А.Т.			02.02.17

Заказ № 1265/16-08 ВК

Капитальный ремонт административного корпуса КГП "Карасуская ЦРБ" в с.Карасу, Карасуского района, Костанайской области

Внутренний водопровод и канализация	Стадия	Лист	Листов
	РП	6	

Схема системы К1

ТОО "СК ВАМ Проект"
Лицензия: №000485

Формат

Монтажный чертеж установки НЕ-720 (вертикальное положение) всего 2 штуки.

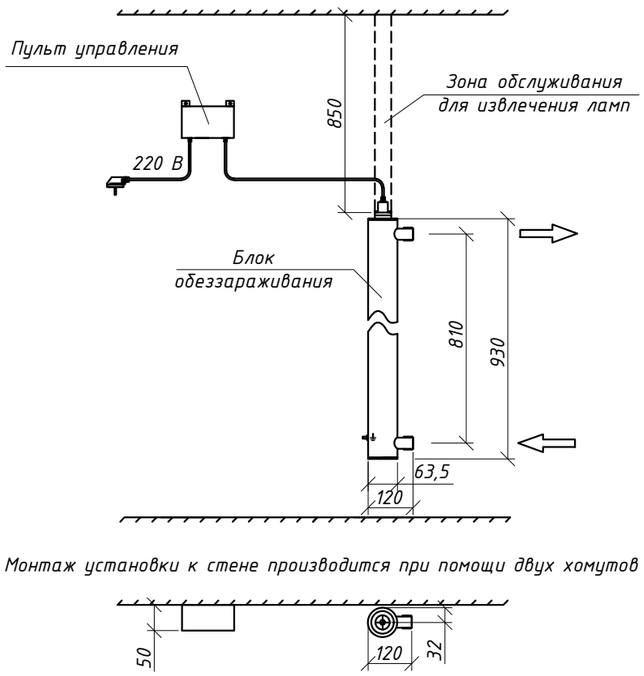

Монтаж установки к стене производится при помощи двух хомутов Ф70мм

Схема подключения трубопроводов к баку запаса воды

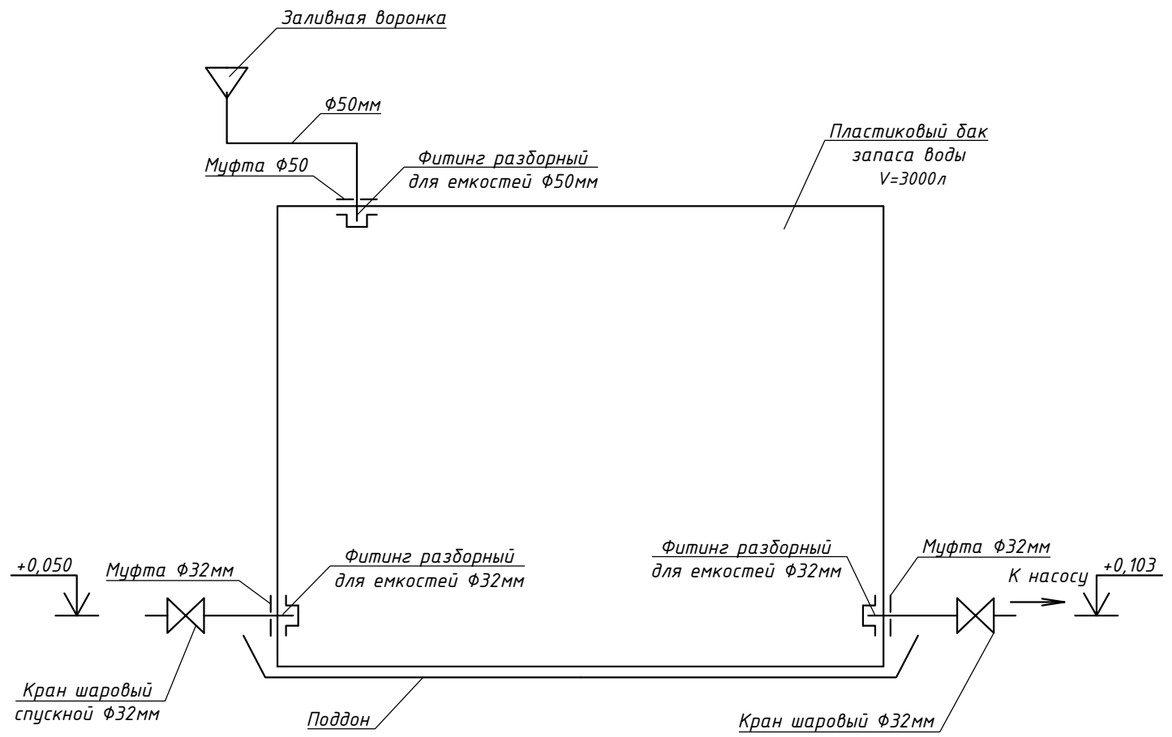

1. Вода для залива в бак подается передвижными цистернами шлангом через заливную воронку. Через окно протянуть шланг и залить воду через воронку в бак. Бак снабжен поплавком, который механически контролирует уровень наполнения воды.
2. Крышка емкости оборудована дыхательным клапаном для сообщения внутренней полости с атмосферой.
3. Опорожение предусматривается шаровым спускным краном, при помощи поливочных шлангов на отмостку здания, либо в переносные емкости (в зимний период).
4. Поддон изготовить из листовой оцинкованой стали с двойным фальцем и пропайкой швов.
5. Отметка оси насоса +0.103 м от уровня чистого пола совпадает с отметкой выхода всасывающей линии из емкости.

Согласовано

Взам.инв. №

Подп. и дата

Инв. № подл.

Изм.	Лист	№ Докум.	Подп.	Дата
ГИП		Сергеев О. А.		02.02.17
Чертил		Сергеев О. А.		02.02.17
Н.контр		Исагамбетова А.Т		02.02.17

ЗАКАЗ № 1265/16-08 ВК

Капитальный ремонт административного корпуса КГП "Карасуская ЦРБ" в с.Карасу, Карасуского района, Костанайской области

Внутренние сети водопровода и канализации

Стадия	Лист	Листов
РП	7	

Монтажный чертеж установки НЕ-720
Схема подключения трубопроводов к баку запаса воды

ТОО "СК ВАМ Проект"
Лицензия: №000485

Формат А3

Позиция	Наименование и техническая характеристика	Тип, марка, обозначение документа, опросного листа	Код изделия, оборудования	Поставщик	Единица измер-я	Кол-во (демонтаж)	Масса единицы оборуд-я, кг	Примечание
1	2	3	4	5	6	7	8	9
	Водопровод В1							
1	Труба полипропиленовая "Рандом сополимер" тип 3 ф 20х2.8 (Ду=16мм)	PPRS PN 16	22.21.2	ТОО "Актюбинский завод полиэтиленовых труб"	м	3.4 (3.4)		Демонтаж стальная труба
2	То же ф 25х3.5 (Ду=20мм)	PPRS PN 16	22.21.2	ТОО "Актюбинский завод полиэтиленовых труб"	м	16.5 (16.5)		Демонтаж стальная труба
3	То же ф 32х4.5 (Ду=25мм)	PPRS PN 16	22.21.2	ТОО "Актюбинский завод полиэтиленовых труб"	м	10.9 (10.9)		Демонтаж стальная труба
4	То же ф 40х5.6 (Ду=32мм)	PPRS PN 16	22.21.2	ТОО "Актюбинский завод полиэтиленовых труб"	м	25.9 (25.9)		Демонтаж стальная труба
5	То же ф 50х6.9 (Ду=40мм)	PPRS PN 16	22.21.2	ТОО "Актюбинский завод полиэтиленовых труб"	м	22.2 (22.2)		Демонтаж стальная труба
6	То же ф 63х8,6 (Ду=50мм)	PPRS PN 16	22.21.2	ТОО "Актюбинский завод полиэтиленовых труб"	м	0.7 (0.7)		Демонтаж стальная труба
7	Гибкая подводка к сантехприборам ф15 мм, L=150 см	———	22.21.2	ТОО "СТМС-СК"	шт	4		
8	Гибкая подводка к сантехприборам ф15 мм, L=60 см	———	22.21.2	ТОО "СТМС-СК"	шт	4		
9	Гибкая подводка к сантехприборам ф20 мм, L=60 см	———	22.21.2	ТОО "СТМС-СК"	шт	4		
10	Вентиль проходной из полипропилена ф 15	PPRS	22.29.2	ТОО "Алматерм"	шт	8		
11	Вентиль проходной из полипропилена ф 20	PPRS	22.29.2	ТОО "Алматерм"	шт	8		
12	Вентиль проходной из полипропилена ф 25	PPRS	22.29.2	ТОО "Алматерм"	шт	4		
13	Вентиль проходной из полипропилена ф 32	PPRS	22.29.2	ТОО "Алматерм"	шт	2		
14	Отвод полипропиленовый приварной PP-R 90° DN 20	СТ РК ГОСТ Р 52134-2010	22.21.2	ТОО "СТМС-СК"	шт	5		
15	Отвод полипропиленовый приварной PP-R 90° DN 25	СТ РК ГОСТ Р 52134-2010	22.21.2	ТОО "СТМС-СК"	шт	9		
16	Отвод полипропиленовый приварной PP-R 90° DN 32	СТ РК ГОСТ Р 52134-2010	22.21.2	ТОО "СТМС-СК"	шт	13		
17	Отвод полипропиленовый приварной PP-R 90° DN 40	СТ РК ГОСТ Р 52134-2010	22.21.2	ТОО "СТМС-СК"	шт	3		
18	Отвод полипропиленовый приварной PP-R 90° DN 50	СТ РК ГОСТ Р 52134-2010	22.21.2	ТОО "СТМС-СК"	шт	4		
19	Отвод полипропиленовый приварной PP-R 90° DN 60	СТ РК ГОСТ Р 52134-2010	22.21.2	ТОО "СТМС-СК"	шт	1		
20	Тройник равнопроходной приварной PP-R DN 20	СТ РК ГОСТ Р 52134-2010	22.21.2	ТОО "СТМС-СК"	шт	1		
21	Тройник равнопроходной приварной PP-R DN 25	СТ РК ГОСТ Р 52134-2010	22.21.2	ТОО "СТМС-СК"	шт	4		
22	Тройник переходной приварной PP-R DN 25х20х25	СТ РК ГОСТ Р 52134-2010	22.21.2	ТОО "СТМС-СК"	шт	2		

Согласовано

Взам.инв. №

Подп. и дата

Инв. № подл.

Изм.	Лист	№ Докум.	Подп.	Дата
ГИП		Сергеев О. А.		02.02.17
Чертил		Сергеев О. А.		02.02.17
Н.контр		Исагамбетова А.Т		02.02.17

ЗАКАЗ № 1265/16-08 ВК.С

Капитальный ремонт административного корпуса КГП "Карасуская ЦРБ" в с.Карасу, Карасуского района, Костанайской области

Внутренние сети водопровода и канализации

Стадия	Лист	Листов
РП	1	6

Спецификация оборудования, изделий и материалов.

ТОО "СК ВАМ Проект" Лицензия: №000485

Формат А3

Позиция	Наименование и техническая характеристика	Тип, марка, обозначение документа, опросного листа	Код изделия, оборудования	Поставщик	Единица измер-я	Кол-во	Масса единицы оборуд-я, кг	Примечание
1	2	3	4	5	6	7	8	9
23	Тройник переходной приварной PP-R DN 32x32x20	СТ РК ГОСТ Р 52134-2010	22.21.2	ТОО "СТМС-СК"	шт	1		
24	Тройник переходной приварной PP-R DN 32x32x25	СТ РК ГОСТ Р 52134-2010	22.21.2	ТОО "СТМС-СК"	шт	2		
25	Тройник переходной приварной PP-R DN 40x40x20	СТ РК ГОСТ Р 52134-2010	22.21.2	ТОО "СТМС-СК"	шт	1		
26	Тройник переходной приварной PP-R DN 40x40x25	СТ РК ГОСТ Р 52134-2010	22.21.2	ТОО "СТМС-СК"	шт	1		
27	Тройник переходной приварной PP-R DN 40x40x32	СТ РК ГОСТ Р 52134-2010	22.21.2	ТОО "СТМС-СК"	шт	1		
28	Тройник переходной приварной PP-R DN 50x50x20	СТ РК ГОСТ Р 52134-2010	22.21.2	ТОО "СТМС-СК"	шт	1		
29	Переходник полипропиленовый PP-R приварной DN 20x16	СТ РК ГОСТ Р 52134-2010	22.21.2	ТОО "СТМС-СК"	шт	20		
30	Переходник полипропиленовый PP-R приварной DN 25x20	СТ РК ГОСТ Р 52134-2010	22.21.2	ТОО "СТМС-СК"	шт	2		
31	Переходник полипропиленовый PP-R приварной DN 32x25	СТ РК ГОСТ Р 52134-2010	22.21.2	ТОО "СТМС-СК"	шт	2		
32	Переходник полипропиленовый PP-R приварной DN 40x32	СТ РК ГОСТ Р 52134-2010	22.21.2	ТОО "СТМС-СК"	шт	3		
33	Переходник полипропиленовый PP-R приварной DN 50x32	СТ РК ГОСТ Р 52134-2010	22.21.2	ТОО "СТМС-СК"	шт	1		
34	Переходник полипропиленовый PP-R приварной DN 50x40	СТ РК ГОСТ Р 52134-2010	22.21.2	ТОО "СТМС-СК"	шт	1		
35	Переходник полипропиленовый PP-R приварной DN 60x50	СТ РК ГОСТ Р 52134-2010	22.21.2	ТОО "СТМС-СК"	шт	1		
36	Крепление для трубопроводов		22.29.2	ТОО "СТМС-СК"	кг	5.6		

Согласовано

Взам.инв. №

Подп. и дата

Инв. № подл.

Изм.	Кол.уч	Лист	№Док	Подпись	Дата
					02.02.17

ЗАКАЗ №: 1265/16-08

ВК.С

Лист 2

Формат А3

Позиция	Наименование и техническая характеристика	Тип, марка, обозначение документа, опросного листа	Код изделия, оборудования	Поставщик	Единица измер-я	Кол-во	Масса единицы оборуд-я, кг	Примечание
1	2	3	4	5	6	7	8	9
	Водопровод Т3							
1	Труба полипропиленовая "Рандом сополимер" тип 3 Ф20х1.9 (Ду=16мм)	PPRS PN 20	22.21.2	ТОО "Актюбинский завод полиэтиленовых труб"	м	2.7		
2	Труба полипропиленовая "Рандом сополимер" тип 3 Ф25х2.3 (Ду=20)	PPRS PN 20	22.21.2	ТОО "Актюбинский завод полиэтиленовых труб"	м	4.2		
3	Труба полипропиленовая "Рандом сополимер" тип 3 Ф32х2.9 (Ду=25мм)	PPRS PN 20	22.21.2	ТОО "Актюбинский завод полиэтиленовых труб"	м	5.8		
4	Гибкая подводка к сантехприборам Ф15 мм, L=60 см	———	22.21.2	ТОО "Актюбинский завод полиэтиленовых труб"	шт	1		
5	Гибкая подводка к сантехприборам Ф15 мм, L=150 см	———	22.21.2	ТОО "Актюбинский завод полиэтиленовых труб"	шт	4		
6	Гибкая подводка к сантехприборам Ф20 мм, L=60 см	———	22.21.2	ТОО "Актюбинский завод полиэтиленовых труб"	шт	7		
7	Вентиль проходной запорный ф 15		22.29.2	ТОО "Алматерм"	шт	5		
8	Вентиль проходной запорный ф 20		22.29.2	ТОО "Алматерм"	шт	3		
9	Вентиль проходной запорный ф 25		22.29.2	ТОО "Алматерм"	шт	5		
10	Переходник полипропиленовый PP-R приварной DN 20х16	СТ РК ГОСТ Р 52134-2010	22.21.2	ТОО "СТМС-СК"	шт.	14		
11	Переходник полипропиленовый PP-R приварной DN 25х20	СТ РК ГОСТ Р 52134-2010	22.21.2	ТОО "СТМС-СК"	шт.	2		
12	Переходник полипропиленовый PP-R приварной DN 32х16	СТ РК ГОСТ Р 52134-2010	22.21.2	ТОО "СТМС-СК"	шт.	1		
13	Переходник полипропиленовый PP-R приварной DN 32х25	СТ РК ГОСТ Р 52134-2010	22.21.2	ТОО "СТМС-СК"	шт.	4		
14	Тройник переходной PP-R приварной DN 25х20х25	СТ РК ГОСТ Р 52134-2010	22.21.2	ТОО "СТМС-СК"	шт.	1		
15	Тройник равнопроходной PP-R приварной DN 25	СТ РК ГОСТ Р 52134-2010	22.21.2	ТОО "СТМС-СК"	шт.	1		
16	Тройник равнопроходной PP-R приварной DN 32	СТ РК ГОСТ Р 52134-2010	22.21.2	ТОО "СТМС-СК"	шт.	3		
17	Отвод полипропиленовый приварной PP-R 90° DN 20	СТ РК ГОСТ Р 52134-2010	22.21.2	ТОО "СТМС-СК"	шт.	7		
18	Отвод полипропиленовый приварной PP-R 90° DN 25	СТ РК ГОСТ Р 52134-2010	22.21.2	ТОО "СТМС-СК"	шт.	9		
19	Отвод полипропиленовый приварной PP-R 90° DN 32	СТ РК ГОСТ Р 52134-2010	22.21.2	ТОО "СТМС-СК"	шт.	9		
20	Крепления для трубопроводов		22.29.2	ТОО "СТМС-СК"	кг	0.9		

Согласовано

Взам.инв. №

Подп. и дата

Инв. № подл.

Изм.	Кол.уч	Лист	№ Док	Подпись	Дата
					02.02.17

ЗАКАЗ №: 1265/16-08 ВК.С

Лист 3

Формат А3

Позиция	Наименование и техническая характеристика	Тип, марка, обозначение документа, опросного листа	Код изделия, оборудования	Поставщик	Единица измер-я	Кол-во	Масса единицы оборуд-я, кг	Примечание
1	2	3	4	5	6	7	8	9
	Канализация К1							
1	Труба полиэтиленовая канализационная ПНД Ф50	ГОСТ 22689-89	22.21.2	ТОО "Уральский завод полиэтиленовых труб"	м	26.7		
2	То же ПНД Ф110	ГОСТ 22689-89	22.21.2	ТОО "Уральский завод полиэтиленовых труб"	м	31.9		
3	То же ПНД Ф50 (выпуск)	ГОСТ 22689-89	22.21.2	ТОО "Уральский завод полиэтиленовых труб"	м	5.0		
4	То же ПНД Ф110 (выпуск)	ГОСТ 22689-89	22.21.2	ТОО "Уральский завод полиэтиленовых труб"	м	5.0		
5	Гибкий отвод от унитаза Ф110 L= 650мм		22.21.2	ТОО "Алматерм"	шт	2		
6	Гибкий отвод от раковины Ф50 L= 650мм		22.21.2	ТОО "Алматерм"	шт	8		
7	Тройник Т 110К х110С х50К ПНД	ГОСТ 22689-89	22.21.2	ТОО "СТМС-СК"	шт	5		
8	Тройник Т 45° 110К х110С х50К ПНД	ГОСТ 22689-89	22.21.2	ТОО "СТМС-СК"	шт	2		
9	Тройник Т 50К х50С х50К ПНД	ГОСТ 22689-89	22.21.2	ТОО "СТМС-СК"	шт	7		
10	Тройник Т 110К х110С х110К ПНД	ГОСТ 22689-89	22.21.2	ТОО "СТМС-СК"	шт	6		
11	Отвод типа СС с углом α=87°30 из ПНД для соединения	ГОСТ 22689-89	22.21.2	ТОО "СТМС-СК"	шт	6		
	с трубами Ф50							
12	Отвод типа СС с углом α=87°30 из ПНД для соединения	ГОСТ 22689-89	22.21.2	ТОО "СТМС-СК"	шт	6		
	с трубами Ф110							
13	Отвод типа СС с углом α=45° из ПНД для соединения	ГОСТ 22689-89	22.21.2	ТОО "СТМС-СК"	шт	6		
	с трубами Ф50							
14	Заглушка З 50 - ПНД	ГОСТ 22689-89	22.21.2	ТОО "СТМС-СК"	шт	5		
15	Заглушка З 110 - ПНД	ГОСТ 22689-89	22.21.2	ТОО "СТМС-СК"	шт	3		
16	Канализационный воздушный клапан Ф110		22.21.2	ТОО "СТМС-СК"	шт	2		
17	Канализационный воздушный клапан Ф50		22.21.2	ТОО "СТМС-СК"	шт	1		
18	Прочистка Ф50		22.21.2	ТОО "СТМС-СК"	шт	5		
19	Прочистка Ф100		22.21.2	ТОО "СТМС-СК"	шт	3		
20	Крепления для трубопроводов		22.29.2	ТОО "СТМС-СК"	кг	4.2		
21	Дренажный насос ГНОМ	ГНОМ 7-7	28.13.14		шт	1		
22	Гибкий шланг для насоса d=50, l=10 м		22.21.2	ТОО "СТМС-СК"	шт	1		

Согласовано

Взам.инв. №

Подп. и дата

Инв. № подл.

Демонтаж принять в объеме монтажа.

Изм.	Кол.уч	Лист	№ Док	Подпись	Дата
					02.02.17

ЗАКАЗ №: 1265/16-08 ВК.С

Лист 4

Формат А3

Позиция	Наименование и техническая характеристика	Тип, марка, обозначение документа, опросного листа	Код изделия, оборудования	Поставщик	Единица измер-я	Кол-во (демонтаж)	Масса единицы оборуд-я, кг	Примечание
1	2	3	4	5	6	7	8	9
	Оборудование							
1	Умывальник керамический полукруглый 600х450х860: сифон пластмассовый с выпуском	ГОСТ 30493-96	23.42.10	-	шт	7(7)		
2	Унитаз керамический с косым выпуском и смывным бачком непосредственно присоединенным	ГОСТ 22847-77	23.42.10	-	шт	2(2)		
3	Мойка стальная эмалированная унифицированная с двумя чашами. Тип МСУ-2: водосливная арматура, выпуск с деталями крепления,сифон пластмассовый.	ГОСТ 24843-81*	25.99.11	-	шт	1(1)		
4	Поддон душевой стальной эмалированный мелкий 700х700х150 мм: водосливная арматура, сифон, выпуск с деталями крепления, уравниватель электрических потенциалов	ГОСТ 24843-81*	25.99.11	-	шт	1		
5	Накопительный электроводонагреватель Ariston V=30л		27.51.25	-	шт	2		
6	Накопительный электроводонагреватель Ariston V=50л		27.51.25	-	шт	2		
7	Пластиковый бак запаса воды V=3000м³		22.23.13	ТОО "CST KazSvyazComplekt"	шт	1		
8	Поплавковый клапан Ф25		22.21.2	ТОО "CST KazSvyazComplekt"	шт	1		
9	Фитинг разборный для емкостей Ф25 (комплект):		22.21.2	ТОО "CST KazSvyazComplekt"	шт	2		
	- втулка со шляпкой и резьбой, с ПП покрытием							
	- уплотнительное кольцо							
	- гайка							
10	Фитинг разборный для емкостей Ф50 (комплект):		22.21.2	ТОО "CST KazSvyazComplekt"	шт	1		
	- втулка со шляпкой и резьбой, с ПП покрытием							
	- уплотнительное кольцо							
	- гайка							
11	Кран шаровой латунный DANFOSS тип BVR Ф32мм		28.14.12	ТОО "Техноопт"	шт	1		
12	Кран шаровой латунный спускной с насадкой для шланга DANFOSS тип BVR-C Ф32мм		28.14.12	ТОО "Техноопт"	шт	1		
13	Сливная воронка, диаметр слива 42 мм		25.99.1	ТОО "Техноопт"	шт	1		
14	Сталь листовая оцинкованная, для поддона t=2.5 мм	ГОСТ 19903-2015	24.10.33		кг	88		

Согласовано

Взам.инв. №

Подп. и дата

Инв. № подл.

Изм.	Кол.уч	Лист	№Док	Подпись	Дата
					02.02.17

ЗАКАЗ №: 1265/16-08 ВК.С

Лист 5

Формат А3

Позиция	Наименование и техническая характеристика	Тип, марка, обозначение документа, опросного листа	Код изделия, оборудования	Поставщик	Единица измер-я	Кол-во (демонтаж)	Масса единицы оборуд-я, кг	Примечание
1	2	3	4	5	6	7	8	9
14	Муфта полипропиленовая PP-R комбинированная с внутренней	СТ РК ГОСТ Р 52134-2010	22.21.2	-	шт	2		
	резьбой под ключ DN 32x1/2'							
15	Муфта полипропиленовая PP-R комбинированная с внутренней	СТ РК ГОСТ Р 52134-2010	22.21.2	-	шт	1		
	резьбой под ключ DN 50x1/2'							
16	Установка УФ обеззараживания воды, Q=2,72м^3/ч	НЕ-720	26.60.13	ТОО "Женіскер"	шт	2		
17	Муфта полипропиленовая PP-R комбинированная с внутренней	СТ РК ГОСТ Р 52134-2010	22.21.2		шт	4		
	резьбой под ключ DN 25x1/2'							
18	Фильтр осадочный сетчатый Ф25	ФО-25	28.14.12	ТОО "Технооптт"	шт	1		
19	Редуктор давления Goetze серия 681 Ф25мм		28.14.12	ТОО "Технооптт"	шт	1		
20	Кран шаровой латунный DANFOSS тип BVR Ф25мм		28.14.12	ТОО "Технооптт"	шт	4		
21	Установка повышения давления		28.13.14 28.14.12	ООО "Насосы и мотопомпы"				
	Wilo-Comfort-Vario COR-1 MHIE 205 EM-GE, Q=5м^3/ч, H=10м,							
	W=2.2кВт в комплекте:							
	Фундаментная рама с виброгасителями							
	Арматура с напорной стороны :							
	шаровый кран и обратный клапан							
	Мембранный бак V=8л/PN16							
	Насос серии MHIE 205 EM-GE с частотным регулированием							
	Датчик давления							
	Компрессор							

Согласовано

Взам.инв. №

Подп. и дата

Инв. № подл.

Изм.	Кол.уч	Лист	№Док	Подпись	Дата
					02.02.17

ЗАКАЗ №: 1265/16-08 ВК.С

Формат А3

Позиция	Наименование и техническая характеристика	Тип, марка, обозначение документа, опросного листа	Код изделия, оборудования	Поставщик	Единица измер-я	Кол-во (демонтаж)	Масса единицы оборуд-я, кг	Примечание
1	2	3	4	5	6	7	8	9
	Арматура							
1	Смеситель для умывальника однорукояточный центральный	ГОСТ 25809-96	28.14.12	-	шт	7(7)		
	набортный, излив с аэратором.	Тип См-УмОЦБА						
2	Смеситель для душа двухрукояточный с подводками в	ГОСТ 25809-96	28.14.12	-	шт	1		
	раздельных отверстиях настенный с душевой сеткой на гибком	Тип См-ДшДРНШлА						
	шланге, излив с аэратором							
3	Смеситель для мойки двухрукояточный с подводками в	ГОСТ 25809-96	28.14.12	-	шт	1(1)		
	раздельных отверстиях набортный, излив с аэратором.	Тип См-МДРБА						

Согласовано

Взам.инв. №

Подп. и дата

Инв. № подл.

Изм.	Кол.уч	Лист	№ Док	Подпись	Дата
					02.02.17

ЗАКАЗ №: 1265/16-08 ВК.С

Лист 7

Формат А3