Ведомость рабочих чертежей основного комплекта

Лист	Наименование	Примечание
1	Общие данные (на 2л.)	
2	Фасад 1–7. Фасад Б–А	
3	Фасад 7–1. Фасад А–Б	
4	План на отм. +0,500	
5	План на отм. –4,100	
6	План на отм. +10,000. План кровли. Разрез 1–1	
7	План на отм. –8,400. Разрез 2–2	
8	Схема оконных блоков	
9	План полов на отм. +0,500; –8,400. Экспликация полов	
10	План пола на отм. –4,100; +10,000	
11	Схема расположения сетчатого ограждения. Фрагмент №1. 1–1	

Ведомость основных комплектов рабочих чертежей

Обозначение	Наименование	Примечание
355–09–5–АС	Архитектурно–строительные чертежи	

Ведомость спецификаций

Лист	Наименование	Примечание
8	Спецификация элементов заполнения проемов	
9	Спецификация элементов монтажных конструкций	

ВНИМАНИЕ!
Производство работ без проекта производства работ ЗАПРЕЩАЕТСЯ!

Согласовано
ОГС Остапенко

Взам. инв. №
Подп. и дата
Инв. № подл.

Изм.	Кол.уч.	Лист	№док.	Подп.	Дата
Директор		Ганцгорн			
Гл. инж.		Ефимов			
ГИП		Ефимов			
Нач. отд.		Железная			
Разраб.		Арушонян			
Н. контр.		Горбаневич			

355–09–5–АС

Модернизация существующих мощностей котельных и ТЭЦ, сохранившихся в схеме центрального теплоснабжения, реконструкция тепловых сетей в городе Семеи. Расширение и реконструкция РК–1 с установкой трех котлов Е–35 в городе Семеи

I очередь строительства.
Тракт топливоподачи.
Безъёмкостное разгрузустройство.

Стадия	Лист	Листов
Р	1.1	2

Общие данные

ТОО "ПАВЛОДАРЭНЕРГОПРОЕКТ"

Формат А3

Ведомость ссылочных и прилагаемых документов

Обозначение	Наименование	Примечание
	Ссылочные документы	
ГОСТ 6465-75	Краски грунтовые марки ПФ	
ГОСТ 24866-99	Стеклопакеты клееные строительного	
	назначения	
ГОСТ 111-2001	Стекло листовое	
ГОСТ 23344-78	Окна стальные. Общие технические условия.	
ГОСТ 31173-2003	Блоки дверные стальные	
ГОСТ 23166-99	Блоки оконные	
ГОСТ 14918-80	Сталь тонколистовая оцинкованная	
ГОСТ 8484-82	Плиты подоконные железобетонные	
ГОСТ 8292-85	Краски масляные марки МА	
ГОСТ 6465-76	Краски эмалевые марки ПФ	
ГОСТ 18374-79	Краски эмалевые марки ХВ	
Сер. 2.436-19 Вып.1	Узлы примыканий окон со стальными	
	переплетами	
Сер. 1.436.3-21 Вып.0/94	Окна со стальными переплетами	
Сер. 1.435.9-26 Вып.0	Ворота раздвижные	
Сер. 1.400-15 Вып.0	Унифицированные закладные детали	
	Прилагаемые документы	
355-09-14-СМ.АС15	Смета	

Общие указания:

1. Данный проект разработан на основании задания на проектирование выданные смежными отделами ТОО "ПАВЛОДАРЭНЕРГОПРОЕКТ".

2. Район строительства г.Семей.

Климатические условия строительства:

а) Расчетная температура наиболее холодной пятидневки -38°

б) Расчетный вес снегового покрова -180кгс/м^2

в) Нормативное давление ветра -38кгс/м^2

3. Степень огнестойкости здания - II.

4. Категория производства внутренних помещений: В.

5. За отм. 0,000 принята абсолютная отметка 201,700.

6. Вокруг здания устроить бетонную отмостку марки М100, класса В7,5.

7. Горизонтальную гидроизоляцию кирпичных стен цоколя от грунтовой влаги выполнить на отм. +0,500 толщиной 20мм из цементно-песчаного раствора состава 1:2.

8. Проект предусматривает реконструкцию безъемкостного разгруз устройства в осях (36,50х6,00х14,61(h)м).

9. Несущий каркас здания из металлических конструкций. Наружные стены - из профилированного листа, t=75мм.

10 Кровля - профилированный лист Н75-750-0,8 с неорганизованным наружным водостоком.

11. Окна металлические с двойным остеклением.

12. Наружная отделка здания: - металлические элементы фасада (двери, ворота, пожарная лестницы, ограждения, жалюзийные решетки): окраска, за 2 раза, эмалью ПФ-115 по ГОСТ 18374-79 по слою грунтовки ГФ-0119 ГОСТ 23343-78, - стеновые панели профлист С10-1000-0,7;- цоколь: силикатный кирпич.

13. Пол бетонный.

Взам. инв. №	Подп. и дата	Инв. № подл.

Изм.	Кол.уч.	Лист	№док.	Подп.	Дата	355-09-5-АС			
						Модернизация существующих мощностей котельных и ТЭЦ, сохранившихся в схеме центрального теплоснабжения, реконструкция тепловых сетей в городе Семеи. Расширение и реконструкция РК-1 с установкой трех котлов Е-35 в городе Семей			
Директор		Ганцгорн				I очередь строительства. Тракт топливоподачи. Безъёмкостное разгрузустройство.	Стадия	Лист	Листов
Гл. инж.		Ефимов					Р	1.2	
ГИП		Ефимов							
Нач. отд.		Железная				Общие данные	ТОО "ПАВЛОДАРЭНЕРГОПРОЕКТ"		
Разраб.		Арушонян							
Н. контр.		Горбаневич							

Формат А3

Фасад 1–7

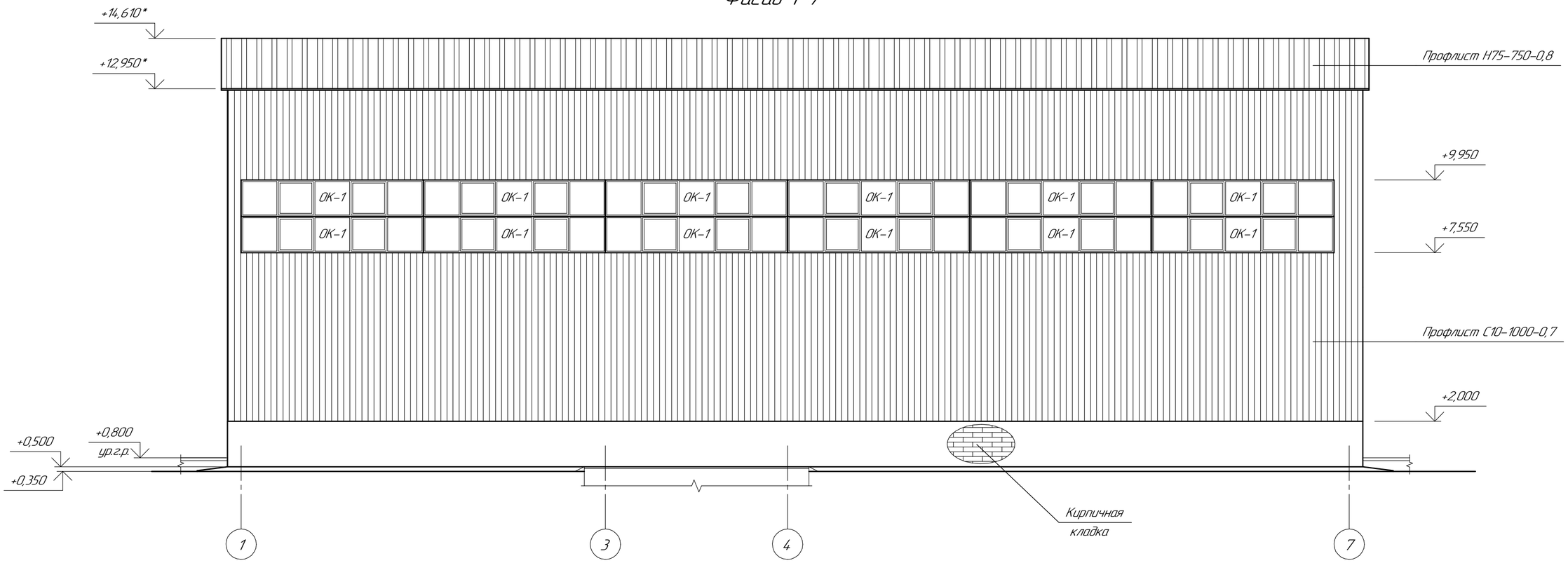

Фасад Б–А

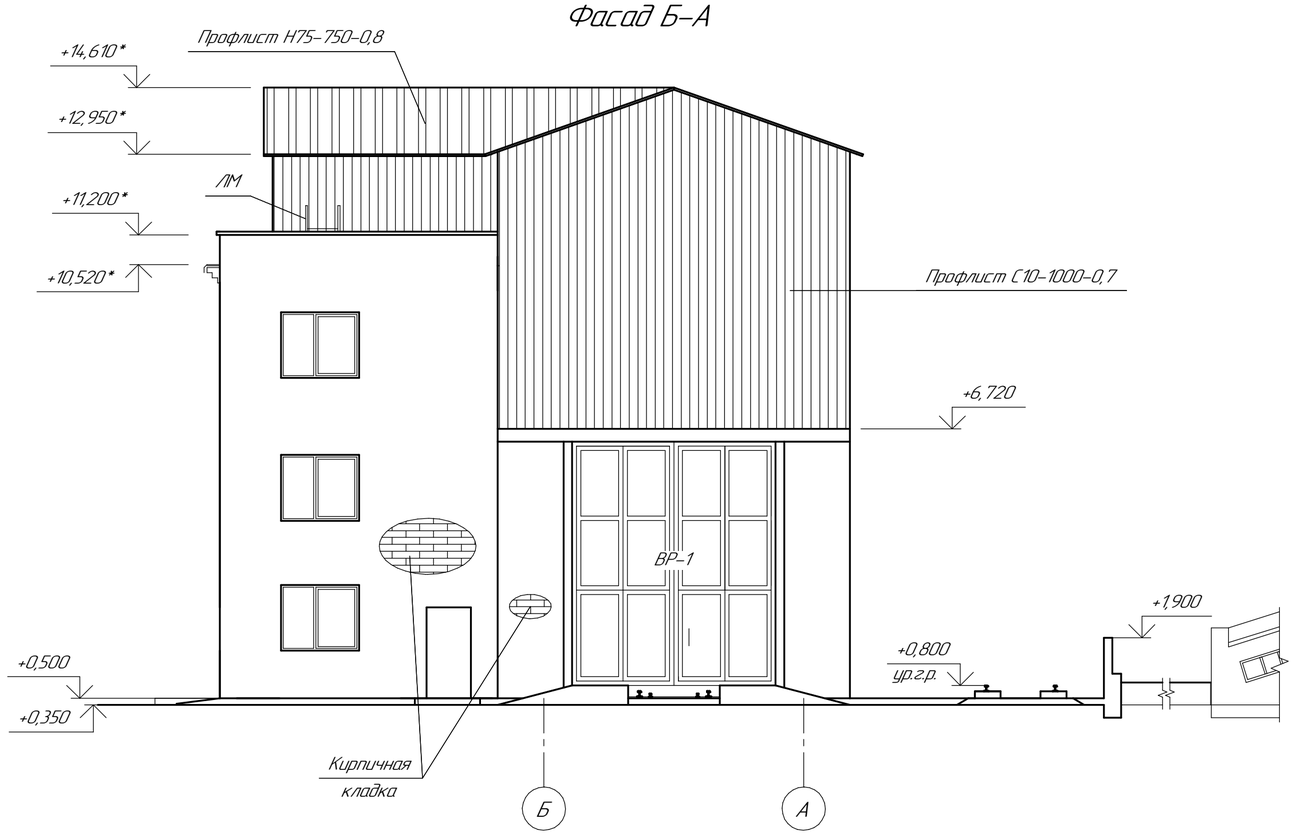

Примечание:

1. Отмостка из бетона марки М100, класса В7,5 – 1,27 м3.
2. Спецификацию элементов заполнения проемов см. на л. 8.
3. Размеры со знаком * уточнить по месту.
4. Металлические огрунтованные поверхности окрасить эмалью ПФ–115 за 2 раза (Расход всего: 345,4 м^2).
5. Размеры колитки в ВР–1 уточнить по месту.

						355–09–5–АС		
Изм.	Кол.уч.	Лист	№док.	Подп.	Дата	Модернизация существующих мощностей котельных и ТЭЦ, сохранившихся в схеме централлоного теплоснабжения, реконструкция тепловых сетей в городе Семеи. Расширение и реконструкция РК–1 с установкой трех котлов Е–35 в городе Семеи		
						Тракт топливоподачи. Безъёмкостное разгрузустройство.	Стадия	Лист	Листов
							Р	2	
Нач. отд.		Железная				Фасад 1–7. Фасад Б–А	ТОО "ПАВЛОДАРЭНЕРГОПРОЕКТ"		
Разраб.		Арушонян							
Н. контр.		Горбаневич							

Взам. инв. №

Подп. и дата

Инв. № подл.

Формат А2

Фасад 7-1

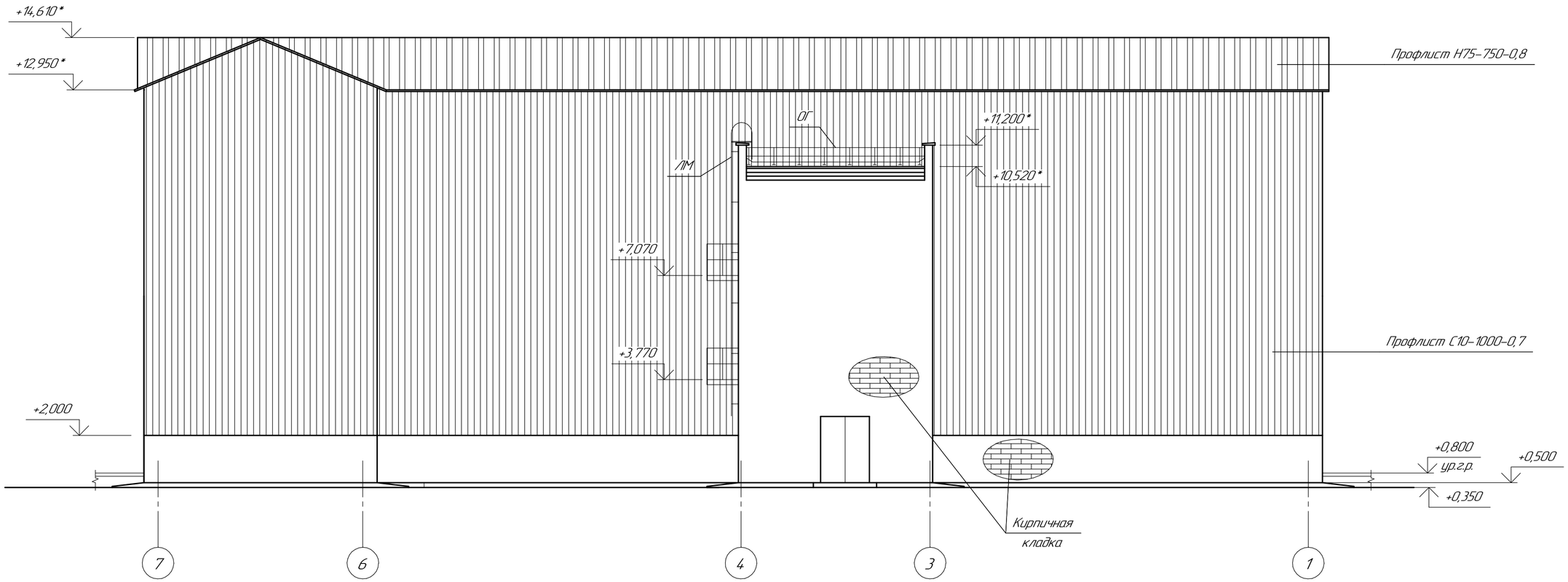

Фасад А-Б

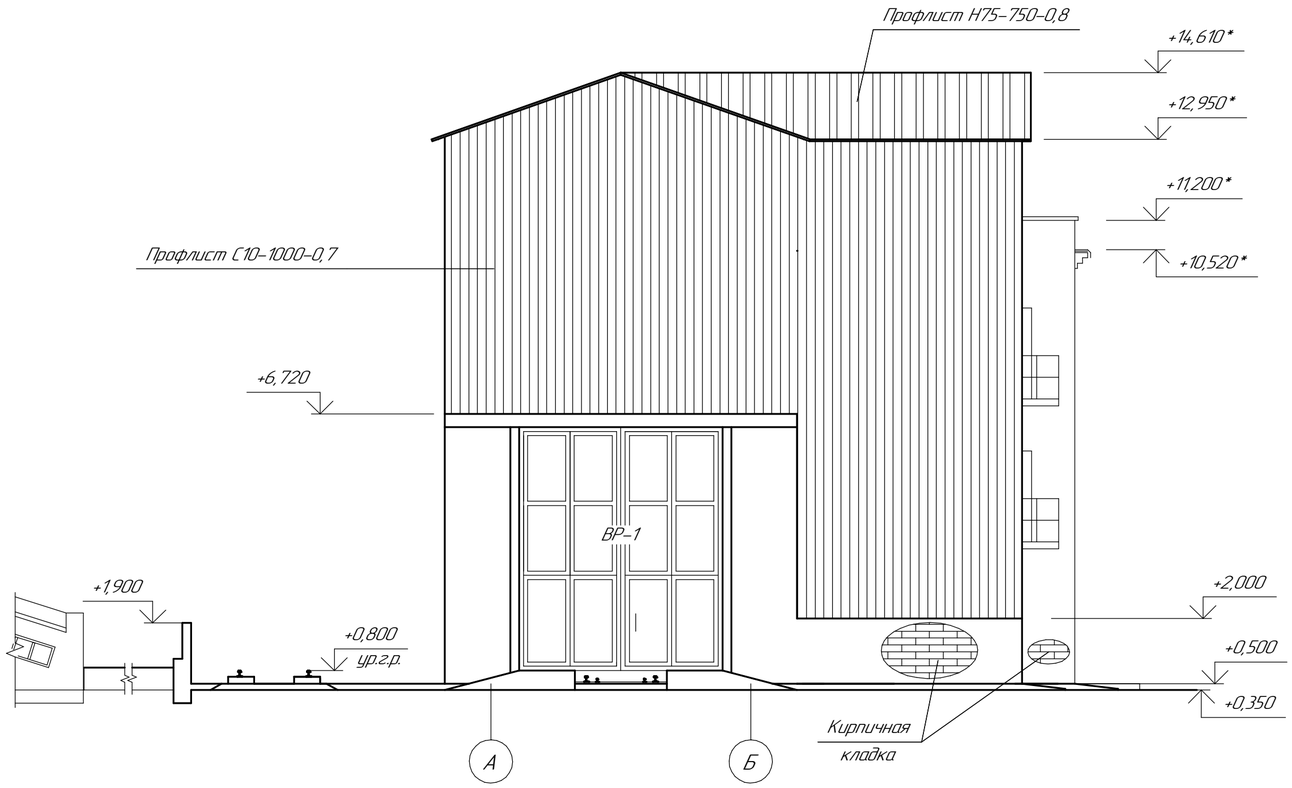

Примечание:

1. Спецификацию элементов заполнения проемов см. на л.л. 2, 8.
2. Размеры со знаком * уточнить по месту.
3. Размеры калитки в ВР-1 уточнить по месту.

						355-09-5-АС		
						Модернизация существующих мощностей котельных и ТЭЦ, сохранившихся в схеме центрального теплоснабжения, реконструкция тепловых сетей в городе Семеи. Расширение и реконструкция РК-1 с установкой трех котлов Е-35 в городе Семеи		
Изм.	Кол.уч.	Лист	№док.	Подп.	Дата			
						Тракт топливоподачи. Безъёмкостное разгрузустройство.	Стадия	Лист	Листов
							Р	3	
Нач. отд.		Железная				Фасад 7-1 Фасад А-Б	ТОО "ПАВЛОДАРЭНЕРГОПРОЕКТ"	
Разраб.		Арушонян						
Н. контр.		Горбаневич						

Взам. инв. №

Подп. и дата

Инв. № подл.

Формат А2

План на отм. +0,500

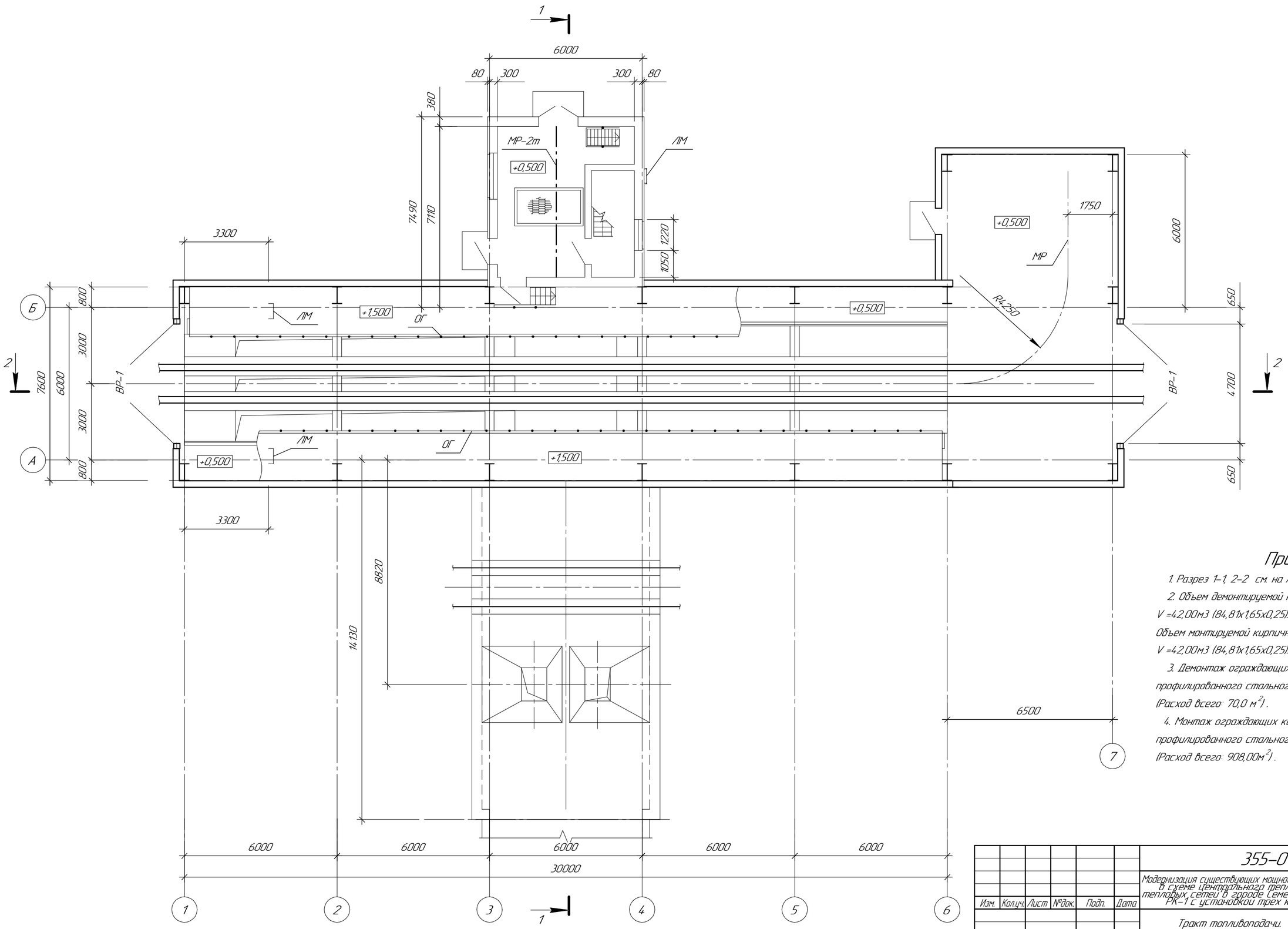

Примечание:

1. Разрез 1-1, 2-2 см. на л. 6, 7.
2. Объем демонтируемой кирпичной кладки стен цоколя V =42,00м3 (84,81х1,65х0,25).
Объем монтируемой кирпичной кладки стен цоколя V =42,00м3 (84,81х1,65х0,25).
3. Демонтаж ограждающих конструкций стен из профилированного стального листа С10-1000-0,7 (Расход всего: 70,0 м^2).
4. Монтаж ограждающих конструкций стен из профилированного стального листа С10-1000-0,7 (Расход всего: 908,00м^2).

Изм.	Кол.уч.	Лист	№док.	Подп.	Дата	355-09-5-АС		
						Модернизация существующих мощностей котельных и ТЭЦ, сохранившихся в схеме центрального теплоснабжения, реконструкция тепловых сетей в городе Семеи. Расширение и реконструкция РК-1 с установкой трех котлов Е-35 в городе Семеи		
						Тракт топливоподачи. Безъёмкостное разгрузустройство.	Стадия	Лист	Листов
							Р	4	
Нач.отд.		Железная				План на отм. +0,500	ТОО "ПАВЛОДАРЭНЕРГОПРОЕКТ"		
Разраб.		Арушонян							
Н. контр.		Горбаневич							

Взам. инв. №

Подп. и дата

Инв. № подл.

Формат А2

План на отм. −4,100

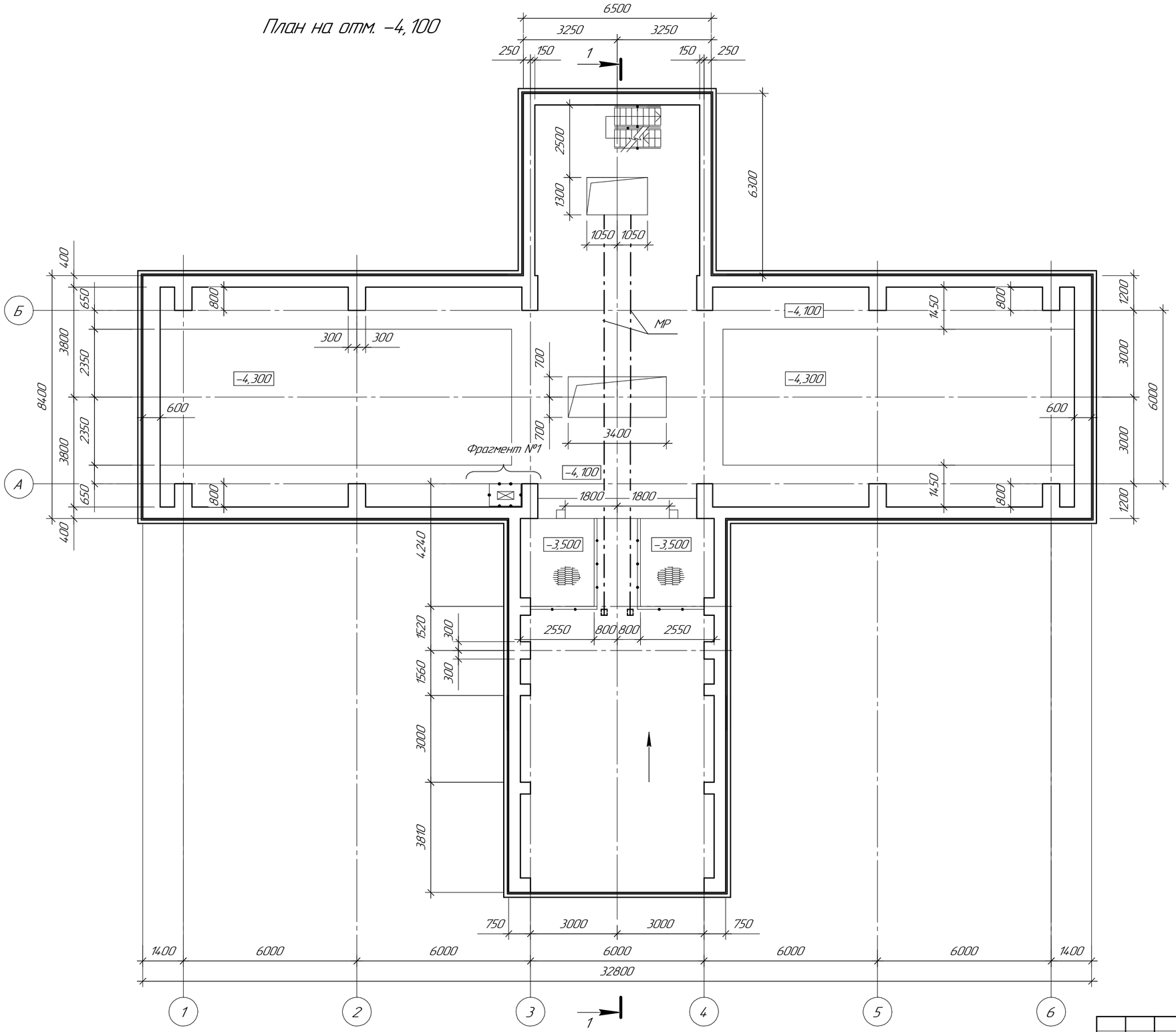

Примечание:

1. Данный лист см. совместно с л. 11.

						355-09-5-АС		
						Модернизация существующих мощностей котельных и ТЭЦ, сохранившихся в схеме центрального теплоснабжения, реконструкция тепловых сетей в городе Семеи. Расширение и реконструкция РК-1 с установкой трех котлов Е-35 в городе Семеи		
Изм.	Кол.уч.	Лист	№док.	Подп.	Дата			
						Тракт топливоподачи. Безъемкостное разгрузустройство.	Стадия	Лист	Листов
							Р	5	
Нач. отд.		Железная				План на отм. −4,100.	ТОО "ПАВЛОДАРЭНЕРГОПРОЕКТ"	
Разраб.		Арушонян						
Н. контр.		Горбаневич						

Взам. инв. №

Подп. и дата

Инв. № подл.

Формат А2

1–1

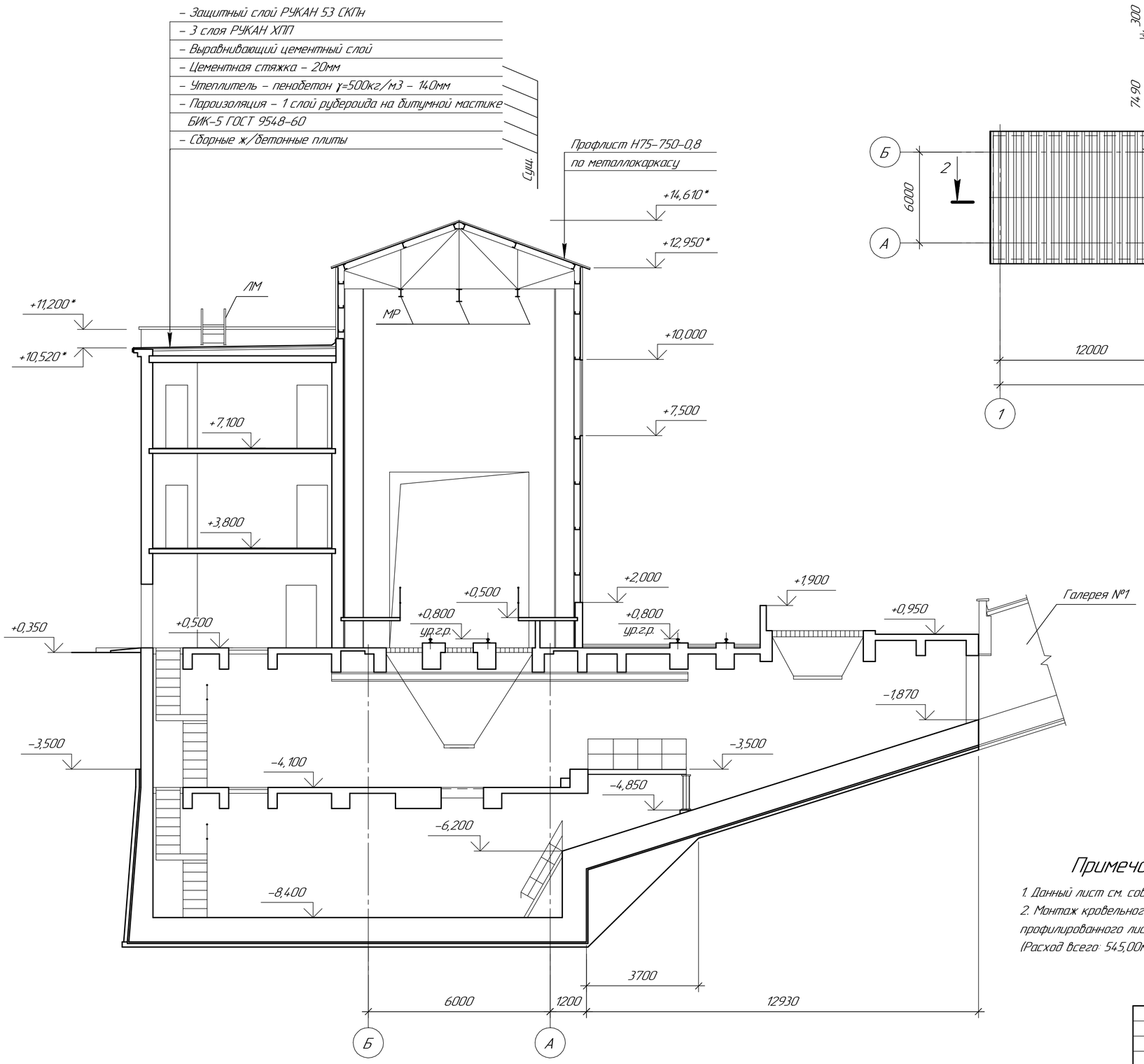

План кровли

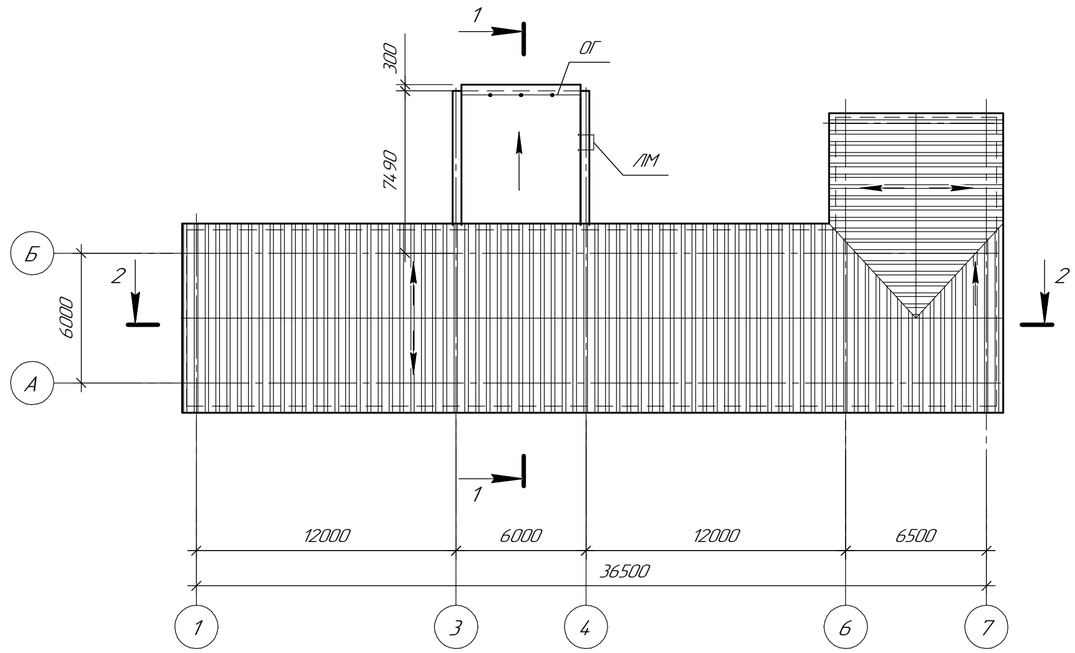

План на отм. +10,000

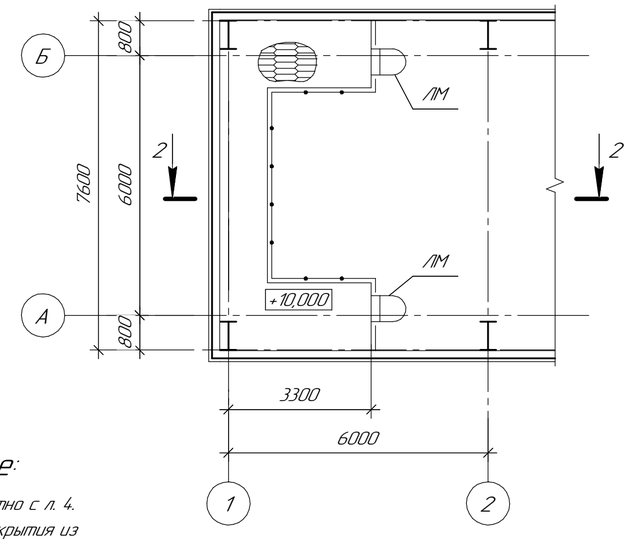

Примечание:

1. Данный лист см. совместно с л. 4.
2. Монтаж кровельного покрытия из профилированного листа Н75–750–0,8 (Расход всего: 545,00м^2).

						355–09–5–АС		
Изм.	Кол.уч.	Лист	№док.	Подп.	Дата	Модернизация существующих мощностей котельных и ТЭЦ, сохранившихся в схеме центрального теплоснабжения. реконструкция тепловых сетей в городе Семеи. Расширение и реконструкция РК–1 с установкой трех котлов Е–35 в городе Семей		
						Тракт топливоподачи. Безъемкостное разгрузустройство.	Стадия	Лист	Листов
							Р	6	
Нач. отд.		Железная				План на отм. +10,000. План кровли. Разрез 1–1	ТОО "ПАВЛОДАРЭНЕРГОПРОЕКТ"		
Разраб.		Арушонян							
Н. контр.		Горбаневич							

Взам. инв. №

Подп. и дата

Инв. № подл.

Формат А2

План на отм. −8,400

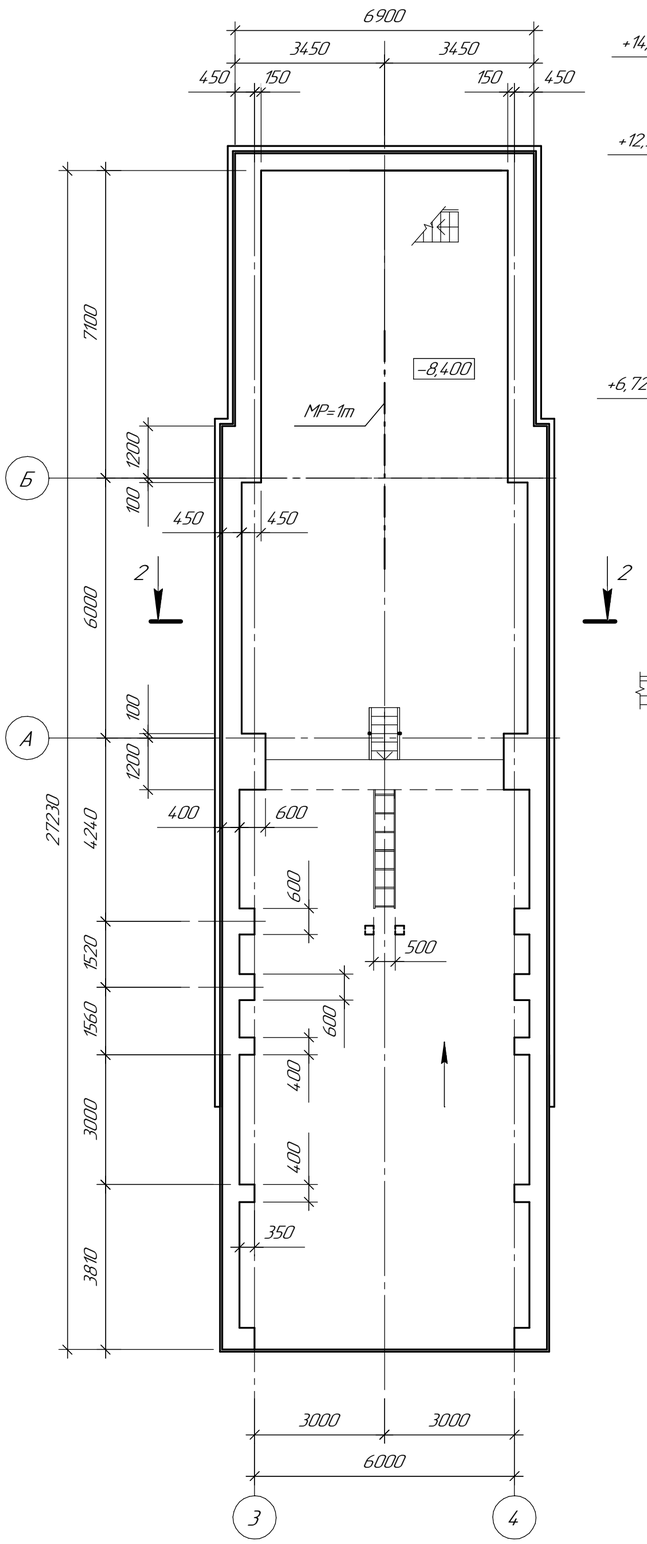

2–2

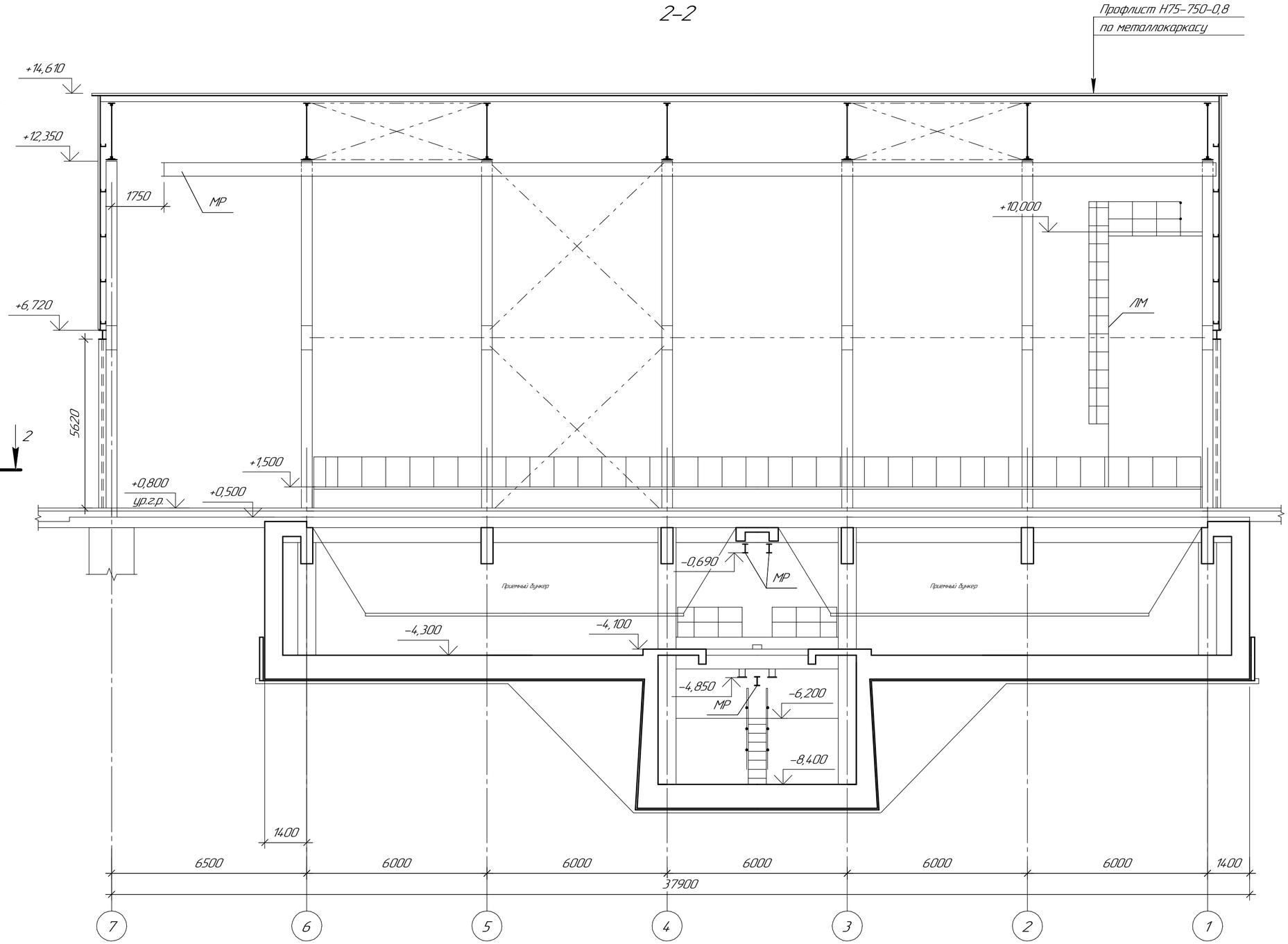

Примечание:

1. Данный лист см. совместно с л. л. 4, 6.

						355–09–5–АС		
						Модернизация существующих мощностей котельных и ТЭЦ, сохранившихся в схеме центрального теплоснабжения, реконструкция тепловых сетей в городе Семеи. Расширение и реконструкция РК–1 с установкой трех котлов Е–35 в городе Семеи		
Изм.	Кол.уч.	Лист	№док.	Подп.	Дата	Тракт топливоподачи. Безъемкостное разгрузустройство.	Стадия	Лист	Листов
							Р	7	
Нач. отд.		Железная				План на отм. −8,400. Разрез 2–2.	ТОО "ПАВЛОДАРЭНЕРГОПРОЕКТ"		
Разраб.		Арушонян							
Н. контр.		Горбаневич							

Взам. инв. №

Подп. и дата

Инв. № подл.

Формат А2

Схема оконных блоков

Оконный блок ОК-1

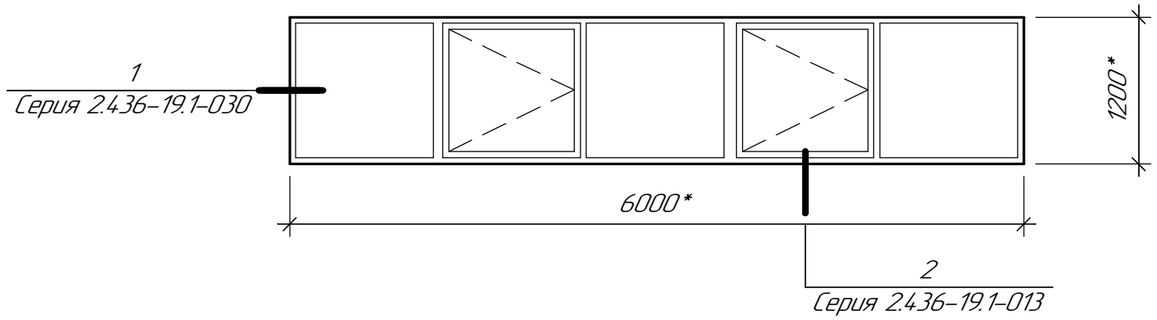

Спецификация элементов заполнения проемов

№Поз.	Обозначение	Наименование	Кол., шт.	Масса, ед., кг	Примеч.
		Окна			
ОК-1	Серия 1.436.3-21 в.0/94	ОГР 60.12-2.2-МР1	12	269,00	см. прим. 2, 3
		Ворота			
Вр-1	Сер.1.435.9-26 Вып.0	ВР-М-4.8х54	2	1450,0	см. прим. 5
		Плиты подоконные			
ПО-1	ГОСТ 8.484-82	Плита подоконная ПО 18.25.35	24	40,00	см. прим. 4
ПО-2	ГОСТ 8.484-82	Плита подоконная ПО 12.25.35	24	26,00	

Примечания:

1. Данный лист см. совместно с л.2.
2. Для остекления оконных блоков применить однокамерные стеклопакеты t=24мм. Стеклопакеты выполнить по указаниям ГОСТ 24866-99, из стекла t=6мм ГОСТ 111-2001.
3. Примыкания оконных блоков к стеновым проемам выполнять согласно указаниям по ГОСТ 30971-2002 и по узлам 2, 11 Серии 2.436-19 в.1
4. Схемы раскладки подоконных плит см. черт. 4, 5 Приложение 2 ГОСТ 8.484-82.
5. В воротах Вр-1 выполнить калитку 1000х2000(h).
6. Размеры ворот уточнить по месту.
7. Размеры со знаком * уточнить по месту.
8. Вес монтируемых оконных конструкций – 3228,0 кг

Взам. инв. №

Подп. и дата

Инв. № подл.

Изм.	Кол.уч.	Лист	№док.	Подп.	Дата
Нач. отд.		Железная			
Разраб.		Арушонян			
Н. контр.		Горбаневич			

355-09-5-АС

Модернизация существующих мощностей котельных и ТЭЦ, сохранившихся в схеме центрального теплоснабжения, реконструкция тепловых сетей в городе Семеи. Расширение и реконструкция РК-1 с установкой трех котлов Е-35 в городе Семеи

I очередь строительства. Тракт топливоподачи. Безъёмкостное разгрузустройство.

Стадия	Лист	Листов
Р	8	

Схема оконных блоков

ТОО "ПАВЛОДАРЭНЕРГОПРОЕКТ"

Формат А3

План пола на отм. +0,500

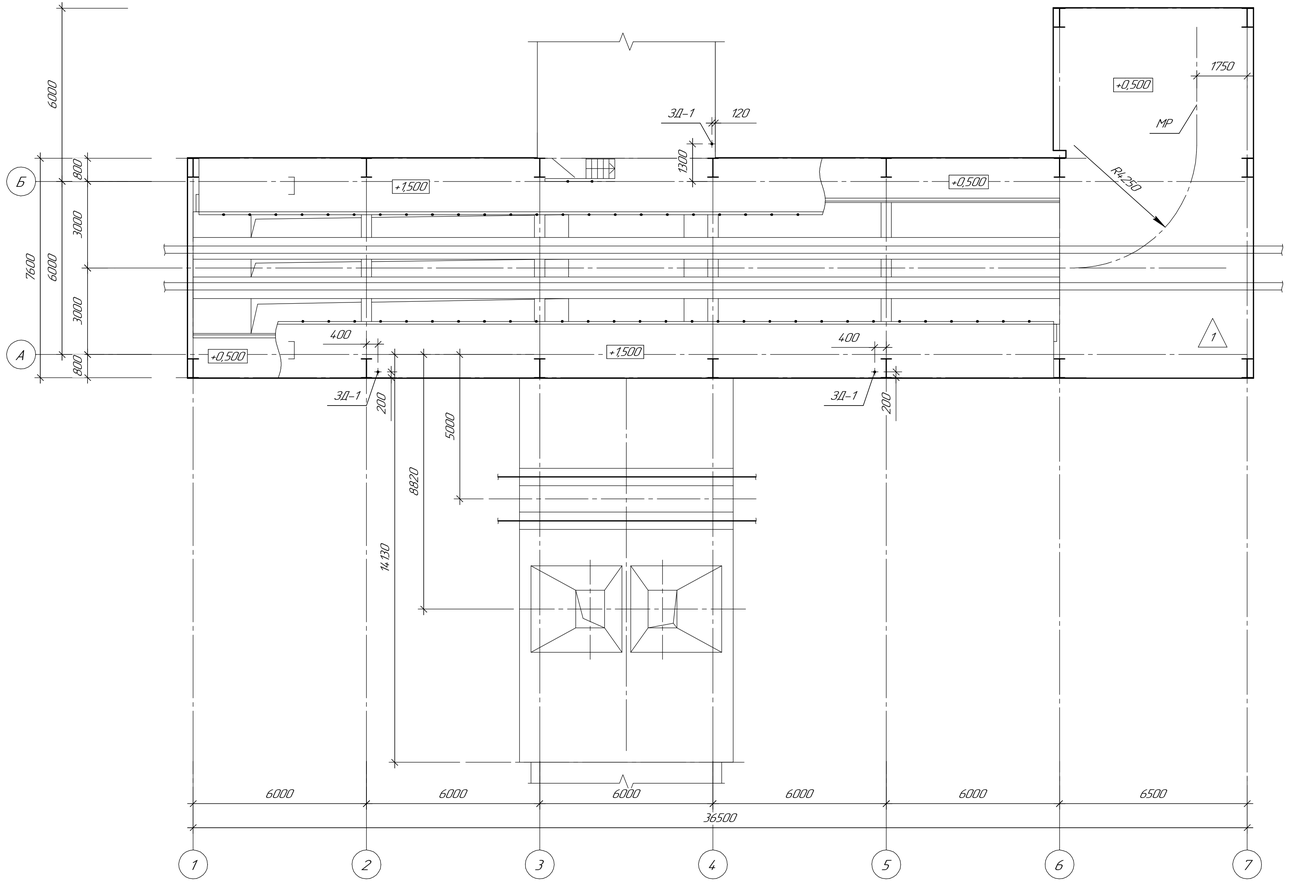

План пола на отм. −8,400

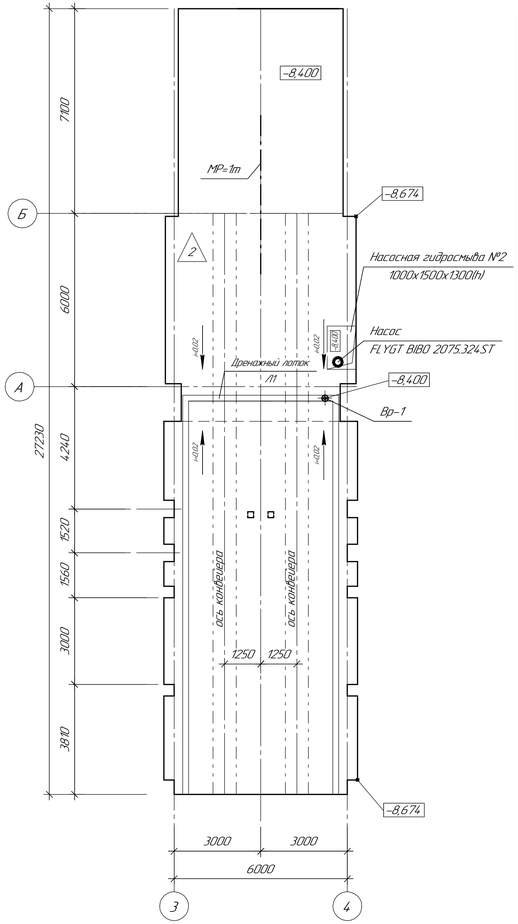

Экспликация полов

Номер помещения	Тип пола	Схема пола или тип пола по Серии	Состав пола, мм	Площадь, м²	Примечание
План на отм. + 0,500; +10,000	1		– Покрытие: бетон В15, t=25мм. – Стяжка из бетона В12,5, t=40мм. – Подстилающий слой (*) из бетона В12,5, t=100мм. – Грунт основания уплотненный щебнем (сущ.)	466,00	см. Примеч. 3, 4 Плинтус из цем.-песч. раствора М150 L=106,46м
План на отм. − 4,100; − 8,400	2	=0,02	– Покрытие: бетон В20, t=50мм, с упрочненным верхним слоем смесью MASTERTOP® 100, светло-серого цвета. – Гидроизоляция из YAPFLEKS 305 (MASTERSEAL 565) в 2 слоя общей толщиной t=4мм. – Подстилающий слой из бетона В15, t=100мм. – Грунт основания уплотненный щебнем	666,7	см. Примеч. 3, 4, 5 Плинтус из цем.-песч. раствора М150 L=187,5м

Примечания:

1. Данный лист см. совместно с л.л. 10, 11.
2. Детали полов и примыкания полов (плинтусы) к стенам, приняты согласно требованиям СНиП РК 3.02-03-2003 "Полы". Тип пола на планах указан в треугольнике 1.
3. Поверхность бетона шлифовать, затем окрасить эмалью "Бетоксил" ТУ 2313-007-54859061-2005 за 2 раза, по слою "Бетоксил-грунт".
4. Плинтус окрасить эмалью "Бетоксил" ТУ2313-007-54859061-2005, за 2 раза.
5. Гидроизоляционный слой завести на стены на высоту на высоту h=300мм. Примыкание усилить дополнительным слоем гидроизоляции YAPFLEKS 305 (MASTERSEAL 565) шириной 500мм (из них 300мм на пол и 200мм на стены). Общий расход =93,75м².
6. В местах установки трапов и воронок выполнить дополнительный слой гидроизоляции из YAPFLEKS 305 (MASTERSEAL 565) толщиной t=4мм, радиусом не менее, чем 500мм от центра трапов и воронок.
7. Установку закладных деталей производить под наблюдением электромонтажной организации. Неровность швеллеров не должна превышать 1мм на 1м длины и не более 5мм по всей длине. При наличии сварных швов – швы зачистить.
8. Сварку производить электродами Э-42А ГОСТ 9466-75*, h шва = 4мм. Работы вести в соответствии с указаниями СНиП 3.03.01-87.
9. Все закладные детали в полу окрасить эмалью ПФ-115 по ГОСТ 6465-76 за 2 раза по одному слою грунтовки ГФ-021 по ГОСТ 25129-82.

Спецификация элементов монтажных конструкций

Поз.	Обозначение	Наименование	Кол. шт.	Масса ед. кг	Примеч.
		Лоток Л1			
1		Тр Ø159 ГОСТ 10704-91 L=5460мм	1	15,29	

Изм.	Кол.уч.	Лист	№док.	Подп.	Дата	355-09-5-АС		
						Модернизация существующих мощностей котельных и ТЭЦ, сохранившихся в схеме центрального теплоснабжения, реконструкция тепловых сетей в городе Семей. Расширение и реконструкция ТЭЦ-1 с установкой трех котлов Е-35 в городе Семей		
						Тракт топливоподачи. Безъемкостное разгрузустройство.	Стадия: Р	Лист: 9 / Листов:
Нач. отд.		Железная				План полов на отм. +0,500; −8,400. Экспликация полов	ТОО "ПАВЛОДАРЭНЕРГОПРОЕКТ"	
Разраб.		Арушонян						
Н. контр.		Горбанович						

Формат А3×3

Взам. инв. №

Подп. и дата

Инв. № подл.

План пола на отм. −4,100

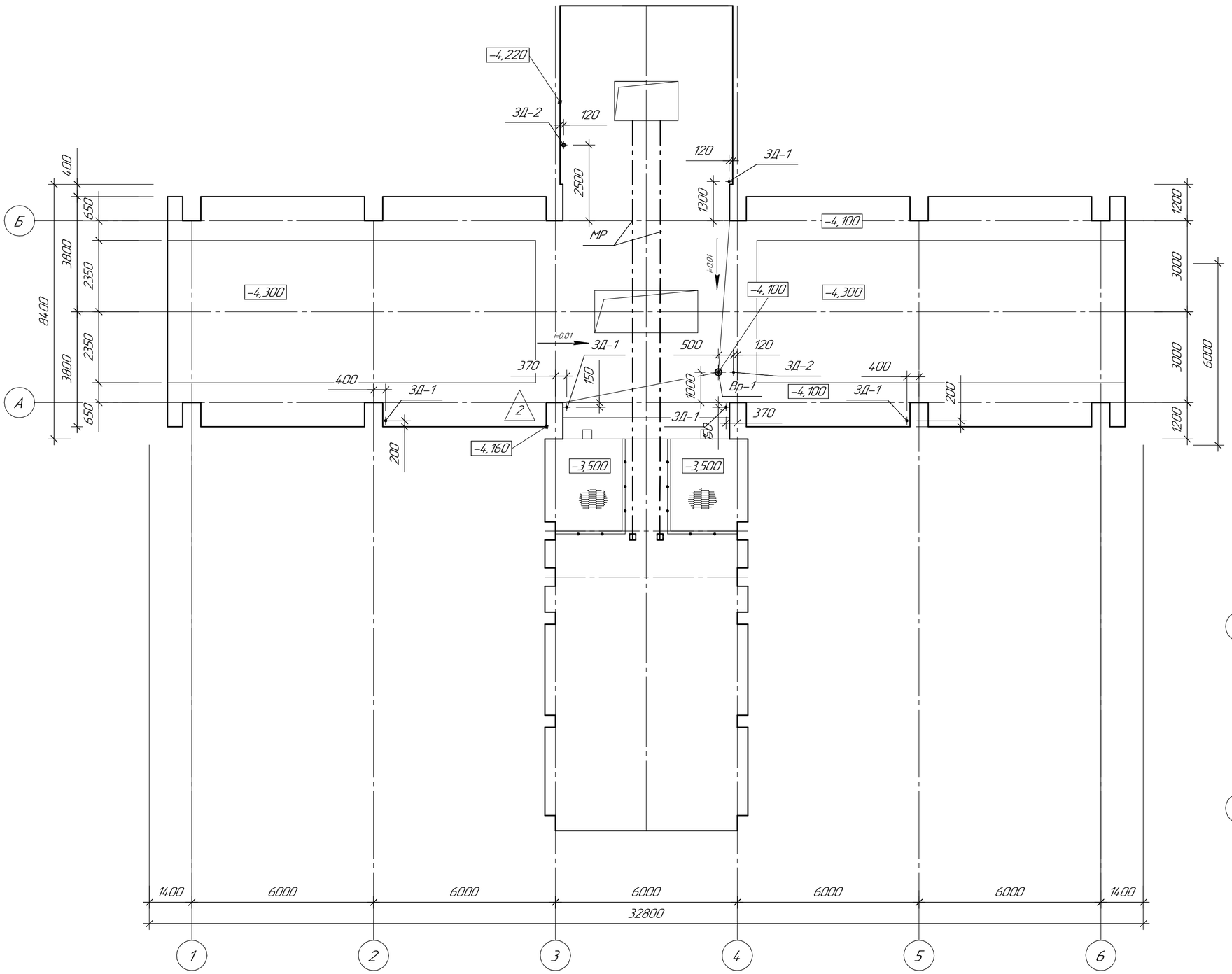

План пола на отм. +10,000

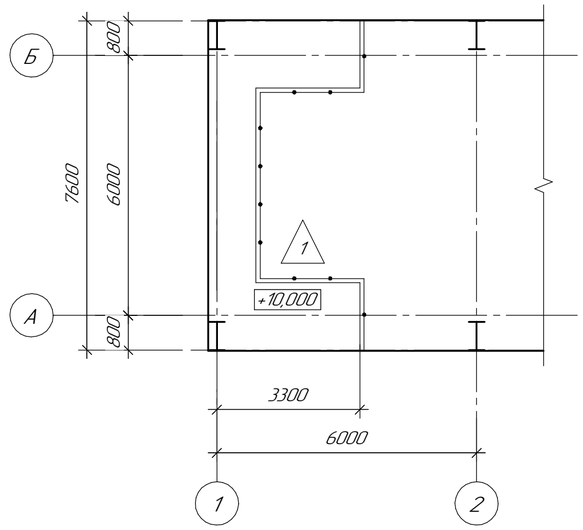

Примечание:

1. Данный лист см. совместно с л.л. 9, 11.

Изм.	Кол.уч.	Лист	№док.	Подп.	Дата	355-09-5-АС		
						Модернизация существующих мощностей котельных и ТЭЦ, сохранившихся в схеме центрального теплоснабжения, реконструкция тепловых сетей в городе Семей. Расширение и реконструкция РК-1 с установкой трех котлов Е-35 в городе Семей		
						Тракт топливоподачи. Безъёмкостное разгрузустройство.	Стадия: Р	Лист: 10 / Листов:
Нач. отд.		Железная				План пола на отм. −4,100;+10,000	ТОО "ПАВЛОДАРЭНЕРГОПРОЕКТ"	
Разраб.		Арушонян						
Н. контр.		Горбаневич						

Взам. инв. №

Подп. и дата

Инв. № подл.

Формат А2

Схема расположения сетчатого ограждения. Фрагмент №1

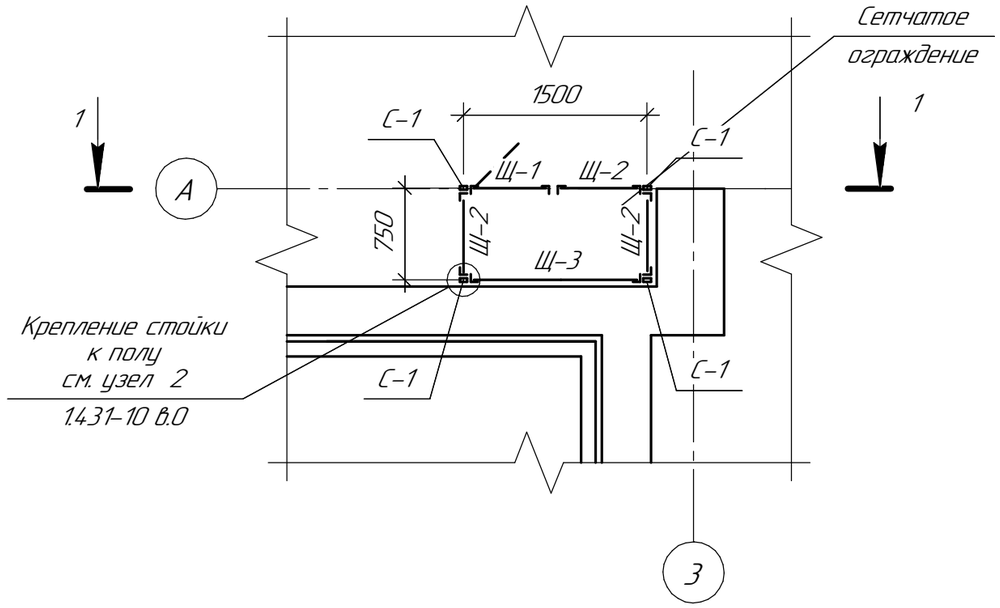

1-1

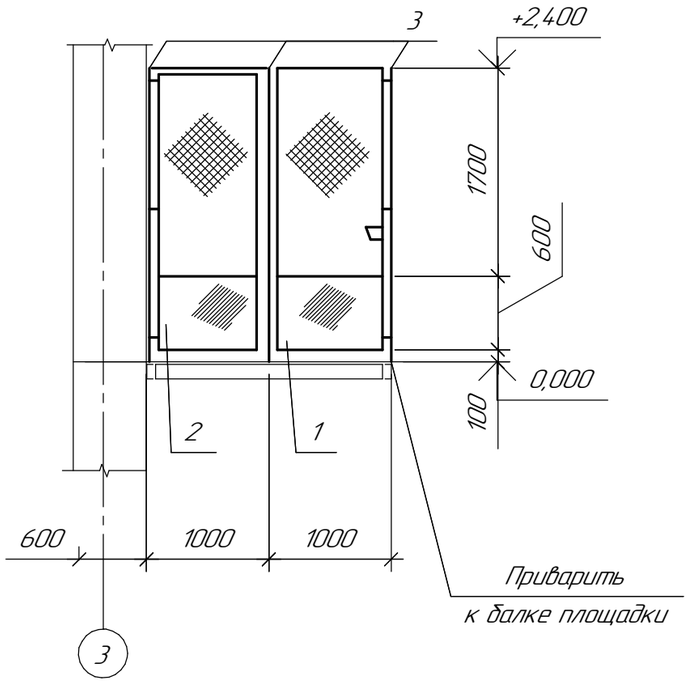

Спецификация элементов сетчатого ограждения

Поз.	Обозначение	Наименование	Кол.	Масса ед., кг	Приме-чание
Щ-1	Серия 1.413-10 в.3	Щит 0,75х2,4 ЩД-Л	1	25,90	
Щ-2	Серия 1.413-10 в.3	Щит 0,75х2,4 Щ	3	25,90	
Щ-3	Серия 1.413-10 в.3	Щит 1,5х2,4 Щ	1	36,05	
С-1	Серия 1.413-10 в.3	Стойка 2,4 С	4	13,13	

Спецификация элементов монтажных конструкций

Поз.	Обозначение	Наименование	Кол., шт.	Масса, ед., кг	Примеч.
ЗД-1		Тр.⌀57х3 ГОСТ 10704-91 L=200	8	4,00	м/п
ЗД-2		Тр.⌀108х4 ГОСТ 10704-91 L=200	2	10,25	м/п
		⌀6АI ГОСТ 5781-82 Lобщ.=8,4 м		0,222	
		Материалы			
		Бетон кл. В15	0,01		$м^3$

Примечание:

1. Данный лист см. совместно с л.л. 5, 9, 10.

Изм.	Кол.уч.	Лист	№док.	Подп.	Дата	355-09-5-АС			
						Модернизация существующих мощностей котельных и ТЭЦ, сохранившихся в схеме центрального теплоснабжения, реконструкция тепловых сетей в городе Семеи. Расширение и реконструкция РК-1 с установкой трех котлов Е-35 в городе Семеи			
						I очередь строительства. Тракт топливоподачи. Безъёмкостное разгрузустройство.	Стадия	Лист	Листов
							Р	11	
Нач. отд.		Железная				Схема расположения сетчатого ограждения. Фрагмент №1. 1-1	ТОО "ПАВЛОДАРЭНЕРГОПРОЕКТ"		
Разраб.		Арушонян							
Н. контр.		Гордоневич							

Взам. инв. №

Подп. и дата

Инв. № подл.

Формат А3