Разрешение		355-09-1А-АС1	Расширение и реконструкция РК-1 с установкой 3-х котлов Е-35 в городе Семей. I очередь строительства. Главный корпус с установкой к/а Е-35-3,9-440 КТ ст. №6, 7, 8 и турбины ПР-12-0,6-0,1	
39-14				
Изм.	Лист	Содержание изменения	Код	Примечание
1	1	В лист внесены изменения в ведомость рабочих чертежей основного комплекта и в ведомость прилагаемых документов. Смета 355-09-1-СМ.АС38.1 заменена на смету 355-09-1-СМ.АС38.2 Смета 355-09-1-СМ.АС38.1 аннулируется	3	

Согласовано:

СДО

Сомова

Директор	Ганцгорн			ТОО "ПАВЛОДАРЭНЕРГОПРОЕКТ" АСО	Лист	Листов
ГИП	Ефимов				1	
Изм. внес	Павлишина					
Изм. внес	Железная					

Ведомость рабочих чертежей основного комплекта

Лист	Наименование	Примечание
1	Общие данные	Изм.1,2
2	Фасад 1-8	
3	Фасад А-Д	
4	Фасад 8-1	
5	Фасад Д-А	
6	План на отм. 0,000	
7	Планы на отм. +4,200, +11,400. Схема витража Втр-1	
8	План на отм. +7,200 и +8,000	
9	План на отм. +16,000 и +19,500. Схемы оконных блоков	
10	План кровли	
11	Разрез 1-1	
12	Ведомость внутренней отделки помещений. План подвесного потолка	
	в помещениях 18 и 20	
13	Планы полов на отм. 0,000, +4,200 и +7,200	
14	Планы полов на отм. +8,000, +11,400, +16,000 и +19,500	
15	Экспликация полов	
16	Узлы кровли	
17	Кладочный план на отм. 0,000; +4,200; +7,200; +8,000; +16,000, +19,500.	
	Фрагмент №1, 2, 3. Ведомость перемычек. Ведомость отверстий.	
	Ведомость проемов (на 2л.)	
18	Схема расположения лотка Л-1 и приямков ПР-1, ПР-2. Приямок ПР-1.	
	Лоток Л-1 и приямок ПР-2	
19	Схема расположения плит перекрытия на отм.+3,800 и монорельса	
	на отм. +3,250	
20	Схема расположения фундаментов Ф1, Ф2, Ф3, Ф4, Ф5, Ф6, Ф7.	
	Фундаменты Ф1, Ф2, Ф3, Ф4, Ф5, Ф6, Ф7	
21	Площадка обслуживания ПМ-1	
22	Ворота Вр-2	
23	Рама РМ-1, Ворота Вр-3 (на 2л.)	

Ведомость спецификаций

Лист	Наименование	Примечание
7	Спецификация элементов заполнения проемов	
10	Спецификация стекла и стеклопакетов для оконных блоков	
15	Спецификация закладных деталей в полу	
15	Спецификация на лючок прочистки Л-1	
17	Спецификация элементов	
18	Спецификация элементов монтажных конструкций	
19	Спецификация элементов	
20	Спецификация к схеме расположения фундаментов Ф1, Ф2, Ф3, Ф4, Ф5, Ф6, Ф7	
20	Спецификация элементов фундаментов Ф1, Ф2, Ф3, Ф4, Ф5, Ф6, Ф7	
21	Спецификация элементов площадки обслуживания ПМ-1	
22	Спецификация элементов ворот Вр-2	
23	Спецификация элементов рамы РМ-1 и ворот Вр-3	

Ведомость основных комплектов рабочих чертежей

Обозначение	Наименование	Примечание
355-09-1А-АС1	Архитектурно-строительные чертежи	
355-09-1А-АР1	Паспорт наружной отделки фасадов	
355-09-1А-КЖ	Конструкции железобетонные	
355-09-1А-КМ	Конструкции металлические	

Ведомость ссылочных и прилагаемых документов

Обозначение	Наименование	Примечание
	Ссылочные документы	
ГОСТ 31173-2003	Блоки дверные стальные	
ГОСТ 30970-2003	Дверные блоки из ПВХ профилей	
ГОСТ 23166-99	Блоки оконные	
ГОСТ 30673-99	Профили ПВХ для оконных и дверных блоков	
ГОСТ 8292-85	Краски масляные марки МА	
ГОСТ 6465-76	Краски эмалевые марки ПФ	
ГОСТ 18374-79	Краски эмалевые марки ХВ	
ГОСТ 23343-78	Краски грунтовые марки ГФ	
ГОСТ 6141-82	Керамическая плитка для стен	
ГОСТ 6787-2001	Керамическая плитка для полов	
ГОСТ 111-2001	Стекло листовое	
ГОСТ 24866-99	Стеклопакеты клееные строительного	
	назначения	
ГОСТ 19111-77	Плинтусы из ПВХ	
ГОСТ 5781-82	Арматура круглая. Сортамент	
ГОСТ 3826-82	Сетки металлические плетеные. Сортамент	
ГОСТ 530-2007	Кирпич и камень керамические	
Сер. 1.435.2-28 Вып.0	Ворота распашные для промзданий	
Сер. 1.436.3-16/88 Вып.1	Окна металлические для промзданий	
Сер. 1.464.2-25.93 Вып.0	Фонари светоаэрационные однорусные	
	прямоугольные	
Сер. 1.436-20 Вып.1	Узлы прмыканий окон с металлическими	
	переплетами	
Сер. 1.400-15 Вып.0	Унифицированные закладные детали	
Сер. 2.430-20 Вып.1	Типовые детали примыканий зданий	
Сер. РК 1.073.9-2.00 Вып.1	Облицовки КНАУФ	
Сер. 1.038.1-1 Вып.1	Перемычки железобетонные	
ТИ 084-06	Панели металлические трехслойные	
	с утеплителем. ТМ САМАРА 2006г.	
Каталог конструкций	Алюминиевые конструкции системы ТАТПРОФ	
	Прилагаемые документы	
355-09-1-СМ.АС38	Смета	Изм.1(анн.)
355-09-1-СМ.АС41	Смета	
355-09-1-СМ.АС38.1	Смета	Изм.1(нов.), изм.2(анн.)
355-09-1-СМ.АС38.2	Смета	Изм.2(нов.)

Общие указания:

1. Данный проект разработан на основании задания на проектирование выданные смежными отделами ТОО "ПАВЛОДАРЭНЕРГОПРОЕКТ": 355-09-1А-ТП.0.Л3, 355-09-1А-ТМ6.0.Л1, 355-09-1А-ТМ7.0.Л1, 355-09-1А-АТМ.0.Л1, 355-09-1А-ЭМ.0.Л2, 355-09-1А-ОВ.0.Л2, 355-09-1А-ВК.0.Л, 355-09-1А-ВК1.0.Л, 355-09-1А-АПТ.0.Л, 355-09-1А-ПТ1.0.Л.

2. Район строительства г.Семей.

Климатические условия строительства:

а) Расчетная температура наиболее холодной пятидневки -38°

б) Расчетный вес снегового покрова -180кгс/м^2

в) Нормативное давление ветра -38кгс/м^2

3. Степень огнестойкости здания - II.

4. Категории производства внутренних помещений: В, Г, Д.

5. За отм. 0,000 принята абсолютная отметка 201,80.

6. Проект предусматривает возведение нового здания главного корпуса. Здание прямоугольной формы в плане и основными размерами в осях 48,00х42,00м. Здание главного корпуса, в поперечном сечении, имеет четыре пролета: 9,00м, 18,00м, 9,00м, 12,00м. Светоаэрационный фонарь, размером 6,00х30,00м - расположен над котельным отделением в пролете на 18,0м. Здание имеет следующие производственные отметки: 0,000, +4,200, +6,000, +7,200, +8,000, +11,400, +16,000, +19,500. Верхние отметки парапетов и свесов кровли (соответственно пролетам) на отм.+27,660*, +29,070*, +26,660*, +19,910*.
Кровля наклонная, из трехслойных кровельных панелей Сэндвич **t**=150мм, с организованным внутренним водостоком.

7. Несущий каркас здания из металлических конструкций. Наружные стены - из панелей Сэндвич, **t**=120мм. Цокольная часть наружных стен **t**=510мм, внутренние стены **t**=250мм и перегородки **t**=120мм - из красного керамического кирпича КОРПо 1НФ/75/2,0/25/ГОСТ 530-2007 на цементно-песчаном растворе М50. Фундаменты - столбчатые монолитные (под каркас) с фундаментными балками по Сер. 1.415-1 Вып.1. Перекрытия - монолитные железобетонные, по балкам каркаса, в несъемной опалубке из профлиста. Перемычки - железобетонные брусковые по Сер. 1.038.1-1 Вып.1.

8. Отмостка вокруг здания асфальтовая по Сер.2.430.20 Вып.1, ширина **b**=1,00м.

9. Наружные ворота и двери - металлические утепленные. Внутренние двери - металлические и пластиковые. Окна - металлические и пластиковые.

10. Внутренняя отделка: окраска эмалью ПФ-115 по ГОСТ 6464-76, подвесные потолки (Армстронг и системы КНАУФ по Сер. 1.045.9-2.00 Вып.1), водоэмульсионная окраска, декоративная штукатурка ATLAS DEKO S8, масляная окраска МА-025 по ГОСТ 8292-85, керамическая плитка по ГОСТ 6141-82.

11. Полы: - бетон с упрочненным верхним слоем покрытием MASTERTOP®, - керамическая плитка по ГОСТ 6787-2001, - линолеум.

12. Наружная отделка здания: - металлические элементы фасада (двери, ворота, пожарная лестницы, ограждения, жалюзийные решетки): окраска, за 2 раза, эмалью ХВ-113 по ГОСТ 18374-79 по слою грунтовки ГФ-0119 ГОСТ 23343-78, - стеновые панели Сэндвич: защитно-декоративное лакокрасочное покрытие заводского изготовления, -цоколь: красный керамический кирпич под расшивку швов с последующей покраской керамической фасадной краской.

13. Акты освидетельствования скрытых работ по СНиП РК 1.03-06-2011 "Строительное производство. Организация строительства предприятий, зданий и сооружений."

ВНИМАНИЕ!
Производство работ без проекта производства работ ЗАПРЕЩАЕТСЯ!

Изм.	Колич.	Лист	№док.	Подп.	Дата
2	-	-	39-14		
1	-	-	11-14		

Директор	Ганцгорн	
Гл. инж.	Ефимов	
ГИП	Ефимов	
Гл. спец.	Хоментовская	
Разраб.	Хоментовская	
Н. контр.	Железная	

355-09-1А-АС1

Модернизация существующих мощностей котельных и ТЭЦ, сохранившихся в схеме центрального теплоснабжения, реконструкция тепловых сетей в городе Семей. Расширение и реконструкция РК-1 с установкой трех котлов Е-35 в городе Семей

I очередь строительства. Главный корпус с установкой к/а Е-35-3,9-440 КТ ст. №6, 7, 8 и турбины ПР-12-0,6-0,1

Стадия	Лист	Листов
Р	1	

Общие данные

ТОО "ПАВЛОДАРЭНЕРГОПРОЕКТ"

Формат А2

Согласовано

ЭТО	Михалева	
ОГС	Остапенко	
ОКИПиА	Подоксенова	
ТМО	Сопопов	
ГПиТ	Ашифина	
ОиВ	Гонгадева	

Взам. инв. №

Подп. и дата

Инв. № подл.

Фасад 1-8

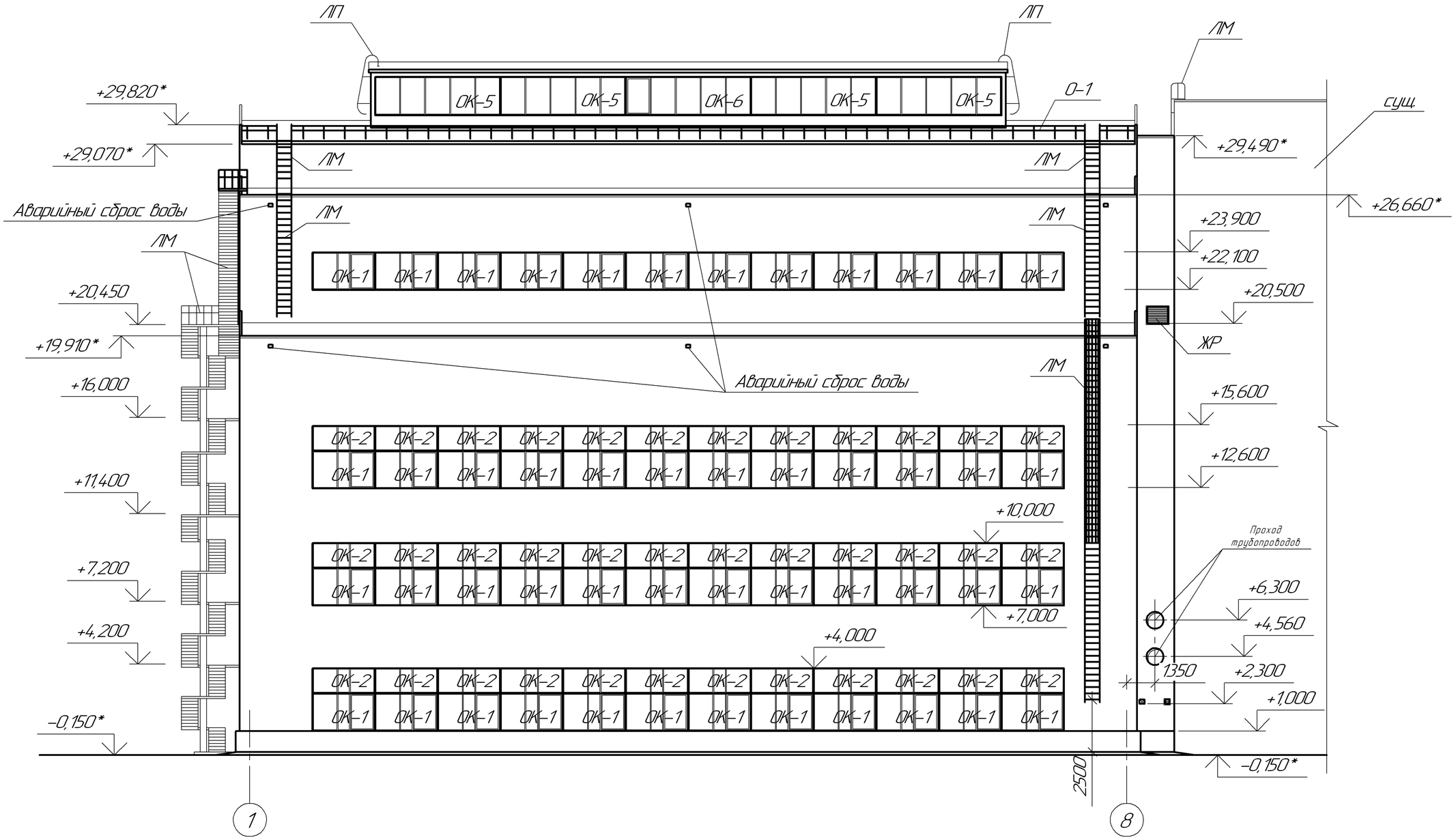

Примечания:

1. Наружную отделку фасадов см. 480-11-1-АР1 "Паспорт наружной отделки фасадов".
2. Спецификацию элементов заполнения проемов см. на л.7.

Изм.	Кол.уч.	Лист	№док.	Подп.	Дата
Директор		Ганцгорн			
Гл. инж.		Ефимов			
ГИП		Ефимов			
Гл. спец.		Хаментовская			
Разраб.		Хаментовская			
Н. контр.		Железная			

355-09-1А-АС1

Модернизация существующих мощностей котельных и ТЭЦ, сохранившихся в схеме центрального теплоснабжения, реконструкция тепловых сетей в городе Семей. Расширение и реконструкция РК-1 с установкой трех котлов Е-35 в городе Семей

I очередь строительства. Главный корпус с установкой к/а Е-35-3,9-440 КТ ст. №6, 7, 8 и турбины ПР-12-0,6-0,1

Стадия	Лист	Листов
Р	2	

Фасад 1-8

ТОО "ПАВЛОДАРЭНЕРГОПРОЕКТ"

Взам. инв. №

Подп. и дата

Инв. № подл.

Формат А3

Фасад А–Д

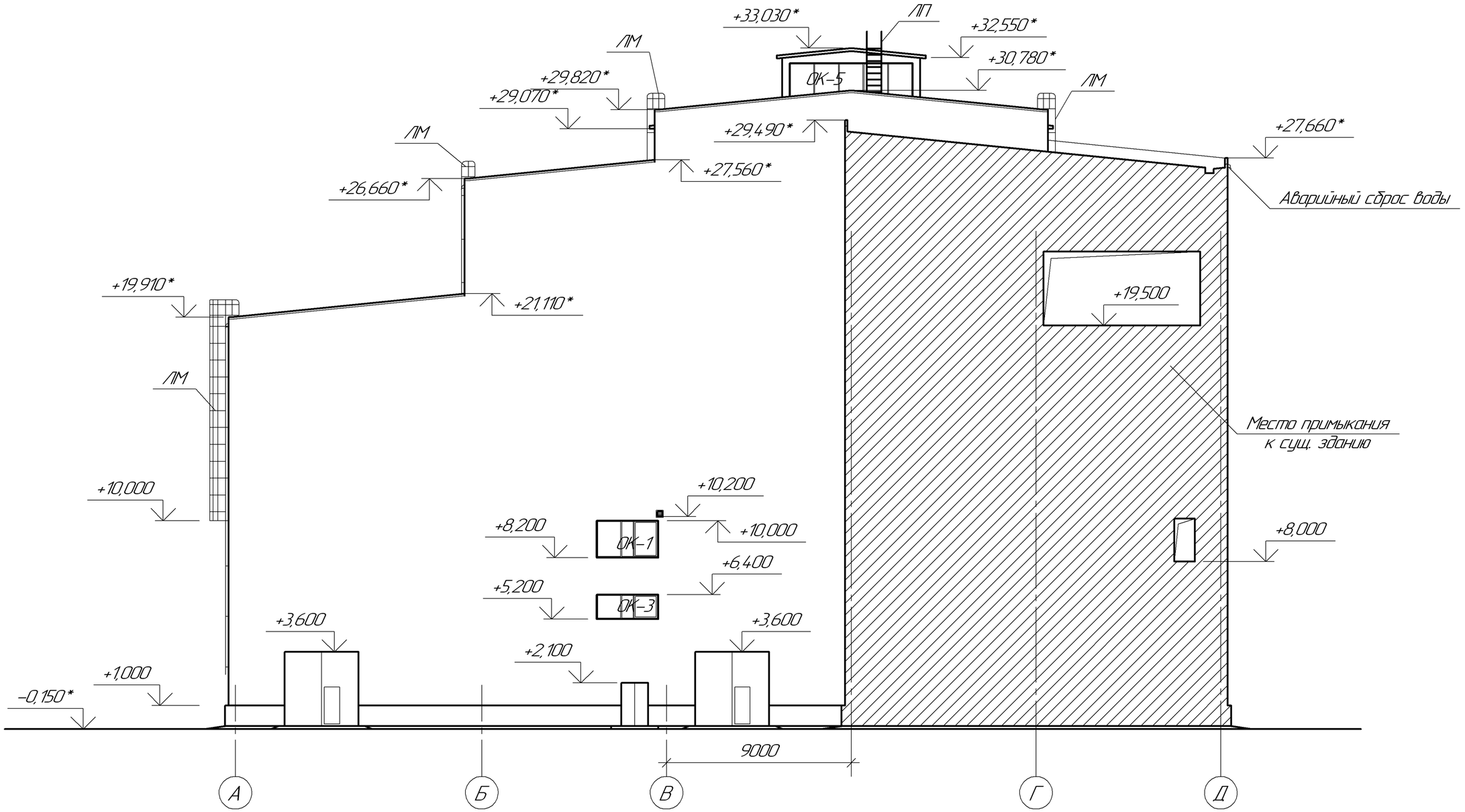

Примечание.

См. общие примечания на л.2.

Изм.	Кол.уч.	Лист	№док.	Подп.	Дата	355-09-1А-АС1		
						Модернизация существующих мощностей котельных и ТЭЦ, сохранившихся в схеме центрального теплоснабжения, реконструкция тепловых сетей в городе Семей. Расширение и реконструкция РК-1 с установкой трех котлов Е-35 в городе Семей		
Директор		Ганцгорн				1 очередь строительства. Главный корпус с установкой к/а Е-35-3,9-440 КТ ст. №6, 7, 8 и турбины ПР-12-0,6-0,1	Стадия	Лист	Листов
Гл. инж.		Ефимов					Р	3	
ГИП		Ефимов							
Гл. спец.		Хоментовская				Фасад А–Д	ТОО "ПАВЛОДАРЭНЕРГОПРОЕКТ"		
Разраб.		Хоментовская							
Н. контр.		Железная							

Взам. инв. №

Подп. и дата

Инв. № подл.

Формат А3

Фасад 8–1

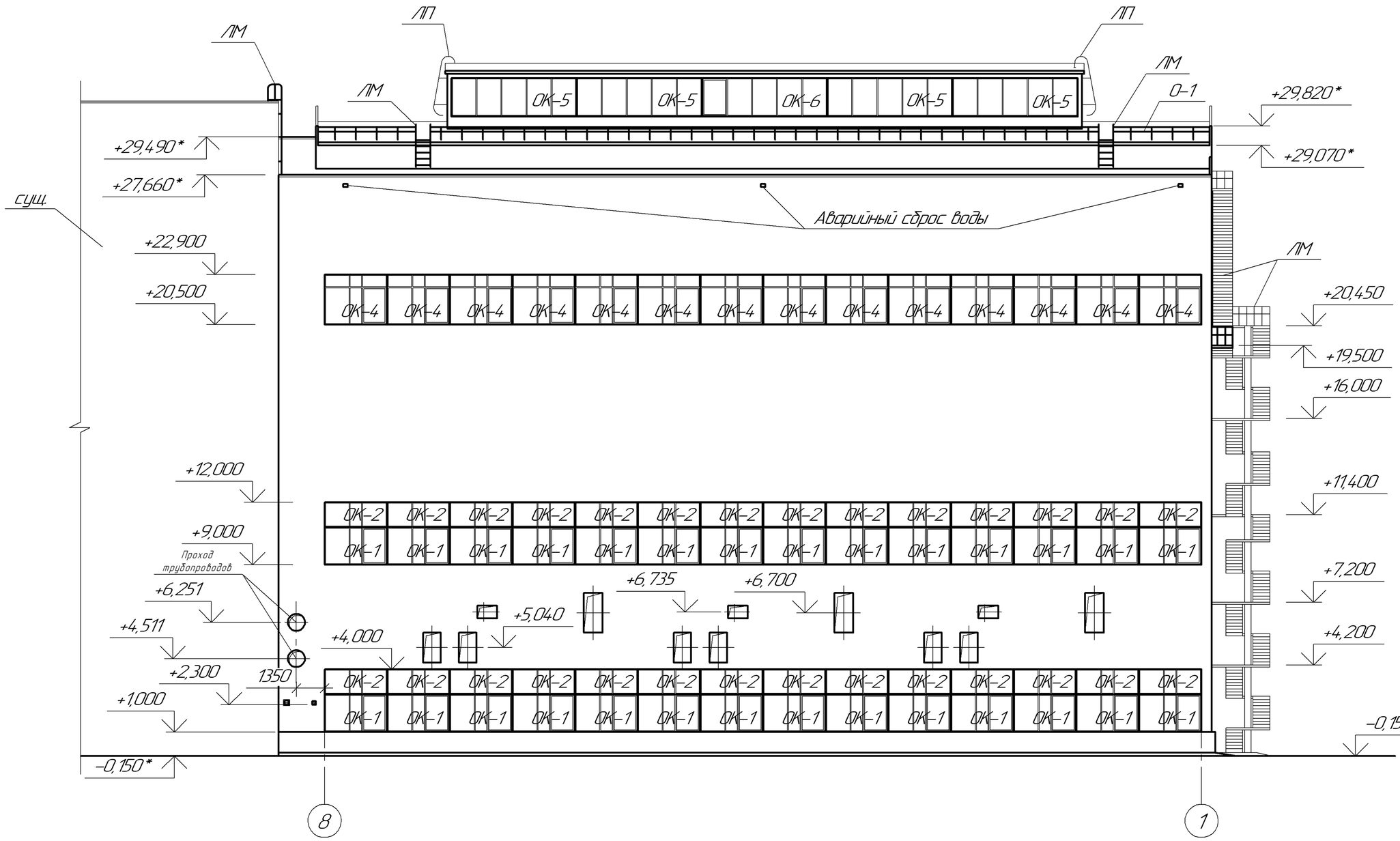

Примечание.

См. общие примечания на л.2.

Изм.	Кол.уч.	Лист	№док.	Подп.	Дата
Директор		Ганцгорн			
Гл. инж.		Ефимов			
ГИП		Ефимов			
Гл. спец.		Хоментовская			
Разраб.		Хоментовская			
Н. контр.		Железная			

355–09–1А–АС1

Модернизация существующих мощностей котельных и ТЭЦ, сохранившихся в схеме центрального теплоснабжения, реконструкция тепловых сетей в городе Семей. Расширение и реконструкция РК-1 с установкой трех котлов Е-35 в городе Семей

I очередь строительства. Главный корпус с установкой к/а Е-35-3,9-440 КТ ст. №6, 7, 8 и турбины ПР-12-0,6-0,1

Стадия	Лист	Листов
Р	4	

Фасад 8–1

ТОО "ПАВЛОДАРЭНЕРГОПРОЕКТ"

Взам. инв. № | Подп. и дата | Инв. № подл.

Формат А3

Фасад Д–А

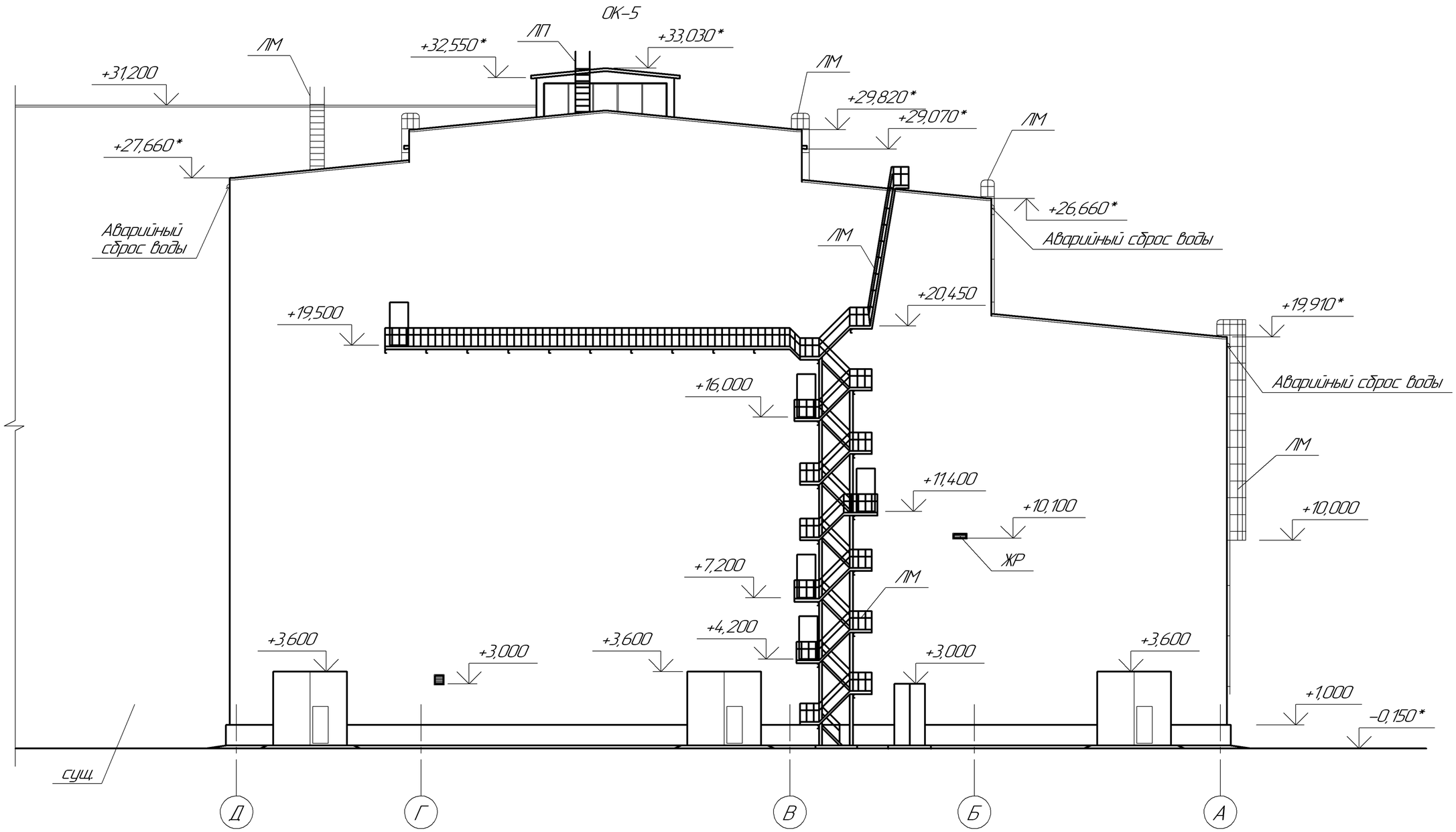

Примечание.

См. общие примечания на л.2.

Изм.	Кол.уч.	Лист	№док.	Подп.	Дата
Директор		Ганцгорн			
Гл. инж.		Ефимов			
ГИП		Ефимов			
Гл. спец.		Хоментовская			
Разраб.		Хоментовская			
Н. контр.		Железная			

355–09–1А–АС1

Модернизация существующих мощностей котельных и ТЭЦ, сохранившихся в схеме центрального теплоснабжения, реконструкция тепловых сетей в городе Семей. Расширение и реконструкция РК–1 с установкой трех котлов Е–35 в городе Семей

I очередь строительства. Главный корпус с установкой к/а Е–35–3,9–440 КТ ст. №6, 7, 8 и турбины ПР–12–0,6–0,1

Стадия	Лист	Листов
Р	5	

Фасад Д–А

ТОО "ПАВЛОДАРЭНЕРГОПРОЕКТ"

Взам. инв. №

Подп. и дата

Инв. № подл.

Формат А3

План на отм. 0,000

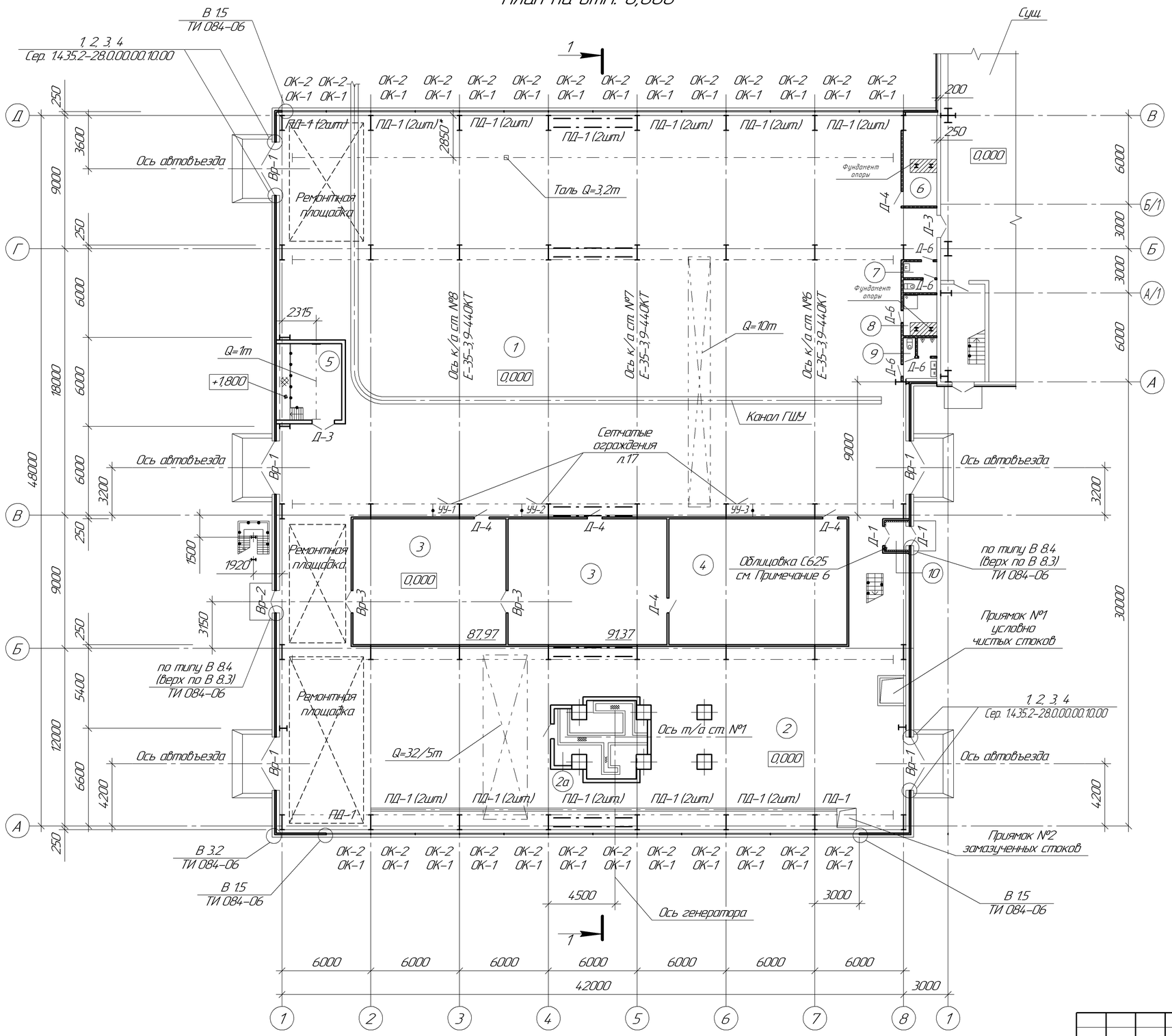

Экспликация помещений

Номер помещения	Наименование	Площадь, м²	Кат помещения
1	Котельное отделение	1200,6	Г
2	Насосное отделение	488,76	Г
2а	Помещение выводов генератора	26,49	В
3	Помещения РУСН-0,4кВ	179,34	Д
4	Помещение КРУ-6кВ	102,34	Д
5	Насосная пожаротушения	21,67	Д
6	Тепловой узел	14,04	Д
7	Санузел женский	4,58	Д
8	Комната уборочного инвентаря	6,35	Д
9	Санузел мужской	6,04	Д
10	Тамбур входной	2,56	Д
11	Площадка этажная	73,83	Г
12	Помещения кабельного этажа	281,68	В
13	Площадка этажная	86,29	Г
14	Турбинное отделение	271,44	Г
15	Помещение сборок	27,47	Д
16	Помещение СУПТ	15,57	Д
17	Венткамера	15,75	Д
18	ГРЩУ	163,83	Д
19	Тамбур-шлюз	5,97	Д
20	Помещение дежурного персонала	16,91	Д
21	Санузел	2,83	Д
22	Комната уборочного инвентаря	3,49	Д
23	Помещение связи	21,58	Д
24	Бункерное отделение	418,49	Г
25	Трубопроводный этаж	366,87	Г
26	Галерея топливоподачи	401,51	В
27	Венткамера	20,72	Д
28	Деаэраторное отделение	364,56	Г

Примечания:

1. Данный лист см. совместно с л.л.2, 7, 11..13, 15.
2. Разрез 1-1 см. на л.11.
3. Ведомость внутренней отделки помещения см. на л.12.
4. План полов см. на л.13. Экспликацию полов см. на л.15.
5. Спецификацию элементов заполнения проемов см. на л.7.
6. Облицовка С625 по Сер. РК 1.073.9-2.00 Вып.1 (Расход всего: 2,8м²). Гипсокартонные листы марки ГКЛ. Утепляющий слой ISOVER OL-E, t=100мм. Монтаж облицовки выполнять согласно указаниям по Сер. РК 1.073.9-2.00 Вып.1

Изм.	Кол.уч.	Лист	№док.	Подп.	Дата	355-09-1А-АС1			
						Модернизация существующих мощностей котельных и ТЭЦ, сохранившихся в схеме центрального теплоснабжения, реконструкция тепловых сетей в городе Семей. Расширение и реконструкция РК-1 с установкой трех котлов Е-35 в городе Семей			
Директор	Ганцгорн					I очередь строительства. Главный корпус с установкой к/а Е-35-3,9-440 КТ ст №6, 7, 8 и турбины ПР-12-0,6-0,1	Стадия	Лист	Листов
Гл. инж.	Ефимов						Р	6	
ГИП	Ефимов								
Гл. спец.	Хаментовская					План на отм. 0,000	ТОО "ПАВЛОДАРЭНЕРГОПРОЕКТ"		
Разраб.	Хаментовская								
Н. контр.	Железная								

Формат А2

Взам. инв. №

Подп. и дата

Инв. № подл.

План на отм. +4,200

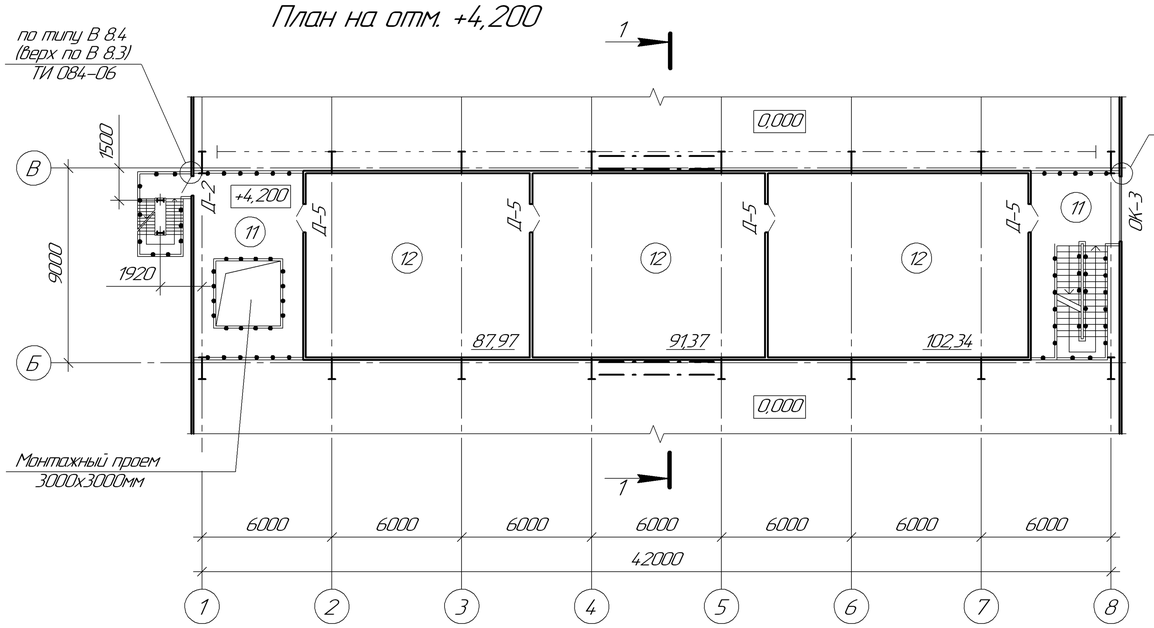

План на отм. +11,400

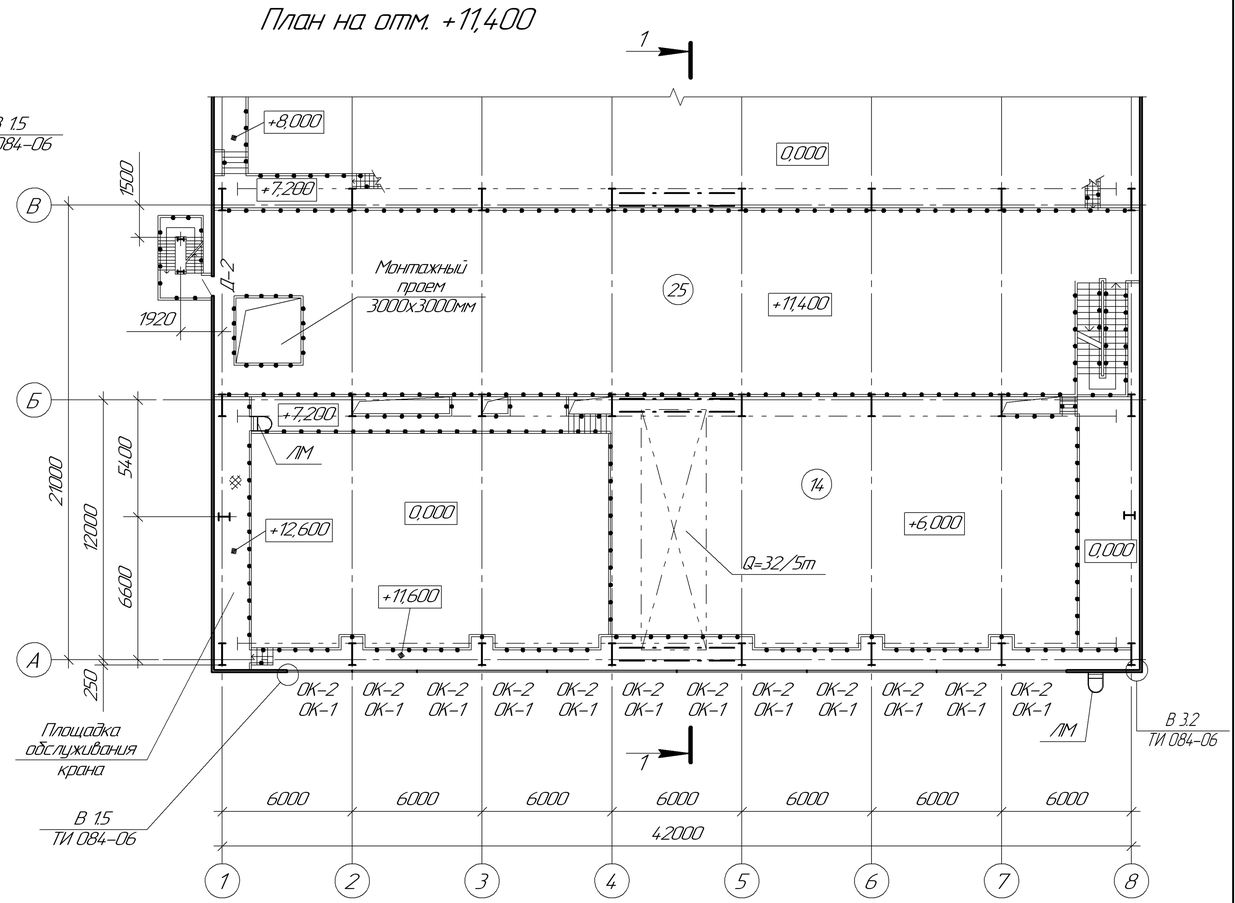

Спецификация элементов заполнения проемов

Поз.	Обозначение	Наименование	Кол. шт.	Масса ед. кг	Примеч.
		Ворота			
Вр-1	Сер. 1.435.2-28 Вып.0	ВР 36х36 УХЛ1	5	64,4	см. Примеч. 6, 7
Вр-2	355-09-1А-АС1 л.22	Вр-2	1	624,84	
Вр-3	355-09-1А-АС1 л.23	Вр-3	2	197,84	
		Двери			
Д-1	ГОСТ 31173-2003	ДСН ДКН 2100-1300 М3	2	248	см. Примеч. 6, 7
Д-2	ГОСТ 31173-2003	ДСН КН 2100-900 М3	5	185	
Д-3	ГОСТ 31173-2003	ДСВ ДПН 2100-1500 М3	2	263	
Д-4	ГОСТ 31173-2003	ДСВ ПН 2100-1000 М3	10	192	
Д-5	ГОСТ 31173-2003	ДСВ ДПН 2100-1300 М3	4	236	
Д-6	ГОСТ 30970-2002	ДПВ ГС П 2100-800	7		
Д-7	ГОСТ 30970-2002	ДПВ ОС П 2100-1000	5		
		Окна			
ОК-1	ГОСТ 23166-99	ОП ОСП 1800-3000 ПО СВ	77		см. Примеч. 8
ОК-2	ГОСТ 23166-99	ОП ОСП 1200-3000 СВ	64		
ОК-3	ГОСТ 23166-99	ОП ОСП 1200-3000 ПО СВ	1		
ОК-4	Сер. 1.436.3-16/88 Вып.1	ОТД 24-30-1	14	135	
ОК-5	Сер. 1.464.2-25.93 Вып.0	ПГ6х1,8	10	173	
ОК-6	Сер. 1.464.2-25.93 Вып.0	ПГС6х1,8	2	188	
		Подоконные плиты			
ПД-1	ГОСТ 30673-99	ПД ПВХ 3000х250х40(h)	26		
		Витражи			
Втр-1	Алюминиевые конструкции системы ТАТПРОФ	Витраж серии ТПТ-65 3,6(h)х6,0м	5	260,5	21,9м^2

Примечания:

1. Данный лист см. совместно с л.л.6, 11..15.
2. Экспликацию помещений см. на л.6.
3. Разрез 1-1 см. на л.11.
4. Ведомость внутренней отделки помещения см. на л.12.
5. Планы полов см. на л.13, 14. Экспликацию полов см. на л.15.
6. Металлические двери и ворота окрасить эмалью ХВ-113 ГОСТ 18374-79 за 2 раза, по одному слою грунтовки ГФ-0119 ГОСТ 23343-78.
7. Все двери оборудовать приборами по ГОСТ 5087-80, ГОСТ 5088-2005 и ГОСТ 5089--2003. Двери помеченные на плане знаком (*) оборудовать приборами для самозакрывания ЗД-1 по ГОСТ 5091-78 (Всего: 5 шт.). Двери помеченные на плане знаком (**) оборудовать накладными замками "антипаника" открывающиеся изнутри без ключа (Всего: 16 шт.).
8. Схемы оконных блоков ОК-1..ОК-6 см. на л.9. Маркировку оконных блоков см. так же на фасадах (л.2).
9. Для остекления витража Втр-1 применить однокамерные стеклопакеты t=24мм, ГОСТ 24866-99. Стеклопакеты выполнить из стекла t=4мм по ГОСТ 111-2001.
10. Непрозрачная часть витража Втр-1 заполняется сэндвич-панелями, t=24мм.
11. Изделия витража (стойки, ригели, нащельники и т.п.) имеют лакокрасочное защитно-декоративное покрытие не менее 70 мкм.
12. Примыкание витража Втр-1 в проем выполнять согласно указаний и узлов по "КАТАЛОГу АЛЮМИНИЕВЫХ КОНСТРУКЦИЙ системы ТАТПРОФ (Набережные Челны, 2004г)".
13. Спецификацию стекла и стеклопакетов для оконных блоков и витражей см. на л.10.

Схема витража Втр-1

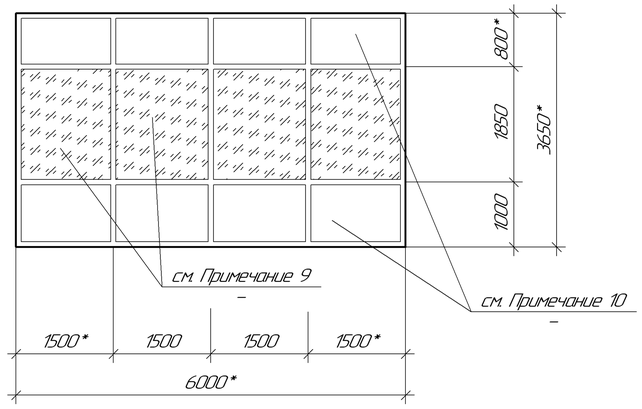

Изм.	Кол.уч.	Лист	№док.	Подп.	Дата	355-09-1А-АС1		
						Модернизация существующих мощностей котельных и ТЭЦ, сохранившихся в схеме центрального теплоснабжения, реконструкция тепловых сетей в городе Семей. Расширение и реконструкция РК-1 с установкой трех котлов Е-35 в городе Семей		
Директор		Ганцгорн				I очередь строительства. Главный корпус с установкой к/а Е-35-3,9-440 КТ ст. №6, 7, 8 и турбины ПР-12-0,6-0,1	Стадия	Лист	Листов
Гл. инж.		Ефимов					Р	7	
ГИП		Ефимов							
Гл. спец.		Хаментовская				Планы на отм. +4,200, +11,400. Схема витража Втр-1	ТОО "ПАВЛОДАРЭНЕРГОПРОЕКТ"		
Разраб.		Хаментовская							
Н. контр.		Железная							

Взам. инв. №

Подп. и дата

Инв. № подл.

Формат А2

План на отм. +7,200 и +8,000

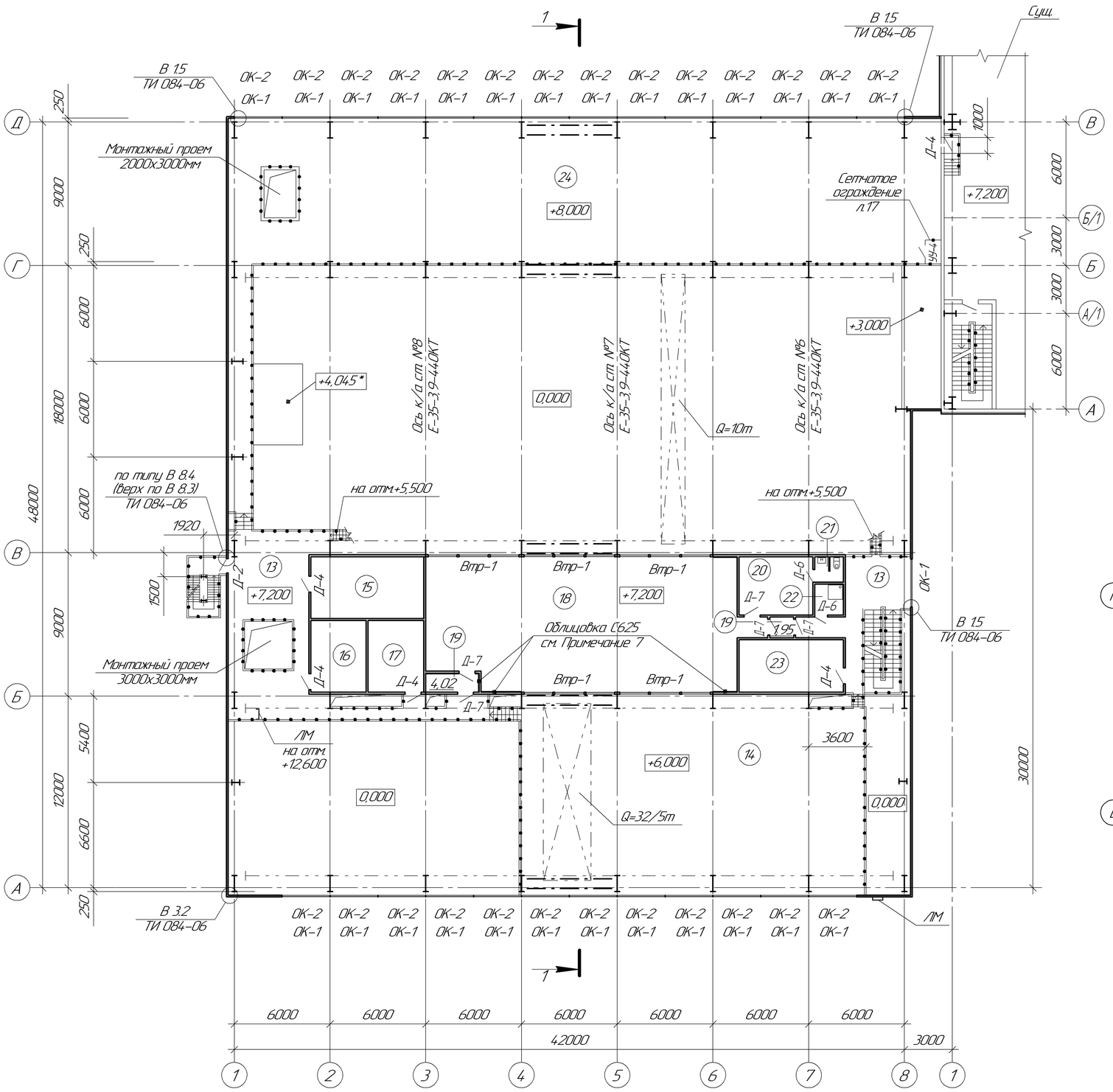

Примечания:

1. Данный лист см. совместно с л.л.6, 7, 11..15.
2. Экспликацию помещений см. на л.6.
3. Разрез 1-1 см. на л.11.
4. Ведомость внутренней отделки помещения см. на л.12.
5. Планы полов см. на л.13, 14. Экспликацию полов см. на л.15.
6. Спецификацию элементов заполнения проемов см. на л.7.
7. Облицовка С625 по Сер. РК 1.073.9-2.00 Вып.1 (Расход всего: 34,5м^2).
Гипсокартонные листы марки ГКЛ. Утепляющий слой ISOVER KT-11/KT, t=50мм. Монтаж облицовки выполнять согласно указаниям по Сер. РК 1.073.9-2.00 Вып.1
8. Монтаж и закрепление защитной сетки для светоаэрационного фонаря выполняется с помощью стальных стержней диаметром 6мм. Узел монтажа защитной сетки см. на чертеже по Сер.1.464.2-25.93.0-2000 л.11.
Расход всего: Сетка N-20-2.0 ГОСТ 3826-82* (95,8кг), арматура ⌀6 AI ГОСТ 5781-82* (14,7кг).
9. В ОК-5 и ОК-6 открывающиеся верхнеподвесные переплеты. Длина одной продольной открываемой ленты остекления светоаэрационного фонаря составляет 30,00м. Всего: 60,00м.
Каждая лента остекления оборудуется отдельным комплектом механизмов открывания реечного типа марки МРФ по Сер. 1.464.2-25.93 Вып.5. Всего: 2шт.
10. Оконные переплеты ОК-6 установить рамкой ревизией возле электропривода механизма открывания (см. Схему остекления светоаэрационного фонаря).

Схема остекления светоаэрационного фонаря

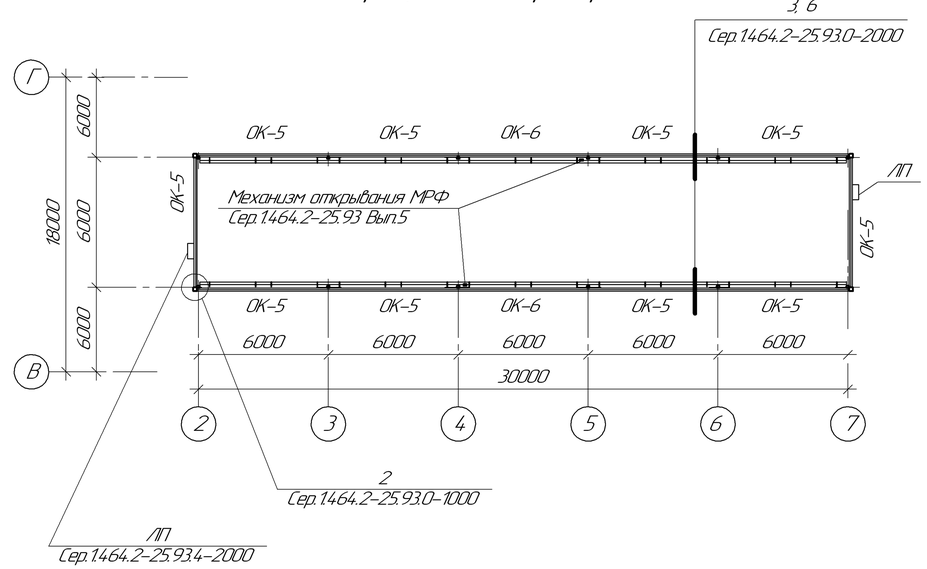

						355-09-1А-АС1			
						Модернизация существующих мощностей котельных и ТЭЦ сохранившихся в схеме центрального теплоснабжения, реконструкция тепловых сетей в городе Семей. Расширение и реконструкция РК-1 с установкой трех котлов Е-35 в городе Семей			
Изм.	Кол.уч.	Лист	№док.	Подп.	Дата				
Директор		Ганцгорн				I очередь строительства. Главный корпус с установкой к/а Е-35-3.9-44.0 КТ ст. №6, 7, 8 и турбины ПР-12-0,6-0,1	Стадия	Лист	Листов
Гл. инж.		Ефимов					Р	8	
ГИП		Ефимов							
Гл. спец.		Хоментовская				План на отм. +7,200 и +8,000	ТОО "ПАВЛОДАРЭНЕРГОПРОЕКТ"		
Разраб.		Хоментовская							
Н. контр.		Железная							

Взам. инв. №

Подп. и дата

Инв. № подл.

Формат А2

План на отм. +16,000 и +19,500

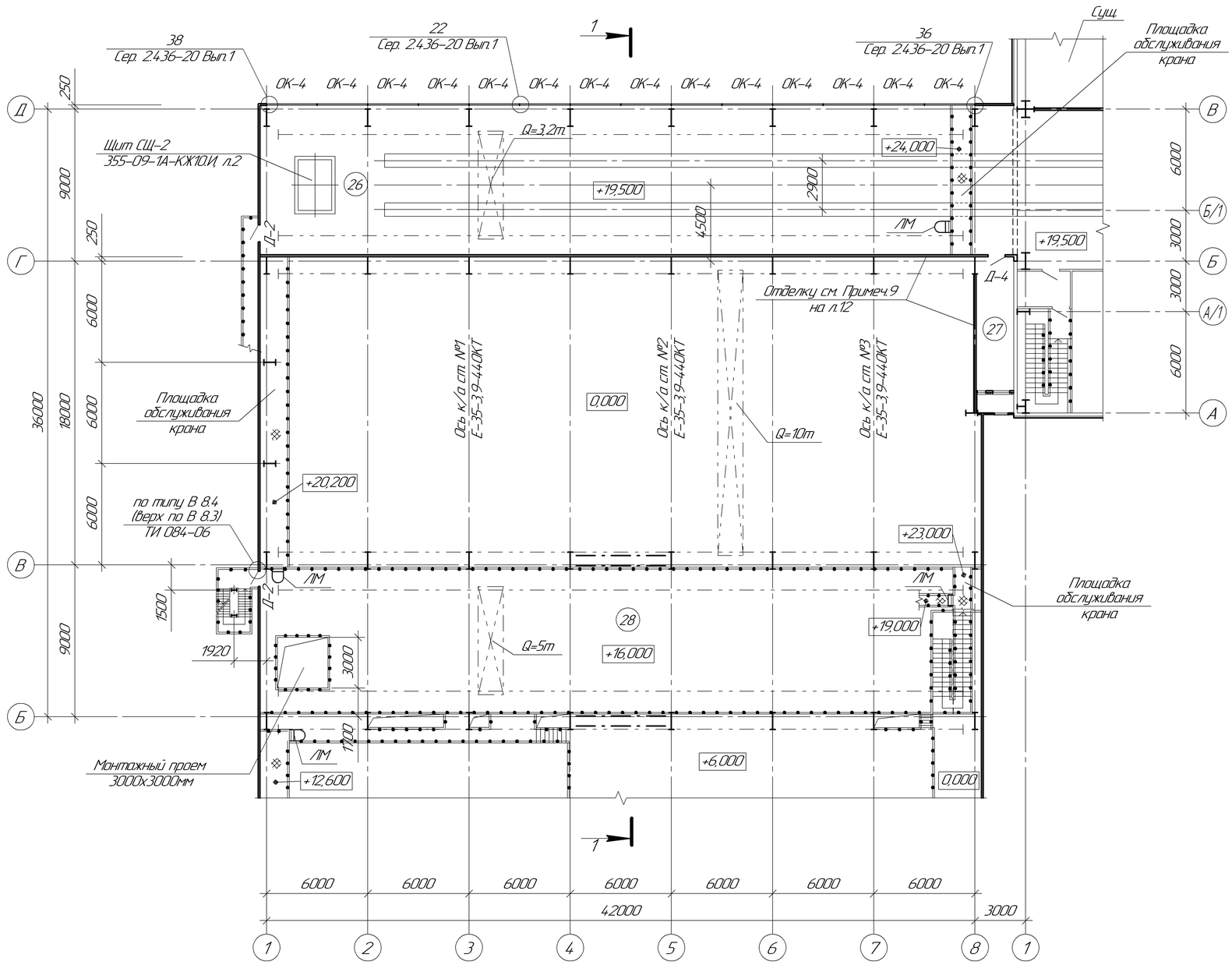

ОК-4

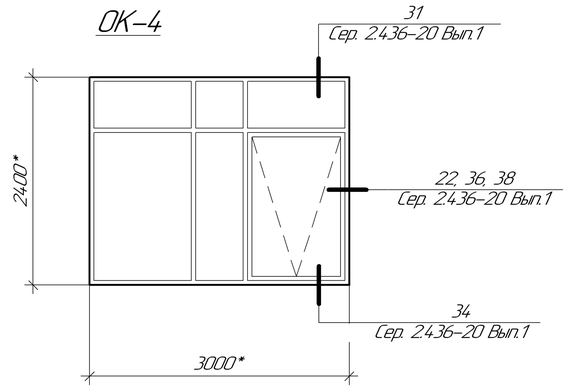

ОК-5

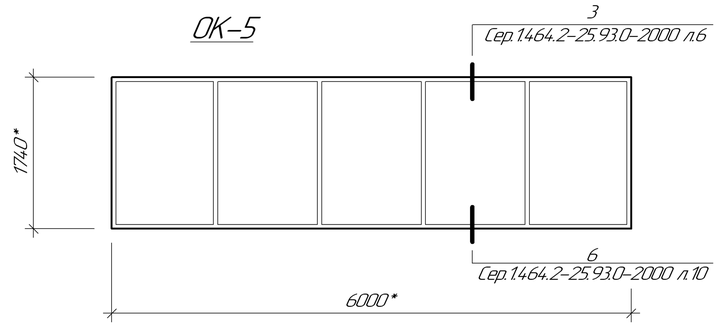

ОК-6

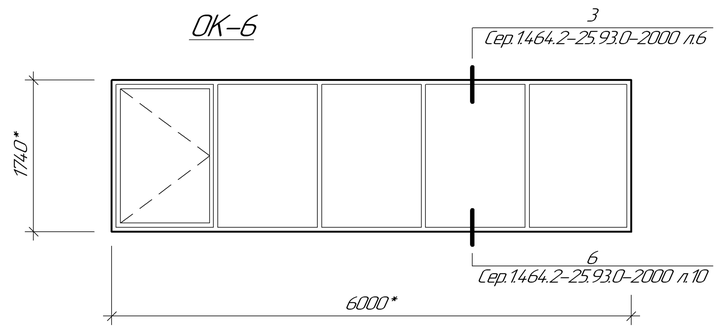

Примечания:

1. Данный лист см. совместно с л.л.6, 10...12, 14, 15.
2. Экспликацию помещений см. на л.6.
3. Спецификацию элементов заполнения проемов см. на л.7.
4.3. Разрез 1-1 см. на л.11.
5. Ведомость внутренней отделки помещения см. на л.12.
6. Планы полов см. на л.14. Экспликацию полов см. на л.15.
7. Спецификацию стекла и стеклопакетов для оконных блоков см. на л.10.

Схемы оконных блоков

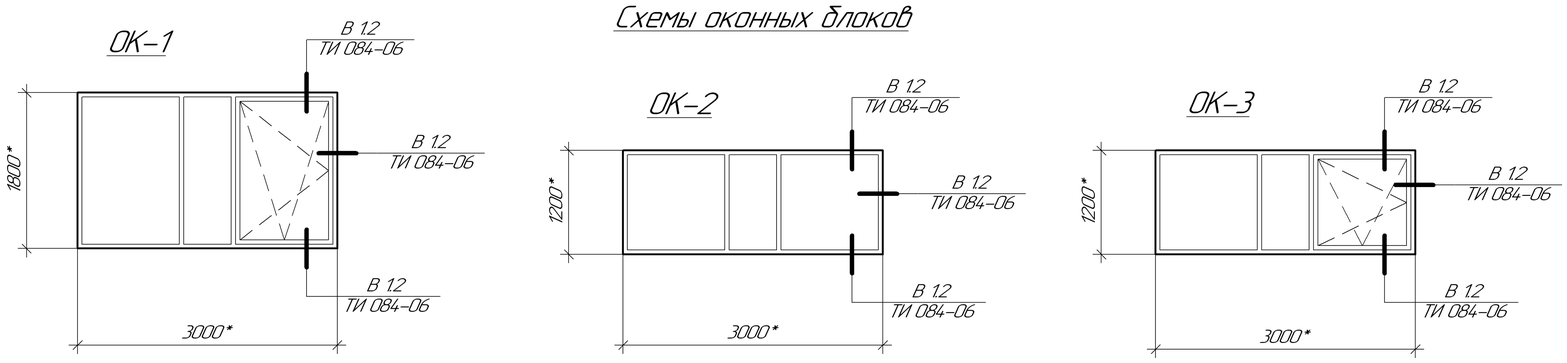

Изм.	Кол.уч.	Лист	№док.	Подп.	Дата	355-09-1А-АС1		
						Модернизация существующих мощностей котельных и ТЭЦ, сохранившихся в схеме центрального теплоснабжения, реконструкция тепловых сетей в городе Семей. Расширение и реконструкция РК-1 с установкой трех котлов Е-35 в городе Семей		
Директор		Ганцгорн				1 очередь строительства. Главный корпус с установкой к/а Е-35-3.9-44.0 КТ ст №6, 7, 8 и турбины ПР-12-0,6-0,1	Стадия	Лист	Листов
Гл. инж.		Ефимов					Р	9	
ГИП		Ефимов							
Гл. спец.		Хаментовская				План на отм. +16,000 и +19,500. Схемы оконных блоков	ТОО "ПАВЛОДАРЭНЕРГОПРОЕКТ"		
Разраб.		Хаментовская							
Н. контр.		Железная							

Взам. инв. №

Подп. и дата

Инв. № подл.

Формат А2

План кровли

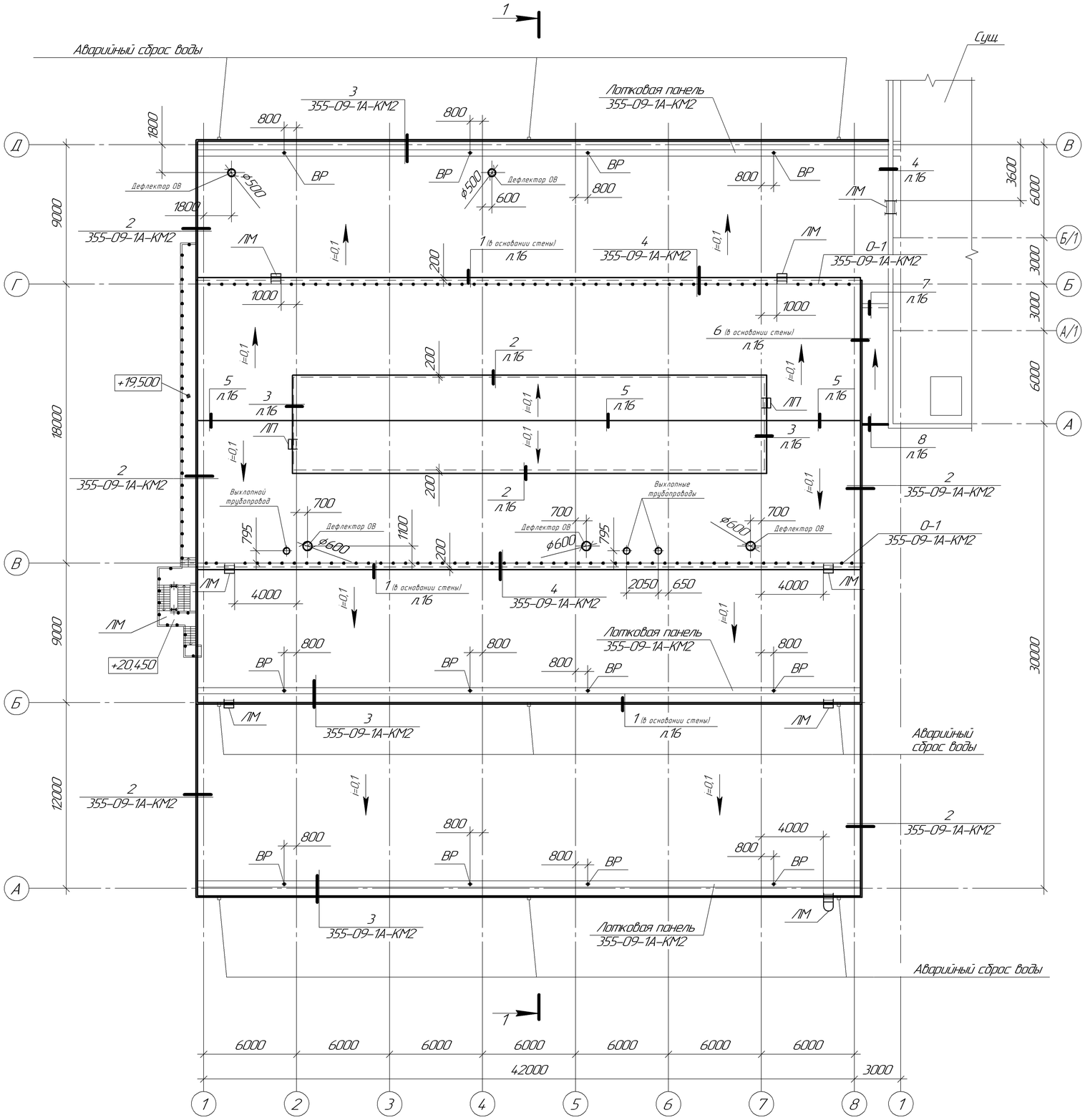

Спецификация стекла и стеклопакетов для оконных блоков

Поз.	Обозначение	Наименование	ед. изм.	Кол.	Примеч.
		ОП ОСП 1800-3000 ПО СВ			
	ГОСТ 24.866-99	СПО $4М_1$-16-$4М_1$ 1680х1100х24	шт.	1	см. Примеч. 3
	ГОСТ 24.866-99	СПО $4М_1$-16-$4М_1$ 1680х560х24	шт.	1	
	ГОСТ 24.866-99	СПО $4М_1$-16-$4М_1$ 1600х1020х24	шт.	1	
		ОП ОСП 1200-3000 СВ			
	ГОСТ 24.866-99	СПО $4М_1$-16-$4М_1$ 1080х1100х24	шт.	2	см. Примеч. 3
	ГОСТ 24.866-99	СПО $4М_1$-16-$4М_1$ 1080х560х24	шт.	1	
		ОП ОСП 1200-3000 ПО СВ			
	ГОСТ 24.866-99	СПО $4М_1$-16-$4М_1$ 1080х1100х24	шт.	1	см. Примеч. 3
	ГОСТ 24.866-99	СПО $4М_1$-16-$4М_1$ 1080х560х24	шт.	1	
	ГОСТ 24.866-99	СПО $4М_1$-16-$4М_1$ 1000х1020х24	шт.	1	
		ОТД 24-30-1			
	ГОСТ 111-2001	М1-ТР-1675х555х4	шт.	1	см. Примеч. 3
	ГОСТ 111-2001	М1-ТР-555х555х4	шт.	1	
	ГОСТ 111-2001	М1-ТР-1595х1050х4	шт.	1	
	ГОСТ 111-2001	М1-ТР-555х1130х4	шт.	2	
	ГОСТ 111-2001	М1-ТР-1675х1130х4	шт.	1	
		ПГ6х18			
	ГОСТ 111-2001	М1-ТР-1735х1155х4	шт.	5	см. Примеч. 3
		ПГС6х18			
	ГОСТ 111-2001	М1-ТР-1735х1155х4	шт.	4	см. Примеч. 3
	ГОСТ 111-2001	М1-ТР-1640х1060х4	шт.	1	
		Витраж Втр-1			
	ГОСТ 24.866-99	СПО $4М_1$-16-$4М_1$ 1790х1440х24	шт.	2	см. Примеч. 3
	ГОСТ 24.866-99	СПО $4М_1$-16-$4М_1$ 1790х1460х24	шт.	2	

Примечания:

1. Данный лист см. совместно с л.л.7...9, 16.
2. Схемы оконных блоков см. на л.9. Схему витража Втр-1 см. на л.7. Схему остекления светоаэрационного фонаря см. на л.8.
3. В спецификации количество стекла и стеклопакетов дано на один оконный блок или витраж. Количество оконных блоков и витражей см. в Спецификации элементов заполнения проемов на л.7.

Изм.	Кол.уч.	Лист	№док.	Подп.	Дата	355-09-1А-АС1			
						Модернизация существующих мощностей котельных и ТЭЦ, сохранившихся в схеме центрального теплоснабжения, реконструкция тепловых сетей в городе Семей. Расширение и реконструкция РК-1 с установкой трех котлов Е-35 в городе Семей			
Директор		Ганцгорн				1 очередь строительства. Главный корпус с установкой к/а Е-35-39-440 КТ ст №6, 7, 8 и турбины ПР-12-0,6-0,1	Стадия	Лист	Листов
Гл. инж.		Ефимов					Р	10	
ГИП		Ефимов							
Гл. спец.		Хаментовская				План кровли	ТОО "ПАВЛОДАРЭНЕРГОПРОЕКТ"		
Разраб.		Хаментовская							
Н. контр.		Железная							

Взам. инв. №

Подп. и дата

Инв. № подл.

Формат А2

Разрез 1–1

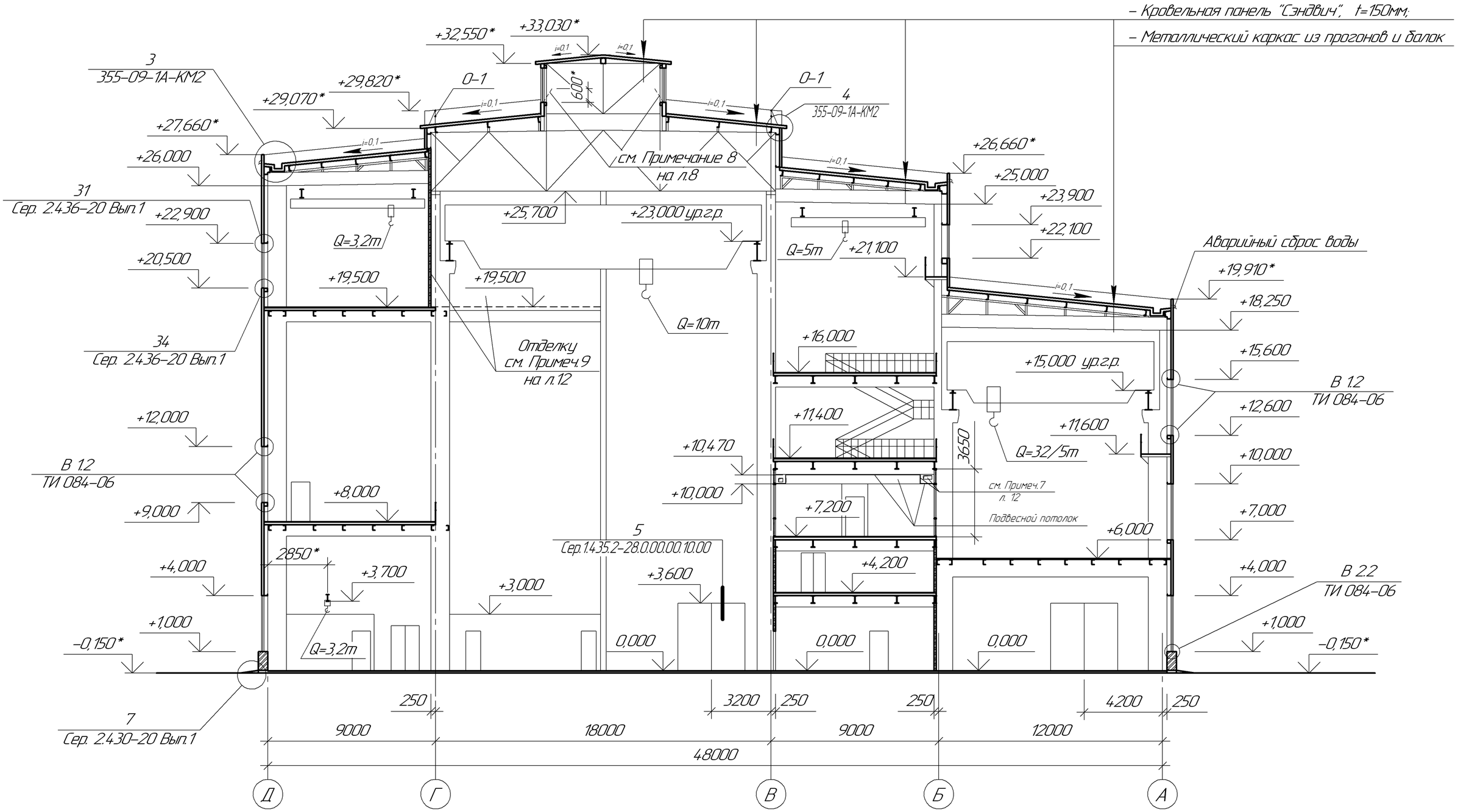

Примечание.

Данный лист см. совместно с л.л.2...10.

Изм.	Кол.уч.	Лист	№док.	Подп.	Дата
Директор		Ганцгорн			
Гл. инж.		Ефимов			
ГИП		Ефимов			
Гл. спец.		Хоментовская			
Разраб.		Хоментовская			
Н. контр.		Железная			

355–09–1А–АС1

Модернизация существующих мощностей котельных и ТЭЦ, сохранившихся в схеме центрального теплоснабжения, реконструкция тепловых сетей в городе Семей. Расширение и реконструкция РК-1 с установкой трех котлов Е-35 в городе Семей

I очередь строительства. Главный корпус с установкой к/а Е-35-3,9-440 КТ ст. №6, 7, 8 и турбины ПР-12-0,6-0,1

Стадия	Лист	Листов
Р	11	

Разрез 1–1

ТОО "ПАВЛОДАРЭНЕРГОПРОЕКТ"

Взам. инв. № | Подп. и дата | Инв. № подл.

Формат А3

Ведомость внутренней отделки помещений

Номер помещения	Вид отделки элементов интерьеров						Примечание
	Потолок	Площадь, м²	Стены или перегородки	Площадь, м²	Низ стен или перегородок	Площадь, м²	
1, 2, 2а, 14, 28	–	–	Водоэмульсионная окраска ВА-27 за 2 раза, белого цвета по штукатурке	1350,29	Масляная окраска МА-025 ГОСТ 8292-85 за 2 раза, на h=2000мм №4,95 по штукатурке	421,13	
3, 4, 6, 10, 11, 12, 13, 15, 16, 17, 19, 23, 27	Окраска эмалью ПФ-115 ГОСТ 6465-76 за 2 раза, белого цвета	1516,4	Водоэмульсионная окраска ВА-27 за 2 раза, белого цвета по штукатурке	576,63	Масляная окраска МА-025 ГОСТ 8292-85 за 2 раза, на h=2000мм №4,95 по штукатурке	700,17	
5	Водоэмульсионная окраска ВА-27 за 2 раза, белого цвета по затирке	21,67	Водоэмульсионная окраска ВА-27 за 2 раза, белого цвета по штукатурке	25,24	Масляная окраска МА-025 ГОСТ 8292-85 за 2 раза, на h=2000мм №4,95 по штукатурке	25,04	
7, 8, 9, 21, 22	Окраска эмалью ПФ-115 ГОСТ 6465-76 за 2 раза, белого цвета	41,69	Водоэмульсионная окраска ВА-27 за 2 раза, белого цвета по штукатурке	82,10	Керамическая плитка по ГОСТ 6141-82 светлых тонов на h=1500мм по штукатурке	71,30	
18, 20	Подвесной потолок ARMSTRONG	143,78	Декоративная штукатурка ATLAS DEKO S8 t=2мм, по штукатурке	153,48	–	–	
	Водоэмульсионная окраска ВА-27 за 2 раза, белого цвета по подвесному потолку ПП 113 (213) (см.Примеч.5)	60,50					
24, 25	Окраска эмалью ПФ-115 ГОСТ 6465-76 за 2 раза, белого цвета	14,05,79	–	–	–	–	
26	Окраска эмалью ПФ-115 ГОСТ 6465-76 за 2 раза, белого цвета	718,70	Масляная окраска МА-025 ГОСТ 8292-85 за 2 раза, №4,95 по штукатурке	405,10	—	–	

План подвесного потолка в помещениях 18 и 20

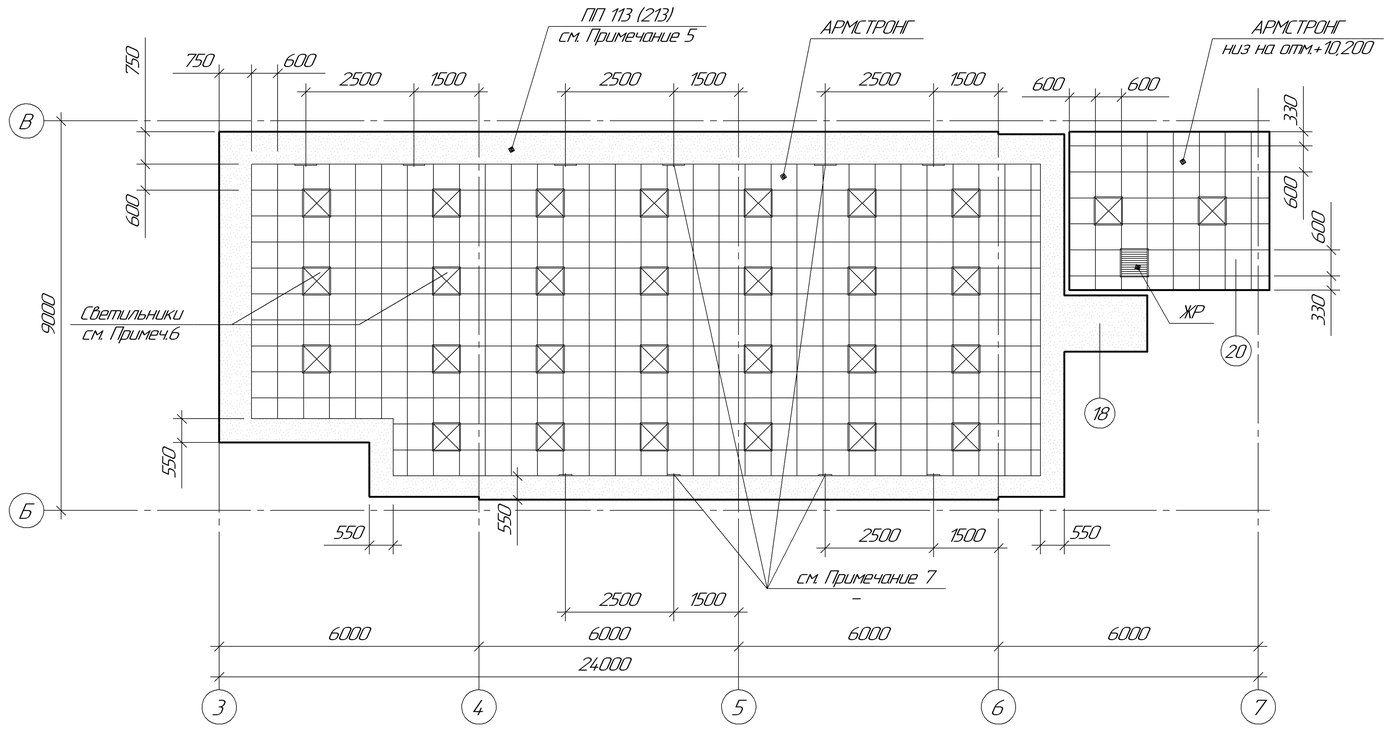

В–В

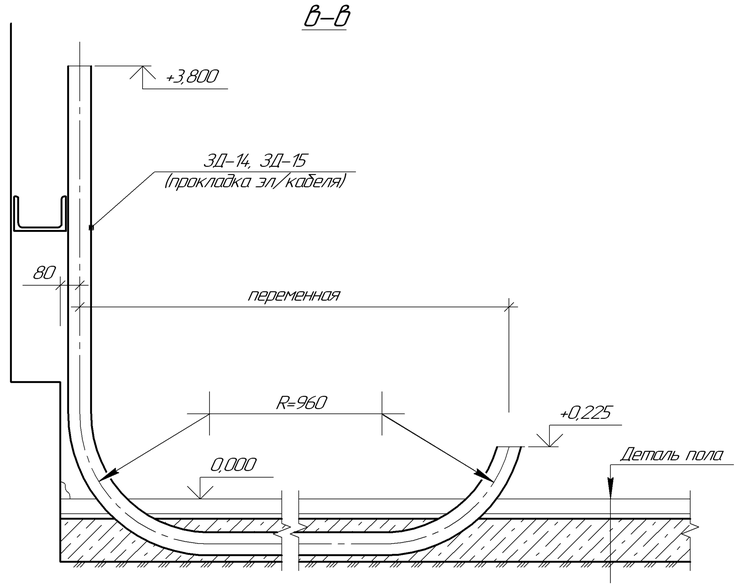

Примечания:

1. Данный лист см. совместно с л.л.6...9, 11, 13.
2. Экспликацию помещений см. на л.6.
3. Штукатурка из цементно-песчаного раствора М50, t=20мм.
Всего: 3613,70м².
4. Под декоративную штукатурку ATLAS DEKO S8 необходимо нанести (малярная техника) подкладочный штукатурный слой ATLAS CERPLAST, непосредственно поверх основной штукатурки по Примечанию 3.
5. Подвесной потолок ПП 113 (213) по Сер. 1.045.9-2.00 Вып.1 Гипсокартонные листы марки ГКЛ. Подвесной потолок выполнять согласно указаниям по Сер.1.045.9-2.00 Вып.1.
6. Светильники установить согласно схеме их расположения на плане подвесного потолка.
7. Под вентиляционные решетки (в гипсокартоне по вертикальной части ПП 113 (213)) вырезать отверстия: – вдоль оси Б 300х250(h) –4 шт, – вдоль оси В 500х250(h –6 шт. Вентиляционные решетки – пластиковые.
8. Месторасположение сечения В–В см. на л.13. Спецификацию закладных деталей в полу см. на л.15.
9. Наружную поверхность перегородок помещений 19 и 27, по осям Г и 8 (см. План на л.9 и Разрез 1–1 на л.11), окрасить на всю высоту водоэмульсионной краской ВА-27 за 2 раза, белого цвета, по слою штукатурки.
Всего: 387,63м².
Низ помещения 27 окрасить эмалью ПФ-115 ГОСТ 6465-76 за 2 раза, белого цвета

Изм.	Кол.уч.	Лист	№док.	Подп.	Дата	355-09-1А-АС1		
						Модернизация существующих мощностей котельных и ТЭЦ, сохранившихся в схеме центрального теплоснабжения, реконструкция тепловых сетей в городе Семей. Расширение и реконструкция РК-1 с установкой трех котлов Е-35 в городе Семей		
						I очередь строительства. Главный корпус с установкой к/а Е-35-3,9-440 КТ ст. №6, 7, 8 и турбины ПР-12-0,6-0,1	Стадия	Лист	Листов
							Р	12	
Гл. спец.		Хаментовская				Ведомость внутренней отделки помещений. План подвесного потолка в помещениях 18 и 20	ТОО "ПАВЛОДАРЭНЕРГОПРОЕКТ"		
Разраб.		Хаментовская							
Н. контр.		Железная							

Взам. инв. №

Подп. и дата

Инв. № подл.

Формат А2

План пола на отм. 0,000

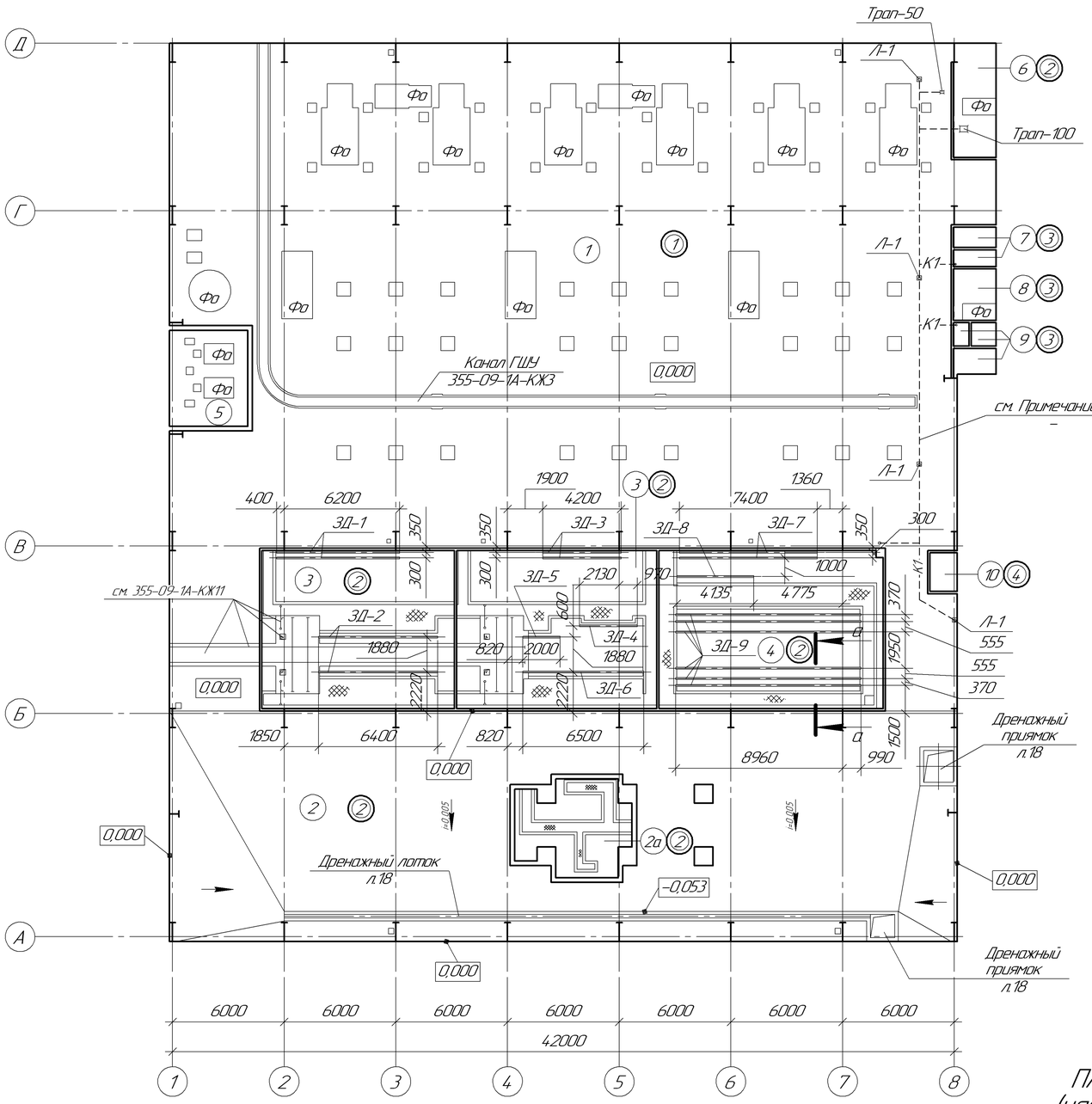

План пола на отм. +4,200

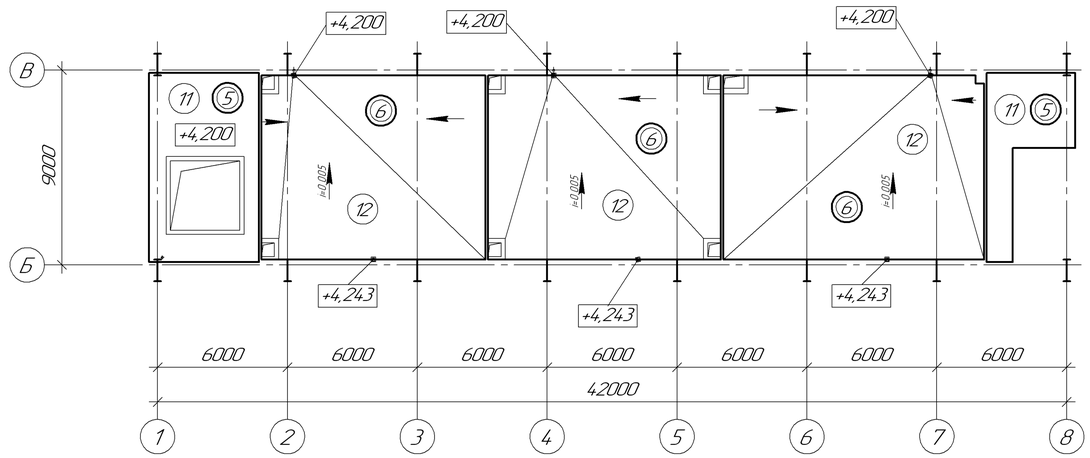

План на отм. +7,200

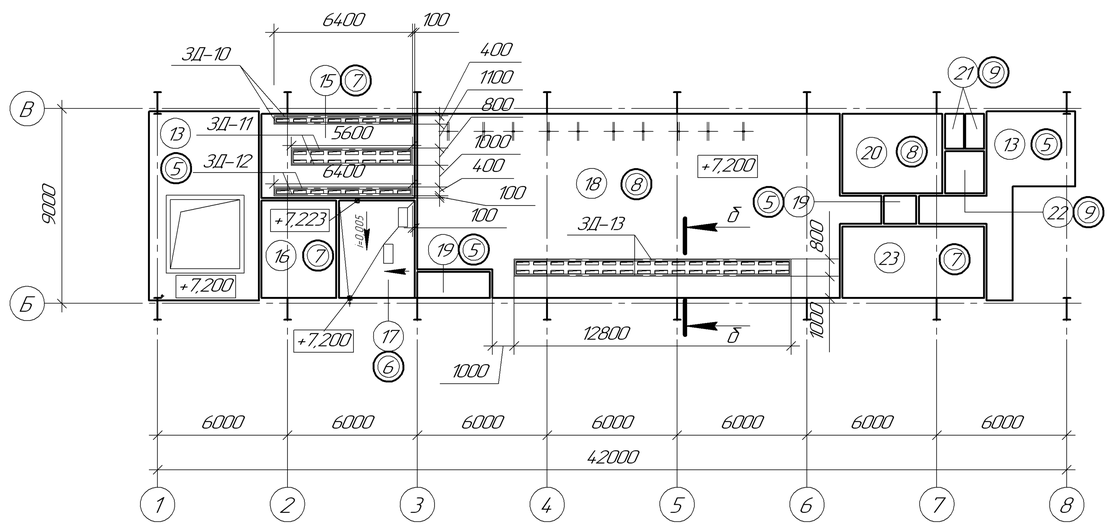

План пола помещения 5 (насосная пожаротушения) на отм. 0,000

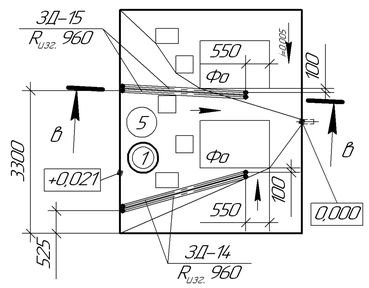

Примечания:

1. Данный лист см. совместно с л.л.6...8, 14, 15.
2. Экспликацию помещений см. на л.6.
3. Сечения а–а и б–б см. на л.14. Сечение в–в см. на л.12.
4. Экспликацию пола см. на л.15.
5. Выпуски К-1 (см. раздел ВК) проложить до начала устройства подстилающего слоя.
6. Спецификацию закладных деталей в полу см. на л.15.
7. См. примеч. 5, 9, 10 на л.15.

Изм.	Кол.уч.	Лист	№док.	Подп.	Дата	355-09-1А-АС1
						Модернизация существующих мощностей котельных и ТЭЦ, сохранившихся в схеме центрального теплоснабжения, реконструкция тепловых сетей в городе Семей. Расширение и реконструкция РК-1 с установкой трех котлов Е-35 в городе Семей
						1 очередь строительства. Главный корпус с установкой к/а Е-35-3,9-440 КТ ст №6, 7, 8 и турбины ПР-12-0,6-0,1
Гл. спец.		Хаментовская				Планы полов на отм. 0,000, +4,200 и +7,200
Разраб.		Струценко				
Н. контр.		Хаментовская				

Стадия	Лист	Листов
Р	13	

ТОО "ПАВЛОДАРЭНЕРГОПРОЕКТ"

Взам. инв. №

Подп. и дата

Инв. № подл.

Формат А2

План на отм. +8,000

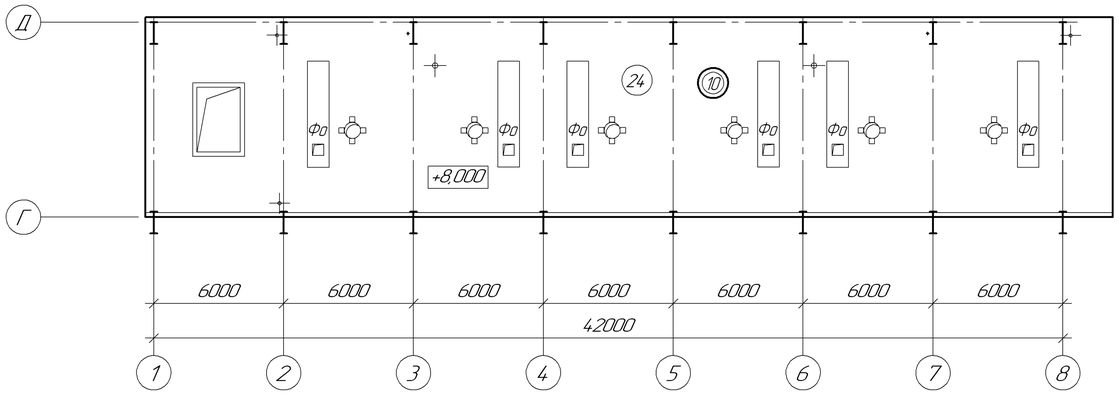

План пола на отм. +16,000

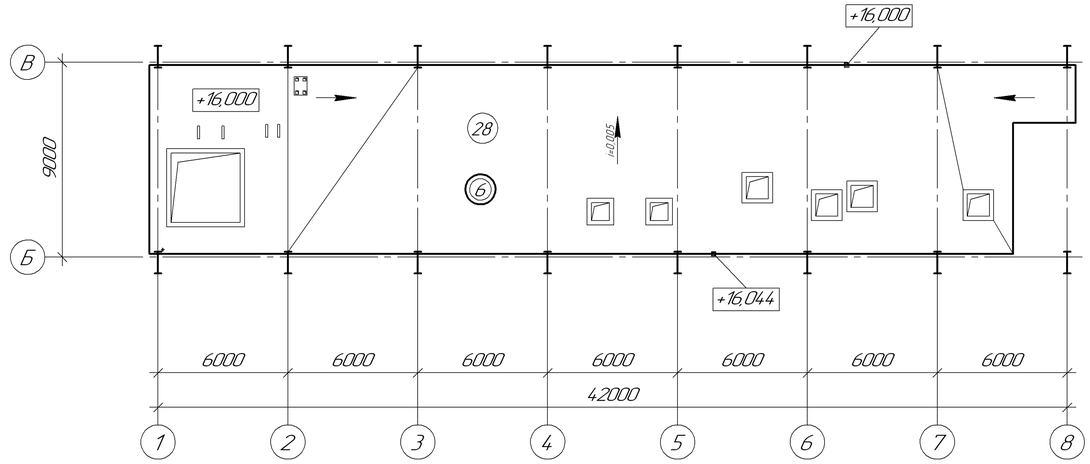

План пола на отм. +11,400

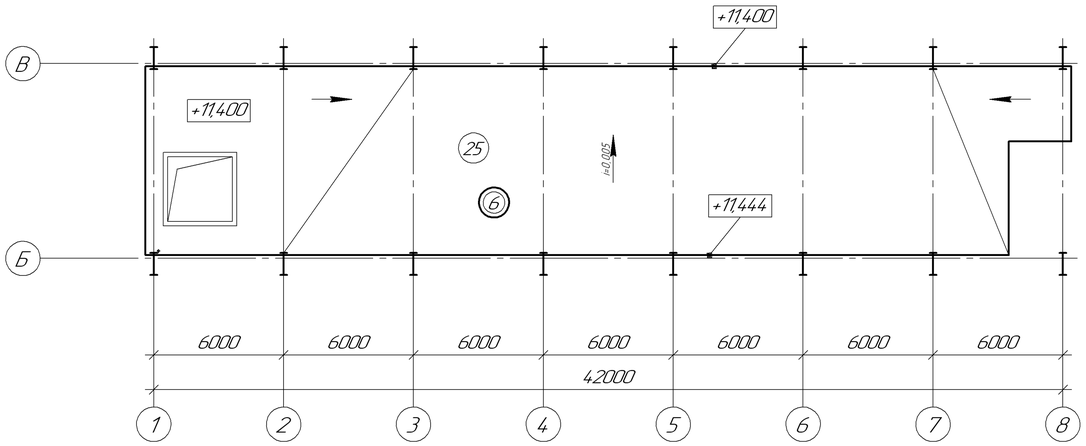

План пола на отм. +19,500

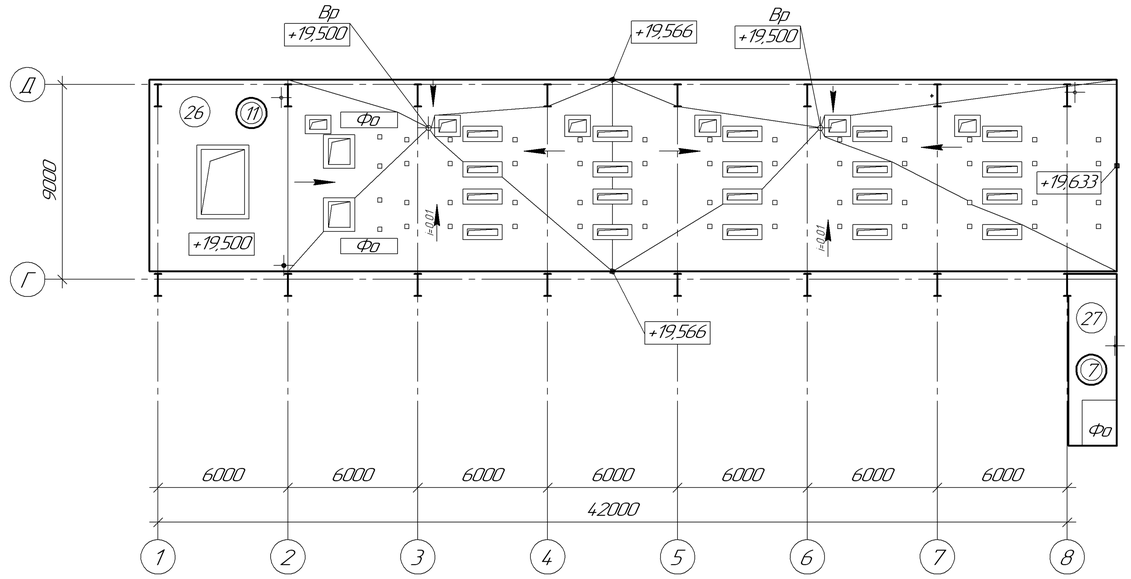

а–а

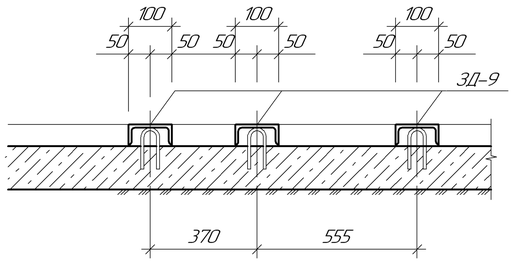

б–б

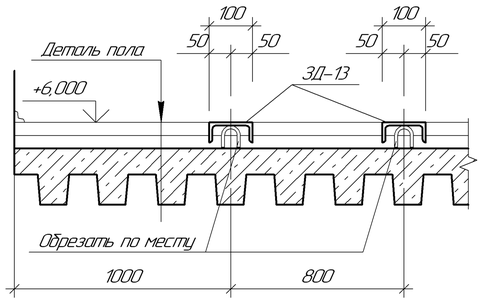

Примечания:

1. Данный лист см. совместно с л.л.7...9, 13, 15.
2. Экспликацию помещений см. на л.6.
3. Экспликацию пола см. на л.15.
4. См. примеч. 9, 10 на л.15.
5. Месторасположение сечений а–а и б–б см. на л.13.
6. Спецификацию закладных деталей в полу см. на л.15.

						355-09-1А-АС1		
						Модернизация существующих мощностей котельных и ТЭЦ, сохранившихся в схеме центрального теплоснабжения, реконструкция тепловых сетей в городе Семей. Расширение и реконструкция РК-1 с установкой трех котлов Е-35 в городе Семей		
Изм.	Кол.уч.	Лист	№док.	Подп.	Дата			
						1 очередь строительства. Главный корпус с установкой к/а Е-35-3,9-440 КТ ст №6, 7, 8 и турбины ПР-12-0,6-0,1	Стадия	Лист	Листов
							Р	14	
Гл. спец.	Хаментовская					Планы полов на отм. +8,000, +11,400, +16,000 и +19,500	ТОО "ПАВЛОДАРЭНЕРГОПРОЕКТ"		
Разраб.	Струценко								
Н. контр.	Хаментовская								

Взам. инв. №

Подп. и дата

Инв. № подл.

Формат А2

Экспликация полов

начало

Номер помещения	Тип пола	Схема пола или тип пола по Серии	Состав пола, мм	Площадь, м²	Примечание
1, 5	1		– Покрытие: бетон В20, h=50мм, с упрочненным верхним слоем смесью MASTERTOP® 100, светло-серого цвета; – Гидроизоляция из YAPFLEKS 305 (MASTERSEAL 565) в 2 слоя общей толщиной t=4мм; – Подстилающий слой из бетона В15, h=100мм; – Грунт основания уплотненный щебнем	1083,42	см. Примеч. 5, 6, 7 Плинтус из цем-песч. раствора М150, h=50мм L=174,76м
2, 2а, 3, 4, 6	2		– Покрытие: бетон В20, h=50мм, с упрочненным верхним слоем смесью MASTERTOP® 100, светло-серого цвета; – Полиэтиленовая пленка, t=0,2мм; – Подстилающий слой из бетона В15, h=100мм; – Грунт основания уплотненный щебнем	640,76	см. Примеч. 5, 7 Плинтус из цем-песч. раствора М150, h=50мм L=236,02м
7, 8, 9	3		– Керамическая плитка 300х300 по ГОСТ 6787-2001 с шероховатой поверхностью, с прослойкой и заполнением швов из клеевого состава "Алинекс", h=25*мм; – Гидроизоляция YAPFLEKS 305 (MASTERSEAL 565) в 2 слоя, t=4мм; – Подстилающий слой из бетона В15, h=80мм; – Грунт основания уплотненный щебнем	15,35	см. Примеч. 6 Плинтус ПВХ по ГОСТ 19111-2001 L=33,27м
10	4		– Керамическая плитка 300х300мм по ГОСТ 6787-2001 с шероховатой поверхностью, с прослойкой и заполнением швов из клеевого состава "Алинекс", h=25*мм; – Стяжка из цементно-песчаного раствора М150, h=30мм; – Подстилающий слой из бетона В15, h=80мм; – Грунт основания уплотненный щебнем	2,56	Плинтус ПВХ по ГОСТ 19111-2001 L=4,78м
11, 13, 19	5		– Керамическая плитка 300х300мм по ГОСТ 6787-2001 с шероховатой поверхностью, с прослойкой и заполнением швов из клеевого состава "Алинекс", h=25*мм; – Стяжка из цементно-песчаного раствора М150, h=35мм; – Монолитное перекрытие	113,77	Плинтус ПВХ по ГОСТ 19111-2001 L=68,03м
12, 17, 25, 28	6	i=0,005	– Покрытие: бетон В20, h=46мм, с упрочненным верхним слоем смесью MASTERTOP® 100, светло-серого цвета; – Гидроизоляция из YAPFLEKS 305 (MASTERSEAL 565) в 2 слоя общей толщиной t=4мм; – Стяжка из бетона В12,5, по уклону, h=10...53мм; – Монолитное перекрытие	969,00	см. Примеч. 6, 7, 8 Плинтус из керамической плитки по ГОСТ 6787-2001 L=146,26м

окончание

Номер помещения	Тип пола	Схема пола или тип пола по Серии	Состав пола, мм	Площадь, м²	Примечание
15, 16, 23, 27	7		– Покрытие: бетон В20, h=40мм, с упрочненным верхним слоем смесью MASTERTOP® 100, светло-серого цвета; – Полиэтиленовая пленка, t=0,2мм; – Стяжка из цементно-песчаного раствора М150, h=20мм; – Монолитное перекрытие	79,02	см. Примеч. 7 Плинтус из цем-песч. раствора М150, h=50мм L=70,16м
18, 20	8		– Линолеум на теплозвукоизолирующей основе по прослойке из холодной мастики на водостойких вяжущих, h=8*мм; – Бетон В12,5, h=50мм; – Монолитное перекрытие	180,74	Плинтус ПВХ по ГОСТ 19111-2001 L=71,63м
21, 22	9		– Керамическая плитка 300х300мм по ГОСТ 6787-2001 с шероховатой поверхностью, с прослойкой и заполнением швов из клеевого состава "Алинекс", h=25*мм; – Гидроизоляция из YAPFLEKS 305 (MASTERSEAL 565) в 2 слоя общей толщиной t=4мм; – Стяжка из цементно-песчаного раствора М150, h=20мм; – Монолитное перекрытие	6,32	см. Примеч. 6 Плинтус ПВХ по ГОСТ 19111-2001 L=14,36м
24	10		– Покрытие: бетон В20, h=36мм, с упрочненным верхним слоем смесью MASTERTOP® 100, светло-серого цвета; – Гидроизоляция из YAPFLEKS 305 (MASTERSEAL 565) в 2 слоя общей толщиной t=4мм; – Стяжка из цементно-песчаного раствора М150, h=20мм; – Монолитное перекрытие	380,93	см. Примеч. 6, 7 Плинтус из керамической плитки по ГОСТ 6787-2001 L=63,15м
26	11	i=0,01	– Покрытие: бетон В20, h=46мм, с упрочненным верхним слоем смесью MASTERTOP® 100, светло-серого цвета; – Гидроизоляция из YAPFLEKS 305 (MASTERSEAL 565) в 2 слоя общей толщиной t=4мм; – Стяжка из бетона В12,5, по уклону, h=10...133мм; – Монолитное перекрытие	347,29	см. Примеч. 6, 8 Плинтус из керамической плитки по ГОСТ 6787-2001 L=96,24м

Примечания:

1. Данный лист см. совместно с л.л.6, 13, 14.
2. Экспликацию помещений см. на л.6.
3. Тип пола на планах указан в двойном кружке.
4. Типы полов и примыкания полов (плинтус) к стенам, приняты согласно требованиям СНиП РК 3.02-03-2003.
5. В помещениях 2 и 5 разукладку пола произвести грунтом основания, до начала устройства подстилающего слоя из бетона.
6. Гидроизоляционный слой завести на стены (или перегородки) на высоту h=300мм. Примыкание усилить дополнительным слоем гидроизоляции YAPFLEKS 305 (MASTERSEAL 565) шириной 500мм (из них 300мм на пол и 200мм на перегородки).

Лючок прочистки Л-1

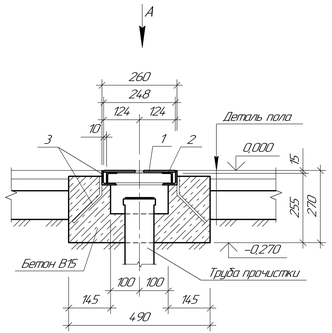

Вид А

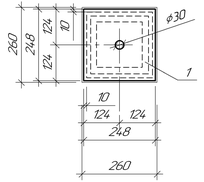

7. Плинтус окрасить эмалью "Бетоксил" ТУ 2313-007-54859061-2005, за 2 раза.
8. Плинтус из керамической плитки выполнить вертикально стене на цементно-песчаном растворе М150.
9. Привязку закладных гильз (под трубы и воронки) в монолитных перекрытиях см. в разделе проекта марки КЖ.
10. В местах установки трапов и воронок выполнить дополнительный слой гидроизоляции из YAPFLEKS 305 (MASTERSEAL 565) толщиной t=4мм, радиусом не менее, чем 500мм от центра трапов и воронок.
11. Установку закладных деталей производить под наблюдением электромонтажной организации. Неровность швеллеров не должна превышать 1мм на 1м длины и не более 5мм по всей длине. При наличии сварных швов – швы зачистить.
12. Сварку производить электродами Э-42А ГОСТ 9466-75*, h шва = 4мм. Работы вести в соответствии с указаниями СНиП 3.03.01-87.
13. Все закладные детали в полу окрасить эмалью ПФ-115 по ГОСТ 6465-76 за 2 раза по одному слою грунтовки ГФ-021 по ГОСТ 25129-82.
14. По центру поз.1 высверлить отв. ф30. Уголок (поз.2) приварить к поз.1 по всему периметру примыкания, с отступом от края по 10мм.
15. Лючок прочистки в полу окрасить эмалью ПФ-115 по ГОСТ 6465-76 за 2 раза, по одному слою грунтовки ГФ-021 по ГОСТ 25129-82.

Спецификация на лючок прочистки Л-1

Поз.	Обозначение	Наименование	Кол.	Масса ед. кг	Примеч.
		Лючок прочистки шт.	4	10,5	
1	ГОСТ 18568-77	сталь рифленая, t= 8мм			см. Примеч. 14, 15
		(0,24,8х0,24,8) м²	0,062	66,8	
2	ГОСТ 8509-93	∟36х3,5 м	0,912	2,16	
3	Сер. 1.400-15 Вып.0	закладная деталь МН 56.5, м	1,04	4,2	
		Бетон м³	0,05		

Спецификация закладных деталей в полу

Поз.	Обозначение	Наименование	Кол. шт.	Масса ед. кг	Примеч.
ЗД-1	Сер. 1.400-15 Вып.0	МН 56.5, L=6200мм шт.	2	57,04	см. Примеч. 11, 12, 13
ЗД-2	Сер. 1.400-15 Вып.0	МН 56.5, L=6400мм шт.	2	58,88	
ЗД-3	Сер. 1.400-15 Вып.0	МН 56.5, L=4200мм шт.	2	38,64	
ЗД-4	Сер. 1.400-15 Вып.0	МН 56.5, L=2130мм шт.	1	19,60	
ЗД-5	Сер. 1.400-15 Вып.0	МН 56.5, L=2000мм шт.	1	18,40	
ЗД-6	Сер. 1.400-15 Вып.0	МН 56.5, L=6500мм шт.	1	59,80	
ЗД-7	Сер. 1.400-15 Вып.0	МН 56.5, L=7400мм шт.	2	68,08	
ЗД-8	Сер. 1.400-15 Вып.0	МН 56.5, L=4135мм шт.	1	38,04	
ЗД-9	Сер. 1.400-15 Вып.0	МН 56.5, L=9950мм шт.	6	91,54	
ЗД-10	Сер. 1.400-15 Вып.0	МН 56.5, м	13,6	9,2	
ЗД-11	Сер. 1.400-15 Вып.0	МН 56.5, м	12,8	9,2	
ЗД-12	Сер. 1.400-15 Вып.0	МН 56.5, м	13,2	9,2	
ЗД-13	Сер. 1.400-15 Вып.0	МН 56.5, м	27,2	9,2	
ЗД-14	ГОСТ 10704-91	тр. ф83х3, L=8070мм шт.	2	47,77	
ЗД-15	ГОСТ 10704-91	тр. ф83х3, L=7970мм шт.	2	47,18	

Изм.	Кол.уч.	Лист	№док.	Подп.	Дата
Гл. спец.	Хоментовская				
Разраб.	Струценко				
Н. контр.	Хоментовская				

355-09-1А-АС1

Модернизация существующих мощностей котельных и ТЭЦ, сохранившихся в схеме центрального теплоснабжения, реконструкция тепловых сетей в городе Семей. Расширение и реконструкция РК-1 с установкой трех котлов Е-35 в городе Семей

1 очередь строительства (1 пусковой комплекс) с установкой к/а Е-35-3,9-440 КТ ст №№ 7, 8 и турбины ПР-12-06-0,1	Стадия	Лист	Листов
	Р	15	
Экспликация полов	ТОО "ПАВЛОДАРЭНЕРГОПРОЕКТ"		

Формат А3×3

Взам. инв. №

Подп. и дата

Инв. № подл.

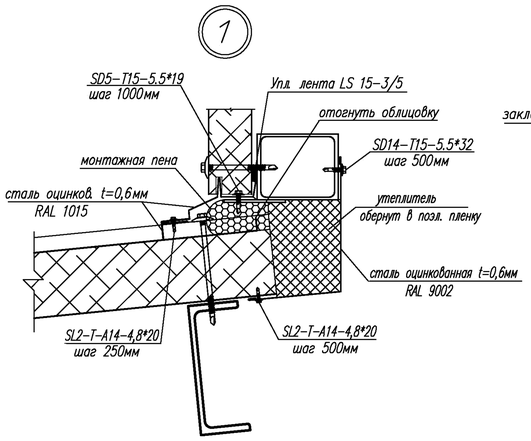

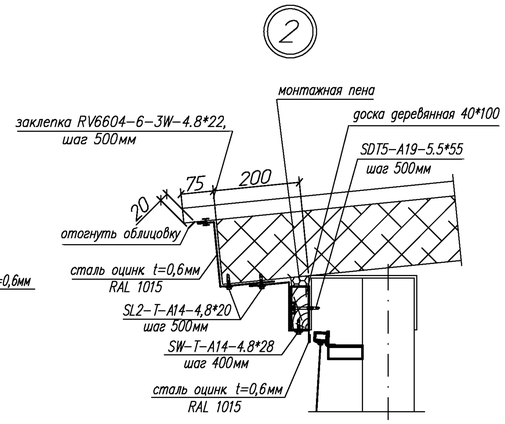

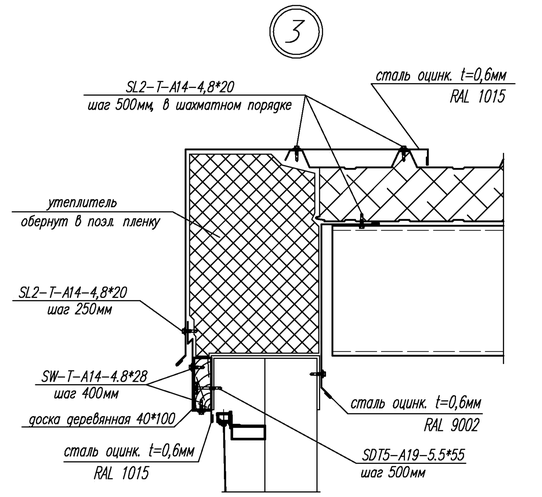

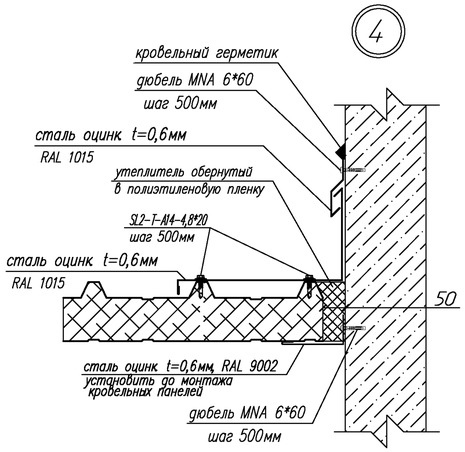

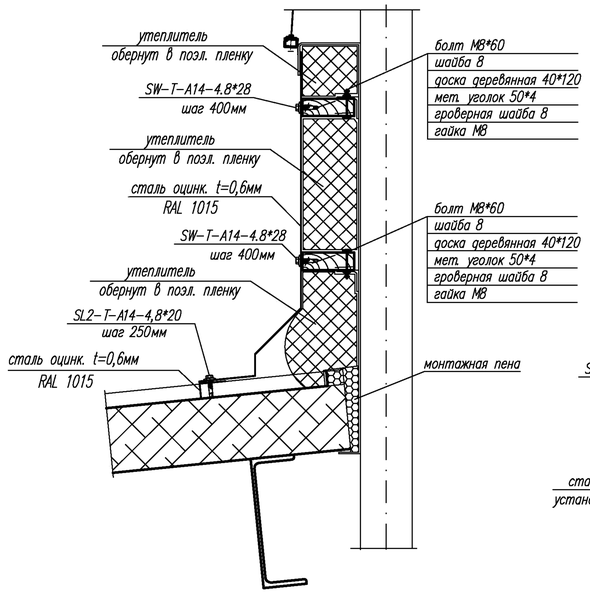

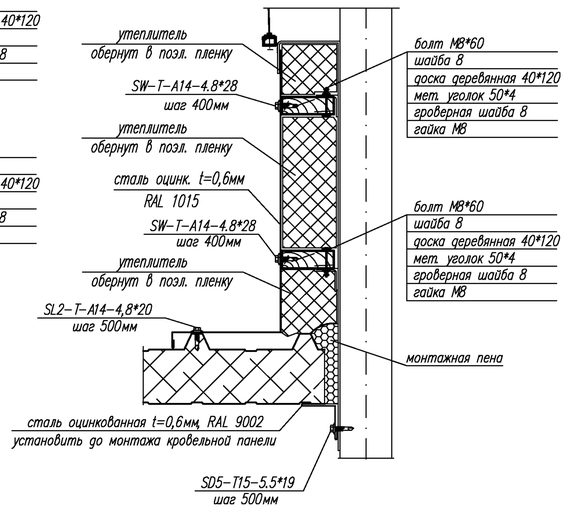

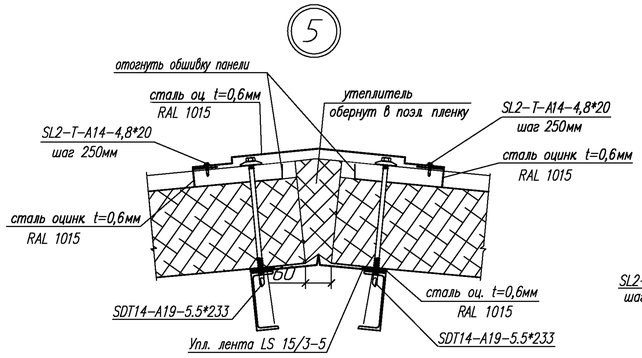

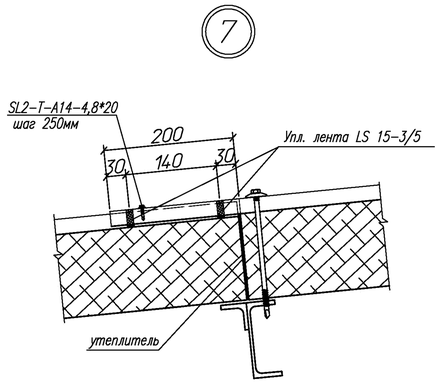

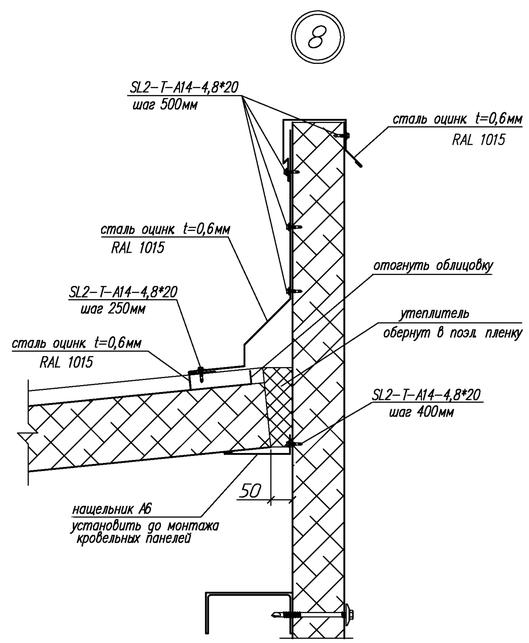

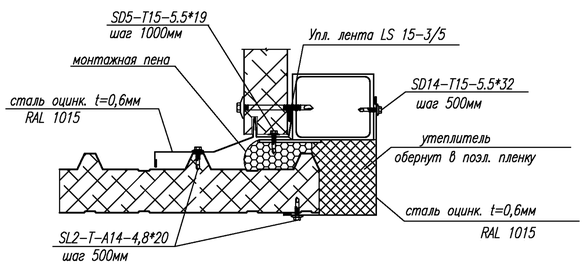

Ведомость материалов

Материал	Ед. изм.	Количество	Примечание
Доска деревянная 40*100	м3	0,3	
Доска деревянная 40*120	м3	0,7	
Утеплитель ISOVER CLASSIC-TWIN-50/Y/C	М3	14,3	
Полиэтиленовая пленка ГОСТ 10354-82	м2	275,1	t=200мкм
Монтажная пена "Макрофлекс PRO"	бал.	24	выход пены 45
Кровельный герметик битумно-каучуковый, "Tytan"	бал.	7	210мл
Саморез "SFS" SDT5-A19-5.5*55	шт	160	
Саморез "SFS" SD14-T15-5.5*32	шт	300	
Саморез "SFS" SD5-T15-5.5*19	шт	280	
Саморез "SFS" SL2-T-A14-4,8*20	шт	2750	
Саморез "SFS" SW-T-A14-4.8*28	шт	650	
Заклепка вытяжная "SFS", RV6604-6-3W-4.8*22	шт	130	
Дюбель "SFS", MNA 6*60	шт	70	
Болт M8-6g*60.48 (оцинкованный)	шт	150	ГОСТ 7798
Гайка M8-6H.4 (оцинкованная)	шт	150	ГОСТ 5915
Шайба плоская A.8.01.08кп (оцинкованная)	шт	150	ГОСТ 11371
Шайба пружинная 8 3Х13 (оцинкованная)	шт	150	ГОСТ 6402
Лента уплотнительная "SFS" LS 15-3/5	м	95	
Сталь оцинкованная t=0,6мм, цвет по RAL 1015	м2	441,2	
Сталь оцинкованная t=0,6мм, цвет по RAL 9002	м2	29,8	

Ведомость ссылочных документов

Обозначение	Наименование	Примечание
	Ссылочные документы	
ГОСТ 30246-94	Прокат тонколистовой рулонный с защитно-	
	-декоративным лакокрасочным покрытием	
	для строительных конструкций	
"Макрофлекс"	Каталог продукции фирмы "Макрофлекс"	
"ISOVER"	Каталог продукции фирмы "ISOVER"	
"SFS"	Каталог продукции фирмы "SFS"	

Примечание.

Данный лист см. совместно с л.10.

Изм.	Кол.уч.	Лист	N док.	Подпись	Дата
Гл. спец.		Хаментовская			
Разраб.		Игошин			
Н. контр.		Железная			

355-09-1А-АС1

Модернизация существующих мощностей котельных и ТЭЦ, сохранившихся в схеме центрального теплоснабжения, реконструкция тепловых сетей в городе Семей. Расширение и реконструкция РК-1с установкой трех котлов Е-35 в городе Семей

I очередь строительства. Главный корпус с установкой к/а Е-35-3,9-440 КТ ст. №6, 7, 8 и турбины ПР-12-0,6-0,1

Стадия	Лист	Листов
Р	16	

Узлы кровли

ТОО "ПАВЛОДАРЭНЕРГОПРОЕКТ"

Взам.инв.N | Подпись и дата | Инв.N подл.

Кладочный план на отм. 0,000

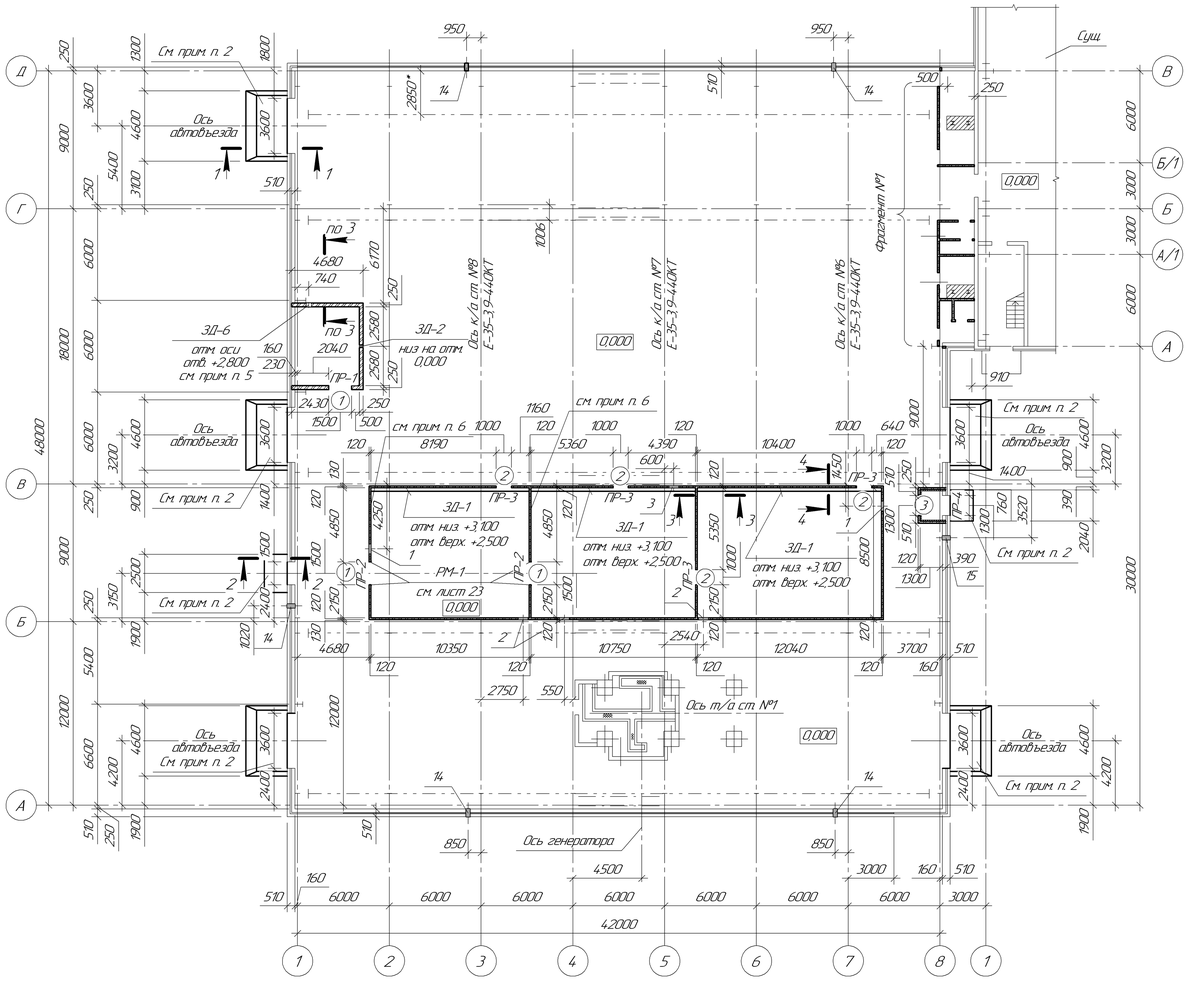

Фрагмент №1

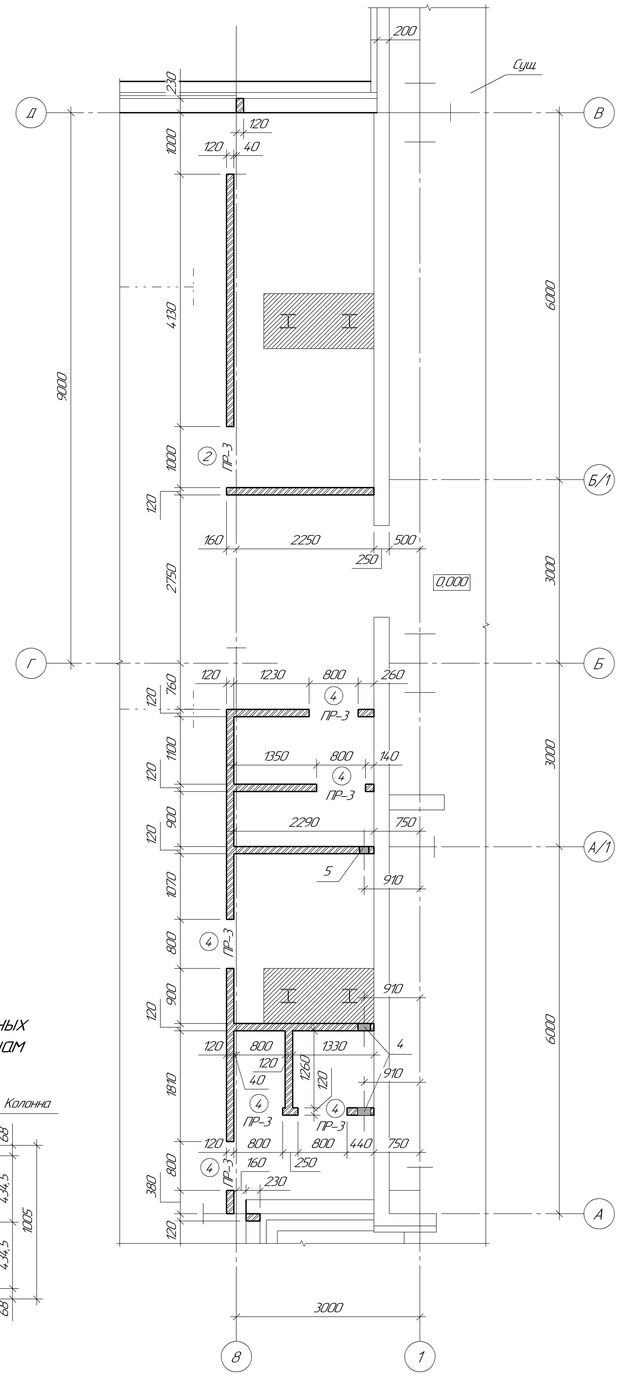

Ведомость перемычек

Марка	Схема сечения
ПР-1 1 шт.	П1 +3,000 250
ПР-2 2 шт.	П2 +3,000 120
ПР-3 23 шт.	П3 +2,100 120
ПР-4 5 шт.	П4 +2,100 120
ПР-5 2 шт.	П5 +10,400 120

Спецификация элементов

Поз.	Обозначение	Наименование	Кол.	Масса ед. кг	Приме-чание
		Перемычки			
П1	Серия 1.038.1-1 в.1	перемычка 3ПБ18-37	2	119,00	
П2	Серия 1.038.1-1 в.1	перемычка 3ПБ18-8	2	119,00	
П3	Серия 1.038.1-1 в.1	перемычка 1ПБ13-1	23	25,00	
П4	Серия 1.038.1-1 в.1	перемычка 2ПБ16-2	5	65,00	
П5	Серия 1.038.1-1 в.1	перемычка 1ПБ10-1	2	20,00	
		Сборочные единицы и детали			
З.П-1	Серия 1.400-15 в.0	Закладная деталь МН104-6	283,84	3,50	м.п.
З.П-2	Серия 1.400-15 в.0	Закладная деталь МН819	1	3,20	
З.П-3	Серия 1.400-15 в.0	Закладная деталь МН817	3	2,00	
З.П-4	Серия 1.400-15 в.0	Закладная деталь МН810	1	0,98	
З.П-5		Тр.ф133х3,2 ГОСТ 10704-91 L=180	3	2,02	см. прим. п. 4
З.П-6		Тр.ф325х5,0 ГОСТ 10704-91 L=180	1	7,10	см. прим. п. 5
З.П-7		-6х60 ГОСТ 19903-74 l=220	60	0,63	
З.П-8	Серия 1.400-15 в.0	Закладная деталь МН211-3	4	13,70	см. прим. п. 11
КР-5	с. 2.230-1 в.5	Каркас КР-5	157,53	0,165	м.п.
ММ-1	с. 2.230-1 в.5	Изделие закладное ММ-1	35	0,55	
Щ-1	Серия 1.413-10 в.3	Щит 1,5х1,8 Щ	6	23,60	
Щ-2	Серия 1.413-10 в.3	Щит 0,75х1,8 ЩД-П	5	21,20	
Щ-3	Серия 1.413-10 в.3	Щит 0,75х1,8 Щ	7	21,20	
Щ-4	Серия 1.413-10 в.3	Щит 1х1,8 Щ	6	19,05	
С-1	Серия 1.413-10 в.3	Стойка 1,8 С-6	16	9,56	
С-2	Серия 1.413-10 в.3	Стойка 1,8 С	7	9,56	
А1		⌀10АIII ГОСТ 5781-82 L=4,20	150	0,26	

Кладочный план на отм. +4,200

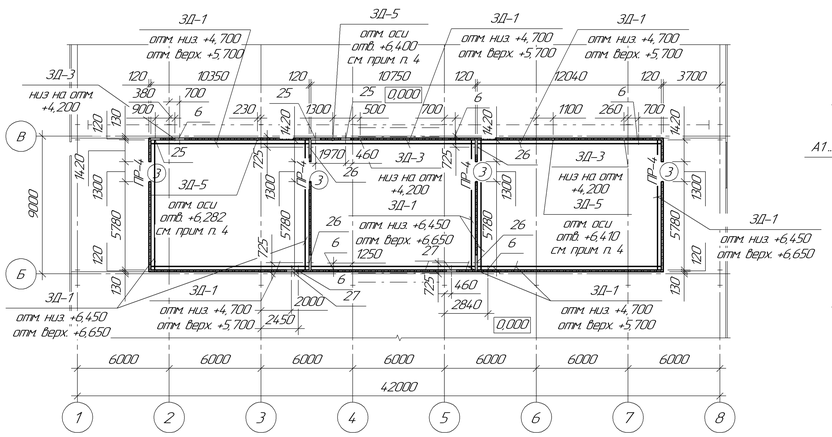

Узел крепления отопительных агрегатов А1-А10 к колоннам (см. прим. п. 10)

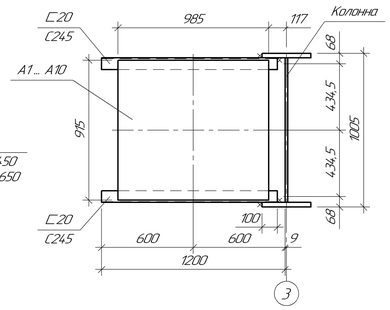

1-1

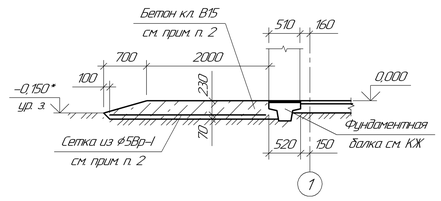

2-2

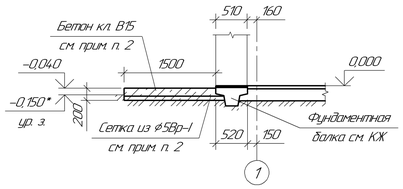

3-3 (деталь установки кирпичной перегородки)

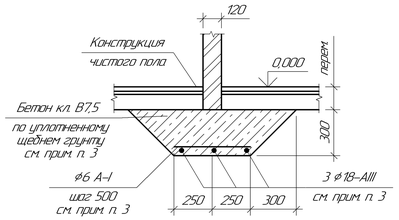

4-4

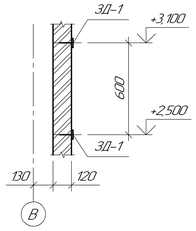

Ведомость проемов

Марка	Размеры Вхh (мм)
1	1500х3000(h)
2	1000х2100(h)
3	1300х2100(h)
4	800х2100(h)

1. Кладку стен t=120мм выполнить из керамического красного кирпича марки КОРПо 1НФ/100/20/25 по ГОСТ 530-2007 на растворе М75.
2. Площадки входов армировать сетками из ⌀5Вр-I с ячейкой 100х100мм.
Расход арматуры ⌀5Вр-I – 209,10 кг. Бетон кл. В15 – 20,00 м^3.
3. Основание под кирпичными перегородками армировать (см. сечение 3-3):
продольные стержни – 3⌀18А-III, поперечные стержни – ⌀6А-I.
Общий расход арматуры – 3⌀18А-III – 816,60 кг, ⌀6А-I – 30,31 кг. Бетон кл. В7,5 – 32,67 м^3.
4. Заложить гильзу тр.ф133х3,2 (=180 мм. Массу трубы см. данный лист спецификацию элементов.
5. Заложить гильзу тр.ф325х5,0 (=180 мм. Массу трубы см. данный лист спецификацию элементов.
6. Кирпичную кладку t=120мм армировать через каждые 3 ряда кладки
продольные стержни – 3⌀5Вр-I, поперечные стержни – ⌀3Вр-I.
Общий расход арматуры – 3⌀5Вр-I – 478,11 кг, ⌀3Вр-I – 17,31 кг.
7. Над отверстиями до 6,20 мм включительно выполнить рядовые перемычки (из расчета 2 стержня ⌀10 А-III на каждые 120 мм толщины стены в слое цементного раствора М100 толщ. 30 мм с запуском за края отверстий на 250 мм). Общий расход ⌀10 А-III – 18,90 кг.
8. Отверстия размером 600х600(h) обрамить уголком L 50х5 – 359,480 кг по периметру с двух сторон.
9. Под водосточными стояками предусмотреть бетонные упоры (8 шт.) размером 200х200х100(h). Бетон кл. В15 – 0,032 м^3.
10. Схему расположения отопительных агрегатов А1-А10 см. раздел 355-09-1А-ОВ1.
Отопительные агрегаты крепятся к колоннам при помощи швеллеров С20 – 44,160 кг.
Отметка верха швеллера +2,500.
11. Для крепления приточной установки к кирпичной перегородки крепиться закладная деталь З.П-8 (см. спецификацию элементов). К закладной детали З.П-8 привариваются кронштейн КР (С20 – 38,00 кг., L 75х6 – 19,00кг.)

Изм.	Кол.уч.	Лист	№док.	Подп.	Дата	355-09-1А-АС1			
						Модернизация существующих мощностей котельных и ТЭЦ сохранившихся, в схеме центрального теплоснабжения реконструкция тепловых сетей, в городе Семеи. Расширение и реконструкция РК-1 с установкой трех котлов Е-35 в городе Семеи			
Директор		Ганцгорн				I очередь строительства. Главный корпус с установкой к/а Е-35-39-440 КТ ст. №6, 7, 8 и турбины ПР-12-0,6-0,1	Стадия	Лист	Листов
Гл. инж.		Ефимов					Р	17.1	2
ГИП		Ефимов							
Гл.спец.		Железная				Кладочный план на отм. 0,000, +4,200. +7,200. +8,000. +16,000. +19,500 Фрагмент №1,2,3. Ведомость перемычек, ведомость отверстий. Ведомость проемов	ТОО "ПАВЛОДАРЭНЕРГОПРОЕКТ"		
Разраб.		Косенко							
Н.контр.		Железная							

Взам. инв. №

Подп. и дата

Инв. № подл.

Формат А1

Кладочный план на отм. +7,200 и +8,000

Кладочный план на отм. +16,000 и +19,500

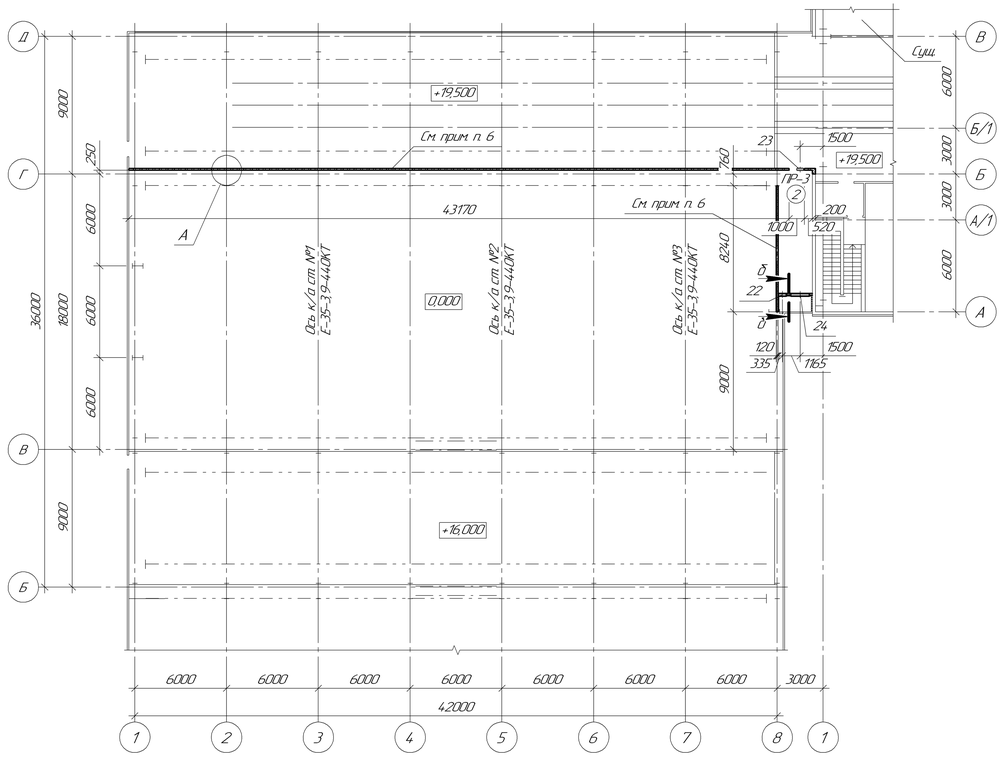

Ведомость отверстий

Тип отверстий	Размер, мм В	Размер, мм Н	Отм. низа, м	Кол.	Назначение	Примечание
1	600	600	+2,900	2	ОиВ	см. прим. п. 8
2	600	600	+2,400	3	ОиВ	см. прим. п. 7
3	600	400	+3,200	1	ОиВ	см. прим. п. 8
4	200	200	+2,300	2	ОиВ	
5	150	150	+2,300	1	ОиВ	
6	600	600	+6,000	6	ОиВ	см. прим. п. 7
7	500	500	+10,000	1	ОиВ	см. прим. п. 7
8	300	300	+10,000	2	ОиВ	см. прим. п. 7
9	400	250	+9,800	1	ОиВ	см. прим. п. 8
10	650	300	+10,100	2	ОиВ	
11	350	400	+10,100	1	ОиВ	см. прим. п. 7
12	350	350	+10,100	1	ОиВ	см. прим. п. 7
13	400	250	+10,200	1	ОиВ	см. прим. п. 8
14	250	300	+0,300	5	ОГС	
15	250	300	+0,300	1	ОГС	
16	600	400	+10,000	1	ОиВ	см. прим. п. 8
17	750	350	+7,470	2	ОиВ	см. прим. п. 8
18	600	400	+10,300	1	ОиВ	см. прим. п. 7
19	250	250	+10,100	1	ОиВ	
20	150	150	+10,000	1	ОиВ	
21	150	150	+10,200	1	ОиВ	
22	505	1255	+19,800	1	ОиВ	см. прим. п. 8
23	400	400	+22,000	1	ОиВ	см. прим. п. 8
24	1200	575	+19,820	1	ОиВ	см. прим. п. 8
25	600	600	+5,200	3	ЭТО	см. прим. п. 8
26	800	600	+4,600	4	ЭТО	см. прим. п. 8
27	600	600	+4,800	2	ЭТО	см. прим. п. 8

Схема расположения сетчатых ограждений на отм. 0,000

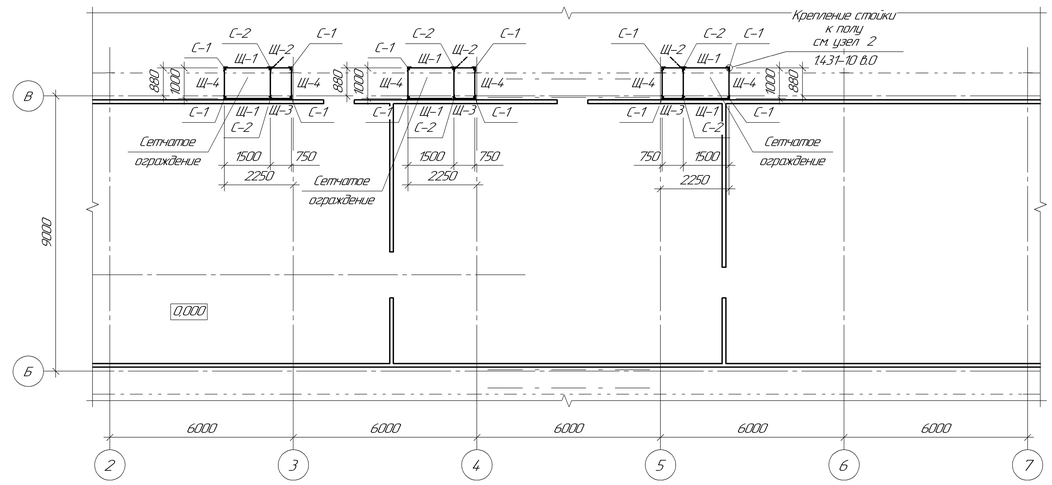

Фрагмент №2

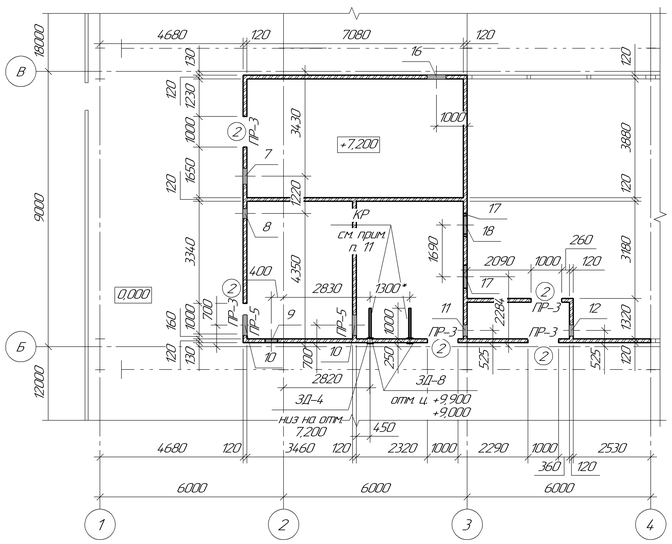

Фрагмент №3

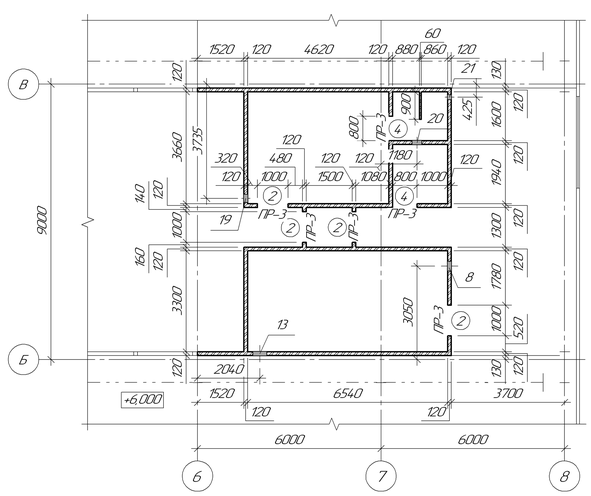

Схема расположения сетчатых ограждений на отм. +7,200 и +8,000

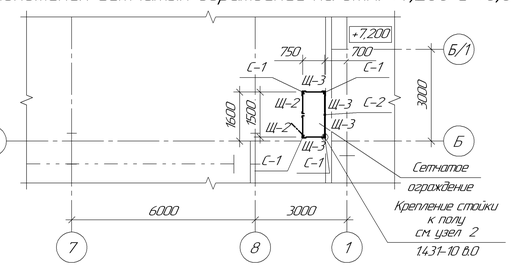

А

а–а

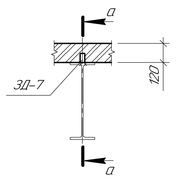

Поз. 3

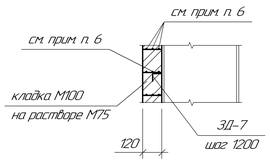

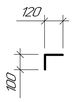

Узел крепления перегородки к перекрытию

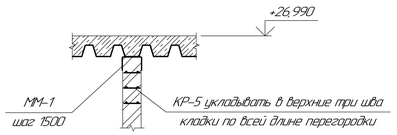

б–б

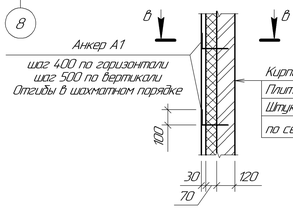

в–в

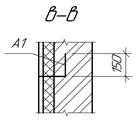

						355-09-1А-АС1			
Изм.	Кол.уч.	Лист	№док.	Подп.	Дата	Модернизация существующих мощностей котельных и ТЭЦ сохранившихся, в схеме централизованного теплоснабжения реконструкция тепловых сетей, в городе Семеи. Расширение и реконструкция РК-1 с установкой трех котлов Е-35 в городе Семеи			
Директор		Ганцгорн				I очередь строительства. Главный корпус с установкой к/а Е-35-3,9-440 КТ ст. №6, 7, 8 и турбины ПР-12-0,6-0,1	Стадия	Лист	Листов
Гл. инж.		Ефимов					Р	17.2	
ГИП		Ефимов							
Гл.спец.		Железная				Кладочный план на отм. 0,000, +4,200, +7,200, +8,000, +16,000, +19,500 Фрагмент №1,2,3. Ведомость перемычек, ведомость отверстий. Ведомость проемов.	ТОО "ПАВЛОДАРЭНЕРГОПРОЕКТ"		
Разраб.		Косенко							
Н.контр.		Железная							

Взам. инв. №

Подп. и дата

Инв. № подл.

Формат А1

Схема расположения лотка Л-1 и приямков ПР-1, ПР-2

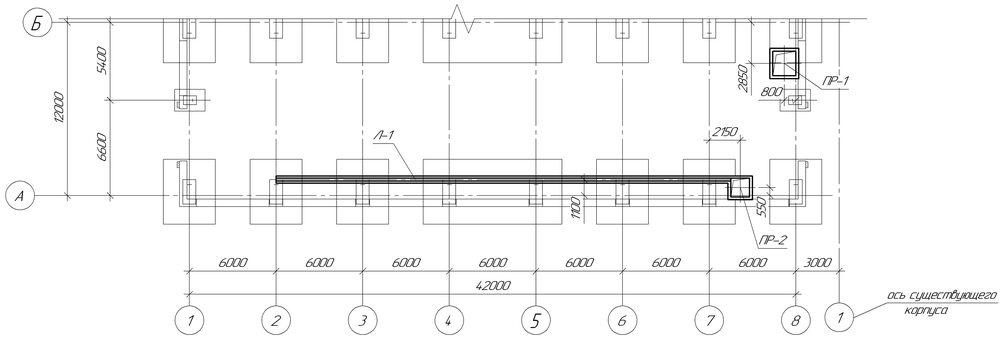

Приямок ПР-1

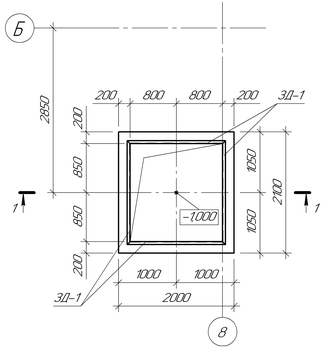

1 – 1

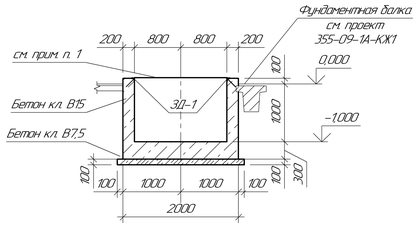

Лоток Л-1 и приямок ПР-2

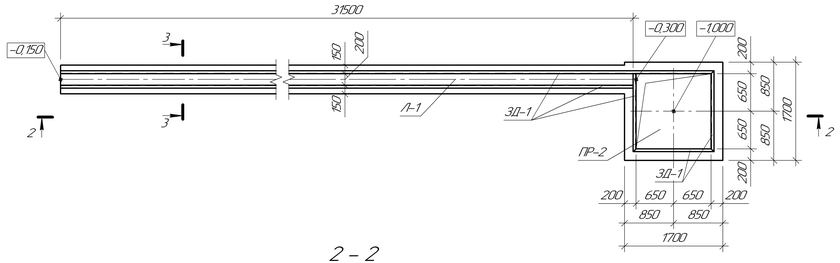

Схема армирования стен приямка ПР-1

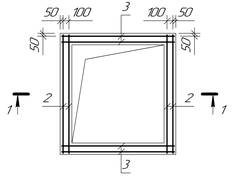

1 – 1 (армирование)

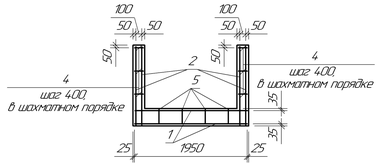

2 – 2

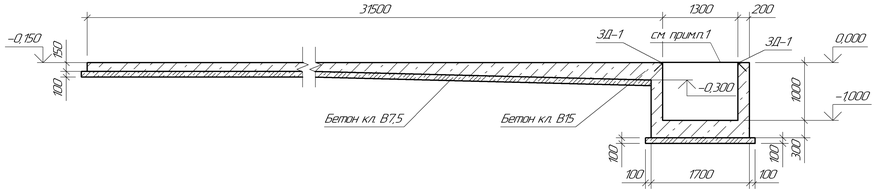

3 – 3

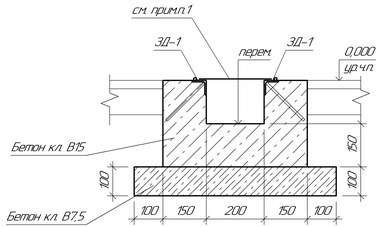

Приямок ПР-2 (армирование)

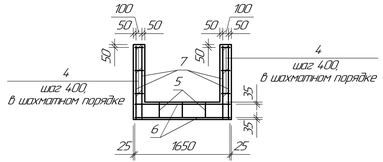

Спецификация элементов монтажных конструкций

Поз.	Обозначение	Наименование	Кол.	Масса ед.кг	Приме-чание
		Лоток Л-1			
		Сборочные единицы			
З.П-1	Серия 1.400-15 в.0	Закладная деталь МН-555 Lобщ=63,00		5,30	п.м
		Материалы			
		Бетон класса В15 сульфатостойкий	3,78		$м^3$
		Бетон класса В7,5 сульфатостойкий	2,21		$м^3$
		Приямок ПР-1			
		Сборочные единицы			
З.П-1	Серия 1.400-15 в.0	Закладная деталь МН-555 Lобщ=7,00		5,30	п.м
1	ГОСТ 23379-85	2С $\frac{12\ AIII-200}{12\ AIII-200}$ 195х205	2	39,07	
2	ГОСТ 23379-85	2С $\frac{12\ AIII-200(100)}{12\ AIII-200}$ 135х205	4	27,75	
3	ГОСТ 23379-85	2С $\frac{12\ AIII-200(100)}{12\ AIII-200(100)}$ 135х195	4	27,04	
		Детали			
4		⌀8А-I ГОСТ 5781-82 L=280	68	0,11	
5		⌀8АI ГОСТ 5781-82 L=1200	17	0,47	см. прим. п.2
		Материалы			
		Бетон класса В15 сульфатостойкий	2,90		$м^3$
		Бетон класса В7,5 сульфатостойкий	0,51		$м^3$
		Приямок ПР-2			
		Сборочные единицы			
З.П-1	Серия 1.400-15 в.0	Закладная деталь МН-555 Lобщ=5,60		5,30	п.м
6	ГОСТ 23379-85	2С $\frac{12\ AIII-200}{12\ AIII-200}$ 165х165	2	26,37	
7	ГОСТ 23379-85	2С $\frac{12\ AIII-200}{12\ AIII-200}$ 125х125	8	15,54	
		Детали			
4		⌀8А-I ГОСТ 5781-82 L=280	56	0,11	
5		⌀8АI ГОСТ 5781-82 L=1200	14	0,47	см. прим. п.2
		Материалы			
		Бетон класса В15 сульфатостойкий	2,07		$м^3$
		Бетон класса В7,5 сульфатостойкий	0,36		$м^3$

1. Лоток Л-1, приямок ПР-1, ПР-2 перекрыть просечно-вытяжной сталью ПВ506 ГОСТ 8777.2-88. Общий расход стали 237,31 кг.
2. Фиксаторы поз.5 разместить с шагом 400х400 в шахматном порядке.

Ведомость расхода стали на элемент, кг

Марка элемента	Изделия арматурные					Изделия закладные							Общий расход
	Арматура класса				Всего	Прокат марки		Арматура класса				Всего	
	AIII		AI			С245		AIII		AI			
	ГОСТ 5781-82					ГОСТ 19903-74		ГОСТ 5781-82					
	⌀12	Итого	⌀8	Итого		L_63х5	Итого	⌀8	Итого	⌀6	Итого		
Лоток Л-1	–	–	–	–	–	302,40	302,40	18,90	18,09	12,60	12,60	333,90	333,90
Приямок ПР-1	297,30	297,30	15,47	15,47	312,77	33,60	33,60	2,10	2,10	1,40	1,40	37,10	349,87
Приямок ПР-2	177,10	177,10	12,74	12,74	189,84	26,88	26,88	1,68	1,68	1,12	1,12	29,68	219,52

Ведомость деталей

Поз.	Эскиз
5	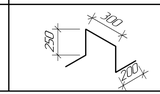

Изм.	Кол.уч.	Лист	№док.	Подп.	Дата

355-09-1А-АС1

Модернизация существующих мощностей котельных и ТЭЦ, сохранившихся в схеме центрального теплоснабжения, реконструкция тепловых сетей в городе Гемец. Расширение и реконструкция РК-1 с установкой трех котлов Е-35 в городе Гемец

I очередь строительства. Главный корпус. С установкой к/а Е-35-39-440 КТ. ст №№: 7, 8 и турбины ПР-12-06-01	Стадия	Лист	Листов
	Р	18	
Схема расположения лотка Л-1 и приямков ПР-1, ПР-2. Приямок ПР-1. Лоток Л-1 и приямок ПР-2.	ТОО "ПАВЛОДАРЭНЕРГОПРОЕКТ"		

Проверил	Железная	
Разраб.	Лукьянкова	
Н. контр.	Билоножка	

Формат А3×3

Взам. инв. №

Подп. и дата

Инв. № подл.

Схема расположения плит перекрытия на отм. +3,800 и монорельса на отм. +3,250

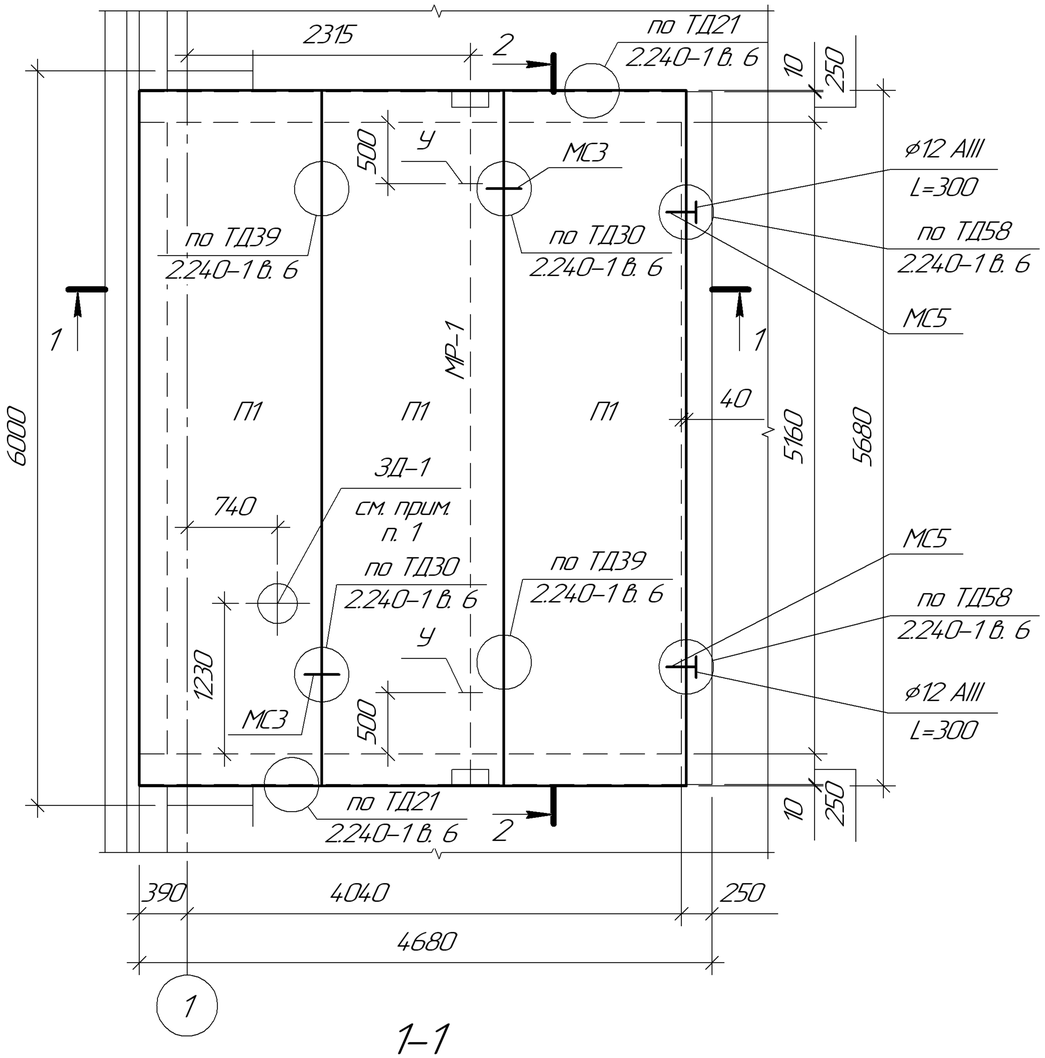

1-1

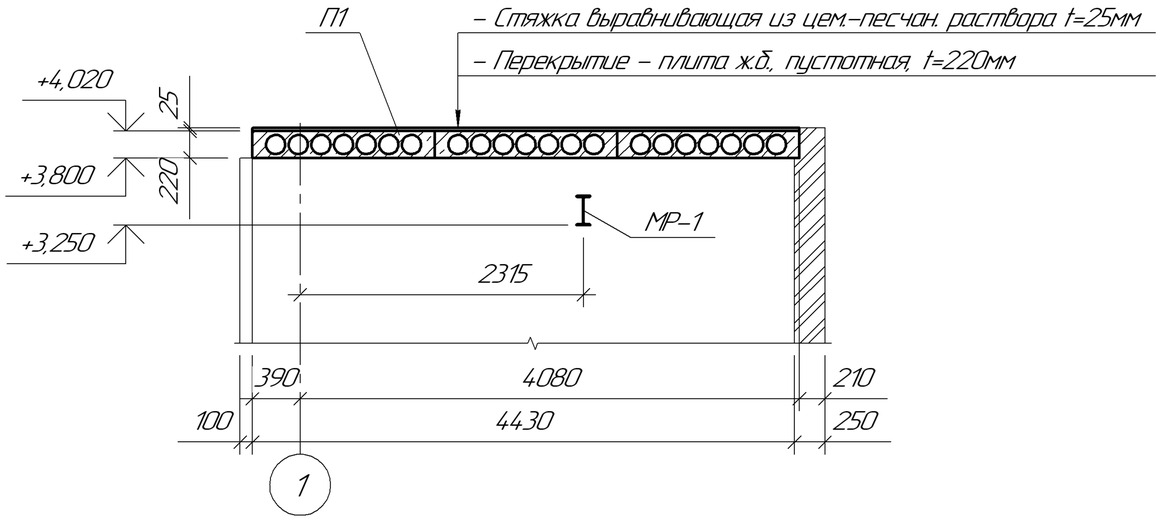

Спецификация элементов

Поз.	Обозначение	Наименование	Кол.	Масса ед. кг	Приме-чание
		Сборочные единицы:			
П1	Серия 1.141-1 в. 64	Плита ПК 57.15-8AIV T	3	2675,00	
		Детали:			
МС3	Серия 2.240-1 в. 6	Изделие соединительное МС3	4	0,62	см. узел ТД30
МС5	Серия 2.240-1 в. 6	Изделие соединительное МС5	2	0,80	см. узлы ТД58
ЗД-1		Тр.⌀325х5,0 ГОСТ 10704-91 L=280	1	11,05	см. прим. п. 1
МР-1	355-09-1А-АС1	I 24М ГОСТ 829-89 Lобщ.=5660		27,30	п.м.
	Серия 2.240-1 в. 6	⌀12AIII ГОСТ 5781-82 L=300	2	0,27	см. узлы ТД24, ТД58
	Серия 2.440-2 в. 1	∟ 125х8 ГОСТ 8509-93 L=300	4	4,68	см. узел 26
У	Серия 1.426.2-6.1/91	∟ 100х7 ГОСТ 8509-93 L=200	2	2,16	см. узел 3
		Материалы:			
		Бетон кл. В 7,5	0,09		на заделку пустот, $м^3$

2-2

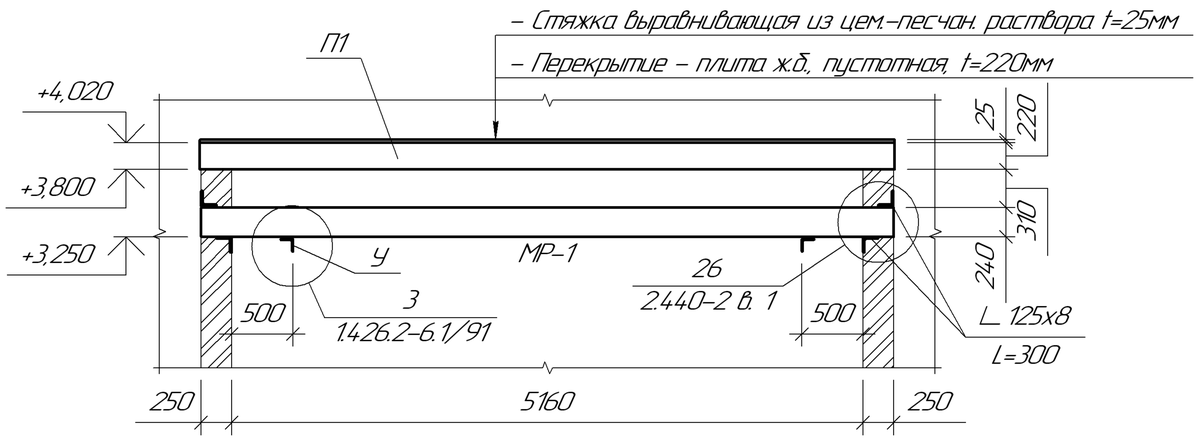

1. Заложить гильзу тр.⌀325х5,0 l=280 мм. Массу трубы см. данный лист спецификацию элементов.

Изм.	Кол.уч.	Лист	№док.	Подп.	Дата	355-09-1А-АС1			
						Модернизация существующих мощностей котельных и ТЭЦ, сохранившихся в схеме центрального теплоснабжения, реконструкция тепловых сетей в городе Семей. Расширение и реконструкция РК-1 с установкой трех котлов Е-35 в городе Семей			
						I очередь строительства. Главный корпус с установкой к/а Е-35-3,9-440 КТ ст. №6, 7, 8 и турбины ПР-12-0,6-0,1	Стадия	Лист	Листов
							Р	19	
Гл.спец.		Железная				Схема расположения плит перекрытия на отм. +3,800 и монорельса на отм. +3,250	ТОО "ПАВЛОДАРЭНЕРГОПРОЕКТ"		
Разраб.		Косенко							
Н.контр.		Железная							

Взам. инв. №

Подп. и дата

Инв. № подл.

Формат А3

Схема расположения фундаментов Ф1, Ф2, Ф3

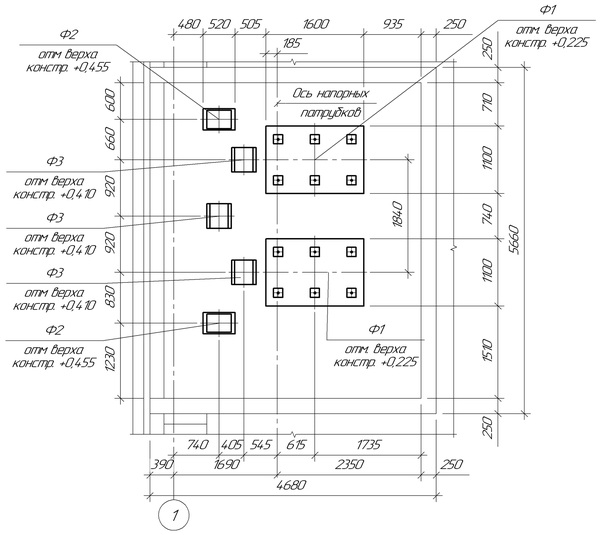

Схема расположения фундаментов Ф4

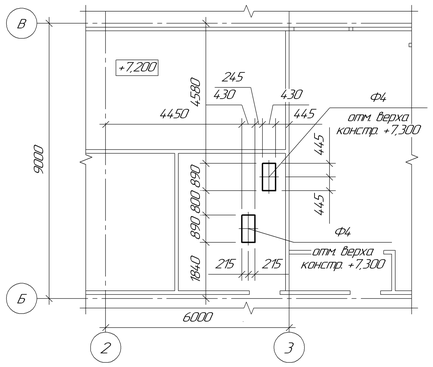

Схема расположения фундаментов Ф5

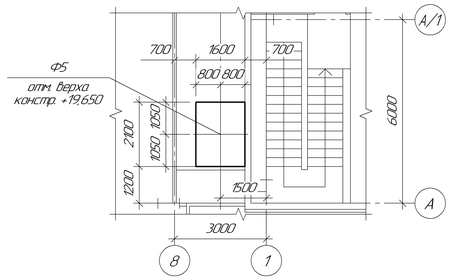

Схема расположения фундаментов Ф6, Ф7

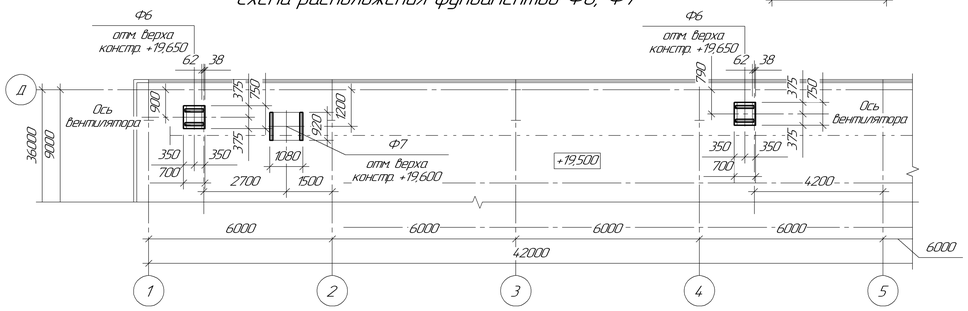

Фундамент Ф1

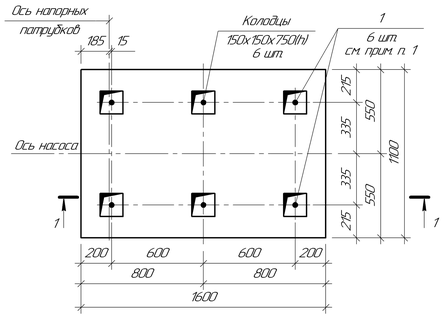

1–1

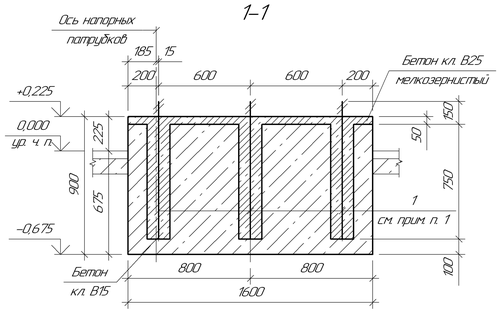

1–1 (армирование)

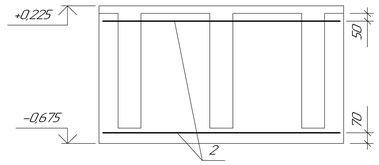

Фундамент Ф6

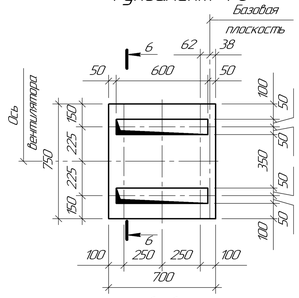

6–6

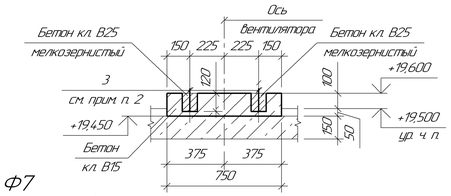

Фундамент Ф2

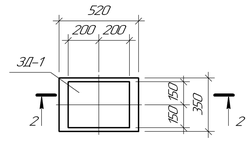

2–2

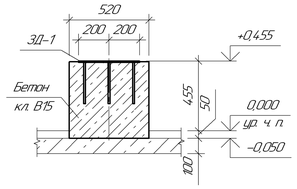

Фундамент Ф3

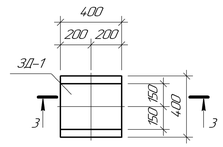

3–3

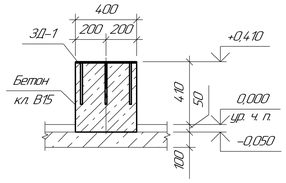

Фундамент Ф4

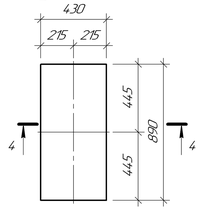

4–4

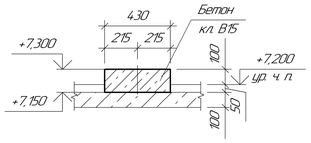

Фундамент Ф5

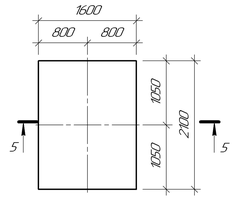

5–5

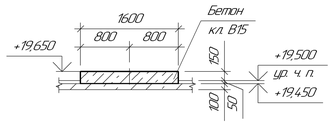

Фундамент Ф7

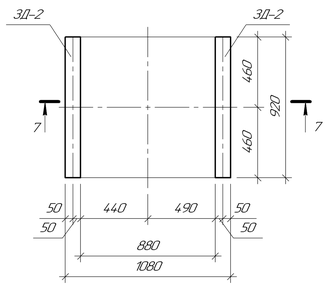

7–7

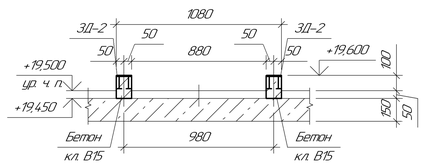

1 Разбивку отверстий под фундаментные болты производить после получения агрегата.
2 Глубину колодцев и размер болтов уточнить по получению устанавливаемого оборудования.

Спецификация к схеме расположения фундаментов Ф1, Ф2, Ф3, Ф4, Ф5, Ф6, Ф7

Поз.	Обозначение	Наименование	Кол.	Масса ед. кг.	Примеч.
Ф1	См. данный лист	Фундамент Ф1	2		
Ф2	См. данный лист	Фундамент Ф2	2		
Ф3	См. данный лист	Фундамент Ф3	3		
Ф4	См. данный лист	Фундамент Ф4	2		
Ф5	См. данный лист	Фундамент Ф5	1		
Ф6	См. данный лист	Фундамент Ф6	2		
Ф7	См. данный лист	Фундамент Ф7	1		

Спецификация элементов фундаментов Ф1, Ф2, Ф3, Ф4, Ф5, Ф6, Ф7

Поз.	Обозначение	Наименование	Кол.	Масса ед. кг.	Примеч.
		Фундамент Ф1			
		Сборочные единицы			
1	ГОСТ 24379.1-80	Болт 1.1 М30х900 С235	6	6,22	
2	ГОСТ 23279-85	Сетка 2С $\frac{12Ai-200}{12Ai-200(100)}$ 1055х1555	2	16,74	
		Материалы			
		Бетон кл. В15 сульфатостойкий	1,40		$м^3$
		Бетон кл. В25 сульфатостойкий	0,19		$м^3$
		Фундамент Ф2			
		Сборочные единицы			
3Д-1	Серия 1.400-15 в. 0	Закладное изделие МН144-3	1	8,90	
		Материалы			
		Бетон кл. В15 сульфатостойкий	0,09		$м^3$
		Фундамент Ф3			
		Сборочные единицы			
3Д-1	Серия 1.400-15 в. 0	Закладное изделие МН144-3	1	8,90	
		Материалы			
		Бетон кл. В15 сульфатостойкий	0,07		$м^3$
		Фундамент Ф4			
		Материалы			
		Бетон кл. В15 сульфатостойкий	0,04		$м^3$
		Фундамент Ф5			
		Материалы			
		Бетон кл. В15 сульфатостойкий			$м^3$
		Фундамент Ф6			
3	ГОСТ 24379.1-80	Болт 5 М30х150 С235	6	0,18	
		Материалы			
		Бетон кл. В15 сульфатостойкий	0,06		$м^3$
		Бетон кл. В25 сульфатостойкий	0,02		$м^3$
		Фундамент Ф7			
3Д-1	Серия 1.400-15 в. 0	Закладное изделие МН127-6	2	9,14	
		Бетон кл. В15 сульфатостойкий	0,03		$м^3$

Ведомость расхода стали на один элемент, кг

Марка элемента	Изделия арматурные			Изделия закладные										Общий расход
	Арматура класса AIII		Всего	Арматура класса AIII			Прокат марки						Всего	
							С245			С235				
	ГОСТ 5781-82			ГОСТ 5781-82			ГОСТ 19903-74			ГОСТ 24379.1-80				
	ø12	Итого		ø8	ø12	Итого	16	18	Итого	Болт М12	Болт М30	Итого		
Ф1	33,48	33,48	33,48	–	–	–	–	–	–	–	37,32	37,32	37,32	70,80
Ф2	–	–	–	–	1,40	1,40	–	7,50	7,50	–	–	–	8,90	8,90
Ф3	–	–	–	–	1,40	1,40	–	7,50	7,50	–	–	–	8,90	8,90
Ф6	–	–	–	–	–	–	–	–	–	1,08	–	1,08	1,08	1,08
Ф7	–	–	–	7,20	–	7,20	8,68	2,40	11,08	–	–	–	18,28	18,28

Изм.	Кол.уч.	Лист	№док.	Подп.	Дата	355-09-1А-АС1			
						Модернизация существующих мощностей котельных и ТЭЦ, сохранившихся в схеме центрального теплоснабжения, реконструкция тепловых сетей в городе Семеи. Расширение и реконструкция ТК-1 с установкой трех котлов Е-35 в городе Семеи			
Директор		Гонцегорн				I очередь строительства. Главный корпус с установкой к/а Е-35-39-440 КТ ст. №6, 7, 8 и турбины ПР-12-0,6-0,1	Стадия	Лист	Листов
Гл. инж.		Ефимов					Р	20	
ГИП		Ефимов							
Гл.спец.		Железная				Схема расположения фундаментов Ф1, Ф2, Ф3, Ф4, Ф5, Ф6, Ф7 Фундаменты Ф1, Ф2, Ф3, Ф4, Ф5, Ф6, Ф7	ТОО "ПАВЛОДАРЭНЕРГОПРОЕКТ"		
Разраб.		Косенко							
Нконтр.		Железная							

Формат А1

Взам. инв. №

Подп. и дата

Инв. № подл.

Площадка обслуживания ПМ1

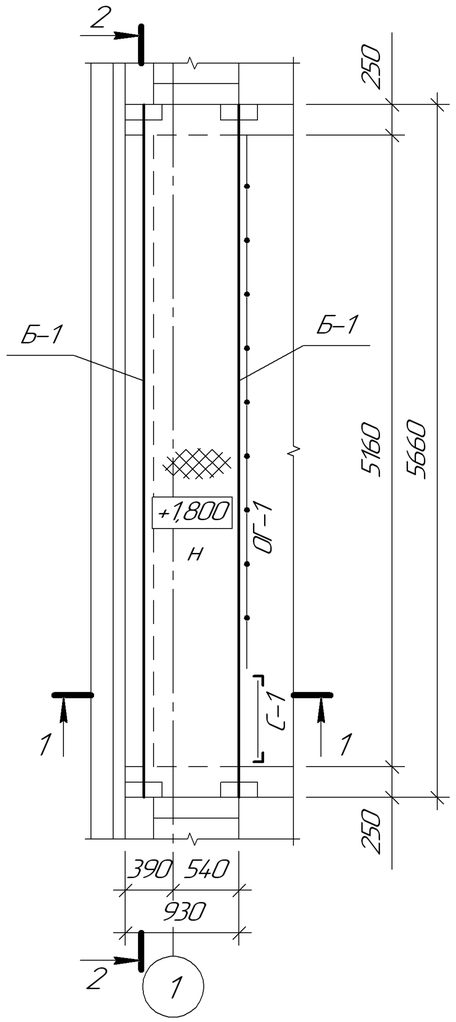

1-1

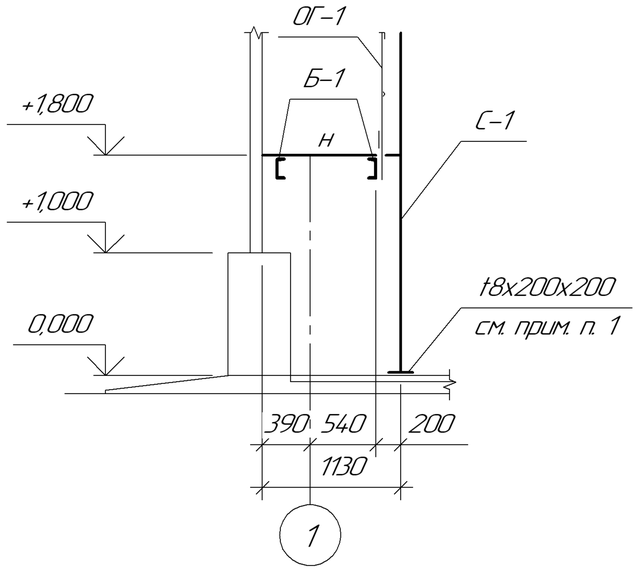

Спецификация элементов площадки обслуживания ПМ1

Поз.	Обозначение	Наименование	Кол.	Масса ед., кг	Приме-чание
		Детали:			
Б-1	355-09-1А-АС1	[16 ГОСТ 829-89 L=5660	2	80,38	
	Серия 2.440-2 в. 1	∟ 125х8 ГОСТ 8509-93 L=300	8	4,68	см. узел 26
С-1		∟ 75х6 ГОСТ 8509-93 L=2800	2	19,30	
		⌀18 ГОСТ 5781-82 L=700	5	1,40	
н		Риф.б	4,80	240,00	$м^2$
ОГ-1		∟ 50х5 ГОСТ 8509-93 Lобщ.=10460	–	12,82	п. м.
		∟ 25х3 ГОСТ 8509-93 Lобщ.=5160	–	1,12	п. м.
		— 140х4 ГОСТ27772-88 Lобщ.=5160	–	4,40	п. м.
		t8х200х200 ГОСТ27772-88	2	2,52	

2-2

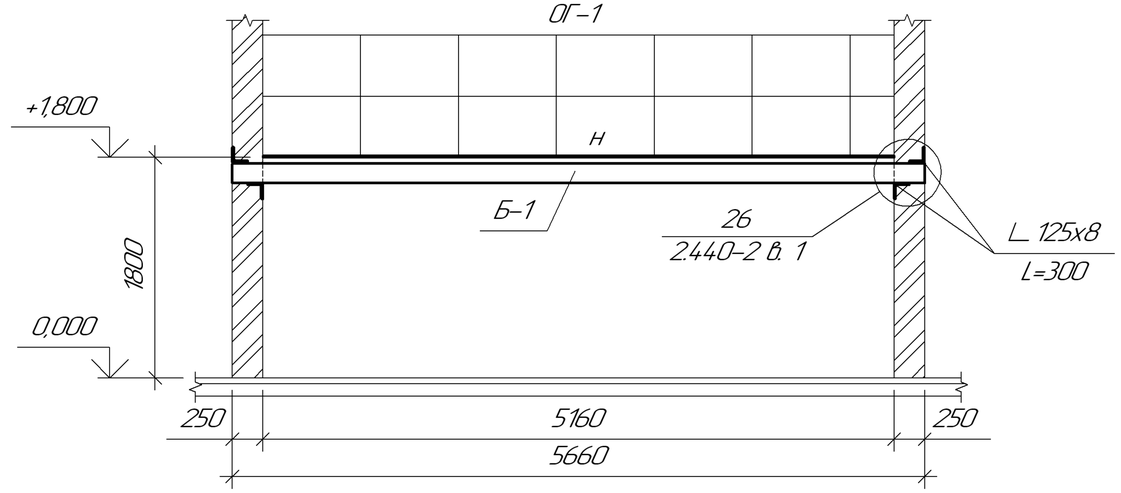

1. Для крепления стремянки С1 к полу просверлить отверстия ∅ 12 мм на глубину 150 мм. Кол-во отверстий 4 шт. Затем отверстия тщательно очистить от пыли. Крепить пластину t8х200х200 к каналу распорными анкерами "HILTI" HSL-3 M10/20, кол.-во анкеров 4 шт.

Изм.	Кол.уч.	Лист	№док.	Подп.	Дата	355-09-1А-АС1		
						Модернизация существующих мощностей котельных и ТЭЦ, сохранившихся в схеме центрального теплоснабжения, реконструкция тепловых сетей в городе Семей. Расширение и реконструкция РК-1 с установкой трех котлов Е-35 в городе Семей		
						I очередь строительства. Главный корпус с установкой к/а Е-35-3,9-440 КТ ст. №6, 7, 8 и турбины ПР-12-0,6-0,1	Стадия	Лист	Листов
							Р	21	
Гл.спец.		Железная				Площадка обслуживания ПМ1	ТОО "ПАВЛОДАРЭНЕРГОПРОЕКТ"		
Разраб.		Косенко							
Н.контр.		Железная							

Взам. инв. №

Подп. и дата

Инв. № подл.

Формат А3

Ворота Вр-2

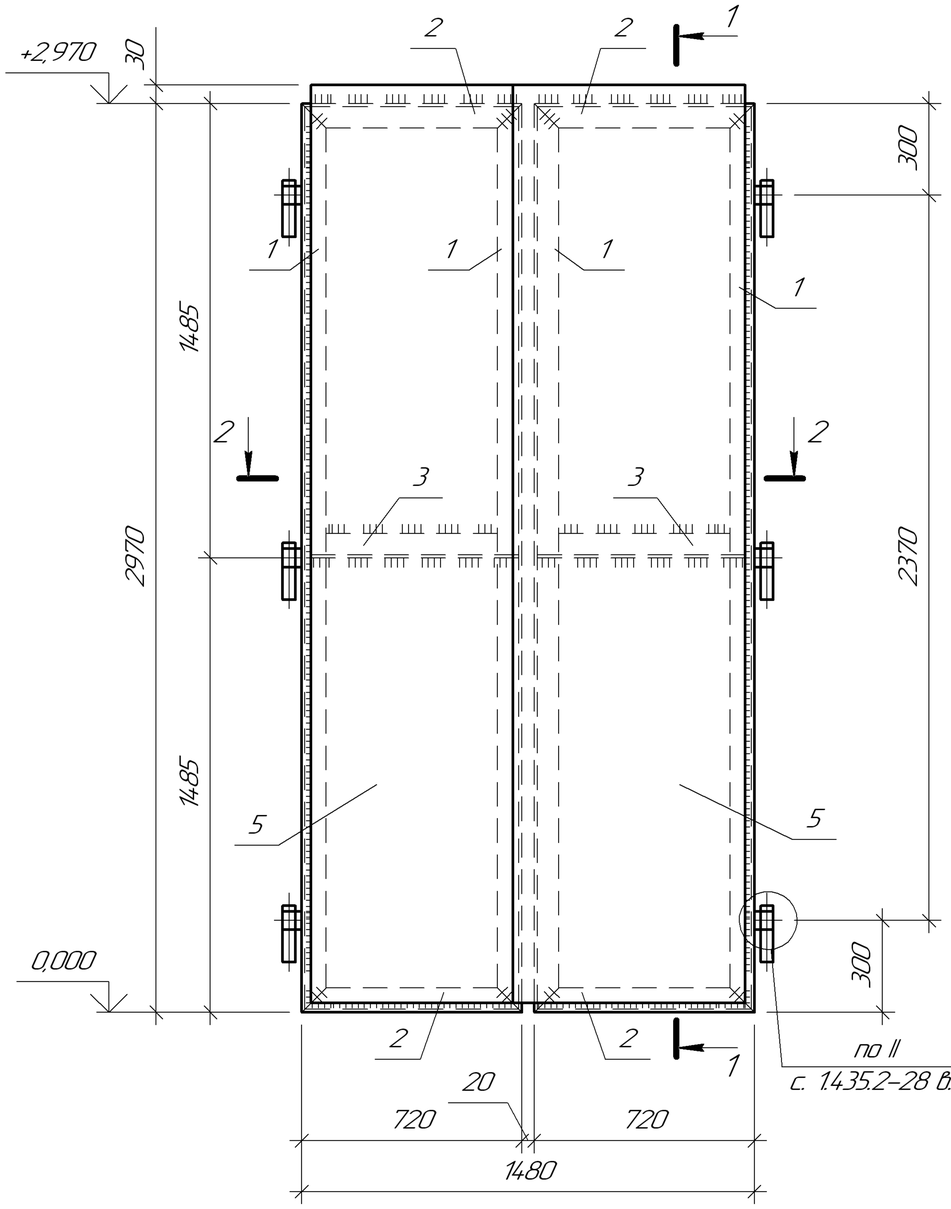

1-1

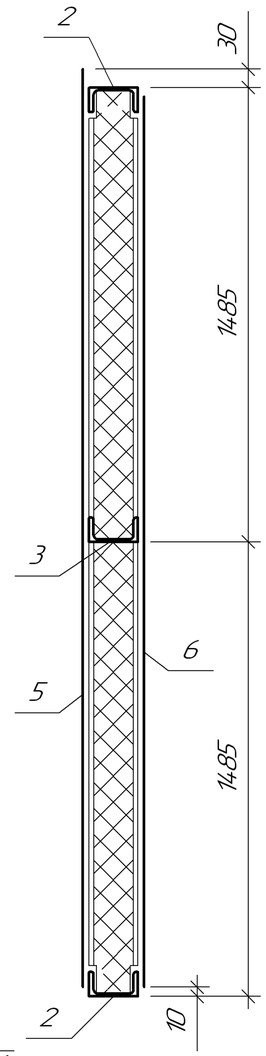

2-2

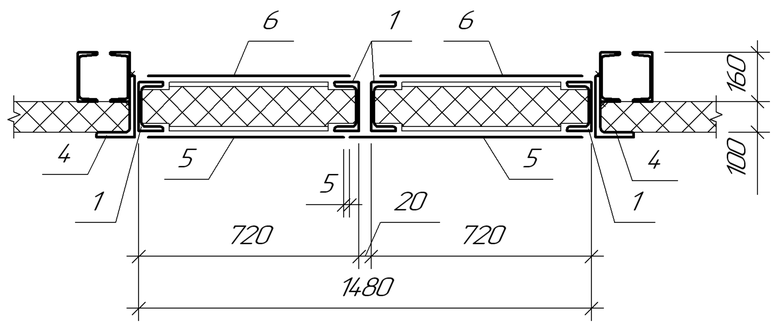

Спецификация элементов ворот Вр-2

Поз.	Обозначение	Наименование	Кол.	Масса ед., кг	Примечание
		Ворота Вр-2		624,84	
1		⊏ 8 ГОСТ 8240-97 L=2970	4	20,94	
2		⊏ 8 ГОСТ 8240-97 L=720	4	5,08	
3		⊏ 8 ГОСТ 8240-97 L=710	2	5,01	
4		∟200х125х16 ГОСТ 8510-86 L=3000	2	117,21	
5		t4 ГОСТ 19903-74 $м^2$	4,70	147,58	
6		t2 ГОСТ 19903-74 $м^2$	4,10	128,74	

1. Сварку производить электродами типа Э42 по ГОСТ 9467-75.
2. Катет шва принимать по наименьшей толщине свариваемых деталей.
3. Утеплитель ворот – минераловатные плиты, объемным весом 50 кг/$м^3$, обернуть полиэтиленовой пленкой. Общий расход минераловатных плит – 0,5$м^3$.
4. По периметру примыкания полотен ворот приклеить клеем 88 губчатую резину шириной 20мм. Общая длина ленты – 16,0 м.п.

Изм.	Кол.уч.	Лист	№док.	Подп.	Дата	355-09-1А-АС1			
						Модернизация существующих мощностей котельных и ТЭЦ, сохранившихся в схеме центрального теплоснабжения, реконструкция тепловых сетей в городе Семей. Расширение и реконструкция РК-1 с установкой трех котлов Е-35 в городе Семей			
						I очередь строительства. Главный корпус с установкой к/а Е-35-3,9-440 КТ ст. №6, 7, 8 и турбины ПР-12-0,6-0,1	Стадия	Лист	Листов
							Р	22	
Гл.спец.		Железная				Ворота Вр-2	ТОО "ПАВЛОДАРЭНЕРГОПРОЕКТ"		
Разраб.		Косенко							
Н.контр.		Железная							

Взам. инв. №

Подп. и дата

Инв. № подл.

Формат А3

Рама РМ-1

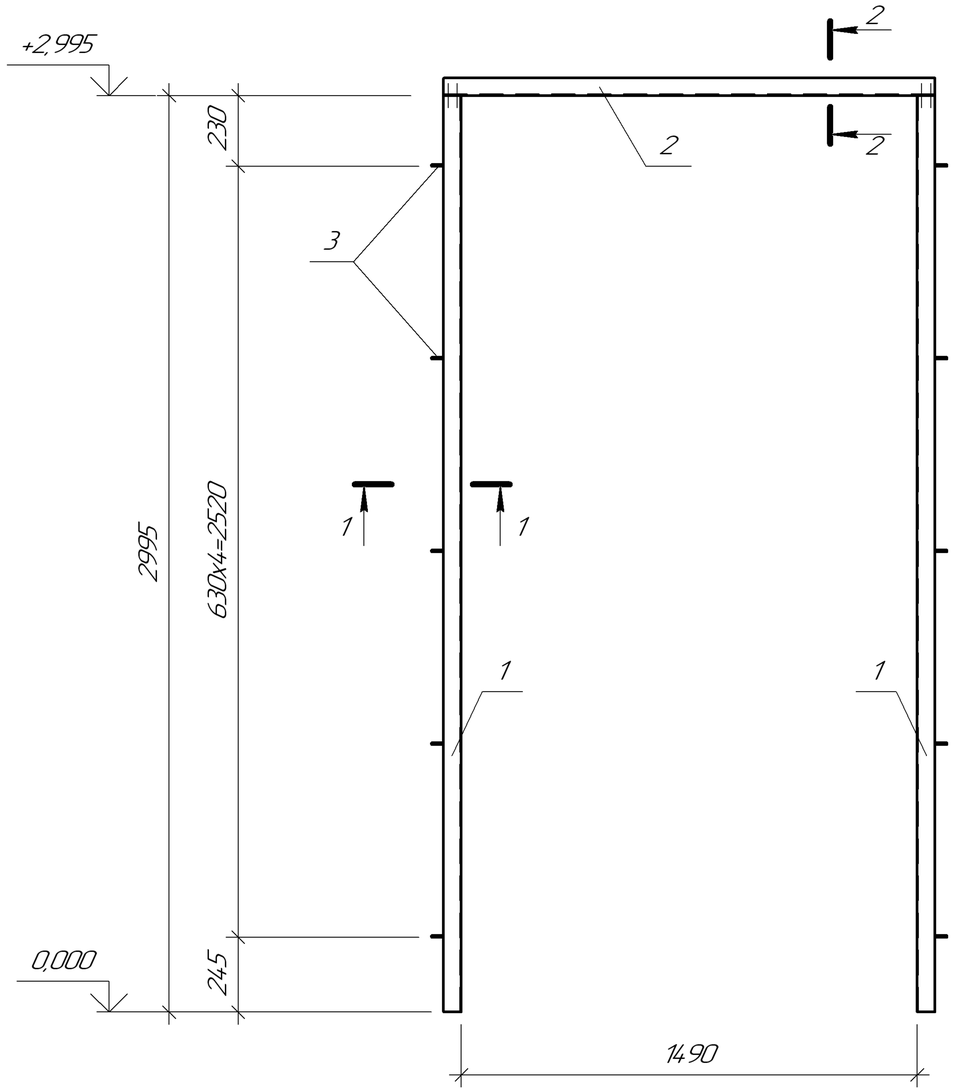

1-1 2-2

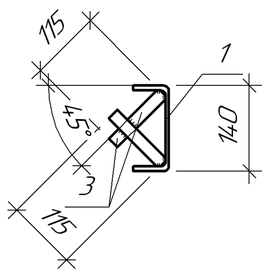

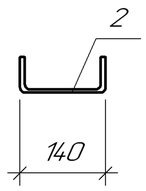

Спецификация элементов рамы РМ-1, и ворот Вр-3

Поз.	Обозначение	Наименование	Кол.	Масса ед. кг	Примечание
		Рама РМ-1		96,09	
		Сборочные единицы и детали			
1		⊏ 14П ГОСТ 8240-97 L=2995	2	36,84	
2		⊏ 14П ГОСТ 8240-97 L=1610	1	19,81	
3		— 20х5 ГОСТ 19903-90 L=155	20	0,13	
		Ворота ВР-3		197,84	
4		∟ 50х5 ГОСТ 8509-93 L=730	6	2,76	
5		∟ 50х5 ГОСТ 8509-93 L=2975	4	11,22	
6		— 730х4 ГОСТ 19903-90 L=2975	2	68,20	

Изм.	Кол.уч.	Лист	№док.	Подп.	Дата
Гл.спец.		Железная			
Разраб.		Косенко			
Н.контр.		Железная			

355-09-1А-АС1

Модернизация существующих мощностей котельных и ТЭЦ, сохранившихся в схеме центрального теплоснабжения, реконструкция тепловых сетей в городе Семей. Расширение и реконструкция РК-1 с установкой трех котлов Е-35 в городе Семей

I очередь строительства. Главный корпус с установкой к/а Е-35-3,9-440 КТ ст. №6, 7, 8 и турбины ПР-12-0,6-0,1

Стадия	Лист	Листов
Р	23.1	2

Рама РМ-1, Ворота Вр-3

ТОО "ПАВЛОДАРЭНЕРГОПРОЕКТ"

Взам. инв. № | Подп. и дата | Инв. № подл.

Формат А3

Ворота ВР-3

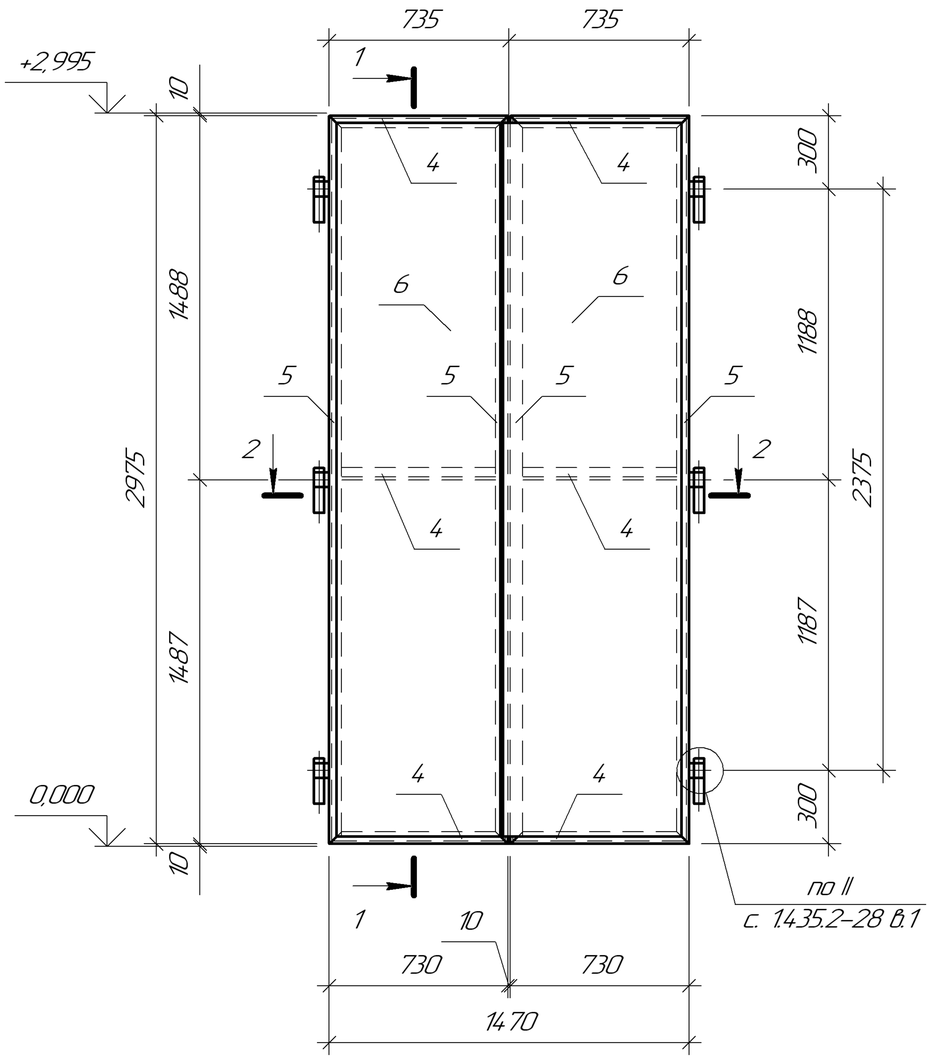

1-1

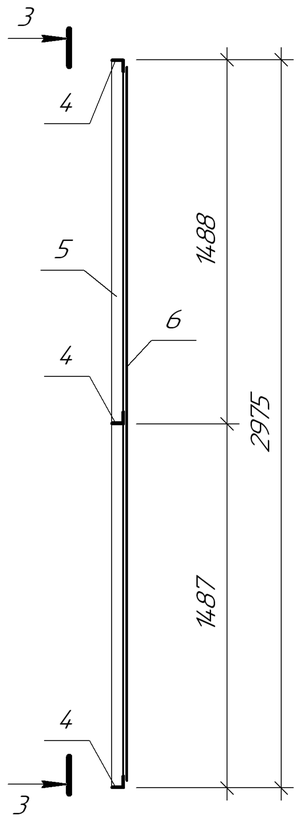

3-3

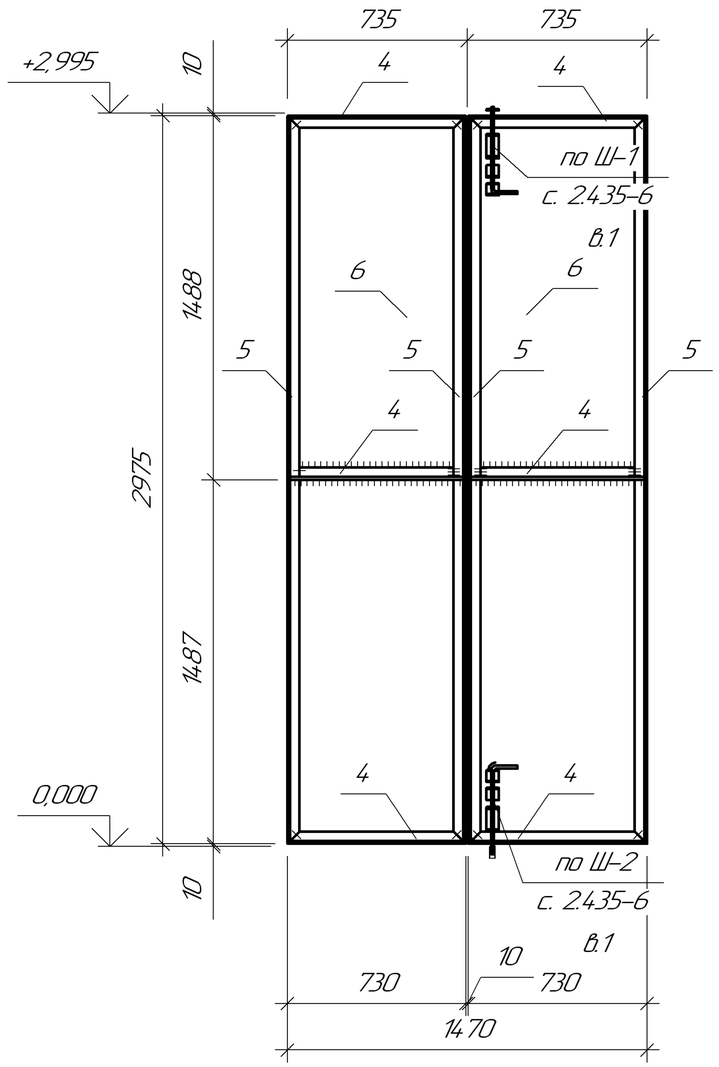

2-2

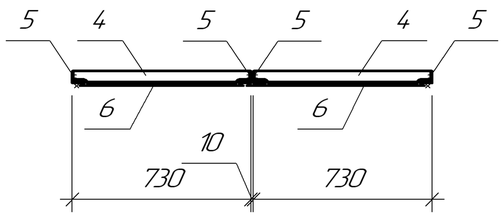

1. Металлические ворота ВР-3 состоят из двух створок. Каркас полотен двери изготовлен из прокатного профиля L 50х5 С235 на сварке. Сварные швы должны быть зачищены.

2. Петли, шпингалеты выполняются одновременно с полотнами двери, привариваются к ним и поставляются к месту сборки.

3. Все металлические поверхности в заводских условиях очистить от ржавчины, окалины заусениц и других загрязнений. После подготовленную поверхность дверей грунтовать. Наружные и внутренние поверхности покрасить.

						355-09-1А-АС1		
Изм.	Кол.уч.	Лист	№док.	Подп.	Дата	Модернизация существующих мощностей котельных и ТЭЦ, сохранившихся в схеме центрального теплоснабжения, реконструкция тепловых сетей в городе Семей. Расширение и реконструкция РК-1 с установкой трех котлов Е-35 в городе Семей		
						I очередь строительства. Главный корпус с установкой к/а Е-35-3,9-440 КТ ст. №6, 7, 8 и турбины ПР-12-0,6-0,1	Стадия	Лист	Листов
							Р	23.2	
Гл.спец.		Железная				Рама РМ-1, Ворота Вр-3	ТОО "ПАВЛОДАРЭНЕРГОПРОЕКТ"		
Разраб.		Косенко							
Н.контр.		Железная							

Взам. инв. №

Подп. и дата

Инв. № подл.

Формат А3