ТОО "ПАВЛОДАРЭНЕРГОПРОЕКТ"

Модернизация существующих мощностей котельных и ТЭЦ, сохранившихся в схеме центрального теплоснабжения, реконструкция тепловых сетей в городе Семей. Расширение и реконструкция РК-1 с установкой трех котлов Е-35 в городе Семей

I очередь строительства. Багерная насосная станция

Изделия

355-09-29-КЖ1.И

Главный инженер проекта: Ефимов А.В.

г. Павлодар

2013г.

Перечень чертежей

Лист	Наименование	Примечание
2	Перечень чертежей	
3	Технические требования	
4	Щит СЩ-1	
5	Каркас КР-1	
6	Закладная деталь ЗД-4	
7	Плита карнизная ПК 60 6.5-Л-а	
8	Закладная деталь МН-1	
9	Сетчатое ограждения СО-1; СО-2	

Взам. инв. №

Подп. и дата

Инв. № подл.

Изм.	Кол.уч.	Лист	№док.	Подп.	Дата
Проверил		Билоножка			
Разраб.		Луковникова			
Н.контр		Коваленко			

355-09-29-КЖ1.И

Перечень чертежей

Стадия	Лист	Листов
Р	2	

ТОО "ПАВЛОДАРЭНЕРГОПРОЕКТ"

Формат А4

Настоящий альбом содержит рабочие чертежи арматурных и закладных изделий, предназначенных для основного комплекта строительной части проекта.

Каркасы выполнить контактной точечной сваркой в соответствии с требованиями ГОСТ 23279-85 "Сетки арматурные для железобетонных конструкций и изделий". Арматура сеток и каркасов класса AI марки Вст.3кп2, класса AIII марки 35ГС.

Для проката закладных изделий принять сталь класса С235, С245 по ГОСТ 27772-88. Сварку вести элекродами типа Э42 по ГОСТ 9467-75.

Все неоговоренные швы принимать по наименьшей толщине свариваемых элементов.

Закладные детали защитить эмалью ПФ-115 в два слоя по грунтовке ГФ-021.

Взам. инв. №									
Подп. и дата									
	Изм.	Кол.уч.	Лист	№ док.	Подп.	Дата	355-09-29-КЖ1.И		
Инв. № подл.		Проверил	Билоножка				Технические требования	Стадия	Лист	Листов
								Р	3	
		Разраб.	Луковникова					ТОО "ПАВЛОДАРЭНЕРГОПРОЕКТ"		
		Н.контр.	Коваленко							

Щит СЩ-1

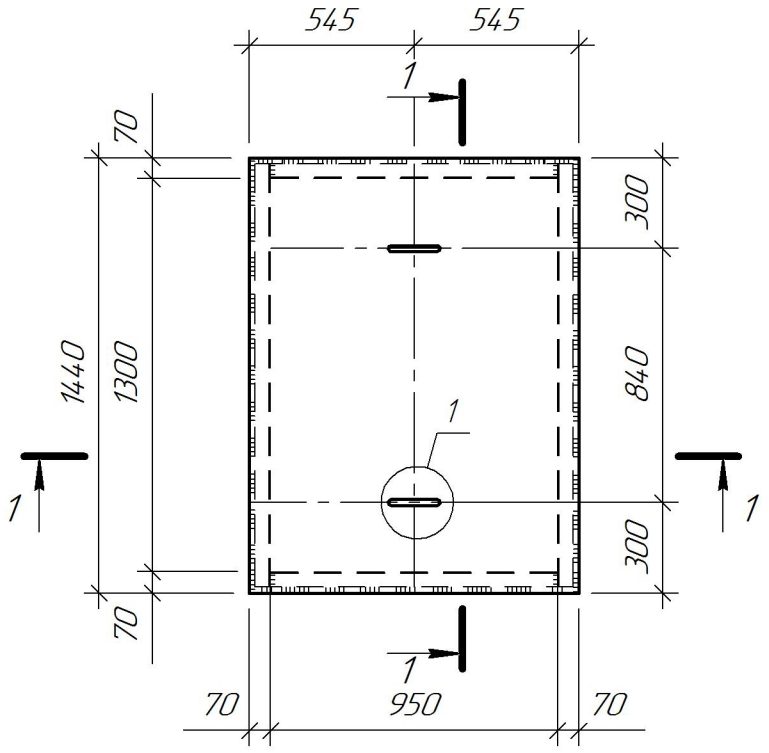

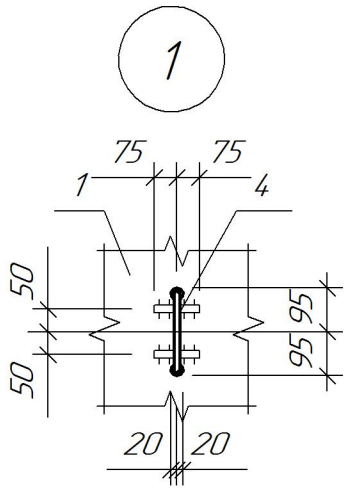

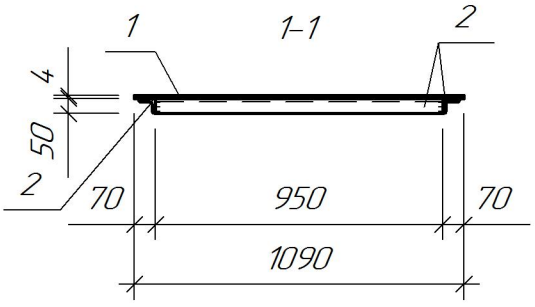

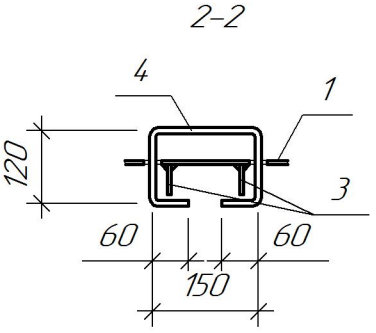

Спецификация элементов

Марка изде-лия	Поз. дет.	Наименование	Кол.	Масса 1 дет., кг	Масса изделия кг
СЩ-1	1	-Iриф.4х1050х1600 ГОСТ 8568-77		53,60	73,58
	2	∟50х5 ГОСТ 8509-93 Lобщ.=4,8м		18,10	
	3	-6х50х150 ГОСТ 19903-74	4	0,35	
	4	⌀8 А-I ГОСТ 5781-82 L=600	2	0,24	

Изм.	Кол.уч.	Лист	№док.	Подп.	Дата
Проверил		Луковникова			
Разраб.		Билоножка			
Н. контр.		Коваленко			

355-09-29-КЖ1.И

Щит СЩ-1

Стадия	Масса	Масштаб
Р	73,58	

Лист 4 Листов

ТОО "ПАВЛОДАРЭНЕРГОПРОЕКТ"

Взам. инв. №

Подп. и дата

Инв. № подл.

Формат А4

Каркас КР-1

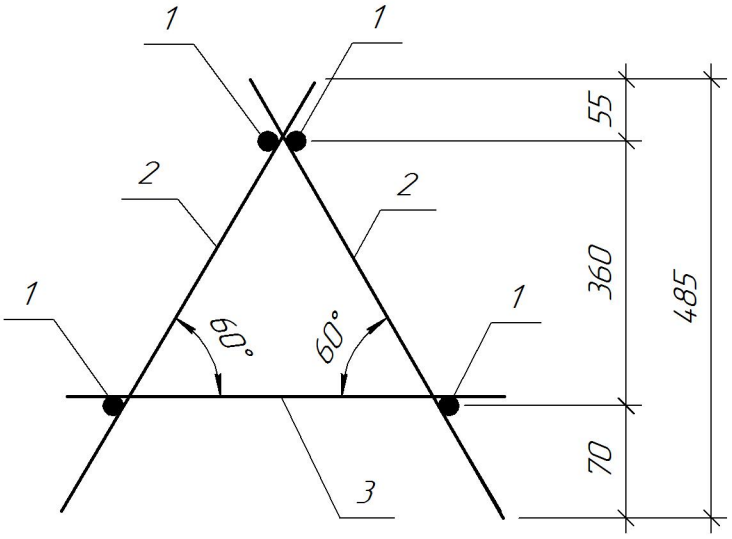

Спецификация элементов

Марка изде-лия	Поз. дет.	Наименование	Кол.	Масса 1 дет., кг	Масса изделия кг
КР-1	1	⌀12 AI ГОСТ 5781-82 L=3000	4	2,66	21,51
	2	⌀12 AI ГОСТ 5781-82 L=560	14	0,50	
	3	⌀12 AI ГОСТ 5781-82 L=480	9	0,43	

Взам. инв. №

Подп. и дата

Инв. № подл.

Изм.	Кол.уч.	Лист	№док.	Подп.	Дата
Проверил		Луковникова			
Разраб.		Билоножка			
Н. контр.		Коваленко			

355-09-29-КЖ1.И

Каркас КР-1

Стадия	Масса	Масштаб
Р	21,51	

Лист 5 Листов

ТОО "ПАВЛОДАРЭНЕРГОПРОЕКТ"

Формат А4

Закладная деталь ЗД-4

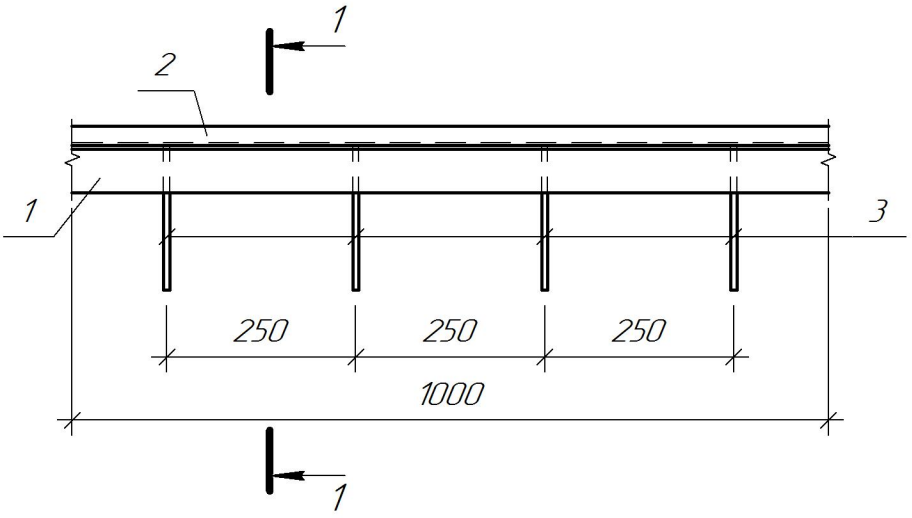

1-1

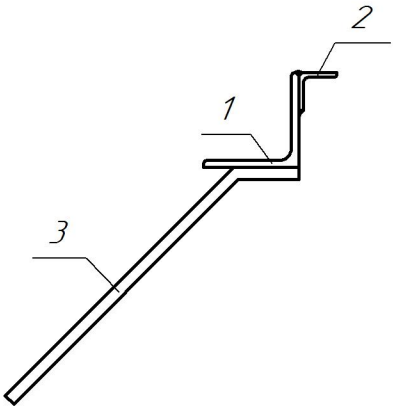

Спецификация элементов

Марка изде-лия	Поз. дет.	Наименование	Кол.	Масса 1 дет., кг	Масса изделия кг
ЗД-4	1	∟63х5 ГОСТ 8509-93 1 м.п.		4,81	6,33
	2	∟25х3 ГОСТ 8509-93 1 м.п.		1,12	
	3	⌀8 AIII ГОСТ 5781-82 L=250	4	0,10	

Взам. инв. №

Подп. и дата

Инв. № подл.

Изм.	Кол.уч.	Лист	№док.	Подп.	Дата
Проверил		Луковникова			
Разраб.		Билоножка			
Н. контр.		Коваленко			

355-09-29-КЖ1.И

Закладная деталь ЗД-4

Стадия	Масса	Масштаб
РП	6,33	
Лист 6	Листов	

ТОО "ПАВЛОДАРЭНЕРГОПРОЕКТ"

Формат А4

Плита карнизная ПК 60 6.5-Л-а

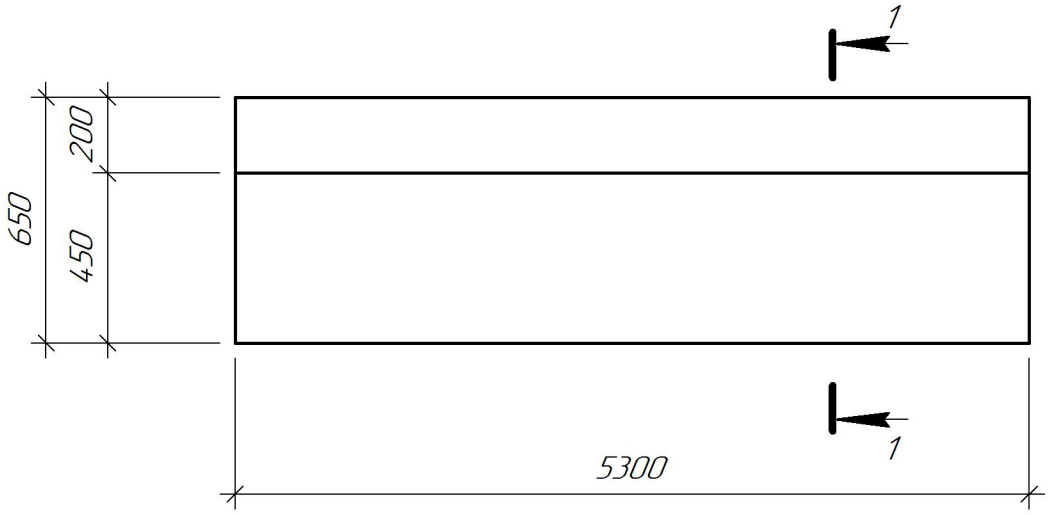

1-1

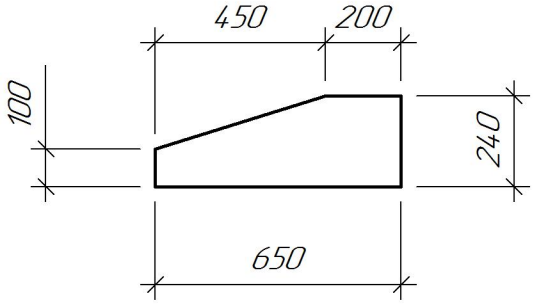

1. Плита марки ПК 60 6.5-Л-а с индексом а отличается от плиты ПК 60 6.5-Л, выполненной по Серии 1.030.1-1/88 габаритами.

Взам. инв. №								
Подп. и дата						355-09-29-КЖ1.И		
	Изм.	Кол.уч.	Лист	№док.	Подп.	Дата	Плита карнизная ПК 60 6.5-Л-а	Стадия: Р; Масса: 1090,0кг; Масштаб
Инв. № подл.								Лист 7 Листов
	Проверил		Билоножка					ТОО "ПАВЛОДАРЭНЕРГОПРОЕКТ"
	Разраб.		Луковникова					
	Н.контр.		Коваленко					

Формат А4

Закладная деталь МН-1

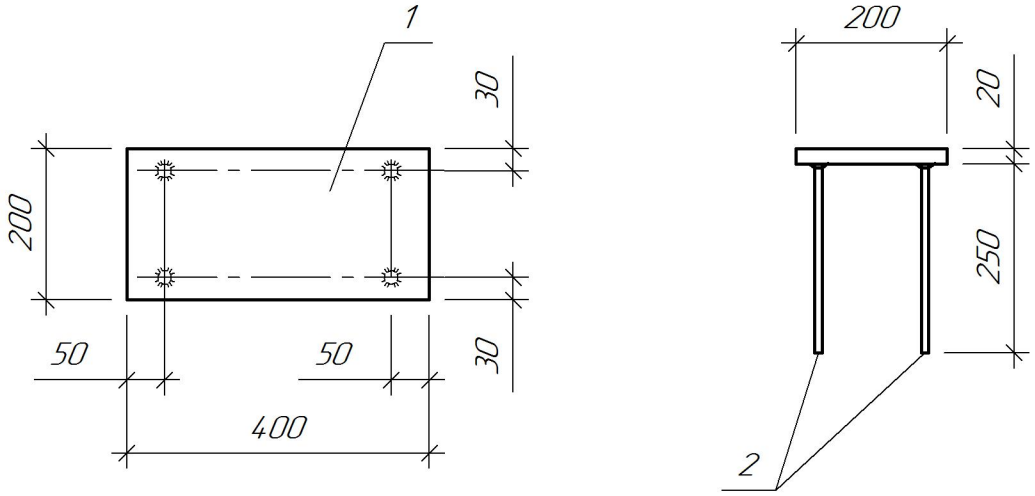

Спецификация элементов

Марка изделия	Поз.	Наименование	Кол.	Масса дет. (кг)	Масса издел. (кг)
МН-1	1	-20х200 ГОСТ 19903-74 L=400	1	12,60	13,00
	2	⌀8AIII ГОСТ 5781-82 L=250	4	0,10	

Взам. инв. №

Подп. и дата

Инв. № подл.

Изм.	Кол.уч.	Лист	№док.	Подп.	Дата
Проверил		Билоножка			
Разраб.		Луковникова			
Н. контр.		Коваленко			

355-09-29-КЖ1.И

Закладная деталь МН-1

Стадия	Масса	Масштаб
Р	13,00	

Лист 8 Листов

ТОО "ПАВЛОДАРЭНЕРГОПРОЕКТ"

Формат А4

Сетчатое ограждения СО-1

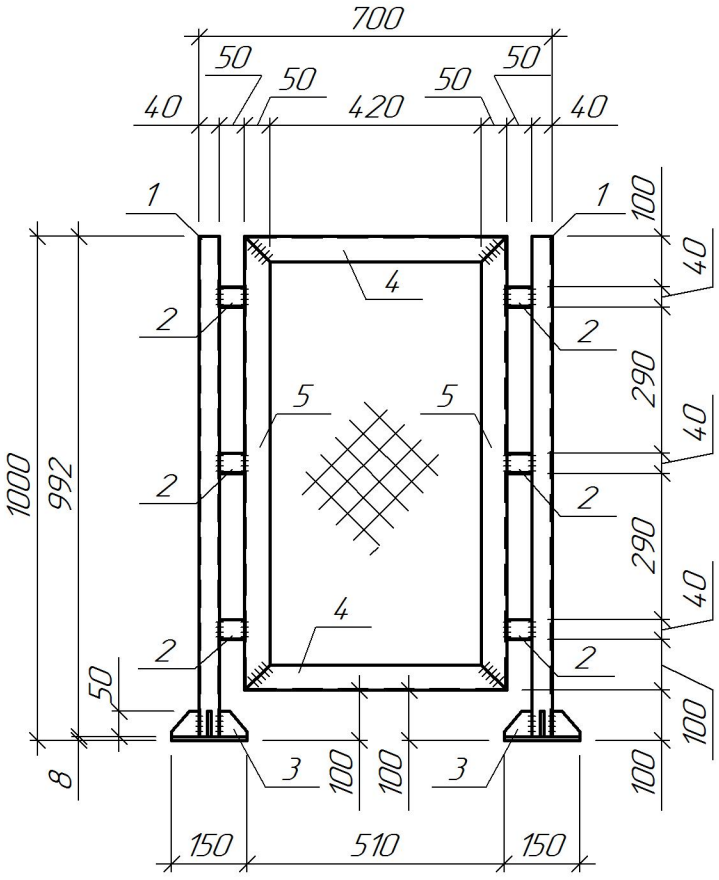

Сетчатое ограждения СО-2

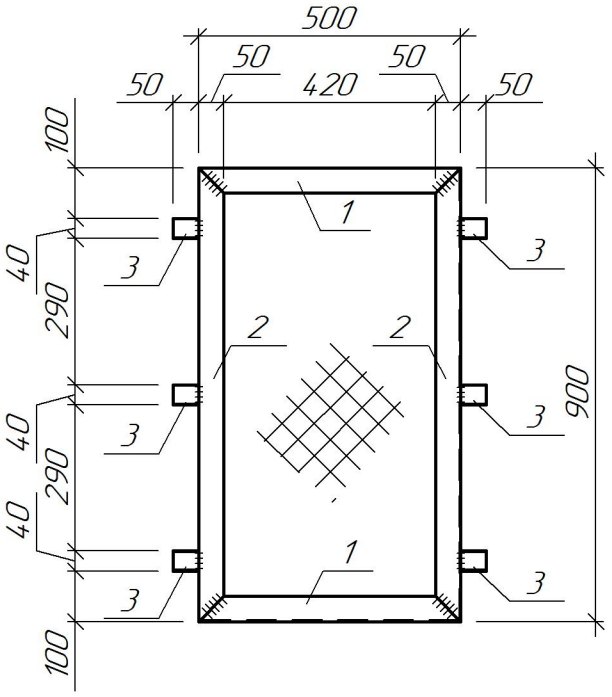

Спецификация элементов

Марка изделия	Поз. дет.	Наименование	Кол.	Масса 1 дет., кг	Масса изделия кг
СО-1	1	□40х40х3 ТУ 36-2287-80 L=900	2	6,27	30,78
	2	□40х40х3 ТУ 36-2287-80 L=100	6	0,70	
	3	-150х8 ГОСТ 19903-74 L=50	4	0,47	
	4	∟50х5 ГОСТ 8509-93 L=520	2	1,96	
	5	∟50х5 ГОСТ 8509-93 L=900	2	3,39	
	6	-900х3 ГОСТ 5336-80 L=520	1	1,46	
СО-2	1	∟50х5 ГОСТ 8509-93 L=500	2	1,96	14,90
	2	∟50х5 ГОСТ 8509-93 L=900	2	3,39	
	3	□40х40х3 ТУ 36-2287-80 L=100	6	0,70	

Взам. инв. №

Подп. и дата

Инв. № подл.

Изм.	Кол.уч.	Лист	№док.	Подп.	Дата
Проверил		Билоножка			
Разраб.		Коваленко			
Н. контр.		Луковникова			

355-09-29-КЖ1.И

Сетчатое ограждения СО-1; СО-2

Стадия	Масса	Масштаб
Р	См. табл.	
Лист 9	Листов	

ТОО "ПАВЛОДАРЭНЕРГОПРОЕКТ"

Формат А4