Разрешение		355-09-29-АС	Расширение и реконструкция РК-1 с установкой трех котлов Е-35 в городе Семей. I очередь строительства. Багерная насосная станция	
153-13				
Изм.	Лист	Содержание изменения	Код.	Примечание
1	1	Внесены изменения в "Ведомость рабочих чертежей основного комплекта" и в "Ведомость ссылочных и прилагаемых документов" Смета 355-09-18-СМ.АС6 аннулирована и заменена на смету 355-09-18-СМ.АС6.1 Смета изменена в связи с уточнением объемов работ	3	

Согласовано:						
	Самова	Железная				
СМО	АСО					
Директор	Ганцгорн			ТОО "ПАВЛОДАРЭНЕРГОПРОЕКТ" АСО	Лист	Листов
Гл. инж.	Ефимов				1	
Изм. внес	Зайва					
Изм. внес	Железная					

Ведомость рабочих чертежей основного комплекта

Лист	Наименование	Примечание
1	Общие данные	изм.1
2	Фасады А-Б; 1-2	
3	Фасады Б-А; 2-1	
4	План на отм. -4,500. План на отм. 0,000	
5	План на отм. +3,700. План кровли	
6	Разрезы 1-1, 2-2	
7	Ведомость внутренней отделки помещений. Схема оконного блока ОК-1	
8	План пола на отм. -4,500. План пола на отм. 0,000	
9	Экспликация полов	
10	Кладочный план на отм. 0,000. Схема расположения опорных плит	на 2л.
11	Ворота Вр-1	

Ведомость основных комплектов рабочих чертежей

Обозначение	Наименование	Примечание
355-09-29-АС	Архитектурно-строительные чертежи	
355-09-29-КЖ1	Конструкции железобетонные	
355-09-29-КМ1	Конструкции металлические	

Ведомость спецификаций

Лист	Наименование	Примечание
5	Спецификация элементов заполнения проемов	
	Спецификация элементов кровли	
7	Спецификация стеклопакетов для оконного блока	
8	Спецификация закладных изделий в полу	
10.2	Спецификация элементов	
11	Спецификация элементов ворот Вр-1	

Ведомость ссылочных и прилагаемых документов

Обозначение	Наименование	Примечание
	Ссылочные документы	
ГОСТ 31173-2003	Блоки дверные стальные	
ГОСТ 8292-85	Краски масляные марки МА	
ГОСТ 18374-79	Краски эмалевые марки ХВ	
ГОСТ 23343-78	Краски грунтовые марки ГФ	
ГОСТ 6465-76	Краски эмалевые марки ПФ	
ГОСТ 25129-82	Краски грунтовые марки ГФ	
ГОСТ 5087-80	Ручки для окон и дверей	
ГОСТ 5089-2003	Замки и защелки для дверей	
ГОСТ 5090-86	Изделия скобяные вспомогательные	
ГОСТ 6786-80	Плиты парапетные железобетонные для	
	промышленных зданий	
ГОСТ 5781-82	Сталь горячекатаная для армирования	
	железобетонных конструкций	
ГОСТ 24866-99	Стеклопакеты клееные строительного	
	назначения	
ГОСТ 530-2007	Кирпич и камень керамические	
Сер. 2.460-18 Вып.1	Покрытия одноэтажных производственных	
	зданий с рулонными кровлями и железо-	
	бетонными плитами	
Сер. 1.436.2-22 Вып.1	Узлы примыкания дверных блоков	
Сер. 2.430-20 Вып.1	Типовые архитектурно-строительных	
	детали промышленных зданий с кирпичными	
	стенами	
Сер. 1.400-15 Вып.0	Закладные унифицированные детали	
Сер.2.460-15 Вып.1	Типовые узлы примыканий промзданий в местах	
	установки крышных вентиляторов	
Сер. 1.038.1-1 Вып.1	Перемычки железобетонные	
	Прилагаемые документы	
355-09-18-СМ.АС6	Смета	изм.1(ann.)
355-09-18-СМ.АС6.1	Смета	изм.1(нов.)

Общие указания:

1. Данный проект разработан на основании задания на проектирование выданные смежными отделами: 355-09-29-ТХ.0Л1, 355-09-29-ЭМ1.0Л3, 355-09-29-ОВ.0Л, 355-09-29-АТХ1.

2. Район строительства г.Семей:

Климатические условия строительства:

а) Расчетная температура наиболее холодной пятидневки -38°

б) Расчетный вес снегового покрова -180кгс/м^2

в) Нормативное давление ветра -38кгс/м^2

3. Степень огнестойкости здания - II.

4. Категория производства внутренних помещений багерной насосной станции: Д.

5. За отм. 0,000 принята абсолютная отметка 201,80.

6. Проект предусматривает возведение нового здания. Здание одноэтажное, прямоугольной формы в плане, с размерами в осях: 9,0х11,0м. Верхняя отметка парапета равна отм. +7,650. Отметка пола заглубленной части равна отм. -4,500.

7. Кровля рулонная, плосконаклонная с неорганизованным наружным водостоком.

8. Наружные стены из красного керамического кирпича КОРПо 1НФ/100/2,0/25/ ГОСТ 530-2007 на растворе М75, с облицовкой лицевым кирпичом КОЛПо 1НФ/125/2,0/50/ ГОСТ 530-2007 под расшивку швов на растворе М75. Стены ниже отм. 0,000 выполнены из монолитного железобетона по монолитной железобетонной плите. Покрытие из оцинкованного профлиста с заполнением гофр легким бетоном В15, по металлическому каркасу из прогонов и балок. Перемычки железобетонные брусковые Сер.1.038.1-1 Вып.1. Плиты карнизные по Сер.1.030.1-1/88.

9. Отмостка вокруг здания асфальтовая по Сер.2.430.20 Вып.1, ширина **b**=1,00м.

10. Двери металлические утепленные. Окна пластиковые с однокамерным стеклопакетом (двойное остекление).

11. Наружная отделка здания: - облицовка красным лицевым кирпичом под расшивку швов; - металлические элементы фасада (ворота, жалюзийная решетка, противопожарная лестница): окраска эмалью ХВ-113 по ГОСТ 18374-79 (RAL 3002) по слою грунтовки ГФ-0119 по ГОСТ 23343-78; - парапетные плиты: окраска кремнийорганическая КО-174.

12. Внутренняя отделка: кислотоупорная плитка, водоэмульсионная окраска; масляная окраска МА-025 по ГОСТ 8292-85.

13. Полы: бетонные с покрытием MASTERTOP®, кислотоупорная плитка.

ВНИМАНИЕ!
Производство работ без проекта производства работ ЗАПРЕЩАЕТСЯ!

Изм.	Кол.уч.	Лист	№док.	Подп.	Дата
1	-	-	153-13		

355-09-29-АС

Модернизация существующих мощностей котельных и ТЭЦ, сохранившихся в схеме центрального теплоснабжения, реконструкция тепловых сетей в городе Семей. Расширение и реконструкция РК-1 с установкой трех котлов Е-35 в городе Семей

Директор	Ганцгорн	
Гл. инж.	Ефимов	
ГИП	Ефимов	
Гл.спец.	Хаментовская	
Разработал	Струценко	
Н. контр.	Хаментовская	

I очередь строительства. Багерная насосная станция

Стадия	Лист	Листов
Р	1	

Общие данные

ТОО "ПАВЛОДАРЭНЕРГОПРОЕКТ"

Формат А4х3

Согласовано
ОГС Остапенко
ГПиТ Ашифина
ОиВ Ганзаева
ОКИПиА Подоксенова
ЭТО Михалева
Взам. инв. №
Подп. и дата
Инв. № подл.

Фасад А–Б

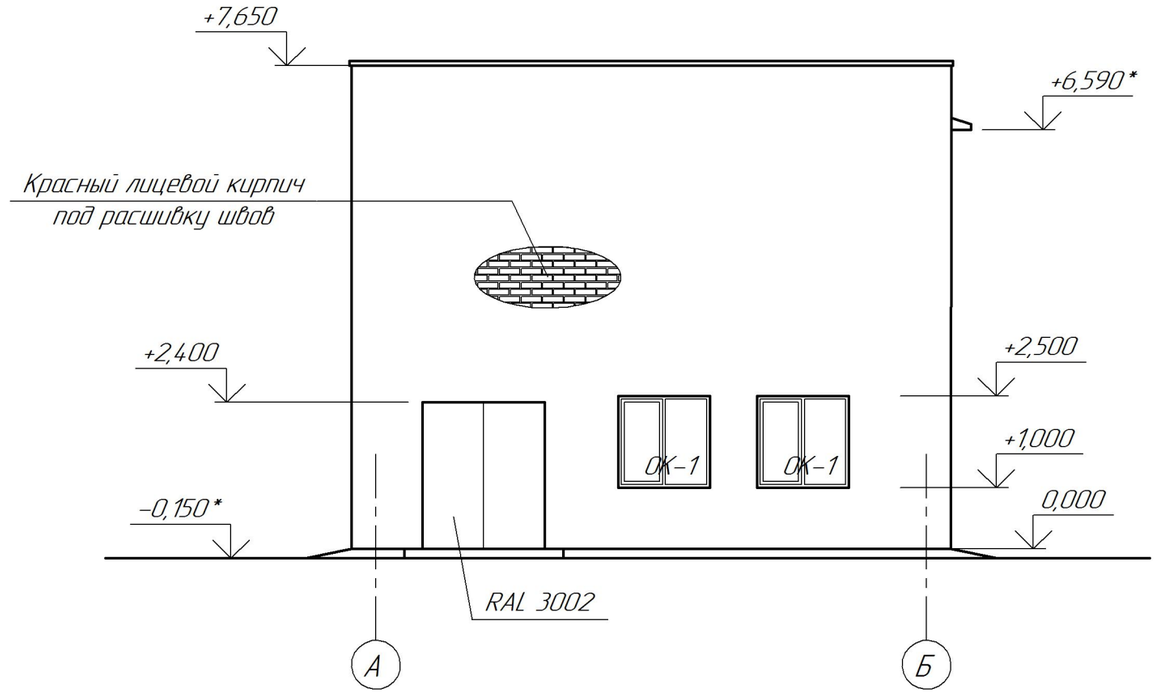

Фасад 1–2

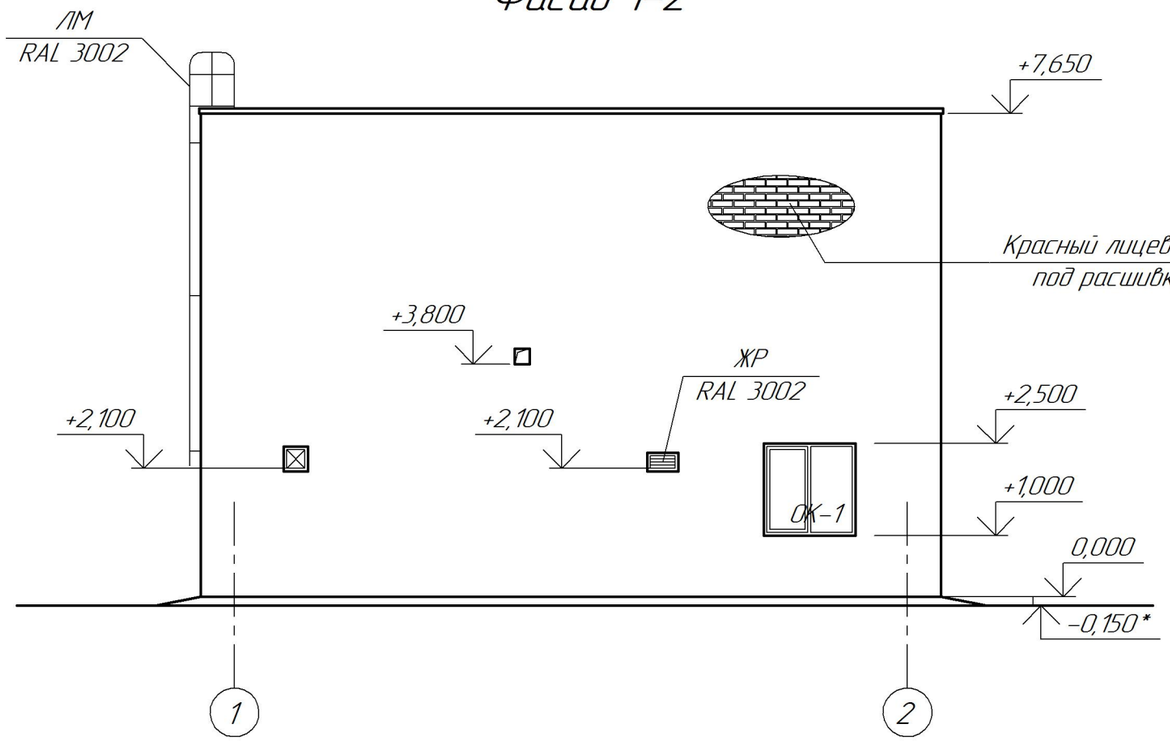

Примечания:

1. Данный лист см. совместно с л.л.3...6.
2. Спецификацию элементов заполнения проемов см. на л.5.
3. Номера колера см. по "Альбому колеров RAL".

Изм.	Кол.уч.	Лист	№док.	Подп.	Дата	355–09–29–АС			
						Модернизация существующих мощностей котельных и ТЭЦ, сохранившихся в схеме центрального теплоснабжения, реконструкция тепловых сетей в городе Семей. Расширение и реконструкция РК–1 с установкой трех котлов Е–35 в городе Семей			
Директор		Ганцгорн				I очередь строительства. Багерная насосная станция	Стадия	Лист	Листов
Гл. инж.		Ефимов					Р	2	
ГИП		Ефимов							
Гл.спец.		Хоментовская				Фасады А–Б; 1–2	ТОО "ПАВЛОДАРЭНЕРГОПРОЕКТ"		
Разработал		Струценко							
Н. контр.		Хоментовская							

Взам. инв. №

Подп. и дата

Инв. № подл.

Формат А3

Фасад Б–А

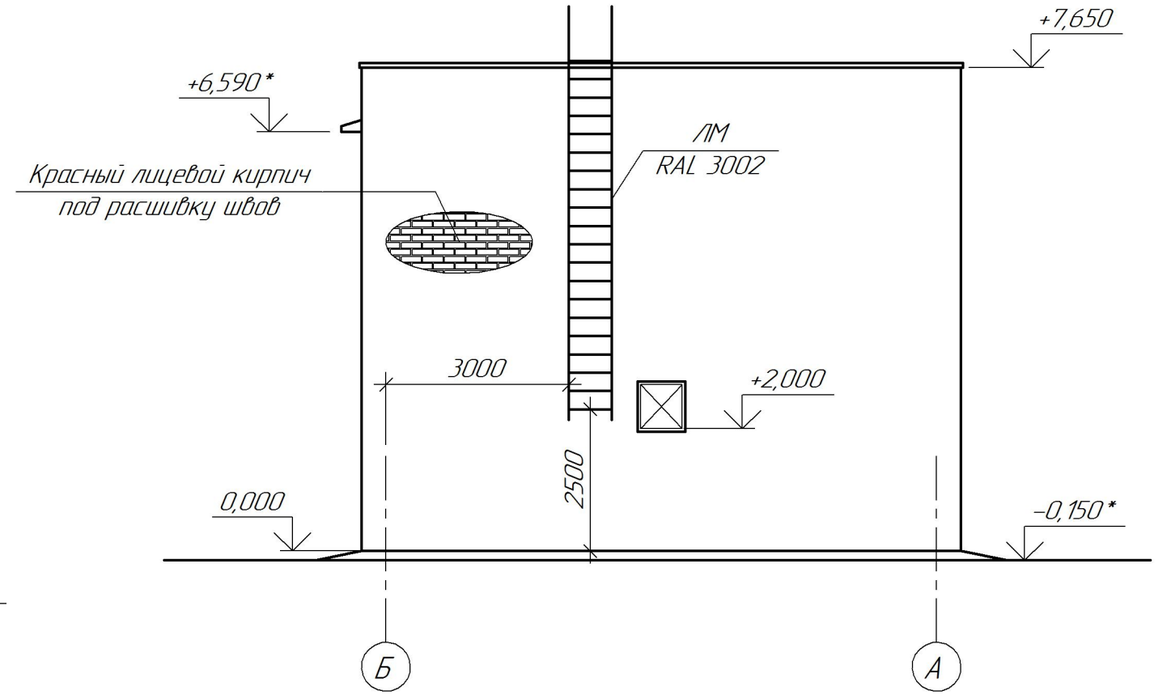

Фасад 2–1

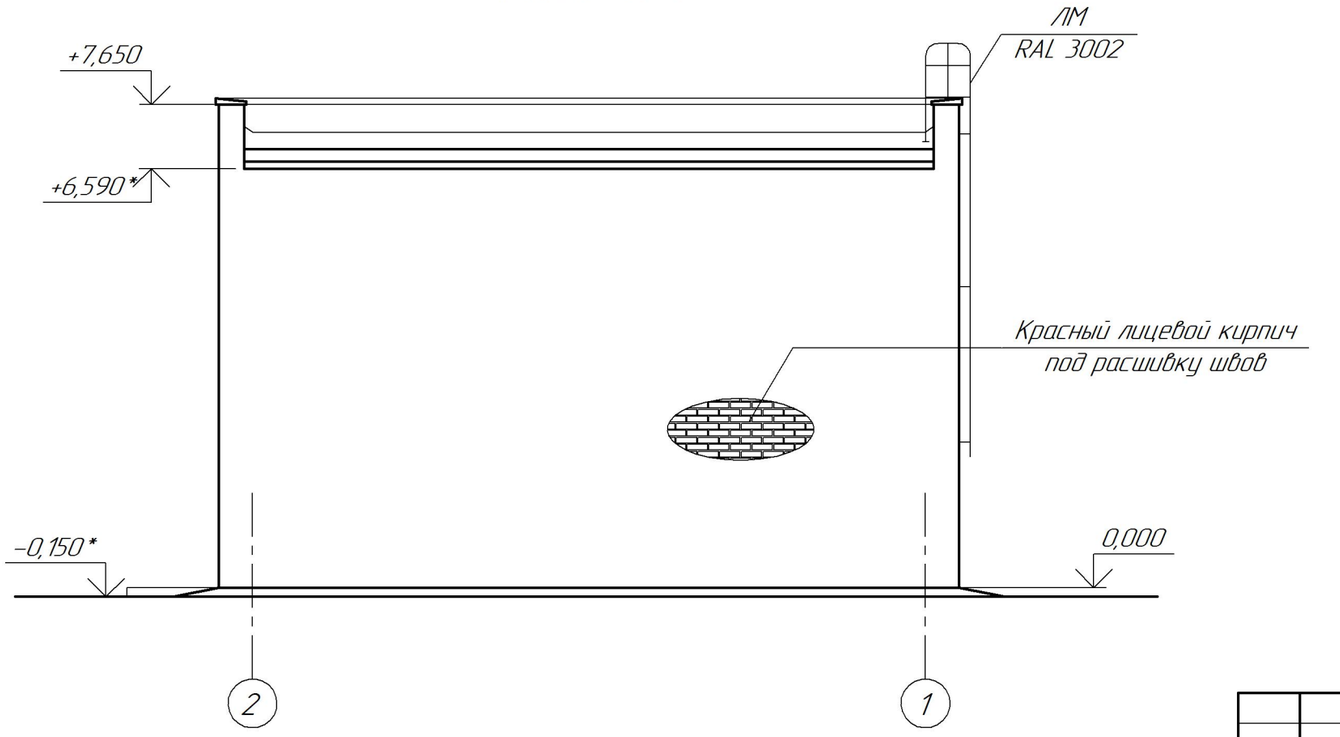

Примечания:

1. Данный лист см. совместно с л.л.2, 4...6
2. Спецификацию элементов заполнения проемов см. на л.5.
3. Номера колера см. по "Альбому колеров RAL".

Изм.	Кол.уч.	Лист	№док.	Подп.	Дата	355–09–29–АС			
						Модернизация существующих мощностей котельных и ТЭЦ, сохранившихся в схеме центрального теплоснабжения, реконструкция тепловых сетей в городе Семей. Расширение и реконструкция РК–1 с установкой трех котлов Е–35 в городе Семей			
Директор		Ганцгорн				I очередь строительства. Багерная насосная станция	Стадия	Лист	Листов
Гл. инж.		Ефимов					Р	3	
ГИП		Ефимов							
Гл.спец.		Хоментовская				Фасады Б–А; 2–1	ТОО "ПАВЛОДАРЭНЕРГОПРОЕКТ"		
Разработал		Струценко							
Н. контр.		Хоментовская							

Взам. инв. №

Подп. и дата

Инв. № подл.

Формат А3

План на отм. −4,500

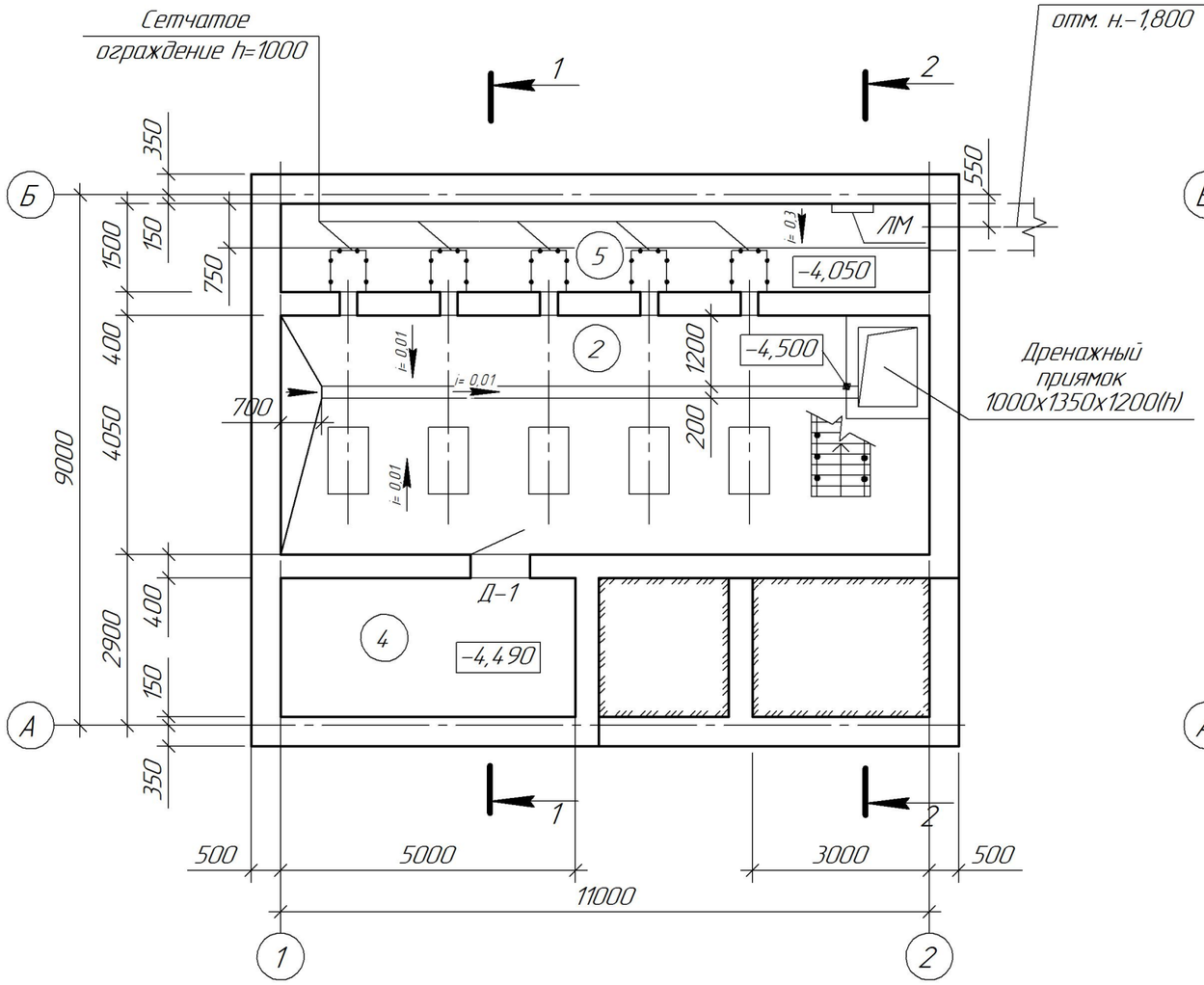

План на отм. 0,000

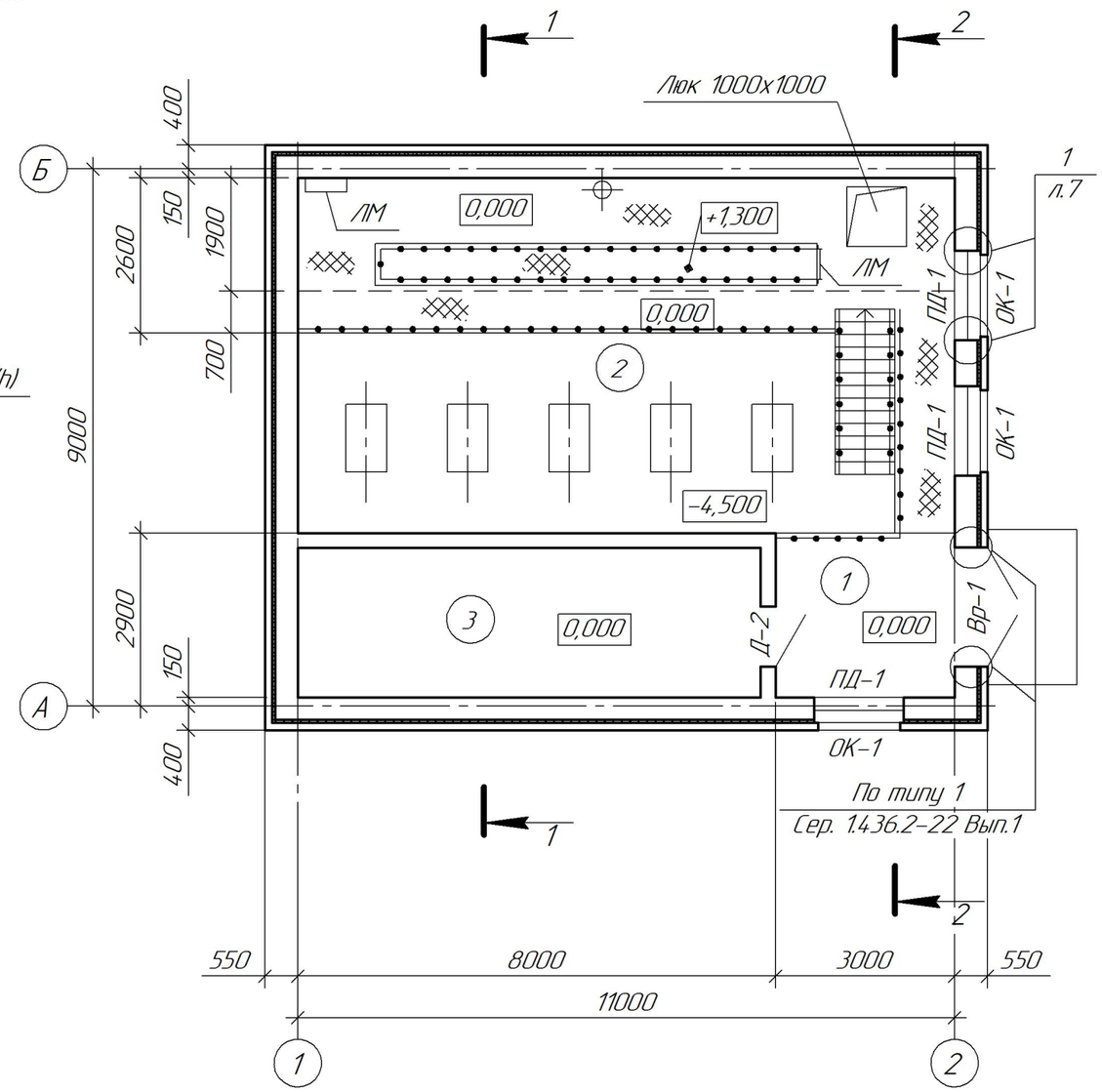

Экспликация помещений

Номер помещения	Наименование	Площадь, м²	Кат. помещения
1	Машзал на отм. 0,000	73,70	Д
2	Машзал на отм. −4,500	44,55	Д
3	Помещение ЭТО и КИПиА	19,38	Д
4	Тепловой узел	11,75	Д
5	Приемная камера	16,50	Д

Примечания:

1. Данный лист см. совместно с л.л.2, 3, 5...9.
2. Спецификацию элементов заполнения проемов см. на л.5.
3. Разрезы 1−1 и 2−2 см. на л.6.
4. Ведомость внутренней отделки помещений см. на л.7.
5. Планы полов и экспликацию полов см. на л.л.8, 9.

Взам. инв. №

Подп. и дата

Инв. № подл.

Изм.	Кол.уч.	Лист	№док.	Подп.	Дата
Директор		Ганцгорн			
Гл. инж.		Ефимов			
ГИП		Ефимов			
Гл.спец.		Хоментовская			
Разработал		Струценко			
Н. контр.		Хоментовская			

355−09−29−АС

Модернизация существующих мощностей котельных и ТЭЦ, сохранившихся в схеме центрального теплоснабжения, реконструкция тепловых сетей в городе Семей. Расширение и реконструкция РК−1 с установкой трех котлов Е−35 в городе Семей

I очередь строительства. Багерная насосная станция

Стадия	Лист	Листов
Р	4	

План на отм. −4,500. План на отм. 0,000

ТОО "ПАВЛОДАРЭНЕРГОПРОЕКТ"

Формат А3

План на отм. +3,700

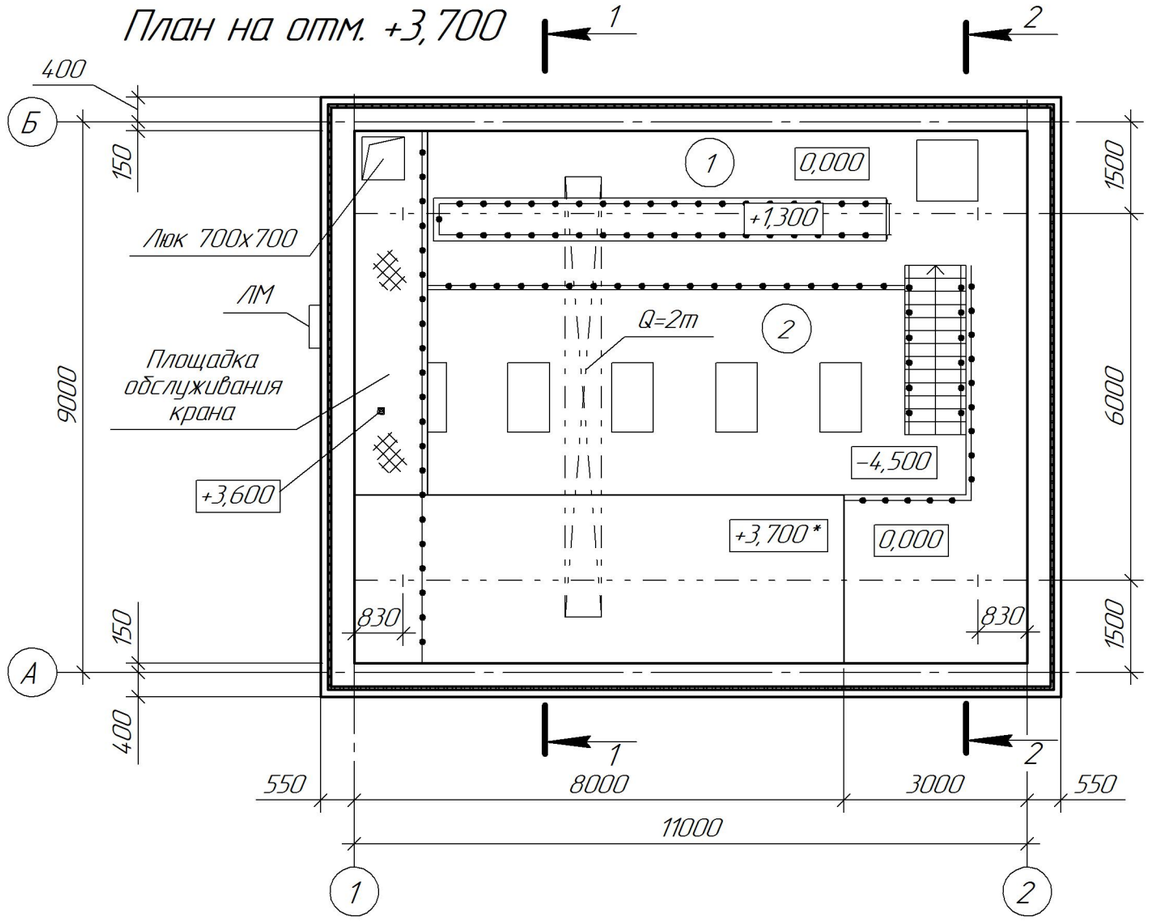

План кровли

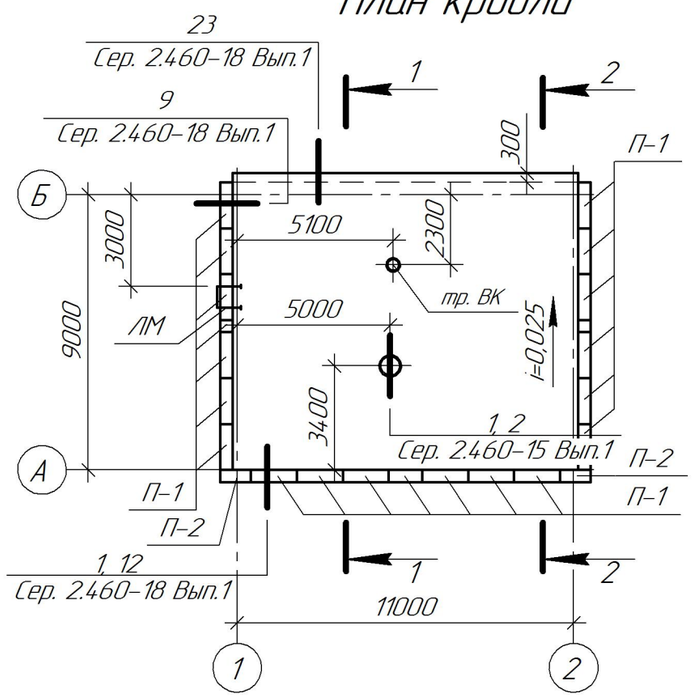

Примечания:

1. Данный лист см. совместно с л.л.2...4, 6, 7.
2. Металлические двери и ворота окрасить эмалью ХВ-113 по ГОСТ 18374-79 за 2 раза, по одному слою грунтовки ГФ-0119 ГОСТ 23343-78.
3. Двери оборудовать приборами по ГОСТ 5087-80, ГОСТ 5088-94, ГОСТ 5089-2003 и ГОСТ 5090-86.
4. Спецификацию стеклопакетов для оконного блока и схему оконного блока см. на л.7.
5. Разрезы 1-1 и 2-2 см. на л.6.
6. Швы между парапетными плитами заполнить цементно-песчаным раствором М100, после окрасить кремнийорганической краской КО-174 за 2 раза.

Спецификация элементов заполнения проемов

Поз.	Обозначение	Наименование	Кол., шт.	Масса, ед., кг	Примеч.
		Ворота			
Вр-1	355-09-29-АС л.11	Ворота Вр-1	1	401,04	см. Примеч. 2
		Двери			
Д-1	ГОСТ 31173-2003	ДСВ ППН М3 2100-1000	1	193	см. Примеч. 2, 3
Д-2	ГОСТ 31173-2003	ДСВ ПЛН М3 2100-1000	1	193	
		Окна			
ОК-1	ГОСТ 23166-99	ОП ОСП 15-15 СВ	3		см. Примеч. 4
		Подоконные доски			
ПД-1	ГОСТ 30673-99	ПД ПВХ 1600х400х40(h)	3		

Спецификация элементов кровли

Поз.	Обозначение	Наименование	Кол., шт.	Масса, ед., кг	Примеч.
		Парапетные плиты			
П-1	ГОСТ 6786-80	ПП 15.5-П	20	123,0	см. Примеч. 6
П-2	ГОСТ 6786-80	ППУ 10.5-П	2	82,0	

Изм.	Кол.уч.	Лист	№док.	Подп.	Дата	355-09-29-АС			
						Модернизация существующих мощностей котельных и ТЭЦ, сохранившихся в схеме центрального теплоснабжения, реконструкция тепловых сетей в городе Семей. Расширение и реконструкция РК-1 с установкой трех котлов Е-35 в городе Семей			
Директор		Ганцгорн				I очередь строительства. Багерная насосная станция	Стадия	Лист	Листов
Гл. инж.		Ефимов					Р	5	
ГИП		Ефимов							
Гл.спец.		Хоментовская				План на отм. +3,700. План кровли	ТОО "ПАВЛОДАРЭНЕРГОПРОЕКТ"		
Разработал		Струценко							
Н. контр.		Хоментовская							

Взам. инв. №

Подп. и дата

Инв. № подл.

Формат А3

Разрез 1-1

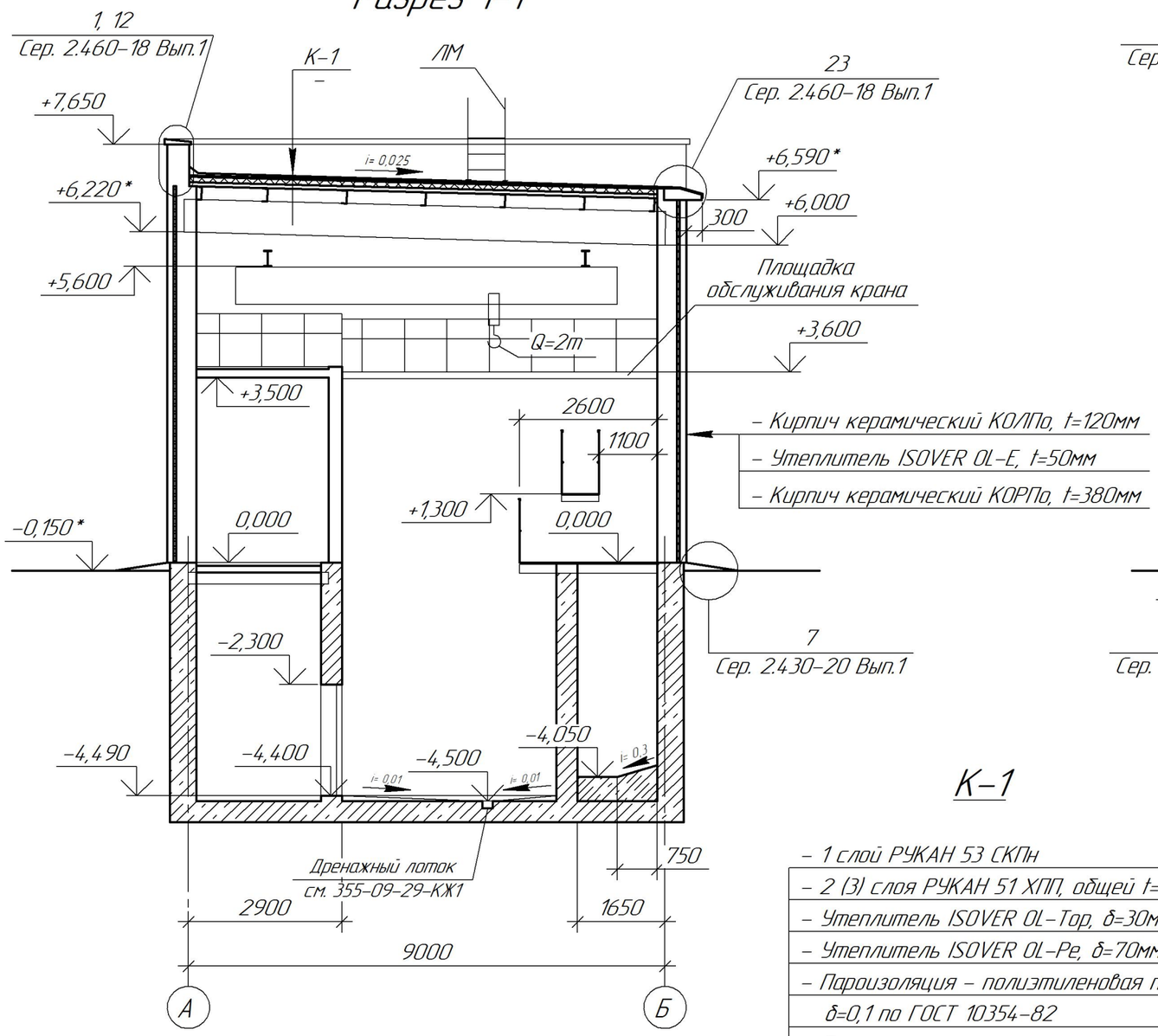

Разрез 2-2

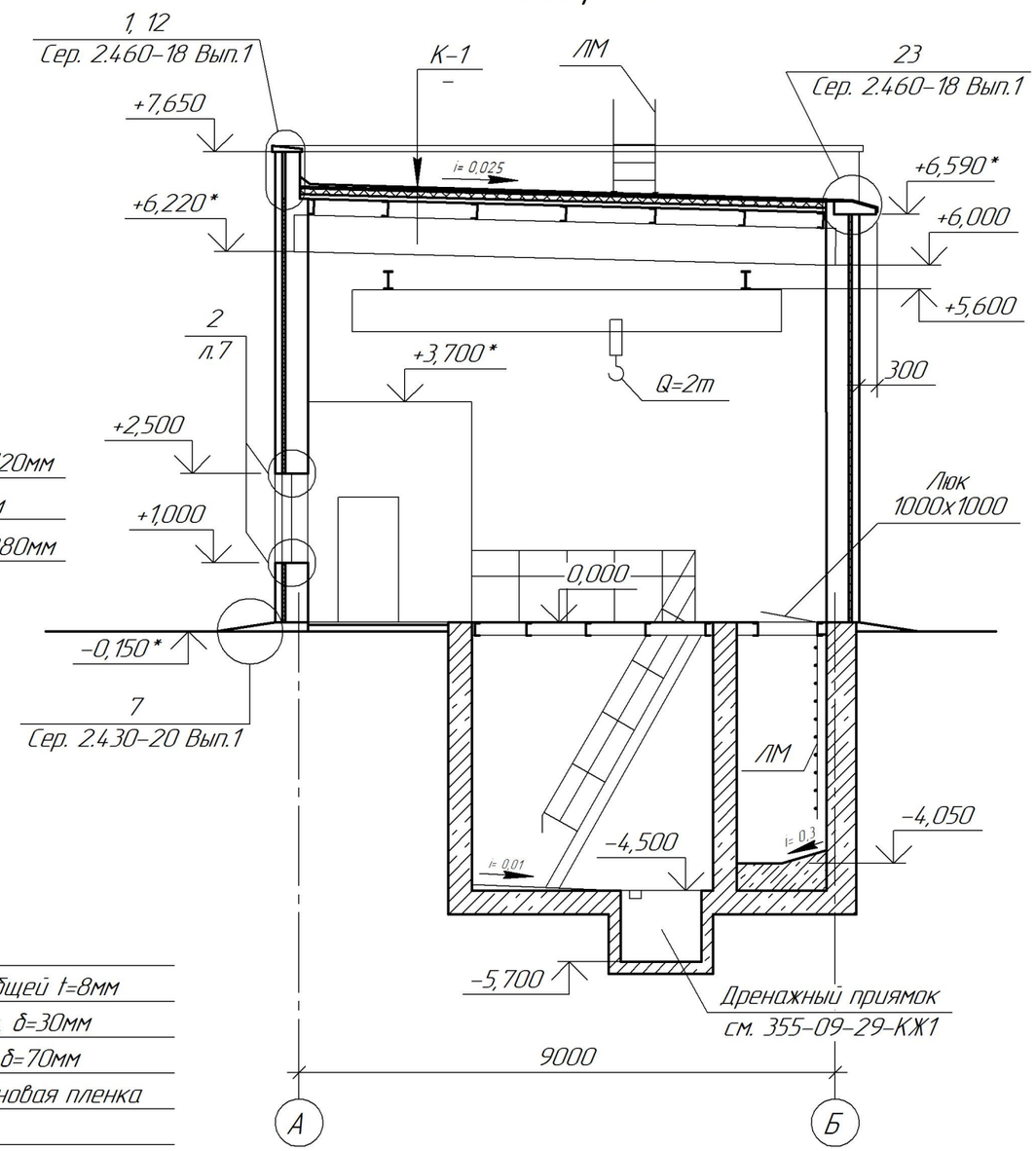

К-1

- 1 слой РУКАН 53 СКПн
- 2 (3) слоя РУКАН 51 ХПП, общей t=8мм
- Утеплитель ISOVER OL-Top, δ=30мм
- Утеплитель ISOVER OL-Pe, δ=70мм
- Пароизоляция – полиэтиленовая пленка δ=0,1 по ГОСТ 10354-82
- Покрытие – профлист по металлокоркасу

Примечания:

1. Данный лист см. совместно с л.л.2...5.
2. Месторасположение разрезов см. на л.л.4, 5.

Изм.	Кол.уч.	Лист	№док.	Подп.	Дата
Директор		Ганцгорн			
Гл. инж.		Ефимов			
ГИП		Ефимов			
Гл.спец.		Хоментовская			
Разработал		Струценко			
Н. контр.		Хоментовская			

355-09-29-АС

Модернизация существующих мощностей котельных и ТЭЦ, сохранившихся в схеме центрального теплоснабжения, реконструкция тепловых сетей в городе Семей. Расширение и реконструкция РК-1 с установкой трех котлов Е-35 в городе Семей

I очередь строительства. Багерная насосная станция

Стадия	Лист	Листов
Р	6	

Разрезы 1-1, 2-2

ТОО "ПАВЛОДАРЭНЕРГОПРОЕКТ"

Взам. инв. №

Подп. и дата

Инв. № подл.

Формат А3

Ведомость внутренней отделки помещений

Номер помещения	Вид отделки элементов интерьеров						Примечание
	Потолок	Площадь, $м^2$	Стены или перегородки	Площадь, $м^2$	Низ стен или перегородок	Площадь, $м^2$	
1, 3	Водоэмульсионная окраска ВА-27 за 2 раза белого цвета по затирке	19,38	Водоэмульсионная окраска ВА-27 за 2 раза белого цвета по штукатурке	250,45	Масляная окраска МА-025 ГОСТ 8292-85 №495 за 2 раза на h=2000мм по штукатурке	84,60	см. Примеч. 2, 5
2, 4	Водоэмульсионная окраска ВА-27 за 2 раза белого цвета по затирке	11,75	Водоэмульсионная окраска ВА-27 за 2 раза белого цвета по затирке	107,88	Масляная окраска МА-025 ГОСТ 8292-85 №495 за 2 раза на h=2000мм по затирке	85,60	см. Примеч. 2, 6
5	–	–	Кислотоупорная плитка, t=25*мм на прослойке клея "ХИМФЛЕКС-2КХ" и заполнением швов из затирки "ХИМФЛЕКС-3С" по затирке	96,25	–	–	см. Примеч. 2, 6

Схема оконного блока ОК-1

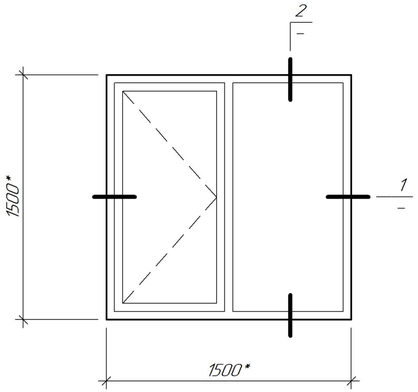

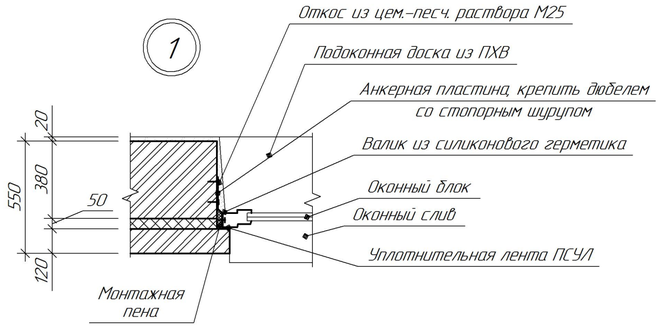

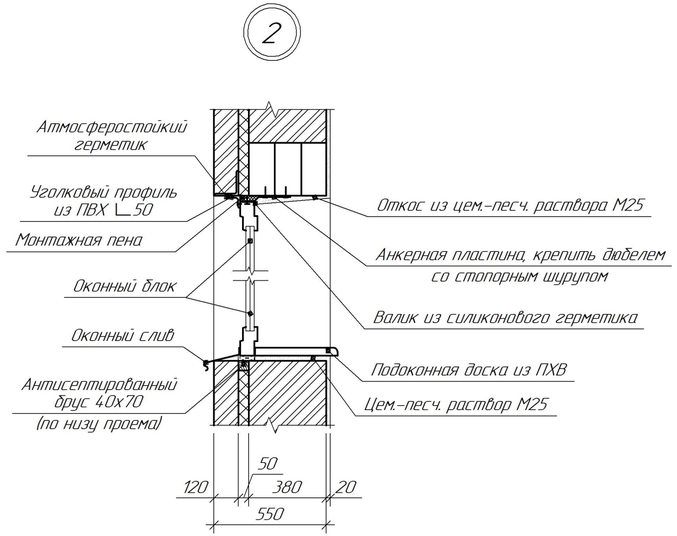

Примечания:

1. Данный лист см. совместно с л.л.2...6.
2. Экспликацию помещений см. на л.4.
3. Светопрозрачное заполнение оконных блоков из однокамерного стеклопакета ОСП (двойное остекление). Стеклопакеты выполнить по ГОСТ 24.866-99 из стекла t=4мм по ГОСТ 111-2001.
4. В "Спецификации стеклопакетов для оконного блока" количество стеклопакетов дано на один оконный блок. Количество оконных блоков см. в Спецификации элементов заполнения проемов на л.5.
5. Штукатурка из цементно-песчаного раствора М50, t=20мм (Всего: 331,80$м^2$).
6. Затирку выполнить из цементно-песчаного раствора М50, t=5мм.
7. Месторасположение сечений 1 и 2 см. также на л.л.4, 6.

Спецификация стеклопакетов для оконного блока

Поз.	Обозначение	Наименование	ед. изм.	Кол.	Примеч.
		ОП ОСП 15-15 СВ			
	ГОСТ 24866-99	СПО $4М_1$-16-$4М_1$ 1300х570х24	шт.	1	см. Примеч. 3, 4
	ГОСТ 24866-99	СПО $4М_1$-16-$4М_1$ 1400х680х24	шт.	1	

Взам. инв. №

Подп. и дата

Инв. № подл.

Изм.	Кол.уч.	Лист	№док.	Подп.	Дата	355-09-29-АС			
						Модернизация существующих мощностей котельных и ТЭЦ, сохранившихся в схеме центрального теплоснабжения, реконструкция тепловых сетей в городе Семей. Расширение и реконструкция РК-1 с установкой трех котлов Е-35 в городе Семей			
						I очередь строительства. Багерная насосная станция	Стадия	Лист	Листов
							Р	7	
Гл.спец.		Хаментовская				Ведомость внутренней отделки помещений. Схема оконного блока ОК-1	ТОО "ПАВЛОДАРЭНЕРГОПРОЕКТ"		
Разработал		Струценко							
Н. контр.		Хаментовская							

Формат А4×3

План пола на отм. −4,500

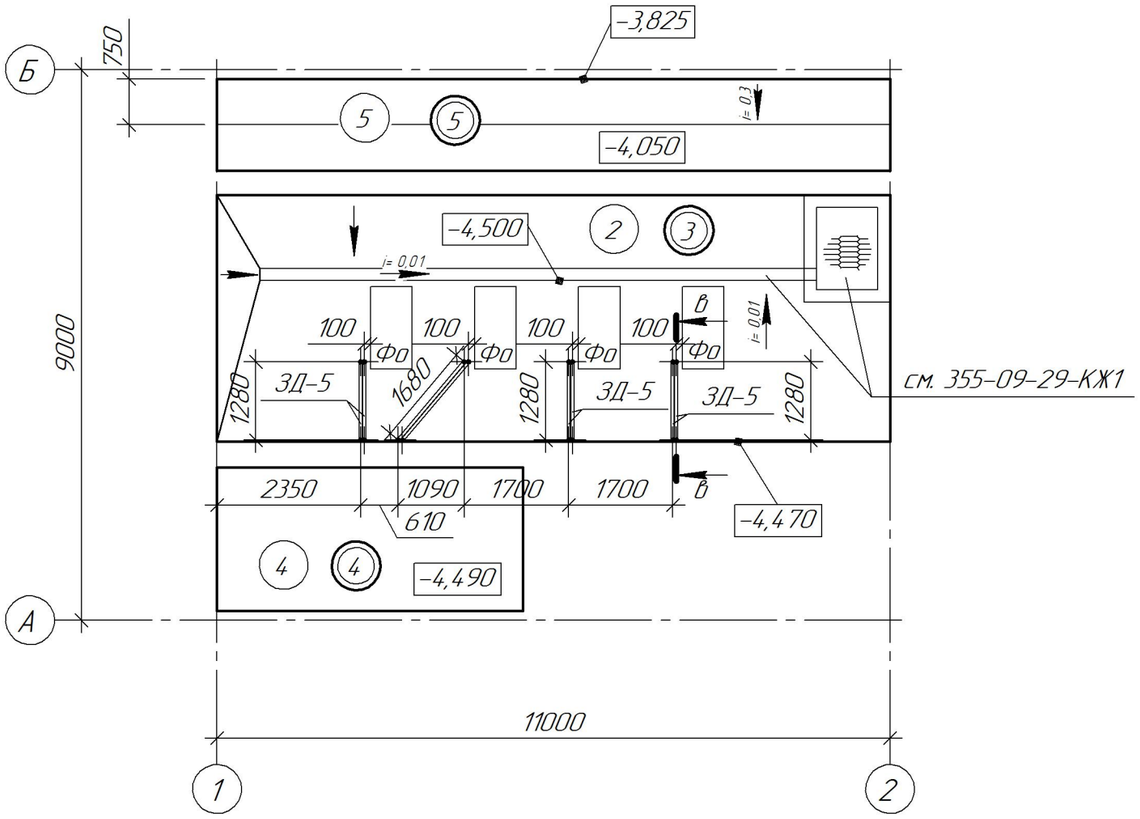

План пола на отм. 0,000

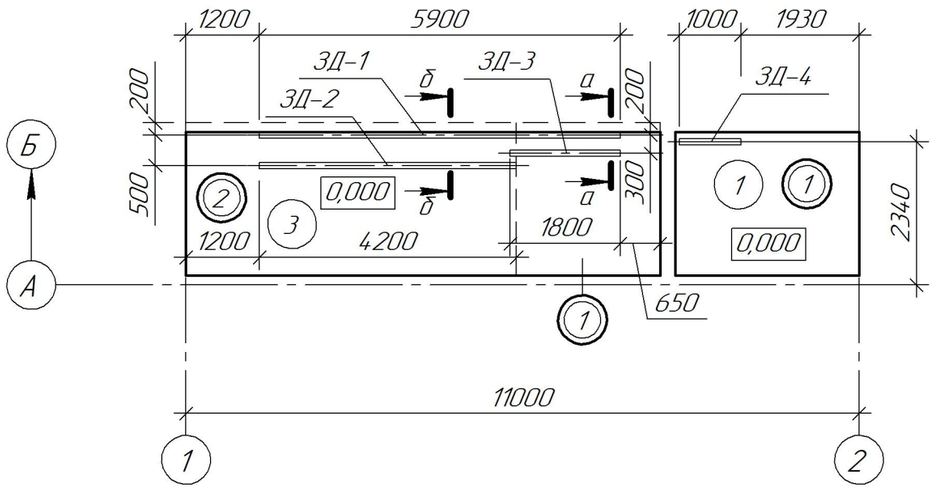

Спецификация закладных изделий в полу

Поз.	Обозначение	Наименование	Кол., шт.	Масса, ед., кг	Примеч.
ЗД-1	Сер. 1.400-15 Вып.0	МН 565, L=5900мм шт.	1	54,28	см. Примеч. 4, 5, 6
ЗД-2	Сер. 1.400-15 Вып.0	МН 565, L=4200мм шт.	1	38,64	
ЗД-3	Сер. 1.400-15 Вып.0	МН 565, L=1800мм шт.	1	16,56	
ЗД-4	Сер. 1.400-15 Вып.0	МН 565, L=1000мм шт.	1	9,20	
ЗД-5	ГОСТ 10704-91	тр. ⌀53х2, L=4050мм шт.	6	10,17	
ЗД-6	ГОСТ 10704-91	тр. ⌀53х2, L=4450мм шт.	2	11,17	

Примечания:

1. Данный лист см. совместно с л.л.4, 9.
2. Экспликацию помещений см. на л.4.
3. Экспликацию пола см. на л.9.
4. Установку закладных деталей производить под наблюдением электромонтажной организации. Неровность швеллеров не должна превышать 1мм на 1м длины и не более 5мм по всей длине. При наличии сварных швов – швы зачистить.
5. Сварку производить электродами Э-42А ГОСТ 9466-75, h шва = 4мм. Работы вести в соответствии с указаниями СНиП 3.03.01-87.
6. Все закладные детали в полу окрасить эмалью ПФ-115 по ГОСТ 6465-76 за 2 раза по одному слою грунтовки ГФ-021 по ГОСТ 25129-82.
7. Сечения а-а, б-б и в-в см. на л.9.

Изм.	Кол.уч.	Лист	№док.	Подп.	Дата	355-09-29-АС			
						Модернизация существующих мощностей котельных и ТЭЦ, сохранившихся в схеме центрального теплоснабжения, реконструкция тепловых сетей в городе Семей. Расширение и реконструкция РК-1 с установкой трех котлов Е-35 в городе Семей			
						I очередь строительства. Багерная насосная станция	Стадия	Лист	Листов
							Р	8	
Гл.спец.		Хоментовская				План пола на отм. −4,500. План пола на отм. 0,000	ТОО "ПАВЛОДАРЭНЕРГОПРОЕКТ"		
Разработал		Струценко							
Н. контр.		Хоментовская							

Взам. инв. №

Подп. и дата

Инв. № подл.

Формат А3

Экспликация полов

начало

Номер помещения	Тип пола	Схема пола или тип пола по Серии	Состав пола, мм	Площадь, $м^2$	Примечание
1, 3	1	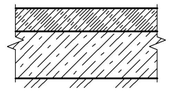	– Покрытие: бетон В20, t=50мм, с упрочненным верхним слоем смесью MASTERTOP®100, светло-серого цвета; – Полиэтиленовая пленка, t=0,2мм; – Подстилающий слой из бетона В15, t=100мм; – Грунт основания уплотненный щебнем	12,57	см. Примеч. 6 Плинтус из цем.-песч. раствора М150, h=50мм L=17,75м
3	2	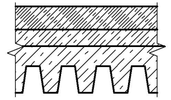	– Покрытие: бетон В20, t=50мм, с упрочненным верхним слоем смесью MASTERTOP®100, светло-серого цвета; – Полиэтиленовая пленка, t=0,2мм; – Стяжка из цементно-песчаного раствора М150, t=20мм; – Монолитное перекрытие	12,69	см. Примеч. 6 Плинтус из цем.-песч. раствора М150, h=50мм L=13,15м
2	3	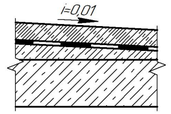	– Покрытие: бетон В20, t=50мм, с упрочненным верхним слоем смесью MASTERTOP®100, светло-серого цвета; – Гидроизоляция из YAPFLEKS 305 (MASTERSEAL 565) в 2 слоя общей толщиной t=4мм; – Стяжка из бетона В12,5, по уклону, t=6...36мм; – Ж.б. плита днища, t=400мм	37,00	см. Примеч. 5, 6 Плинтус из цем.-песч. раствора М150, h=50мм L=27,31м
4	4	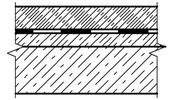	– Покрытие: бетон В20, t=50мм, с упрочненным верхним слоем смесью MASTERTOP®100, светло-серого цвета; – Гидроизоляция из YAPFLEKS 305 (MASTERSEAL 565) в 2 слоя общей толщиной t=4мм; – Стяжка из цементно-песчаного раствора М150, t=16мм; – Ж.б. плита днища, t=400мм	11,75	см. Примеч. 5, 6 Плинтус из цем.-песч. раствора М150, h=50мм L=14,70м

окончание

Номер помещения	Тип пола	Схема пола или тип пола по Серии	Состав пола, мм	Площадь, $м^2$	Примечание
5	5	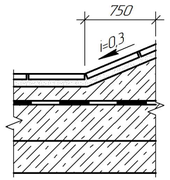	– Покрытие: кислотоупорная плитка ПС-8-35 по ГОСТ 961-89 на прослойке клея "ХИМФЛЕКС-2КХ" и заполнением швов из затирки "ХИМФЛЕКС-3С", t=25*мм; – Грунтовка "Праймер ЭП 01" за 2 раза, t=1мм; – Стяжка из бетона В7,5, по уклону, t=30...255мм; – Гидроизоляция из YAPFLEKS 305 (MASTERSEAL 565) в 2 слоя общей толщиной t=4мм; – Бетон В12,5, t=450мм; – Ж.б. плита днища, t=400мм	16,50	–

Примечания:

1. Данный лист см. совместно с л.л.4, 6, 8.
2. Экспликацию помещений см. на л.4.
3. Тип пола на планах указан в двойном кружке ○.
4. Типы полов и примыкания полов (плинтус) к стенам, приняты согласно требованиям СНиП РК 3.02-03-2003.
5. Гидроизоляционный слой завести на стены (или перегородки) на высоту h=300мм. Примыкание усилить дополнительным слоем гидроизоляции YAPFLEKS 305 (MASTERSEAL 565) шириной 500мм (из них 300мм на пол и 200мм на перегородки). Всего: 24,62$м^2$.
6. Плинтус окрасить эмалью "Бетоксил" ТУ 2313-007-54859061-2005 за 2 раза.
7. Месторасположение сечений а-а, б-б и в-в см. на л.8.

а-а

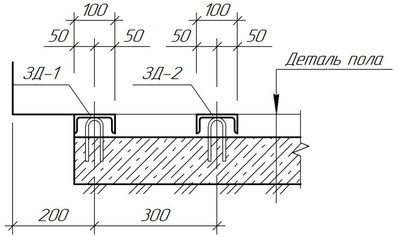

б-б

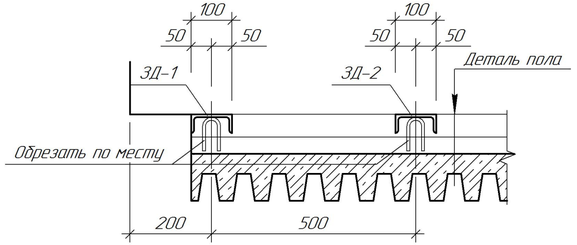

в-в

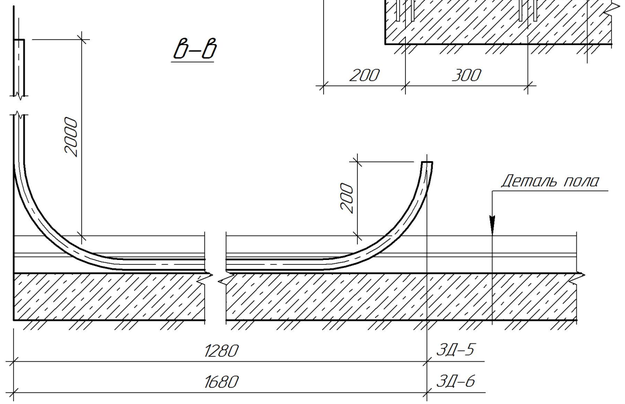

Изм.	Кол.уч.	Лист	№док.	Подп.	Дата	355-09-29-АС			
						Модернизация существующих мощностей котельных и ТЭЦ, сохранившихся в схеме центрального теплоснабжения, реконструкция тепловых сетей в городе Семей. Расширение и реконструкция РК-1 с установкой трех котлов Е-35 в городе Семей			
						I очередь строительства. Багерная насосная станция	Стадия	Лист	Листов
							Р	9	
Гл.спец.		Хаментовская				Экспликация полов	ТОО "ПАВЛОДАРЭНЕРГОПРОЕКТ"		
Разработал		Струценко							
Н. контр.		Хаментовская							

Взам. инв. №

Подп. и дата

Инв. № подл.

Формат А4×3

План на отм. 0,000

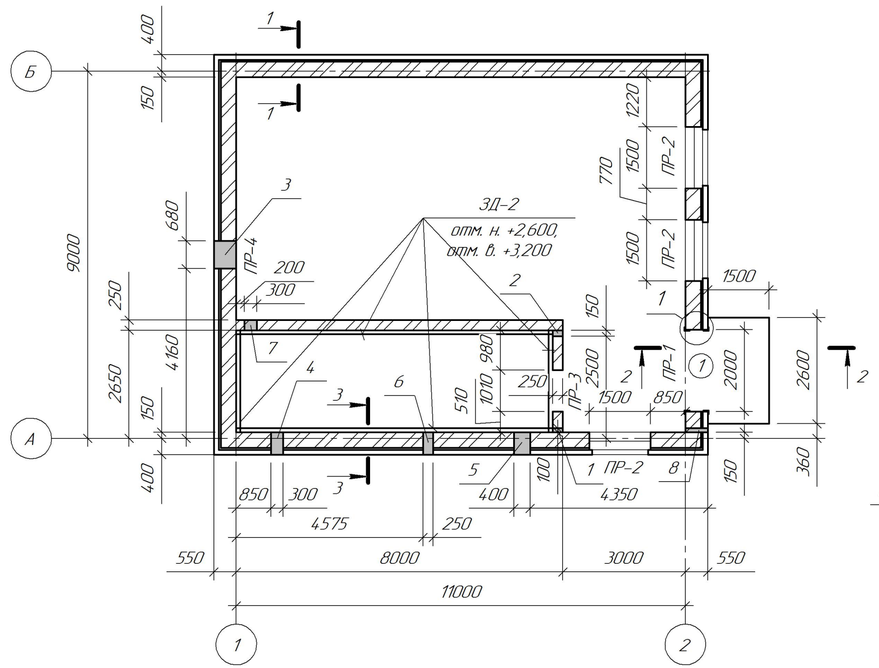

1–1

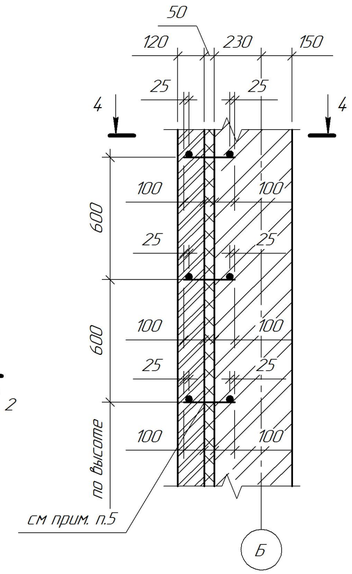

4–4

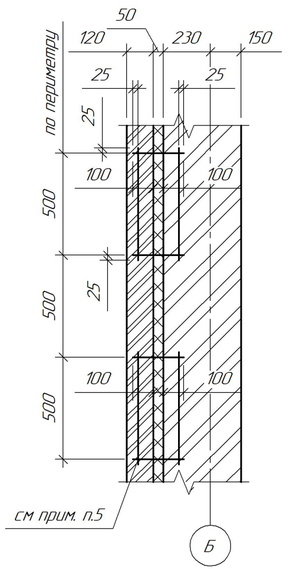

3–3

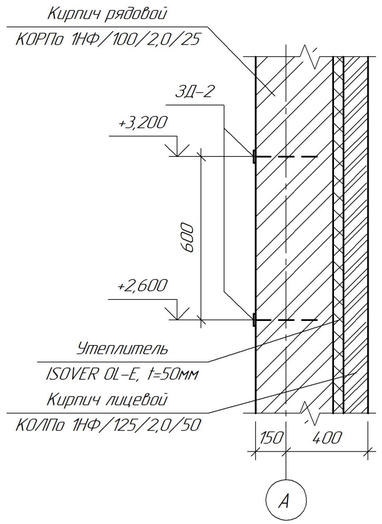

Ведомость перемычек

Марка	Схема сечения
ПР-1 (шт. 1)	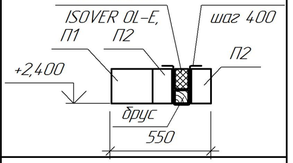
ПР-2 (шт. 3)	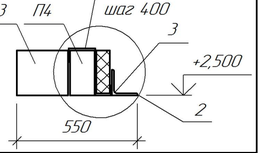
ПР-3 (шт. 1)	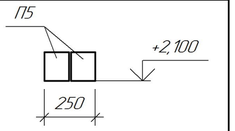
ПР-4 (шт. 1)	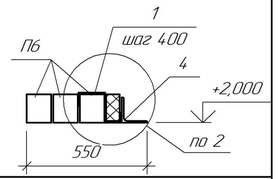

2–2

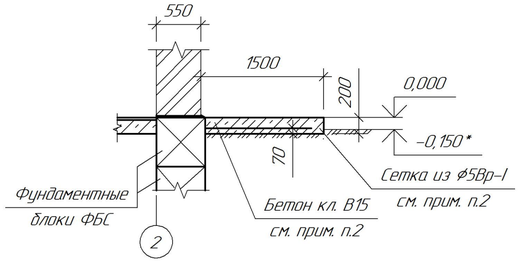

Вид А

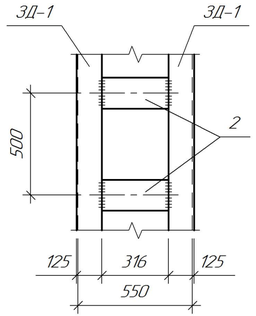

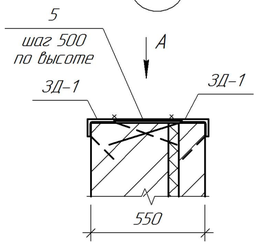

Ведомость отверстий

Тип отверстий	Размер, мм В	Размер, мм Н	Отм. низа, м	Кол.	Назначение
1	100	100	+2,700	1	ЭТО
2	150	150	+2,300	1	ЭТО
3	680	720	+2,000	1	ОиВ
4	300	300	+2,100	1	ОиВ
5	400	200	+2,100	1	ОиВ
6	250	250	+3,800	1	ОиВ
7	300	300	+2,700	1	ЭТО
8	100	100	+2,700	1	ЭТО

Ведомость проемов

Марка	Размеры Bxh (мм)
1	2000x2400(h)

Взам. инв. №	Подп. и дата	Инв. № подл.

Изм.	Кол.уч.	Лист	№док.	Подп.	Дата
Проверил		Железная			
Разраб.		Лукавникова			
Н. контр.		Билоножка			

355-09-29-АС

Модернизация существующих мощностей котельных и ТЭЦ, сохранившихся в схеме центрального теплоснабжения, реконструкция тепловых сетей в городе Семей. Расширение и реконструкция РК-1 с установкой трех котлов Е-35 в городе Семей

I очередь строительства. Багерная насосная станция

Стадия	Лист	Листов
Р	10.1	2

Кладочный план на отм. 0,000. Схема расположения опорных плит

ТОО "ПАВЛОДАРЭНЕРГОПРОЕКТ"

Формат А4×3

Схема раскладки опорных плит

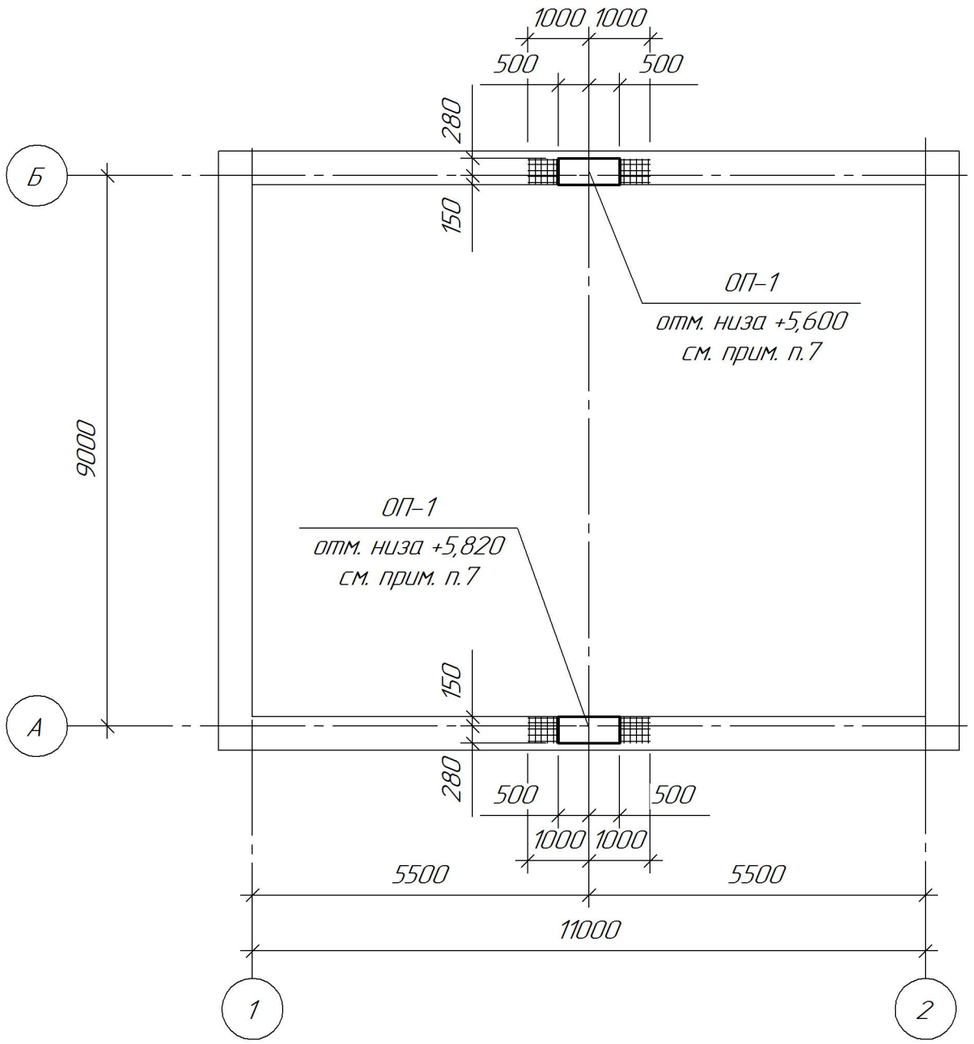

Спецификация элементов

Поз.	Обозначение	Наименование	Кол.	Масса ед., кг	Приме-чание
		Перемычки:			
П1	Серия 1.038.1-1 в.1	перемычка 5ПБ25-27	1	338,00	
П2	Серия 1.038.1-1 в.1	перемычка 3ПБ25-8	2	162,00	
П3	Серия 1.038.1-1 в.1	перемычка 5ПБ21-27	3	285,00	
П4	Серия 1.038.1-1 в.1	перемычка 3ПБ21-8	3	137,00	
П5	Серия 1.038.1-1 в.1	перемычка 2ПБ13-1	2	54,00	
П6	Серия 1.038.1-1 в.1	перемычка 2ПБ10-1	3	43,00	
ОП-1	355-09-29-КЖ1 л.8	Опорная плита ОП-1	2		
		Сборочные единицы и детали:			
1		-4х50 ГОСТ 19903-74	0,90	31,40	$м^2$
2		-8х150 ГОСТ 19903-74 L=316	12	2,98	
3		∟125х10 ГОСТ 8509-97 L=2500	3	47,75	
4		∟125х10 ГОСТ 8509-97 L=1000	1	19,10	
ЗД-1	Серия 1.400-15 в. 0	Закладная деталь МН521	9,60	14,40	м.п.
ЗД-2	Серия 1.400-15 в.0	Закладная деталь МН104-1	41,00	3,40	м.п.

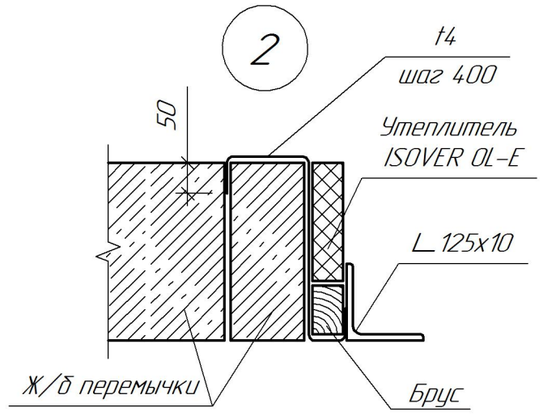

Примечания:

1. Кладку стен выполнить из керамического красного кирпича марки КОРПо 1НФ/100/2.0/25 по ГОСТ 530-2007 на растворе М75. Облицовку выполнить из керамического кирпича марки КОЛПо 1НФ/125/2.0/50 под расшивку швов на растворе М75.
2. Площадку входа армировать сеткой из ⌀5Вр-I с ячейкой 100х100мм. Расход арматуры ⌀5Вр-I – 12,08 кг. Бетон кл. В15 – 0,78$м^3$.
3. Над отверстиями до 600 мм включительно выполнить рядовые перемычки (из расчета 1 стержень ⌀10 А-III на каждые 120 мм толщины стены в слое цементного раствора М100 толщ. 30 мм с запуском за края отверстий на 250 мм. Общий расход ⌀10 А-III – 16,38кг.
4. Отверстия 1, 2, 5 обрамить уголком ∟50х5 с обеих сторон. Общий расход ∟50х5- 17,00 кг, -4х40- 12,00 кг.
5. Для установки облицовочного кирпича кладку армировать сетками из стержней ∅4Вр/ шагом 600мм по высоте и 500мм по периметру. Расход арматуры ⌀4Вр-I – 201,60 кг.
6. Выпуски из стены ⌀10АI l=200 шаг 1000 по высоте для крепления короба. Расход арматуры ⌀10АI-1,23кг.
7. Кладку стен под опорными плитами армировать арматурой ∅4Вр-I с ячейками 50х50 через 2 ряда кладки с отм.+3,600 до отм. +5,600; +3,820 до отм. +5,820. Расход арматуры ∅4Вр-I-164,12кг.

Взам. инв. №	Подп. и дата	Инв. № подл.

Изм.	Кол.уч.	Лист	№док.	Подп.	Дата
Проверил		Железная			
Разраб.		Луковникова			
Н. контр.		Билоножка			

355-09-29-АС

Модернизация существующих мощностей котельных и ТЭЦ, сохранившихся в схеме центрального теплоснабжения, реконструкция тепловых сетей в городе Семей. Расширение и реконструкция РК-1 с установкой трех котлов Е-35 в городе Семей

I очередь строительства. Багерная насосная станция

Стадия	Лист	Листов
Р	10.2	

Кладочный план на отм. 0,000. Схема расположения опорных плит

ТОО "ПАВЛОДАРЭНЕРГОПРОЕКТ"

Формат А3

Ворота Вр-1

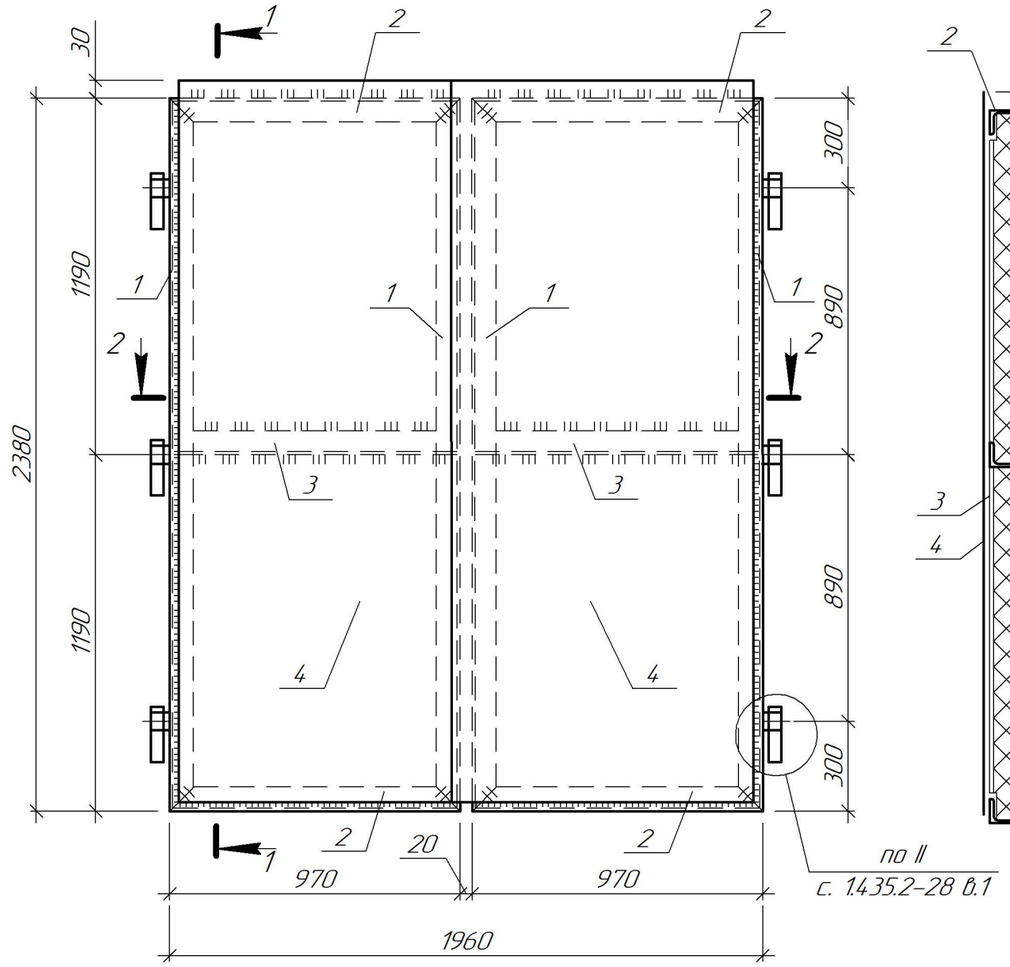

1-1

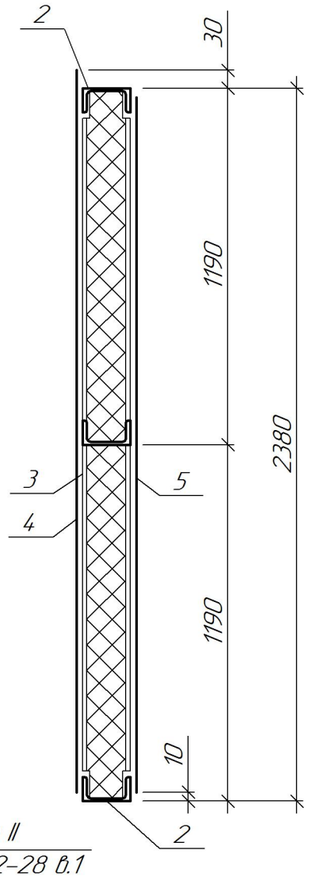

2-2

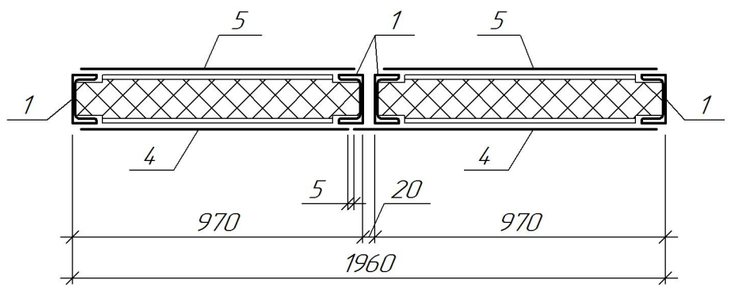

Спецификация элементов ворот Вр-1

Поз.	Обозначение	Наименование	Кол.	Масса ед, кг	Приме-чание
		Ворота Вр-1	1	401,04	
1		⊏ 8 ГОСТ 8240-97 L=2380	4	16,78	
2		⊏ 8 ГОСТ 8240-97 L=970	4	6,84	
3		⊏ 8 ГОСТ 8240-97 L=960	2	6,80	
4		t4 ГОСТ 19903-74 м2	6,23	31,40	
5		t2 ГОСТ 19903-74 м2	6,20	15,70	

Примечания:

1. Сварку производить электродами типа Э42 по ГОСТ 9467-75.
2. Катет шва принимать по наименьшей толщине свариваемых деталей.
3. Утеплитель ворот - минераловатные плиты, объемным весом 50 кг/м3, обернуть полиэтиленовой пленкой. Общий расход минераловатных плит - 0,72м^3.
4. По периметру примыкания полотен ворот приклеить клеем 88 губчатую резину шириной 20мм. Общая длина ленты - 16,60 м.п.
5. Петли для навески ворот принять по серии 1.435.2-28 в.1 0,57кг (4 шт.)

Изм.	Кол.уч.	Лист	№док.	Подп.	Дата	355-09-29-АС			
						Модернизация существующих мощностей котельных и ТЭЦ, сохранившихся в схеме центрального теплоснабжения, реконструкция тепловых сетей в городе Семей. Расширение и реконструкция РК-1 с установкой трех котлов Е-35 в городе Семей			
						I очередь строительства. Багерная насосная станция	Стадия	Лист	Листов
							Р	11	
Проверил		Железная				Ворота Вр-1	ТОО "ПАВЛОДАРЭНЕРГОПРОЕКТ"		
Разраб.		Луковникова							
Н. контр.		Билоножка							

Взам. инв. №

Подп. и дата

Инв. № подл.

Формат А3