ТОО "ПАВЛОДАРЭНЕРГОПРОЕКТ"

Модернизация существующих мощностей котельных и ТЭЦ, сохранившихся в схеме центрального теплоснабжения, реконструкция тепловых сетей в городе Семей. Расширение и реконструкция РК-1 с установкой трех котлов Е-35 в городе Семей

I очередь строительства
Шлакоотвал.

Изделия

355-09-39-КЖ1.И

Главный инженер проекта Ефимов А.В.

Павлодар

Взам. инв. №

Подп. и дата

Инв. № подл.

Перечень чертежей

Лист	Наименование	Примечание
2	Перечень чертежей	
3	Технические требования	
4	Каркасы Кр-1, Кр-2	
5	Каркас Кр-3	
6	Решетка Р-1	

Взам. инв. №

Подп. и дата

Инв. № подл.

Изм.	Кол.уч.	Лист	№док.	Подп.	Дата
Проверил		Железная			
Разраб.		Гнатына			
Н. контр.		Бадулина			

355-09-39-КЖ1.И

Перечень чертежей

Стадия	Масса	Масштаб
Р		
Лист 2	Листов	

ТОО "ПАВЛОДАРЭНЕРГОПРОЕКТ"

Формат А4

Настоящий выпуск содержит рабочие чертежи стальных арматурных изделий, предназначенных для чертежей основного комплекта строительной части проекта.

Каркасы выполнить контактной точечной сваркой в соответствии с требованиями ГОСТ23279-85 "Сетки арматурные для железобетонных конструкций и изделий".

Арматура сеток и каркасов класса AI марки С235.

Сварку вести электродами типа Э42 по ГОСТ 9467-75.

Взам. инв. №

Подп. и дата

Инв. № подл.

Изм.	Кол.уч.	Лист	№док.	Подп.	Дата
Проверил		Железная			
Разраб.		Билоножка			
Н. контр.		Бадулина			

355-09-39-КЖ1.И

Технические требования

Стадия	Масса	Масштаб
Р		
Лист 3	Листов	

ТОО "ПАВЛОДАРЭНЕРГОПРОЕКТ"

Формат А4

Кр-1, Кр-2

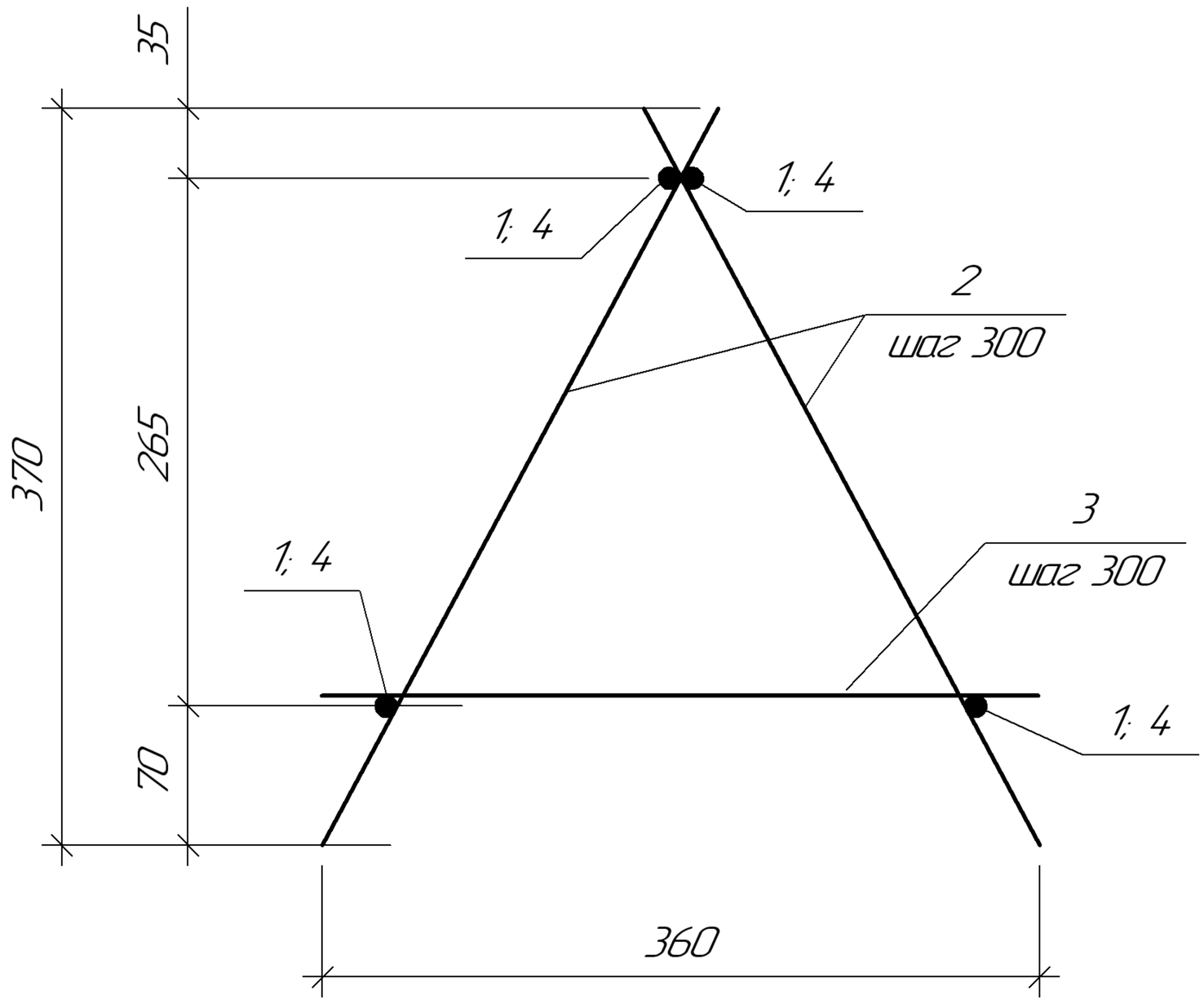

Марка изделия	Поз.	Наименование	Кол.	Масса дет. (кг)	Масса издел. (кг)
Кр-1	1	⌀10АI ГОСТ 5781-82 L=4750	4	2,93	23,56
	2	⌀10АI ГОСТ 5781-82 L=420	32	0,26	
	3	⌀10АI ГОСТ 5781-82 L=360	16	0,22	
Кр-2		⌀10АI ГОСТ 5781-82 L=1000	4	0,617	9,69
		⌀10АI ГОСТ 5781-82 L=420	6	0,26	
		⌀10АI ГОСТ 5781-82 L=360	3	0,22	

Взам. инв. №

Подп. и дата

Инв. № подл.

Изм.	Кол.уч.	Лист	№док.	Подп.	Дата

Проверил	Железная	
Разраб.	Билоножка	
Н.контр.	Бадулина	

355-09-39-КЖ1.И

Каркасы Кр-1, Кр-2

Стадия	Масса	Масштаб
Р	См.табл.	
Лист 4	Листов	

ТОО "ПАВЛОДАРЭНЕРГОПРОЕКТ"

Формат А4

Кр-3

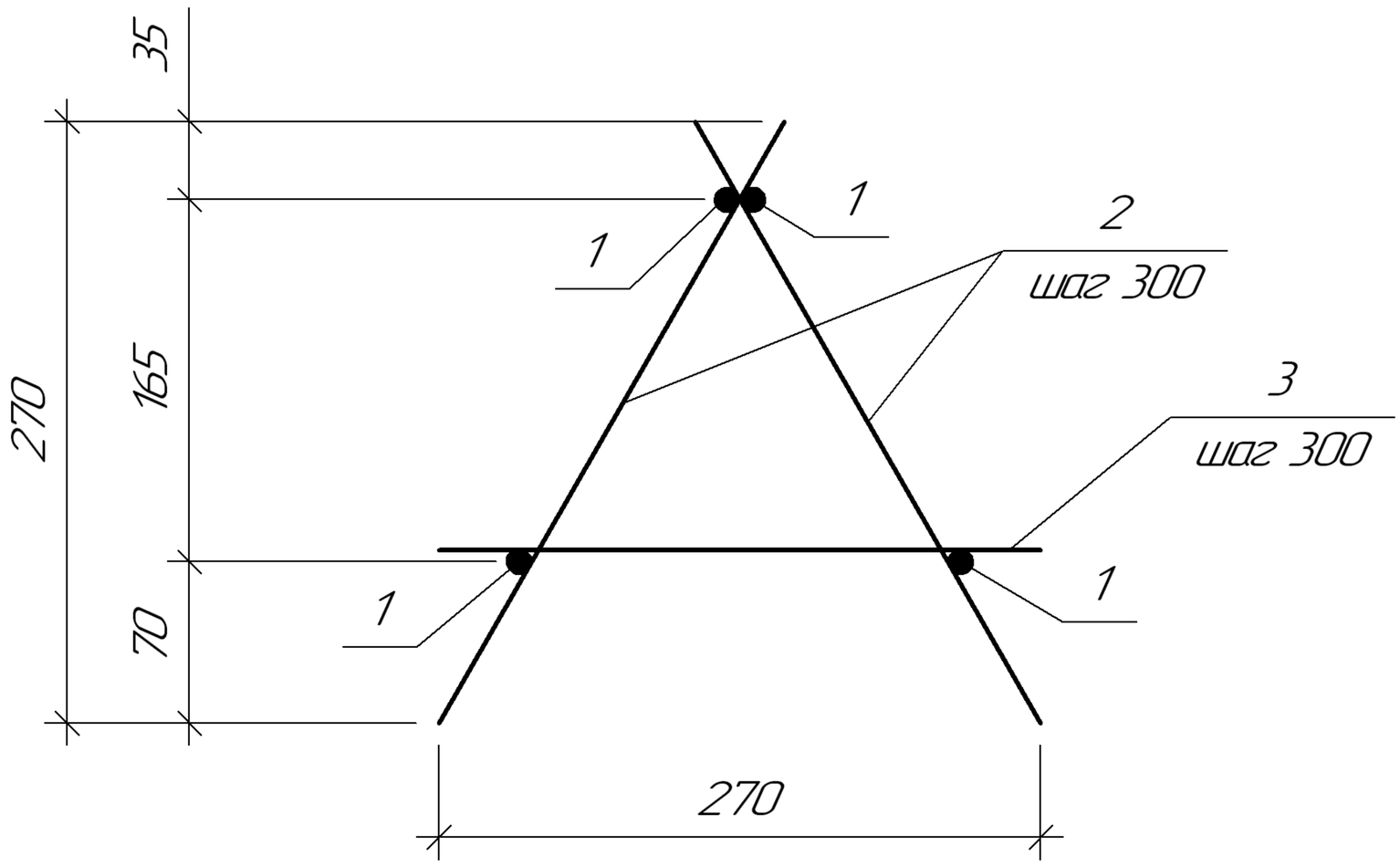

Марка изделия	Поз.	Наименование	Кол.	Масса дет. (кг)	Масса издел. (кг)
КР-3	1	⌀10АI ГОСТ 5781-82 L=4 750	4	2,93	20,52
	2	⌀10АI ГОСТ 5781-82 L=315	32	0,19	
	3	⌀10АI ГОСТ 5781-82 L=270	16	0,17	

Взам. инв. №

Подп. и дата

Инв. № подл.

Изм.	Кол.уч.	Лист	№док.	Подп.	Дата
Проверил		Железная			
Разраб.		Гнатына			
Н.контр.		Бадулина			

355-09-39-КЖ1.И

Каркас Кр-3

Стадия	Масса	Масштаб
Р	20,52	
Лист 5	Листов	

ТОО "ПАВЛОДАРЭНЕРГОПРОЕКТ"

Формат А4

Решетка Р-1

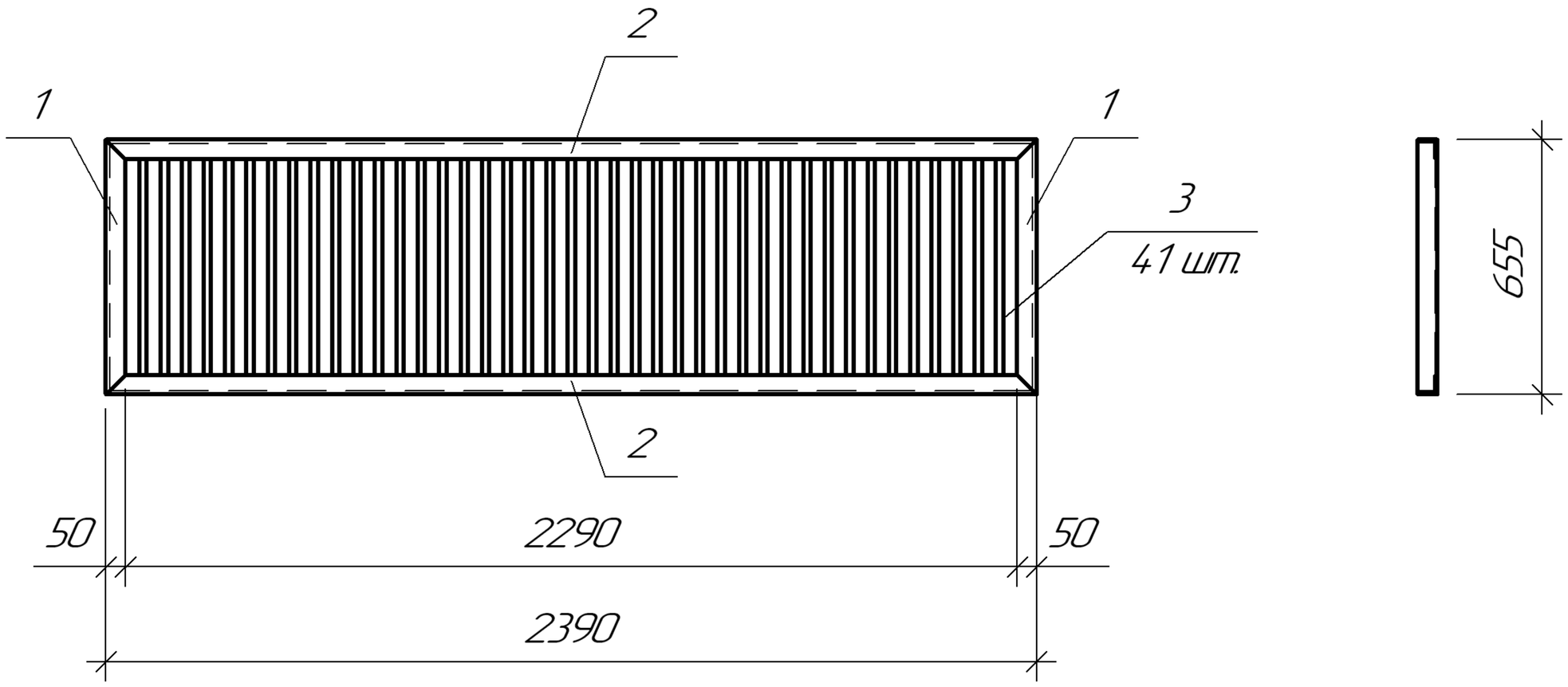

Марка изделия	Поз.	Наименование	Кол.	Масса дет. (кг)	Масса издел. (кг)
Р-1	1	∟50х4 ГОСТ 8509-93 L=655	2	2,00	55,07
	2	∟50х4 ГОСТ 8509-93 L=2390	2	7,29	
	3	—5х36 ГОСТ 19903-74 L=630	41	0,89	

Взам. инв. №

Подп. и дата

Инв. № подл.

Изм.	Кол.уч.	Лист	№док.	Подп.	Дата
Проверил		Железная			
Разраб.		Билоножка			
Н.контр.		Бадулина			

355-09-39-КЖ1.И

Решетка Р-1

Стадия	Масса	Масштаб
Р	55,07	
Лист 6	Листов	

ТОО "ПАВЛОДАРЭНЕРГОПРОЕКТ"

Формат А4