ТОО "ПроектСтройСервис-KZ"

Государственная лицензия №13014791 от 17.09.2013г.

Заказчик: ГУ «Отдел архитектуры, градостроительства и строительства Федоровского района»

Рабочий проект

Строительство входной группы здания ГУ «Аппарат акима Федоровского района»

08-2018

(откорректированный по замечаниям гос.экспертизы)

Том 3
Рабочие чертежи:
АС - Архитектурно-строительные решения

г. Рудный 2018

© Данный рабочий проект является интеллектуальной собственностью ТОО "ПроектСтройСервис-KZ". В соответствии с действующим законодательством Республики Казахстан тиражирование настоящего проекта и практическое применение без письменного разрешения фирмы ТОО "ПроектСтройСервис-KZ" запрещено.

Копировал А3

ТОО "ПроектСтройСервис-KZ"

Государственная лицензия №13014791 от 17.09.2013г.

Заказчик: ГУ «Отдел архитектуры, градостроительства и строительства Федоровского района»

Рабочий проект

Строительство входной группы здания ГУ «Аппарат акима Федоровского района»

08-2018

(откорректированный по замечаниям гос.экспертизы)

Том 3
Рабочие чертежи:
АС - Архитектурно-строительные решения

Директор	Г.В. Бебенин
ГИП	Е.Ю. Морозова
Нормоконтроль	Ю.А. Втулкина

г. Рудный 2018

© Данный рабочий проект является интеллектуальной собственностью ТОО "ПроектСтройСервис-KZ". В соответствии с действующим законодательством Республики Казахстан тиражирование настоящего проекта и практическое применение без письменного разрешения фирмы ТОО "ПроектСтройСервис-KZ" запрещено.

Копировал А3

Ведомость основных комплектов рабочих чертежей

Обозначение	Наименование	Примечание
АС	Архитектурно-строительные решения	
ЭОМ	Электроосвещение, силовое электрооборудование	

Ведомость рабочих чертежей основного комплекта АС

Лист	Наименование	Примечание
1	2	3
АС-1	Общие данные. (начало)	
АС-2	Общие данные. (продолжение)	
АС-3	Фасад 1-5. Фасад А-Д (фрагмент). Паспорт цветового решения фасадов	
АС-4	План пристройки (входная группа) Спецификация материалов на фундамент.	
АС-5	Разрез 1-1 Витраж В-1, В-2 Спецификация элементов витражей	
АС-6	Эскиз ограждения пандусов План фундаментов Разрез а-а.	
АС-7	Схема расположения фундаментных блоков на отм.-1.340	
АС-8	План стоек Схема расположения элементов козырька на отм.+3,000	
АС-9	Спецификация элементов Схема расположения элементов козырька на отм.+3,000	
АС-10	Сечения 1-1; 2-2; 3-3.	

Ведомость ссылочных и прилагаемых документов

Обозначение	Наименование	Примечание
ГОСТ 8509-93*	Уголки стальные горячекатаные равнополочные	
ГОСТ 8240-89	Швеллеры стальные горячекатаные	
ГОСТ26633-2012	Бетоны тяжелые и мелкозернистые	
ГОСТ 10704-91	Трубы стальные электросварные прямошовные	
ГОСТ 13579-78*	Блоки бетонные для стен подвалов	

Указания по производству работ в зимних условиях.

1. При производстве работ в зимних условиях руководствоваться СП РК 5.03-103-2013 "Несущие и ограждающие конструкции".
2. Кладку стен выполнять на растворе, изготовленном на портландцементе.
3. Заделку стыков между железобетонными конструкциями выполнять из растворов и бетонов,приготовленных на портландцементах с добавками, обеспечивающими: приобретение растворами и бетонами не менее 25% их прочности до момента замерзания (помаш или нитрат натрия)
4. Использование замерзших, а также отогретых горячей водой растворов и бетонов категорически запрещено.
5. Оставление горизонтальных борозд и штраб в стенах не допускается.
6. Толщина швов кладки должна быть не более 10-12мм.
7. Полив кирпича и заливка швов жидким раствором не допускается.
8. При кладке стен методом замораживания марку раствора повышать при температуре от -4° до -20°С на 1-у ступень. ниже -20°С-на 2ступени.
9. О готовности объекта к периоду оттаивания кладки необходимо составить соответсвующий акт. Вести регулярный контроль за кладкой в течение периода оттаивания и начального твердения кладки.
10. В случае обнаружения признаков перенапряжения оттаивающей кладки в виде трещин, осадков,выпучиваний - необходимо принять меры по увеличению жесткости здания путем устройства стоек, обойм и т.п.
11. Устройство фундаментов разрешается производить только на незамерзшее основание с защитой его от замерзания, как во время производства работ, так и после их окончания. Обратную засыпку пазух траншей и котлованов производить только талым грунтом.
12. Подвергать систематическому контролю качество метериалов строительства. Материалы не удовлетаоряющие требованиям проекта не допускать к применению.

Общие данные смотреть совместно с листами АС-2, АС-3 и АС-4.

Согласовано

Взам. инв. №

Подп. и дата

Инв. № подл.

Настоящий проект выполнен в соответствии с действующими нормами, правилами и стандартами Республики Казахстан в области проектирования, в том числе и по взрыво- и пожаробезопасности.
Технические решения, принятые в рабочих чертежах, соответствуют требованиям законодательных и нормативных актов, правил и других нормативных документов, действующих на территории Республики Казахстан и обеспечивают безопасную для жизни и здоровья людей эксплуатацию объекта при соблюдении предусмотренных рабочими чертежами мероприятий и решений.

Главный инженер проекта (Е.Ю.)

Изм.	Кол.уч.	Лист	№ док.	Подп.	Дата
ГИП		Морозова			10.18
Разработал		Морозова			10.18
Проверил		Ковальчук			10.18
Н.контроль		Втулкина			10.18

Заказ: 08-2018
Заказчик: ГУ «Отдел архитектуры, градостроительства и строительства Федоровского района»

Строительство входной группы здания ГУ «Аппарат акима Федоровского района»

Входная группа

Стадия	Лист	Листов
РП	1	10

Общие данные. (начало)

ТОО «ПроектСтройСервис-KZ»

Копировал

А3

Общие данные.

Основанием для разработки проекта: "Строительство входной группы здания ГУ «Аппарат акима Федоровского района»"расположенного в п.Федоровка по ул.Калинина,53 служит АПЗ, задание на проектирование.

Проект разработан для следующих климатических условий:

климатический район строительства – 1В подрайон;

расчётная зимняя температура наружного воздуха

наиболее холодной пятидневки – 35°С;

глубина промерзания грунтов – 2,1 м;

район строительства несейсмичен.

Нормативные данные:

снеговая нагрузка – 70кгс/м²;

скоростной напор ветра – 38 кгс/м²;

уровень ответственности – II (нормальный), технически не сложный;

технологическая сложность-технологически не сложный.

степень долговечности здания –II;

степень огнестойкости здания –II.;

класс функциональной пожарной опасности здания-Ф4.3;

класс конструктивной пожарной опасности здания – С1;

класс пожарной опасности строительных конструкций – К1;

категория помещений по взрывопожарной и пожарной опасности –Д.

Архитектурно – планировочные решения.

Здание в осях 1-5, пролет А-Д – двухэтажное «П-образной» формы, без подвала, стены выполнен из мелких стеновых блоков, облицовано плиткой из керамогранита, общей площадью 897,8м2, с размерами в плане (32,2х8,5)+(6,5х9,7)х2 .Толщина наружных стен 600мм. Высота от пола до перекрытия первого этажа 3м между осями 1-5,А-Д.

Здание с одной входной группой. Этажи соединены между собой лестничной клеткой, с шириной лестничных маршей 1,15м.

Противопожарные мероприятия.

Противопожарные мероприятия запроектированы в соответствии с СП РК 2.02-101-2014.

Строительные конструкции здания, а также их отделка на путях эвакуации из несгораемых материалов. Выходы из здания расположены сосредоточено. Ширина проходов, дверей принята в соответствии с требованиями строительных норм и правил. Двери на путях эвакуации открываются по направлению выхода из здания. Пути эвакуации должны быть освещены в соответствии с требованиями СП РК 2.04-104-2012.

Защита строительных конструкций от коррозии.

Защиту строительных конструкций от коррозии выполнять в соответствии с требованиями СП РК 2.01-101-2013 и указаний данного проекта.

Геологические изыскания.

1. За относительную отметку 0,000 принять уровень пола 1 этажа административного здания акимата.

2. Согласно инженерно-геологическим изысканиям, выполненным ТОО "КостанайГеоИзыскания" , имеет следующее геолого-литологическое строение грунтов (скв. № 1):

0,00 – 0,15 (м) – асфальтобетон + щпс;

0,15 – 0,8 (м) – насыпной грунт;

0,8 – 1,90 (м) – глина желто-коричневая, тугопластичная, с пятнами ожелезнения, с расчётными характеристиками :

у = 1,97 г/см³; с"= 0,18кгс/см2; Ull=24°; Ee=71,38кгс/см2;

1,9 – 6,0 (м) – глина желтая, водонасыщенная, от туго- до текучепластичной консистенции, с прослойками песка пылеватого,песок пылеватый желто-бурый маловлажный средней плотности глинестый, с расчётными характеристиками:

у = 1,7 г/см³; с"= 0,19кгс/см2; Ull=10°; Ee=71,38кгс/см2.

Грунтовые воды вскрыты на глубине –1,6 м, максимальный уровень принимается на 1,5 м выше установившегося, то есть – 0,1 от поверхности земли.

Конструктивные решения.

Проектирование входной группы предусматривает железобетонное крыльцо с тамбуром и пандусом.
Фундаменты – железобетонные марки ФБС, монолитные.
Козырек – каркас металлический, стойки из трубы 100х100х4.
Витраж – алюминиевый профиль.

Объёмно-планировочные показатели

№№ п.п.	Наименование показателя	Ед.изм.	Значение	Примечание
1	Этажность	этаж	1	
2	Площадь застройки	кв. м	51,96	
3	Общая площадь	кв. м	26.8	
4	Полезная площадь	кв. м	26.8	
5	Строительный объём, в том числе ниже 0,000	куб. м	101 20,6	

Изм.	Кол. уч.	Лист	№ док.	Подп.	Дата				
ГИП		Морозова			10.18	Заказ: 08-2018 Заказчик: ГУ «Отдел архитектуры, градостроительства и строительства Федоровского района»			
Разработал		Морозова			10.18	Строительство входной группы здания ГУ «Аппарат акима Федоровского района»			
Проверил		Ковальчук			10.18	Входная группа	Стадия	Лист	Листов
							РП	2	
Н.контроль		Втулкина			10.18	Общие данные. (продолжение)	ТОО «ПроектСтройСервис-KZ»		

Копировал А3

Фасад 1-5

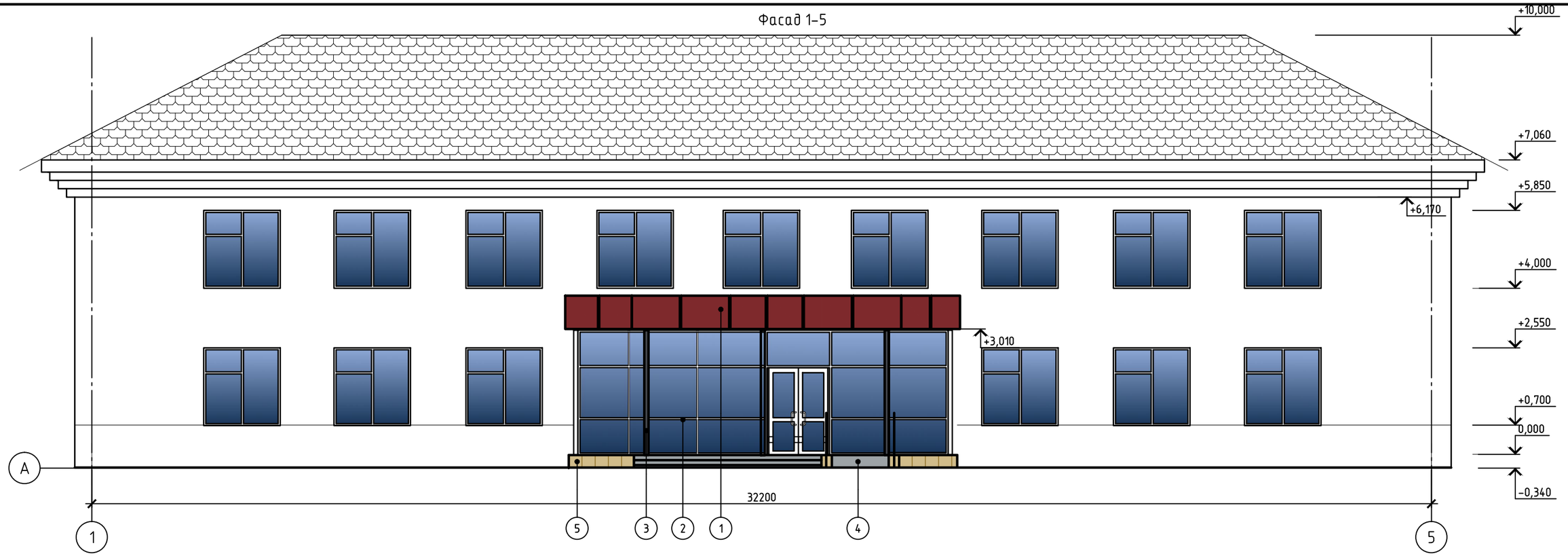

Фасад А/1-А

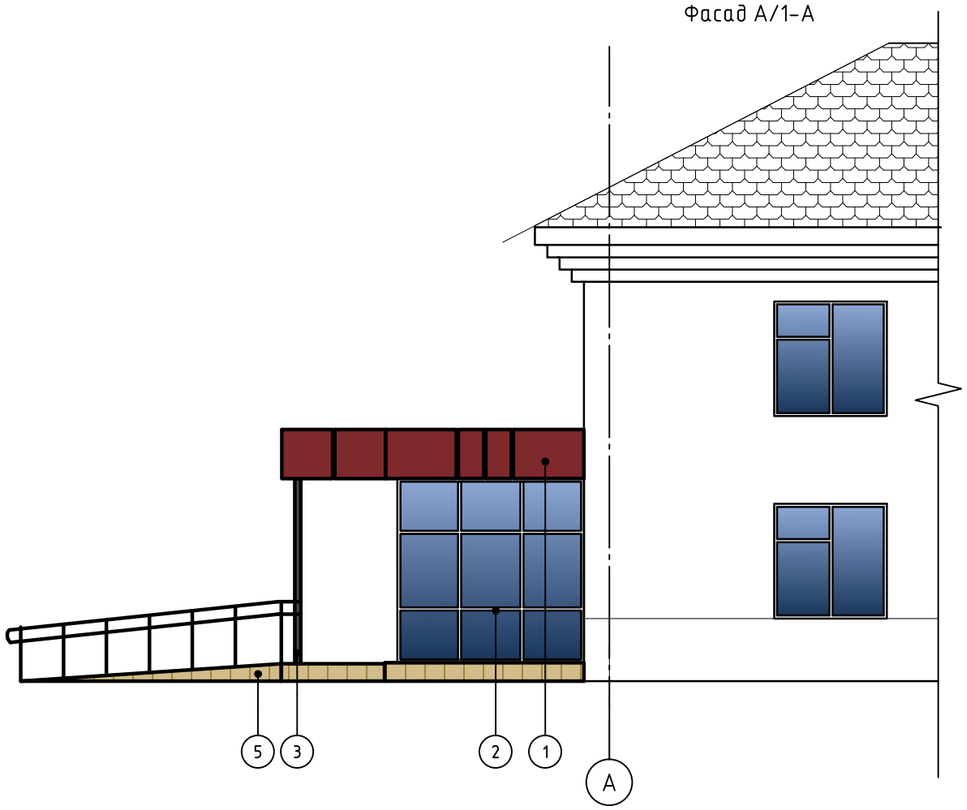

Ведомость отделки фасадов

1	Обшивка козырька	Фасадная кассета PUZZLETON Z 800x1155	Красно-коричневый RAL 3011	см. АС-11
2	Ограждающие конструкции крыльца	Алюминиевые витражи		см. АС-5
3	Стойки крыльца	Окрасить масляной краской за 2 раза	Черный	см. АС-4
4	Покрытие крылец	Тротуарная плитка на ц.п. растворе	Серый	см. АС-9
5	Боковые стенки крылец	Облицовка керамогранитом	Кремовый RAL 1001	см. АС-4

Заказ: 08-2018
Заказчик: ГУ «Отдел архитектуры, градостроительства и строительства Федоровского района»

Строительство входной группы здания ГУ «Аппарат акима Федоровского района»

Изм.	Кол. уч.	Лист	№ док.	Подп.	Дата
ГИП		Морозова			10.18
Разработал		Морозова			10.18
Проверил		Ковальчук			10.18
Н.контроль		Втулкина			10.18

Входная группа

Стадия	Лист	Листов
РП	3	

Фасад 1-5. Фасад А-Д (фрагмент). Паспорт цветового решения фасадов

ТОО «ПроектСтройСервис-KZ»

Копировал

А3

ПЛАН ПРИСТРОЙКИ (ВХОДНАЯ ГРУППА)

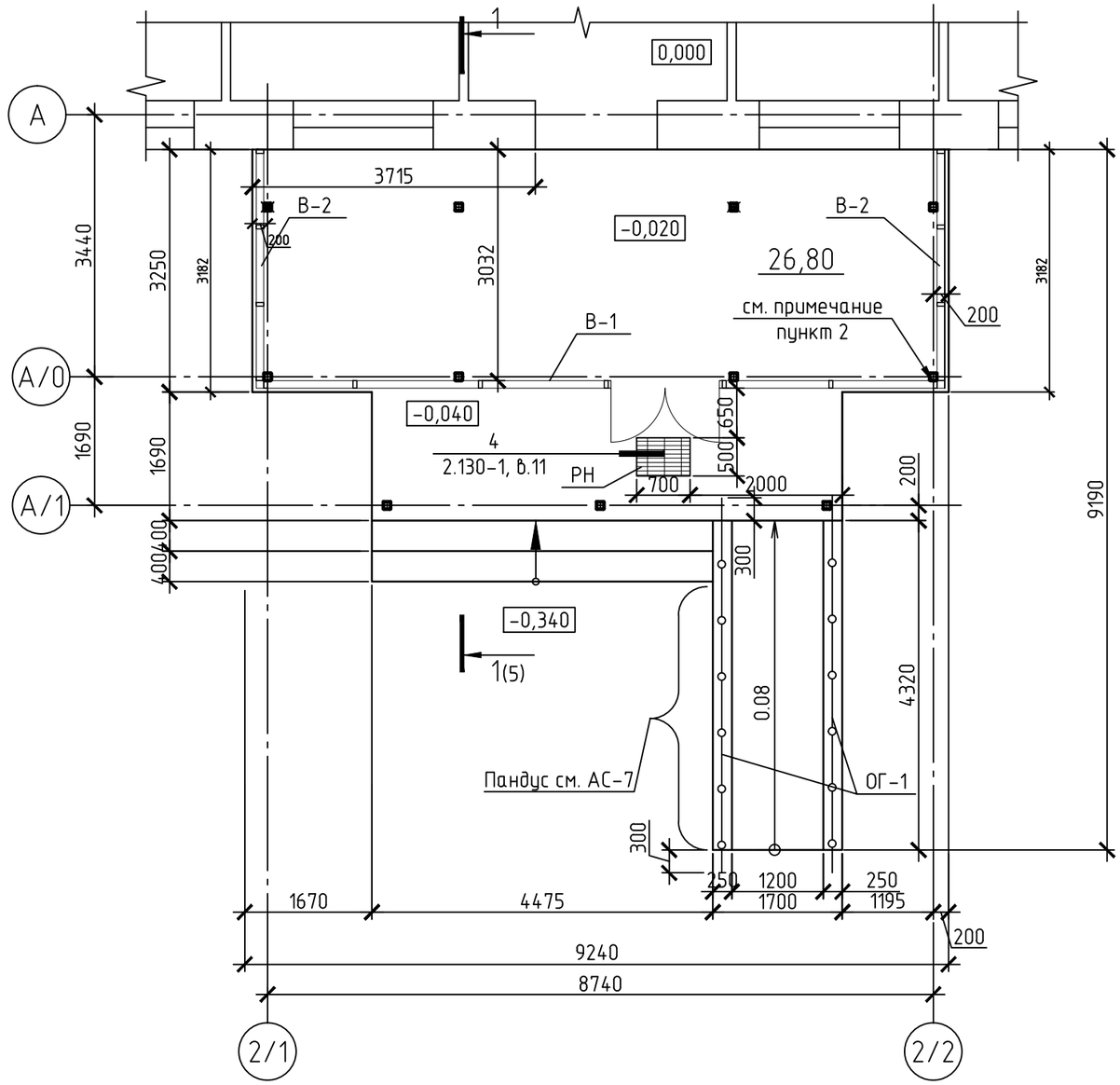

Спецификация элементов входной группы

Поз.	Обозначение	Наименование	Кол.	Масса, ед., кг	Приме-чание
СТ-1	АС-10	Стойка СТ-1	11		
В1	АС-5	Витраж В1	1		
В2	АС-5	Витраж В2	2		
		Крыльцо			
	ГОСТ 17608-91	Плитка бетонная ЗК.5, В22,5, F200 м2	43,08		
С-1	ГОСТ 23279-85	Сетка 4С⌀5ВрI-100/⌀5ВрI-100 $м^2$	43.08	120,62	
РН	1.100.2-5, вып.1	РН-7,5-1	1	15,17	
		Материал			
	ГОСТ 7473-94	Бетон класса В15, F50, W4	-	-	3.45 м3

1. За отметку 0,000 принята отметка существующего чистого пола здания акимата.
2. Металлические стойки из трубы 100х100х4 окрасить масляной краской за 2 раза ГОСТ 8292-85 по 2 слою грунтовки ГФ-021 ТУ 6-10-1940-84.
3. Данный лист смотреть совместно с листом АС- 5,6 .
4. Стенки крыльца и пандуса облицевать керамогранитной плиткой на клее "Алинекс-СЭТ 305". Расход керамогранитной плитки - 3,8м2
5. При устройстве входной группы необходимо произвести демонтаж:
   - керамогранита 12х600х600 мм - S=61,0$м^2$
   - утеплитель минплита - S=61,0$м^2$;
   - отмостки бетонной на щебёночном основании, длиной - 3м, шириной - 1000мм;
   - разборка бетонного крыльца. Объём - 6,27$м^3$;
   - разборка асфальтового покрытия-72,1$м^2$.
   - укладка асфальтового покрытия-42,8$м^2$

Деталь устройства отмостки

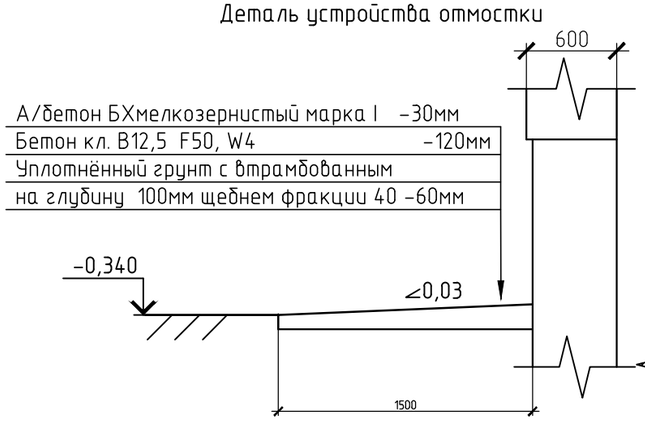

Деталь асфальто-бетонного покрытия площадок

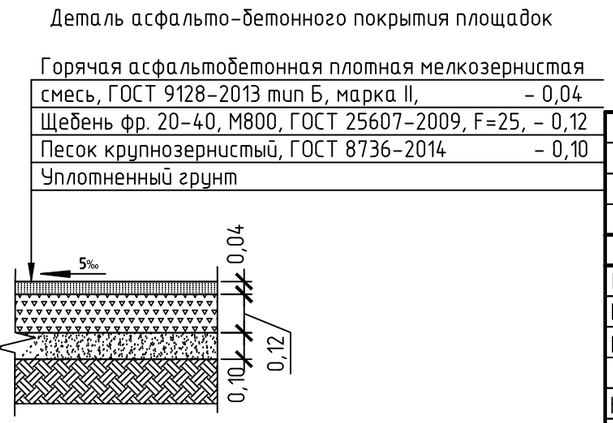

Изм.	Кол. уч.	Лист	№ док.	Подп.	Дата
ГИП		Морозова			10.18
Разработал		Морозова			10.18
Проверил		Ковальчук			10.18
Н.контроль		Втулкина			10.18

Заказ: 08-2018
Заказчик: ГУ «Отдел архитектуры, градостроительства и строительства Федоровского района»

Строительство входной группы здания ГУ «Аппарат акима Федоровского района»

Входная группа

Стадия	Лист	Листов
РП	4	

План пристройки (входная группа)
Спецификация материалов на фундамент

ТОО «ПроектСтройСервис-KZ»

Копировал

А3

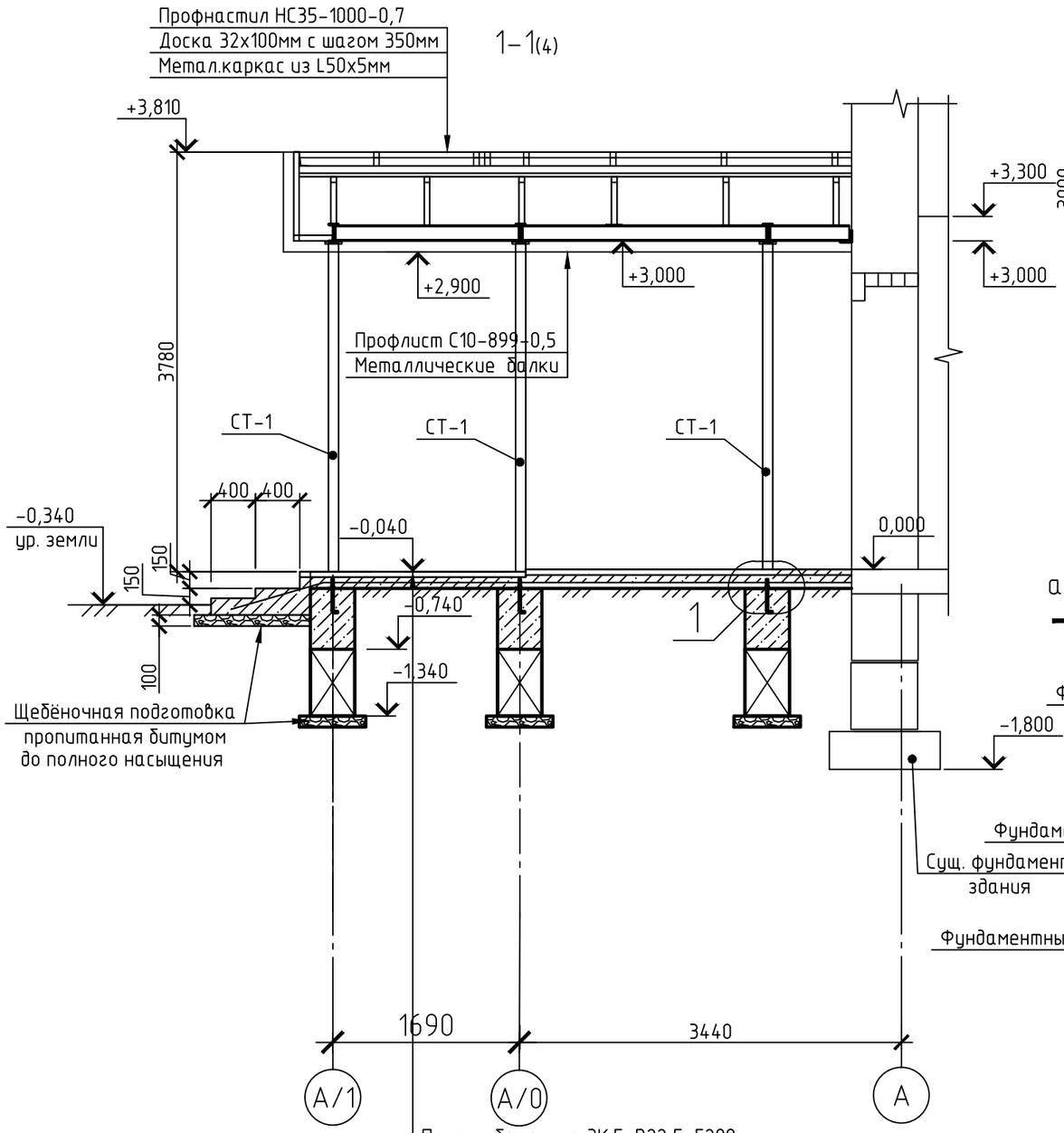

Витраж В-1 с одинарным остеклением (1шт)

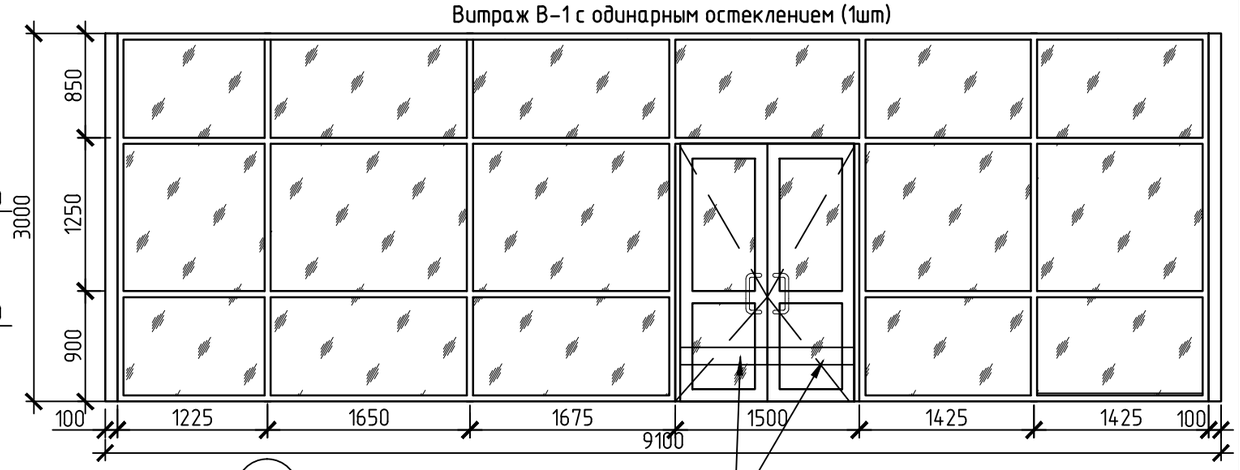

Противоударная полоса 80х4 ГОСТ 103-2006
огрунтовать и окрасить

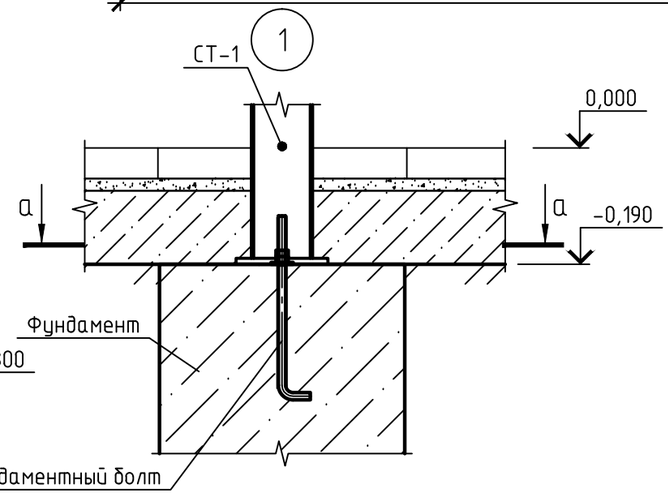

а-а

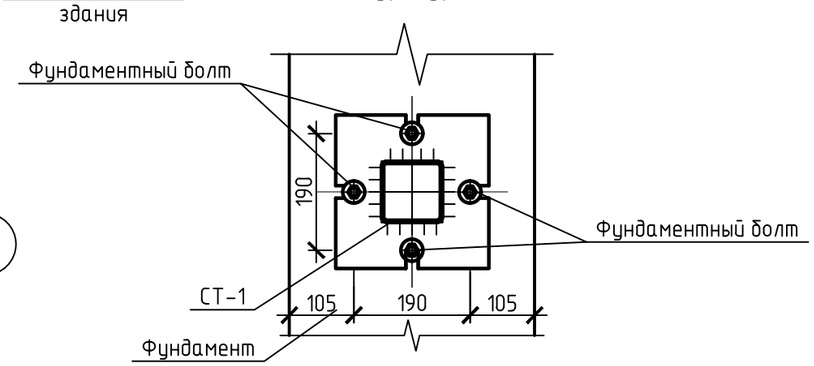

Витраж В-2 с одинарным остеклением(2шт.)

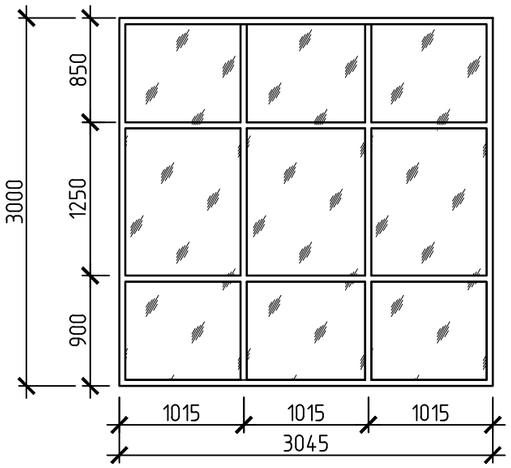

Плитка бетонная ЗК.5, В22,5, F200,
ГОСТ 17608-91, δ=50мм
Прослойка и заполнение швов ц/п р-ром
М50 ГОСТ 28013-98*, δ=20 мм
Бетон класса В15, F50, W4 армиров.
сеткой С1, δ=80мм
Утрамбованный слоями грунт с проливкой
водой до 1,65 т/м^3

Спецификация элементов витражей

Поз.	Обозначение	Наименование	Кол.	Масса, ед., кг	Приме-чание
В-1	ГОСТ 21519-2003	ОА С 3000х9100	1		
В-2	ГОСТ 21519-2003	ОА С 3000х3045	2		

Изм.	Кол. уч.	Лист	№ док.	Подп.	Дата
ГИП		Морозова			10.18
Разработал		Морозова			10.18
Проверил		Ковальчук			10.18
Н.контроль		Втулкина			10.18

Заказ: 08-2018
Заказчик: ГУ «Отдел архитектуры, градостроительства и строительства Федоровского района»

Строительство входной группы здания ГУ «Аппарат акима Федоровского района»

Входная группа

Стадия	Лист	Листов
РП	5	

Разрез 1-1
Витраж В-1, В-2
Спецификация элементов витражей

ТОО «ПроектСтройСервис-KZ»

Копировал

А3

ПЛАН ФУНДАМЕНТОВ

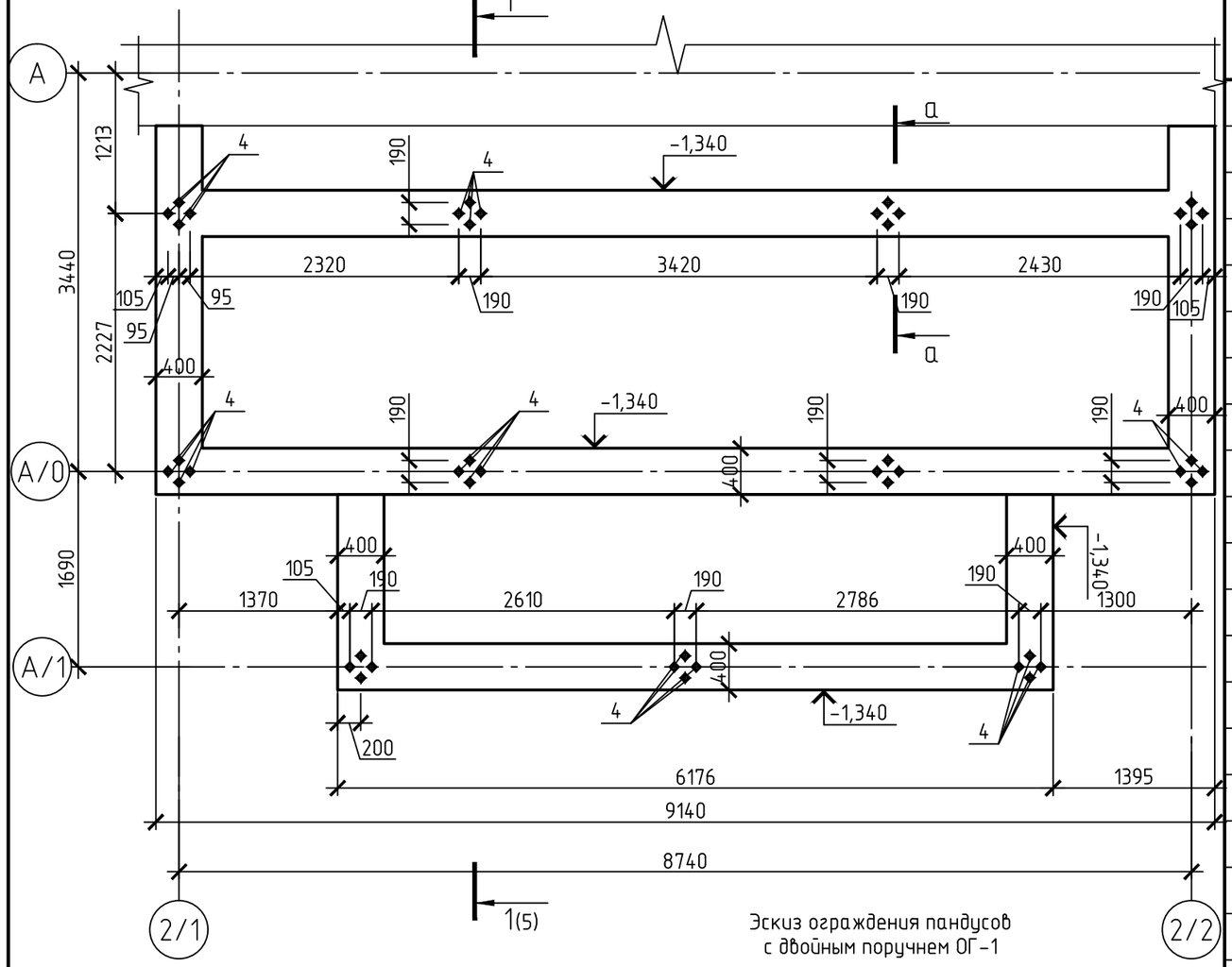

Эскиз ограждения пандусов
с двойным поручнем ОГ-1

Спецификация элементов

Поз.	Обозначение	Наименование	Кол.	Масса, ед., кг	Приме-чание
		Фундамент			
1	ГОСТ 13579-78*	ФБС 24.4.6-Т	3	1300	см. прим. п.1
2	ГОСТ 13579-78*	ФБС 12.4.6-Т	5	640	см. прим. п.1
3	ГОСТ 13579-78*	ФБС 9.4.6-Т	18	470	см. прим. п.1
		Бетон В15, W8, F150 на сульфатостойком портландцементе м3	7		
	ГОСТ 5781-82	⌀10AIII, Lобщ.=133.74 п.м.		82,92	
	ГОСТ 5781-82	⌀6AI, L=450мм	67	0,099	6,633
	ГОСТ 5781-82	⌀6AI, L=300мм	67	0,066	4,422
4	ГОСТ 24379.1-80	БОЛТ 1.1.М12Х400 ВСт3кп2	44	0,44	19,36
	ГОСТ 8267-93*	Щебень фр. 20-40 мм, м3	1,8		
		Бетон В7.5, W8, F150 на сульфатостойком портландцементе м3	0,4		заделки м/у ФБС
		Пандус			
1	ГОСТ 13579-78*	ФБС 24.4.6-Т	2	1300	см. прим. п.1
3	ГОСТ 13579-78*	ФБС 9.4.6-Т	6	470	см. прим. п.1
ОГ-1	ТОО "Радмир"	Ограждение тип №8, Lобщ.=10,0п.м.	1		
	ГОСТ 17608-91	Плитка бетонная 3К.5, В22,5, F200 м2	-	–	5,5 м2
		Бетон В15, W8, F150 на сульфатостойком портландцементе м3	1,72		
С2	ГОСТ 23279-85	Сетка 4С⌀5ВрI-100/⌀5ВрI-100 $м^2$	3.6	10,08	
	ГОСТ 8267-93*	Щебень фр. 20-40 мм, м3	0,58		

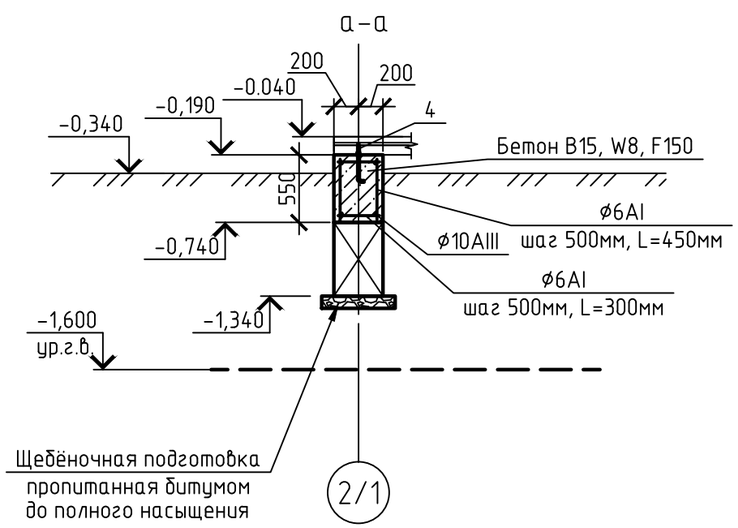

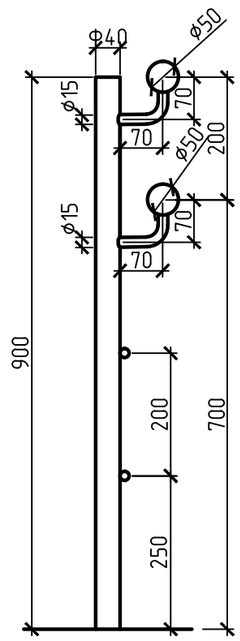

Поручень перил с внутренней стороны пандуса должен быть непрерывным по всей длине. Завершающие части поручня должны быть длиннее наклонной части пандуса на 0,3 м.

1. Все бетонные и железобетонные конструкции выполнить на сульфатостойком портландцементе W8, F150

Заказ: 08-2018
Заказчик: ГУ «Отдел архитектуры, градостроительства и строительства Федоровского района»

Строительство входной группы здания ГУ «Аппарат акима Федоровского района»

Изм.	Кол. уч.	Лист	№ док.	Подп.	Дата
ГИП		Морозова			10.18
Разработал		Морозова			10.18
Проверил		Ковальчук			10.18
Н.контроль		Втулкина			10.18

Входная группа

Стадия	Лист	Листов
РП	6	

Эскиз ограждения пандусов
План фундаментов
Разрез а-а.

ТОО «ПроектСтройСервис-KZ»

Копировал

А3

Схема расположения фундаментных блоков на отм.-1.340

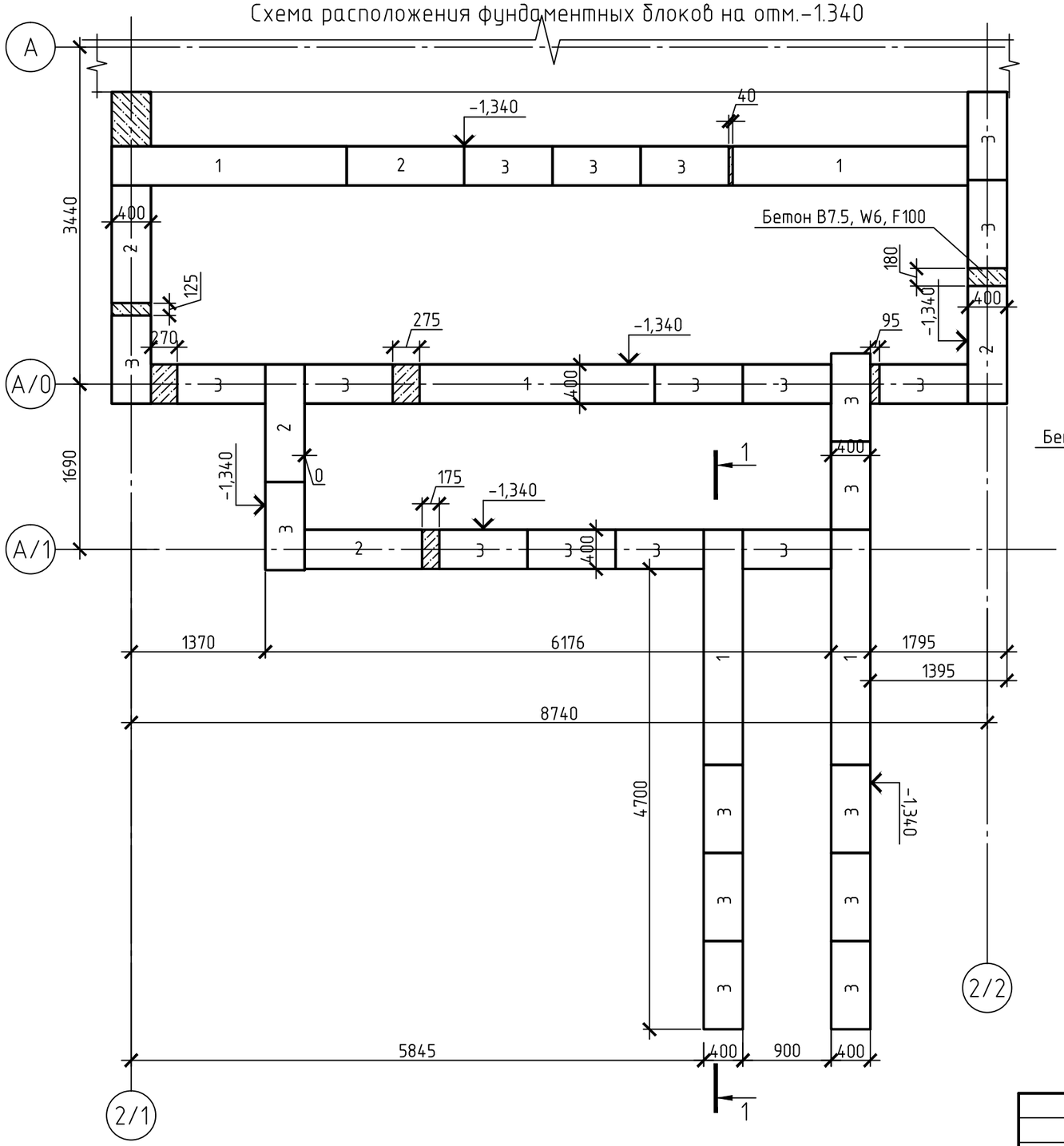

1-1

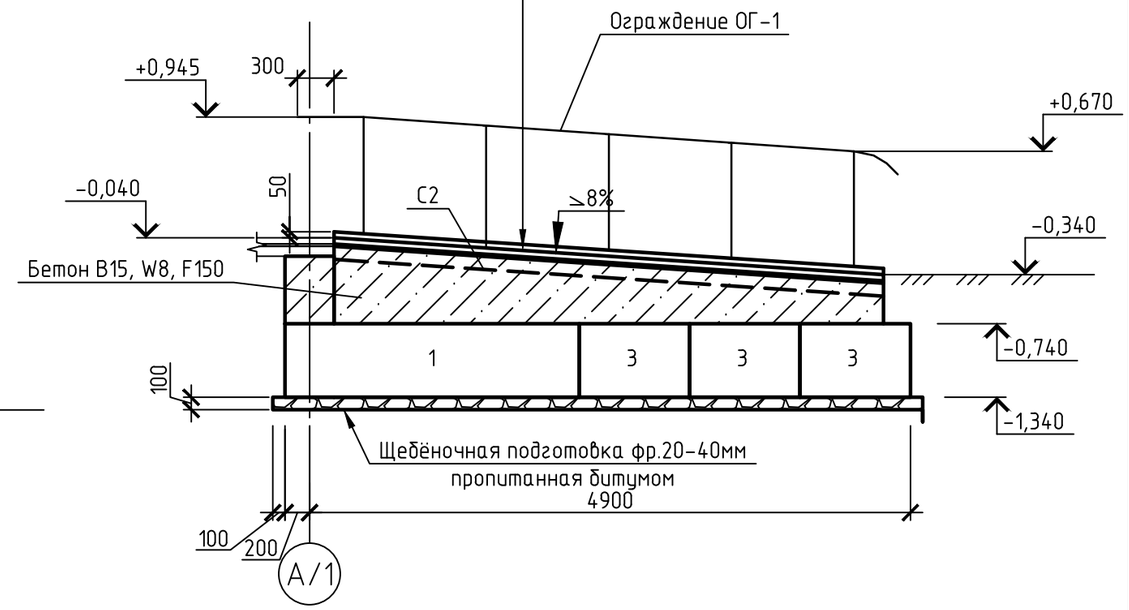

Ведомость объёмов земляных работ.

Поз.	Наименование работ	Кол.	Масса, ед., м3	Приме-чание
1	Разработка сухого грунта в отвал экскаватором ёмк. ковша 0,4м3	-	19,86	
2	Разработка мокрого грунта в отвал экскаватором ёмк. ковша 0,4м3	-	23,44	
3	Разработка сухого грунта с погрузкой в автотранспорт	-	20,96	
4	Разработка мокрого грунта с погрузкой в автотранспорт	-	8,36	
5	Вывоз грунта на 3 км	-	37,76	
6	Обратная засыпка грунта бульдозером	-	34,86	
7	Уплотнение грунта	-	29,2	
8	Водоотлив из траншеи	-	23,44	

1. Стенки фундамента, соприкасающего с грунтом, окрасить эмалью ХВ-785 ГОСТ 7313 по грунтовке лаком ХВ-784, площадь вертикальной гидроизоляции - 51.04м^2.
2. Устройство фундаментов допускается производить только на талое основание с последующей защитой его от промерзания до полной загрузки фундаментов.
При строительстве предусмотреть мероприятия, исключающие возможность замачивания грунтов основания поверхностными водами.
3. Ограждение пандуса см. спецификацию на АС-6

Изм.	Кол. уч.	Лист	№ док.	Подп.	Дата
ГИП		Морозова			10.18
Разработал		Морозова			10.18
Проверил		Ковальчук			10.18
Н.контроль		Втулкина			10.18

Заказ: 08-2018
Заказчик: ГУ «Отдел архитектуры, градостроительства и строительства Федоровского района»

Строительство входной группы здания ГУ «Аппарат акима Федоровского района»

Входная группа

Стадия	Лист	Листов
РП	7	

Схема расположения фундаментных блоков на отм.-1.340

ТОО «ПроектСтройСервис-KZ»

Копировал

А3

ПЛАН СТОЕК

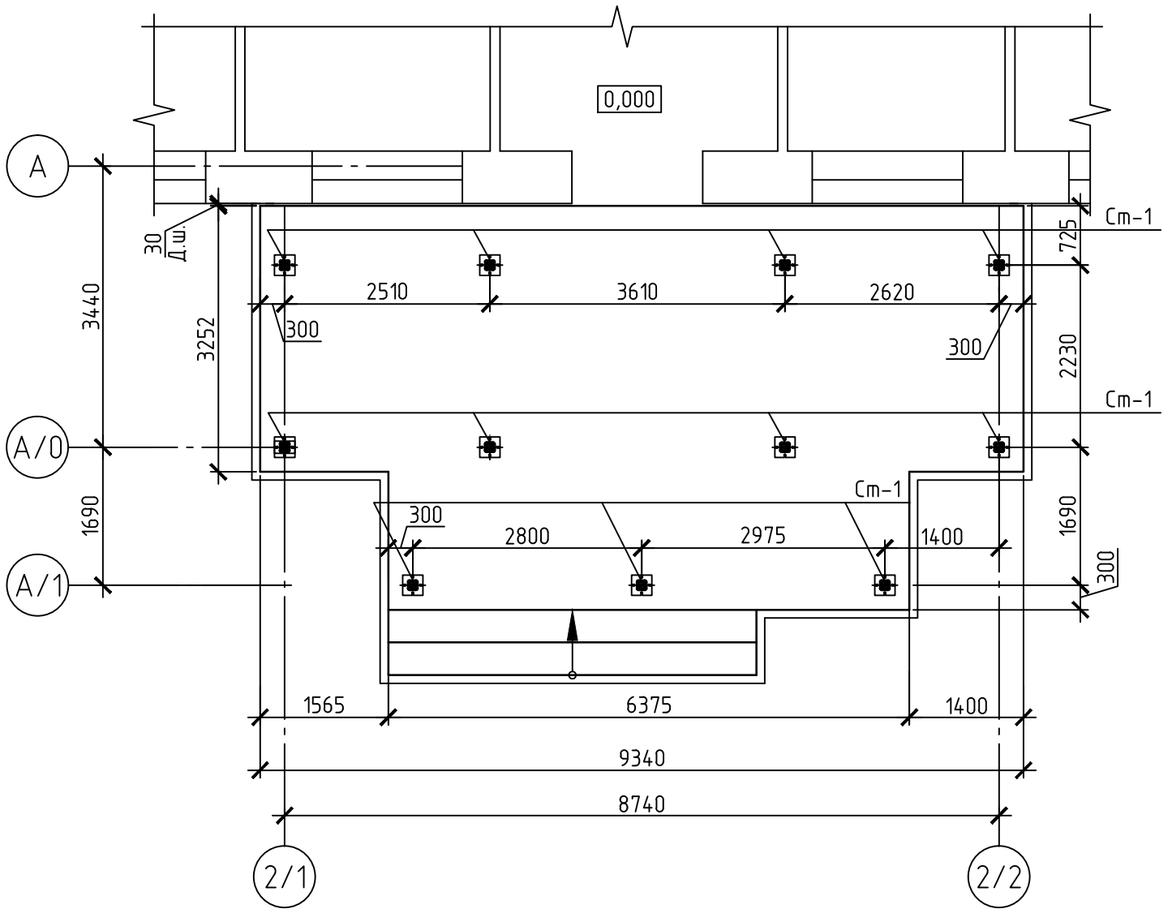

ПЛАН КРОВЛИ КОЗЫРЬКА

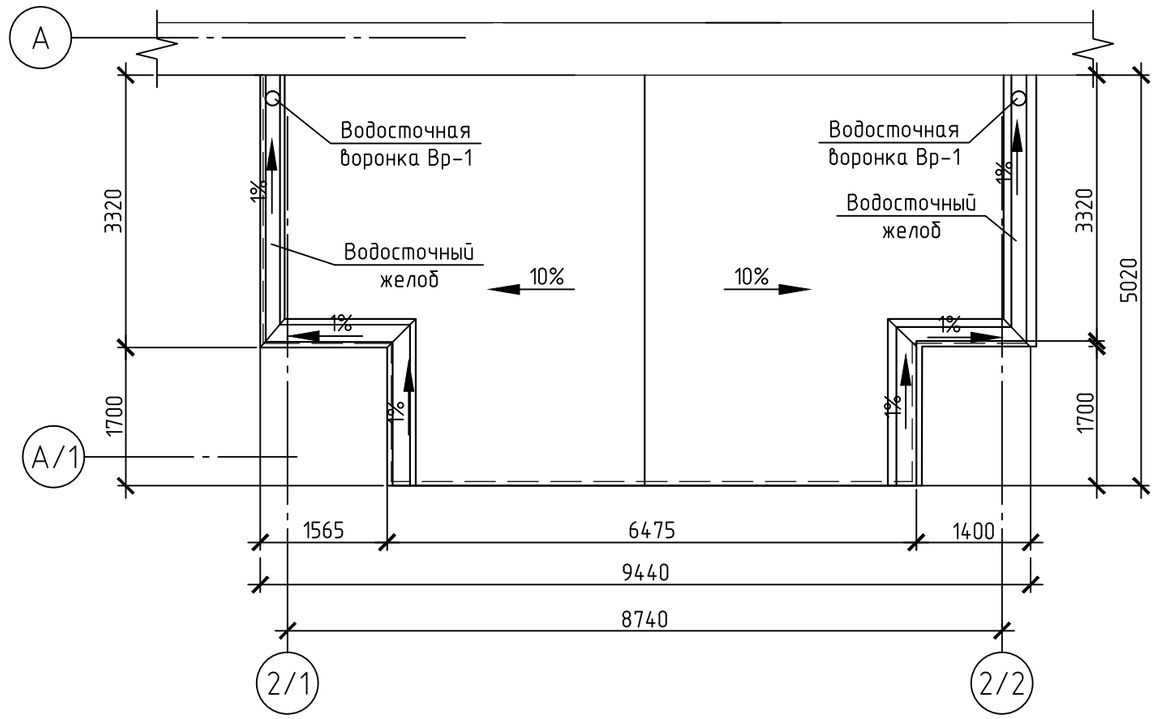

СХЕМА РАСПОЛОЖЕНИЯ ЭЛЕМЕНТОВ КОЗЫРЬКА НА ОТМ.+3,500

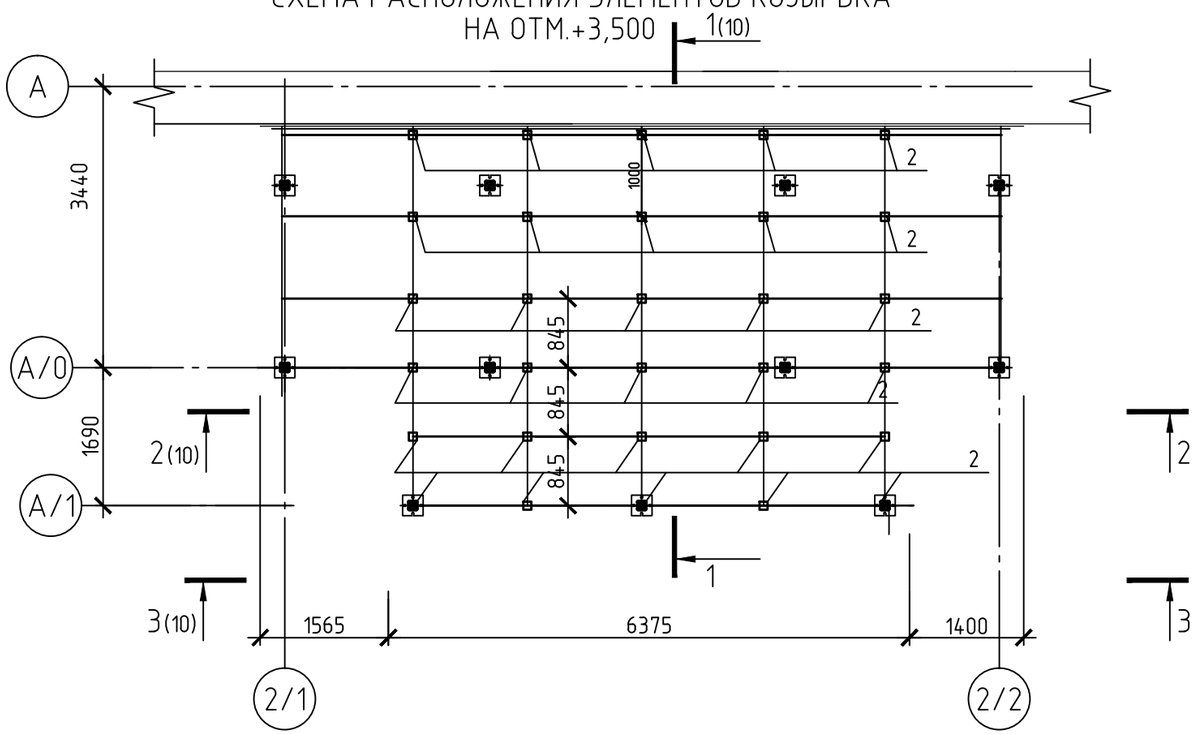

Спецификация элементов водосточной системы

Поз.	Обозначение	Наименование	Кол.	Масса, ед., кг	Приме-чание
	ТУ 5285-002-37144780-2012	Труба ⌀ 100, l= 2.0 м	2		
	ТУ 5285-002-37144780-2012	Воронка водосборная ВК-ВВ-D300/100	2		
	ТУ 5285-002-37144780-2012	Колено сливное ⌀100 ВК-КС-D100	2		
	ТУ 5285-002-37144780-2012	Труба соединительная ВК-ТС-D100х1000	2		
	ТУ 5285-002-37144780-2012	Держатель труб ⌀100 ВК-ТДК-D100	4		
	ТУ 5285-002-37144780-2012	Колено трубы ⌀ 100 ВК-К-D100	4		
	ТУ 5285-002-37144780-2012	Герметик " Радберфлекс 35"	0,5кг		

Заказ: 08-2018
Заказчик: ГУ «Отдел архитектуры, градостроительства и строительства Федоровского района»

Строительство входной группы здания ГУ «Аппарат акима Федоровского района»

Изм.	Кол. уч.	Лист	№ док.	Подп.	Дата
ГИП		Морозова			10.18
Разработал		Морозова			10.18
Проверил		Ковальчук			10.18
Н.контроль		Втулкина			10.18

Входная группа

Стадия	Лист	Листов
РП	8	

План стоек
Схема расположения элементов козырька на отм.+3,000

ТОО «ПроектСтройСервис-KZ»

Копировал

А3

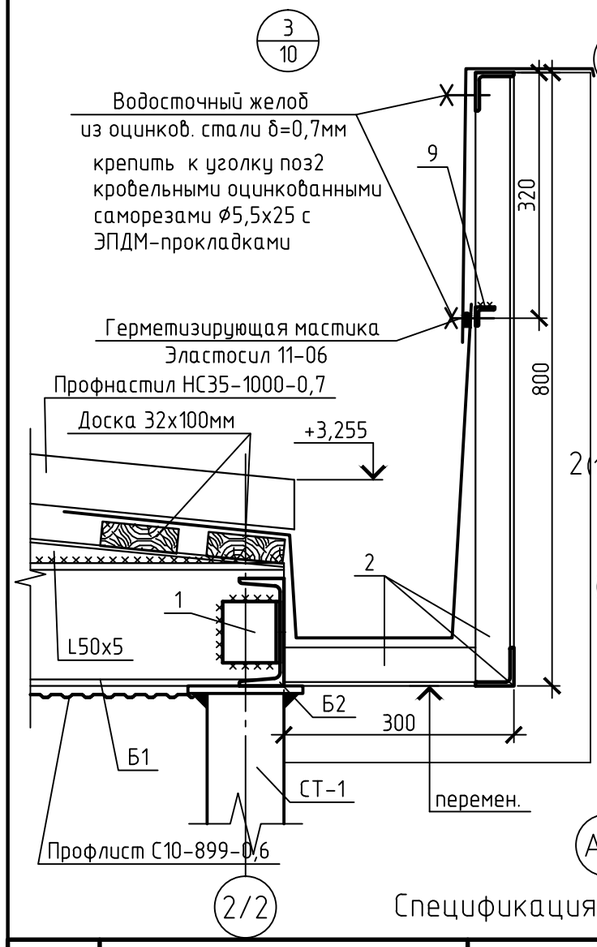

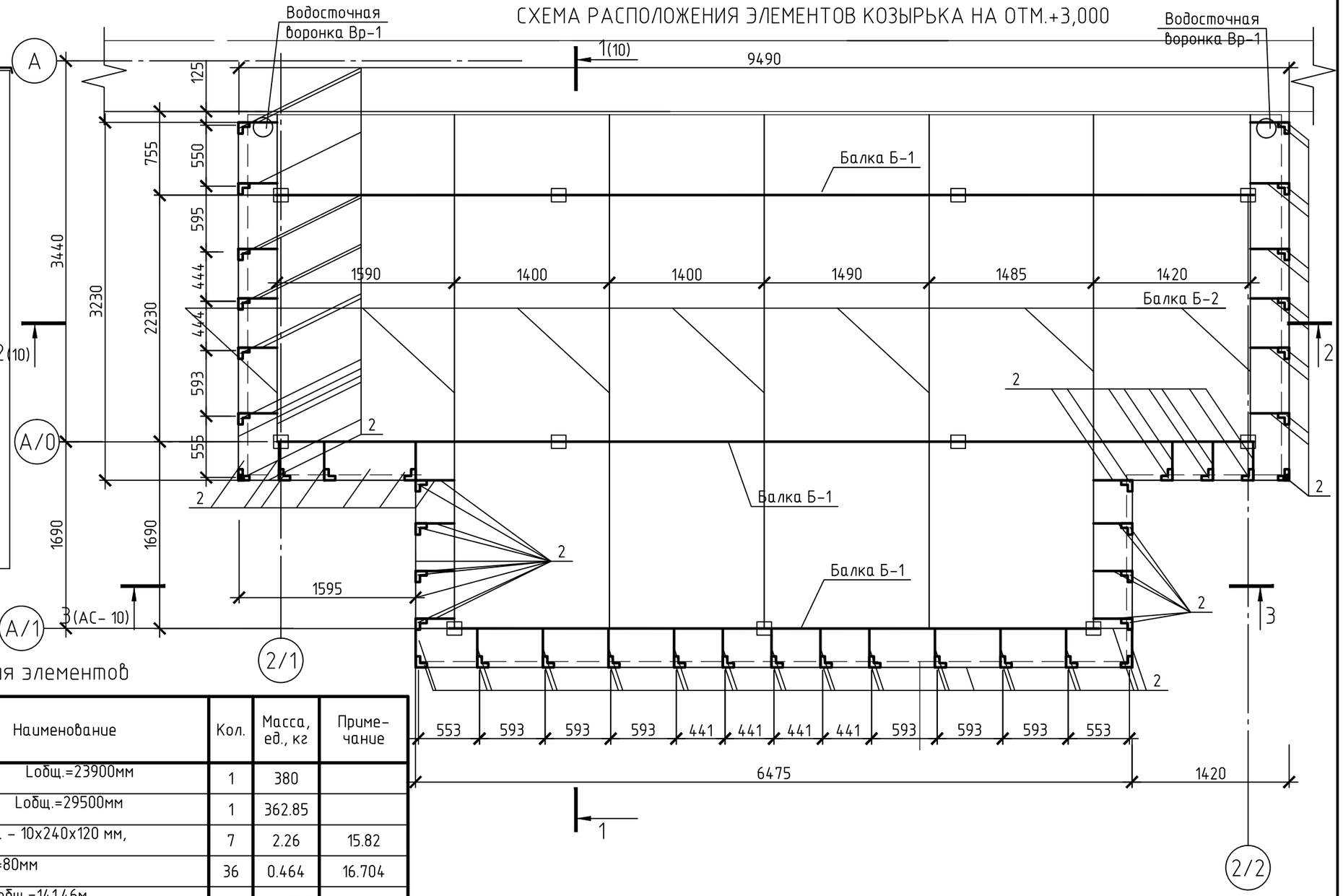

Спецификация элементов

Поз.	Обозначение	Наименование	Кол.	Масса, ед., кг	Примечание
Б-1	ГОСТ 8239-89	I№16 Lобщ.=23900мм	1	380	
Б-2	ГОСТ 8240-97	С14У, Lобщ.=29500мм	1	362.85	
	ГОСТ 103-2007	Пластина - 10х240х120 мм,	7	2.26	15.82
1	ГОСТ 8509-93	75х5, L=80мм	36	0.464	16.704
2	ГОСТ 8509-93	L 50х5, Lобщ.=141.46м	1	533.3042	
3	ГОСТ 24045-94	Профнастил НС35-1000-0,7 м2	36,9		
4	ГОСТ 14918-80	Оцинкованная сталь t=0,7мм м2	37,25		
5	ГОСТ 28778-90	БСР 12х110 У3.1	19	0,13	
6	ГОСТ 24045-94	Профлист С10-899-0,5 м2	42,5		
7		Фасадная кассета PUZZLETON Z 800х1155 по направляющим уголкам PVDF Matt.27 мкм в пленке, толщ. 0.7	19,8		м2
8	ГОСТ8486-86Е	Доска 32х100мм, Lобщ.=61.5м м3	0,2		
9	ГОСТ 8509-93	L 25х5, Lобщ.=20м	1	28	
		Стойка СТ-1	11	42.94	
1	ГОСТ 103-2007	Пластина - 10х150х150 мм,	1	1.8	
2	ГОСТ 30245-2003	◻ 100х100х4, L= 3020 мм	1	36.24	
3	ГОСТ 103-2007	Пластина - 10х250х250мм,	1	4.9	

Изм.	Кол. уч.	Лист	№ док.	Подп.	Дата
ГИП		Морозова			10.18
Разработал		Морозова			10.18
Проверил		Ковальчук			10.18
Н.контроль		Втулкина			10.18

Заказ: 08-2018
Заказчик: ГУ «Отдел архитектуры, градостроительства и строительства Федоровского района»

Строительство входной группы здания ГУ «Аппарат акима Федоровского района»

Входная группа

Стадия	Лист	Листов
РП	9	

Спецификация элементов
Схема расположения элементов
козырька на отм.+3,000

ТОО «ПроектСтройСервис-KZ»

Копировал

А3

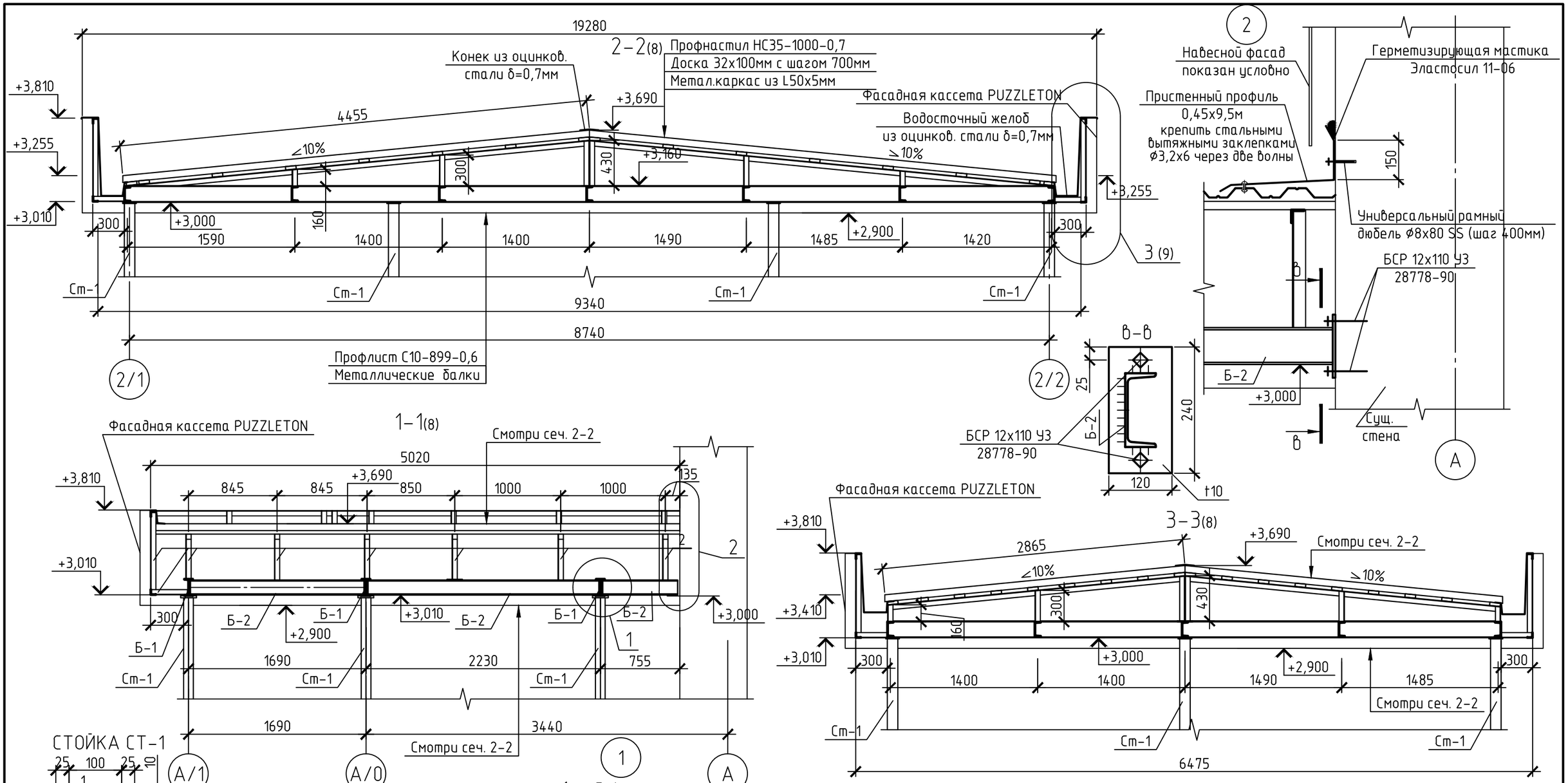

1. Сварку производить электродами Э-42, ГОСТ 9467-75*. Высоту катета сварного шва принемать по наименьшей толщине свариваемых деталей. Сварку производить по ГОСТ5264-80*.
2. Для металлической конструкции каркаса принять сталь – С235, ГОСТ 27772-88*.
3. Поверхности металлических элементов, после выполнения сварочных работ очистить от шлака, ржавчины, швы зачистить и окрасить эмалью ПФ-115, ГОСТ 6465-76* за 2 раза, по слою грунтовки ПФ-0142 (быстросохнущая) по ТУ6-10-1698-78.

4. Все работы по сварке выполнять в соответствии с требованиями СП РК 5.03-107-2013.
5. Данный лист смотреть совместно с л.АС-9

						Заказ: 08-2018 Заказчик: ГУ «Отдел архитектуры, градостроительства и строительства Федоровского района»
						Строительство входной группы здания ГУ «Аппарат акима Федоровского района»
Изм.	Кол.уч.	Лист	№ док.	Подп.	Дата	
ГИП		Морозова			10.18	Входная группа — Стадия: РП; Лист: 10; Листов:
Разработал		Морозова			10.18	
Проверил		Ковальчук			10.18	
Н.контроль		Втулкина			10.18	Сечения 1-1; 2-2; 3-3. — ТОО «ПроектСтройСервис-KZ»

Копировал

А3