ТОО "ПроектСтройСервис-KZ"

Государственная лицензия №13014791 от 17.09.2013г.

Заказчик: ГУ «Отдел архитектуры,
градостроительства и строительства
Федоровского района»

ЭСКИЗНЫЙ ПРОЕКТ

Строительство входной группы здания
ГУ «Аппарат акима Федоровского района»

г. Рудный 2018

© Данный рабочий проект является интеллектуальной собственностью ТОО "ПроектСтройСервис-KZ". В соответствии с действующим законодательством Республики Казахстан тиражирование настоящего проекта и практическое применение без письменного разрешения фирмы ТОО "ПроектСтройСервис-KZ" запрещено.

Копировал А3

Проектируемые конструкции.

Проектирование входной группы предусматривает железобетонное крыльцо с тамбуром и пандусом.

Фундаменты – крыльцо – буронабивные сваи с обсадными трубами. Пандус – железобетонные марки ФБС.

Козырек – каркас металлический, стойки из трубы 100х100х4.

Витраж из алюминиевого профиля.

Электроснабжение – существующее.

Согласовано

Взам. инв. №

Подп. и дата

Инв. № подл.

Изм.	Кол. уч.	Лист	№ док.	Подп.	Дата
ГИП		Морозова			10.18
Разработал		Морозова			10.18
Проверил		Ковальчук			10.18
Н.контроль		Втулкина			10.18

Заказ: 08-2018
Заказчик: «Отдел архитектуры, градостроительства и строительства Федоровского района»

Строительство входной группы здания ГУ «Аппарат акима Федоровского района»

Стадия	Лист	Листов
ЭП	1	

Входная группа

Общие данные. (продолжение)

ТОО «ПроектСтройСервис-KZ»

Копировал

А4

Фасад 1-5

Согласовано:
Руководитель ГУ "Отдел архитектуры, градостроительства и строительства Федоровского района"

К.К. Муратова
2018г.

Фасад А-Д (фрагмент)

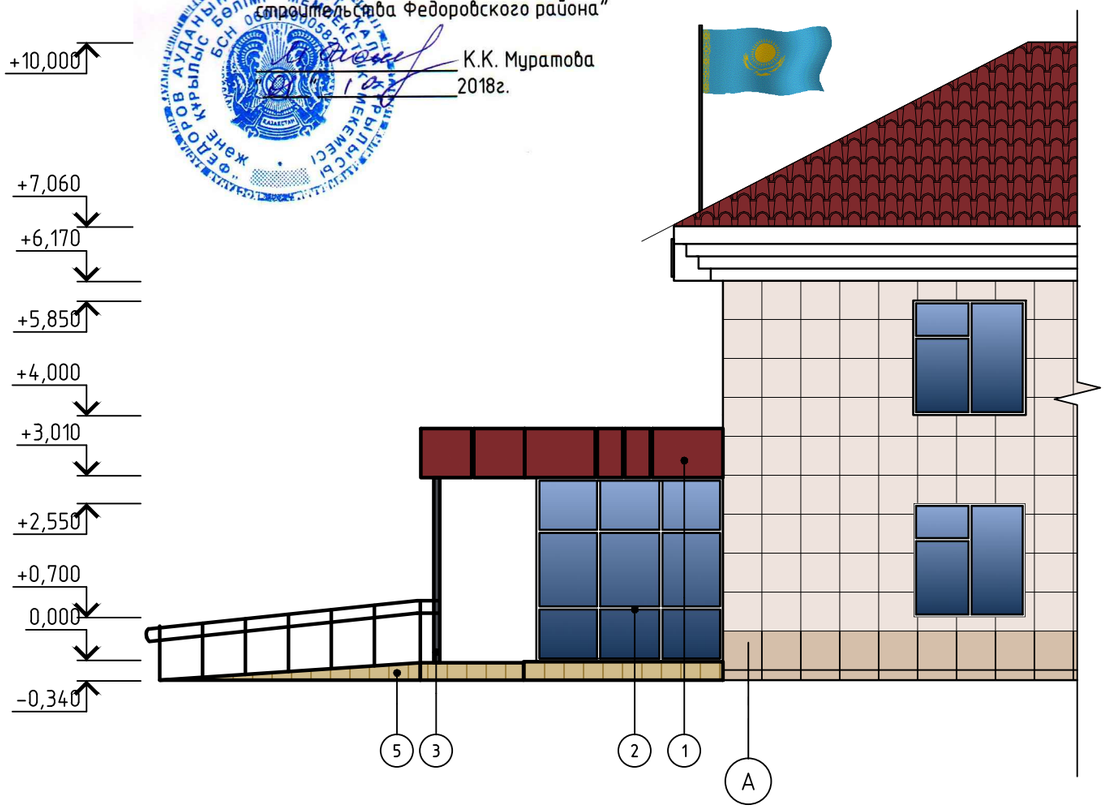

Ведомость отделки фасадов

1	Обшивка козырька	Фасадная кассета PUZZLETON Z 800x1155	Красно-коричневый RAL 3011	
2	Ограждающие конструкции крыльца	Алюминиевые витражи		
3	Стойки крыльца	Окрасить масляной краской за 2 раза	Черный	
4	Покрытие крылец	Тротуарная плитка на ц.п. растворе	Серый	
5	Боковые стенки крылец	Облицовка керамогранитом	Кремовый RAL 1001	

Заказ: 08-2018
Заказчик: «Отдел архитектуры, градостроительства и строительства Федоровского района»

Строительство входной группы здания ГУ «Аппарат акима Федоровского района»

Изм.	Кол. уч.	Лист	№ док.	Подп.	Дата
ГИП		Морозова			10.18
Разработал		Морозова			10.18
Проверил		Ковальчук			10.18
Н.контроль		Втулкина			10.18

Входная группа

Стадия	Лист	Листов
ЭП	2	

Фасад 1-5. Фасад А-Д (фрагмент). Ведомость отделки фасадов

ТОО «ПроектСтройСервис-KZ»

Согласовано

Взам. инв. №

Подп. и дата

Инв. № подл.

Копировал

А3

ПЛАН ПРИСТРОЙКИ (ВХОДНАЯ ГРУППА)

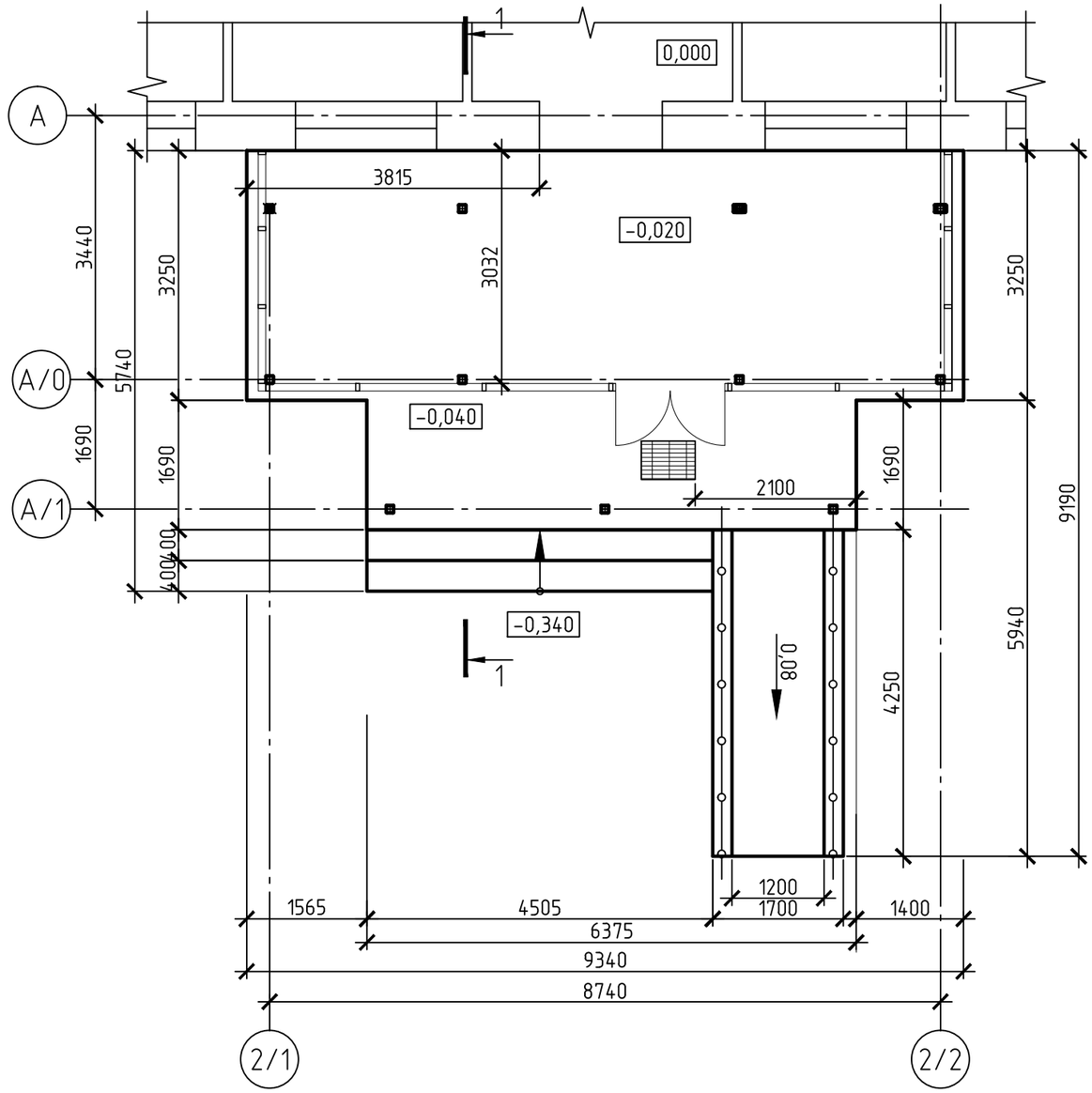

1-1

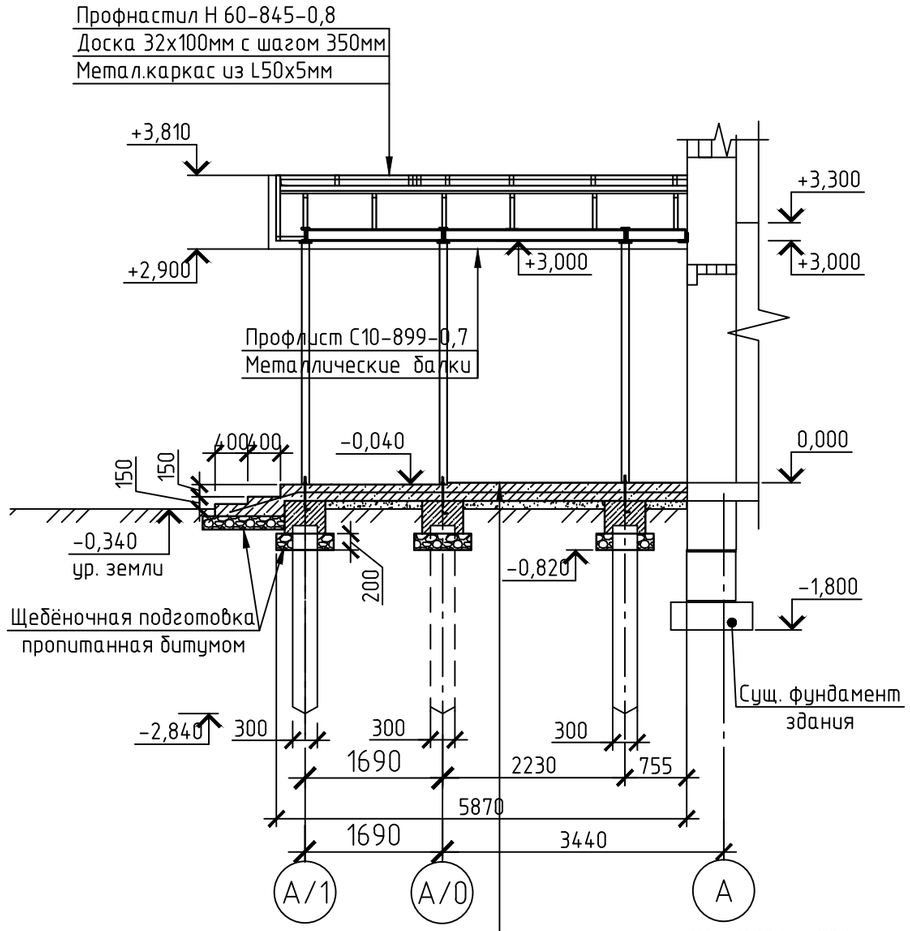

Плитка бетонная ЗК.5, В22,5, F200, ГОСТ 17608-91, δ=50мм
Прослойка и заполнение швов ц/п р-ром М50 ГОСТ 28013-98*, δ=20 мм
Бетон класса В15, F50, W4 армиров. сеткой С1, δ=150мм
Утрамбованный слоями грунт с проливкой водой до 1,65 т/м^3

Согласовано:
Руководитель ГУ "Отдел архитектуры, градостроительства и строительства Федоровского района"
К.К. Муратова
2018г.

Изм.	Кол.уч.	Лист	№ док.	Подп.	Дата
ГИП		Морозова			10.18
Разработал		Морозова			10.18
Проверил		Ковальчук			10.18
Н.контроль		Втулкина			10.18

Заказ: 08-2018
Заказчик: «Отдел архитектуры, градостроительства и строительства Федоровского района»

Строительство входной группы здания ГУ «Аппарат акима Федоровского района»

Входная группа	Стадия	Лист	Листов
	ЭП	3	

План пристройки (входная группа). Разрез 1-1

ТОО «ПроектСтройСервис-KZ»

Копировал

А3