ТАМОЖЕННЫЙ СОЮЗ

ОДОБРЕНИЕ ТИПА ТРАНСПОРТНОГО СРЕДСТВА

ЕАС

Серия RU № 0010867

№ ТС RU E-RU.MT02.00376.P4

Срок действия с 10 сентября 2018 г. по 29 декабря 2018 г.

ОРГАН ПО СЕРТИФИКАЦИИ

механических транспортных средств и прицепов, их составных частей и предметов оборудования "САТР-ФОНД" Межотраслевого Фонда "Сертификация автотранспорта САТР" (ОС "САТР-ФОНД")
юридический адрес: 125480, Россия, г. Москва, ул. Героев Панфиловцев, 24, эт/ком 5/518;
фактические адреса: 125480, Россия, г. Москва, ул. Героев Панфиловцев, 24; 125438, Россия, г. Москва, ул. Автомоторная, 2, стр. 1; тел.: (495) 454-42-27, (495) 456-62-51, (495) 496-82-44 / факс: (495) 454-72-12, (495) 496-82-44; электронная почта: mail@satrfond.ru; аттестат аккредитации № РОСС RU.0001.11MT02

ТРАНСПОРТНЫЕ СРЕДСТВА

МАРКА	УАЗ
КОММЕРЧЕСКОЕ НАИМЕНОВАНИЕ	—
ТИП	2206, 3962
МОДИФИКАЦИИ	220695, 396295, 220695-04, 396221, 396222, 396223-01
КАТЕГОРИЯ	M_2G
ЭКОЛОГИЧЕСКИЙ КЛАСС	5
ЗАЯВИТЕЛЬ И ЕГО АДРЕС	Общество с ограниченной ответственностью "Ульяновский автомобильный завод" ОГРН: 1167325054082, юридический и фактический адрес: 432034, город Ульяновск, Московское шоссе, 92, Российская Федерация, телефон / факс: (8422) 40-60-70, (8422) 79-70-15, электронная почта: post@uaz.ru
ИЗГОТОВИТЕЛЬ И ЕГО АДРЕС	Общество с ограниченной ответственностью "Ульяновский автомобильный завод", юридический и фактический адрес: 432034, город Ульяновск, Московское шоссе, 92, Российская Федерация
ПРЕДСТАВИТЕЛЬ ИЗГОТОВИТЕЛЯ И ЕГО АДРЕС	—
СБОРОЧНЫЙ ЗАВОД И ЕГО АДРЕС	Общество с ограниченной ответственностью "Ульяновский автомобильный завод", юридический и фактический адрес 432034, город Ульяновск, Московское шоссе, 92, Российская Федерация Акционерное общество "АЗИЯ АВТО", юридический и фактический адрес: 070002, город Усть-Каменогорск, улица Бажова, 101/1, Республика Казахстан
ПОСТАВЩИК СБОРОЧНЫХ КОМПЛЕКТОВ И ЕГО АДРЕС	—

соответствуют требованиям технического регламента Таможенного союза "О безопасности колесных транспортных средств".

Е22

Одобрение типа транспортного средства № ТС RU E-RU.MT02.00376.P4 Стр. 2

Действие данного ОДОБРЕНИЯ ТИПА ТРАНСПОРТНОГО СРЕДСТВА распространяется на серийно выпускаемую продукцию.

Данное ОДОБРЕНИЕ ТИПА ТРАНСПОРТНОГО СРЕДСТВА без приложений недействительно.

Приложение № 1. Общие характеристики транспортного средства

Приложение № 2. Перечень документов, явившихся основанием для оформления ОДОБРЕНИЯ ТИПА ТРАНСПОРТНОГО СРЕДСТВА

Приложение № 3. Описание маркировки транспортного средства

Приложение № 4. Общий вид транспортного средства на одиннадцати страницах

ДОПОЛНИТЕЛЬНАЯ ИНФОРМАЦИЯ

Транспортные средства относятся к категории M_2G класс B.

Транспортные средства не предназначены для коммерческих перевозок пассажиров.

Транспортные средства УАЗ 220695, 220695-04, 396222, 396295 изготовлены на шасси транспортных средств УАЗ 3741 категории N_1G.

Руководитель органа по сертификации подпись **А.И. Щепкин** инициалы, фамилия

Дата оформления « 07 » сентября 2018 г.

ОДОБРЕНИЕ ТИПА ТРАНСПОРТНОГО СРЕДСТВА УТВЕРЖДЕНО.

Внесена запись в реестр за № ТС RU E-RU.MT02.00376.P4 от 10 сентября 2018 г.

Руководитель (заместитель руководителя) **РОССТАНДАРТА** наименование уполномоченного органа государственного управления подпись **А.В. Кулешов** инициалы, фамилия

Приложение № 1 Стр. 3

к одобрению типа транспортного средства № ТС RU E-RU.MT02.00376.P4

ОБЩИЕ ХАРАКТЕРИСТИКИ ТРАНСПОРТНОГО СРЕДСТВА

Колесная формула / ведущие колеса	4 × 4 / все
Схема компоновки транспортного средства	вагонная
Расположение двигателя	переднее продольное
Тип кузова / количество дверей	закрытый, цельнометаллический / три боковые одностворчатые двери и одна двустворчатая дверь задка
Назначение	220695, 220695-04 – специализированное пассажирское транспортное средство для перевозки пассажиров в труднодоступные районы 396221– оперативно-служебное транспортное средство для перевозки лиц, находящихся под стражей 396222– транспортное средство полиции оперативно-служебное для перевозки лиц, находящихся под стражей (дежурная часть) 396295 – транспортное средство медицинской службы 396223-01– автомобиль скорой медицинской помощи класса А или В

для модификаций:	396223-01		396221	396222	220695-04	220695	396295
	класс А	класс В					
Количество мест для сидения	5 + 1 + 1 (на носилках)	3 + 1 + 1 (на носилках)	7 + 1		8 + 1	9 + 1	4 + 1
Пассажировместимость	6	4	7		8	9	4
Габаритные размеры, мм – длина – ширина – высота	4363 1940 2064…2570						
База, мм	2300						
Колея передних / задних колес, мм	1465 / 1465						
Масса транспортного средства в снаряженном состоянии, кг	2100…2162		2355	2355	2005	2015	2000
Технически допустимая максимальная масса транспортного средства, кг	2570		2880				
Технически допустимая максимальная масса, приходящаяся на каждую из осей транспортного средства, начиная с передней оси, кг	1328 / 1242		1390 / 1490	1390 / 1490	1440 / 1440		
Максимальная масса прицепа, кг	буксировка прицепа не предусмотрена						

Двигатель внутреннего сгорания (марка, тип)	ЗМЗ-40911, четырехтактный, с искровым зажиганием
– количество и расположение цилиндров	4, рядное
– рабочий объем цилиндров, см^3	2693
– степень сжатия	9.0
– максимальная мощность, кВт (мин$^{-1}$) по Правилам ЕЭК ООН № 85	82.5 (4250)
– максимальный крутящий момент, Н·м (мин$^{-1}$)	198.0 (2500)

Одобрение типа транспортного средства № ТС RU E-RU.MT02.00376.P4 Стр. 4

Приложение № 1

Топливо	бензин с октановым числом не менее 92
Система питания (тип)	распределенный впрыск топлива с электронным управлением
Блок управления (маркировка)	Bosch, M 17.9.71 0 261 S09 086
Форсунки (тип, маркировка)	Bosch, EV-14-EL 0 280 158 237
Воздушный фильтр (тип, маркировка)	УАЗ, 2206-1109010, с картонным фильтрующим элементом
Глушитель шума впуска (маркировка)	220600-119210-00
Система зажигания (тип)	микропроцессорная
Катушка (модуль) зажигания (маркировка)	МЗАТЭ-2, 3032.3705000; ПО Север, 405.3705000; СОАТЭ, 405.3705000-10 две, двухвыводные
Свечи (маркировка)	BRISK, DR17YC или ООО «РобертБошСаратов», АУ14ДВРМ
Система выпуска и нейтрализации отработавших газов	два глушителя; нейтрализатор отработавших газов
Нейтрализаторы (маркировка)	Экомаш-КН, ЭМ.095.1206010-50 или ЭМ.095.1206010-55; МобилГазСервис, МГС.1206009-50 или МГС.1206009-51
Глушители (маркировка)	
– 1 ступень	Баксан-Автозапчасть, 220695-1201010-51; ТехноКом, 220695-1201010-50
– 2 ступень	Баксан-Автозапчасть, 220695-1202008-51; ТехноКом, 220695-1202008-50

Трансмиссия	механическая
Сцепление (марка, тип)	ЗМЗ, сухое, однодисковое
Коробка передач (марка, тип)	Baic International Corporation, 255A-1700050 (2206-1700010-01), с ручным управлением
– число передач и передаточные числа	вперед – 5, назад – 1
I -	3.830
II -	2.167
III -	1.292
IV -	1.000
V -	0.795
З.Х. -	3.520
Раздаточная коробка (тип)	УАЗ, 390995-1800020, с отключением привода переднего моста
– число передач и передаточные числа	2
высшее -	1.00
низшее -	1.94
Главная передача (тип)	УАЗ или ГАЗ, одинарная, коническая
– передаточное число	4.625

Одобрение типа транспортного средства № ТС RU E-RU.MT02.00376.P4

Приложение № 1

Подвеска

Передняя (описание)	зависимая, на двух продольных полуэллиптических рессорах, с гидравлическими газонаполненными телескопическими амортизаторами, со стабилизатором поперечной устойчивости
Задняя (описание)	зависимая, на двух продольных полуэллиптических рессорах, с гидравлическими телескопическими амортизаторами

Рулевое управление (описание)	с гидроусилителем
– рулевой механизм (тип)	"винт-шариковая гайка-рейка-сектор"

Тормозные системы

Рабочая (описание)	гидравлический двухконтурный привод с разделением на контуры по осям, с вакуумным усилителем, с АБС; тормозные механизмы передних колес – дисковые, задних – барабанные
Запасная (описание)	каждый контур рабочей тормозной системы
Стояночная (описание)	трансмиссионный тормоз барабанного типа

Шины

– обозначение размера	225/75 R16	LT225/75 R16
– индекс несущей способности для максимально допустимой нагрузки	104 (минимальный)	115/112
– обозначение категории скорости	P (минимальная)	S

Оборудование транспортного средства

для УАЗ 396221:
поворотная фара, аварийно-вентиляционный люк, металлические перегородки между кабиной водителя и дверью задка, образующие помещение с заглушенными окнами, в передней перегородке и боковой двери зарешеченное окно, в рабочем салоне размещены 4 одиночные камеры для заключенных и помещение конвоя; в каждой одиночной камере размещены: одиночное стационарное жесткое сиденье, плафон освещения, защищенный от умышленного повреждения; в помещении конвоя размещены: звуковая сигнализация несанкционированного открывания дверей, 2 стационарных полумягких сиденья, электрический щиток с выключателями для раздельного включения: дополнительного отопителя, вентиляции освещения по камерам, освещения помещения конвоя
по заказу: специальный предупреждающий огонь, наружное громкоговорящее устройство, цветографическая схема, противотуманные фары, охладитель воздуха в рабочем салоне (испарительного типа).
для УАЗ 396222:
поворотная фара, специальный предупреждающий огонь, наружное громкоговорящее устройство, аварийно-вентиляционный люк, металлическая перегородка, отделяющая основной салон от специального отсека для задержанных, освещение внутри специального отсека, плафон освещения, защищенный от умышленного повреждения, дополнительный отопитель.
по заказу: противотуманные фары, отсек для служебной собаки.

Одобрение типа транспортного средства № ТС RU E-RU.MT02.00376.P4 Стр. 6

Приложение № 1

Оборудование транспортного средства (продолжение)	для УАЗ 396223-01 (класса А): поворотная фара, специальные предупреждающие огни, наружное громкоговорящее устройство, медицинское оборудование, противотуманные фары. по заказу: люк в крыше. для УАЗ 396223-01 (класса В): поворотная фара или переносной фонарь, специальные предупреждающие огни или сигнально-громкоговорящая установка (СГУ), наружное громкоговорящее устройство, аварийно-вентиляционный люк, медицинское оборудование, противотуманные фары, кондиционер, автономный отопитель

Руководитель органа по сертификации подпись **А.И. Щепкин** инициалы, фамилия

Приложение № 2 Стр. 7

к одобрению типа транспортного средства № ТС RU E-RU.MT02.00376.P4

Перечень документов, явившихся основанием для оформления
ОДОБРЕНИЯ ТИПА ТРАНСПОРТНОГО СРЕДСТВА

Элементы объектов технического регулирования, в отношении которых установлены требования безопасности	Наименование и происхождение документа, подтверждающего соответствие	Номер документа и дата выпуска
1	2	3
Кондиционеры и холодильное оборудование, пункт 12 ТР ТС 018/2011	Декларация о соответствии, Общество с ограниченной ответственностью "Ульяновский автомобильный завод", Российская Федерация	ЕАЭС № RU Д-RU.MT02.B.00004/18 с 07.09.2018 г. по 06.09.2022 г.
Возможность оснащения аппаратурой спутниковой навигации, пункт 13 ТР ТС 018/2011 (только для автомобилей оперативных служб)	— " —	— " —
Интерфейс, пункт 15 ТР ТС 018/2011	— " —	— " —
Световозвращатели, Правила ЕЭК ООН № 3-02	Сообщение, Федеральное агентство по техническому регулированию и метрологии, Российская Федерация	E22 3R-02 07523 Ext.1 от 16.01.2008 г.
Устройства для освещения заднего регистрационного знака, Правила ЕЭК ООН № 4-00	— "—	E22 4R-00 94028 Ext.3 от 21.03.2005 г. E22 4R-00 04531 Ext.1 от 26.07.2006 г.
Указатели поворота, Правила ЕЭК ООН № 6-01	Сообщение, Ministere des transports, Франция	5 E2 014122 от 29.09.1994 г.
	Сообщение, Госстандарт России, Российская Федерация	E22 6R-01 05509 от 24.02.2005 г. E22 6R-01 04508 от 16.04.2004 г. E22 6R-01 04505 Ext.1 от 26.10.2004 г. E22 6R-01 94143 Ext.1 от 26.03.1999 г. E22 6R-01 94144 Ext.1 от 16.12.1997 г.
	Сообщение, Научно-исследовательский автомобильный и автомоторный институт (НАМИ), Российская Федерация	E22 6R-01 94143 от 21.12.1994 г. E22 6R-01 95024 от 02.03.1995 г.
Габаритные огни, сигналы торможения, Правила ЕЭК ООН № 7-02	Сообщение, Госстандарт России, Российская Федерация	E22 7R-02 04505 Ext.1 от 26.10.2004 г. E22 7R-02 94143 Ext.1 от 26.03.1999 г. E22 7R-02 04508 от 16.04.2004 г. E22 7R-02 94144 Ext.1 от 16.12.1997 г.
	Сообщение, Научно-исследовательский автомобильный и автомоторный институт (НАМИ), Российская Федерация	E22 7R-02 94143 от 21.12.1994 г.

Одобрение типа транспортного средства № ТС RU E-RU.MT02.00376.P4 Стр. 8

Приложение № 2

1	2	3
Устойчивость к воздействию внешних источников электромагнитного излучения и электромагнитная совместимость, Правила ЕЭК ООН № 10-03, 10-05	Сертификат соответствия, Орган по сертификации автомототехники – механических транспортных средств, запасных частей и принадлежностей АНО "Центр содействия сертификации автомототехники", RA.RU.11MT25, Российская Федерация	ТС RU C-RU.MT25.B.03895 с 25.10.2016 г. по 24.10.2020 г. ТС RU C-RU.MT25.B.07034 с 31.07.2018 г. по 30.07.2022 г.
Эффективность тормозных систем, Правила ЕЭК ООН № 13-10	— "—	ТС RU C-RU.MT25.B.03933 с 31.10.2016 г. по 30.10.2020 г. ТС RU C-RU.MT25.B.07205 с 29.08.2018 г. по 30.10.2020 г.
Места крепления ремней безопасности, Правила ЕЭК ООН № 14-07	— "—	ТС RU C-RU.MT25.B.02734 с 18.05.2016 г. по 17.05.2020 г. ТС RU C-RU.MT25.B.05613 с 21.08.2017 г. по 20.08.2021 г. ТС RU C-RU.MT25.B.05614 с 21.08.2017 г. по 20.08.2021 г. ТС RU C-RU.MT25.B.05619 с 21.08.2017 г. по 20.08.2021 г.
	Сертификат соответствия, Орган по сертификации «ИНСАТ» Некоммерческого партнерства «Институт сертификации автомототехники», РОСС RU.0001.11MT35, Российская Федерация	ТС RU C-RU.MT35.B.02737 с 14.08.2018 г. по 13.08.2022 г.
Оснащение транспортных средств удерживающими системами, Правила ЕЭК ООН № 16-06	— "—	ТС RU C-RU.MT35.B.02738 с 14.08.2018 г. по 13.08.2022 г.
	Сообщение, RDW, Нидерланды	E4-16R-04 27166 Ext.14 от 22.09.2008 г.
	Сообщение, Ministerstvo dopravy, Чехия	E8 16R-04 16356 от 15.08.2002 г. E8 16R-06 16791 от 22.02.2016 г. E8 16R-06 16561 от 11.08.2008 г.
	Сообщение, Vehicle Certification Agency, Соединенное Королевство	E11 16R-055897 от 12.08.2008 г.
	Сертификат соответствия, Орган по сертификации автомототехники – механических транспортных средств, запасных частей и принадлежностей АНО "Центр содействия сертификации автомототехники", RA.RU.11MT25, Российская Федерация	ТС RU C-RU.MT25.B.05601 с 18.08.2017 г. по 17.08.2021 г. ТС RU C-RU.MT25.B.05603 с 18.08.2017 г. по 17.08.2021 г.
Прочность сидений и их креплений, Правила ЕЭК ООН № 17-08	Сертификат соответствия, Орган по сертификации «ИНСАТ» Некоммерческого партнерства «Институт сертификации автомототехники», РОСС RU.0001.11MT35, Российская Федерация	ТС RU C-RU.MT35.B.02739 с 14.08.2018 г. по 13.08.2022 г.

Одобрение типа транспортного средства № ТС RU E-RU.MT02.00376.P4 Стр. 9

Приложение № 2

1	2	3
Прочность сидений и их креплений, Правила ЕЭК ООН № 17-08 (продолжение)	Сертификат соответствия, Орган по сертификации автомототехники – механических транспортных средств, запасных частей и принадлежностей АНО "Центр содействия сертификации автомототехники", RA.RU.11MT25, Российская Федерация	ТС RU C-RU.MT25.B.05627 с 22.08.2017 г. по 21.08.2021 г. ТС RU C-RU.MT25.B.05633 с 22.08.2017 г. по 21.08.2021 г. ТС RU C-RU.MT25.B.05634 с 22.08.2017 г. по 21.08.2021 г.
Защита транспортного средства от несанкционированного использования, Правила ЕЭК ООН № 18-03	— "—	ТС RU C-RU.MT25.B.03348 с 17.08.2016 г. по 16.08.2020 г.
Передние противотуманные фары, Правила ЕЭК ООН № 19-03	Сообщение, Федеральное агентство по техническому регулированию и метрологии, Российская Федерация	E22 19R-03 11510 от 15.05.2011 г.
Фонари заднего хода, Правила ЕЭК ООН № 23-00	Сообщение, Ministere des transports, Франция	AR E2 00 88113 от 12.01.1989 г.
	Сообщение, Госстандарт России, Российская Федерация	E22 23-00 95502 от 01.06.1995 г. E22 23-00 05502 от 08.02.2005 г.
	Сообщение, Федеральное агентство по техническому регулированию и метрологии, Российская Федерация	E22 23-00 05510 от 10.03.2005 г.
Подголовники сидений, Правила ЕЭК ООН № 25-04	Сертификат соответствия, Орган по сертификации автомототехники – механических транспортных средств, запасных частей и принадлежностей АНО "Центр содействия сертификации автомототехники", RA.RU.11MT25, Российская Федерация	ТС RU C-RU.MT25.B.05627 с 22.08.2017 г. по 21.08.2021 г. ТС RU C-RU.MT25.B.05633 с 22.08.2017 г. по 21.08.2021 г. ТС RU C-RU.MT25.B.05634 с 22.08.2017 г. по 21.08.2021 г.
	Сертификат соответствия, Орган по сертификации «ИНСАТ» Некоммерческого партнерства «Институт сертификации автомототехники», РОСС RU.0001.11MT35, Российская Федерация	ТС RU C-RU.MT35.B.02739 с 14.08.2018 г. по 13.08.2022 г.
Оснащение звуковыми сигнальными приборами, Правила ЕЭК ООН № 28-00	Сообщение, Ministere des transports, Франция	E2 0090003 от 26.04.1990 г.
	Сообщение, Ministerio de Industria, Energia y Turismo, Испания	II-E9-00.1101 Ext.II от 10.10.2014 г.
	Сообщение, Федеральное агентство по техническому регулированию и метрологии, Российская Федерация	E22 28R-00.06516 от 08.08.2006 г.
	Сертификат соответствия, Орган по сертификации автомототехники – механических транспортных средств, запасных частей и принадлежностей АНО "Центр содействия сертификации автомототехники", RA.RU.11MT25, Российская Федерация	ТС RU C-RU.MT25.B.03350 с 17.08.2016 г. по 16.08.2020 г. ТС RU C-RU.MT25.B.05396 с 06.07.2017 г. по 05.07.2021 г. ТС RU C-RU.MT25.B.07035 с 31.07.2018 г. по 30.07.2022 г.

Одобрение типа транспортного средства № ТС RU E-RU.MT02.00376.P4 Стр. 10

Приложение № 2

1	2	3
Оснащение шинами*, Правила ЕЭК ООН № 30-02	Сообщение, RDW, Нидерланды	E4-30R-0266810 от 11.06.2013 г. E4-30R-02 79525 от 17.10.2014 г. E4-30R-02 94309 от 12.06.2016 г.
	Сообщение, Госстандарт России, Российская Федерация	E22 02 0459 от 06.09.2002 г.
	Сообщение, Федеральное агентство по техническому регулированию и метрологии, Российская Федерация	E22 02 0459 Ext.2 от 12.09.2017 г. E22 02 0459 от 06.09.2002 г.
	Сообщение, The Ministry of Transport, Posts and Telecommunications of the Slovak Republic, Словакия	E27 30R-02 9784 от 01.02.2012 г.
Задние противотуманные огни, Правила ЕЭК ООН № 38-00	Сообщение, Ministere des transports, Франция	F E2 005115 от 11.10.1995 г.
	Сообщение, Госстандарт России, Российская Федерация	E22 38R-00 05503 от 08.02.2005 г.
Механизмы измерения скорости, Правила ЕЭК ООН № 39-00	Сертификат соответствия, Орган по сертификации автомототехники – механических транспортных средств, запасных частей и принадлежностей АНО "Центр содействия сертификации автомототехники", RA.RU.11MT25, Российская Федерация	ТС RU C-RU.MT25.B.05635 с 22.08.2017 г. по 21.08.2021 г.
Оснащение безопасными стеклами, Правила ЕЭК ООН № 43-00	Сертификат соответствия, Орган по сертификации «ИНСАТ» Некоммерческого партнерства «Институт сертификации автомототехники», РОСС RU.0001.11MT35, Российская Федерация	ТС RU C-RU.MT35.B.02740 с 14.08.2018 г. по 13.08.2022 г.
	Сообщение, Государственный Комитет Российской Федерации по стандартизации и метрологии (Госстандарт России), Российская Федерация	II E22 43R 00 0036 от 16.06.2003 г. E22 43R 00 0008 Ext.2 от 17.05.2004 г. V E22 43R 00 0042 от 14.11.2003 г. E22 43R 00 0048 от 17.05.2004 г.
	Сертификат соответствия, Орган по сертификации специальных и специализированных автотранспортных средств и услуг на автомобильном транспорте некоммерческой организации "Фонд развития сертификации спецавтотранспорта, средств механизации и технологии выполнения работ в строительстве", РОСС RU.0001.10MT22, Российская Федерация	ТС RU C-RU.MT22.B.00748 с 06.07.2015 г. по 05.07.2019 г.

Одобрение типа транспортного средства № ТС RU E-RU.MT02.00376.P4 Стр. 11

Приложение № 2

1	2	3
Оснащение безопасными стеклами, Правила ЕЭК ООН № 43-00 (продолжение)	Сертификат соответствия, Орган по сертификации автомототехники – механических транспортных средств, запасных частей и принадлежностей АНО "Центр содействия сертификации автомототехники", RA.RU.11MT25, Российская Федерация	ТС RU C-RU.MT25.B.01008 с 13.10.2015 г. по 12.10.2019 г. ТС RU C-RU.MT25.B.05892 с 30.10.2017 г. по 29.10.2021 г.
Оснащение устройствами непрямого обзора, Правила ЕЭК ООН № 46-02	Сообщение, Федеральное агентство по техническому регулированию и метрологии, Российская Федерация	E22 46R-02 06013 от 05.05.2006 г. E22 46R-04 15091 от 28.10.2015 г.
	Сертификат соответствия, Орган по сертификации автомототехники – механических транспортных средств, запасных частей и принадлежностей АНО "Центр содействия сертификации автомототехники", RA.RU.11MT25, Российская Федерация	ТС RU C-RU.MT25.B.05384 с 05.07.2017 г. по 04.07.2021 г.
Оснащение устройствами освещения и световой сигнализации, Правила ЕЭК ООН № 48-03	— "—	ТС RU C-RU.MT25.B.06332 с 28.12.2017 г. по 27.12.2021 г. ТС RU C-RU.MT25.B.07041 с 01.08.2018 г. по 31.08.2022 г.
Внешний шум, Правила ЕЭК ООН № 51-02	— "—	ТС RU C-RU.MT25.B.05820 с 02.10.2017 г. по 01.10.2021 г. ТС RU C-RU.MT25.B.05821 с 02.10.2017 г. по 01.10.2021 г. ТС RU C-RU.MT25.B.07206 с 29.08.2018 г. по 01.10.2021 г.
Общие требования безопасности к транспортным средствам вместимостью не более 22 пассажиров, Правила ЕЭК ООН № 52-01 (кроме п.п. 5.1, 5.3, 5.6.1.1, 5.6.3.1, 5.7.1.1-5.7.1.7, 5.7.5-5.7.8, 5.9, 5.10)	— "—	ТС RU C-RU.MT25.B.05644 с 24.08.2017 г. по 23.08.2021 г. ТС RU C-RU.MT25.B.07207 с 29.08.2018 г. по 23.08.2021 г.
Оснащение шинами*, Правила ЕЭК ООН № 54-00	Сообщение, RDW, Нидерланды	E4-54R-0027188 от 01.10.2014 г.
Специальные предупреждающие огни, Правила ЕЭК ООН № 65-00	Сообщение, Государственный Комитет Российской Федерации по стандартизации и метрологии (Госстандарт России), Российская Федерация	E22 65R-00 04513 от 03.06.2004 г. E22 65R-00 03504 от 23.04.2003 г.
	Сообщение, Федеральное агентство по техническому регулированию и метрологии, Российская Федерация	E22 65R-00 09513 от 28.12.2009 г. E22 65R-00 10510 от 20.05.2010 г. E22 65R-00 10501 от 28.01.2010 г.

Одобрение типа транспортного средства № ТС RU E-RU.MT02.00376.P4 Стр. 12

Приложение № 2

1	2	3
Специальные предупреждающие огни, Правила ЕЭК ООН № 65-00 (продолжение)	Сертификат соответствия, Орган по сертификации "СЕРТЭТ" Общества с ограниченной ответственностью "Научно-технический центр "Автоэлектроника", RA.RU.11ИШ01, Российская Федерация	ТС RU C-RU.ИШ01.B.00107 с 24.12.2015 г. по 24.12.2019 г. ТС RU C-RU.ИШ01.B.00109 с 29.12.2015 г. по 29.12.2019 г.
Рулевое управление, Правила ЕЭК ООН № 79-01	Сертификат соответствия, Орган по сертификации автомототехники – механических транспортных средств, запасных частей и принадлежностей АНО "Центр содействия сертификации автомототехники", RA.RU.11MT25, Российская Федерация	ТС RU C-RU.MT25.B.05402 с 06.07.2017 г. по 05.07.2021 г. ТС RU C-RU.MT25.B.05403 с 06.07.2017 г. по 05.07.2021 г. ТС RU C-RU.MT25.B.07208 с 29.08.2018 г. по 05.07.2021 г.
Выбросы, Правила ЕЭК ООН № 83-06 (экологический класс 5)	— "—	ТС RU C-RU.MT25.B.05646 с 24.08.2017 г. по 23.08.2021 г. ТС RU C-RU.MT25.B.06632 с 02.04.2018 г. по 01.04.2022 г.
Максимальная мощность, Правила ЕЭК ООН № 85-00	Декларация о соответствии, Общество с ограниченной ответственностью "Ульяновский автомобильный завод", Российская Федерация	ТС № RU Д-RU.MT02.B.00439 с 26.02.2016 г. по 25.02.2020 г.
Фары ближнего и дальнего света, Правила ЕЭК ООН № 112-00, 112-01	Сообщение, Федеральное агентство по техническому регулированию и метрологии, Российская Федерация	E22 112R-01 12514 от 20.11.2012 г.
	Сообщение, Государственный комитет по стандартизации Республики Беларусь (Госстандарт Республики Беларусь), Республика Беларусь	E28-112R-00 0504 от 13.08.2007 г.
Уровень шума от качения шин*, Правила ЕЭК ООН № 117-02, стадия 1, стадия 2	Сообщение, Ministry of transport of the Czech Republic, Чехия	E8 020023 S2WR2 от 01.07.2013 г. E8 020023 S2WR2 Ext.1 от 13.03.2017 г. E8 020076 S2WR2 от 03.10.2014 г. E8 020181 S2WR1 Ext.1 от 18.01.2016 г.
	Сообщение, The Ministry of Transport, Posts and Telecommunications of the Slovak Republic, Словакия	E27 R117-01 0307 SW от 29.06.2012 г.
	Сообщение, RDW, Нидерланды	E4-117R-027911 S2WR2 от 21.11.2016 г. E4-117R-025277 S2R1 от 01.10.2014 г.

Одобрение типа транспортного средства № ТС RU E-RU.MT02.00376.P4 Стр. 13

Приложение № 2

1	2	3
Сопротивление качению шин*, Правила ЕЭК ООН № 117-02, стадия 1, стадия 2	Сообщение, Ministry of transport of the Czech Republic, Чехия	E8 020023 S2WR2 от 01.07.2013 г. E8 020023 S2WR2 Ext.1 от 13.03.2017 г. E8 020076 S2WR2 от 03.10.2014 г. E8 020181 S2WR1 Ext.1 от 18.01.2016 г.
	Сообщение, RDW, Нидерланды	E4-117R-027911 S2WR2 от 21.11.2016 г. E4-117R-025277 S2R1 от 01.10.2014 г.
Системы отопления, Правила ЕЭК ООН № 122-00	Сертификат соответствия, Орган по сертификации «ИНСАТ» Некоммерческого партнерства «Институт сертификации автомототехники», РОСС RU.0001.11МТ35, Российская Федерация	ТС RU C-RU.MT35.B.02741 с 14.08.2018 г. по 13.08.2022 г.
	Сертификат соответствия, Орган по сертификации автомототехники – механических транспортных средств, запасных частей и принадлежностей АНО "Центр содействия сертификации автомототехники", RA.RU.11МТ25, Российская Федерация	ТС RU C-RU.MT25.B.01012 с 13.10.2015 г. по 12.10.2019 г. ТС RU C-RU.MT25.B.06410 с 23.01.2018 г. по 22.01.2022 г.
Внутренний шум, пункт 2 приложения № 3 к ТР ТС 018/2011	Сертификат соответствия, Орган по сертификации «ИНСАТ» Некоммерческого партнерства «Институт сертификации автомототехники», РОСС RU.0001.11МТ35, Российская Федерация	ТС RU C-RU.MT35.B.02742 с 14.08.2018 г. по 13.08.2022 г.
	Сертификат соответствия, Орган по сертификации автомототехники – механических транспортных средств, запасных частей и принадлежностей АНО "Центр содействия сертификации автомототехники", RA.RU.11МТ25, Российская Федерация	ТС RU C-RU.MT25.B.05818 с 02.10.2017 г. по 01.10.2021 г. ТС RU C-RU.MT25.B.07202 с 29.08.2018 г. по 01.10.2021 г.
Содержание вредных (загрязняющих) веществ в воздухе обитаемого помещения транспортного средства, пункт 3 приложения № 3 к ТР ТС 018/2011	— "—	ТС RU C-RU.MT25.B.03087 с 30.06.2016 г. по 29.06.2020 г. ТС RU C-RU.MT25.B.05819 с 02.10.2017 г. по 01.10.2021 г. ТС RU C-RU.MT25.B.07203 с 29.08.2018 г. по 01.10.2021 г.

Одобрение типа транспортного средства № ТС RU E-RU.MT02.00376.P4 Стр. 14

Приложение № 2

1	2	3
Содержание вредных (загрязняющих) веществ в воздухе обитаемого помещения транспортного средства, пункт 3 приложения № 3 к ТР ТС 018/2011 (продолжение)	Сертификат соответствия, Орган по сертификации «ИНСАТ» Некоммерческого партнерства «Институт сертификации автомототехники», РОСС RU.0001.11МТ35, Российская Федерация	ТС RU C-RU.MT35.B.02743 с 14.08.2018 г. по 13.08.2022 г.
Устойчивость, пункт 4 приложения № 3 к ТР ТС 018/2011	— "—	ТС RU C-RU.MT25.B.00931 с 29.09.2015 г. по 28.09.2019 г. ТС RU C-RU.MT25.B.01006 с 13.10.2015 г. по 12.10.2019 г. ТС RU C-RU.MT25.B.07204 с 29.08.2018 г. по 12.10.2019 г. ТС RU C-RU.MT25.B.06331 с 28.12.2017 г. по 27.12.2021 г.
Вентиляция, отопление и кондиционирование, пункт 6 приложения № 3 к ТР ТС 018/2011	Сертификат соответствия, Орган по сертификации автомототехники – механических транспортных средств, запасных частей и принадлежностей АНО "Центр содействия сертификации автомототехники", RA.RU.11МТ25, Российская Федерация	ТС RU C-RU.MT25.B.01278 с 09.11.2015 г. по 08.11.2019 г. ТС RU C-RU.MT25.B.01279 с 09.11.2015 г. по 08.11.2019 г. ТС RU C-RU.MT25.B.01281 с 09.11.2015 г. по 08.11.2019 г. ТС RU C-RU.MT25.B.06261 с 15.12.2017 г. по 14.12.2021 г. ТС RU C-RU.MT25.B.06262 с 15.12.2017 г. по 14.12.2021 г. ТС RU C-RU.MT25.B.06043 с 27.11.2017 г. по 26.11.2021 г.
	Сертификат соответствия, Орган по сертификации «ИНСАТ» Некоммерческого партнерства «Институт сертификации автомототехники», РОСС RU.0001.11МТ35, Российская Федерация	ТС RU C-RU.MT35.B.02744 с 14.08.2018 г. по 13.08.2022 г.
Требования к автомобилям скорой медицинской помощи, пункт 1.6 приложения № 6 к ТР ТС 018/2011	— "—	ТС RU C-RU.MT35.B.02745 с 14.08.2018 г. по 13.08.2022 г.
	Сертификат соответствия, Орган по сертификации автомототехники – механических транспортных средств, запасных частей и принадлежностей АНО "Центр содействия сертификации автомототехники", RA.RU.11МТ25, Российская Федерация	ТС RU C-RU.MT25.B.00080 с 16.04.2015 г. по 15.04.2019 г.
Требования к медицинским комплексам на шасси транспортных средств, пункт 1.10 приложения № 6 к ТР ТС 018/2011	— "—	ТС RU C-RU.MT25.B.05386 с 05.07.2017 г. по 04.07.2021 г.

Одобрение типа транспортного средства № ТС RU E-RU.MT02.00376.P4 Стр. 15

Приложение № 2

1	2	3
Требования к транспортным средствам оперативно-служебным для перевозки лиц, находящихся под стражей, пункт 1.21 приложения № 6 к ТР ТС 018/2011	Сертификат соответствия, Орган по сертификации автомототехники – механических транспортных средств, запасных частей и принадлежностей АНО "Центр содействия сертификации автомототехники", RA.RU.11MT25, Российская Федерация	ТС RU C-RU.MT25.B.05408 с 06.07.2017 г. по 05.07.2021 г. ТС RU C-RU.MT25.B.06655 с 06.04.2018 г. по 05.04.2022 г.
Требования к цветографическим схемам, опознавательным знакам, надписям, специальным световым и звуковым сигналам транспортных средств оперативных служб, пункт 2.4 приложения № 6 к ТР ТС 018/2011	— "—	ТС RU C-RU.MT25.B.01458 с 23.11.2015 г. по 22.11.2019 г. ТС RU C-RU.MT25.B.04371 с 01.12.2016 г. по 30.11.2020 г. ТС RU C-RU.MT25.B.06260 с 15.12.2017 г. по 14.12.2021 г.
Маркировка и возможность идентификации, приложение №7 к ТР ТС 018/2011	Декларация о соответствии, Общество с ограниченной ответственностью "Ульяновский автомобильный завод", Российская Федерация	ЕАЭС № RU Д-RU.MT02.B.00004/18 с 07.09.2018 г. по 06.09.2022 г.

* Допускается установка шин, соответствующих критериям размерности, минимально допустимого индекса нагрузки, минимальной скоростной категории и имеющих отличные от указанных подтверждающие соответствие документы, при наличии на шинах маркировки по Правилам ЕЭК ООН № 30 или 54, а также по Правилам ЕЭК ООН № 117 при условии предоставления в орган по сертификации информации об указанной маркировке".

Руководитель органа по сертификации _____ подпись **А.И. Щепкин** инициалы, фамилия

Приложение № 3 Стр. 16

к одобрению типа транспортного средства № ТС RU E-RU.MT02.00376.P4

ОПИСАНИЕ МАРКИРОВКИ ТРАНСПОРТНОГО СРЕДСТВА

1. Место расположения и форма единого знака обращения на рынке государств - членов Таможенного союза:

   На табличке изготовителя.

   Единый знак обращения на рынке государств - членов Таможенного союза наносится в соответствии с Решением Комиссии Таможенного союза от 15 июля 2011 г. № 711.

2. Место расположения таблички изготовителя:

   Внутри кабины на верхней панели передка под правым противосолнечным козырьком.

3. Место расположения идентификационного номера:

3.1. На табличке изготовителя.

3.2. На желобе крыши над правой передней дверью.

3.3. На желобе крыши над правой задней дверью.

4. Структура и содержание идентификационного номера (номеров) транспортных средств:

1	2	3	4	5	6	7	8	9	10	11	12	13	14	15	16	17
X	?	?	?	?	?	?	?	?	?	?	?	?	?	?	?	?

поз. 1 - 3: Международный идентификационный код изготовите (WMI);

XTT – Общество с ограниченной ответственностью "Ульяновский автомобильный завод", Российская Федерация;

XWW - Акционерное общество "АЗИЯ АВТО", Республика Казахстан.

поз. 4 - 9: Обозначение типа транспортного средства и модификации:

220695 – 220695, 220695-04;

396295 – 396295 или 396222 (для варианта, произведенного в заводских условиях из модификации 396295);

396221 – 396221;

396222 – 396222;

396223 – 396223-01.

поз. 10: Модельный год согласно Таблице 1 приложения № 7 к ТР ТС 018/2011.

поз. 11: Код сборочного завода:

1 – Общество с ограниченной ответственностью "Ульяновский автомобильный завод";

1 или 2 – Акционерное общество "АЗИЯ АВТО".

поз. 12 - 17: Производственный номер транспортного средства.

Руководитель органа по сертификации _____ подпись **А.И. Щепкин** инициалы, фамилия

Приложение № 4 Стр. 17

к одобрению типа транспортного средства № ТС RU E-RU.MT02.00376.P4

ОБЩИЙ ВИД ТРАНСПОРТНОГО СРЕДСТВА

УАЗ, тип 2206, модификация 220695

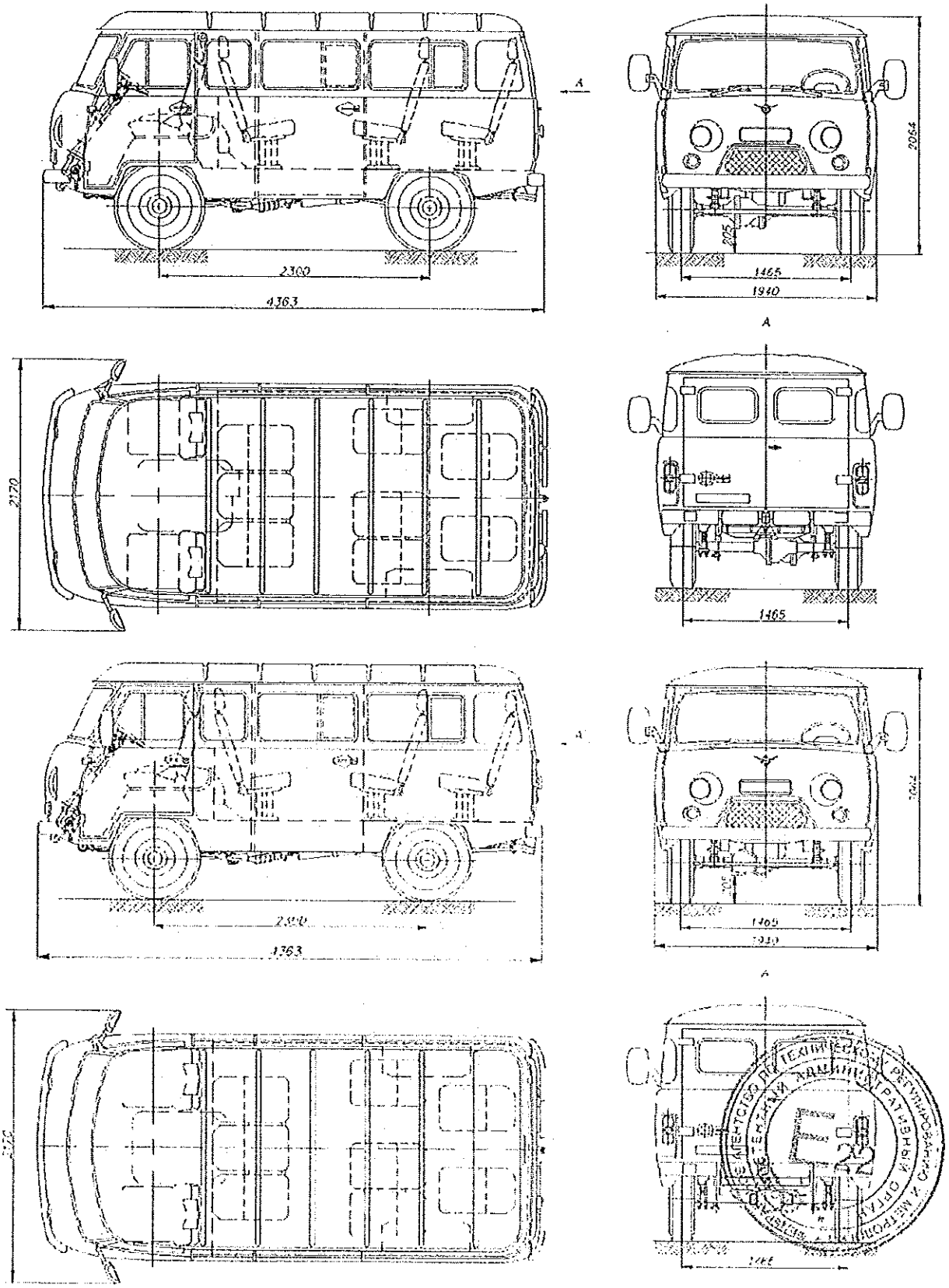

Одобрение типа транспортного средства № ТС RU E-RU.MT02.00376.P4 Стр. 18

Приложение № 4

ОБЩИЙ ВИД ТРАНСПОРТНОГО СРЕДСТВА
УАЗ, тип 2206, модификация 220695-04

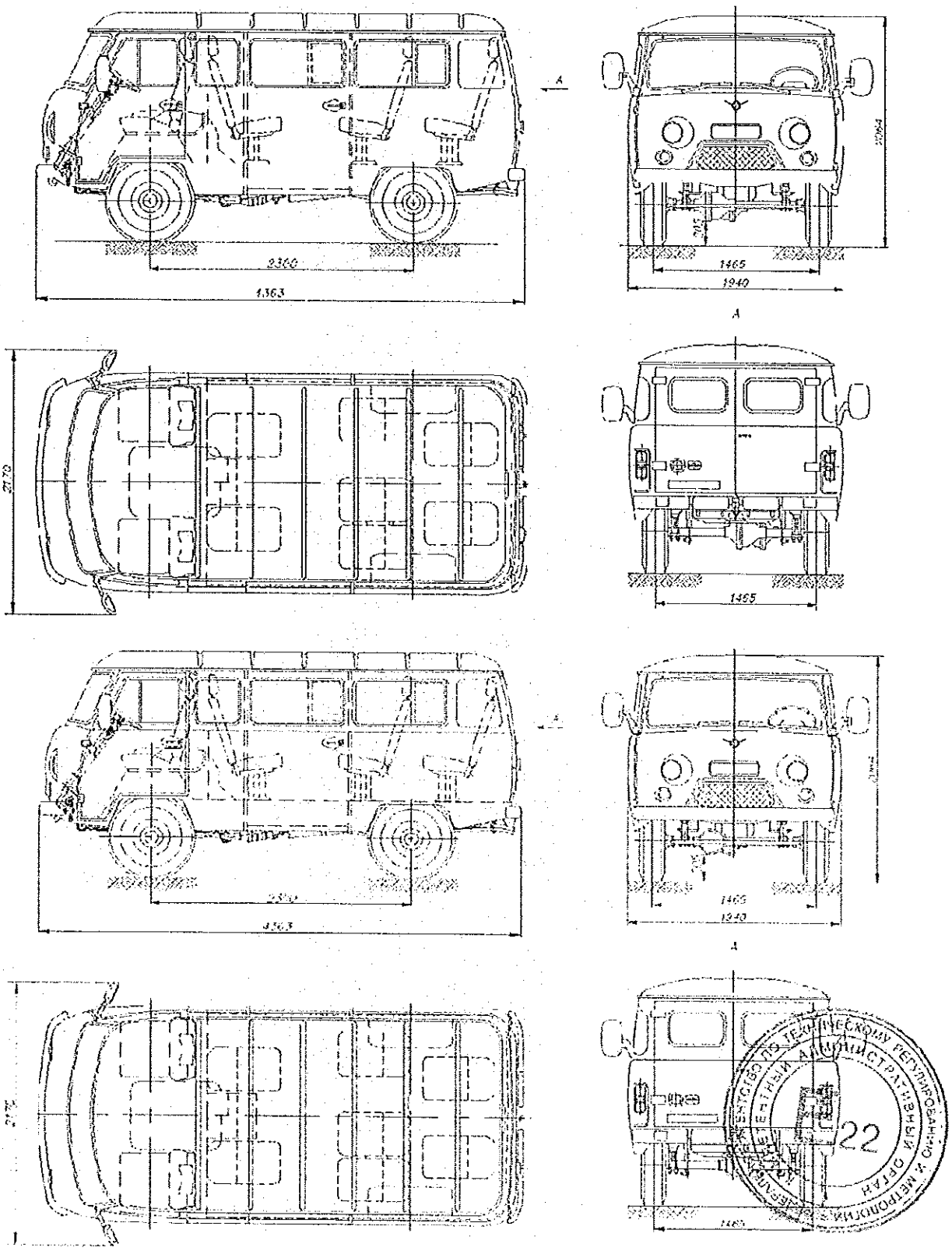

Одобрение типа транспортного средства № ТС RU E-RU.MT02.00376.P4 Стр. 19

Приложение № 4

ОБЩИЙ ВИД ТРАНСПОРТНОГО СРЕДСТВА
УАЗ тип 3962, модификация 396221

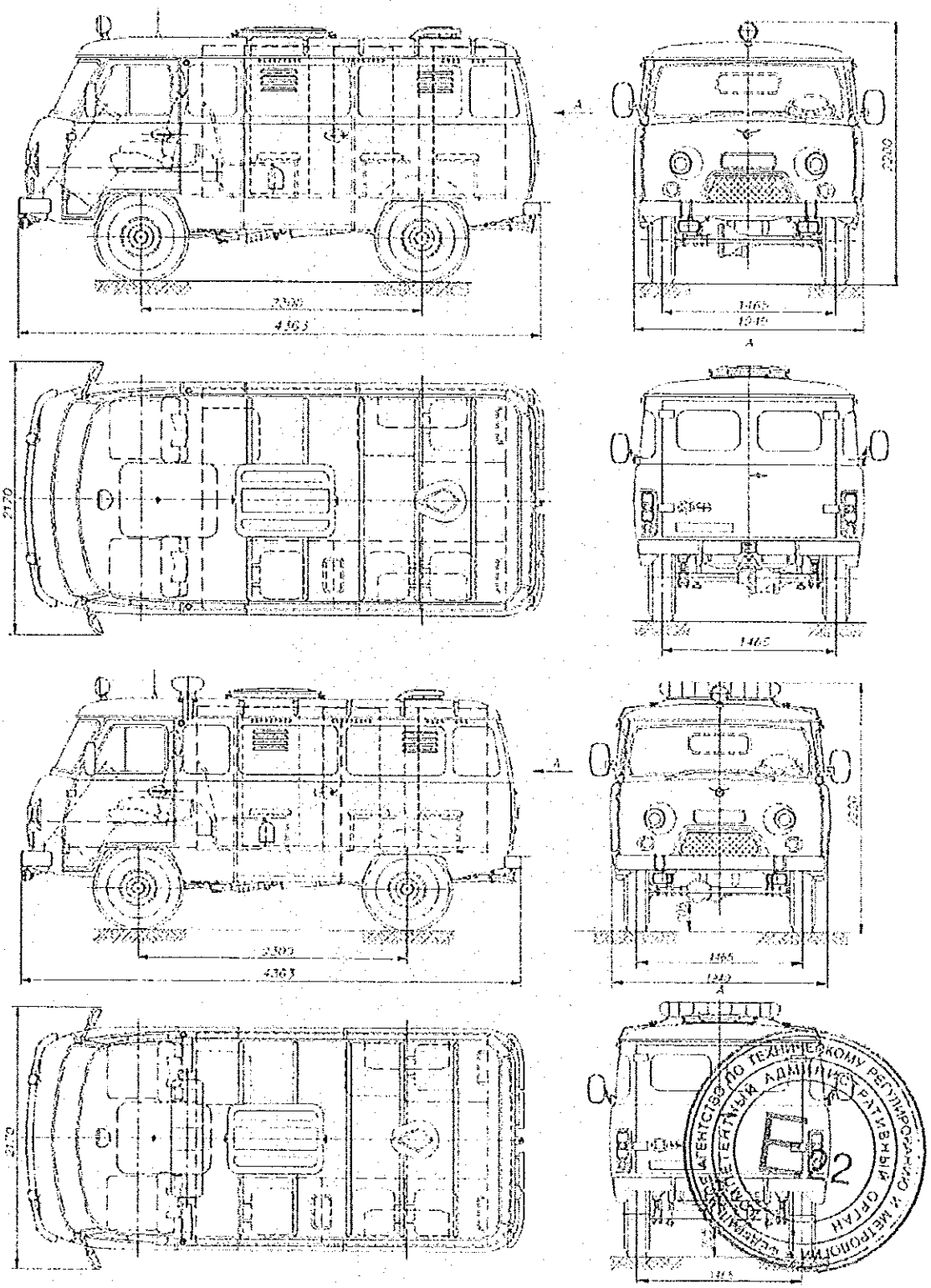

Одобрение типа транспортного средства № ТС RU E-RU.MT02.00376.P4 Стр. 20

Приложение № 4

ОБЩИЙ ВИД ТРАНСПОРТНОГО СРЕДСТВА

УАЗ тип 3962, модификация 396221 (вариант исполнения)

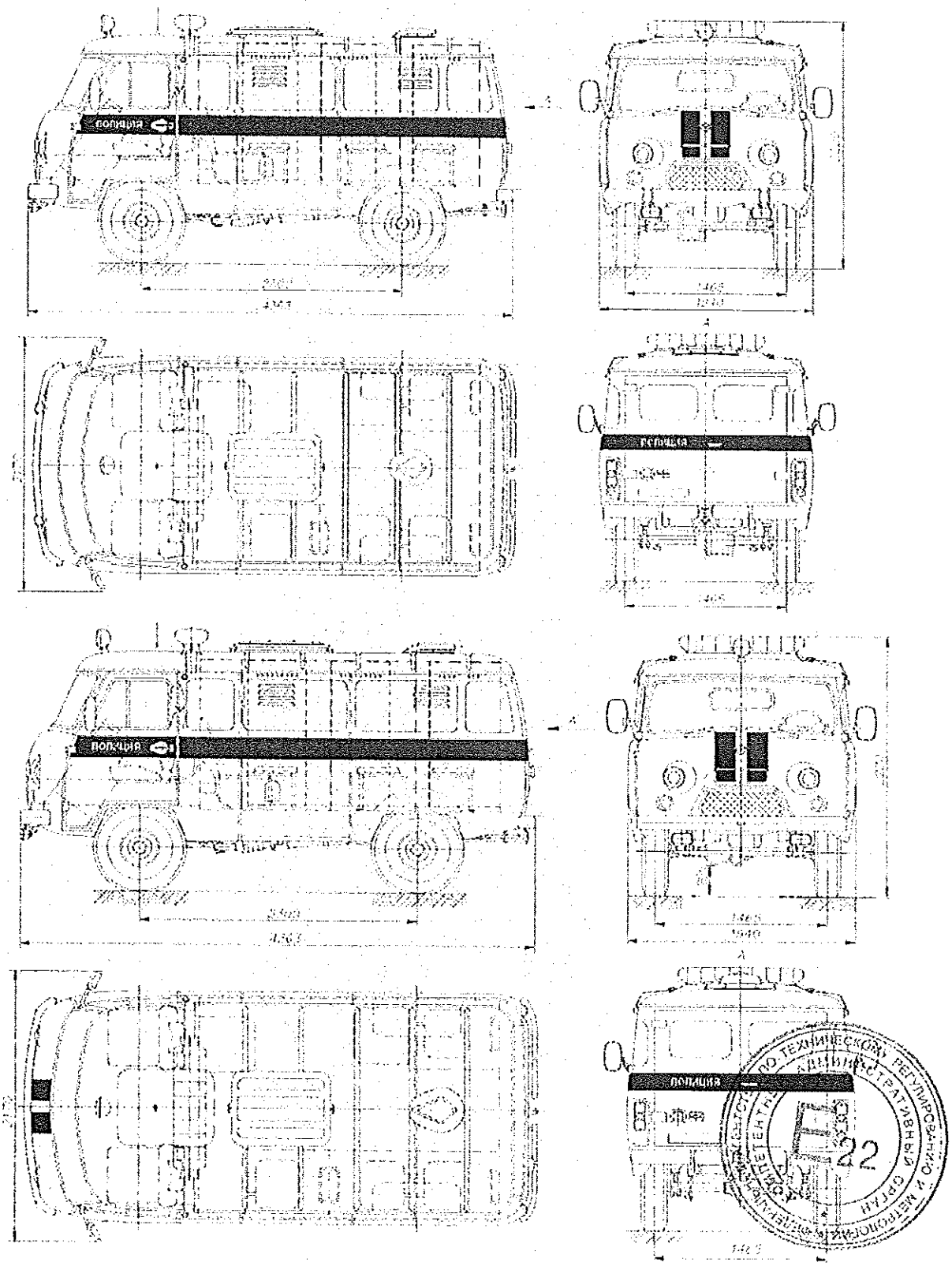

Одобрение типа транспортного средства № ТС RU E-RU.MT02.00376.P4 Стр. 21

Приложение № 4

ОБЩИЙ ВИД ТРАНСПОРТНОГО СРЕДСТВА
УАЗ тип 3962, модификация 396221 (вариант исполнения)

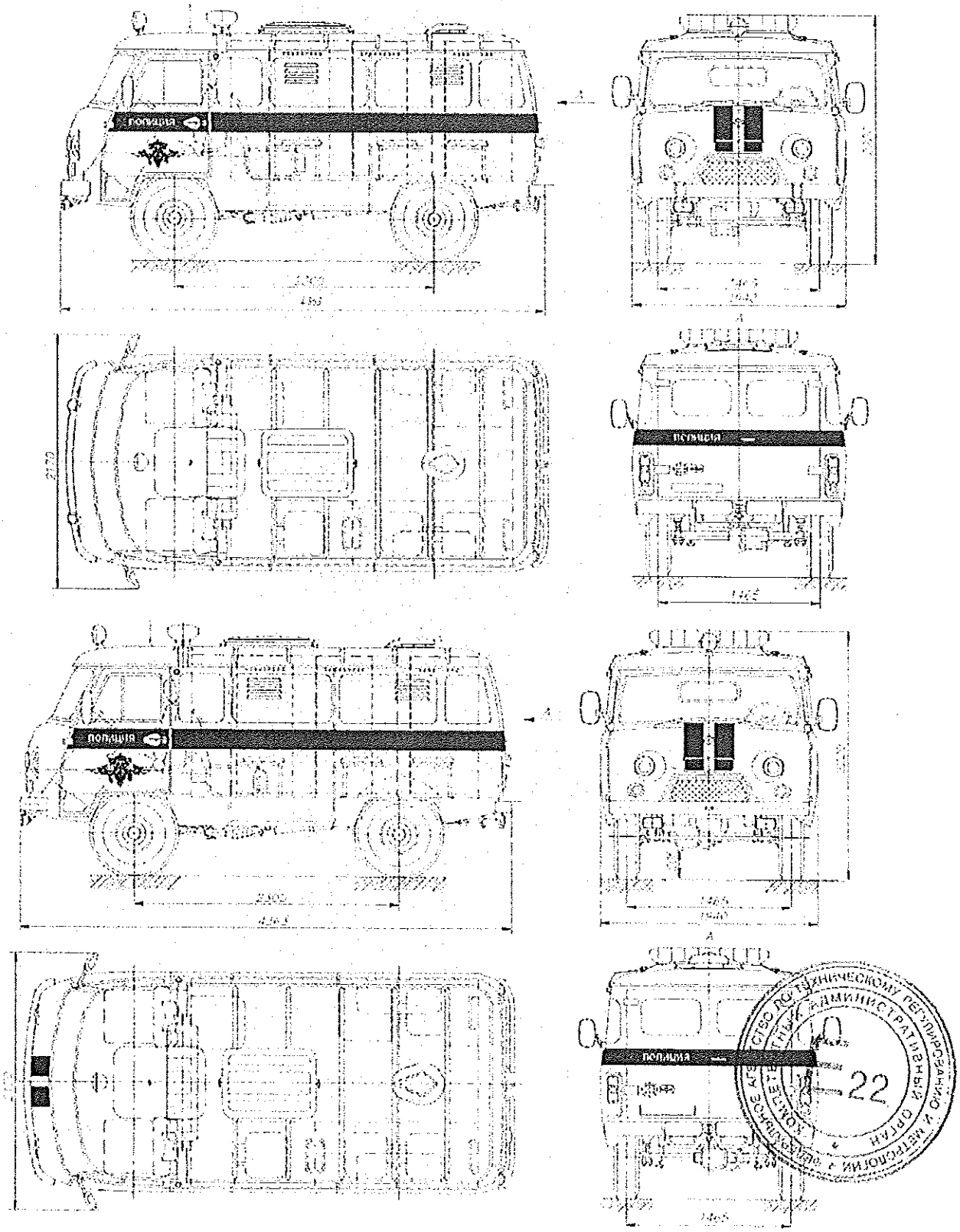

Одобрение типа транспортного средства № ТС RU E-RU.MT02.00376.P4 Стр. 22

Приложение № 4

ОБЩИЙ ВИД ТРАНСПОРТНОГО СРЕДСТВА

УАЗ тип 3962, модификация 396221 (вариант исполнения с охладителем воздуха)

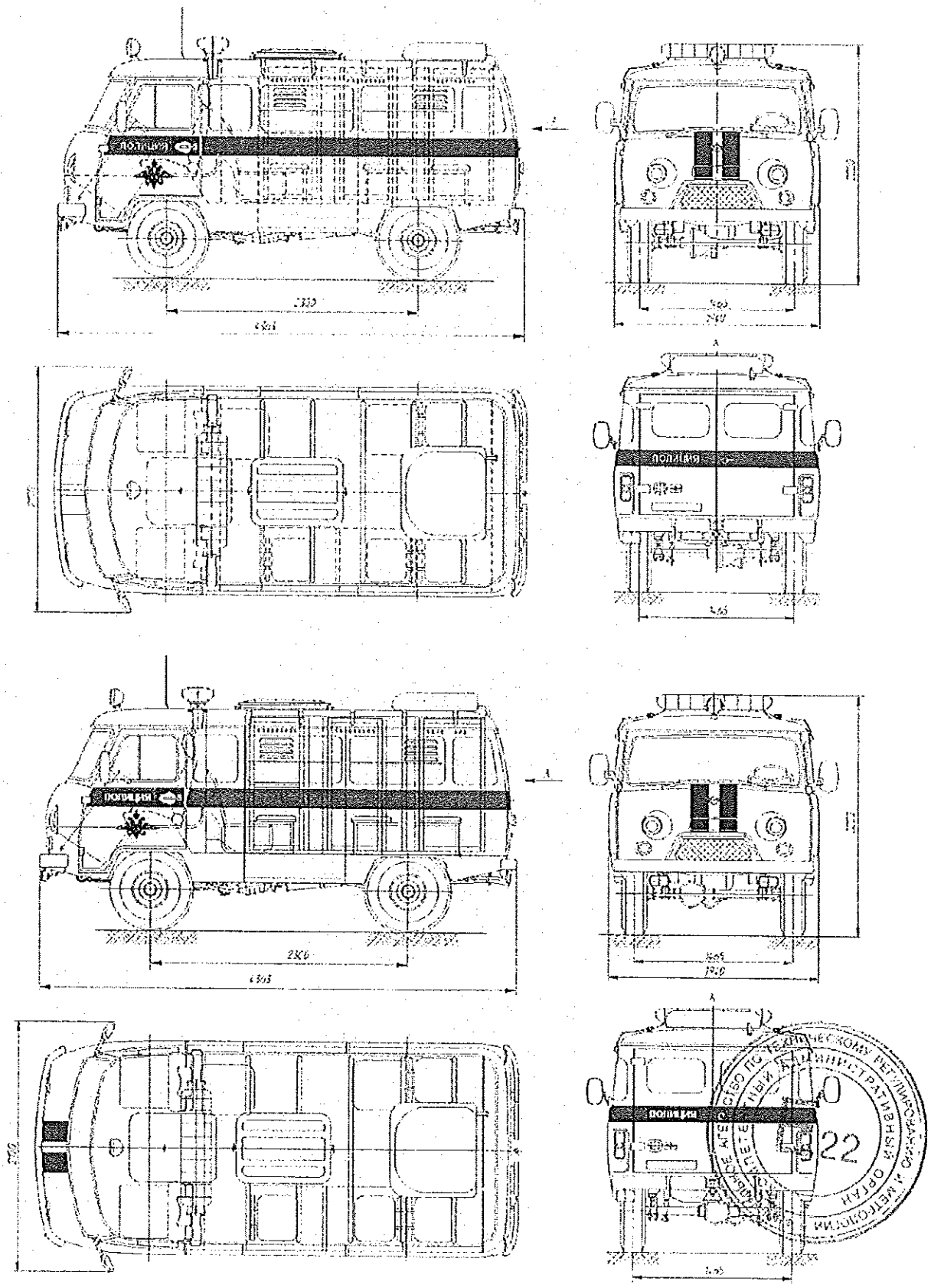

Одобрение типа транспортного средства № ТС RU E-RU.MT02.00376.P4

Приложение № 4

ОБЩИЙ ВИД ТРАНСПОРТНОГО СРЕДСТВА
УАЗ, тип 3962, модификация 396222

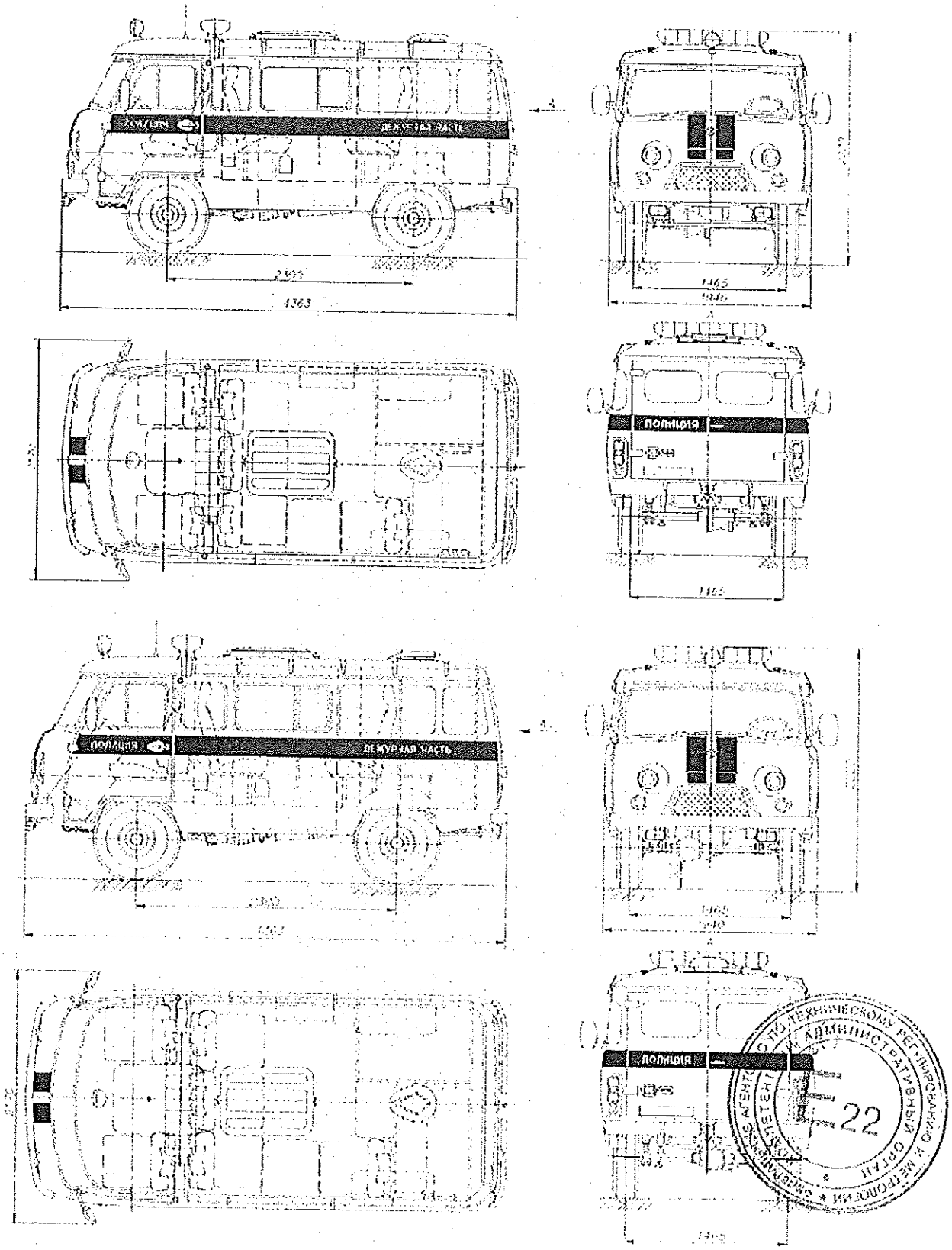

Одобрение типа транспортного средства № ТС RU E-RU.MT02.00376.P4 Стр. 24

Приложение № 4

ОБЩИЙ ВИД ТРАНСПОРТНОГО СРЕДСТВА
УАЗ тип 3962, модификация 396222 (вариант исполнения)

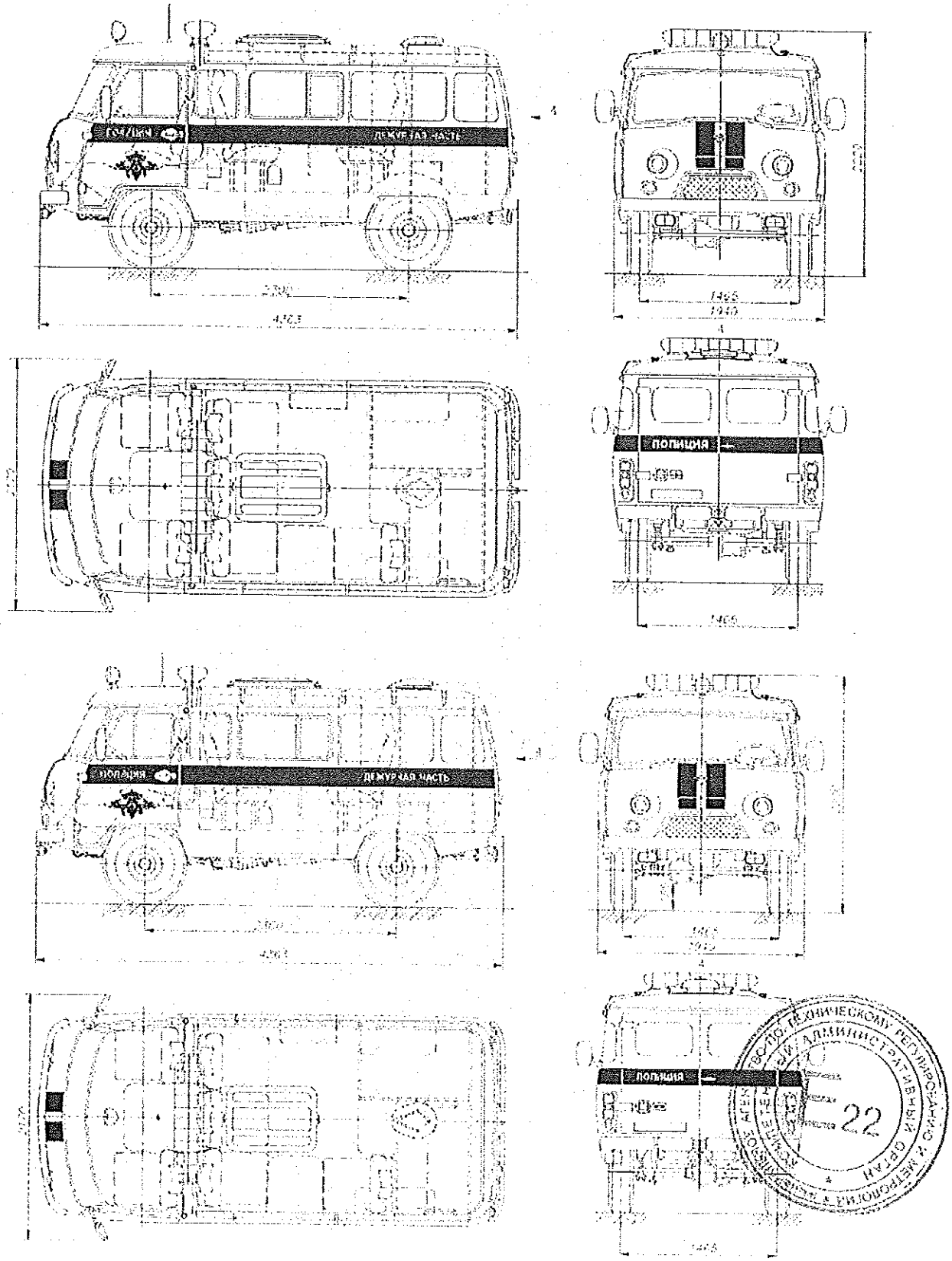

Одобрение типа транспортного средства № ТС RU E-RU.MT02.00376.P4

Приложение № 4

ОБЩИЙ ВИД ТРАНСПОРТНОГО СРЕДСТВА
УАЗ, тип 3962, модификация 396295

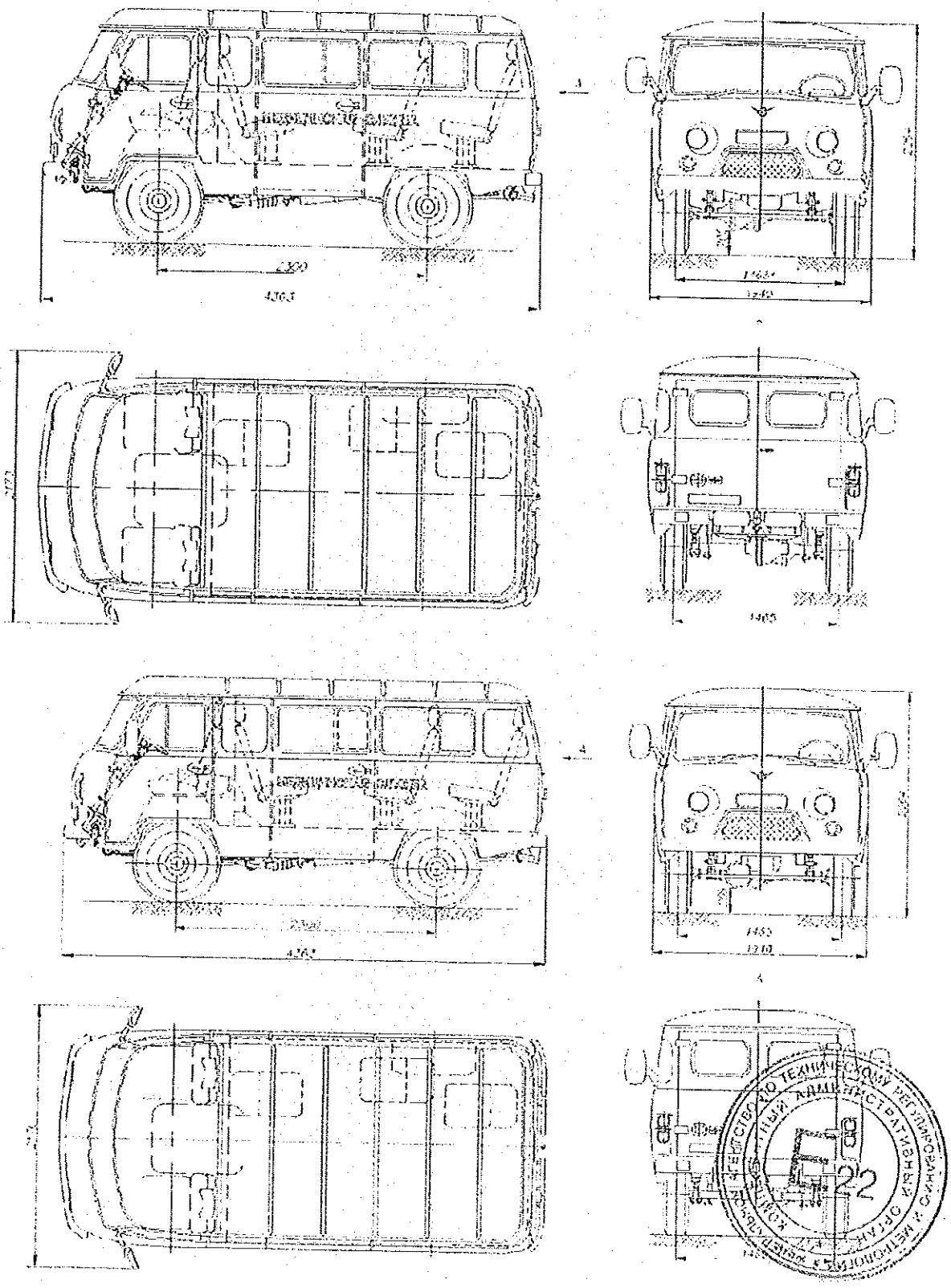

Одобрение типа транспортного средства № ТС RU E-RU.MT02.00376.P4

Приложение № 4

ОБЩИЙ ВИД ТРАНСПОРТНОГО СРЕДСТВА
УАЗ, тип 3962, модификация 396223-01 (класс А)

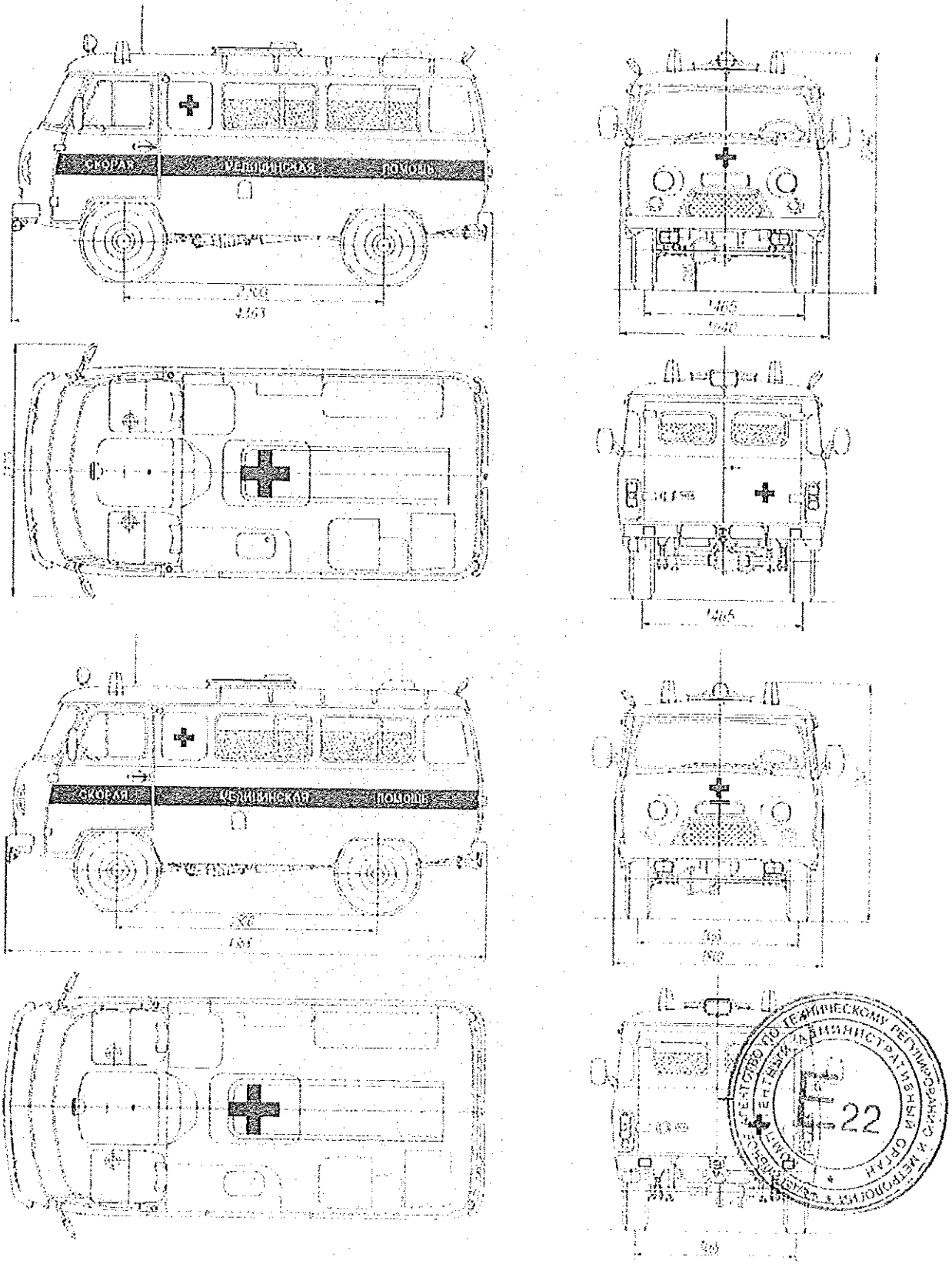

Одобрение типа транспортного средства № ТС RU E-RU.MT02.00376.P4

Приложение № 4
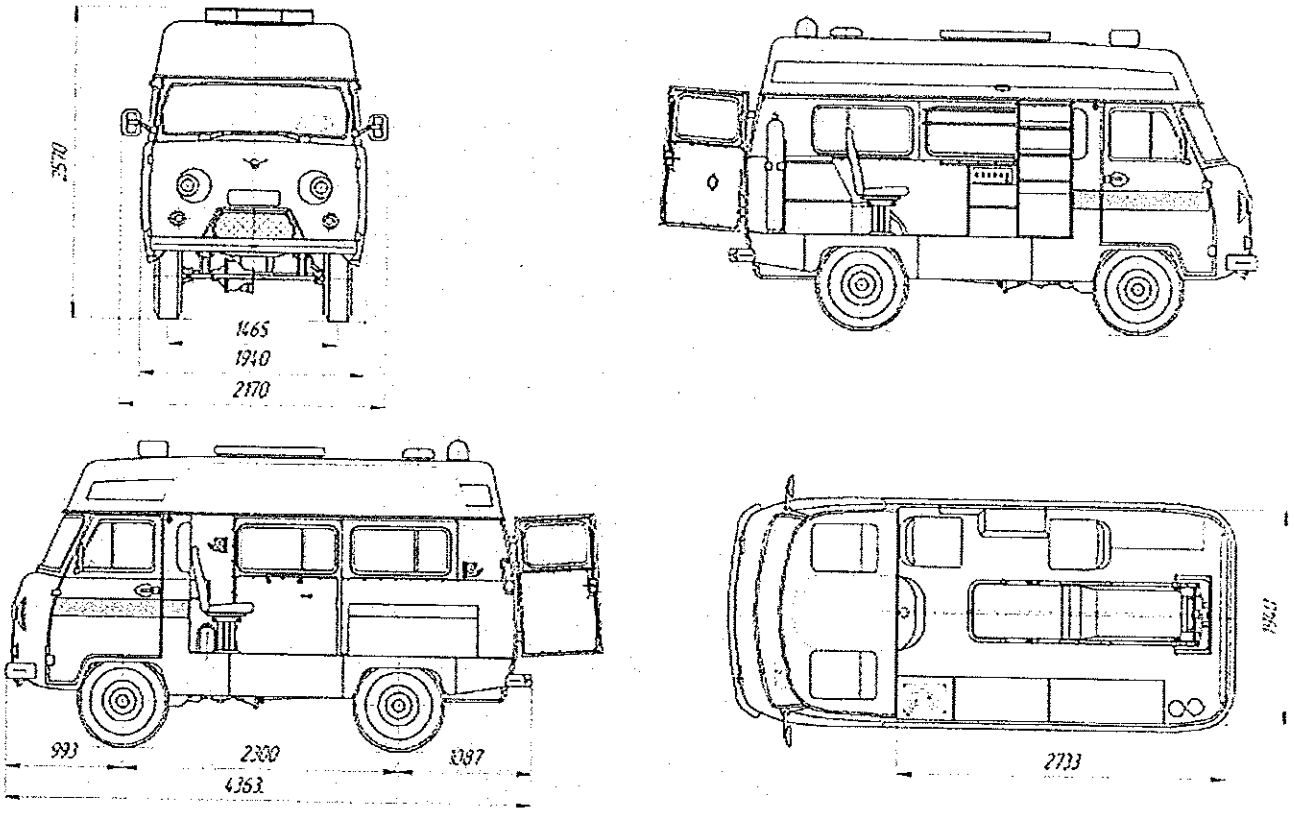
ОБЩИЙ ВИД ТРАНСПОРТНОГО СРЕДСТВА
УАЗ, тип 3962, модификация 396223-01 (класс В)