ТОО "BauProjekt"

РАБОЧИЙ ПРОЕКТ

Строительство подводящих газопроводов к 8-ми населенным пунктам Зайсанского района Восточно-Казахстанской области (Дайыр, Кокжыра, Куаныш, Биржан, Сарытерек, Жарсу, Бакасу, Саржыра)

Генеральный план

3.120.2018-02-ГП

Том 2

Альбом 1

2017

Формат А3

ТОО "BauProjekt"

РАБОЧИЙ ПРОЕКТ

Строительство подводящих газопроводов к 8-ми населенным пунктам Зайсанского района Восточно-Казахстанской области (Дайыр, Кокжыра, Куаныш, Биржан, Сарытерек, Жарсу, Бакасу, Саржыра)

Генеральный план

3.120.2018-02-ГП

Том 2

Альбом 1

Директор ТОО "BauProjekt" Троеглазов С.Н

ГИП ТОО "BauProjekt" Расщупкин В.П.

2017

Формат А3

ОБЩИЕ ДАННЫЕ

Раздел «Генеральный план» рабочего проекта: «Строительство подводящих газопроводов к 8-ми населенным пунктам Зайсанского района Восточно-Казахстанской области (Дайыр, Кокжира, Куаныш, Биржан, Сарытерек, Жарсу, Бакасу, Саржыра)» разработан на основании задания на проектирование, а также в соответствии с действующими нормами и правилами, в том числе нормами и правилами по пожаробезопасности, технике безопасности и санитарии.

При разработке раздела «Генеральный план» в качестве исходных данных использованы следующие материалы:

- задание на проектирование от 08.12.2017г.;
- архитектурно-планировочное задание №14 от 17.05.2018г.;
- распоряжение № 51 от 01.08.18г. акима Кенесайского сельского округа Зайсанского района. Акт на право временного безвозмездного землепользования №0693657 на земельный участок с кадастровым номером 05-069-015-204. (с. Жарсу)
- распоряжение № 52 от 01.08.18г. акима Кенесайского сельского округа Зайсанского района. Акт на право временного безвозмездного землепользования №0693659 на земельный участок с кадастровым номером 05-069-017-573. (с. Бакасу)
- распоряжение № 53 от 01.08.18г. акима Кенесайского сельского округа Зайсанского района. Акт на право временного безвозмездного землепользования №0693658 на земельный участок с кадастровым номером 05-069-015-572. (с. Саржыра)
- распоряжение № 78 от 10.10.18г. акима Кенесайского сельского округа Зайсанского района (кас подъездов - с. Жарсу);
- распоряжение № 77 от 10.10.18г. акима Кенесайского сельского округа Зайсанского района (кас. подъездов - с. Бакасу);
- распоряжение № 76 от 10.10.18г. акима Кенесайского сельского округа Зайсанского района (кас. подъездов - с. Саржыра);

Генеральный план выполнен на топографической съемке в масштабе 1:500, выполненной ТОО «BauProjekt» в 2018 г.

Система координат - местная, высот - Балтийская. Все размеры и отметки даны в метрах, уклоны в промилях.

ИСХОДНЫЕ ДАННЫЕ

Место расположения - Восточно-Казахстанская область, Зайсанский район.
Климатический район - IIIA.
Расчетная температура наружного воздуха -34°С
Вес снегового покрова - 1 кПа
Нормативная ветровая нагрузка - 0,38 кПа
Район по ветровым нагрузкам - III
Сейсмичность площадки строительства - 8 баллов.
Уровень ответственности сооружений - I.
Рельеф участка спокойный. Поверхностный отвод осуществляется по естественному рельефу. Площадка свободна от застройки.

Село Бакасу: Участок для строительства расположен в северной части села Бакасу. Участок расположен вдоль въезда в село. Рельеф участка спокойный. Абсолютные отметки в Балтийской системе высот колеблются в пределах от 473,00 до 474,50м. Общий уклон участка по диагонали 18 промилле. Ориентация участка по диагонали с севера на юг. Площадка не застроена и не осложнена надземными и подземными коммуникациями, требующими переноса, сноса или демонтажа.

Село Жарсу: Участок для строительства расположен в центральной части села Жарсу. Участок расположен вдоль трассы с восточной стороны. Рельеф участка спокойный. Абсолютные отметки в Балтийской системе высот колеблются в пределах от 476,50 до 477,00м. Общий уклон участка по диагонали 10 промилле. Ориентация участка по диагонали с северо-востока на юго-запад. Площадка не застроена и не осложнена надземными и подземными коммуникациями, требующими переноса, сноса или демонтажа.

Село Саржыра: Участок для строительства расположен в южной части села Саржыра. Участок расположен вдоль трассы. Рельеф участка спокойный. Абсолютные отметки в Балтийской системе высот колеблются в пределах от 442,00 до 443,00м. Общий уклон участка по диагонали 18,5 промилле. Ориентация участка по диагонали с северо-востока на юго-запад. Площадка не застроена и не осложнена надземными и подземными коммуникациями, требующими переноса, сноса или демонтажа.

ПРОЕКТНЫЕ РЕШЕНИЯ

Проектом предусмотрено устройство проезда с щебеночным покрытием, ширина проезда 3,5м по кроям проезда обочины шириной 1,0м. Уклон проезда 20 промилле, уклон обочин 40 промилле. Конструкции проезда с щебеночным покрытием - основание - уплотненный грунт (Eупр=350кг/см2), песок среднезернистый по ГОСТ 8736-2014 толщиной 20см, щебень уложенный по способу заклинки по ГОСТ 8267-93 фракции 40-70мм, М400, F25 толщиной 25см, покрытие - слой износа в виде двойной поверхностной обработки толщиной 2,5см.

Площадка для установки ГРПШ запроектирована прямоугольной формы, размеры площадки 3,20х5,00м. Площадка с щебеночным покрытием, вокруг площадки предусмотрены откосы шириной 1,0м. Конструкции площадки с щебеночным покрытием - основание - уплотненный грунт (Eупр=350кг/см2), песок среднезернистый по ГОСТ 8736-2014 толщиной 20см, покрытие - щебень, ГОСТ 8267-93 фракции 40-70мм, М400, F25 толщиной 25см.

Проектом предусматривается устройство металлического сетчатого ограждения площадки для установки ГРПШ, размером 3,2х5,0 высотой 1,6м.

Настоящий проект выполнен в соответствии с действующими нормами и правилами. Технические решения, принятые в рабочих чертежах, соответствуют требованиям экологических, санитарно-гигиенических, противопожарных и других норм, действующих на территории Республики Казахстан, и обеспечивают безопасную для жизни и здоровья людей эксплуатацию помещений при соблюдении предусмотренных проектом мероприятий.

ГИП _____ / Расщупкин В.В. /

Ведомость основных комплектов рабочих чертежей

Обозначение	Наименование	Примечание
3.120.2018-02-ГП	Генеральный план	
3.120.2018-02-ГСН	Наружное газоснабжение	
3.120.2018-02-АС	Архитектурно-строительные решения	
3.120.2018-02-МЗ	Молниезащита и заземление	

ВЕДОМОСТЬ РАБОЧИХ ЧЕРТЕЖЕЙ ОСНОВНОГО КОМПЛЕКТА

Лист	Наименование	Примечание
1	Общие данные	
2	Ситуационная схема. (с.Саржыра)	
3	Разбивочный план и план благоустройства территории. (с.Саржыра)	
4	План организации рельефа М 1:500. (с.Саржыра)	
5	Сводный план инженерных сетей М 1:500. (с.Саржыра)	
6	Ситуационная схема. (с.Бакасу)	
7	Разбивочный план и план благоустройства территории. (с.Бакасу)	
8	План организации рельефа М 1:500. (с.Бакасу)	
9	Сводный план инженерных сетей М 1:500. (с.Бакасу)	
10	Ситуационная схема. (с.Жарсу)	
11	Разбивочный план и план благоустройства территории. (с.Жарсу)	
12	План организации рельефа М 1:500. (с.Жарсу)	
13	Сводный план инженерных сетей М 1:500. (с.Жарсу)	

Согласовано:
Руководитель ГУ "Отдел архитектуры, строительства, жилищно-коммунального хозяйства, пассажирского транспорта и автомобильных дорог Зайсанского района"_____Т. Быкаев

						3.120.2018-02-ГП		
						Строительство подводящих газопроводов к 8-ми населенным пунктам Зайсанского района Восточно-Казахстанской области (Дайыр, Кокжира, Куаныш, Биржан, Сарытерек, Жарсу, Бакасу, Саржыра)		
Изм.	Кол.уч.	Лист	№док.	Подп.	Дата			
Разработал		Кабышев				Генеральный план (2 участок)	Стадия	Лист	Листов
Проверил		Герасимов					РП	1	13
Н. контр.		Саинкумар				Общие данные	ТОО "BauProjekt" лицензия: 15009285		
ГИП		Расщупкин							

Согласовано:
Взам. инв. №
Подпись и дата
Инв. № подл.

Ситуационная схема

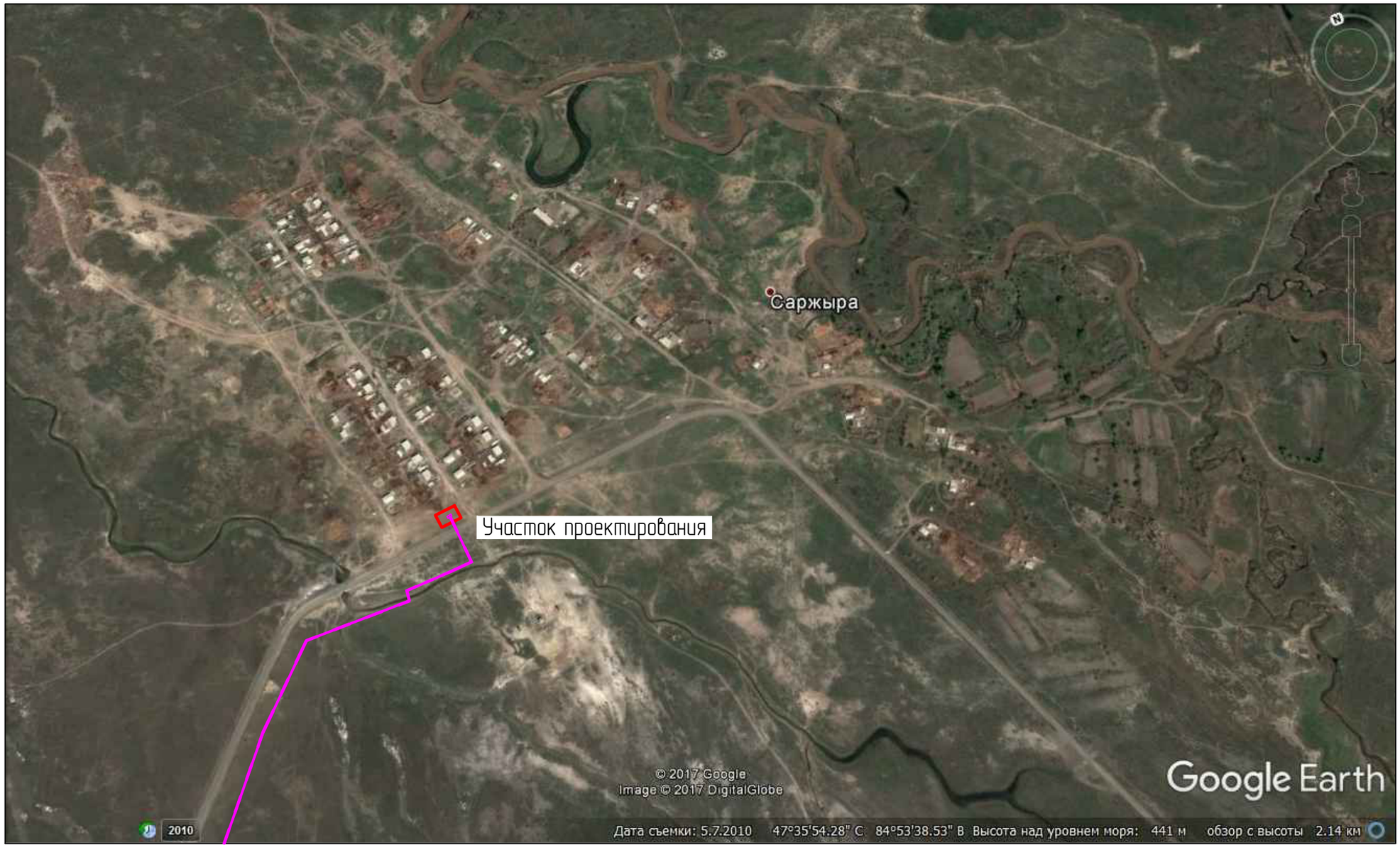

УСЛОВНЫЕ ОБОЗНАЧЕНИЯ:

– сети наружного газопровода высокого давления

ОСНОВНЫЕ ПОКАЗАТЕЛИ ПО РАЗДЕЛУ ГЕНЕРАЛЬНЫЙ ПЛАН

Элементы территории	Ед.изм.	Количество
Общая площадь участка всего, в том числе:	га	0,0444
– площадь участка по акту на право землепользования (кад.№05-069-015-572)	га	0,0074
– дополнительно выделенная площадь по распоряжению № 76 от 10.10.18г.	га	0,0370
Площадь застройки и отмостки	$м^2$	10,388
Площадь покрытий проездов и площадки	$м^2$	401,19
Прочие площади	$м^2$	32,422

Согласовано:

Взам. инв. №

Подпись и дата

Инв. № подл.

Изм.	Кол.уч.	Лист	№док.	Подп.	Дата
Разработал		Кабышев			
Проверил		Герасимов			
Н. контр.		Саинкумар			
ГИП		Расщупкин			

3.120.2018-02-ГП

Строительство подводящих газопроводов к 8-ми населенным пунктам Зайсанского района Восточно-Казахстанской области (Дайыр, Какжира, Куаныш, Биржан, Сарытерек, Жарсу, Бакасу, Саржыра)

Генеральный план (2 участок)

Стадия	Лист	Листов
РП	2	

Ситуационная схема. (с.Саржыра)

ТОО "BauProjekt"
лицензия: 15009285

Разбивочный план и план благоустройства территории М1:500

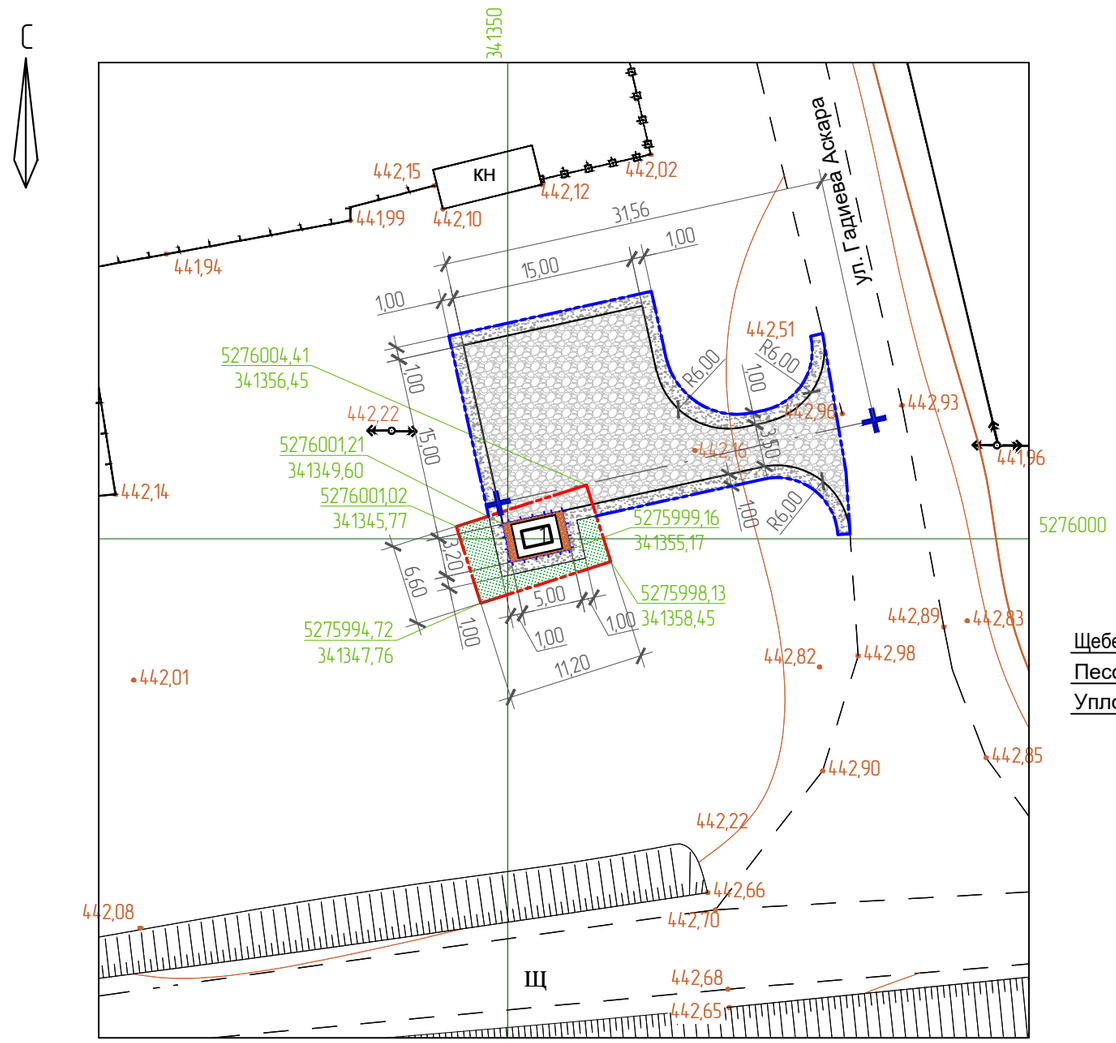

ЭКСПЛИКАЦИЯ ЗДАНИЙ И СООРУЖЕНИЙ

Номер на плане	Наименование	Примечание
1	ГРПШ	проектируемый

ВЕДОМОСТЬ ПОКРЫТИЙ

Поз.	Наименование	Тип	Площадь покрытия, $м^2$	Примечание
1	Щебеночное покрытие проезда	1	297,80	h=0,475
2	Щебеночное покрытие площадки	2	5,61	h=0,45
3	Щебеночное покрытие обочин	1,2	97,78	h=0,12
			401.1900	

КОНСТРУКЦИИ ПОКРЫТИЯ ПЛОЩАДКИ (ТИП 2)

Щебень, ГОСТ 8267-93 фракции 40-70мм, М400, F25	- 0,25 м
Песок среднезернистый по ГОСТ 8736-2014	- 0,20 м
Уплотненный грунт	

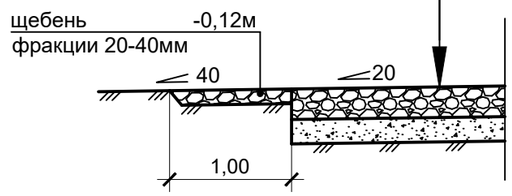

ФРАГМЕНТ ПЛОЩАДКИ

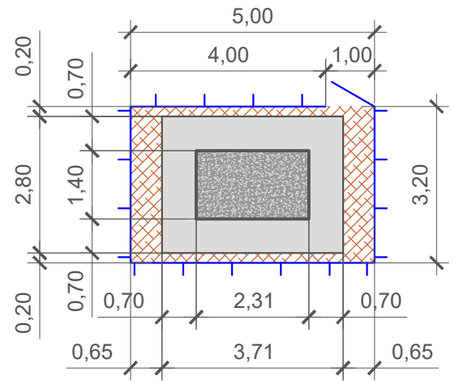

УСЛОВНЫЕ ОБОЗНАЧЕНИЯ ФРАГМЕНТА ПЛОЩАДКИ:

- бетонное покрытие площадки
- асфальтобетонное покрытие отмостки
- щебеночное покрытие вокруг площадки (тип 2)
- металлическое ограждение площадки

КОНСТРУКЦИИ ПОКРЫТИЯ ПОДЪЕЗДНОЙ АВТОДОРОГИ (ТИП 1)

Слой износа в виде двойной поверхностной обработки	- 0,025 м
Щебень уложенный по способу заклинки	- 0,25 м
по ГОСТ 8267-93 фракции 40-70мм, М400, F25	
Песок среднезернистый по ГОСТ 8736-2014	- 0,20 м
Уплотненный грунт	

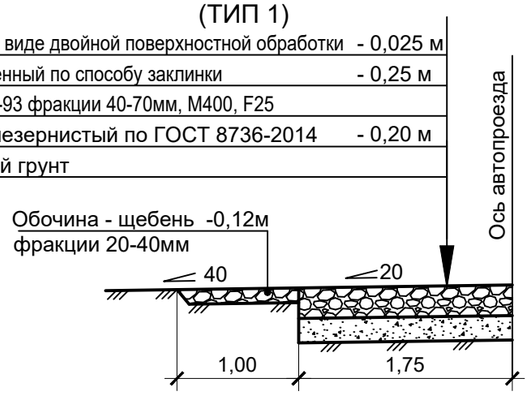

УСЛОВНЫЕ ОБОЗНАЧЕНИЯ:

- границы участка по акту землепользования
- границы дополнительно выделенной земли для устройства проезда и площадки
- металлическое ограждение площадки
- щебеночное покрытие проезда и разворотной площадки (тип 1)
- щебеночное покрытие площадки (тип 2)
- щебеночное покрытие обочин (тип 1 и 2)
- естественное озеленение

Согласовано:

Взам. инв. №

Подпись и дата

Инв. № подл.

Изм.	Кол.уч.	Лист	№док.	Подп.	Дата
Разработал		Кабышев			
Проверил		Герасимов			
Н. контр.		Саинкумар			
ГИП		Расщупкин			

3.120.2018-02-ГП

Строительство подводящих газопроводов к 8-ми населенным пунктам Зайсанского района Восточно-Казахстанской области (Дайыр, Кокжира, Куаныш, Биржан, Сарытерек, Жарсу, Бакасу, Саржыра)

Генеральный план (2 участок)

Стадия	Лист	Листов
РП	3	

Разбивочный план и план благо- устройства территории. (с.Саржыра)

ТОО "BauProjekt" лицензия: 15009285

Формат А3

План организации рельефа
М1:500

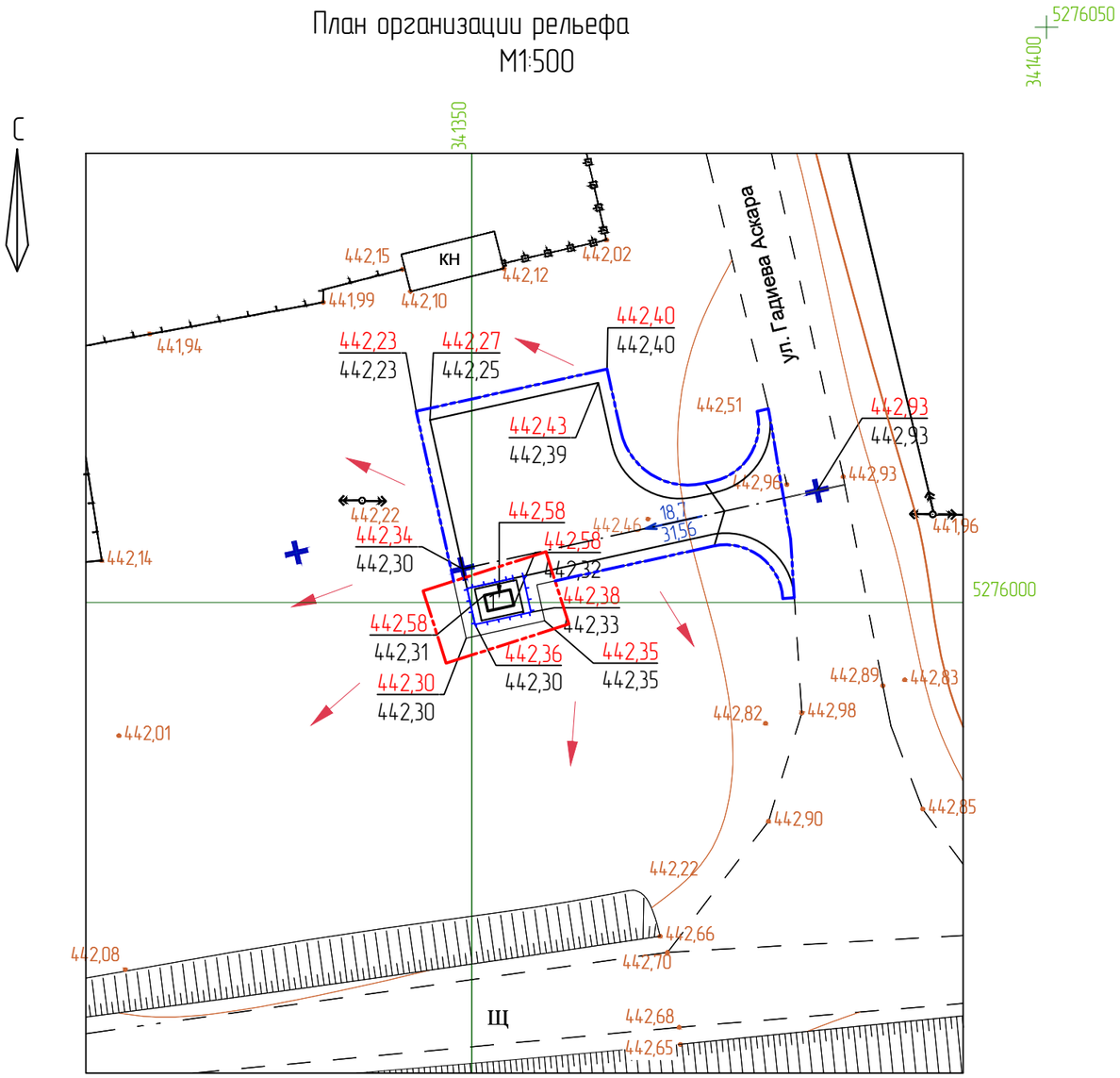

ЭКСПЛИКАЦИЯ ЗДАНИЙ И СООРУЖЕНИЙ

Номер на плане	Наименование	Примечание
1	ГРПШ	проектируемый

ВЕДОМОСТЬ ОБЪЕМОВ РАБОТ

Наименование работ	Ед. изм.	Количество	Примечание
1. Земляные работы			
Снятие плодородного грунта ПСП h=0,1м	$м^3$	41,158	
Устройство корыта под покрытие проезда и площадки	$м^3$	155,714	ГП 3
Вывоз избытка ПСП	$м^3$	41,158	
Вывоз избытка грунта	$м^3$	155,714	
2. Благоустройство			
Устройство щебеночного покрытия проезда	$м^2$	297,80	h=0,475
Устройство щебеночного покрытия площадки	$м^2$	5,61	h=0,45
Устройство щебеночного покрытия обочин	$м^2$	97,78	h=0,12
Устройство металлического ограждения площадки	п.м.	16,40	

УСЛОВНЫЕ ОБОЗНАЧЕНИЯ:

- границы участка по акту землепользования
- границы дополнительно выделенной земли для устройства проезда и площадки
- металлическое ограждение площадки

Согласовано:

Взам. инв. №

Подпись и дата

Инв. № подл.

Изм.	Кол.уч.	Лист	№док.	Подп.	Дата
Разработал		Кабышев			
Проверил		Герасимов			
Н. контр.		Саинкумар			
ГИП		Расщупкин			

3.120.2018-02-ГП

Строительство подводящих газопроводов к 8-ми населенным пунктам Зайсанского района Восточно-Казахстанской области (Дайыр, Кокжира, Куаныш, Биржан, Сарытерек, Жарсу, Бакасу, Саржыра)

Генеральный план
(2 участок)

Стадия	Лист	Листов
РП	4	

План организации рельефа М 1:500. (с.Саржыра)

ТОО "BauProjekt"
лицензия: 15009285

Формат А3

Сводный план инженерных сетей
М1:500

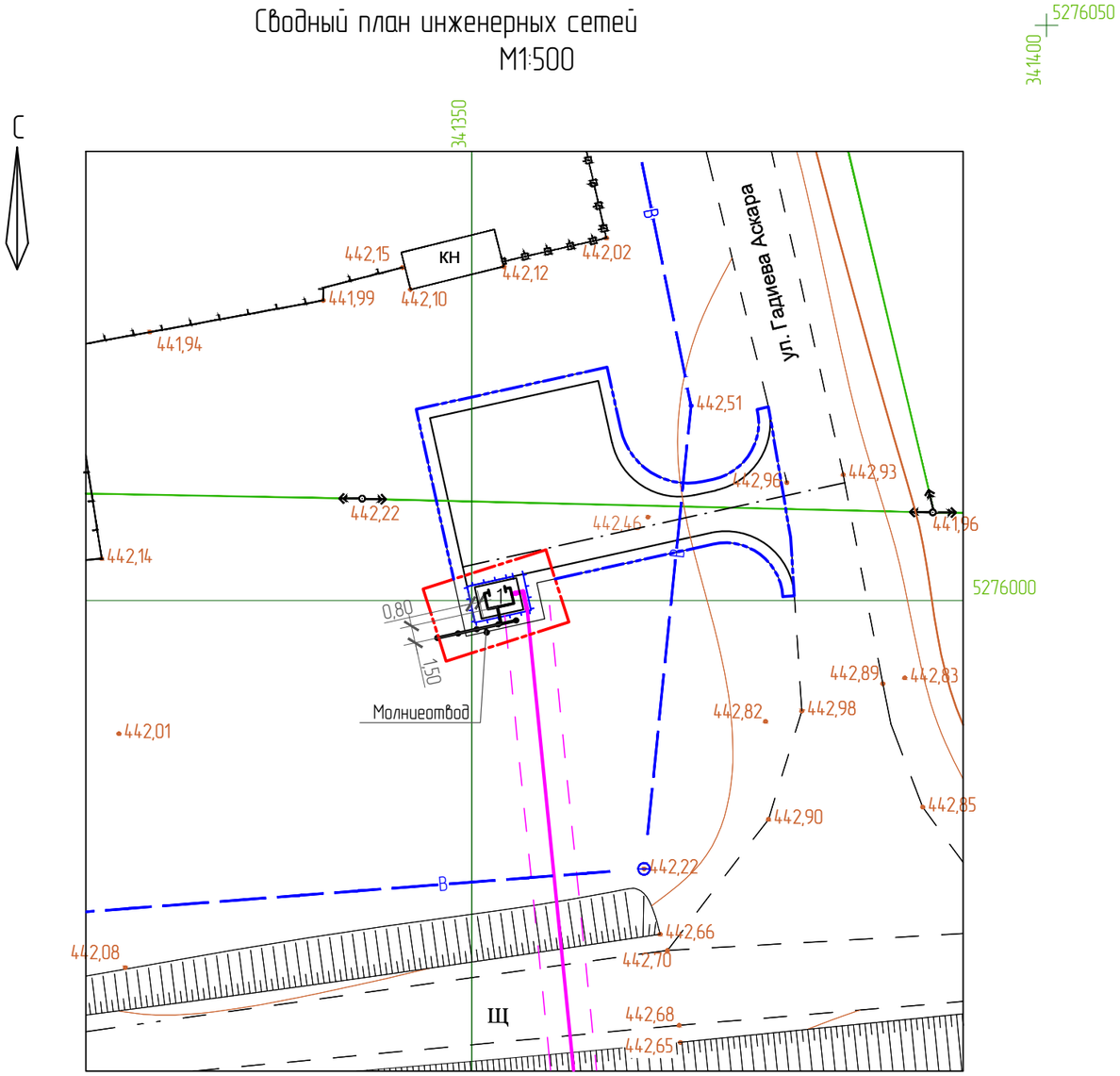

ЭКСПЛИКАЦИЯ ЗДАНИЙ И СООРУЖЕНИЙ

Номер на плане	Наименование	Примечание
1	ГРПШ	проектируемый

УСЛОВНЫЕ ОБОЗНАЧЕНИЯ:

- границы участка по акту землепользования
- границы дополнительно выделенной земли для устройства проезда и площадки
- металлическое ограждение площадки
- сети наружного газопровода высокого давления
- В — существующие сети водоснабжения
- существующие сети электроснабжения 10 кВ
- заземляющее устройство

Согласовано:

Раздел ГСН	Клочков И.	10.12.2018г.

Взам. инв. №

Подпись и дата

Инв. № подл.

Изм.	Кол.уч.	Лист	№док.	Подп.	Дата
Разработал		Кабышев			
Проверил		Герасимов			
Н. контр.		Саинкумар			
ГИП		Расщупкин			

3.120.2018-02-ГП

Строительство подводящих газопроводов к 8-ми населенным пунктам Зайсанского района Восточно-Казахстанской области (Дайыр, Кокжира, Куаныш, Биржан, Сарытерек, Жарсу, Бакасу, Саржыра)

Генеральный план
(2 участок)

Стадия	Лист	Листов
РП	5	

Сводный план инженерных сетей
М 1:500. (с.Саржыра)

ТОО "BauProjekt"
лицензия: 15009285

Формат А3

Ситуационная схема

УСЛОВНЫЕ ОБОЗНАЧЕНИЯ:

– сети наружного газопровода высокого давления

ОСНОВНЫЕ ПОКАЗАТЕЛИ ПО РАЗДЕЛУ ГЕНЕРАЛЬНЫЙ ПЛАН

Элементы территории	Ед.изм.	Количество
Общая площадь участка всего, в том числе:	га	0.0191
– площадь участка по акту на право землепользования (кад.№05-069-017-573)	га	0,0074
– дополнительно выделенная площадь по распоряжению № 77 от 10.10.18г.	га	0,0117
Площадь застройки и отмостки	$м^2$	10,388
Площадь покрытий проездов и площадки	$м^2$	159,01
Прочие площади	$м^2$	21,602

Согласовано:

Взам. инв. №

Подпись и дата

Инв. № подл.

Изм.	Кол.уч.	Лист	№док.	Подп.	Дата
Разработал		Кабышев			
Проверил		Герасимов			
Н. контр.		Саинкумар			
ГИП		Расщупкин			

3.120.2018-02-ГП

Строительство подводящих газопроводов к 8-ми населенным пунктам Зайсанского района Восточно-Казахстанской области (Дайыр, Кокжира, Куаныш, Биржан, Сарытерек, Жарсу, Бакасу, Саржыра)

Генеральный план (2 участок)

Стадия	Лист	Листов
РП	6	

Ситуационная схема. (с.Бакасу)

ТОО "BauProjekt" лицензия: 15009285

Разбивочный план и план благоустройства территории М1:500

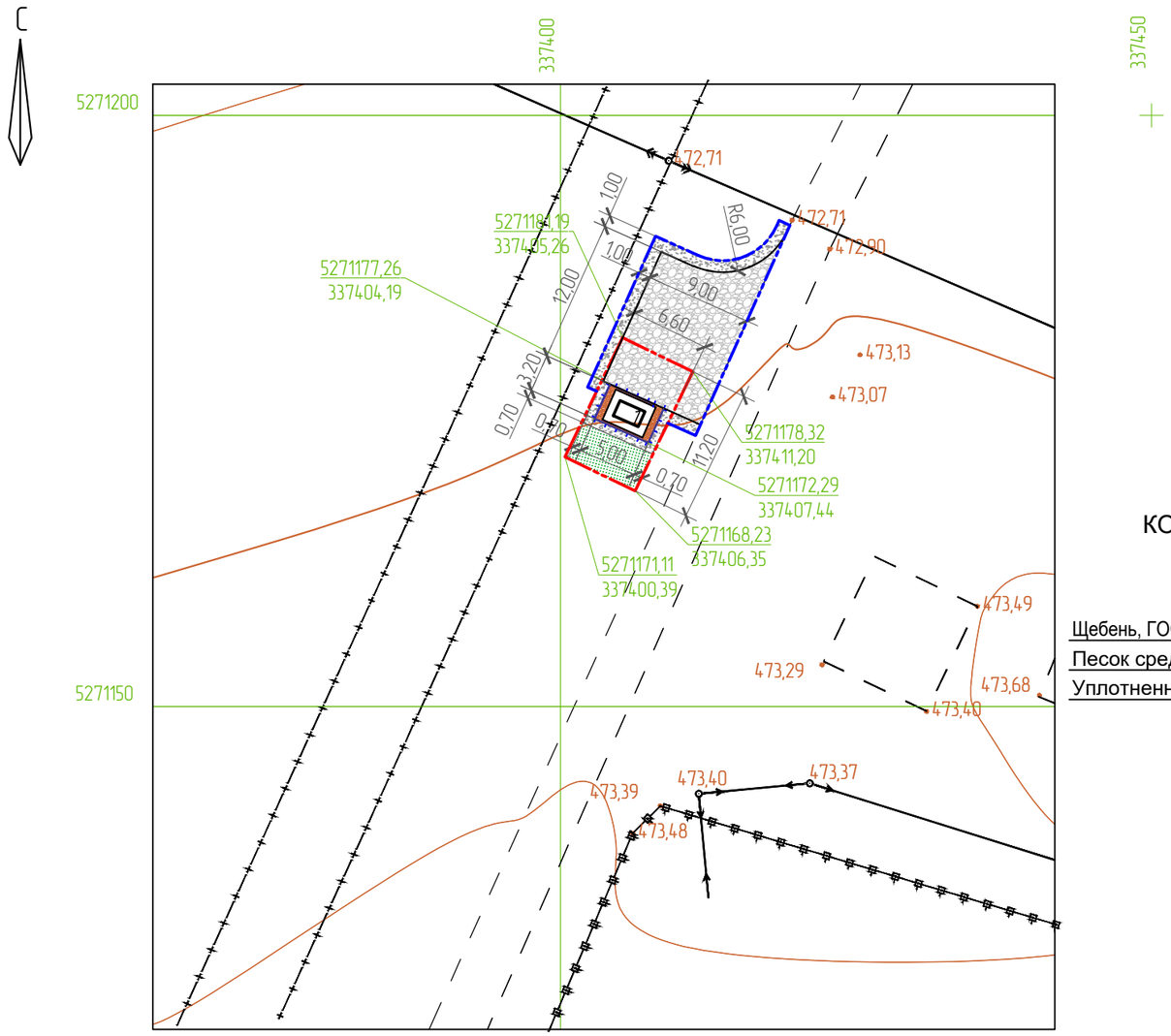

ЭКСПЛИКАЦИЯ ЗДАНИЙ И СООРУЖЕНИЙ

Номер на плане	Наименование	Примечание
1	ГРПШ	проектируемый

ВЕДОМОСТЬ ПОКРЫТИЙ

Поз.	Наименование	Тип	Площадь покрытия, $м^2$	Примечание
1	Щебеночное покрытие проезда	1	115,72	h=0,475
2	Щебеночное покрытие площадки	2	5,61	h=0,45
3	Щебеночное покрытие обочин	1,2	37,68	h=0,12
			159.0100	

КОНСТРУКЦИИ ПОКРЫТИЯ ПЛОЩАДКИ (ТИП 2)

Щебень, ГОСТ 8267-93 фракции 40-70мм, М400, F25 - 0,25 м
Песок среднезернистый по ГОСТ 8736-2014 - 0,20 м
Уплотненный грунт

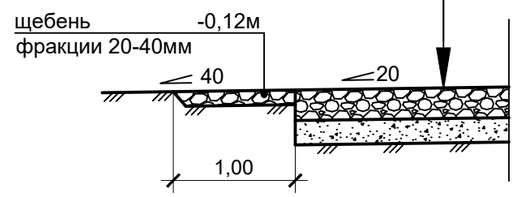

ФРАГМЕНТ ПЛОЩАДКИ

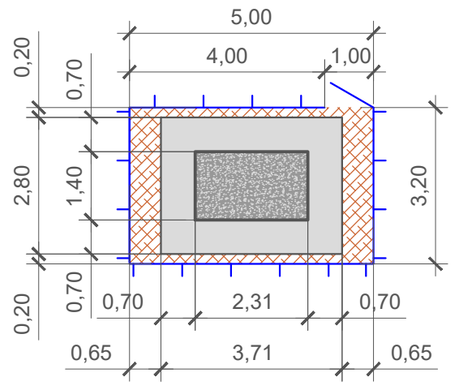

УСЛОВНЫЕ ОБОЗНАЧЕНИЯ ФРАГМЕНТА ПЛОЩАДКИ:

- бетонное покрытие площадки
- асфальтобетонное покрытие отмостки
- щебеночное покрытие вокруг площадки (тип 2)
- металлическое ограждение площадки

КОНСТРУКЦИИ ПОКРЫТИЯ ПОДЪЕЗДНОЙ АВТОДОРОГИ (ТИП 1)

Слой износа в виде двойной поверхностной обработки - 0,025 м
Щебень уложенный по способу заклинки - 0,25 м
по ГОСТ 8267-93 фракции 40-70мм, М400, F25
Песок среднезернистый по ГОСТ 8736-2014 - 0,20 м
Уплотненный грунт

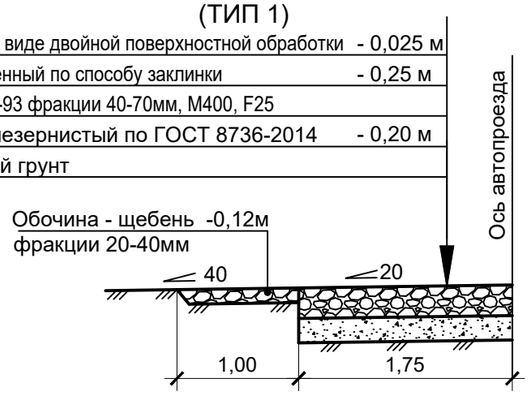

УСЛОВНЫЕ ОБОЗНАЧЕНИЯ:

- границы участка по акту землепользования
- границы дополнительно выделенной земли для устройства проезда и площадки
- металлическое ограждение площадки
- щебеночное покрытие проезда и разворотной площадки (тип 1)
- щебеночное покрытие площадки (тип 2)
- щебеночное покрытие обочин (тип 1 и 2)
- естественное озеленение

Согласовано:

Взам. инв. №

Подпись и дата

Инв. № подл.

Изм.	Кол.уч.	Лист	№док.	Подп.	Дата
Разработал		Кабышев			
Проверил		Герасимов			
Н. контр.		Саинкумар			
ГИП		Расщупкин			

3.120.2018-02-ГП

Строительство подводящих газопроводов к 8-ми населенным пунктам Зайсанского района Восточно-Казахстанской области (Дайыр, Кокжира, Куаныш, Биржан, Сарытерек, Жарсу, Бакасу, Саржыра)

Генеральный план (2 участок)

Стадия	Лист	Листов
РП	7	

Разбивочный план и план благо- устройства территории. (с.Бакасу)

ТОО "BauProjekt" лицензия: 15009285

План организации рельефа
М1:500

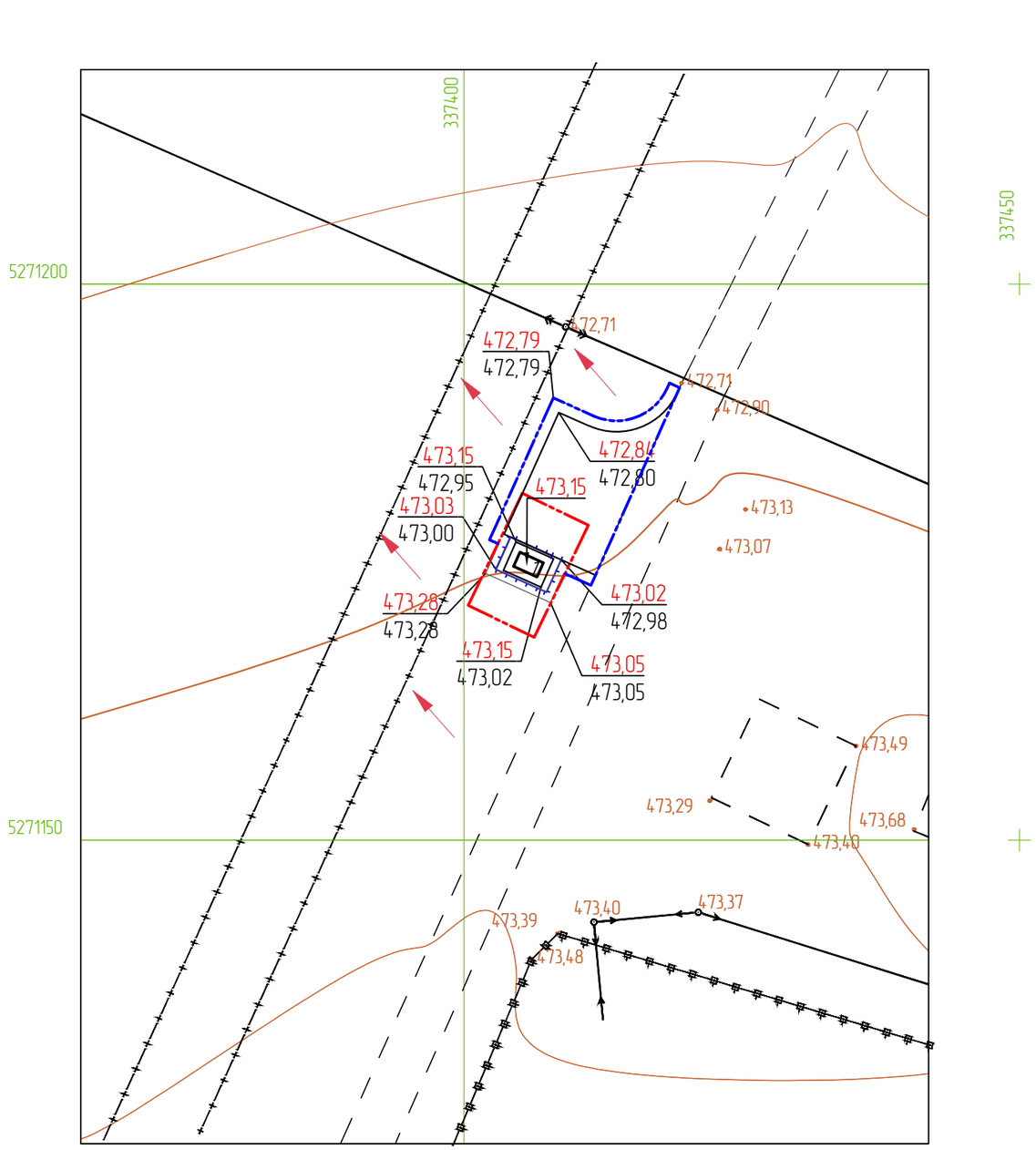

ЭКСПЛИКАЦИЯ ЗДАНИЙ И СООРУЖЕНИЙ

Номер на плане	Наименование	Примечание
1	ГРПШ	проектируемый

ВЕДОМОСТЬ ОБЪЕМОВ РАБОТ

Наименование работ	Ед. изм.	Количество	Примечание
1. Земляные работы			
Снятие плодородного грунта ПСП h=0,1м	$м^3$	16,94	
Устройство корыта под покрытие проездов и парковки	$м^3$	62,00	ГП 3
Вывоз избытка ПСП	$м^3$	16,94	
Вывоз избытка грунта	$м^3$	62,00	
2. Благоустройство			
Устройство щебеночного покрытия проезда	$м^2$	115,72	h=0,475
Устройство щебеночного покрытия площадки	$м^2$	5,61	h=0,45
Устройство щебеночного покрытия обочин	$м^2$	37,68	h=0,12
Устройство металлического ограждения площадки	п.м.	16,40	

УСЛОВНЫЕ ОБОЗНАЧЕНИЯ:

- границы участка по акту землепользования
- границы дополнительно выделенной земли для устройства проезда и площадки
- металлическое ограждение площадки

Согласовано:

Взам. инв. №

Подпись и дата

Инв. № подл.

Изм.	Кол.уч.	Лист	№док.	Подп.	Дата
Разработал		Кабышев			
Проверил		Герасимов			
Н. контр.		Саинкумар			
ГИП		Расщупкин			

3.120.2018-02-ГП

Строительство подводящих газопроводов к 8-ми населенным пунктам Зайсанского района Восточно-Казахстанской области (Дайыр, Какжира, Куаныш, Биржан, Сарытерек, Жарсу, Бакасу, Саржыра)

Генеральный план (2 участок)

Стадия	Лист	Листов
РП	8	

План организации рельефа М 1:500. (с.Бакасу)

ТОО "BauProjekt"
лицензия: 15009285

Сводный план инженерных сетей
М1:500

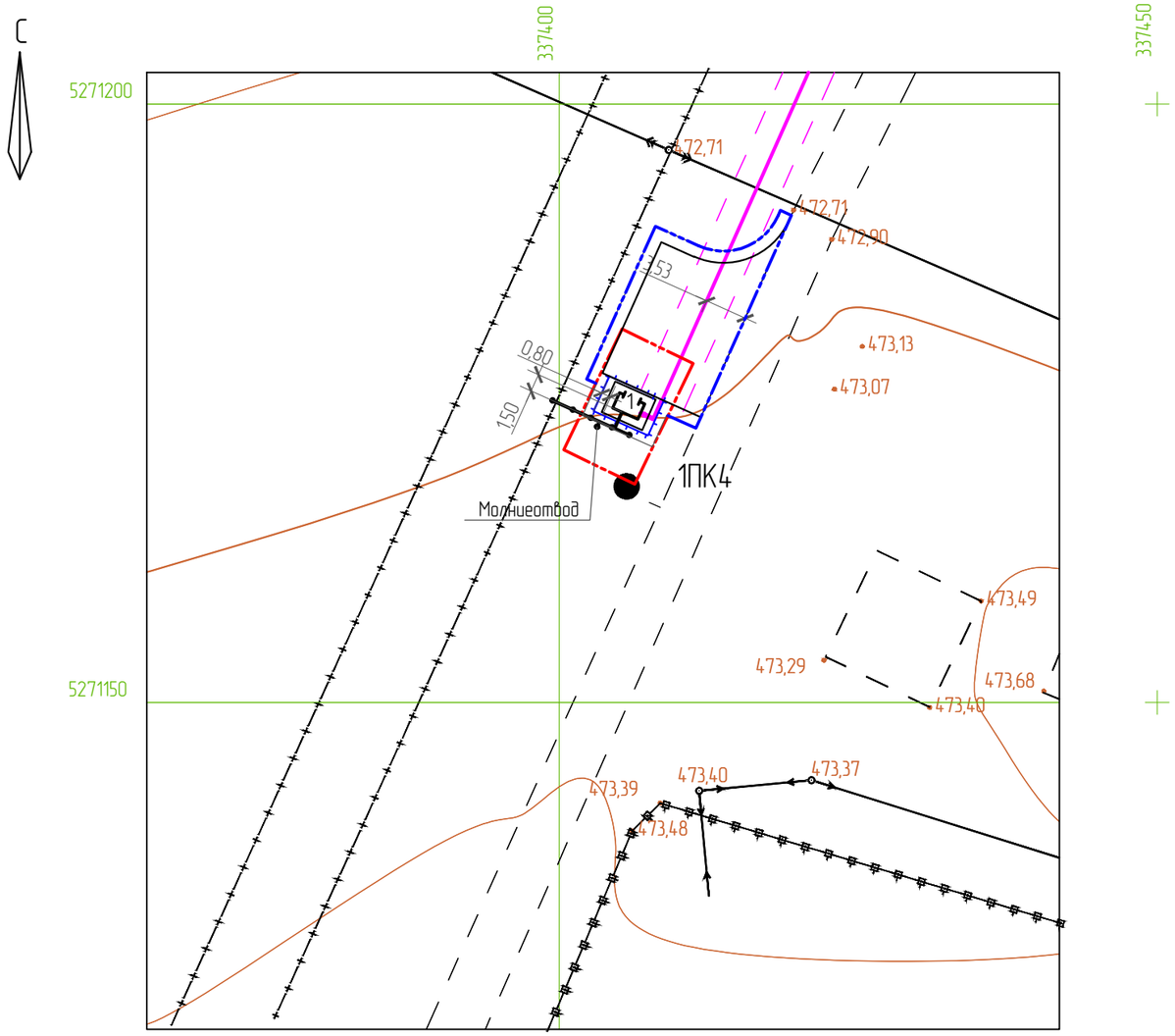

ЭКСПЛИКАЦИЯ ЗДАНИЙ И СООРУЖЕНИЙ

Номер на плане	Наименование	Примечание
1	ГРПШ	проектируемый

УСЛОВНЫЕ ОБОЗНАЧЕНИЯ:

- границы участка по акту землепользования
- границы дополнительно выделенной земли для устройства проезда и площадки
- металлическое ограждение площадки
- сети наружного газопровода высокого давления
- заземляющее устройство

Согласовано:

Раздел ГСН	Клочков И.	10.12.2018г

Взам. инв. №

Подпись и дата

Инв. № подл.

Изм.	Кол.уч.	Лист	№док.	Подп.	Дата
Разработал		Кабышев			
Проверил		Герасимов			
Н. контр.		Саинкумар			
ГИП		Расщупкин			

3.120.2018-02-ГП

Строительство подводящих газопроводов к 8-ми населенным пунктам Зайсанского района Восточно-Казахстанской области (Дайыр, Кокжира, Куаныш, Биржан, Сарытерек, Жарсу, Бакасу, Саржыра)

Генеральный план
(2 участок)

Стадия	Лист	Листов
РП	9	

Сводный план инженерных сетей
М 1:500. (с.Бакасу)

ТОО "BauProjekt"
лицензия: 15009285

Ситуационная схема

УСЛОВНЫЕ ОБОЗНАЧЕНИЯ:

– сети наружного газопровода высокого давления

ОСНОВНЫЕ ПОКАЗАТЕЛИ ПО РАЗДЕЛУ ГЕНЕРАЛЬНЫЙ ПЛАН

Элементы территории	Ед.изм.	Количество
Общая площадь участка всего, в том числе:	га	0.0431
– площадь участка по акту на право землепользования (кад.№05-069-015-204)	га	0,0074
– дополнительно выделенная площадь по распоряжению № 78 от 10.10.18г.	га	0,0357
Площадь застройки и отмостки	$м^2$	10,388
Площадь покрытий проездов и площадки	$м^2$	386,07
Прочие площади	$м^2$	34,542

Согласовано:

Взам. инв. №

Подпись и дата

Инв. № подл.

Изм.	Кол.уч.	Лист	№док.	Подп.	Дата
Разработал		Кабышев			
Проверил		Герасимов			
Н. контр.		Саинкумар			
ГИП		Расщупкин			

3.120.2018-02-ГП

Строительство подводящих газопроводов к 8-ми населенным пунктам Зайсанского района Восточно-Казахстанской области (Дайыр, Кокжира, Куаныш, Биржан, Сарытерек, Жарсу, Бакасу, Саржыра)

Генеральный план (2 участок)

Стадия	Лист	Листов
РП	10	

Ситуационная схема. (с.Жарсу)

ТОО "BauProjekt" лицензия: 15009285

Разбивочный план и план благоустройства территории М1:500

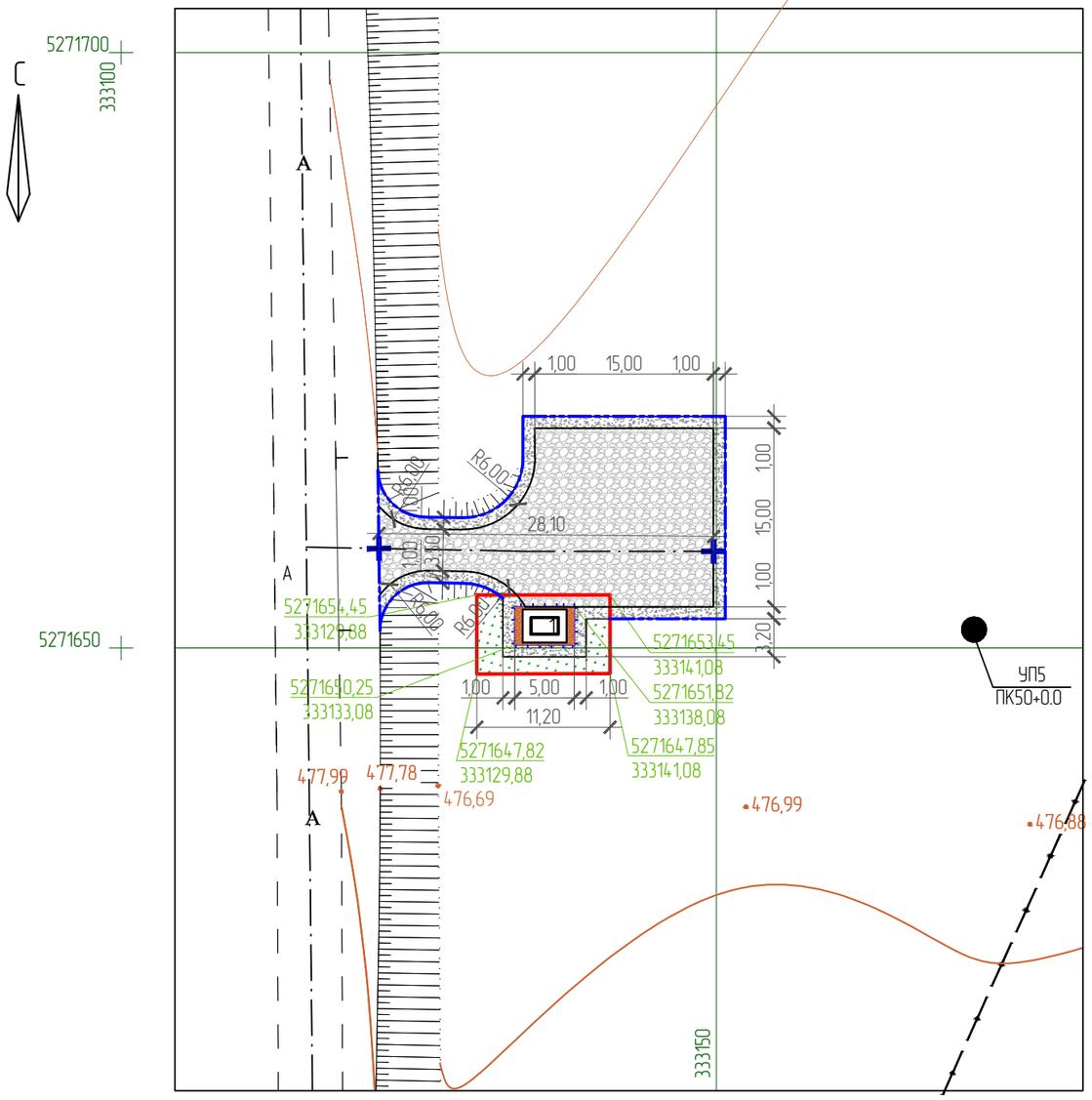

ЭКСПЛИКАЦИЯ ЗДАНИЙ И СООРУЖЕНИЙ

Номер на плане	Наименование	Примечание
1	ГРПШ	проектируемый

ВЕДОМОСТЬ ПОКРЫТИЙ

Поз.	Наименование	Тип	Площадь покрытия, $м^2$	Примечание
1	Щебеночное покрытие проезда	1	290,35	h=0,475
2	Щебеночное покрытие площадки	2	5,61	h=0,45
3	Щебеночное покрытие обочин	1,2	90,11	h=0,12
			386.0700	

КОНСТРУКЦИИ ПОКРЫТИЯ ПОДЪЕЗДНОЙ АВТОДОРОГИ (ТИП 1)

Слой износа в виде двойной поверхностной обработки - 0,025 м
Щебень уложенный по способу заклинки - 0,25 м
по ГОСТ 8267-93 фракции 40-70мм, М400, F25
Песок среднезернистый по ГОСТ 8736-2014 - 0,20 м
Уплотненный грунт

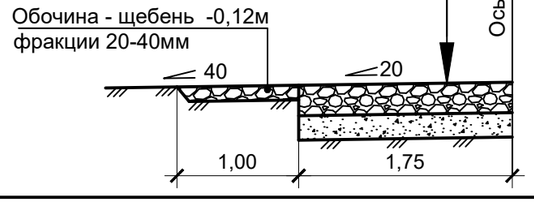

КОНСТРУКЦИИ ПОКРЫТИЯ ПЛОЩАДКИ (ТИП 2)

Щебень, ГОСТ 8267-93 фракции 40-70мм, М400, F25 - 0,25 м
Песок среднезернистый по ГОСТ 8736-2014 - 0,20 м
Уплотненный грунт

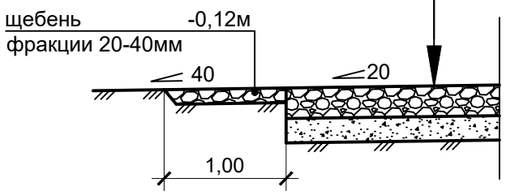

ФРАГМЕНТ ПЛОЩАДКИ

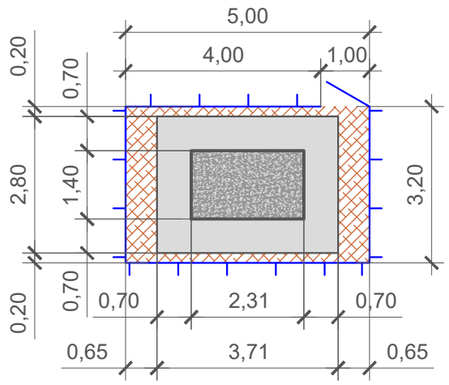

УСЛОВНЫЕ ОБОЗНАЧЕНИЯ ФРАГМЕНТА ПЛОЩАДКИ:

- бетонное покрытие площадки
- асфальтобетонное покрытие отмостки
- щебеночное покрытие вокруг площадки (тип 2)
- металлическое ограждение площадки

УСЛОВНЫЕ ОБОЗНАЧЕНИЯ:

- границы участка по акту землепользования
- границы дополнительно выделенной земли для устройства проезда и площадки
- металлическое ограждение площадки
- щебеночное покрытие проезда и разворотной площадки (тип 1)
- щебеночное покрытие площадки (тип 2)
- щебеночное покрытие обочин (тип 1 и 2)
- естественное озеленение

Изм.	Кол.уч.	Лист	№док.	Подп.	Дата
Разработал		Кабышев			
Проверил		Герасимов			
Н. контр.		Саинкумар			
ГИП		Расщупкин			

3.120.2018-02-ГП

Строительство подводящих газопроводов к 8-ми населенным пунктам Зайсанского района Восточно-Казахстанской области (Дайыр, Кокжира, Куаныш, Биржан, Сарытерек, Жарсу, Бакасу, Саржыра)

Генеральный план (2 участок)

Стадия	Лист	Листов
РП	11	

Разбивочный план и план благо- устройства территории. (с.Жарсу)

ТОО "BauProjekt" лицензия: 15009285

Согласовано:

Взам. инв. №

Подпись и дата

Инв. № подл.

План организации рельефа
М1:500

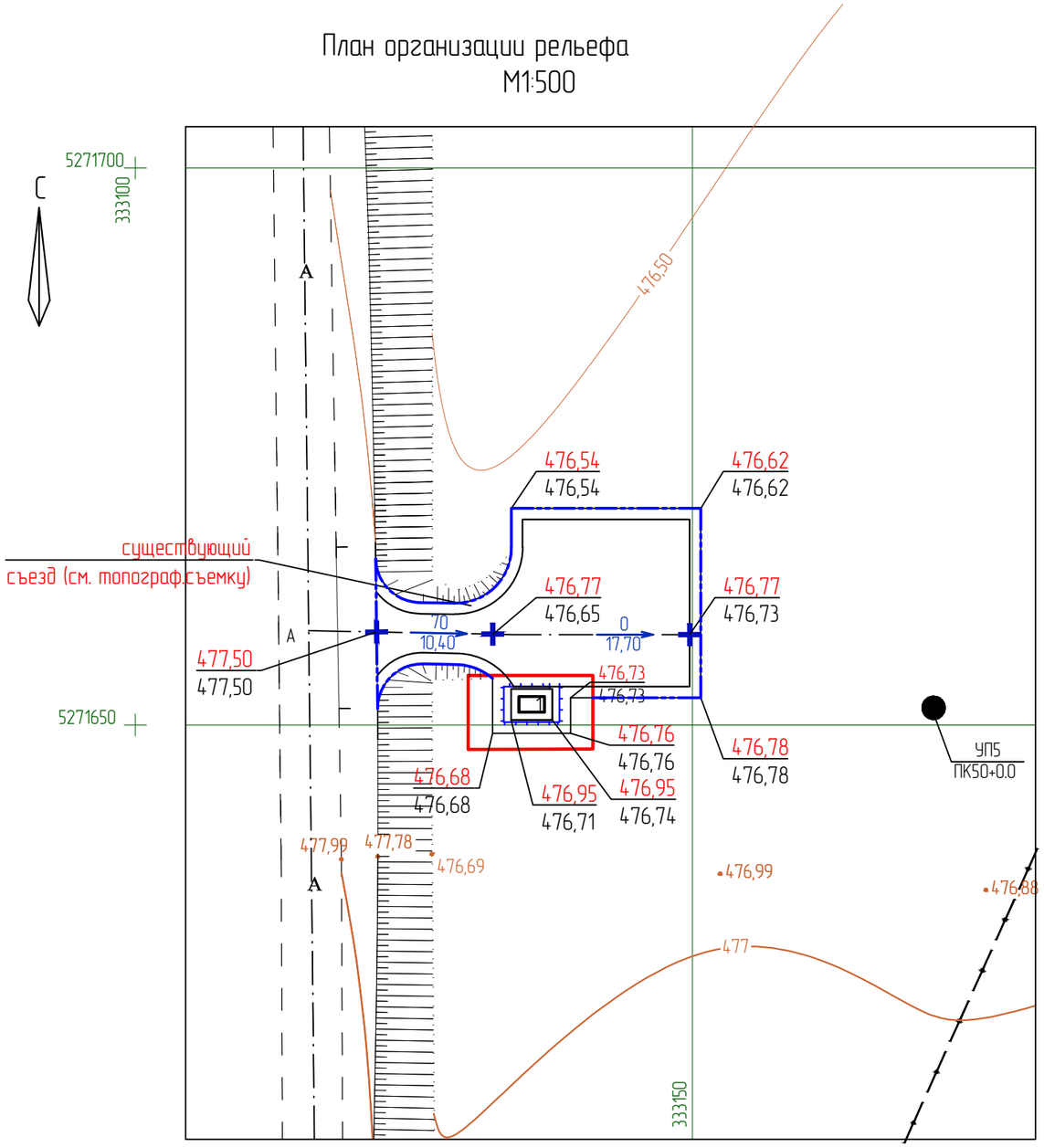

ЭКСПЛИКАЦИЯ ЗДАНИЙ И СООРУЖЕНИЙ

Номер на плане	Наименование	Примечание
1	ГРПШ	проектируемый

ВЕДОМОСТЬ ОБЪЕМОВ РАБОТ

Наименование работ	Ед. изм.	Количество	Примечание
1. Земляные работы			
Снятие плодородного грунта ПСП h=0,1м	$м^3$	39,65	
Устройство корыта под покрытие проезда и площадки	$м^3$	151,25	ГП 3
Вывоз избытка ПСП	$м^3$	32,10	
Вывоз избытка грунта	$м^3$	151,25	
2. Благоустройство			
Устройство щебеночного покрытия проезда	$м^2$	290,35	h=0,475
Устройство щебеночного покрытия площадки	$м^2$	5,61	h=0,45
Устройство щебеночного покрытия обочин	$м^2$	90,11	h=0,12
Устройство металлического ограждения площадки	п.м.	16,40	

УСЛОВНЫЕ ОБОЗНАЧЕНИЯ:

- границы участка по акту землепользования
- границы дополнительно выделенной земли для устройства проезда и площадки
- металлическое ограждение площадки

Согласовано:

Взам. инв. №

Подпись и дата

Инв. № подл.

Изм.	Кол.уч.	Лист	№док.	Подп.	Дата
Разработал		Кабышев			
Проверил		Герасимов			
Н. контр.		Саинкумар			
ГИП		Расщупкин			

3.120.2018-02-ГП

Строительство подводящих газопроводов к 8-ми населенным пунктам Зайсанского района Восточно-Казахстанской области (Дайыр, Кокжира, Куаныш, Биржан, Сарытерек, Жарсу, Бакасу, Саржыра)

Генеральный план
(2 участок)

Стадия	Лист	Листов
РП	12	

План организации рельефа М 1:500. (с.Жарсу)

ТОО "BauProjekt"
лицензия: 15009285

Формат А3

Сводный план инженерных сетей
М1:500

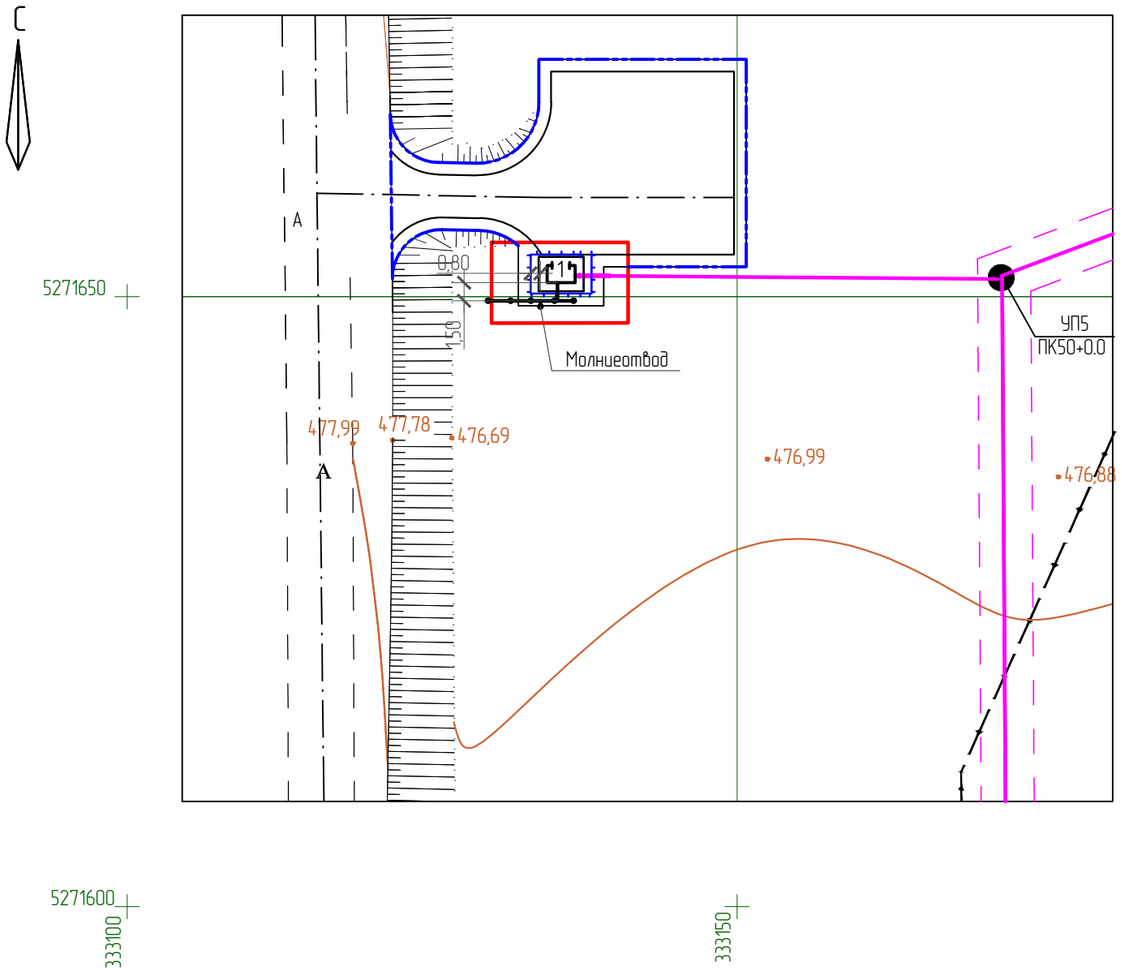

ЭКСПЛИКАЦИЯ ЗДАНИЙ И СООРУЖЕНИЙ

Номер на плане	Наименование	Примечание
1	ГРПШ	проектируемый

УСЛОВНЫЕ ОБОЗНАЧЕНИЯ:

- границы участка по акту землепользования
- границы дополнительно выделенной земли для устройства проезда и площадки
- металлическое ограждение площадки
- сети наружного газопровода высокого давления
- заземляющее устройство

Согласовано:

Раздел ГСН	Клочков И.	10.12.2018г

Взам. инв. №

Подпись и дата

Инв. № подл.

Изм.	Кол.уч.	Лист	№док.	Подп.	Дата
Разработал		Кабышев			
Проверил		Герасимов			
Н. контр.		Саинкумар			
ГИП		Расщупкин			

3.120.2018-02-ГП

Строительство подводящих газопроводов к 8-ми населенным пунктам Зайсанского района Восточно-Казахстанской области (Дайыр, Кокжира, Куаныш, Биржан, Сарытерек, Жарсу, Бакасу, Саржыра)

Генеральный план
(2 участок)

Стадия	Лист	Листов
РП	13	

Сводный план инженерных сетей
М 1:500. (с.Жарсу)

ТОО "BauProjekt"
лицензия: 15009285

Формат А3