ТОО "BauProjekt"

РАБОЧИЙ ПРОЕКТ

Строительство подводящих газопроводов к 8-ми населенным пунктам Зайсанского района Восточно-Казахстанской области (Дайыр, Кокжыра, Куаныш, Биржан, Сарытерек, Жарсу, Бакасу, Саржыра)

Генеральный план

3.120.2018-03-ГП

Том 2

Альбом 1

2017

Формат А3

ТОО "BauProjekt"

РАБОЧИЙ ПРОЕКТ

Строительство подводящих газопроводов к 8-ми населенным пунктам Зайсанского района Восточно-Казахстанской области (Дайыр, Кокжыра, Куаныш, Биржан, Сарытерек, Жарсу, Бакасу, Саржыра)

Генеральный план

3.120.2018-03-ГП

Том 2

Альбом 1

Директор ТОО "BauProjekt" Троеглазов С.Н

ГИП ТОО "BauProjekt" Расщупкин В.П.

2017

Формат А3

ОБЩИЕ ДАННЫЕ

Раздел «Генеральный план» рабочего проекта: «Строительство подводящих газопроводов к 8-ми населенным пунктам Зайсанского района Восточно-Казахстанской области (Дайыр, Кокжира, Куаныш, Биржан, Сарытерек, Жарсу, Бакасу, Саржира)» разработан на основании задания на проектирование, а также в соответствии с действующими нормами и правилами, в том числе нормами и правилами по пожаробезопасности, технике безопасности и санитарии.

При разработке раздела «Генеральный план» в качестве исходных данных использованы следующие материалы:

- задание на проектирование от 8.12.2017 г.;
- архитектурно-планировочное задание №14 от 17.05.2018 г.;
- распоряжение № 36 от 01.07.18г. аппарата акима Биржанского сельского округа Зайсанского района. Акт на право временного безвозмездного землепользования №0693661 на земельный участок с кадастровым номером 05-069-001-250. (с. Биржан)
- распоряжение № 37 от 01.07.18г. аппарата акима Биржанского сельского округа Зайсанского района. Акт на право временного безвозмездного землепользования №0693660 на земельный участок с кадастровым номером 05-069-002-603. (с. Куаныш)
- распоряжение № 57-н от 01.08.18г. аппарата акима Дайырского сельского округа Зайсанского района. Акт на право временного безвозмездного землепользования №0693662 на земельный участок с кадастровым номером 05-069-004-459. (с. Дайыр)
- распоряжение № 609 от 06.08.18г. аппарата акима Дайырского сельского округа Зайсанского района. Акт на право временного безвозмездного землепользования №0693655 на земельный участок с кадастровым номером 05-069-006-581. (с. Кокжыра)
- распоряжение № 48 от 11.10.18г. аппарата акима Биржанского сельского округа Зайсанского района. (кас подъездов - с. Биржан);
- распоряжение № 49 от 11.10.18г. аппарата акима Биржанского сельского округа Зайсанского района (кас. подъездов - с. Куаныш);
- распоряжение № 71-н от 11.10.18г. аппарата акима Дайырского сельского округа Зайсанского района (кас. подъездов - с. Дайыр);
- распоряжение № 72-н от 11.10.18г. аппарата акима Дайырского сельского округа Зайсанского района (кас. подъездов - с. Кокжыра);
- Генеральный план выполнен на топографической съемке в масштабе 1:500, выполненной ТОО «BauProjekt» в 2018 г.

Система координат - местная, высот - Балтийская. Все размеры и отметки даны в метрах, уклоны в промилях.

ИСХОДНЫЕ ДАННЫЕ

Место расположения - Восточно-Казахстанская область, Зайсанский район, с.Дайыр, с.Кокжира, с.Куаныш, с.Биржан.

Климатический район - IIIА.

Расчетная температура наружного воздуха -34°С

Вес снегового покрова - 1 кПа

Нормативная ветровая нагрузка - 0,38 кПа

Район по ветровым нагрузкам - III

Сейсмичность площадки строительства - 8 баллов.

Уровень ответственности сооружений - I

Рельеф участка спокойный. Поверхностный отвод осуществляется по естественному рельефу. Площадка свободна от застройки.

Село Дайыр: Участок для строительства расположен в южной части села Дайыр. Участок расположен вдоль въезда в село с северной стороны. Рельеф участка спокойный. Абсолютные отметки в Балтийской системе высот колеблются в пределах от 455,00 до 454,00м. Общий уклон участка по диагонали 17 промилле. Ориентация участка по диагонали с северо-востока на юго-запад. Площадка не застроена и не осложнена надземными и подземными коммуникациями, требующими переноса, сноса или демонтажа.

Село Кокжира: Участок для строительства расположен в южной части села Кокжира. Участок расположен вдоль въезда в село с южной стороны . Рельеф участка спокойный. Абсолютные отметки в Балтийской системе высот колеблются в пределах от 437,00 до 436,50м. Общий уклон участка по диагонали 4,5 промилле. Ориентация участка по диагонали с северо-востока на юго-запад. Площадка не застроена и не осложнена надземными и подземными коммуникациями, требующими переноса, сноса или демонтажа.

Село Куаныш: Участок для строительства расположен в центральной части села Куаныш в восточной стороне. Участок расположен вдоль трассы с западной стороны от трассы. Рельеф участка спокойный. Абсолютные отметки в Балтийской системе высот колеблются в пределах от 433,50 до 433,00м. Общий уклон участка по диагонали 11 промилле. Ориентация участка по диагонали с северо-востока на юго-запад. Площадка не застроена и не осложнена надземными и подземными коммуникациями, требующими переноса, сноса или демонтажа.

Село Биржан: Участок для строительства расположен в северной части села Биржан. Участок расположен вдоль въезда в село с восточной стороны. Рельеф участка спокойный. Абсолютные отметки в Балтийской системе высот колеблются в пределах от 419,50 до 419,00м. Общий уклон участка по диагонали 6,5 промилле. Ориентация участка по диагонали с севера на юг. Площадка не застроена и не осложнена надземными и подземными коммуникациями, требующими переноса, сноса или демонтажа.

ПРОЕКТНЫЕ РЕШЕНИЯ

Проектом предусмотрено устройство проезда с щебеночным покрытием, ширина проезда 3,5м по кроям проезда обочины шириной 1,0м. Уклон проезда 20 промилле, уклон обочин 40 промилле. Конструкции проезда с щебеночным покрытием - основание - уплотненный грунт (Eупр=350кг/см2), песок среднезернистый по ГОСТ 8736-2014 толщиной 20см, щебень уложенный по способу заклинки по ГОСТ 8267-93 фракции 40-70мм, М400, F25 толщиной 25см, покрытие - слой износа в виде двойной поверхностной обработки толщиной 2,5см.

Площадка для установки ГРПШ запроектирована прямоугольной формы, размеры площадки 3,20х5,00м. Площадка с щебеночным покрытием, вокруг площадки предусмотрены откосы шириной 1,0м. Конструкции площадки с щебеночным покрытием - основание - уплотненный грунт (Eупр=350кг/см2), песок среднезернистый по ГОСТ 8736-2014 толщиной 20см, покрытие - щебень, ГОСТ 8267-93 фракции 40-70мм, М400, F25 толщиной 25см. Проектом предусматривается устройство металлического сетчатого ограждения площадки для установки ГРПШ, размером 3,2х5,0 высотой 1,6м.

Настоящий проект выполнен в соответствии с действующими нормами и правилами. Технические решения, принятые в рабочих чертежах, соответствуют требованиям экологических, санитарно-гигиенических, противопожарных и других норм, действующих на территории Республики Казахстан, и обеспечивают безопасную для жизни и здоровья людей эксплуатацию помещений при соблюдении предусмотренных проектом мероприятий.

ГИП _____ / Расщупкин В.В. /

Ведомость основных комплектов рабочих чертежей

Обозначение	Наименование	Примечание
3.120.2018-03-ГП	Генеральный план	
3.120.2018-03-ГСН	Наружное газоснабжение	
3.120.2018-03-АС	Архитектурно-строительные решения	
3.120.2018-03-М3	Молниезащита и заземление	

ВЕДОМОСТЬ РАБОЧИХ ЧЕРТЕЖЕЙ ОСНОВНОГО КОМПЛЕКТА

Лист	Наименование	Примечание
1	Общие данные	
1	Ситуационная схема. (с.Дайыр)	
3	Разбивочный план и план благоустройства территории. (с.Дайыр)	
4	План организации рельефа М 1:500. (с.Дайыр)	
5	Сводный план инженерных сетей М 1:500. (с.Дайыр)	
6	Ситуационная схема. (с.Кокжыра)	
7	Разбивочный план и план благоустройства территории. (с.Кокжыра)	
8	План организации рельефа М 1:500. (с.Кокжыра)	
9	Сводный план инженерных сетей М 1:500. (с.Кокжыра)	
10	Ситуационная схема. (с.Куаныш)	
11	Разбивочный план и план благоустройства территории. (с.Куаныш)	
12	План организации рельефа М 1:500. (с.Куаныш)	
13	Сводный план инженерных сетей М 1:500. (с.Куаныш)	
14	Ситуационная схема. (с.Биржан)	
15	Разбивочный план и план благоустройства территории. (с.Биржан)	
16	План организации рельефа М 1:500. (с.Биржан)	
17	Сводный план инженерных сетей М 1:500. (с.Биржан)	

Согласовано:

Взам. инв. №

Подпись и дата

Инв. № подл.

Изм.	Кол.уч.	Лист	№док.	Подп.	Дата	3.120.2018-03-ГП		
						Строительство подводящих газопроводов к 8-ми населенным пунктам Зайсанского района Восточно-Казахстанской области (Дайыр, Кокжира, Куаныш, Биржан, Сарытерек, Жарсу, Бакасу, Саржира)		
Разработал		Кабышев				Генеральный план (3 участок)	Стадия	Лист	Листов
Проверил		Герасимов					РП	1	17
Н. контр.		Саинкумар				Общие данные	ТОО "BauProjekt" лицензия: 15009285		
ГИП		Расщупкин							

Формат А3

Ситуационная схема

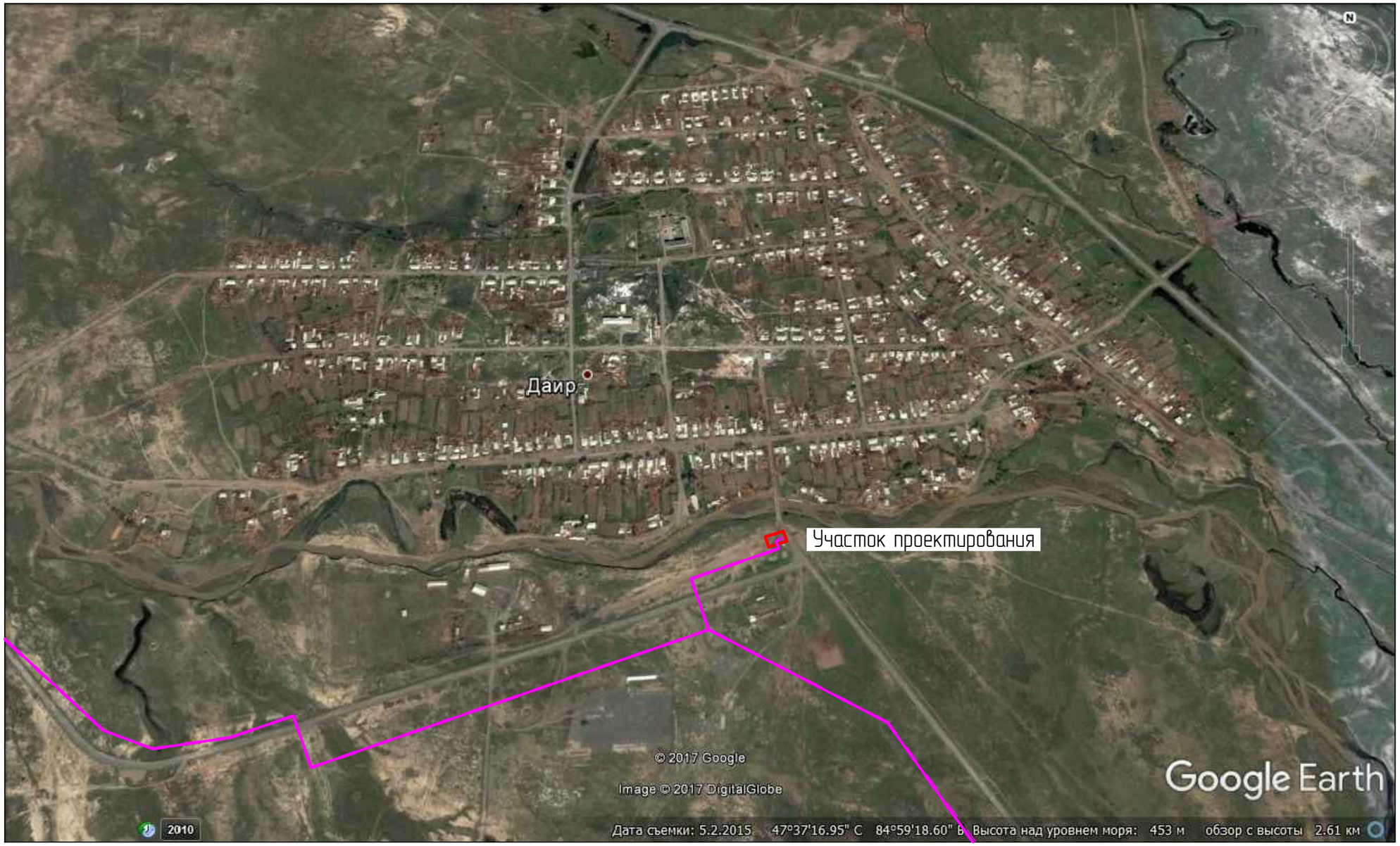

УСЛОВНЫЕ ОБОЗНАЧЕНИЯ:

– сети наружного газопровода высокого давления

ОСНОВНЫЕ ПОКАЗАТЕЛИ ПО РАЗДЕЛУ ГЕНЕРАЛЬНЫЙ ПЛАН

Элементы территории	Ед.изм.	Количество
Общая площадь участка всего, в том числе:	га	0.0482
– площадь участка по акту на право землепользования (кад.№ 05-069-004-459)	га	0,0074
– дополнительно выделенная площадь по распоряжению № 71-н от 11.10.18г.	га	0,0408
Площадь застройки и отмостки	$м^2$	10,388
Площадь покрытий проездов и площадки	$м^2$	431,08
Прочие площади	$м^2$	40,532

Согласовано:
Руководитель ГУ "Отдел архитектуры, строительства, жилищно-коммунального хозяйства, пассажирского транспорта и автомобильных дорог Зайсанского района" _____ Т. Быкаев

Согласовано:

Взам. инв. №

Подпись и дата

Инв. № подл.

Изм.	Кол.уч.	Лист	№док.	Подп.	Дата
Разработал		Кабышев			
Проверил		Герасимов			
Н. контр.		Саинкумар			
ГИП		Расщупкин			

3.120.2018-03-ГП

Строительство подводящих газопроводов к 8-ми населенным пунктам Зайсанского района Восточно-Казахстанской области (Даиыр, Кокжира, Куаныш, Биржан, Сарытерек, Жарсу, Бакасу, Саржира)

Генеральный план (3 участок)

Стадия	Лист	Листов
РП	2	

Ситуационная схема. (с.Даиыр)

ТОО "BauProjekt"
лицензия: 15009285

С

Разбивочный план и план благоустройства территории М1:500

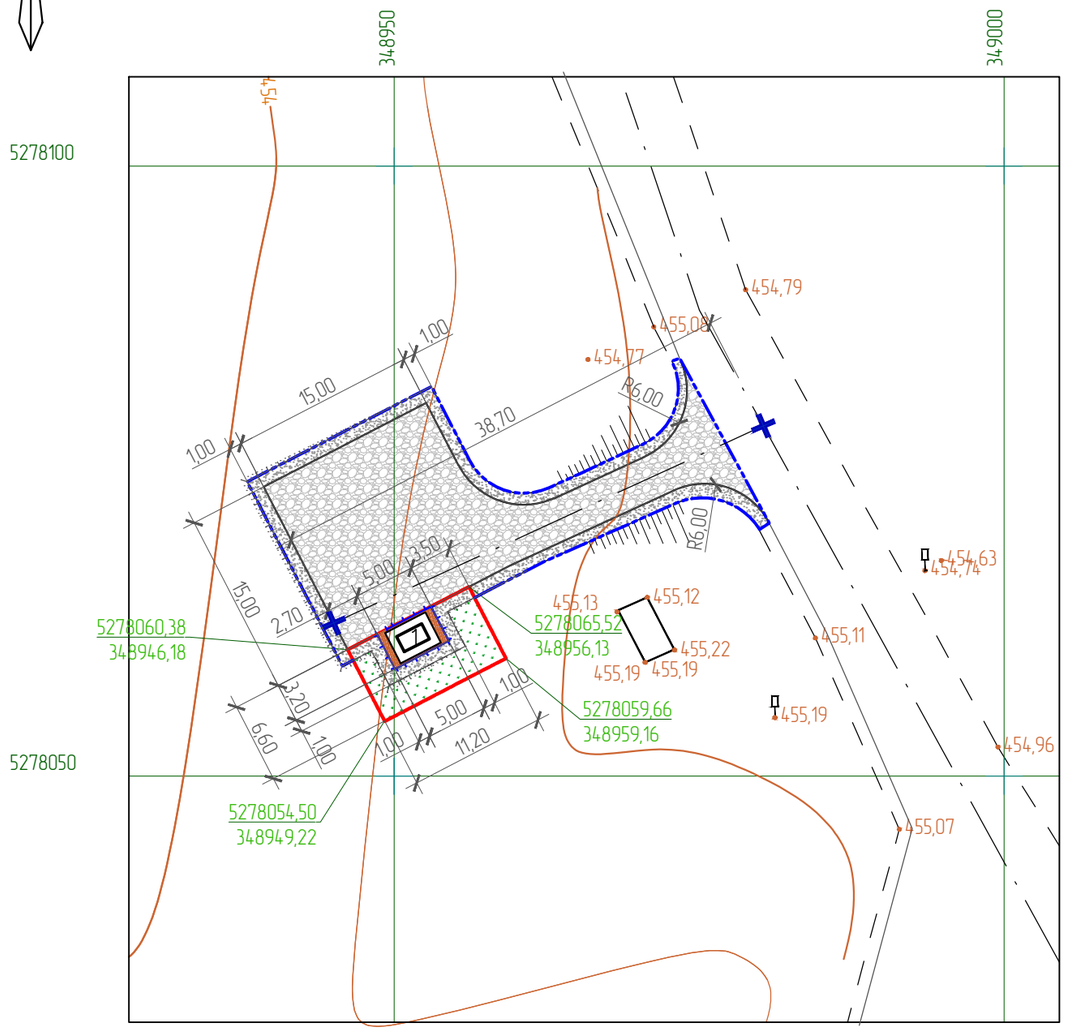

ЭКСПЛИКАЦИЯ ЗДАНИЙ И СООРУЖЕНИЙ

Номер на плане	Наименование	Примечание
1	ГРПШ	проектируемый

ВЕДОМОСТЬ ПОКРЫТИЙ

Поз.	Наименование	Тип	Площадь покрытия, $м^2$	Примечание
1	Щебеночное покрытие проезда	1	318,76	h=0,475
2	Щебеночное покрытие площадки	2	5,61	h=0,45
3	Щебеночное покрытие обочин	1,2	106,71	h=0,12
			431.0800	

КОНСТРУКЦИИ ПОКРЫТИЯ ПЛОЩАДКИ (ТИП 2)

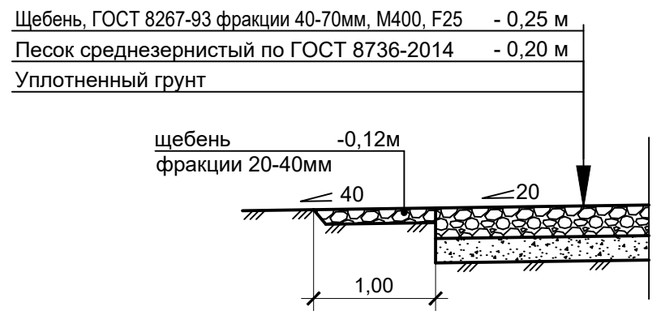

ФРАГМЕНТ ПЛОЩАДКИ

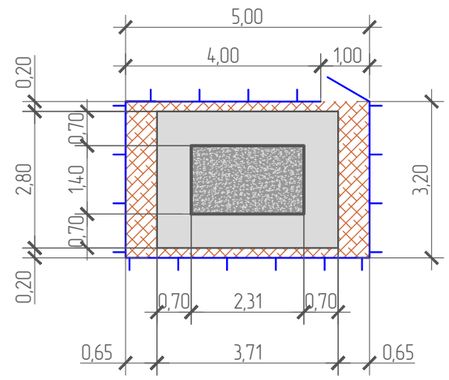

УСЛОВНЫЕ ОБОЗНАЧЕНИЯ ФРАГМЕНТА ПЛОЩАДКИ:

- бетонное покрытие площадки
- асфальтобетонное покрытие отмостки
- щебеночное покрытие вокруг площадки (тип 2)
- металлическое ограждение площадки

КОНСТРУКЦИИ ПОКРЫТИЯ ПОДЪЕЗДНОЙ АВТОДОРОГИ (ТИП 1)

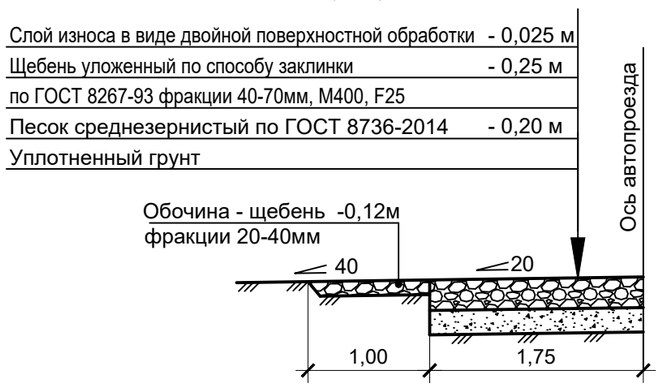

УСЛОВНЫЕ ОБОЗНАЧЕНИЯ:

- границы участка по акту землепользования
- границы дополнительно выделенной земли для устройства проезда и площадки
- металлическое ограждение площадки
- щебеночное покрытие проезда и разворотной площадки (тип 1)
- щебеночное покрытие площадки (тип 2)
- щебеночное покрытие обочин (тип 1 и 2)
- естественное озеленение

Согласовано:

Взам. инв. №

Подпись и дата

Инв. № подл.

Изм.	Кол.уч.	Лист	№док.	Подп.	Дата
Разработал		Кабышев			
Проверил		Герасимов			
Н. контр.		Саинкумар			
ГИП		Расщупкин			

3.120.2018-03-ГП

Строительство подводящих газопроводов к 8-ми населенным пунктам Зайсанского района Восточно-Казахстанской области (Дайыр, Кокжира, Куаныш, Биржан, Сарытерек, Жарсу, Бакасу, Саржира)

Генеральный план (3 участок)

Стадия	Лист	Листов
РП	3	

Разбивочный план и план благоустройства территории. (с.Дайыр)

ТОО "BauProjekt" лицензия: 15009285

План организации рельефа
М1:500

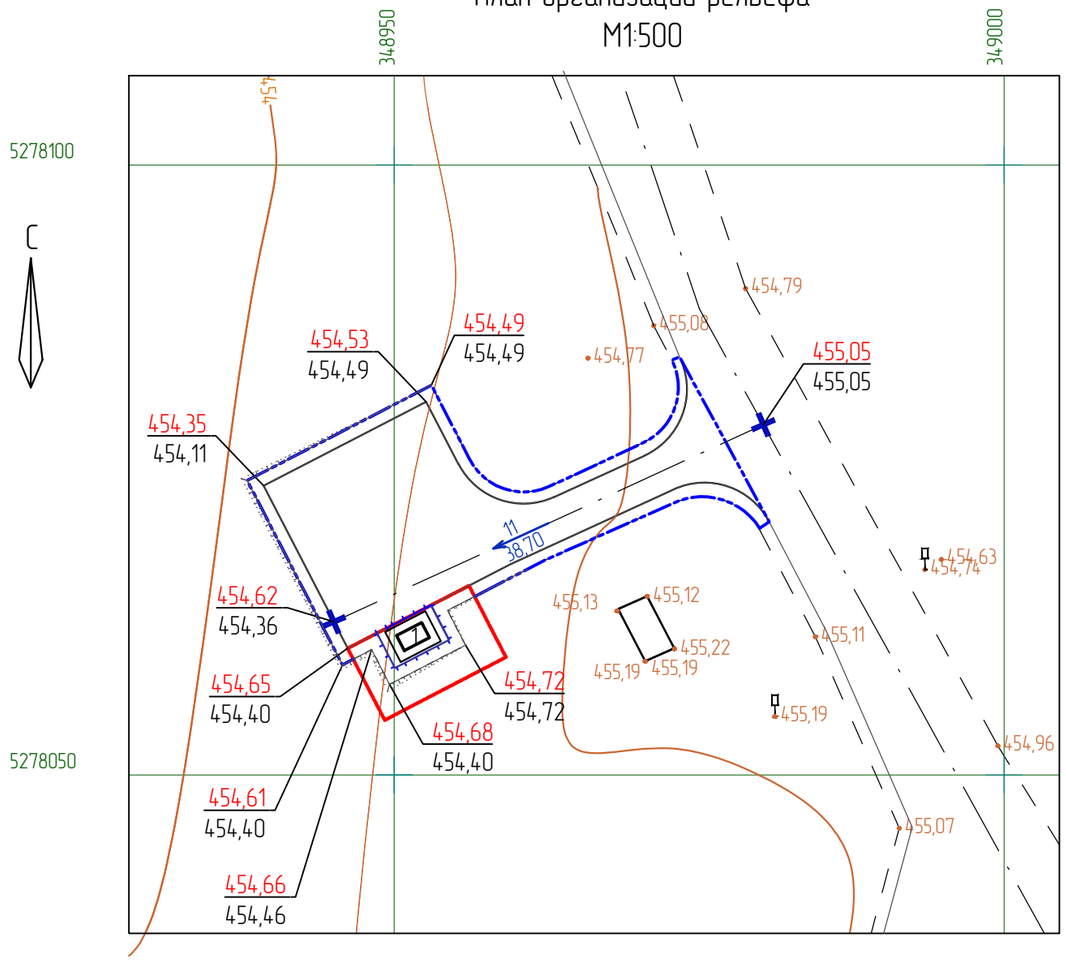

ЭКСПЛИКАЦИЯ ЗДАНИЙ И СООРУЖЕНИЙ

Номер на плане	Наименование	Примечание
1	ГРПШ	проектируемый

ВЕДОМОСТЬ ОБЪЕМОВ РАБОТ

Наименование работ	Ед. изм.	Количество	Примечание
1. Земляные работы			
Снятие плодородного грунта ПСП h=0,1м	$м^3$	42,90	
Устройство насыпи (с учетом поправки на уплотнение – 0,1)	$м^3$	48,73	
Устройство корыта под покрытие проезда и площадки (использовать для устройства насыпи)	$м^3$	166,73	ГП 3
Вывоз избытка ПСП	$м^3$	42,90	
Вывоз избытка грунта	$м^3$	118,00	
2. Благоустройство			
Устройство щебеночного покрытия проезда	$м^2$	318,76	h=0,475
Устройство щебеночного покрытия площадки	$м^2$	5,61	h=0,45
Устройство щебеночного покрытия обочин	$м^2$	106,71	h=0,12
Устройство металлического ограждения площадки	п.м.	16,40	

План земляных масс
М1:500

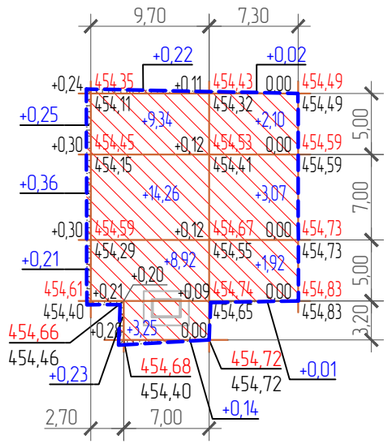

Итого,$м^3$	Насыпь(+)	+0,82	+36,36	+7,12	Итого,$м^3$	44.3000
	Выемка(-)	-	-	-		-

УСЛОВНЫЕ ОБОЗНАЧЕНИЯ:

- границы участка по акту землепользования
- границы дополнительно выделенной земли для устройства проезда и площадки
- металлическое ограждение площадки
- линия нулевых работ
- площадь насыпи
- +0,11 / 454,43 – проектная отметка
- 454,32 – существующая отметка

Изм.	Кол.уч.	Лист	№док.	Подп.	Дата
Разработал		Кабышев			
Проверил		Герасимов			
Н. контр.		Саинкумар			
ГИП		Расщупкин			

3.120.2018-03-ГП

Строительство подводящих газопроводов к 8-ми населенным пунктам Зайсанского района Восточно-Казахстанской области (Дайыр, Кокжира, Куаныш, Биржан, Сарытерек, Жарсу, Бакасу, Саржира)

Генеральный план
(3 участок)

Стадия	Лист	Листов
РП	4	

План организации рельефа
М 1:500. (с.Дайыр)

ТОО "BauProjekt"
лицензия: 15009285

Согласовано:

Взам. инв. №

Подпись и дата

Инв. № подл.

Формат А3

Сводный план инженерных сетей
М1:500

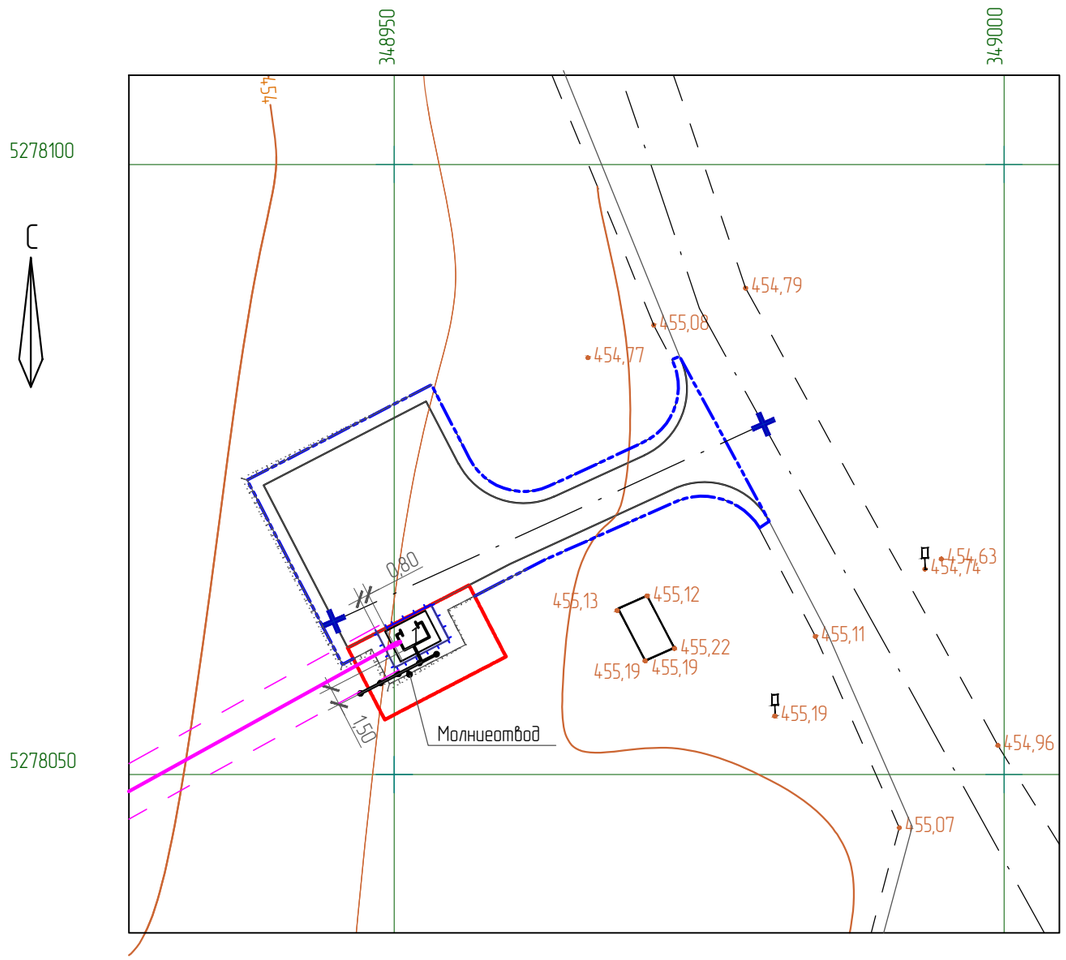

ЭКСПЛИКАЦИЯ ЗДАНИЙ И СООРУЖЕНИЙ

Номер на плане	Наименование	Примечание
1	ГРПШ	проектируемый

УСЛОВНЫЕ ОБОЗНАЧЕНИЯ:

- границы участка по акту землепользования
- границы дополнительно выделенной земли для устройства проезда и площадки
- металлическое ограждение площадки
- сети наружного газопровода высокого давления
- заземляющее устройство

Согласовано:

Раздел ГСН	
Клочков И.	
10.12.2018г	

Взам. инв. №

Подпись и дата

Инв. № подл.

Изм.	Кол.уч.	Лист	№док.	Подп.	Дата
Разработал		Кабышев			
Проверил		Герасимов			
Н. контр.		Саинкумар			
ГИП		Расщупкин			

3.120.2018-03-ГП

Строительство подводящих газопроводов к 8-ми населенным пунктам Зайсанского района Восточно-Казахстанской области (Дайыр, Кокжира, Куаныш, Биржан, Сарытерек, Жарсу, Бакасу, Саржира)

Генеральный план
(3 участок)

Стадия	Лист	Листов
РП	5	

Сводный план инженерных сетей
М 1:500. (с.Дайыр)

ТОО "BauProjekt"
лицензия: 15009285

Формат А3

Ситуационная схема

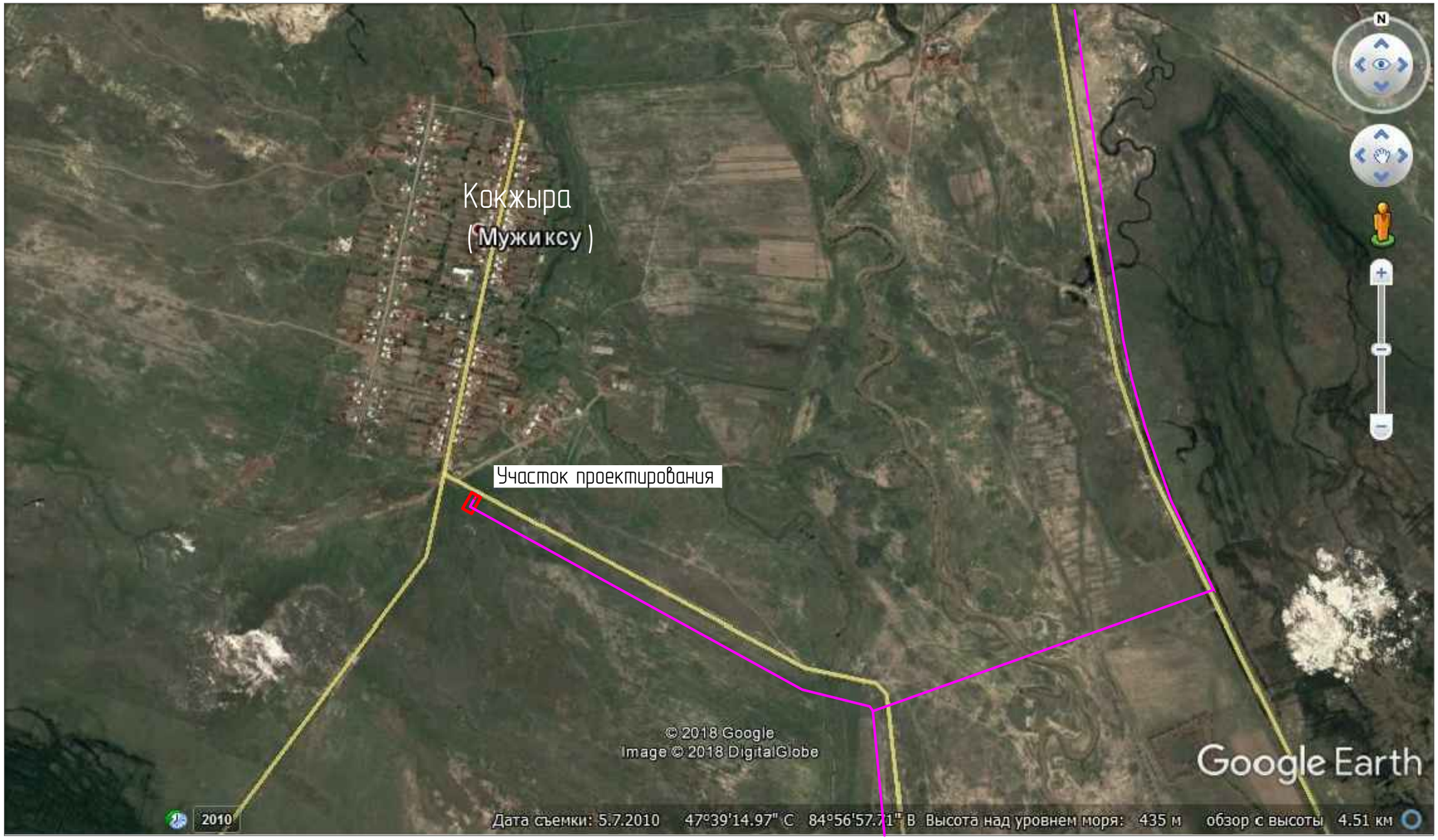

УСЛОВНЫЕ ОБОЗНАЧЕНИЯ:

– сети наружного газопровода высокого давления

ОСНОВНЫЕ ПОКАЗАТЕЛИ ПО РАЗДЕЛУ ГЕНЕРАЛЬНЫЙ ПЛАН

Элементы территории	Ед.изм.	Количество
Общая площадь участка всего, в том числе:	га	0.0481
– площадь участка по акту на право землепользования (кад.№ 05-069-006-581.)	га	0,0074
– дополнительно выделенная площадь по распоряжению № 72-н от 11.10.18г.	га	0,0407
Площадь застройки и отмостки	$м^2$	10,388
Площадь покрытий проездов и площадки	$м^2$	439,79
Прочие площади	$м^2$	30,822

Согласовано:

Взам. инв. №

Подпись и дата

Инв. № подл.

Изм.	Кол.уч.	Лист	№док.	Подп.	Дата
Разработал		Кабышев			
Проверил		Герасимов			
Н. контр.		Саинкумар			
ГИП		Расщупкин			

3.120.2018-03-ГП

Строительство подводящих газопроводов к 8-ми населенным пунктам Зайсанского района Восточно-Казахстанской области (Дайыр, Кокжира, Куаныш, Биржан, Сарытерек, Жарсу, Бакасу, Саржира)

Генеральный план
(3 участок)

Стадия	Лист	Листов
РП	6	

Ситуационная схема. (с.Кокжыра)

ТОО "BauProjekt"
лицензия: 15009285

Разбивочный план и план благоустройства территории М1:500

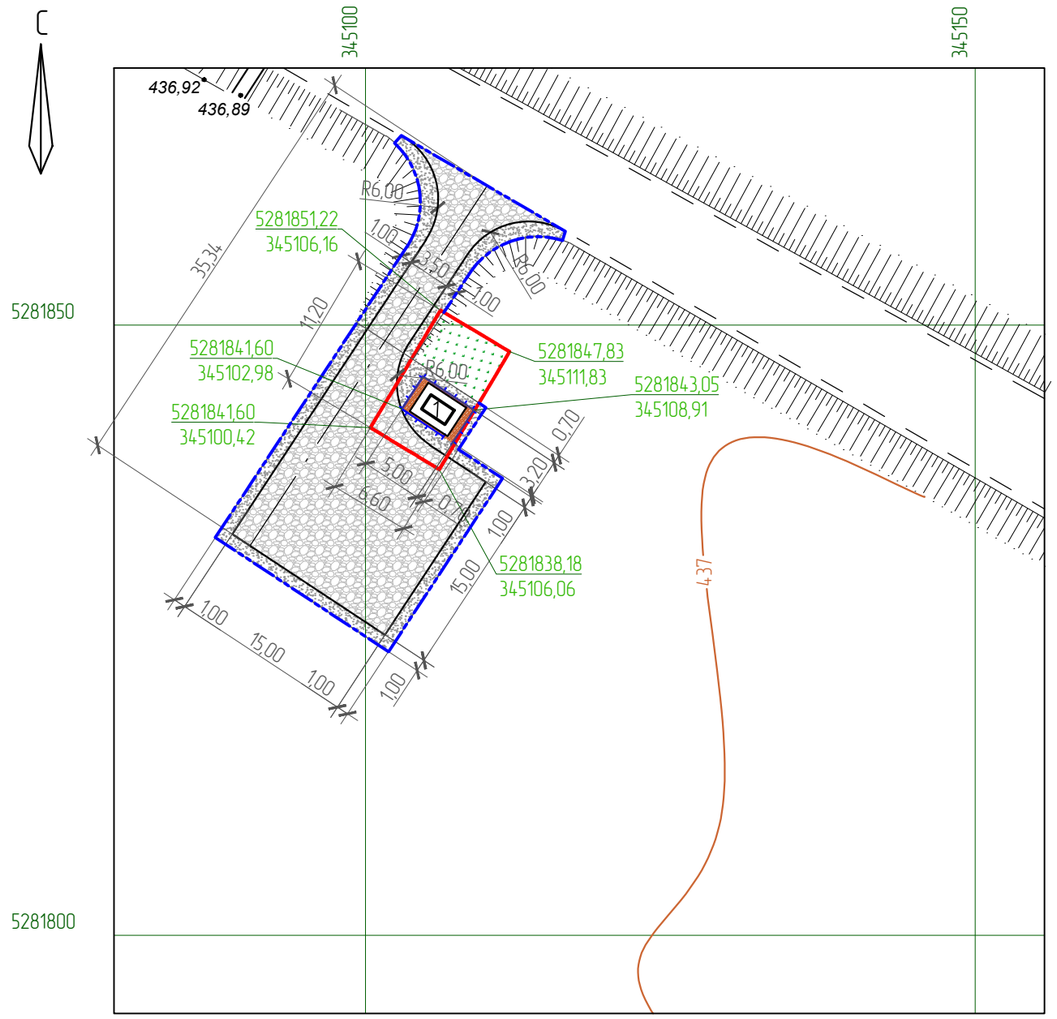

ЭКСПЛИКАЦИЯ ЗДАНИЙ И СООРУЖЕНИЙ

Номер на плане	Наименование	Примечание
1	ГРПШ	проектируемый

ВЕДОМОСТЬ ПОКРЫТИЙ

Поз.	Наименование	Тип	Площадь покрытия, м^2	Примечание
1	Щебеночное покрытие проезда	1	319,47	h=0,475
2	Щебеночное покрытие площадки	2	5,61	h=0,45
3	Щебеночное покрытие обочин	1,2	114,71	h=0,12
			439.7900	

КОНСТРУКЦИИ ПОКРЫТИЯ ПЛОЩАДКИ (ТИП 2)

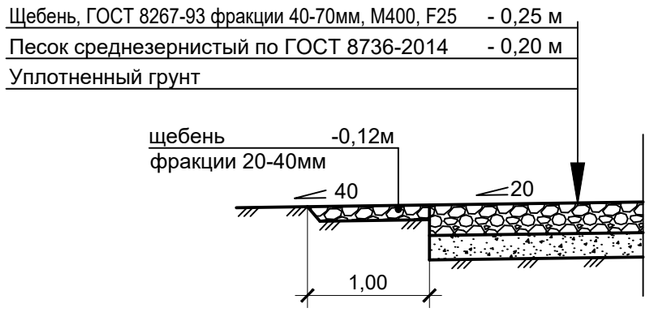

ФРАГМЕНТ ПЛОЩАДКИ

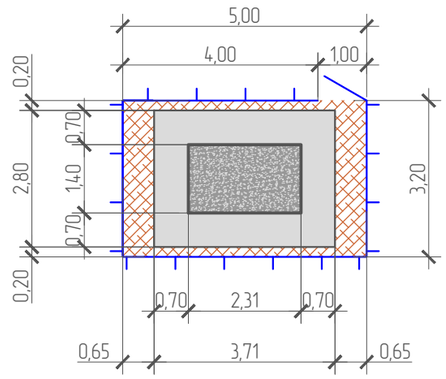

УСЛОВНЫЕ ОБОЗНАЧЕНИЯ ФРАГМЕНТА ПЛОЩАДКИ:

- бетонное покрытие площадки
- асфальтобетонное покрытие отмостки
- щебеночное покрытие вокруг площадки (тип 2)
- металлическое ограждение площадки

КОНСТРУКЦИИ ПОКРЫТИЯ ПОДЪЕЗДНОЙ АВТОДОРОГИ (ТИП 1)

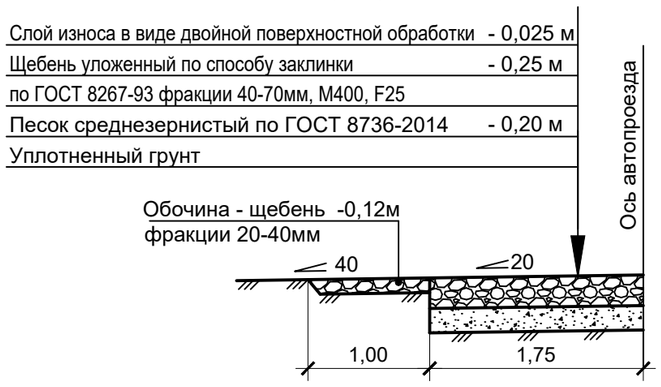

УСЛОВНЫЕ ОБОЗНАЧЕНИЯ:

- границы участка по акту землепользования
- границы дополнительно выделенной земли для устройства проезда и площадки
- металлическое ограждение площадки
- щебеночное покрытие проезда и разворотной площадки (тип 1)
- щебеночное покрытие площадки (тип 2)
- щебеночное покрытие обочин (тип 1 и 2)
- естественное озеленение

Согласовано:

Взам. инв. №

Подпись и дата

Инв. № подл.

Изм.	Кол.уч.	Лист	№док.	Подп.	Дата
Разработал		Кабышев			
Проверил		Герасимов			
Н. контр.		Саинкумар			
ГИП		Расщупкин			

3.120.2018-03-ГП

Строительство подводящих газопроводов к 8-ми населенным пунктам Зайсанского района Восточно-Казахстанской области (Дайыр, Кокжира, Куаныш, Биржан, Сарытерек, Жарсу, Бакасу, Саржира)

Генеральный план (3 участок)

Стадия	Лист	Листов
РП	7	

Разбивочный план и план благоустройства территории. (с.Кокжыра)

ТОО "BauProjekt" лицензия: 15009285

План организации рельефа
М1:500

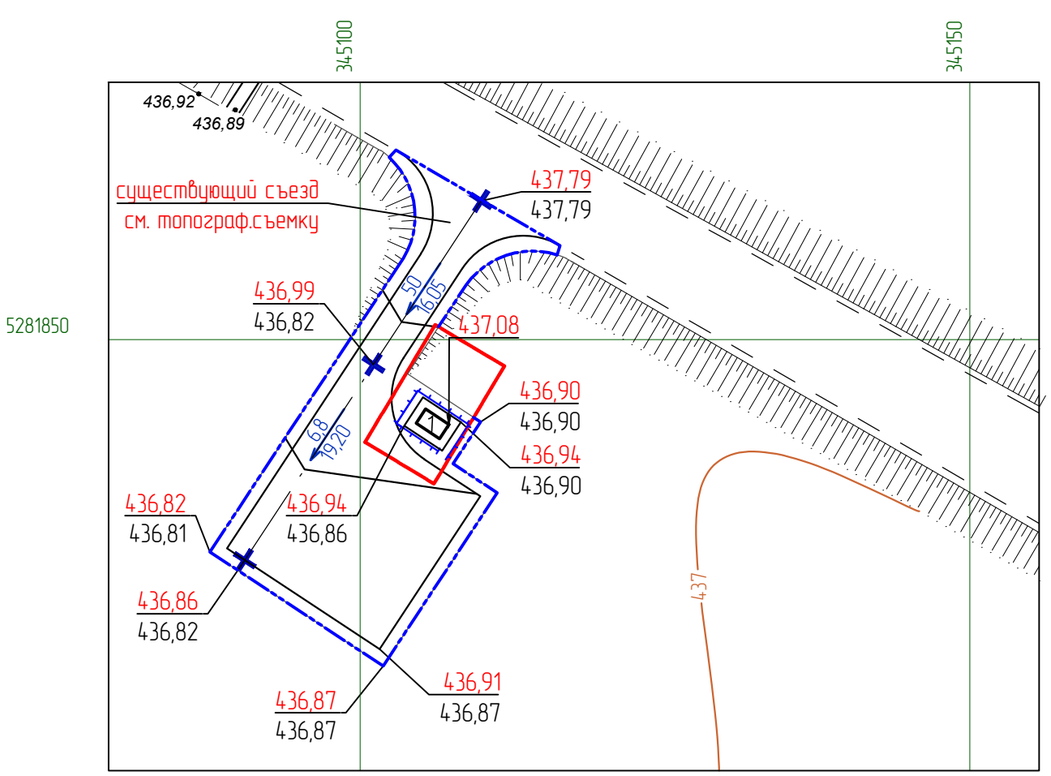

ЭКСПЛИКАЦИЯ ЗДАНИЙ И СООРУЖЕНИЙ

Номер на плане	Наименование	Примечание
1	ГРПШ	проектируемый

ВЕДОМОСТЬ ОБЪЕМОВ РАБОТ

Наименование работ	Ед. изм.	Количество	Примечание
1. Земляные работы			
Снятие плодородного грунта ПСП h=0,1м	$м^3$	34,10	
Устройство корыта под покрытие проезда и площадки	$м^3$	168,03	ГП 3
Вывоз избытка ПСП	$м^3$	34,10	
Вывоз избытка грунта	$м^3$	168,03	
2. Благоустройство			
Устройство щебеночного покрытия проезда	$м^2$	319,47	h=0,475
Устройство щебеночного покрытия площадки	$м^2$	5,61	h=0,45
Устройство щебеночного покрытия обочин	$м^2$	114,71	h=0,12
Устройство металлического ограждения площадки	п.м.	16,40	

УСЛОВНЫЕ ОБОЗНАЧЕНИЯ:

- границы участка по акту землепользования
- границы дополнительно выделенной земли для устройства проезда и площадки
- металлическое ограждение площадки

Согласовано:

Взам. инв. №

Подпись и дата

Инв. № подл.

Изм.	Кол.уч.	Лист	№док.	Подп.	Дата
Разработал		Кабышев			
Проверил		Герасимов			
Н. контр.		Саинкумар			
ГИП		Расщупкин			

3.120.2018-03-ГП

Строительство подводящих газопроводов к 8-ми населенным пунктам Зайсанского района Восточно-Казахстанской области (Дайыр, Кокжира, Куаныш, Биржан, Сарытерек, Жарсу, Бакасу, Саржира)

Генеральный план
(3 участок)

Стадия	Лист	Листов
РП	8	

План организации рельефа
М 1:500. (с.Кокжыра)

ТОО "BauProjekt"
лицензия: 15009285

Сводный план инженерных сетей
М1:500

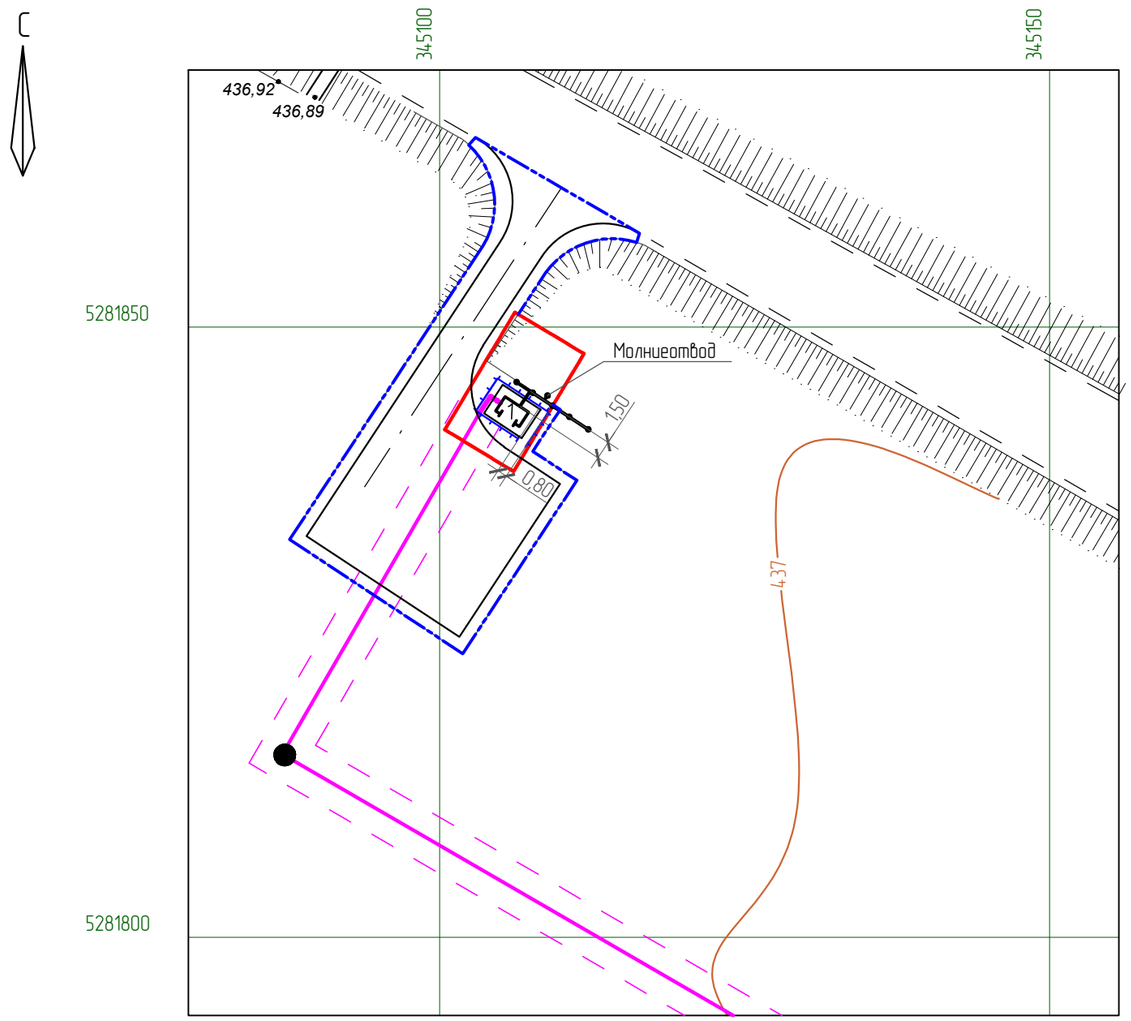

ЭКСПЛИКАЦИЯ ЗДАНИЙ И СООРУЖЕНИЙ

Номер на плане	Наименование	Примечание
1	ГРПШ	проектируемый

УСЛОВНЫЕ ОБОЗНАЧЕНИЯ:

- границы участка по акту землепользования
- границы дополнительно выделенной земли для устройства проезда и площадки
- металлическое ограждение площадки
- сети наружного газопровода высокого давления
- заземляющее устройство

Согласовано:

Раздел ГСН	Клочков И. 01.2018г

Взам. инв. №

Подпись и дата

Инв. № подл.

Изм.	Кол.уч.	Лист	№док.	Подп.	Дата	3.120.2018-03-ГП		
						Строительство подводящих газопроводов к 8-ми населенным пунктам Зайсанского района Восточно-Казахстанской области (Дайыр, Кокжира, Куаныш, Биржан, Сарытерек, Жарсу, Бакасу, Саржира)		
Разработал		Кабышев				Генеральный план (3 участок)	Стадия	Лист	Листов
Проверил		Герасимов					РП	9	
Н. контр.		Саинкумар				Сводный план инженерных сетей М 1:500. (с.Кокжыра)	ТОО "BauProjekt" лицензия: 15009285		
ГИП		Расщупкин							

Ситуационная схема

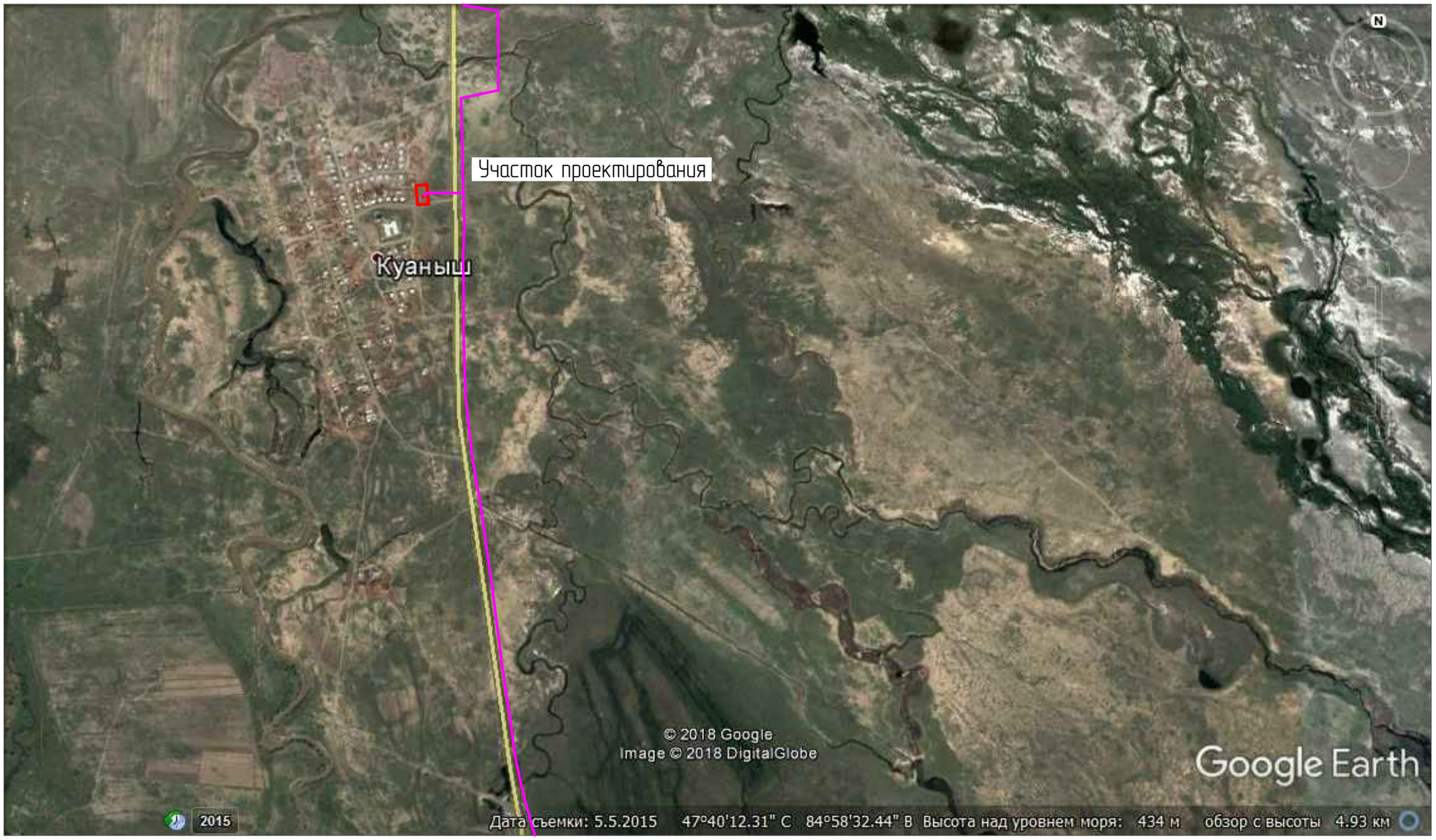

УСЛОВНЫЕ ОБОЗНАЧЕНИЯ:

– сети наружного газопровода высокого давления

ОСНОВНЫЕ ПОКАЗАТЕЛИ ПО РАЗДЕЛУ ГЕНЕРАЛЬНЫЙ ПЛАН

Элементы территории	Ед.изм.	Количество
Общая площадь участка всего, в том числе:	га	0.0499
– площадь участка по акту на право землепользования (кад.№ 05-069-002-603)	га	0,0074
– дополнительно выделенная площадь по распоряжению № 49 от 11.10.18г.	га	0,0425
Площадь застройки и отмостки	$м^2$	10,388
Площадь покрытий проездов и площадки	$м^2$	460,80
Прочие площади	$м^2$	27,812

Согласовано:

Взам. инв. №

Подпись и дата

Инв. № подл.

Изм.	Кол.уч.	Лист	№док.	Подп.	Дата
Разработал		Кабышев			
Проверил		Герасимов			
Н. контр.		Саинкумар			
ГИП		Расщупкин			

3.120.2018-03-ГП

Строительство подводящих газопроводов к 8-ми населенным пунктам Зайсанского района Восточно-Казахстанской области (Дайыр, Кокжира, Куаныш, Биржан, Сарытерек, Жарсу, Бакасу, Саржира)

Генеральный план (3 участок)

Стадия	Лист	Листов
РП	10	

Ситуационная схема. (с.Куаныш)

ТОО "BauProjekt"
лицензия: 15009285

Разбивочный план и план благоустройства территории М1:500

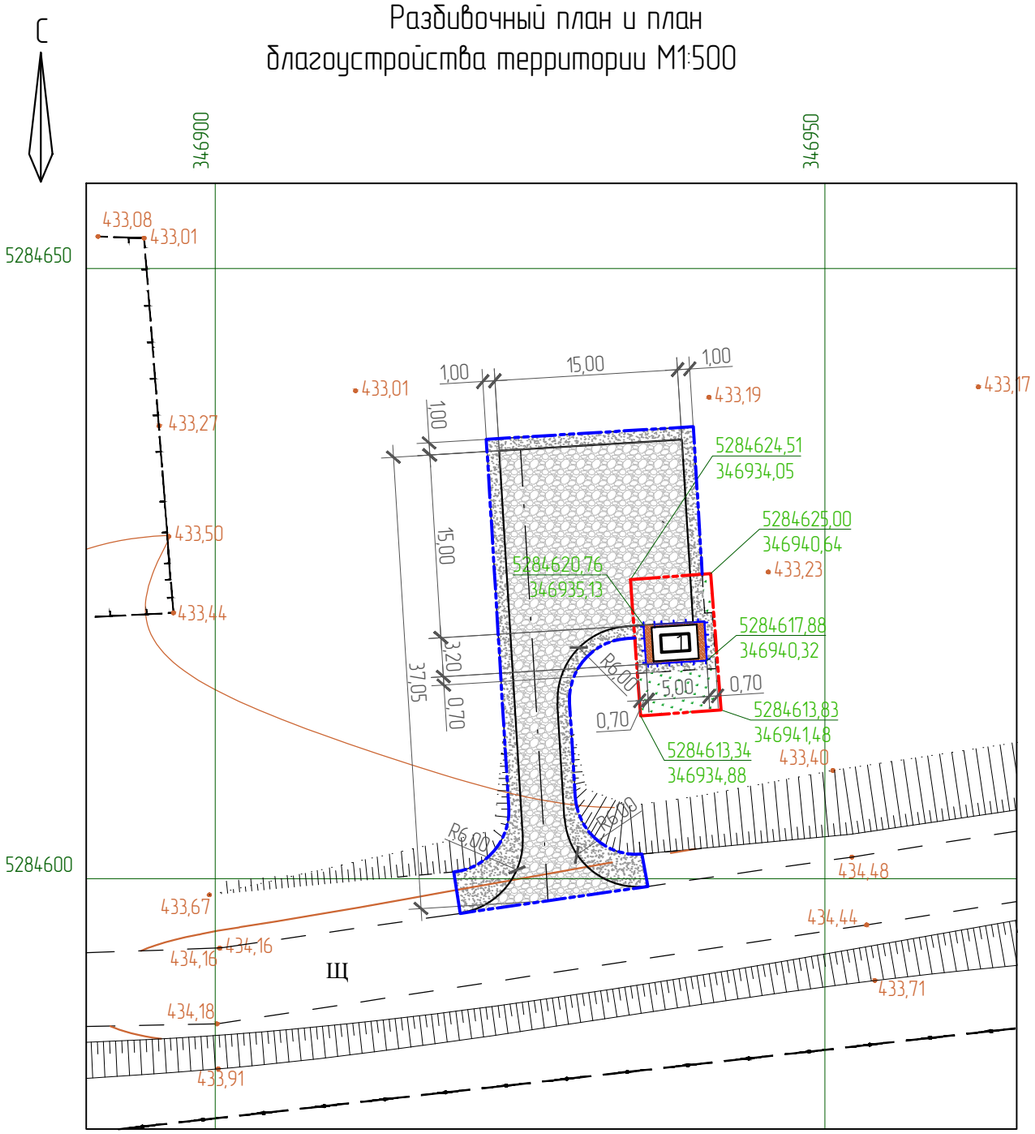

ЭКСПЛИКАЦИЯ ЗДАНИЙ И СООРУЖЕНИЙ

Номер на плане	Наименование	Примечание
1	ГРПШ	проектируемый

ВЕДОМОСТЬ ПОКРЫТИЙ

Поз.	Наименование	Тип	Площадь покрытия, $м^2$	Примечание
1	Щебеночное покрытие проезда	1	325,61	h=0,475
2	Щебеночное покрытие площадки	2	5,61	h=0,45
3	Щебеночное покрытие обочин	1,2	129,58	h=0,12
			460.8000	

КОНСТРУКЦИИ ПОКРЫТИЯ ПЛОЩАДКИ (ТИП 2)

Щебень, ГОСТ 8267-93 фракции 40-70мм, М400, F25 - 0,25 м
Песок среднезернистый по ГОСТ 8736-2014 - 0,20 м
Уплотненный грунт

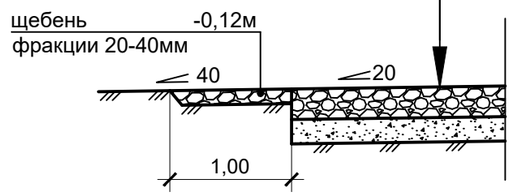

ФРАГМЕНТ ПЛОЩАДКИ

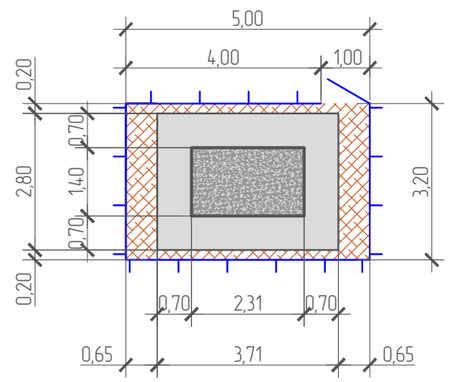

УСЛОВНЫЕ ОБОЗНАЧЕНИЯ ФРАГМЕНТА ПЛОЩАДКИ:

- бетонное покрытие площадки
- асфальтобетонное покрытие отмостки
- щебеночное покрытие вокруг площадки (тип 2)
- металлическое ограждение площадки

КОНСТРУКЦИИ ПОКРЫТИЯ ПОДЪЕЗДНОЙ АВТОДОРОГИ (ТИП 1)

Слой износа в виде двойной поверхностной обработки - 0,025 м
Щебень уложенный по способу заклинки - 0,25 м
по ГОСТ 8267-93 фракции 40-70мм, М400, F25
Песок среднезернистый по ГОСТ 8736-2014 - 0,20 м
Уплотненный грунт

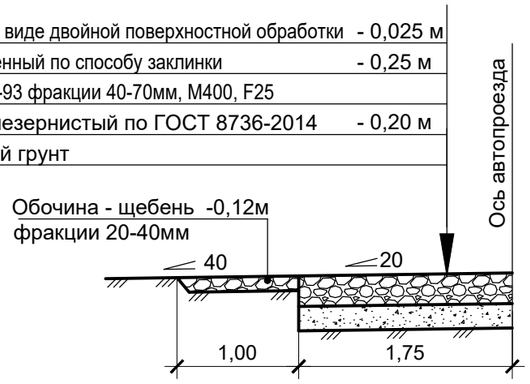

УСЛОВНЫЕ ОБОЗНАЧЕНИЯ:

- границы участка по акту землепользования
- границы дополнительно выделенной земли для устройства проезда и площадки
- металлическое ограждение площадки
- щебеночное покрытие проезда и разворотной площадки (тип 1)
- щебеночное покрытие площадки (тип 2)
- щебеночное покрытие обочин (тип 1 и 2)
- естественное озеленение

Согласовано:

Взам. инв. №

Подпись и дата

Инв. № подл.

Изм.	Кол.уч.	Лист	№док.	Подп.	Дата
Разработал		Кабышев			
Проверил		Герасимов			
Н. контр.		Саинкумар			
ГИП		Расщупкин			

3.120.2018-03-ГП

Строительство подводящих газопроводов к 8-ми населенным пунктам Зайсанского района Восточно-Казахстанской области (Дайыр, Кокжира, Куаныш, Биржан, Сарытерек, Жарсу, Бакасу, Саржира)

Генеральный план (3 участок)

Стадия	Лист	Листов
РП	11	

Разбивочный план и план благоустройства территории. (с.Куаныш)

ТОО "BauProjekt" лицензия: 15009285

План организации рельефа
М1:500

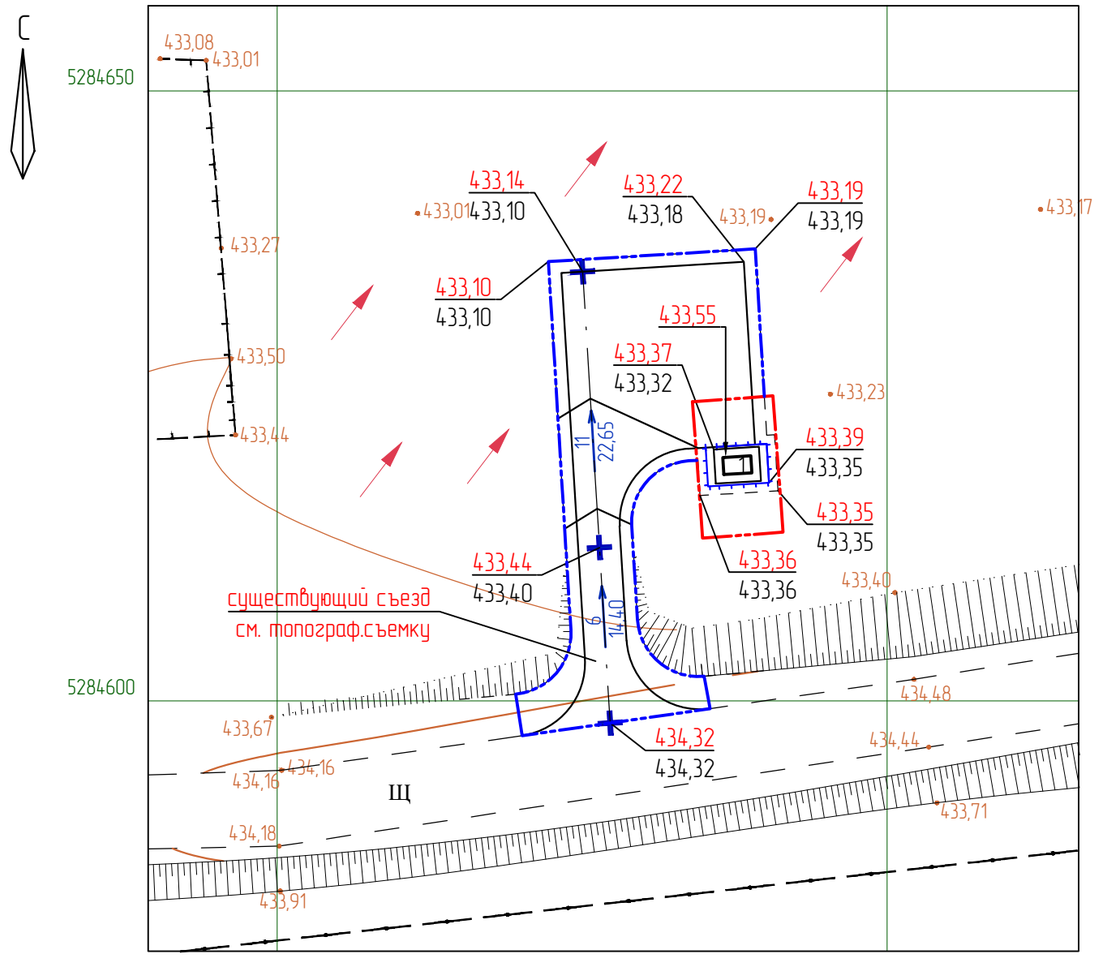

ЭКСПЛИКАЦИЯ ЗДАНИЙ И СООРУЖЕНИЙ

Номер на плане	Наименование	Примечание
1	ГРПШ	проектируемый

ВЕДОМОСТЬ ОБЪЕМОВ РАБОТ

Наименование работ	Ед. изм.	Количество	Примечание
1. Земляные работы			
Снятие плодородного грунта ПСП h=0,1м	$м^3$	34,15	
Устройство корыта под покрытие проезда и площадки	$м^3$	172,73	ГП 3
Вывоз избытка ПСП	$м^3$	34,15	
Вывоз избытка грунта	$м^3$	172,73	
2. Благоустройство			
Устройство щебеночного покрытия проезда	$м^2$	325,61	h=0,475
Устройство щебеночного покрытия площадки	$м^2$	5,61	h=0,45
Устройство щебеночного покрытия обочин	$м^2$	129,58	h=0,12
Устройство металлического ограждения площадки	п.м.	16,40	

УСЛОВНЫЕ ОБОЗНАЧЕНИЯ:

- границы участка по акту землепользования
- границы дополнительно выделенной земли для устройства проезда и площадки
- металлическое ограждение площадки

Согласовано:

Взам. инв. №

Подпись и дата

Инв. № подл.

Изм.	Кол.уч.	Лист	№док.	Подп.	Дата
Разработал		Кабышев			
Проверил		Герасимов			
Н. контр.		Саинкумар			
ГИП		Расщупкин			

3.120.2018-03-ГП

Строительство подводящих газопроводов к 8-ми населенным пунктам Зайсанского района Восточно-Казахстанской области (Дайыр, Кокжира, Куаныш, Биржан, Сарытерек, Жарсу, Бакасу, Саржира)

Генеральный план
(3 участок)

Стадия	Лист	Листов
РП	12	

План организации рельефа
М 1:500. (с.Куаныш)

ТОО "BauProjekt"
лицензия: 15009285

Сводный план инженерных сетей
М1:500

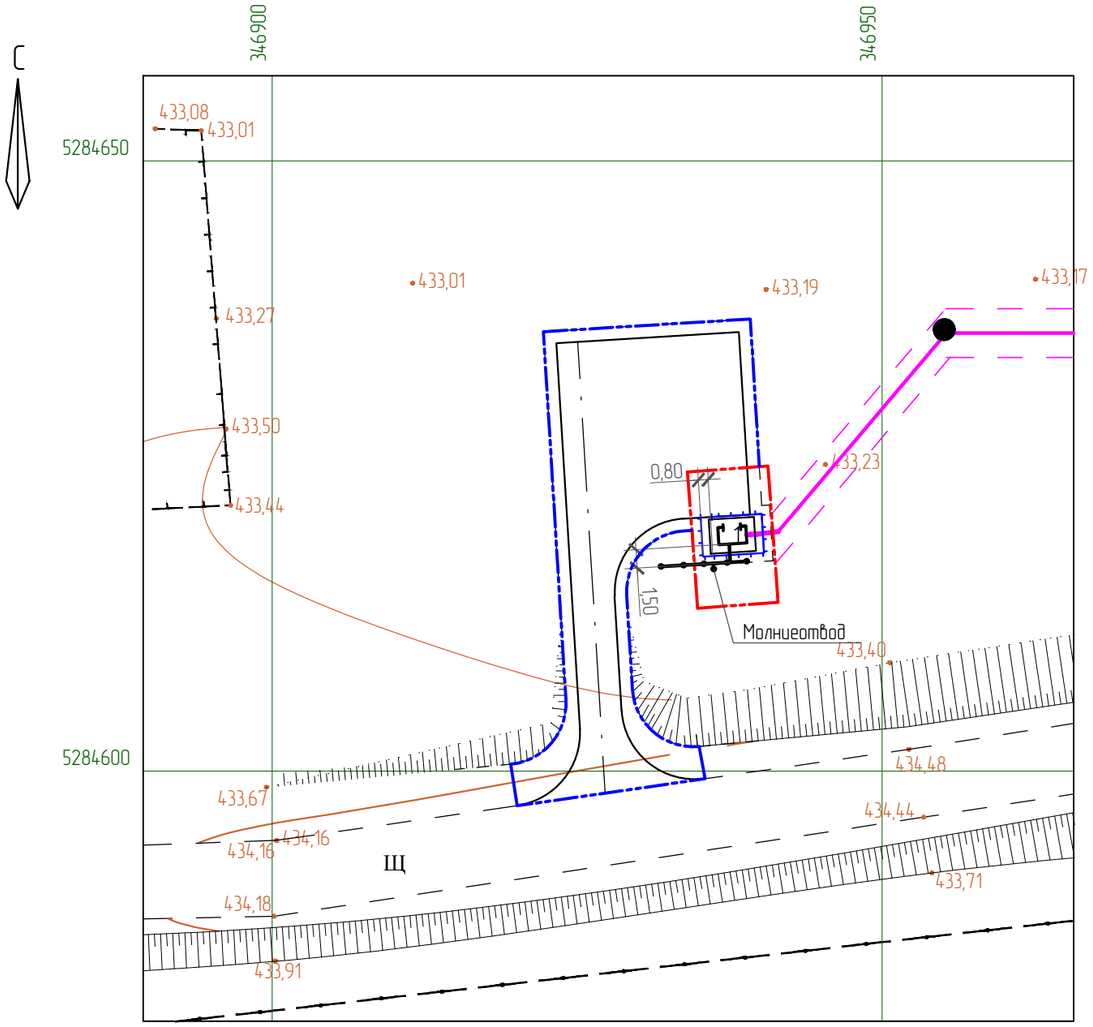

ЭКСПЛИКАЦИЯ ЗДАНИЙ И СООРУЖЕНИЙ

Номер на плане	Наименование	Примечание
1	ГРПШ	проектируемый

УСЛОВНЫЕ ОБОЗНАЧЕНИЯ:

- границы участка по акту землепользования
- границы дополнительно выделенной земли для устройства проезда и площадки
- металлическое ограждение площадки
- сети наружного газопровода высокого давления
- заземляющее устройство

Согласовано:

Раздел ГСН	
Клочков И.	
10.12.2018г	

Взам. инв. №

Подпись и дата

Инв. № подл.

Изм.	Кол.уч.	Лист	№док.	Подп.	Дата
Разработал		Кабышев			
Проверил		Герасимов			
Н. контр.		Саинкумар			
ГИП		Расщупкин			

3.120.2018-03-ГП

Строительство подводящих газопроводов к 8-ми населенным пунктам Зайсанского района Восточно-Казахстанской области (Дайыр, Кокжира, Куаныш, Биржан, Сарытерек, Жарсу, Бакасу, Саржира)

Генеральный план
(3 участок)

Стадия	Лист	Листов
РП	13	

Сводный план инженерных сетей
М 1:500. (с.Куаныш)

ТОО "BauProjekt"
лицензия: 15009285

Ситуационная схема

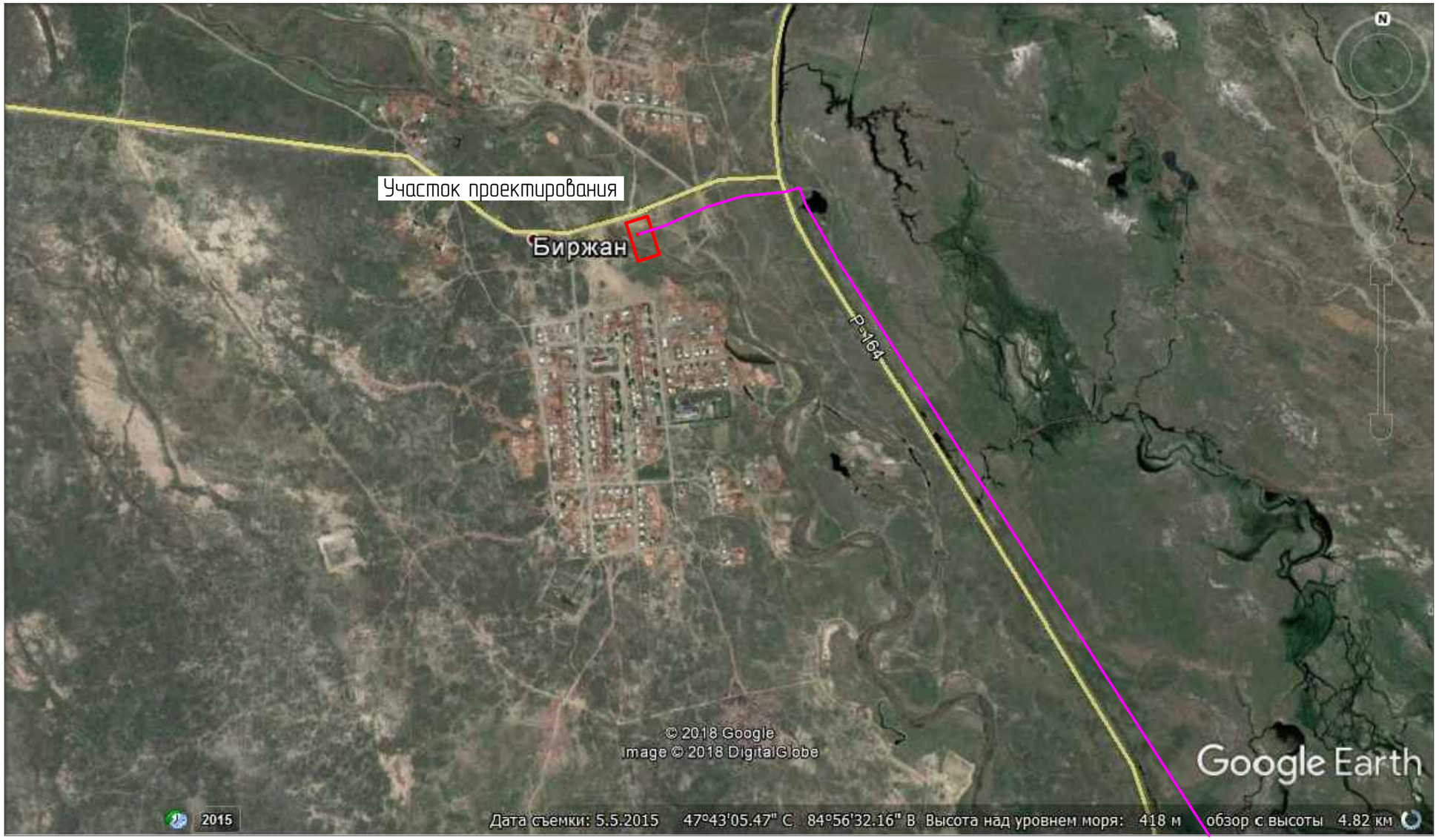

УСЛОВНЫЕ ОБОЗНАЧЕНИЯ:

– сети наружного газопровода высокого давления

ОСНОВНЫЕ ПОКАЗАТЕЛИ ПО РАЗДЕЛУ ГЕНЕРАЛЬНЫЙ ПЛАН

Элементы территории	Ед.изм.	Количество
Общая площадь участка всего, в том числе:	га	0.0304
– площадь участка по акту на право землепользования (кад.№ 05-069-001-250)	га	0,0074
– дополнительно выделенная площадь по распоряжению № 48 от 11.10.18г.	га	0,0230
Площадь застройки и отмостки	$м^2$	10,388
Площадь покрытий проездов и площадки	$м^2$	258,20
Прочие площади	$м^2$	35,412

Согласовано:

Взам. инв. №

Подпись и дата

Инв. № подл.

Изм.	Кол.уч.	Лист	№док.	Подп.	Дата
Разработал		Кабышев			
Проверил		Герасимов			
Н. контр.		Саинкумар			
ГИП		Расщупкин			

3.120.2018-03-ГП

Строительство подводящих газопроводов к 8-ми населенным пунктам Зайсанского района Восточно-Казахстанской области (Дайыр, Кокжира, Куаныш, Биржан, Сарытерек, Жарсу, Бакасу, Саржира)

Генеральный план (3 участок)

Стадия	Лист	Листов
РП	14	

Ситуационная схема. (с.Биржан)

ТОО "BauProjekt" лицензия: 15009285

Разбивочный план и план благоустройства территории М1:500

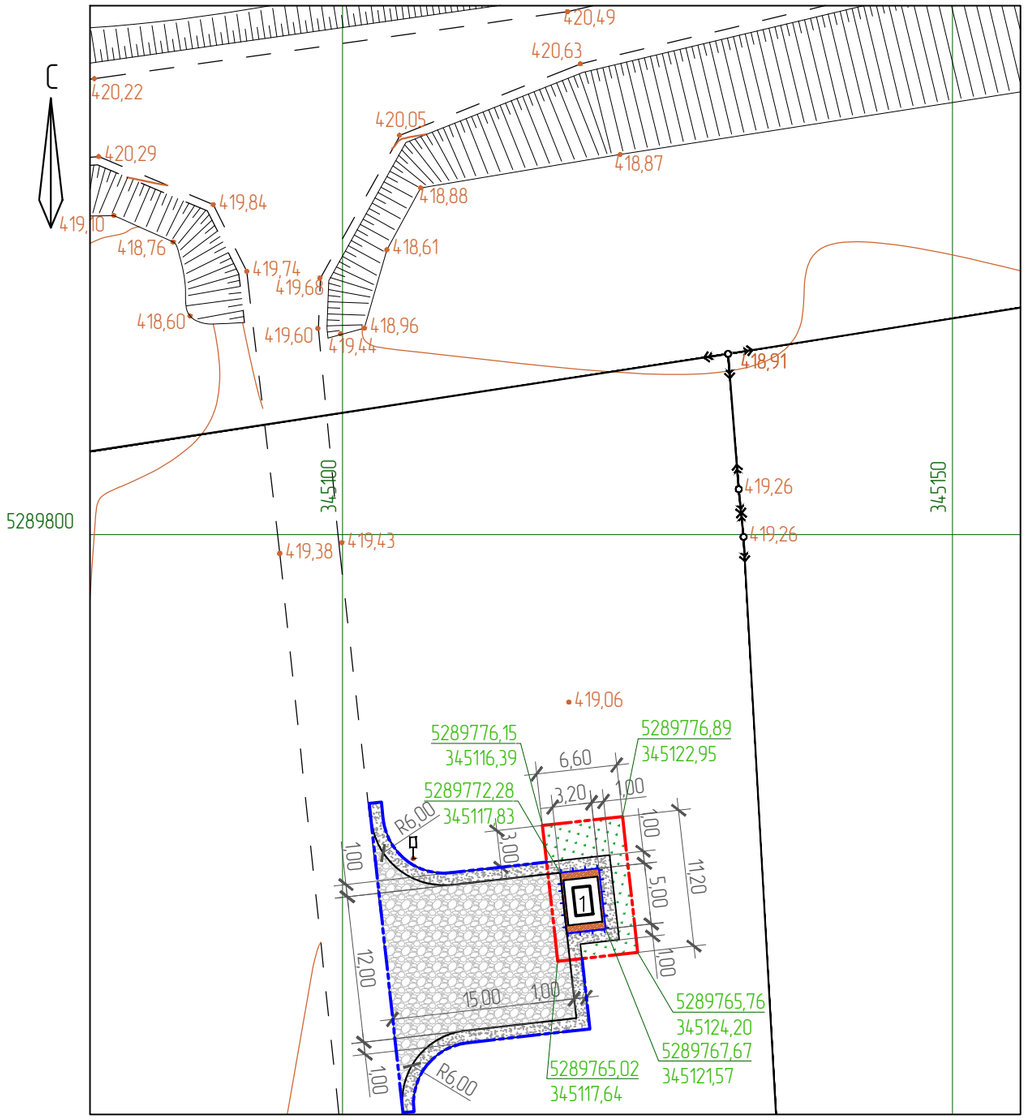

ЭКСПЛИКАЦИЯ ЗДАНИЙ И СООРУЖЕНИЙ

Номер на плане	Наименование	Примечание
1	ГРПШ	проектируемый

ВЕДОМОСТЬ ПОКРЫТИЙ

Поз.	Наименование	Тип	Площадь покрытия, $м^2$	Примечание
1	Щебеночное покрытие проезда	1	195,45	h=0,475
2	Щебеночное покрытие площадки	2	5,61	h=0,45
3	Щебеночное покрытие обочин	1,2	57,20	h=0,12
			258.2600	

КОНСТРУКЦИИ ПОКРЫТИЯ ПЛОЩАДКИ (ТИП 2)

Щебень, ГОСТ 8267-93 фракции 40-70мм, М400, F25 - 0,25 м
Песок среднезернистый по ГОСТ 8736-2014 - 0,20 м
Уплотненный грунт

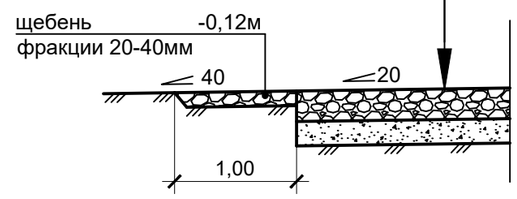

ФРАГМЕНТ ПЛОЩАДКИ

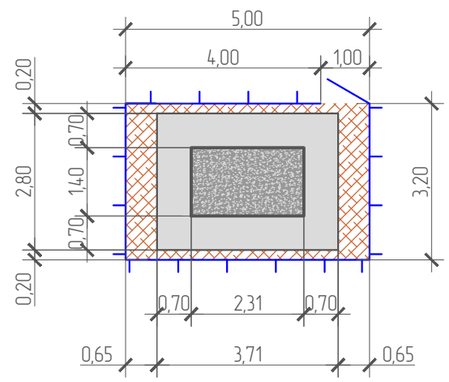

УСЛОВНЫЕ ОБОЗНАЧЕНИЯ ФРАГМЕНТА ПЛОЩАДКИ:

- бетонное покрытие площадки
- асфальтобетонное покрытие отмостки
- щебеночное покрытие вокруг площадки (тип 2)
- металлическое ограждение площадки

КОНСТРУКЦИИ ПОКРЫТИЯ ПОДЪЕЗДНОЙ АВТОДОРОГИ (ТИП 1)

Слой износа в виде двойной поверхностной обработки - 0,025 м
Щебень уложенный по способу заклинки - 0,25 м
по ГОСТ 8267-93 фракции 40-70мм, М400, F25
Песок среднезернистый по ГОСТ 8736-2014 - 0,20 м
Уплотненный грунт

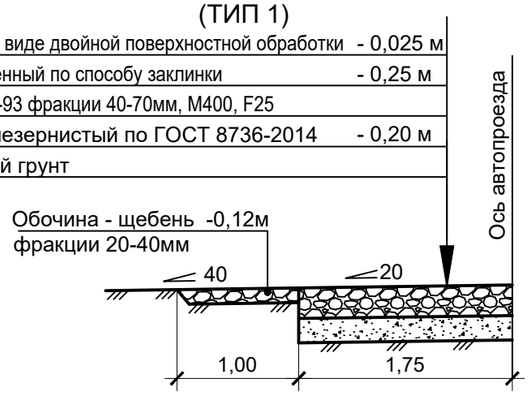

УСЛОВНЫЕ ОБОЗНАЧЕНИЯ:

- границы участка по акту землепользования
- границы дополнительно выделенной земли для устройства проезда и площадки
- металлическое ограждение площадки
- щебеночное покрытие проезда и разворотной площадки (тип 1)
- щебеночное покрытие площадки (тип 2)
- щебеночное покрытие обочин (тип 1 и 2)
- естественное озеленение

Согласовано:

Взам. инв. №

Подпись и дата

Инв. № подл.

Изм.	Кол.уч.	Лист	№док.	Подп.	Дата
Разработал		Кабышев			
Проверил		Герасимов			
Н. контр.		Саинкумар			
ГИП		Расщупкин			

3.120.2018-03-ГП

Строительство подводящих газопроводов к 8-ми населенным пунктам Зайсанского района Восточно-Казахстанской области (Дайыр, Кокжира, Куаныш, Биржан, Сарытерек, Жарсу, Бакасу, Саржира)

Генеральный план (3 участок)

Стадия	Лист	Листов
РП	15	

Разбивочный план и план благоустройства территории. (с.Биржан)

ТОО "BauProjekt" лицензия: 15009285

С

План организации рельефа
М1:500

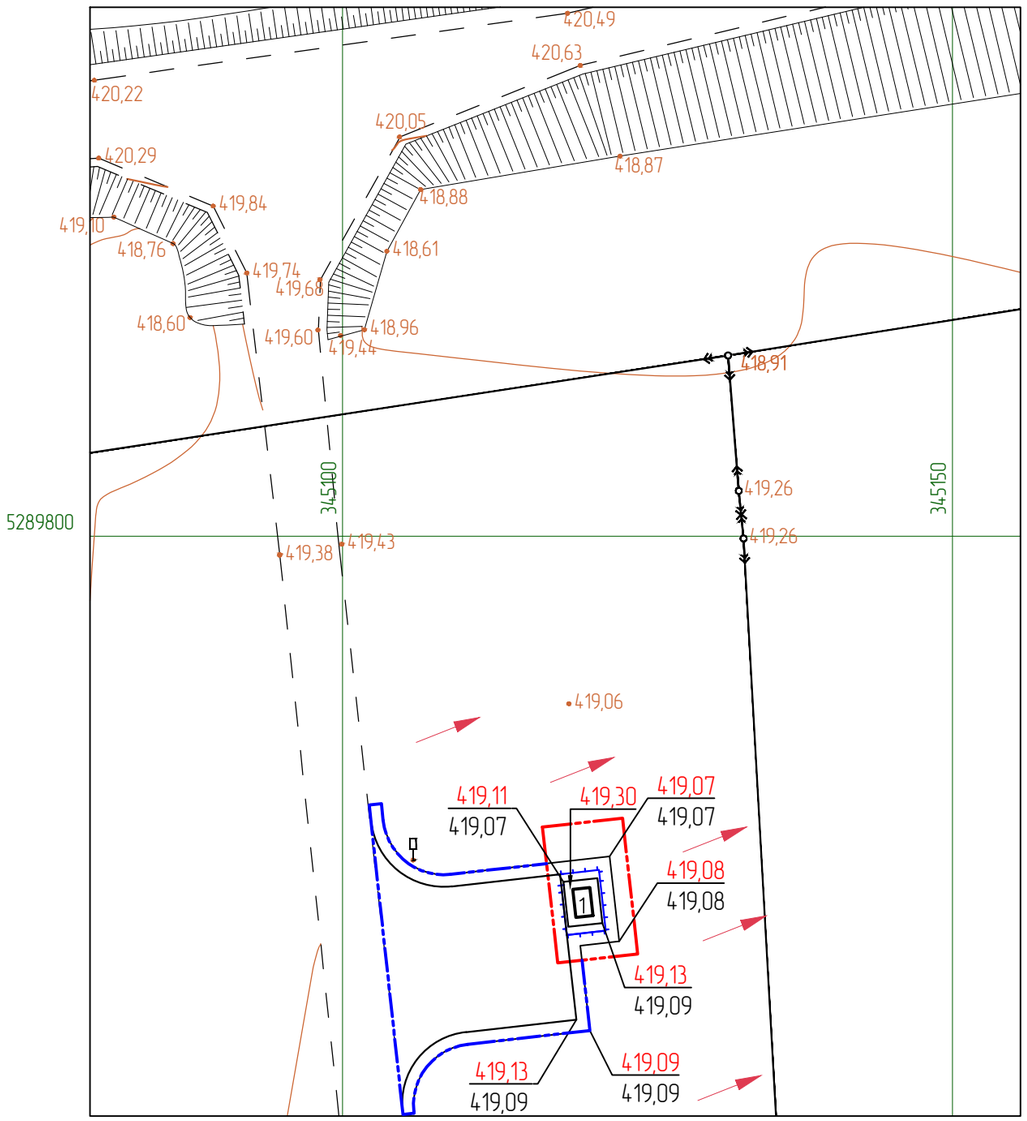

ЭКСПЛИКАЦИЯ ЗДАНИЙ И СООРУЖЕНИЙ

Номер на плане	Наименование	Примечание
1	ГРПШ	проектируемый

ВЕДОМОСТЬ ОБЪЕМОВ РАБОТ

Наименование работ	Ед. изм.	Количество	Примечание
1. Земляные работы			
Снятие плодородного грунта ПСП h=0,1м	$м^3$	26,87	
Устройство корыта под покрытие проезда и площадки	$м^3$	102,22	ГП 3
Вывоз избытка ПСП	$м^3$	26,87	
Вывоз избытка грунта	$м^3$	102,22	
2. Благоустройство			
Устройство щебеночного покрытия проезда и обочин	$м^2$	195,45	h=0,475
Устройство щебеночного покрытия площадки	$м^2$	5,61	h=0,45
Устройство щебеночного покрытия обочин	$м^2$	57,20	h=0,12
Устройство металлического ограждения площадки	п.м.	16,40	

УСЛОВНЫЕ ОБОЗНАЧЕНИЯ:

- границы участка по акту землепользования
- границы дополнительно выделенной земли для устройства проезда и площадки
- металлическое ограждение площадки

Согласовано:

Взам. инв. №

Подпись и дата

Инв. № подл.

Изм.	Кол.уч.	Лист	№док.	Подп.	Дата
Разработал		Кабышев			
Проверил		Герасимов			
Н. контр.		Саинкумар			
ГИП		Расщупкин			

3.120.2018-03-ГП

Строительство подводящих газопроводов к 8-ми населенным пунктам Зайсанского района Восточно-Казахстанской области (Дайыр, Кокжира, Куаныш, Биржан, Сарытерек, Жарсу, Бакасу, Саржира)

Генеральный план
(3 участок)

Стадия	Лист	Листов
РП	16	

План организации рельефа
М 1:500. (с.Биржан)

ТОО "BauProjekt"
лицензия: 15009285

Сводный план инженерных сетей
М1:500

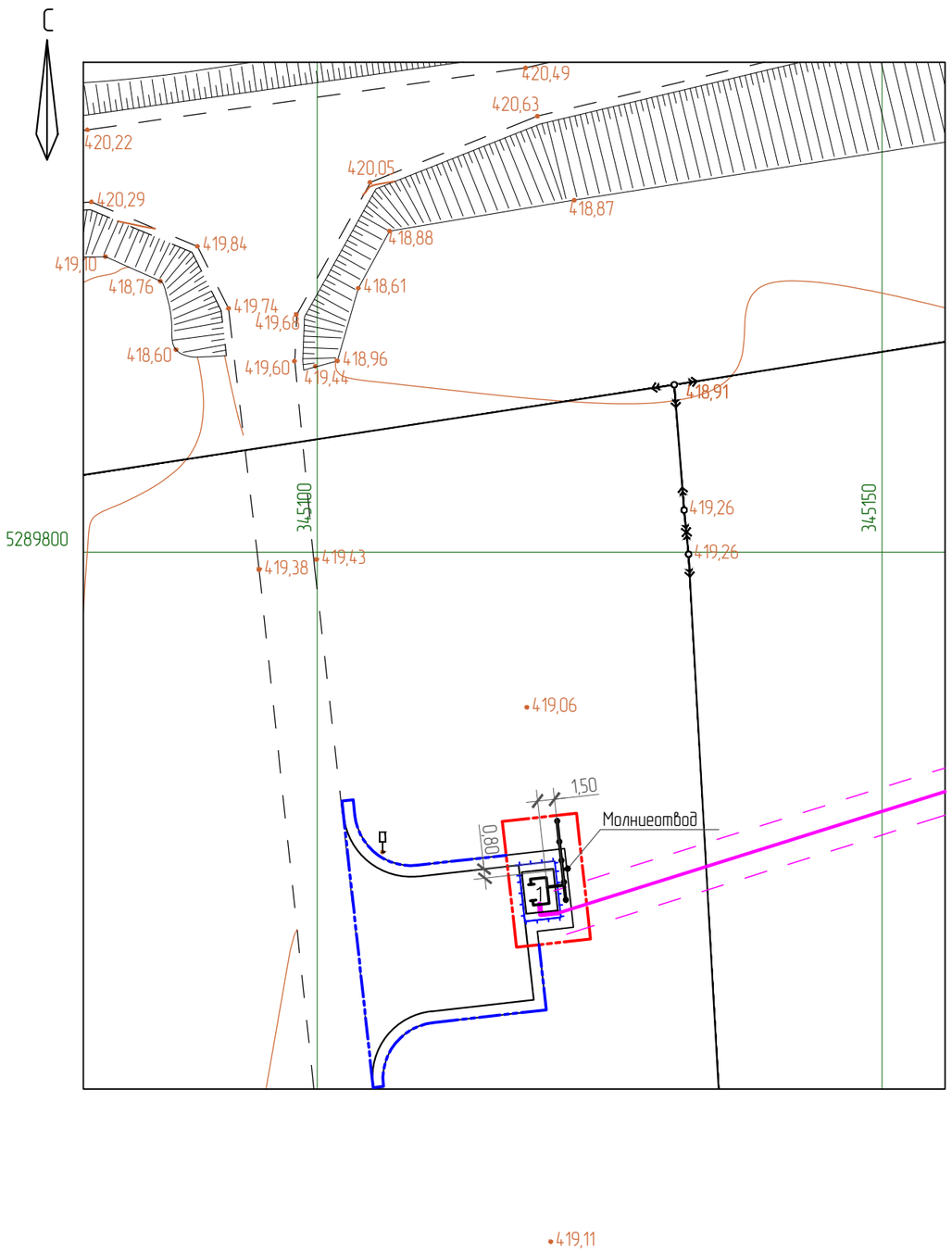

ЭКСПЛИКАЦИЯ ЗДАНИЙ И СООРУЖЕНИЙ

Номер на плане	Наименование	Примечание
1	ГРПШ	проектируемый

УСЛОВНЫЕ ОБОЗНАЧЕНИЯ:

- границы участка по акту землепользования
- границы дополнительно выделенной земли для устройства проезда и площадки
- металлическое ограждение площадки
- сети наружного газопровода высокого давления
- заземляющее устройство

Согласовано:

Раздел ГСН	Клочков И.
012.2018г	

Взам. инв. №

Подпись и дата

Инв. № подл.

Изм.	Кол.уч.	Лист	№док.	Подп.	Дата
Разработал		Кабышев			
Проверил		Герасимов			
Н. контр.		Саинкумар			
ГИП		Расщупкин			

3.120.2018-03-ГП

Строительство подводящих газопроводов к 8-ми населенным пунктам Зайсанского района Восточно-Казахстанской области (Дайыр, Кокжира, Куаныш, Биржан, Сарытерек, Жарсу, Бакасу, Саржира)

Генеральный план
(3 участок)

Стадия	Лист	Листов
РП	17	

Сводный план инженерных сетей
М 1:500. (с.Биржан)

ТОО "BauProjekt"
лицензия: 15009285