Филиал "Ембек-Костанай"
РГП на ПХВ "Ембек" ИУ КУИС МВД РК
Лицензия ГСЛ №0005093 от 12.07.2006 года

Заказчик: ГУ "Отдел образования акимата Аулиекольского района"

Рабочий проект

Капитальный ремонт здания интерната ГУ "Аулиекольская начальная школа отдела образования акимата Аулиекольского района" село Аулиеколь, ул. Е.Асанбаева, 16

ТОМ 7

02/2017-ВК

Водоснабжение и канализация

г.Костанай 2017 год

Филиал "Енбек-Костанай"
РГП на ПХВ "Енбек" ИУ КУИС МВД РК
Лицензия ГСЛ №0005093 от 12.07.2006 года

Заказчик: ГУ "Отдел образования акимата Аулиекольского района"

Рабочий проект

Капитальный ремонт здания интерната ГУ "Аулиекольская начальная школа отдела образования акимата Аулиекольского района"

село Аулиеколь, ул. Е.Асанбаева, 16

ТОМ 7

02/2017-ВК

Водоснабжение и канализация

Директор_____Тлеумагамбетов Б.М.

ГИП_____Рахов Б.Б.

Нормоконтроль_____Рахов Б.Б.

г.Костанай 2017 год

ОБЩИЕ УКАЗАНИЯ

Рабочий проект внутренних систем холодного, горячего водоснабжения и канализации здания разработан на основании задания в соответствии с требованиями, СНиП РК 4.01 – 41 – 2006 "Внутренний водопровод и канализация зданий".

Монтаж и испытание внутренних сетей холодного горячего водоснабжения, канализации и санитарно-технических приборов выполнять в соответствии с требованиями СНиП 3.05.01-85 "Внутренние санитарно – технические системы".

Трубопроводы систем водоснабжения крепить к строительным конструкциям с помощью хомутов так, чтобы трубы не примыкали к поверхности строительных конструкций. Между трубопроводами и хомутом следует разместить резиновую прокладку.

Заделку отверстий выполнять после всех работ по монтажу и испытанию трубопроводов.

Стальные трубопроводы систем В1, Т3 покрыть эмалью ПФ 115 по ГОСТ 6465-76* за 2 раза по грунтовке ГФ 021 ГОСТ 25129-82*.

В местах прохода труб систем В1, Т3, К1 через строительные конструкции предусмотреть гильзы.

ХОЛОДНОЕ ВОДОСНАБЖЕНИЕ

В здании проектом предусмотрена система хозяйственно – питьевого водопровода, с подачей воды питьевого качества, на все нужды. Система внутреннего водопровода тупиковая, присоединенная к существующему вводу ф60х3,5 водопровода.

Трубопровод и подводки к санитарным приборам, системы В1, выполняются из стальных водогазопроводных оцинкованных труб по ГОСТ 3262-75*.

В здании предусмотрен водомерный узел со счетчиком ВСКМ-32. Ввод В1 сущ. ДУ50мм.

Внутреннее пожаротушение предусматривается, согласно СНиП РК 4.01-41-2006*. Строительный объем 6600 м^3. Принимаем 1 струю 2,6 л/с

ГОРЯЧЕЕ ВОДОСНАБЖЕНИЕ

Горячее водоснабжение предусмотрено от теплообменника расположенного в тепловом пункте, в летнее время от электрического накопительного водонагревателя для столовой фирмы "Ariston", емкостью 80 литров. Трубопровод и подводки к санитарным приборам, системы Т3, выполняются из стальных водогазопроводных оцинкованных труб по ГОСТ 3262-75*.

КАНАЛИЗАЦИЯ

В здании проектом предусмотрена раздельная система хозяйственно – бытовой и производственной канализации. Отвод стоков осуществляется в существующие выпуски канализации, далее в существующий накопитель внутриплощадочной сети канализации. Выпуск К3 предусмотрен в существующий жироотделитель.

Трубопровод системы К1, К3 выполняется из полиэтиленовых канализационных труб и фасонных частей по ГОСТ 22689.1-89, 22689.2-89.

Технические решения, принятые в рабочих чертежах, соответствуют требованиям экологических, санитарно – гигиенических, противопожарных и других норм, действующих на территории Республики Казахстан и обеспечивают безопасную для жизни и здоровья людей эксплуатацию объекта при соблюдении, предусмотренных рабочими чертежами, мероприятий.

ГИП: _____

ОСНОВНЫЕ ПОКАЗАТЕЛИ ПО ЧЕРТЕЖАМ СИСТЕМ ВОДОСНАБЖЕНИЯ И КАНАЛИЗАЦИИ

Наименование системы	Требуемое давление на вводе, МПа	Расчетный расход воды				Установленная мощность электро-двигателей, кВт	Примечание
		м^3/сут	м^3/час	л/сек	при пожаре л/сек		
Система В0	0,210	9.600	4.610	2,170	2,6		1 струя
Система В1		5.800	2.740	1.350			
Система Т3		3.800	2.050	1.090			от теплообменника
Система К1		9.600	4.610	3,800			

ВЕДОМОСТЬ ОСНОВНЫХ КОМПЛЕКТОВ РАБОЧИХ ЧЕРТЕЖЕЙ

Обозначение	Наименование	Примечание
АС	Архитектурно-строительные решения	
ТХ	Технология производства	
ОВ	Отопление и вентиляция	
ВК	Водоснабжение и канализация	
ЭОМ	Электротехнические решения	
ПС	Пожарная сигнализация	

Изм.	Кол.уч.	Лист	№ док	Подп.	Дата
ГИП		Рахов Б.Б.			2017
Выполнил		Нысанбаев Б.			2017
Проверил		Рахов Б.Б.			2017
Н.контроль		Рахов Б.Б.			2017

Заказ: 02/2017-ВК
Заказчик: ГУ "Отдел образования акимата Аулиекольского района"

Капитальный ремонт интерната ГУ «Аулиекольская начальная школа отдела образования акимата Аулиекольского района» с.Аулиеколь, ул. Е.Асанбаева, 16

Капитальный ремонт интерната	Стадия	Лист	Листов
	РП	1	8
Общие данные (начало)	Филиал "Ембек-Костанай"		

Взам. инв. №

Подпись и дата

Инв. № подл.

Формат А3

ВЕДОМОСТЬ ССЫЛОЧНЫХ И ПРИЛАГАЕМЫХ ДОКУМЕНТОВ

Обозначение	Наименование	Примечание
	Ссылочные документы	
серия 4.904-69, вып.1	Средства крепления санитарно-технических	
	устройств	
серия 4.900-9, вып.0-1	Узлы крепления трубопровод из пластмассовых	
	труб для систем ВК	
серия 5.900-7	Узлы крепления трубопровод	
серия 4.904-69	Детали крепления санитарно-технических	
	приборов и трубопроводов для стальных	
	водогазопроводных труб	
	Прилагаемые документы	
ВК.СО	Спецификация оборудования, изделий и материалов	3 листа

ПЕРЕЧЕНЬ АКТОВ НА СКРЫТЫЕ РАБОТЫ

Наименование актов	Основание	Необ-ходим	Примечание
Акт гидравлического испытания системы	СНиП 3.05.01-85	+	
водопровода			
Акт проверки системы холодного водоснабжения	СНиП 3.05.01-85	+	
Акт проверки системы горячего водоснабжения	СНиП 3.05.01-85	+	
Акт промывки и дезинфекции водопровода	СНиП 3.05.01-85	+	
холодной воды			
Акт промывки и дезинфекции водопровода	СНиП 3.05.01-85	+	
горячей воды			
Акт проверки системы канализации	СНиП 3.05.01-85	+	
Акт испытания систем внутренней сети	СНиП 3.05.01-85	+	
канализации и регулировки сантехприборов.			

ВЕДОМОСТЬ РАБОЧИХ ЧЕРТЕЖЕЙ ОСНОВНОГО КОМПЛЕКТА

Лист	Наименование	Примечание
1	Общие данные (начало)	
2	Общие данные (окончание)	
3	План первого этажа с сетями В1, Т3, Т4, К1, К3	
4	План второго этажа с сетями В1, Т3, Т4, К1, К3	
5	План третьего этажа с сетями В1, Т3, Т4, К1, К3	
6	Схема В1, Т3, Т4	
7	Схема К1, К3	
8	Водомерный узел. Общий.	
9	Водомерный узел. Горячего водоснабжения	

Взам. инв. №

Подпись и дата

Инв. № подл.

Изм.	Кол.уч.	Лист	№ док	Подп.	Дата
ГИП		Рахов Б.Б.			2017
Выполнил		Нысанбаев Б.			2017
Проверил		Рахов Б.Б.			2017
Н.контроль		Рахов Б.Б.			2017

Заказ: 02/2017-ВК
Заказчик: ГУ "Отдел образования акимата Аулиекольского района"

Капитальный ремонт интерната ГУ «Аулиекольская начальная школа отдела образования акимата Аулиекольского района» с.Аулиеколь, ул. Е.Асанбаева, 16

Капитальный ремонт интерната	Стадия	Лист	Листов
	РП	2	
Общие данные (окончание)	Филиал "Енбек-Костанай"		

Формат А3

План 1-го этажа

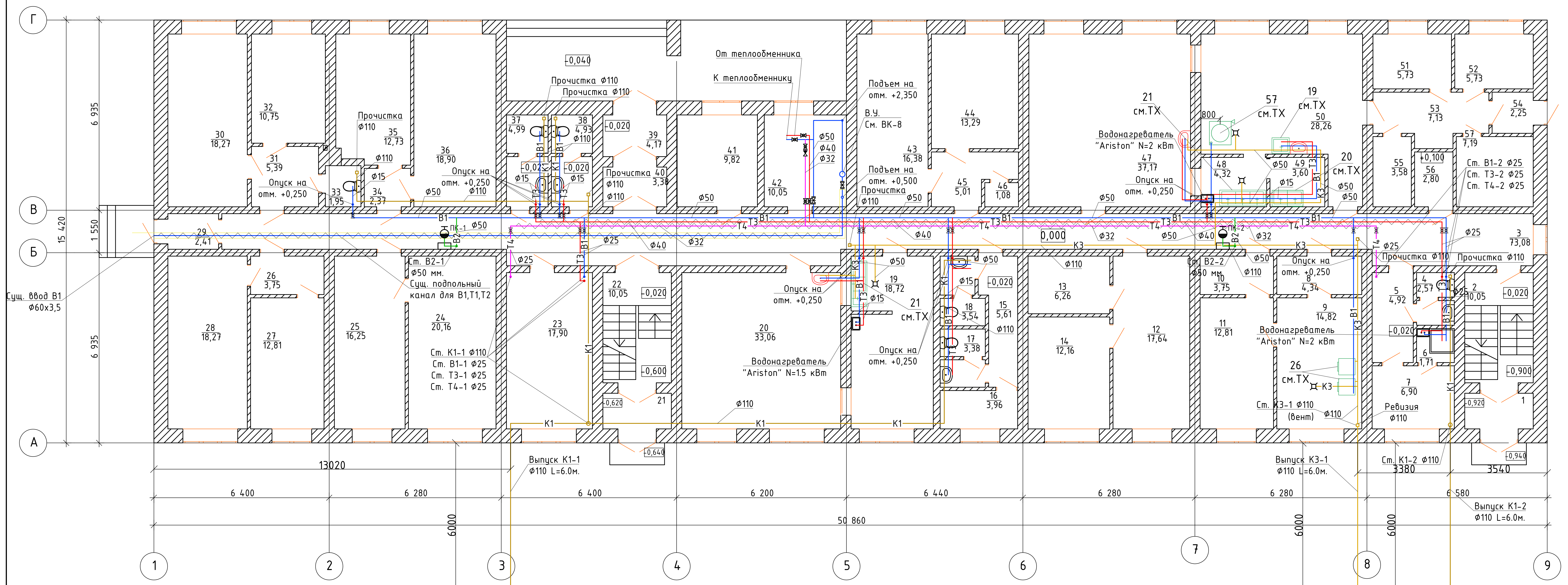

Экспликация помещений 1-го этажа (начало)

Номер помещения	Наименование	Площадь, м²	Категория помещения
1	Тамбур	3,25	
2	Лестничная клетка	10,05	
3	Коридор	73,08	
4	Санузел	2,57	
5	Коридор	4,92	
6	Душевая	1,71	
7	Гардероб персонала столовой	6,90	
8	Тамбур	4,34	
9	Постирочная	14,82	
10	Тамбур	3,75	
11	Гладильная	12,81	
12	Комната кастелянши	17,64	
13	Кладовая хранения постельных принадлежностей	6,26	
14	Кладовая хранения чистого белья	12,16	
15	Коридор	5,61	
16	Комната личной гигиены женщин	3,96	
17	Санузел	3,38	
18	Санузел	3,54	
19	Раздаточная	18,72	
20	Обеденный зал на 30 посадочных мест	33,06	
21	Тамбур	3,25	
22	Лестничная клетка	10,05	

Экспликация помещений 1-го этажа (продолжение)

Номер помещения	Наименование	Площадь, м²	Категория помещения
23	Комната чистки одежды и обуви, сушилка	17,90	
24	Кабинет директора	20,16	
25	Приемная	16,25	
26	Коридор	3,75	
27	Кабинет заместителя директора по учебно-воспитательной работе	12,81	
28	Кабинет заместителя директора по хозяйственной части (комендант)	18,27	
29	Тамбур	2,41	
30	Процедурная	18,27	
31	Тамбур	5,39	
32	Кабинет врача	10,75	
33	Санузел	1,95	
34	Тамбур	2,37	
35	Комната технического персонала	12,73	
36	Методический кабинет	18,90	
37	Санузел	4,99	
38	Санузел	4,93	
39	Тамбур	4,17	
40	Тамбур	3,38	
41	Комната охраны	9,82	
42	Тепловой пункт. Водомерный узел	10,05	
43	Помещение для хранения мебели и мелкого инвентаря	16,38	
44	Канцелярия	13,29	

Экспликация помещений 1-го этажа (окончание)

Номер помещения	Наименование	Площадь, м²	Категория помещения
45	Коридор	5,01	
46	Гардероб	1,08	
47	Обеденный зал на 30 посадочных мест	37,17	
48	Моечная столовой посуды	4,32	
49	Моечная кухонной посуды	3,60	
50	Кухня	28,26	
51	Кладовая сухих продуктов	5,73	
52	Кладовая овощей	5,73	
53	Загрузочная	7,13	
54	Тамбур	2,25	
55	Кладовая пищевых отходов	3,58	
56	Электрощитовая	2,80	
57	Помещение для холодильников	7,19	

Изм.	Кол.уч.	Лист	№ док	Подп.	Дата
ГИП		Рахов Б.Б.		[signature]	2017
Выполнил		Нысанбаев Б.		[signature]	2017
Проверил		Рахов Б.Б.		[signature]	2017
Н.контроль		Рахов Б.Б.		[signature]	2017

Заказ: 02/2017-ВК

Заказчик: ГУ "Отдел образования акимата Аулиекольского района"

Капитальный ремонт интерната ГУ «Аулиекольская начальная школа отдела образования акимата Аулиекольского района» с.Аулиеколь, ул. Е.Асанбаева, 16

Капитальный ремонт интерната	Стадия	Лист	Листов
	РП	3	

План 1-го этажа
С сетями В1, Т3, Т4, К1, К3.

Филиал "Енбек-Костанай"

Формат А4х5

План 2-го этажа

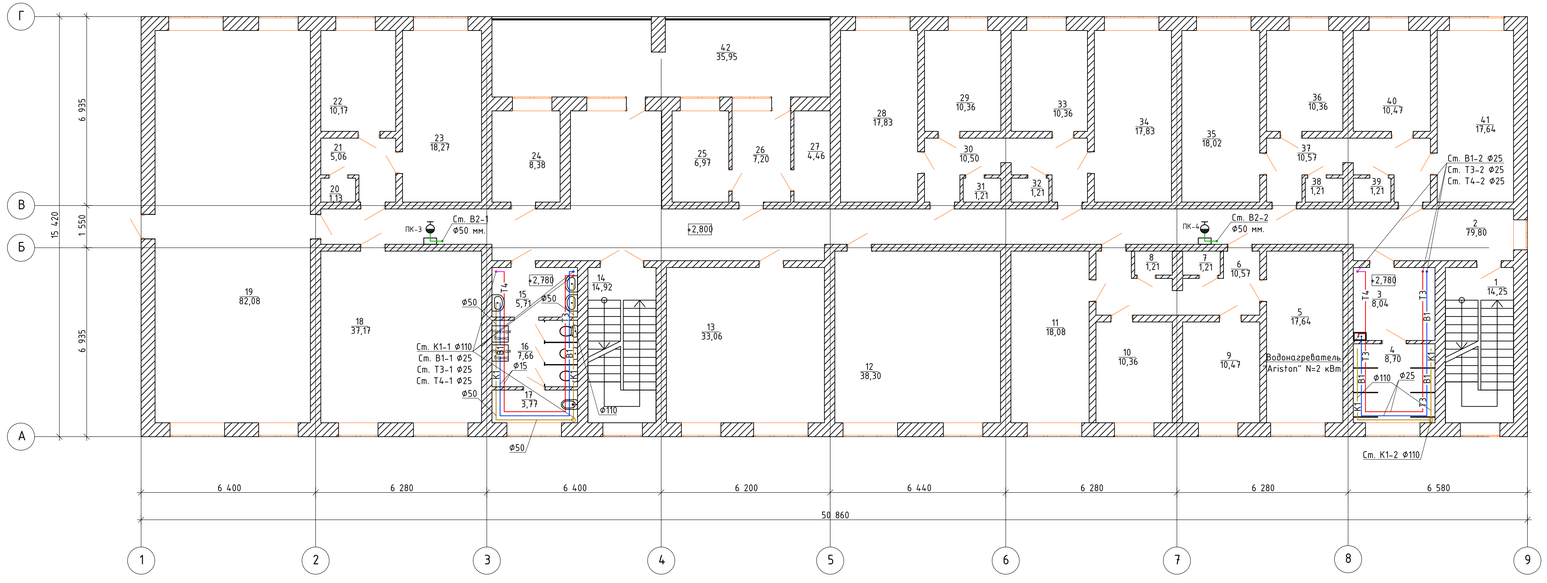

Экспликация помещений 2-го этажа (начало)

Номер помещения	Наименование	Площадь, м²	Категория помещения
1	Лестничная клетка	14,25	
2	Коридор	79,80	
3	Раздевальная	8,04	
4	Душевая	8,70	
5	Комната на 4 места	17,64	
6	Коридор	10,57	
7	Гардероб	1,21	
8	Гардероб	1,21	
9	Комната на 2 места	10,47	
10	Комната на 2 места	10,36	
11	Комната на 4 места	18,08	
12	Комната на 6 мест	38,30	
13	Комната на 6 мест	33,06	
14	Лестничная клетка	14,92	
15	Умывальная	5,71	
16	Уборная	7,66	
17	Комната личной гигиены девочек	3,77	
18	Комната на 6 мест	37,17	
19	Комната отдыха и приготовления уроков	82,08	
20	Гардероб	1,13	
21	Коридор	5,06	
22	Комната на 2 места	10,17	

Экспликация помещений 2-го этажа (окончание)

Номер помещения	Наименование	Площадь, м²	Категория помещения
23	Комната на 4 места	18,27	
24	Комната дежурного воспитателя	8,38	
25	Кладовая личных вещей	6,97	
26	Коридор	7,20	
27	Кладовая уборочного инвентаря	4,46	
28	Комната на 4 места	17,83	
29	Комната на 2 места	10,36	
30	Коридор	10,50	
31	Гардероб	1,21	
32	Гардероб	1,21	
33	Комната на 2 места	10,36	
34	Комната на 4 места	17,83	
35	Комната на 4 места	18,02	
36	Комната на 2 места	10,36	
37	Коридор	10,57	
38	Гардероб	1,21	
39	Гардероб	1,21	
40	Комната на 2 места	10,47	
41	Комната на 4 места	17,64	
42	Балкон	35,95	

Заказ: 02/2017-ВК
Заказчик: ГУ "Отдел образования акимата Аулиекольского района"

Капитальный ремонт интерната ГУ «Аулиекольская начальная школа отдела образования акимата Аулиекольского района» с.Аулиеколь, ул. Е.Асанбаева, 16

Изм.	Колич.	Лист	№ док.	Подп.	Дата
ГИП		Рахов Б.Б.			2017
Выполнил		Нысанбаев Б.			2017
Проверил		Рахов Б.Б.			2017
Н.контроль		Рахов Б.Б.			2017

Капитальный ремонт интерната

Стадия	Лист	Листов
РП	4	

План 1-го этажа
С сетями В1, Т3, Т4, К1, К3.

Филиал "Еңбек-Костанай"

Формат А1х5

План 3-го этажа

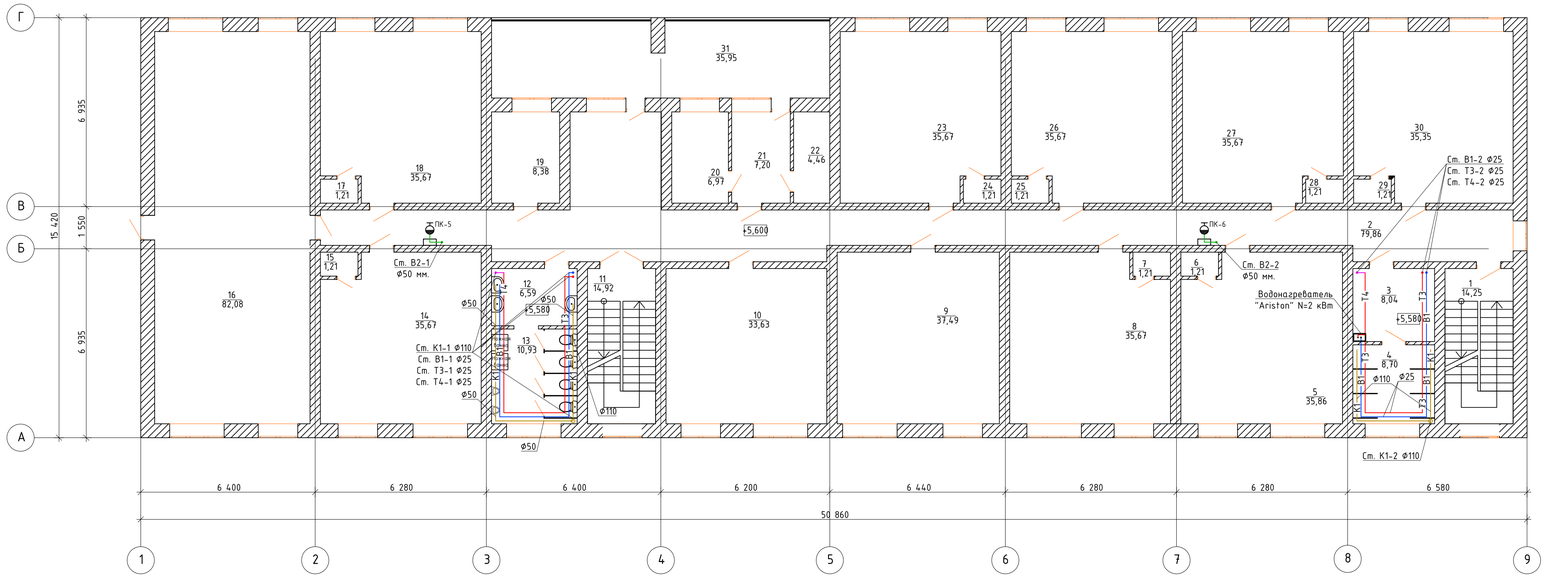

Экспликация помещений 3-го этажа (начало)

Номер помещения	Наименование	Площадь, м²	Категория помещения
1	Лестничная клетка	14,25	
2	Коридор	79,86	
3	Раздевальная	8,04	
4	Душевая	8,70	
5	Комната на 6 мест	35,86	
6	Гардероб	1,21	
7	Гардероб	1,21	
8	Комната на 6 мест	35,67	
9	Комната на 6 мест	37,49	
10	Комната на 6 мест	33,63	
11	Лестничная клетка	14,92	
12	Умывальная	6,59	
13	Уборная	10,93	
14	Комната на 6 мест	35,67	
15	Гардероб	1,21	
16	Комната отдыха и приготовления уроков	82,08	
17	Гардероб	1,21	
18	Комната на 6 мест	35,67	
19	Комната дежурного воспитателя	8,38	
20	Кладовая личных вещей	6,97	
21	Коридор	7,20	
22	Кладовая уборочного инвентаря	4,46	

Экспликация помещений 3-го этажа (окончание)

Номер помещения	Наименование	Площадь, м²	Категория помещения
23	Комната на 6 мест	35,67	
24	Гардероб	1,21	
25	Гардероб	1,21	
26	Комната на 6 мест	35,67	
27	Комната на 6 мест	35,67	
28	Гардероб	1,21	
29	Гардероб	1,21	
30	Комната на 6 мест	35,35	
31	Балкон	35,95	

Заказ: 02/2017-ВК
Заказчик: ГУ "Отдел образования акимата Аулиекольского района"

Капитальный ремонт интерната ГУ «Аулиекольская начальная школа отдела образования акимата Аулиекольского района» с.Аулиеколь, ул. Е.Асанбаева, 16

Изм.	Кол.уч.	Лист	№ док.	Подп.	Дата
ГИП		Рахов Б.Б.			2017
Выполнил		Нысанбаев Б.			2017
Проверил		Рахов Б.Б.			2017
Н.контроль		Рахов Б.Б.			2017

Капитальный ремонт интерната

Стадия	Лист	Листов
РП	5	

План 3-го этажа
С сетями В1, Т3, Т4, К1.

Филиал "Енбек-Костанай"

Формат А1х5

Схема В1, Т3, Т4.

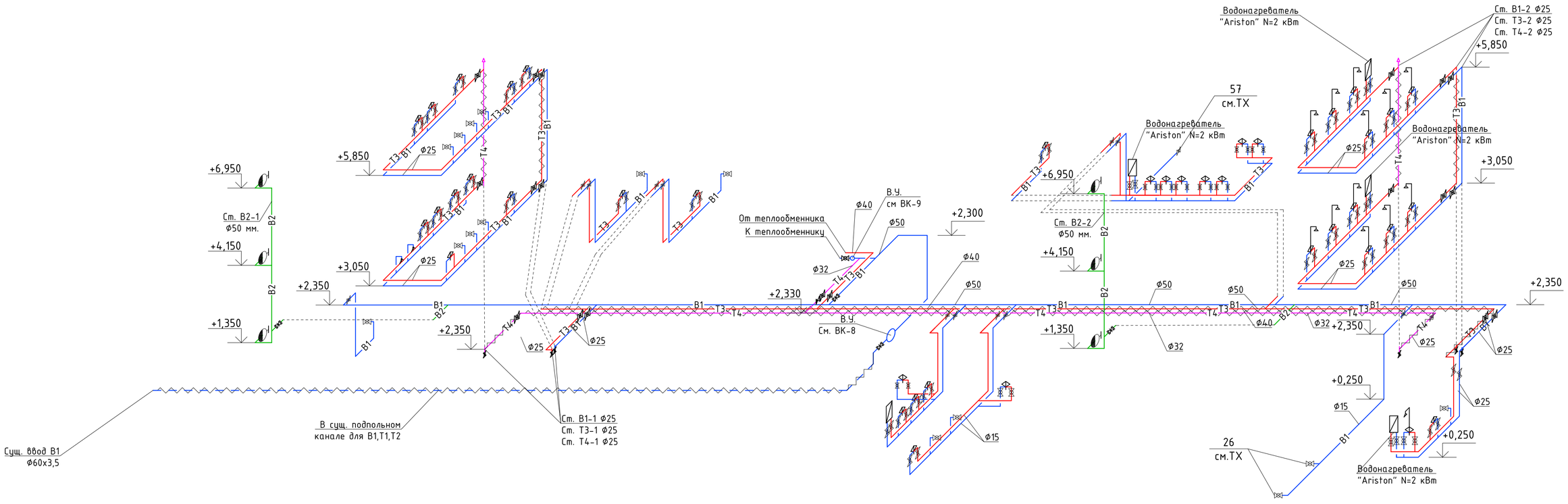

						Заказ: 02/2017-ВК	
						Заказчик: ГУ "Отдел образования акимата Аулиекольского района"	
						Капитальный ремонт интерната ГУ «Аулиекольская начальная школа отдела образования акимата Аулиекольского района» с.Аулиеколь, ул. Е.Асанбаева, 16	
Изм.	Колуч.	Лист	№ док	Подп.	Дата		
ГИП		Рахов Б.Б.			2017	Капитальный ремонт интерната	Стадия: РП; Лист: 6; Листов:
Выполнил		Нысанбаев Б.			2017		
Проверил		Рахов Б.Б.			2017		
Н.контроль		Рахов Б.Б.			2017	Схема В1, Т3, Т4	Филиал "Енбек-Костанай"

Формат А1х5

Схема К1, К3

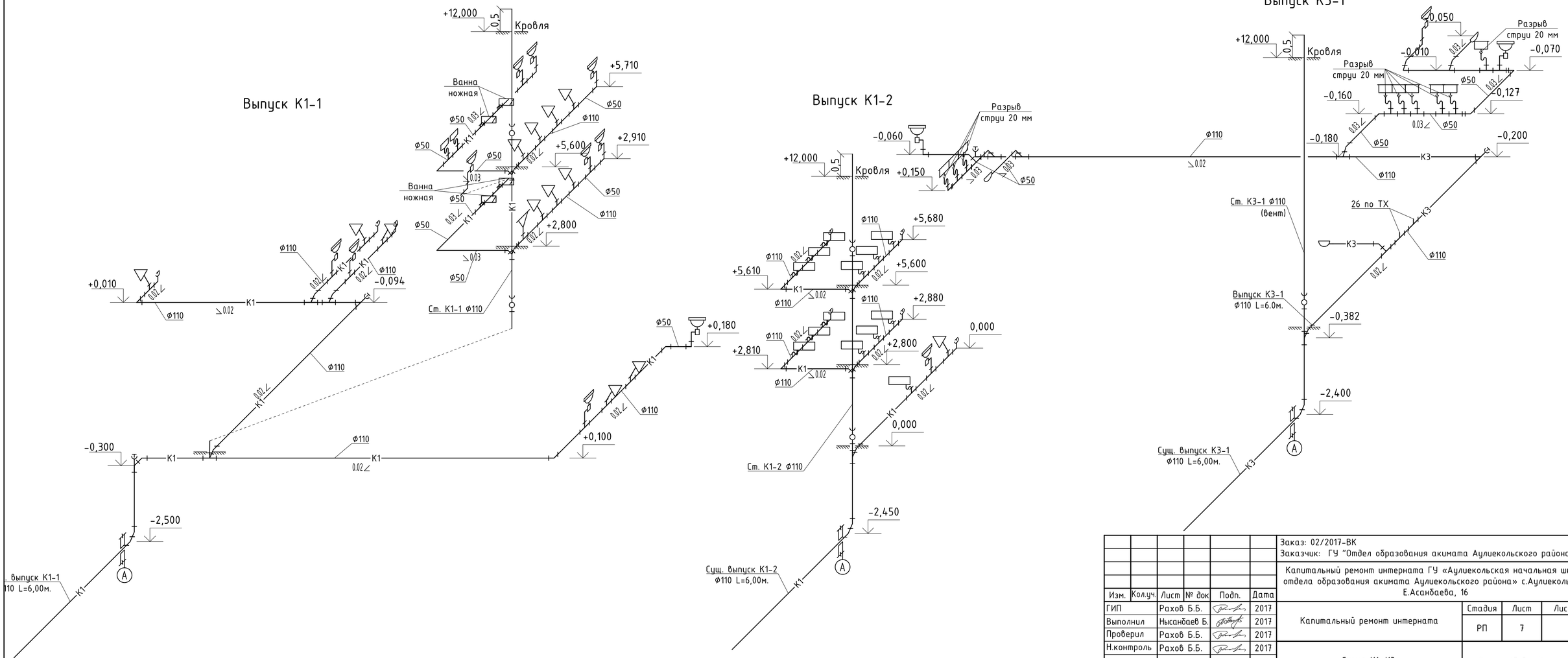

						Заказ: 02/2017-ВК	
						Заказчик: ГУ "Отдел образования акимата Аулиекольского района"	
						Капитальный ремонт интерната ГУ «Аулиекольская начальная школа отдела образования акимата Аулиекольского района» с.Аулиеколь, ул. Е.Асанбаева, 16	
Изм.	Кол.уч.	Лист	№ док	Подп.	Дата		
ГИП		Рахов Б.Б.			2017	Капитальный ремонт интерната	Стадия: РП; Лист: 7; Листов:
Выполнил		Нысанбаев Б.			2017		
Проверил		Рахов Б.Б.			2017		
Н.контроль		Рахов Б.Б.			2017	Схема К1, К3.	Филиал "Енбек-Костанай"

Формат А1х5

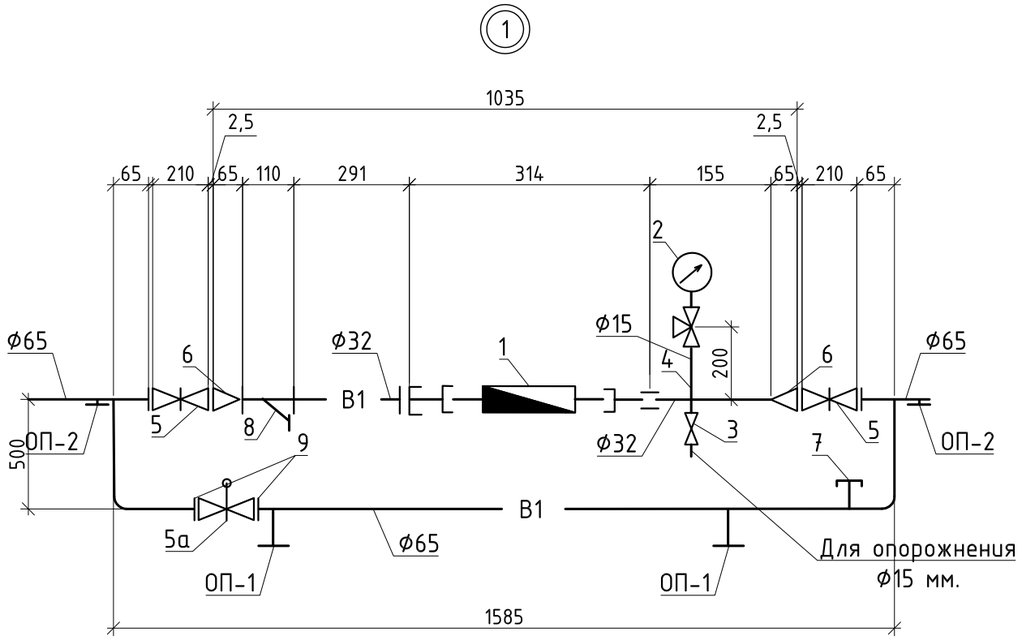

ОП-2

ОП-1

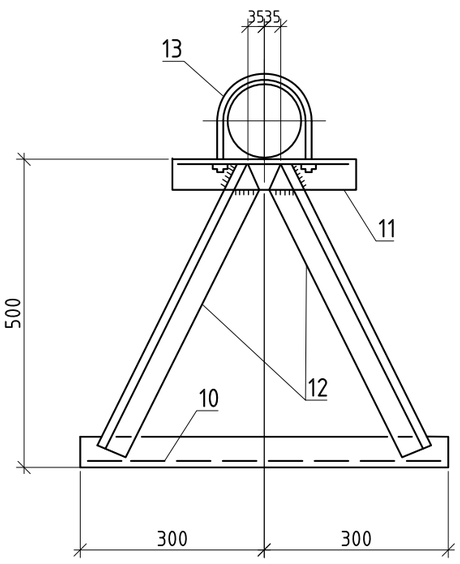

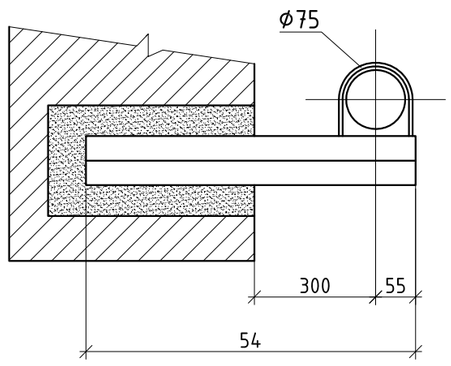

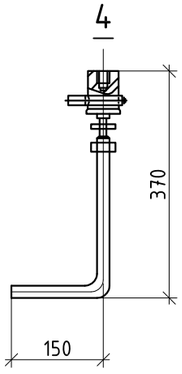

СПЕЦИФИКАЦИЯ

Марка, позиц.	Обозначение	Наименования	Кол-во	Масса ед., кг	Приме-чание
1	Счетчик ВСКМ-32, с диаметром усл. прохода счетчика 32 мм.	Счетчик воды крыльчатый, ВСКМ-32	1		шт.
2	ГОСТ 2405-88 МПЗ-У	Манометр показ. Ру=0,1-0,6 МПа	1		шт.
3	15ч-8р ТУ 26-07-1465-88	Вентиль запорный муфтовый ф15	1	0,75	шт.
4	ТУ 4218-0008-51216464-01 1.6-70-20-МП (ВИЛН491712002-01)	Отборное устройство давления 1.6-70У в комплекте с трехходовым краном	1		компл.
5	30ч6бр ТУ 26-07-1399-86	Задвижка фланцевая ф65	4	25,0	шт.
5а	30ч906бр ТУ 26-07-1399-86	Задвижка фланцевая с электроприв. ф65	1	63,0	шт.
6	ГОСТ 19903-74	Переход стальной 65х32	2		шт.
	ГОСТ 3262-75*	Трубопровод из труб стальных водогазопроводных оцинкованныйх ф32	0,446	2,46	м.
	ГОСТ 3262-75*	то же, ф15мм	0,5	1,32	м.
	ГОСТ 3262-75*	то же, ф65мм	2,115	8,34	м.
7	ГОСТ 8963-75*	Пробка Ц-15	1	0,069	шт.
8	ФММ-32	Фильтр магнитно-механический ф32	1	3,5	шт.
9	ГОСТ 8963-75*	Фланцы стальные Р-1Мпа ф65	4	3,19	шт.
		Опора ОП-1, состав комплекта:	2		компл.
10	Опора ОП-1	Уголок равнобокий 50х50х5 ГОСТ 8509-93/ Ст.3 сп ГОСТ 535-88, длиной 650мм.	1	2,26	шт.
11	Опора ОП-1	Уголок равнобокий 50х50х5 ГОСТ 8509-93/ Ст.3 сп ГОСТ 535-88, длиной 300мм.	1	2,26	шт.
12	Опора ОП-1	Уголок равнобокий 50х50х5 ГОСТ 8509-93/ Ст.3 сп ГОСТ 535-88, длиной 583мм.	2	2,26	шт.
13	Опора ОП-1	Круг 10 ГОСТ 2590-88/ Ст.3 сп ГОСТ 535-88, длиной 120мм.	1	0,136	шт.
	Опора ОП-1	Гайка установочн. М 10 ГОСТ 15653-76	2	0,11	шт.
		Шайба 10.01.05 ГОСТ 10906-78	2	0,01	шт.
		Опора ОП-2, состав комплекта:	2		компл.
	Опора ОП-2	Уголок равнобокий 50х50х5 ГОСТ 8509-93/ Ст.3 сп ГОСТ 535-88, длиной 415мм.	1	1,58	шт.
	Опора ОП-2	Уголок равнобокий 50х50х5 ГОСТ 8509-93/ Ст.3 сп ГОСТ 535-88, длиной 610мм.	2	2,30	шт.
	Опора ОП-2	Круг 10 ГОСТ 2590-88/ Ст.3 сп ГОСТ 535-88, длиной 120мм.	1	0,136	шт.
	Опора ОП-2	Гайка установочн. М 12 ГОСТ 15653-76	2	0,11	шт.
		Шайба 10.01.05 ГОСТ 10906-78	2	0,01	шт.

Взам. инв. №

Подпись и дата

Инв. № подл.

Изм.	Кол.уч.	Лист	№ док	Подп.	Дата
ГИП		Рахов Б.Б.			2017
Выполнил		Нысанбаев Б.			2017
Проверил		Рахов Б.Б.			2017
Н.контроль		Рахов Б.Б.			2017

Заказ: 02/2017-ВК
Заказчик: ГУ "Отдел образования акимата Аулиекольского района"

Капитальный ремонт интерната ГУ «Аулиекольская начальная школа отдела образования акимата Аулиекольского района» с.Аулиеколь, ул. Е.Асанбаева, 16

Капитальный ремонт интерната	Стадия	Лист	Листов
	РП	8	
Водомерный узел Общий	Филиал "Енбек-Костанай"		

Формат А3

Схема водомерного узла

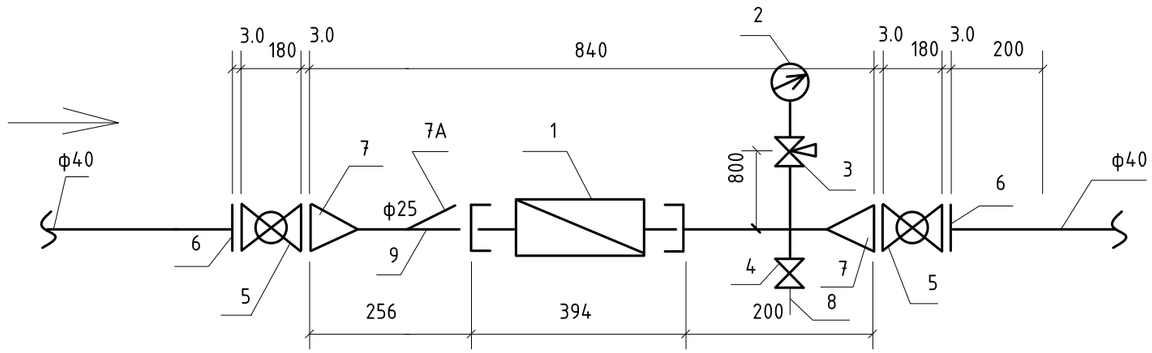

Примечание:

Для учета холодной воды подаваемой в теплообменник, проектом предусмотрен водомерный узел горячей воды со счетчиком ВСКМ-25.

Водомерный узел расположен под потолком, в горизонтальном положении. Опора осуществляется непосредственно на трубопровод.

Лицевую панель счетчика установить по направлению, вниз. Для удобства снятия показаний.

СПЕЦИФИКАЦИЯ

Марка поз.	Обозначение	Наименование	Количество	Масса, ед., кг	Примечание
1.	ВСКМ-25	Счетчик холодной воды крыльчатый ф25	1	4,7	
2.	ГОСТ 8625 - 77	Манометр показыв. Ру 0.06-6 МПа МП3-У шт	1	0.80	
3.	14 М 1	Кран трехходовой ф15 шт	1	0.26	
4.	15 ч 8 р 2	Вентиль муфтовый ф25 шт	1	1.75	
5.	ГОСТ 28343-89	Кран шаровый фланцевый Ду40 Ру16 шт	2	29.0	
6.	ГОСТ 12820 - 80	Фланец приварной ф40 шт	6	3.0	
7.		Переход 40 х 25 шт	2	0,2	
7А.	ФММ-40 ТУ 400-09-91-88	Магнито-механический фйильтр ф40	1	3,5	
8.	ГОСТ 3262 - 75*	Трубопровод стальн. водогазопроводный оцинкованный ф20 м	0.30	1,66	
9.	ГОСТ 3262 - 75*	То же ф40 м	0.60	3,84	

Взам. инв. №

Подпись и дата

Инв. № подл.

Изм.	Кол.уч.	Лист	№ док	Подп.	Дата
ГИП		Рахов Б.Б.			2017
Выполнил		Нысанбаев Б.			2017
Проверил		Рахов Б.Б.			2017
Н.контроль		Рахов Б.Б.			2017

Заказ: 02/2017-ВК
Заказчик: ГУ "Отдел образования акимата Аулиекольского района"

Капитальный ремонт интерната ГУ «Аулиекольская начальная школа отдела образования акимата Аулиекольского района» с.Аулиеколь, ул. Е.Асанбаева, 16

Капитальный ремонт интерната	Стадия	Лист	Листов
	РП	9	
Водомерный узел. Горячего водоснабжения	Филиал "Енбек-Костанай"		

Формат А3

Позиция	Наименование и техническая характеристика	Тип, марка, обозначение документа, опросного листа	Код продукции	Поставщик	Единица измерения	Количество	Масса единицы кг	Примечания
1	2	3	4	5	6	7	8	9
	Водопровод В1							
1	Трубопровод из легких стальных водогазопроводных труб Ф15	ГОСТ 3262-75*		ПТПЗ "Павлодарский трубо-прокатный завод"	м	63		
2	Трубопровод из легких стальных водогазопроводных труб Ф25	ГОСТ 3262-75*		ПТПЗ "Павлодарский трубо-прокатный завод"	м	60		
3	Трубопровод из легких стальных водогазопроводных труб Ф40	ГОСТ 3262-75*		ПТПЗ "Павлодарский трубо-прокатный завод"	м	2		
4	Трубопровод из легких стальных водогазопроводных труб Ф50	ГОСТ 3262-75*		ПТПЗ "Павлодарский трубо-прокатный завод"	м	56		
5	Кран шаровый с резьбой Ф15	ГОСТ 21345-2005		Розничная сеть	шт.	67		
6	Кран шаровый с резьбой Ф25	ГОСТ 21345-2005		Розничная сеть	шт.	9		
7	Кран шаровый с резьбой Ф40	ГОСТ 21345-2005		Розничная сеть	шт.	1		
8	Задвижка фланцевая с обрезиненным клином SM-KZ DN50 PN16			Sigmetex	шт.	2		
9	Окраска труб эмалью за 2 раза по грунтовке ГФ - 021	ПФ - 115 ГОСТ 6465 - 76			$м^2$	16.71		
10	Водомерный узел				компл.	1		см. ВК-8
11	Опора стеновая для труб Ф25 мм	серия 5.900-7			шт.	21	1,21	
12	Опора стеновая для труб Ф32 мм	серия 5.900-7			шт.	19	1,21	
13	Опора стеновая для труб Ф50 мм	серия 5.900-7			шт.	18	1,21	
14	Промывка и дезинфекция трубопроводов				м.	181		
15	Изоляция K-flex ST трубчатая Ф60 толщина стенки 13мм.	K-flex ST 60x13			м.	27		
	Водопровод В2							
1	Задвижка фланцевая с обрезиненным клином SM-KZ DN50 PN16			Sigmetex	шт.	2		
2	Трубопровод из легких стальных водогазопроводных труб Ф50	ГОСТ 3262-75*		ПТПЗ "Павлодарский трубо-прокатный завод"	м	28		
	Кран пожарный							
3	Головка соединительная напорная для пожарного оборудования цапковая ГЦ-50 Ф50мм, Ру=1,6 МПа	ГОСТ 28352-89			шт.	6		
4	Головка соединительная напорная для пожарного оборудования рукавная ГР-50 Ф50мм, Ру=1,6 МПа	ГОСТ 28352-89			шт.	12		
5	Ствол пожарный ручной РС-50	ГОСТ 9923-80			шт.	6		
6	Рукава пожарные напорные льняные Ф50мм L=20м	ТУ 75-080-05-025-89			шт.	6		
7	Кран бронзовый пожарный Ф50мм	1б1р			шт.	6		

Взам. инв. №

Подпись и дата

Инв. № подл.

Изм.	Кол.уч.	Лист	№ док	Подп.	Дата
ГИП		Рахов Б.Б.			2017
Выполнил		Нысанбаев Б.			2017
Проверил		Рахов Б.Б.			2017
Н.контроль		Рахов Б.Б.			2017

Заказ: 02/2017-ВК
Заказчик: ГУ "Отдел образования акимата Аулиекольского района"

Капитальный ремонт интерната ГУ «Аулиекольская начальная школа отдела образования акимата Аулиекольского района» с.Аулиеколь, ул. Е.Асанбаева, 16

Капитальный ремонт интерната	Стадия	Лист	Листов
	РП	1	3
Спецификация оборудования материалов и изделий	Филиал "Енбек-Костанай"		

Формат А3

Позиция	Наименование и техническая характеристика	Тип, марка, обозначение документа, опросного листа	Код продукции	Поставщик	Единица измерения	Количество	Масса единицы кг	Примечания
1	2	3	4	5	6	7	8	9
8	Огнетушитель воздушно-пенный ОВП-10	ТУ 22-6151-86			шт.	12		
9	Шкаф пожарный металлический навесной без окна размером 840х630х200	ШПК-315			шт.	6		
	Санитарные приборы и оборудование:							
1	Унитаз с косым выпуском, в комплекте:	ГОСТ 30493-96		ООО "Самстройфарфор"	компл.	14		
	а) приставная полочка	ГОСТ 30493-96			шт.	1		
	б) бачок смывной керамический БНК-6П	ГОСТ 30493-96			шт.	1		
	в) гибкая подводка к унитазу с 2-мя накидными гайками	ТУ 400-28-169-85			шт.	1		
2	Умывальник керамический с пьедесталом, в комплекте:	ГОСТ 30493-96		ООО "Самстройфарфор"	компл.	12		
	а) Смеситель для умывальника однорукояточный центральный набортный, излив с аэратором.	ГОСТ 25809-96 См-УмОЦБА			шт.	1		
	б) сифон пластмассовый бутылочный ф50мм	ГОСТ 23289-94			шт.	1		
3	Ванна керамическая ножная, 480х320х285 мм	ГОСТ 23695-94	671	ТОО "Сантехпром" г. Караганда	компл.	4		
	а) Смеситель двухрукояточный с подводками в раздельных отверстиях настенный, излив с аэратором. Тип См-УмДРНА	ГОСТ 25809-96 См-МДЦБЩбА			шт.	1		
	б) сифон пластмассовый ф50мм	ГОСТ 23289-94			шт.	1		
	в) Уравнитель электрических потенциалов				шт.	1		
4	Писсуар настенный с цельноотлитым сифоном типа 1 УмПр1СФ	ГОСТ 30493-96		ТОО "Сантехпром" г. Караганда	компл.	2		
	а) Уравнитель электрических потенциалов				шт.	1		
	б) Писсуарный кран КП-2	ГОСТ 25809-96 КП-2			шт.	1		
5	Биде керамический без перелива	ГОСТ 30493-96		ТОО "Сантехпром" г. Караганда	шт.	4		
	а) Смеситель для бидэ двухрукояточный центральный набортный.	ГОСТ 25809-96 См-БдДЦБ			шт.	1		
	б) сифон пластмассовый ф50мм	ГОСТ 23289-94			шт.	1		
6	Водонагреватель электрический накопительный фирмы "Ariston" 100л.	PRO R150V		Розничная сеть	шт.	4		N=2 кВт
	Водопровод Т3,Т4							
1	Трубопровод из легких стальных водогазопроводных труб Ф15	ГОСТ 3262-75*		ПТПЗ "Павлодарский трубо-прокатный завод"	м	46,2		
2	Трубопровод из легких стальных водогазопроводных труб Ф25	ГОСТ 3262-75*		ПТПЗ "Павлодарский трубо-прокатный завод"	м	81,62		
3	Трубопровод из легких стальных водогазопроводных труб Ф32	ГОСТ 3262-75*		ПТПЗ "Павлодарский трубо-прокатный завод"	м	39,30		
4	Трубопровод из легких стальных водогазопроводных труб Ф40	ГОСТ 3262-75*		ПТПЗ "Павлодарский трубо-прокатный завод"	м	42		

Взам. инв. №

Подпись и дата

Инв. № подл.

Позиция	Наименование и техническая характеристика	Тип, марка, обозначение документа, опросного листа	Код продукции	Поставщик	Единица измерения	Количество	Масса единицы кг	Примечания
1	2	3	4	5	6	7	8	9
5	Кран шаровый с резьбой Ф15	ГОСТ 21345-2005		Розничная сеть	шт.	54		
6	Кран шаровый с резьбой Ф25	ГОСТ 21345-2005		Розничная сеть	шт.	17		
7	Кран шаровый с резьбой Ф32	ГОСТ 21345-2005		Розничная сеть	шт.	1		
8	Кран шаровый с резьбой Ф40	ГОСТ 21345-2005		Розничная сеть	шт.	1		
9	Обратный клапан Ф32			Розничная сеть	шт.	1		
10	Воздуховыпускной кран конструкции Маевского			Розничная сеть	шт.	2		
11	Окраска труб эмалью за 2 раза по грунтовке ГФ - 021	ПФ - 115 ГОСТ 6465 - 76			$м^2$	19.53		
12	Водомерный узел со счетчиком ВСКМ-25				шт.	1		см. ВК-9
13	Промывка и дезинфекция трубопроводов				м.	210		
14	Изоляция K-flex ST трубчатая Ф28 толщина стенки 9мм.	K-flex ST 60x13			м.	60		
15	Изоляция K-flex ST трубчатая Ф42 толщина стенки 9мм.	K-flex ST 60x13			м.	40		
16	Изоляция K-flex ST трубчатая Ф48 толщина стенки 13мм.	K-flex ST 60x13			м.	42		
	Канализация К1,К3							
1	Трубопровод из полиэтиленовых труб ТК-50 6000 (ПНД)	ГОСТ 22689.0-89 ГОСТ 22689.2-89		"Атырауские заводы ПЭ труб и арматуры компании шеврон"	м	40		
2	Трубопровод из полиэтиленовых труб ТК-110 6000 (ПНД)	ГОСТ 22689.0-89 ГОСТ 22689.2-89			м	154		
3	Трубопровод из полиэтиленовых труб ТК-110 6000 (ПНД)	ГОСТ 22689.0-89 ГОСТ 22689.2-89			м	18		в земле
4	Крестовина двуплоскостная правая КДП 50x110x110x110	ГОСТ 22689.2-89	796	Розничная сеть	шт.	2		
5	Крестовина двуплоскостная КД 110x110x110x110	ГОСТ 22689.2-89	796	Розничная сеть	шт.	3		
6	Тройник Т45° 110К x110К x 110К - ПНД	ГОСТ 22689.2-89	796	Розничная сеть	шт.	3		
7	Тройник Т90° 110К x110К x 110К - ПНД	ГОСТ 22689.2-89	796	Розничная сеть	шт.	13		
8	Тройник Т90° 110К x50к x 110К - ПНД	ГОСТ 22689.2-89	796	Розничная сеть	шт.	26		
9	Тройник Т90° 110К x110К x 50к - ПНД	ГОСТ 22689.2-89	796	Розничная сеть	шт.	3		
10	Тройник Т90° 50К x50к x 50К - ПНД	ГОСТ 22689.2-89	796	Розничная сеть	шт.	17		
11	Отвод О 45° 50К x50к - ПНД	ГОСТ 22689.2-89	796	Розничная сеть	шт.	7		
12	Отвод О 90° 50К x50к - ПНД	ГОСТ 22689.2-89	796	Розничная сеть	шт.	13		
13	Отвод О 90° 110К x110к - ПНД	ГОСТ 22689.2-89	796	Розничная сеть	шт.	13		
14	Отвод О 45° 110К x110к - ПНД	ГОСТ 22689.2-89	796	Розничная сеть	шт.	23		
15	Ревизия Ф110мм	ГОСТ 22689.2-89	796	Розничная сеть	шт.	5		
16	Прочистка Ф110мм	ГОСТ 22689.2-89	796	Розничная сеть	шт.	12		

Взам. инв. №

Подпись и дата

Инв. № подл.