Жауапкершілігі шектеулі
серіктестігі
«КазахЭнергоПром»

Қазақстан Республикасы, 140000
Павлодар қ., Бакинская к., 3 ү.
Тел.факс: +7 (7182) 33-90-15

Товарищество с ограниченной
ответственностью
«КазахЭнергоПром»

Республика Казахстан, 140000
г. Павлодар, ул. Бакинская, д. 3
Тел.факс: +7 (7182) 33-90-15

РАБОЧИЙ ПРОЕКТ

Капитальный ремонт здания легкоатлетического манежа (замена входных дверей, замена всех межкомнатных дверей; ремонт отмостки; замена пола во всем здании; внутренняя отделка, выравнивание стен в легкоатлетическом манеже; тартановое покрытие в зал легкоатлетического манежа; замена перил), расположенного в городе Кокшетау по улице Абая 116У

Том 3

Архитектурно-строительные решения

Павлодар 2018

Ведомость рабочих чертежей основного комплекта

Лист	Наименование	Примечание
1.1	Общие данные (начало)	
1.2	Общие данные (окончание)	
2	План первого этажа до капитального ремонта на отметке ±0.000	
3	План капитального ремонта первого этажа на отметке ±0.000	
4	План первого этажа после капитального ремонта на отметке ±0.000	
5	План второго этажа на отметке +3.250	
6	Разрез 1-1	
7	Спецификация элементов заполнения оконных и дверных проемов	
8	Экспликация полов. Ведомость отделки помещений	
9	Фрагмент 1 (к листу 4). Схема расположения фундаментов и стоек. Разрез 1-1. Фундамент Фм1	
10	Фрагмент 1 (к листу 4). Схема расположения балок, стоек и ригелей. Узел 1	
11	Летсница Л1	
12	Разрезы 2-2, 3-3. Узлы 1, 2. Ограждения ОГЛ1, ОГ2 (лист 9)	
13	Ведомость демонтажных работ	

Ведомость ссылочных и прилагаемых документов

Обозначение	Наименование	Примечание
	Ссылочные документы	
ГОСТ 31173-2003	Блоки дверные стальные. Технические условия	
ГОСТ 19903-2015	Прокат листовой горячекатаный. Сортамент	
	Прилагаемые документы	

Ведомость основных комплектов рабочих чертежей

Обозначение	Наименование	Примечание
АС	Архитектурно-строительные решения	

ОБЩИЕ УКАЗАНИЯ

1. Рабочий проект выполнен ТОО "КазахЭнергоПром" в соответствии с заданием на проектирование.
2. За отметку 0.000 условно принята отметка чистого пола первого этажа.
3. Рабочие чертежи разработаны в соответствии с действующими нормами, правилами и стандартами, действующими на территории РК.
4. Акты освидетельствования работ по СН РК 1.03-00-2011 "Строительное производство. Организация строительства предприятий, зданий и сооружений".
5. При производстве строительно-монтажных работ руководствоваться указаниями СНиП на соответствующие виды работ и СН РК 1.03-05-2011 "Охрана труда и техника безопасности в строительстве".
6. Сварные соединения арматуры и закладных деталей производить в соответствии СНиП РК 5.04-18-2002 и ГОСТ 10922-2012.
7. Электроды для сварных соединений Э42 по ГОСТ 9467-75*.
8. Окраску выполнить эмалью ПФ-115 ГОСТ 6465-76 за два раза по одному слою грунтовки ГФ-021 ГОСТ 25129-82, общей толщиной 55мкм.

ВНИМАНИЕ!

Производство работ без проекта производства работ - ЗАПРЕЩАЕТСЯ!

Технические решения, принятые в рабочей документации, соответствуют требованиям экологических, санитарно-гигиенических, противопожарных и других норм, действующих на территории Республики Казахстан и обеспечивают безопасную для жизни и здоровья людей эксплуатацию объекта при соблюдении мероприятий, предусмотренных рабочими чертежами.

Главный инженер проекта Ахметов

Согласовано

отд эколог	Кожахметов	10.18
отд санэпид	Аскаров	10.18

Взам. инв. №

Подп. и дата

Инв. № подл.

Изм.	Кол. уч	Лист	№ док	Подп.	Дата
ГИП		Ахметов			10.18
Разработал		Куралканов			10.18

АС

Капитальный ремонт здания легкоатлетического манежа (замена входных дверей, замена всех межкомнатных дверей; ремонт отмостки; замена пола во всем здании; внутренняя отделка, выравнивание стен в легкоатлетическом манеже; тартановое покрытие в зал легкоатлетического манежа; замена перил), расположенного в городе Кокшетау по улице Абая 116У

Архитектурно-строительные чертежи	Стадия	Лист	Листов
	РП	1.1	14

Общие данные (начало)

ТОО "КазахЭнергоПром" Гос. лицензия №13019085 от 03.01.2018 г.

Копировал

А3

ОБЩАЯ ХАРАКТЕРИСТИКА ПРОЕКТА

1. Климатические условия строительства:
   - Климатический район строительства – IВ (г.Кокшетау по СП РК 2.04-01-2017);
   - Расчетная температура наиболее холодной пятидневки –33,7°С;
   - Нормативный вес снегового покрова – 100кгс/м ^{2};
   - Нормативное давление ветра – 60кгс/м ^{2};
   - Уровень ответственности здания – II (нормального уровня ответственности, технически несложный);
   - Степень огнестойкости здания – II;
   - Класс конструктивной пожарной опасности здания – С0;
   - Класс функциональной пожарной опасности здания – Ф3.6;
   - Класс пожарной опасности строительных конструкций – К0;
   - Расчетный срок службы здания – не менее 50 лет.

ОБЪЕМНО-ПЛАНИРОВОЧНОЕ РЕШЕНИЕ

Здание расположено в г. Кокшетау, ул. Абая 116У, Акмолинской области.

Здание имеет прямоугольную конфигурацию в плане, размеры в осях 18.36м х 96.17м, 2 этажа. Высота помещений АБК – 2.95м, высота легкоатлетического манежа – 8.5м. Архитектурно – планировочное решение АБК основано на четкой функциональной взаимосвязи помещений и обеспечивает необходимые пути эвакуации из здания. Здание с наружными и внутренними несущими стенами.

В здании предусмотрены следующие виды работ:

- замена дверных блоков;
- устройство отмостки;
- заложение, расширение и устройство дверных проемов;
- устройство балкона из металлоконструкций;
- замена ограждений лестничной клетки;
- устройство ограждений беговой дорожки;
- отделка полов, стен и потолков.

Для проектирования выполнены обмерочные чертежи на основании технического паспорта и натурного обследования всех элементов здания и их фактического состояния на момент проектирования.

АРХИТЕКТУРНЫЕ РЕШЕНИЯ

Внутренняя отделка:

Потолок – затирка швов между плитами; сплошное выравнивание сухими смесями – 4мм; улучшенная водоэмульсионная окраска; подвесной потолок "Армстронг".

Стены – ремонт штук.при площади отдельных мест до 10м^2/ толщиной до 20мм (30%), сплошное выравнивание сухими смесями – 5мм, улучшенная водоэмульсионная окраска с колером; керамическая плитка на универсальном клее на высоту 1800мм от пола.

Полы – линолеум на теплозвукоизолирующей подоснове по ГОСТ 7251-77, толщиной 4мм; ламинат Tarkett, толщиной 10мм; покрытие из EPDM-гранул, толщиной 4мм; плитка керамическая с антискользящим покрытием ГОСТ 6787-2001, толщиной 10мм; керамогранит, толщиной 10мм; бетонный пол с железнением из кл.В7.5.

Наружная отделка:

Двери – металлические наружные двупольного типов по ГОСТ 31173-2003 и внутренние глухие двери однопольного и двупольного типов по ГОСТ 6629-88*.

Отмостка – бетонная шириной 1м из бетона класса В7,5 на щебеночной подготовке – 100 мм.

АНТИКОРРОЗИОННАЯ ЗАЩИТА

Проект выполнен с соблюдением требований СН РК 2.02-01-2014 и СП РК 2.02-101-2014 "Пожарная безопасность зданий и сооружений", СН РК 2.01-01-2013 и СП РК 2.01-101-2013 "Защита строительных конструкции от коррозии".

Для изготовления деревянных конструкций крыши применять пиломатериалы хвойных пород по ГОСТ 8486-86Е* с с размерами по ГОСТ 24454-80*. Древесина должна быть не ниже 2 сорта с расчетными характеристиками по СНиП II-25-80 "Деревянные конструкции".

Деревянные конструкции обработать составами КСД-1 (консервационный состав для защиты древесины от гниения и воспламенения) по ТУ 23-008-36567372-96. Деревянные элементы стропильной крыши в местах соприкасания с кирпичной кладкой изолировать прокладкой толя.

Антикоррозийная защита стальных конструкций должна быть выполнена в соответствии с СН РК 2.01-01-2013, материал группы – I. Стальные конструкции должны быть огрунтованы и окрашены.
Степень очистки конструкций перед нанесением защитных покрытии – II по ГОСТ 9.402-2004.

Окраску выполнить эмалью ПФ-115 ГОСТ 6465-76 за два раза по одному слою грунтовки ГФ-021 ГОСТ 25129-82 общей толщиной 55мкм.

Стальные изделия на открытым воздухе также должны быть огрунтованы и окрашены.

ПРОИЗВОДСТВО РАБОТ В ЗИМНИХ УСЛОВИЯХ

Строительные работы в зимнее время производить с соблюдением требований СН РК 5.03-07-2013 "Несущие и ограждающие конструкции".

Производство работ в зимнее время вести с соблюдением следующих технических указаний:

1. Приготовление растворов для зимней кладки производить согласно СН РК 5.03-07-2013.
2. Кладка фундаментов на замершее основание запрещается.
3. Засыпку пазух производить только талым грунтом.
4. Использование замерзшего, а затем отогретого раствора запрещается.
5. Кладку вести на растворах с противоморозными добавками (10% поташа от массы цемента до –15°С и 15% до –30°С).
6. Бетонные конструкции очистить от наледи и грязи.

ПРОТИВОПОЖАРНЫЕ МЕРОПРИЯТИЯ

1. Степень огнестойкости здания –II.
2. Двери на путях эвакуации открываются по направлению выхода из здания.
3. Для отделки помещений использованы (согласно СН РК 2.02-01-2014 и СП РК 2.02-101-2014) строительные материалы не горючие (НГ) и слабо горючие (Г-1). Деревянные конструкции подвергаются глубокой пропитке антипиренами.

ТЕХНИКО-ЭКОНОМИЧЕСКИЕ ПОКАЗАТЕЛИ

1. Площадь застройки – 1637.6м^2;
2. Общая площадь – 1607.5м^2;
3. Строительный объем – 13722м^3.

Согласовано

Взам. инв. №

Подп. и дата

Инв. № подл.

Изм.	Кол. уч.	Лист	№ док.	Подп.	Дата	АС		
						Капитальный ремонт здания легкоатлетического манежа (замена входных дверей, замена всех межкомнатных дверей; ремонт отмостки; замена пола во всем здании; внутренняя отделка, выравнивание стен в легкоатлетическом манеже; тартановое покрытие в зал легкоатлетического манежа; замена перил), расположенного в городе Кокшетау по улице Абая 116У		
						Архитектурно-строительные чертежи	Стадия: РП	Лист: 1.2 / Листов:
ГИП		Ахметов			10.18	Общие данные (окончание)	ТОО "КазахЭнергоПром" Гос. лицензия №13019085 от 03.01.2018 г.	
Разработал		Куралканов			10.18			

Копировал

А3

План первого этажа до капитального ремонта на отметке ±0.000

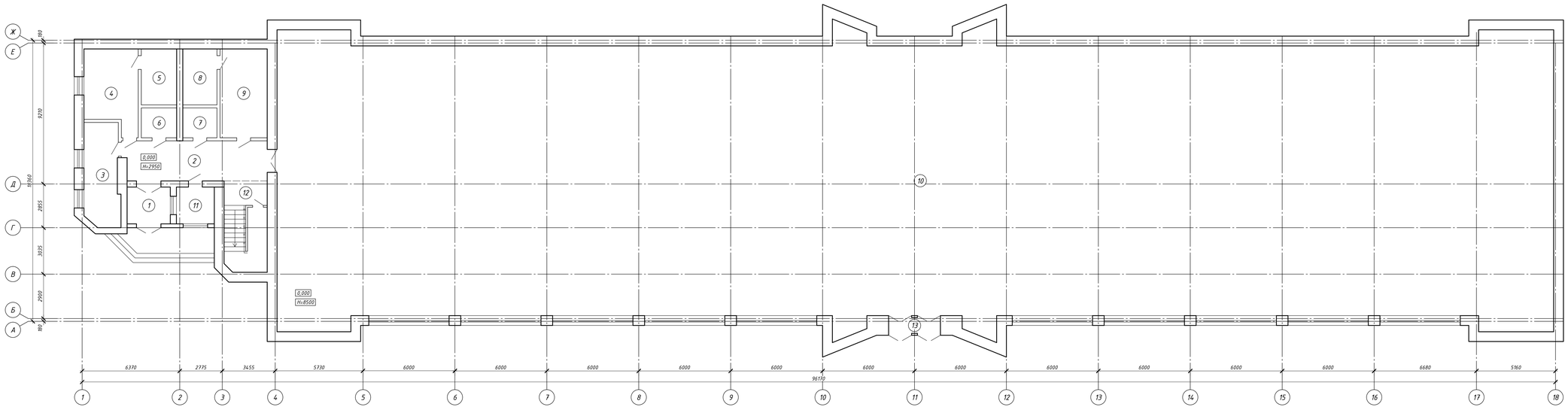

Экспликация помещений

Номер помещения	Наименование	Площадь, м²
1	Тамбур	6.78
2	Коридор	24.37
3	Тепловой узел	15.28
4	Раздевалка	17.6
5	Душевая	8.43
6	Санузел для МГН	4.5
7	Санузел	4.35
8	Душевая	8.14
9	Раздевалка	17.86
10	Легкоатлетический манеж	1500.43
11	Комната охраны	5.94
12	Лестничная клетка	16.64
13	Тамбур	3.52
	Итого по 1 этажу:	1633.84

Изм.	Кол. уч.	Лист	№ док.	Подп.	Дата
ГИП		Ахметов			10.18
Разработал		Кудайманов			10.18

АС

Капитальный ремонт здания легкоатлетического манежа (ремонт входных дверей, замена всех наклонных дверей, ремонт отмостки; замена пола 50 % всех зданий; выравнивание стяжки, гидроизоляция стен в малогабаритном манеже; в здании легкоатлетического манежа, замена окрас, расположенных в городе Кокшетау по улице Абая 108а

Архитектурно-строительные чертежи

План первого этажа до капитального ремонта на отметке ±0.000

Стадия	Лист	Листов
РП	2	

ТОО "КазахЭнергоПром" Гос. лицензия №13019085 от 03.01.2018 г.

Согласовано

Взам. инв. №

Подп. и дата

Инв. № подл.

Копировал

А2х3

План капитального ремонта первого этажа на отметке ±0.000

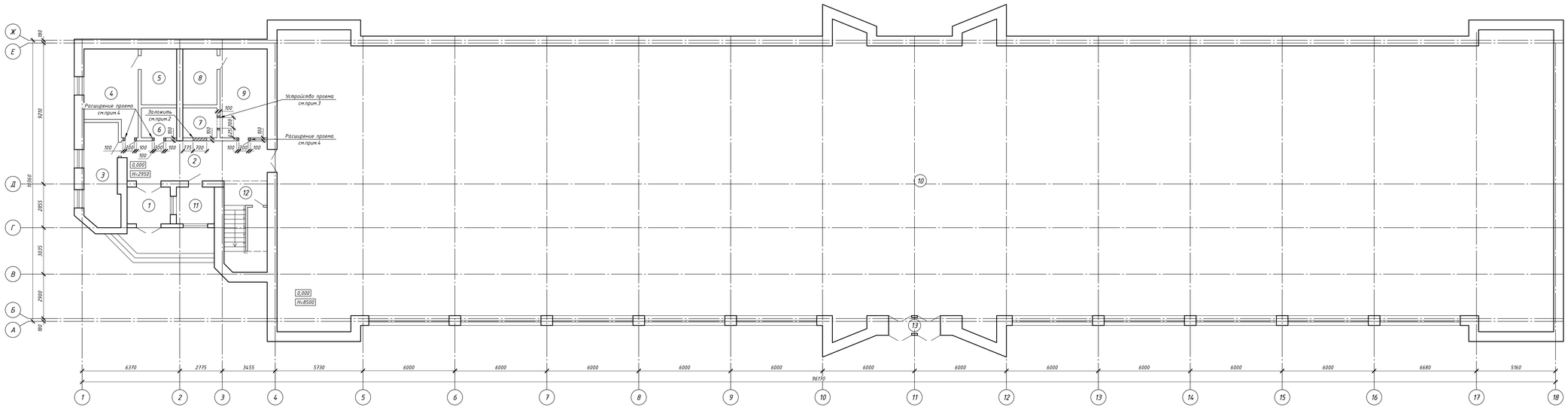

Экспликация помещений

Номер помещения	Наименование	Площадь, м²
1	Тамбур	6.78
2	Коридор	24.37
3	Тепловой узел	15.28
4	Раздевалка	17.6
5	Душевая	8.43
6	Санузел для МГН	4.5
7	Санузел	4.35
8	Душевая	8.14
9	Раздевалка	17.86
10	Легкоатлетический манеж	1500.43
11	Комната охраны	5.94
12	Лестничная клетка	16.64
13	Тамбур	3.52
	Итого по 1 этажу:	1633.84

Условные обозначения:

- заложение проема
- пробивка проема
- расширение сущ. проема

1. Общие указания см. на листе 1.
2. Заложить дверной проем 2100(h)-700(b)мм в перегородке из гипсокартонных листов на металлическом каркасе системы КНАУФ, марки С111, толщиной 100мм, общей площадью – 1.50м².
3. Выполнить устройство дверного проема 2100(h)-700(b)мм в перегородке из гипсокартонных листов на металлическом каркасе системы КНАУФ, марки С111, толщиной 100мм.
4. Выполнить расширение существующего дверного проема, шириной 700мм до 900мм (3шт.). Выполнить демонтаж части перегородки, по 100мм с каждой стороны проема на всю высоту. После устройства металлического каркаса для дверной коробки, заложить образовавшееся отверстие над дверьм, общей площадью – 2.30м². Перегородка из гипсокартонных листов на металлическом каркасе системы КНАУФ, марки С111, толщиной 100мм.
5. Узлы сопряжения перегородок с существующими стенами смотреть в серии 1.031.9-2.00.
6. Ведомость демонтажных работ смотри на листе 11.

Изм.	Кол. уч.	Лист	№ док.	Подп.	Дата	АС		
						Капитальный ремонт здания легкоатлетического манежа (ремонт входных дверей, замена всех наклонных дверей, ремонт отмостки; замена пола во всем здании; выравнивание стяжки, гидроизоляция стен в наклоняющемся манеже; в здании легкоатлетического манежа, замена окрас, расположенных в городе Кокшетау по улице Абая 150.)		
						Архитектурно-строительные чертежи	Стадия: РП	Лист: 3 / Листов:
ГИП		Ахметов			10.18	План капитального ремонта первого этажа на отметке ±0.000	ТОО "КазахЭнергоПром" Гос. лицензия №13019085 от 03.012018 г.	
Разработал		Кудайманов			10.18			

Согласовано

Взам. инв. №

Подп. и дата

Инв. № подл.

Копировал

А2х3

План первого этажа после капитального ремонта на отметке ±0.000

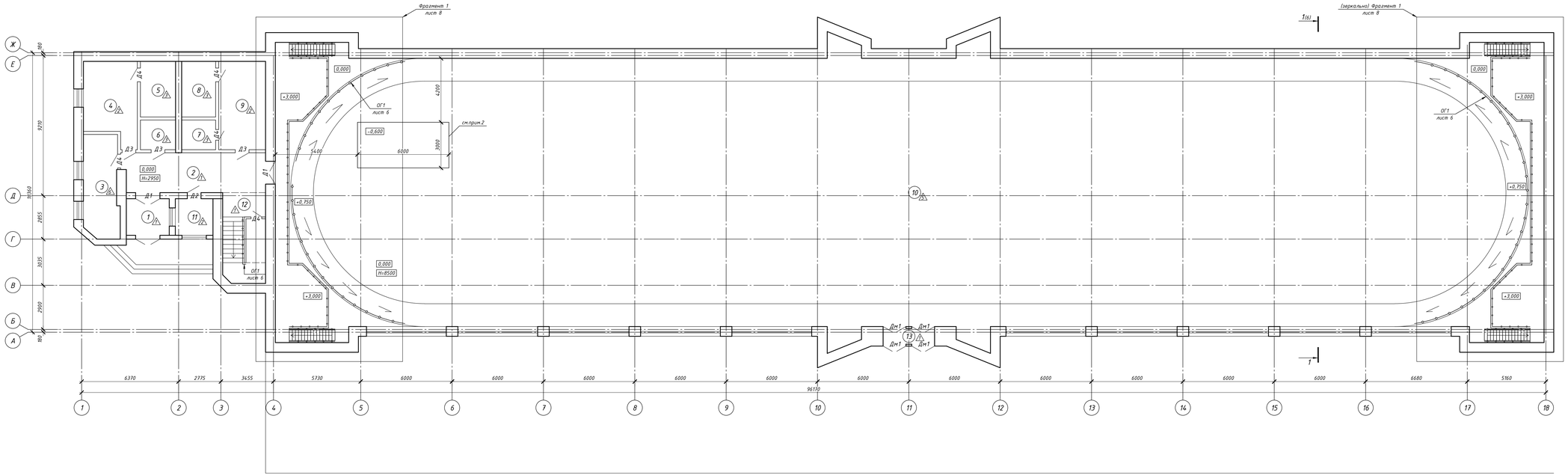

Экспликация помещений

Номер помещения	Наименование	Площадь, м²
1	Тамбур	6.78
2	Коридор	24.37
3	Тепловой узел	15.28
4	Раздевалка	17.6
5	Душевая	8.43
6	Санузел для МГН	4.5
7	Санузел	4.35
8	Душевая	8.14
9	Раздевалка	17.86
10	Легкоатлетический манеж	1500.43
11	Комната охраны	5.94
12	Лестничная клетка	16.64
13	Тамбур	3.52
	Итого по 1 этажу:	1633.84

1. Общие указания см. на листе 1.
2. Выполнить замену кварцевого песка, фракцией 0.3-0.6мм в существующей яме для прижков, общим объемом 10.8м³.

Изм.	Кол. уч.	Лист	№ док.	Подп.	Дата
ГИП		Ахметов			10.18
Разработал		Кудайманов			10.18

АС

Капитальный ремонт здания легкоатлетического манежа (ремонт входных фасадов, замена всех оконных блоков, ремонт отмостки; замена пола 50 % всех общих, выравнивание стяжки, гидроизоляция стен в малогабаритном манеже, в здании легкоатлетического манежа, замена окрас, расположенных в городе Кокшетау по улице Абая 150.

Архитектурно-строительные чертежи

План первого этажа после капитального ремонта на отметке ±0.000

Стадия	Лист	Листов
РП	4	

ТОО "КазахЭнергоПром"
Гос. лицензия №13019985
от 03.01.2018 г.

Согласовано

Взам. инв. №

Подп. и дата

Инв. № подл.

Копировал

А2х3

План второго этажа на отметке +3.250

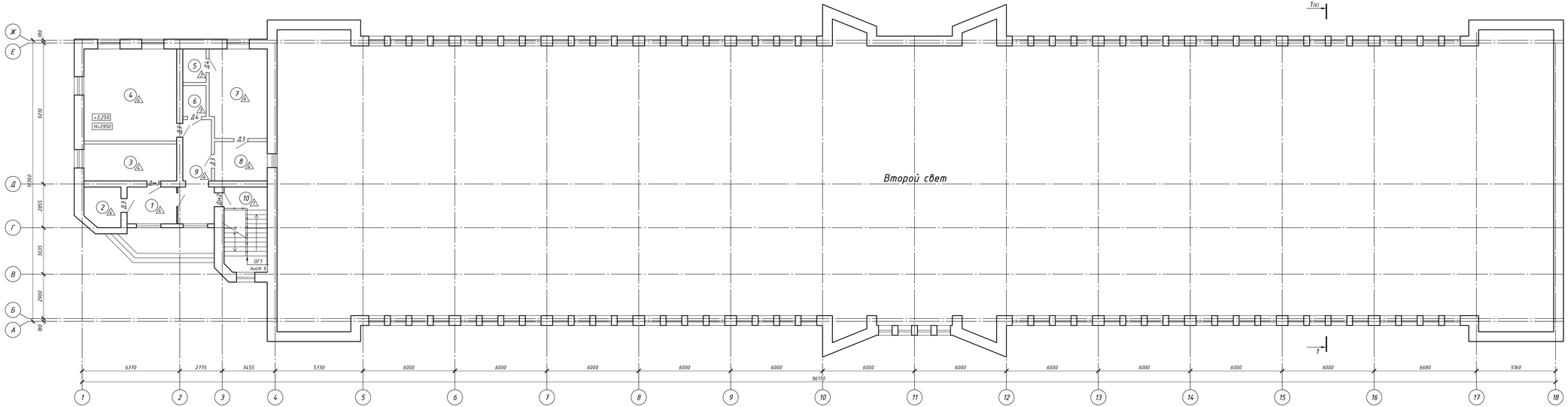

Экспликация помещений

Номер помещения	Наименование	Площадь, м²
1	Коридор	7.78
2	Щитовая	6.07
3	Кабинет	14.58
4	Кабинет	36.36
5	Санузел	3.33
6	Санузел	3.07
7	Кабинет	21.85
8	Приемная	8.84
9	Коридор	13.81
10	Лестничная клетка	15.52
	Итого по 2 этажу:	131.21

Изм.	Кол. уч.	Лист	№ док.	Подп.	Дата	
ГИП		Ахметов			10.18	
Разработал		Кудралиханов			10.18	

АС

Капитальный ремонт здания технологического корпуса (кровля входных групп, замена всех наружных дверей, ремонт отмостки; замена пола 1в этом здании, выравнивание стяжки, гидроизоляция стен в технологическом помещении, в подвале технологического корпуса, замена окон, расположенных в городе Кокшетау по улице Абая 150)

Архитектурно-строительные чертежи

Стадия	Лист	Листов
РП	5	

ТОО "КазахЭнергоПром"
Гос. лицензия №13019085
от 03.01.2018 г.

План второго этажа на отметке +3.250

Согласовано

Взам. инв. №

Подп. и дата

Инв. № подл.

Копировал

А2х3

Разрез 1-1

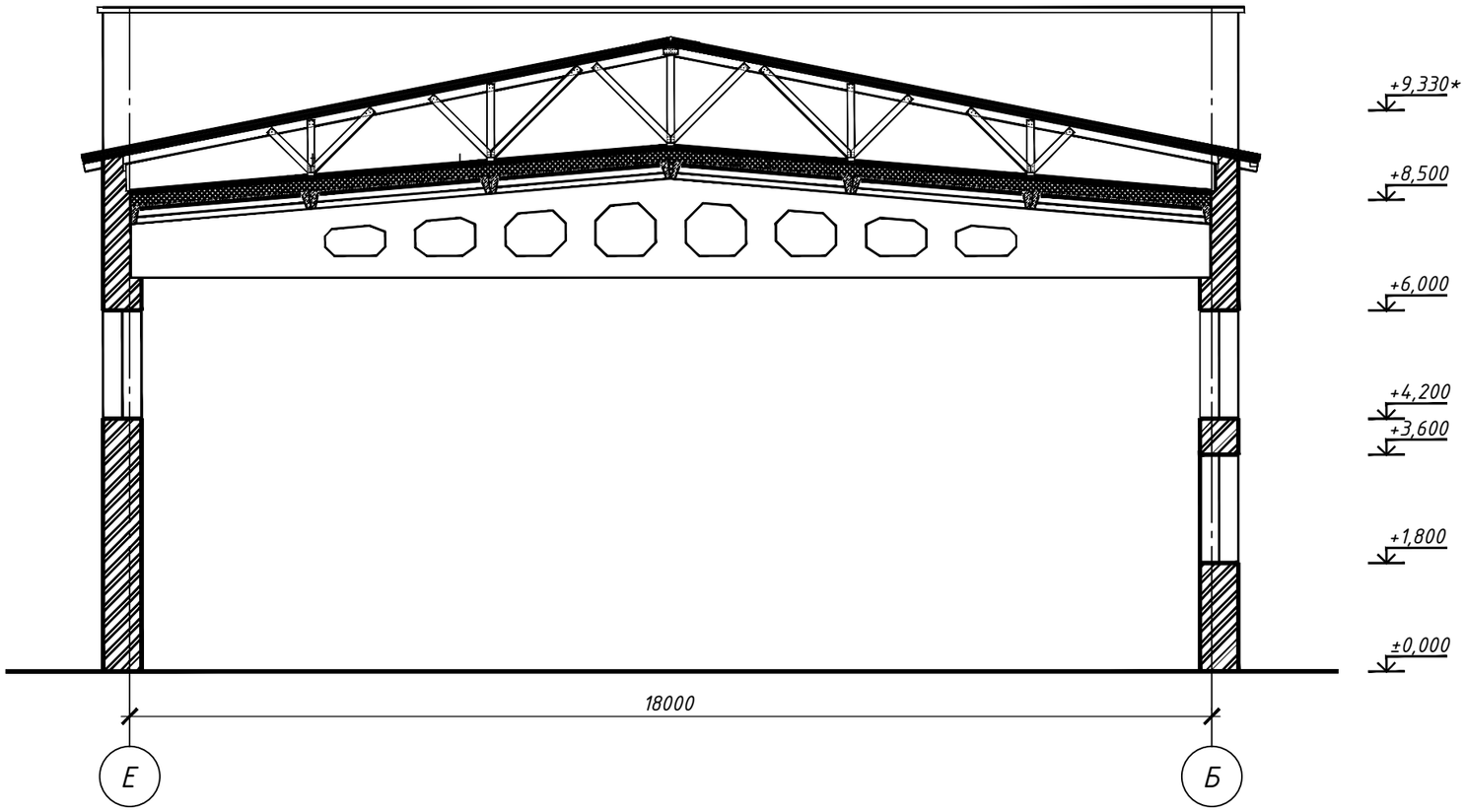

Согласовано

Взам. инв. №

Подп. и дата

Инв. № подл.

Изм.	Кол. уч.	Лист	№ док.	Подп.	Дата
ГИП		Ахметов			10.18
Разработал		Куралканов			10.18

АС

Капитальный ремонт здания легкоатлетического манежа (замена входных дверей, замена всех межкомнатных дверей; ремонт отмостки; замена пола во всем здании; внутренняя отделка, выравнивание стен в легкоатлетическом манеже; тартановое покрытие в зал легкоатлетического манежа; замена перил), расположенного в городе Кокшетау по улице Абая 116У

Архитектурно-строительные чертежи

Стадия	Лист	Листов
РП	6	

Разрез 1-1

ТОО "КазахЭнергоПром"
Гос. лицензия №13019085
от 03.01.2018 г.

Копировал

А3

Спецификация элементов заполнения оконных и дверных проемов

Поз.	Обозначение	Наименование	Кол.	Масса, ед., кг	Приме-чание
		Двери			
Дм1	ГОСТ 31173-2003	ДСН ДКН 1-2-2 3000-1900	4		утепленные
Дм2	то же	ДСВ КН 1-2-2 2100-900	1		
Дм3	-//-	ДСВ КН 1-2-2 2100-800	1		
Д1	ГОСТ 6629-88*	ДГ 23-15	2		по типу ГОСТа 6629-88*
Д2	то же	ДГ 23-9	1		
Д3	-//-	ДГ 21-9	7		
Д4	-//-	ДГ 21-7	7		
		Отмостка			
		Бетон кл. В7.5, $м^3$	29.7		
		Щебеночная подготовка, $м^3$	23.8		
		Ограждение ОГ1 (лестничной клетки)			см.прим.6
1	ГОСТ 10704-91	Труба ф45х2.5, м.п.	29	2.62	75.98кг
2	то же	Труба ф32х2.5, м.п.	24	1.82	43.68кг
		Ограждение ОГ1 (беговой дорожки)			см.прим.6,7
1	ГОСТ 10704-91	Труба ф45х2.5, м.п.	89.9	2.62	235.54кг
2	то же	Труба ф32х2.5, м.п.	76.2	1.82	138.68кг

Узел устройства отмостки

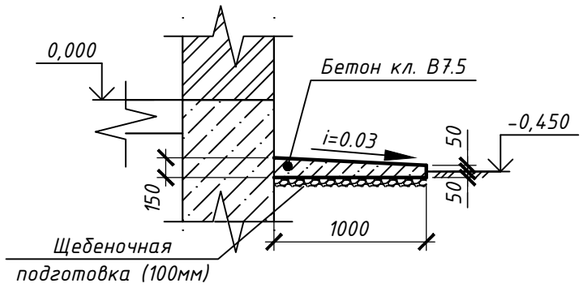

1. Общие указания см. на листе 1. Данный лист рассматривать совместно с листами 3-4.
2. До начала отделочных работ выполнить демонтажные работы согласно ведомости демонтажных работ.
3. Выполнить ремонт штукатурки дверных прямолинейных откосов в количестве 19.8$м^2$, выполнить улучшенную водоэмульсионную окраску прямолинейных откосов.
4. Предусмотреть защитные капроновые сетки с ячейкой 100х100х4.0 всех окон легкоатлетического манежа (помещение №10 на отм. 0.000), общим расходом материала - 1110.61$м^2$.
5. По периметру здания выполнить бетонную отмостку шириной 1 метр на щебеночном основании 100мм. Узел устройства отмостки смотри на данном листе.
6. Выполнить монтаж всех ограждений из никелированных труб.
7. Приварить проектируемые ограждения беговой дорожки к существующим закладным деталям. Все трубы обклеить мягкой прокладкой из вспененного полиэтилена.
8. Сварку металлических элементов между собой производить качественными электродами марки Э-42 (ГОСТ 9467-75) по ГОСТ 10922-90. Катет шва принять по меньшей толщине свариваемых элементов.
9. Все места сварки и открытые металлические детали должны быть обеспечены антикоррозийной защитой.
10. Все металлические косоуры огрунтовать грунтовкой ГФ-021 за один раз. После оштукатурить по сетке (ячейка 20х20мм, 1,2 мм по ГОСТ 5336-80), общей площадью 9.80$м^2$.
11. Предусмотреть инвентарные леса для отделки стен и потолков легкоатлетического манежа, общей площадью - 1449.5$м^2$.
12. Предусмотреть для деревянных дверей по ГОСТ 6629-88*: ручки дверей - 17шт., замки - 17шт., петли - 34шт., обналичка - 89.4м.п.
13. Предусмотреть для стальных дверей по ГОСТ 31173-2003: замки - 6шт.

Ограждение ОГ1

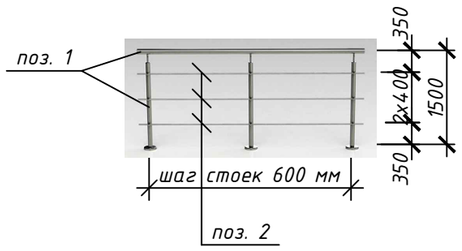

Согласовано

Взам. инв. №

Подп. и дата

Инв. № подл.

Изм.	Кол. уч.	Лист	№ док.	Подп.	Дата
ГИП		Ахметов			10.18
Разработал		Куралканов			10.18

АС

Капитальный ремонт здания легкоатлетического манежа (замена входных дверей, замена всех межкомнатных дверей; ремонт отмостки; замена пола во всем здании; внутренняя отделка, выравнивание стен в легкоатлетическом манеже; тартановое покрытие в зал легкоатлетического манежа; замена перил), расположенного в городе Кокшетау по улице Абая 116Ч

Архитектурно-строительные чертежи

Стадия	Лист	Листов
РП	7	

Спецификация элементов заполнения оконных и дверных проемов

ТОО "КазахЭнергоПром"
Гос. лицензия №13019085
от 03.01.2018 г.

Копировал

А3

Экспликация полов

Номер поме-щения	Тип пола	Схема пола или тип пола по серии	Данные элементов пола (наименование, толщина, основание и др.), мм	Площадь, $м^2$
1-2, 12-13 на отм. 0.000; 10 на отм. +3.250	1	1. Напольный керамогранит 400х400 -10мм.; 2. Прослойка и заполнение швов из цем.-песч. р-ра М150 -15мм; 3. Сущ. бетонное основание/плита перекрытия	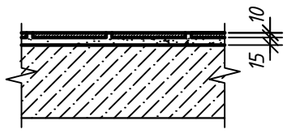	66.83
4, 9, 11 на отм. 0.000	2	1. Линолеум на теплозвукоизолирующей подоснове по ГОСТ 7251-77, δ=4мм; 2. Прослойка из клеящей мастики; 3. Звукоизоляционный слой из ДВП -10мм; 4. Доски ДП-27 по ГОСТ 8242-88; 5. 2 слоя толя; 6. Сущ. лаги; 7. Сущ. звукоизоляционная ленточная прокладка; 8. Сущ. бетонное основание	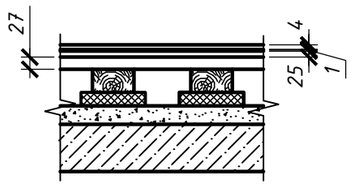	41.40
5-8 на отм. 0.000; 5-6 на отм. +3.250	3	1. Напольная плитка керамическая 400х400 с антискользящим покрытием ГОСТ 6787-2001 -10мм; 2. Прослойка и заполнение швов из цем.-песч. р-ра марки М150 -15мм; 3. Гидроизоляционный слой - 2 слоя гидроизола; 4. Сущ. бетонное основание/плита перекрытия		31.82
1-4, 7-9 на отм. +3.250	4	1. Ламинат Tarkett, δ=10мм; 2. Прослойка из дисперсионного клея; 3. Пенополиэтиленовая подложка - 2мм; 4. Звукоизоляционный слой из ДВП -10мм; 5. Стяжка из цем.-песч. р-ра М150 -40мм; 6. Сущ. бетонное основание/плита перекрытия	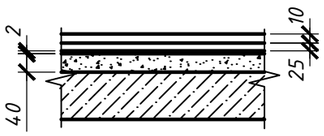	109.29
10 на отм. 0.000	5	1. Покрытие из EPDM-гранул - 4мм; 2. Полиуретановое покрытие - 1 слой; 3. Порозабивающий состав - 1 слой; 4. Резиновый базовый рулонный мат -10мм; 5. Специальный клей; 6. Грунтовка; 7. Выравнивающий слой - стяжка из цем.-песч. р-ра марки М150 -40мм; 3. Сущ. бетонное основание	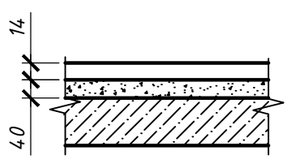	1500.43
3 на отм. 0.000	6	1. Бетонный пол с железнением из кл.В7.5 - 50мм; 2. Сущ. бетонное основание/плита перекрытия	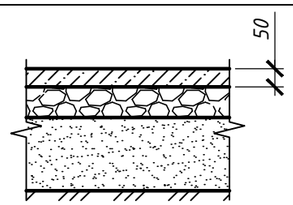	15.28

Ведомость отделки помещений

Номер помещения	Вид отделки элементов интерьеров: Потолок	Пло-щадь $м^2$	Стены или перегородки	Пло-щадь $м^2$	Низ стен (панели)	Пло-щадь $м^2$	Примеч
2, 4, 9, 11 на отм. 0.000; 1, 3-4, 7-10 на отм. +3.250	Подвесной потолок "Армстронг" марки эконом, тип простой, толщиной 12мм	184.51	Ремонт штук.при площади отдельных мест до 10м2/ толщиной до 20мм (30%)	139.5	-		
			Сплошное выравнивание сухими смесями; Улучшенная водоэмульсионная окраска с колером	464.8			
1, 3, 10, 13 на отм. 0.000; 2 на отм. +3.250	Затирка швов между плитами; Сплошное выравнивание сухими смесями; Улучшенная водоэмульсионная окраска	1532.08	Ремонт штук.при площади отдельных мест до 10м2/ толщиной до 20мм (30%)	512.1	-		
			Сплошное выравнивание сухими смесями; Улучшенная водоэмульсионная окраска с колером	1706.8			
5-8 на отм. 0.000; 5-6 на отм. +3.250	Затирка швов между плитами; Сплошное выравнивание сухими смесями; Улучшенная водоэмульсионная окраска	31.82	Ремонт штук.при площади отдельных мест до 10м2/ толщиной до 20мм (30%)	13.6	Керамическая плитка на универсальном клее (h=1800мм)	64.9	
			Сплошное выравнивание сухими смесями; Улучшенная водоэмульсионная окраска с колером	45.1			

1. Общие указания см. на листе 1.
2. Данный лист рассматривать совместно с листами 4-5.
3. Линолеум, применяемый в помещениях должен соответствовать следующим нормам: В2; РП2; Д3; Т2 согласно СН РК 2.02-01-2014 и СП РК 2.02-101-2014 " Пожарная безопасность зданий и сооружений".
4. Для полов из линолеума, ламината и тартанового покрытия применить пластиковый плинтус, количество плинтуса - 362.9м.п.
5. Для полов из керамической плитки выполнить плинтус из керамической плитки высотой 0.1 м. от уровня пола. Общая длина - 49.6м.п.
6. Для полов из керамогранита выполнить плинтус из керамогранита высотой 0.1-0.2 м. от уровня пола. Общая длина - 53.3м.п.

Согласовано

Взам. инв. №

Подп. и дата

Инв. № подл.

Изм.	Кол. уч	Лист	№ док.	Подп.	Дата
ГИП		Ахметов			10.18
Разработал		Куралканов			10.18

АС

Капитальный ремонт здания легкоатлетического манежа (замена входных дверей, замена всех межкомнатных дверей; ремонт отмостки; замена пола во всем здании; внутренняя отделка, выравнивание стен в легкоатлетическом манеже; тартановое покрытие в зал легкоатлетического манежа; замена перил), расположенного в городе Кокшетау по улице Абая 116У

Архитектурно-строительные чертежи

Стадия	Лист	Листов
РП	8	

Экспликация полов. Ведомость отделки помещений

ТОО "КазахЭнергоПром" Гос. лицензия №13019085 от 03.01.2018 г.

Копировал

А3

Фрагмент 1 (к листу 4)
Схема расположения фундаментов

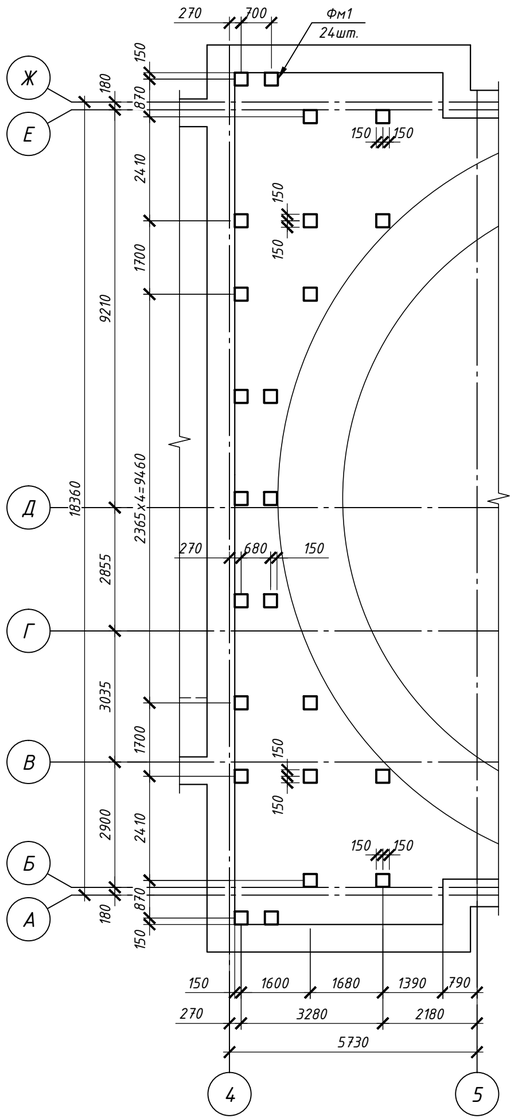

Фрагмент 1 (к листу 4)
Схема расположения стоек

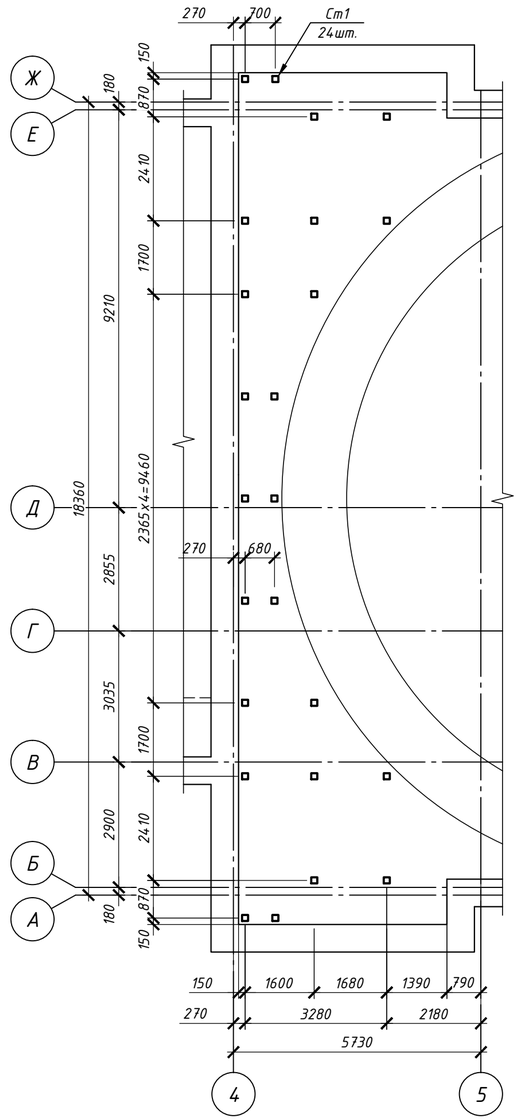

1-1

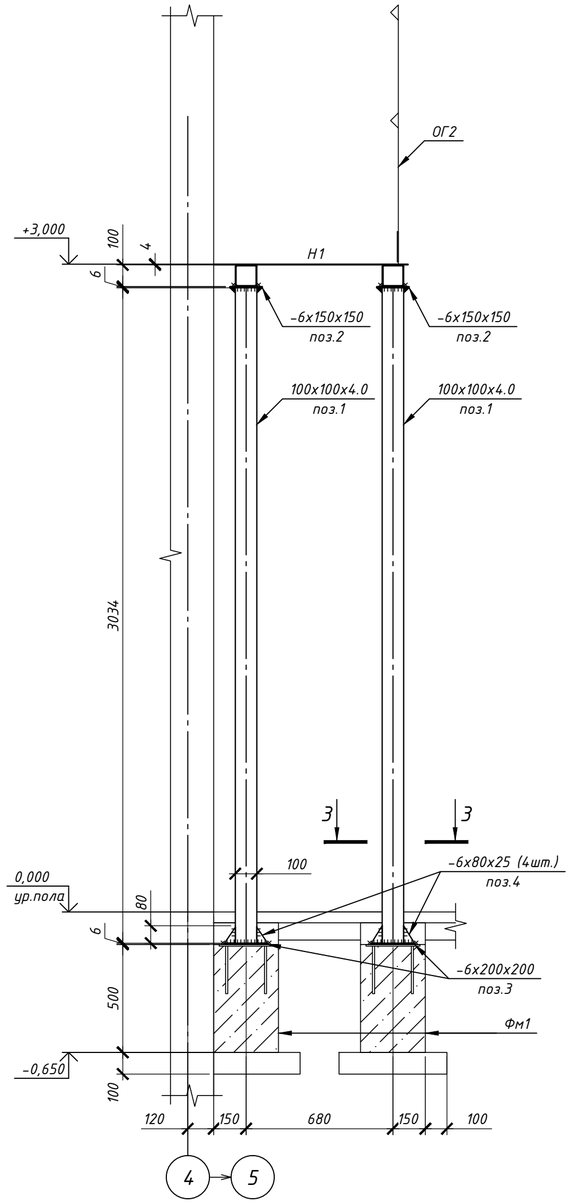

Фм1

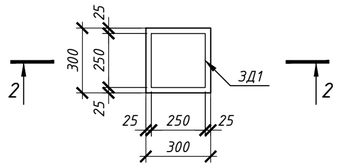

2-2

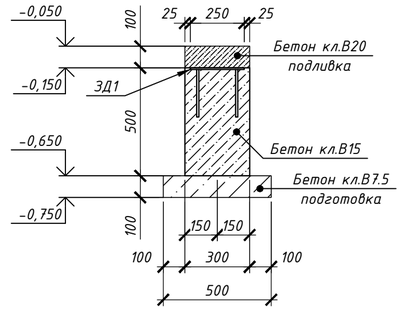

3-3

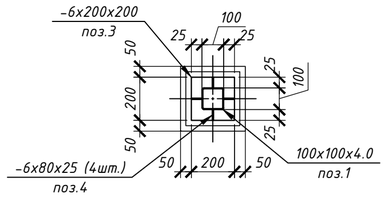

Спецификация элементов

Поз.	Обозначение	Наименование	Кол.	Масса, ед., кг	Приме-чание
Фм1		Фундамент Фм1	24		
Ст1		Стойка Ст1	24	38.9	933.6кг
		Стойка Ст1	1	38.9	
1	ГОСТ 30245-2003	100х100х4.0, L=3034мм	1	35.59	
2	ГОСТ 19903-2015	-6х150х150	1	1.06	
3	то же	-6х200х200	1	1.89	
4	-//-	-6х80х25	4	0.09	0.36кг
		Фундамент Фм1	1		
ЗД1	Серия 1.400-15 в.0	МН 122-3	1	4.5	
		Материалы			
		Бетон кл. В20, W4, F100	0.01		
		Бетон кл. В15, W4, F100	0.05		
		Бетон кл. В7.5, W2, F50	0.03		

1. Общие указания см. на листе 1.
2. Данная спецификация дана на устройство 1-ого балкона из металлических конструкций. Общее количество - 2шт. Расположение балконов зеркально друг другу. Смотреть план первого этажа после капитального ремонта на отметке ±0.000 на листе 4.
3. Окраску стальных конструкций выполнить эмалью ПФ-115 по ГОСТу 6465-76 за два раза по одному слою грунтовки ГФ-021 по ГОСТу 25129-82 общей толщиной 55мкм, общей площадью 292,4м^2.

Согласовано

Взам. инв. №

Подп. и дата

Инв. № подл.

Изм.	Кол. уч.	Лист	№ док.	Подп.	Дата
ГИП		Ахметов			10.18
Разработал		Куралканов			10.18

АС

Капитальный ремонт здания легкоатлетического манежа (замена входных дверей, замена всех межкомнатных дверей; ремонт отмостки; замена пола во всем здании; внутренняя отделка, выравнивание стен в легкоатлетическом манеже; тартановое покрытие в зал легкоатлетического манежа; замена перил), расположенного в городе Кокшетау по улице Абая 116У

Архитектурно-строительные чертежи

Стадия	Лист	Листов
РП	9	

Фрагмент 1 (к листу 4). Схема расположения фундаментов и стоек. Разрез 1-1. Фундамент Фм1

ТОО "КазахЭнергоПром"
Гос. лицензия №13019085 от 03.01.2018 г.

Копировал

А2

Фрагмент 1 (к листу 4)
Схема расположения балок

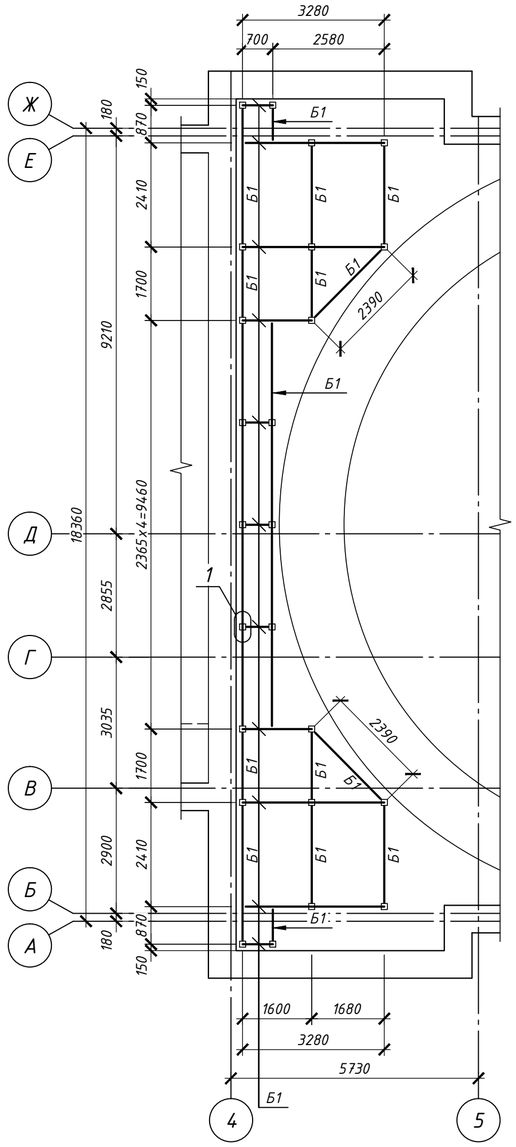

Фрагмент 1 (к листу 4)
Схема расположения ригелей

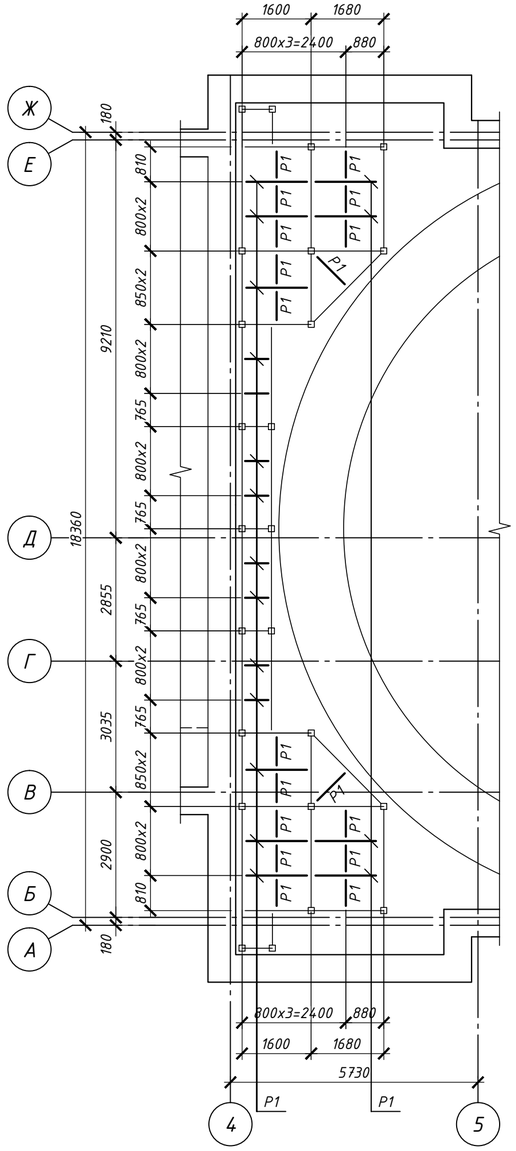

Фрагмент 1 (к листу 4)
Схема расположения элементов

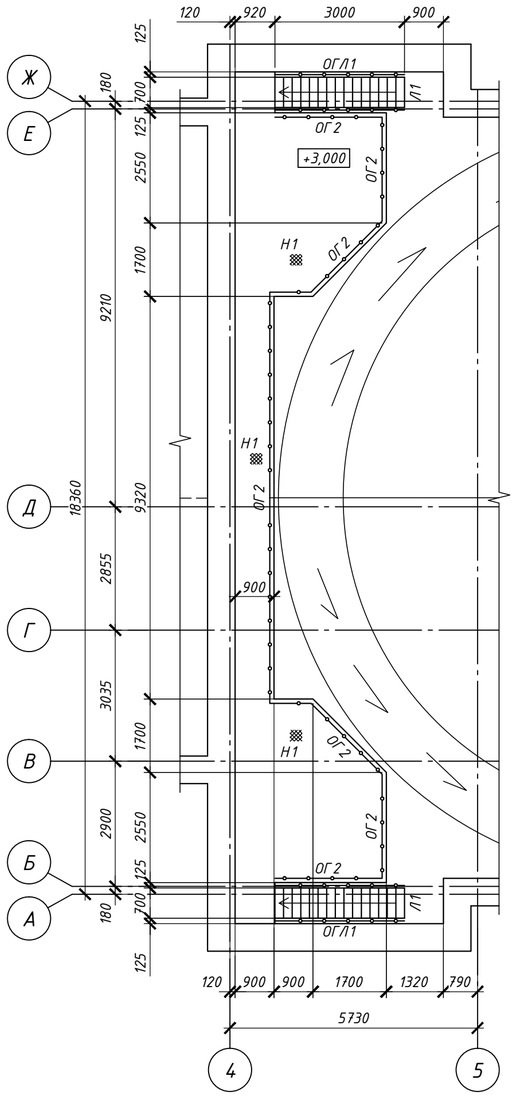

Спецификация элементов

Поз.	Обозначение	Наименование	Кол.	Масса, ед., кг	Примечание
Л1	Лист 11	Лестница Л1	2	239.32	478.64кг
ОГЛ1	Лист 12	Ограждение ОГЛ1	2	72.40	144.8кг
ОГ2	то же	Ограждение ОГ2	1	374.46	
Б1	ГОСТ 30245-2003	100х100х4.0, м.п.	68.2	11.73	800кг
Р1	то же	60х60х4.0, м.п.	37.7	6.71	252.97кг
Н1	ГОСТ 8568-77	рифл. t4, $м^2$	37	33.5	1239.5кг

1

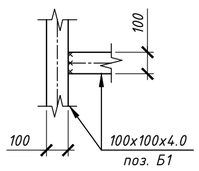

1. Общие указания см. на листе 1.
2. Данная спецификация дана на устройство 1-ого балкона из металлических конструкций. Общее количество - 2шт. Расположение балконов зеркально друг другу. Смотреть план первого этажа после капитального ремонта на отметке ±0.000 на листе 4.

Согласовано

Взам. инв. №

Подп. и дата

Инв. № подл.

Изм.	Кол. уч.	Лист	№ док.	Подп.	Дата
ГИП		Ахметов			10.18
Разработал		Куралканов			10.18

АС

Капитальный ремонт здания легкоатлетического манежа (замена входных дверей, замена всех межкомнатных дверей; ремонт отмостки; замена пола во всем здании; внутренняя отделка, выравнивание стен в легкоатлетическом манеже; тартановое покрытие в зал легкоатлетического манежа; замена перил), расположенного в городе Кокшетау по улице Абая 116У

Архитектурно-строительные чертежи

Стадия	Лист	Листов
РП	10	

Фрагмент 1 (к листу 4). Схема расположения балок, стовк и ригелей. Узел 1

ТОО "КазахЭнергоПром" Гос. лицензия №13019085 от 03.01.2018 г.

Копировал

А2

Лестница Л1

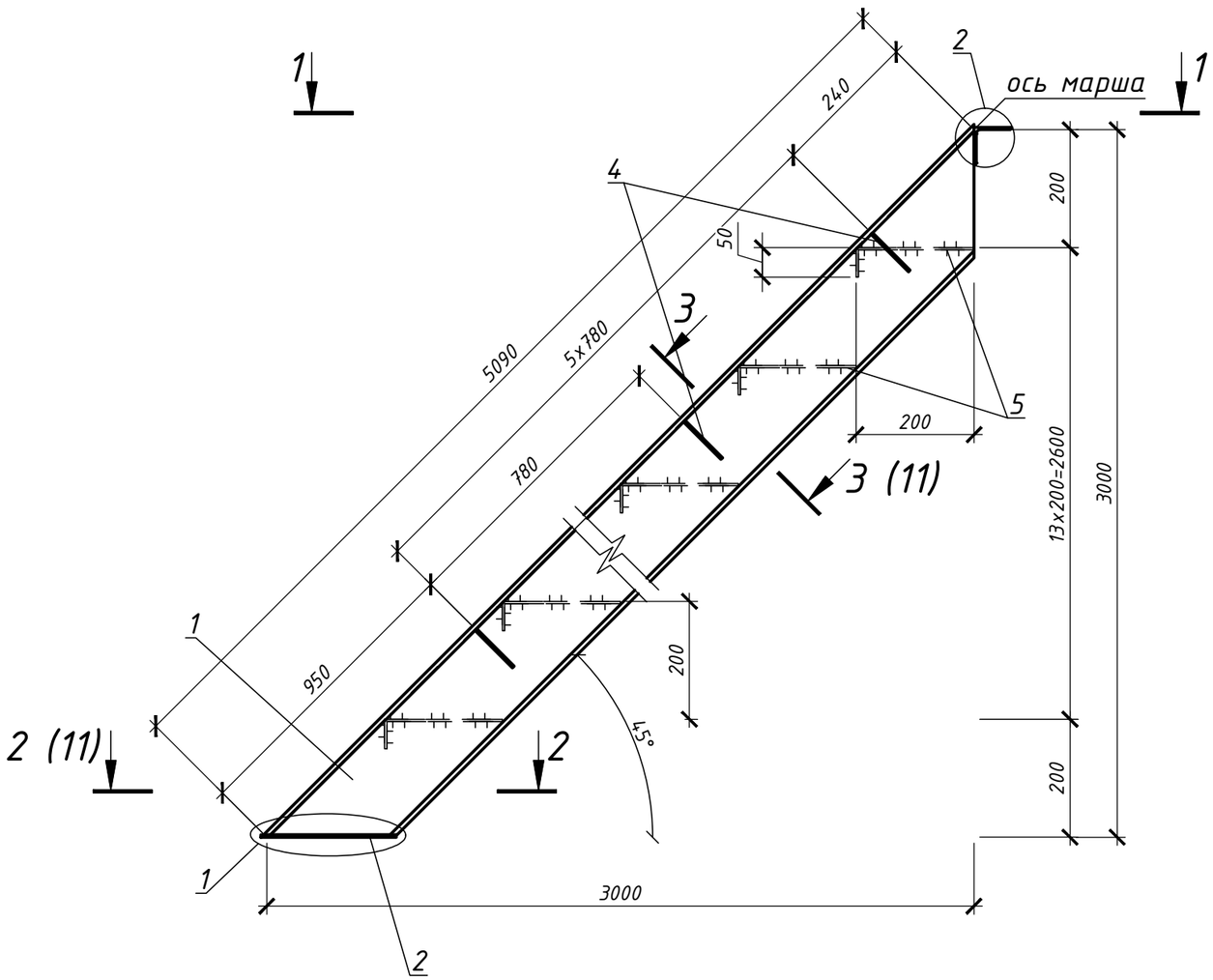

1–1

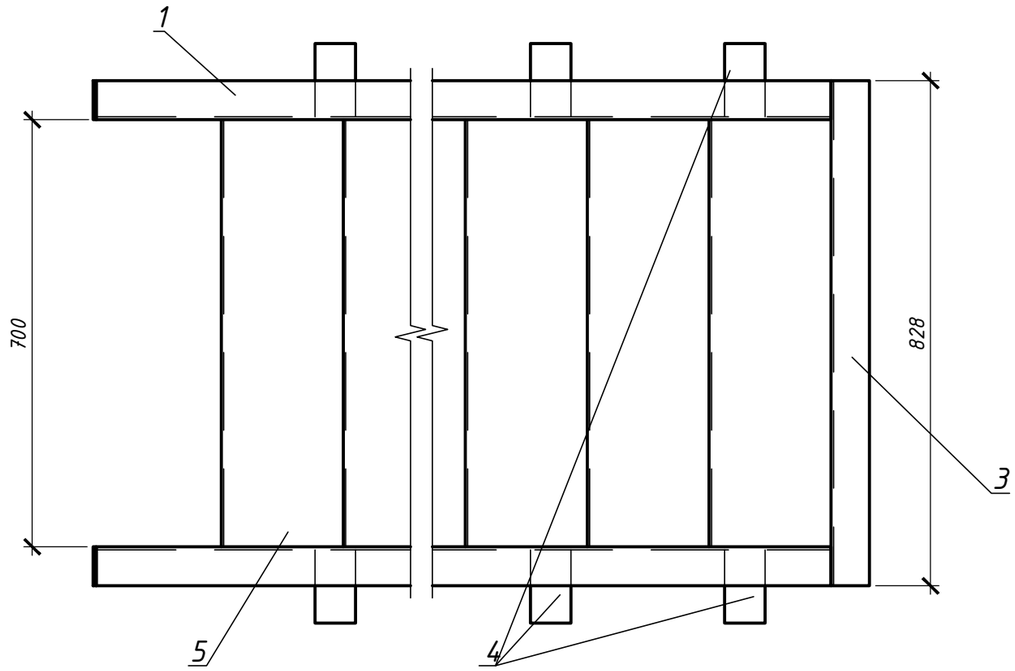

1. Общие указания см. на листе 1.
2. Данный лист смотри совместно с листами 8, 10.

Изм.	Кол. уч.	Лист	№ док.	Подп.	Дата
ГИП		Ахметов			10.18
Разработал		Куралканов			10.18

АС

Капитальный ремонт здания легкоатлетического манежа (замена входных дверей, замена всех межкомнатных дверей; ремонт отмостки; замена пола во всем здании; внутренняя отделка, выравнивание стен в легкоатлетическом манеже; тартановое покрытие в зал легкоатлетического манежа; замена перил), расположенного в городе Кокшетау по улице Абая 116У

Архитектурно-строительные чертежи

Стадия	Лист	Листов
РП	11	

Летсница Л1

ТОО "КазахЭнергоПром"
Гос. лицензия №13019085
от 03.01.2018 г.

Согласовано

Взам. инв. №

Подп. и дата

Инв. № подл.

Копировал

А3

2-2

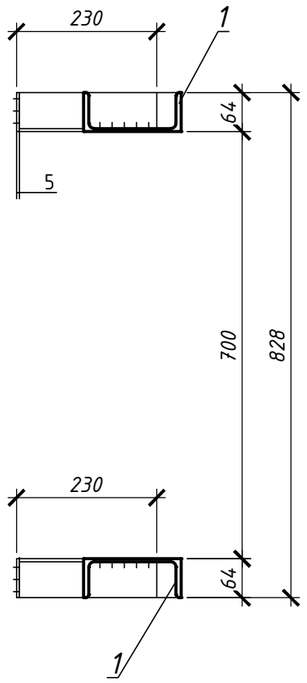

3-3

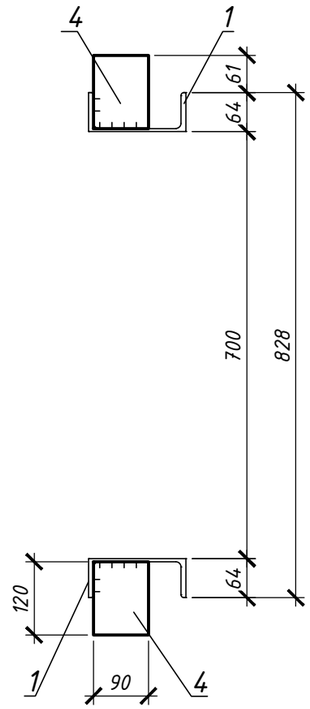

Спецификация элементов

Поз.	Обозначение	Наименование	Кол.	Масса, ед., кг	Приме-чание
		Лестница Л1	1	239.32	
1	ГОСТ 8240-97	[16, L=4250мм	2	60.35	120.70кг
2	ГОСТ 19903-2015	t4x64, L=230мм	2	0.50	1.00кг
3	ГОСТ 8509-93	L75x6, L=828мм	1	5.70	
4	ГОСТ 19903-2015	t4x90, L=120мм	10	0.3	3.00кг
5	то же	t4x40, L=185мм	28	0.23	6.44кг
	ГОСТ 8568-77	рифл. t5, b=250мм, L=700мм	14	7.32	102.48кг
		Ограждения ОГЛ1	1	72.40	
1	ГОСТ 8509-93	L50x5, L=4245мм	2	16.00	32.00кг
2	то же	L50x5, L=855мм	10	3.22	32.20кг
3	-//-	L25x3, L=3705мм	2	4.10	8.20кг
		Ограждения ОГ2	1	374.46	
1	ГОСТ 8509-93	L50x5, м.п.	25.86	3.77	97.49кг
2	то же	L50x5, L=1150мм	32	4.34	138.88кг
3	ГОСТ 19903-2015	t4x30, м.п.	25.86	0.94	24.31кг
4	то же	t4x140, м.п.	25.86	4.40	113.78кг

1

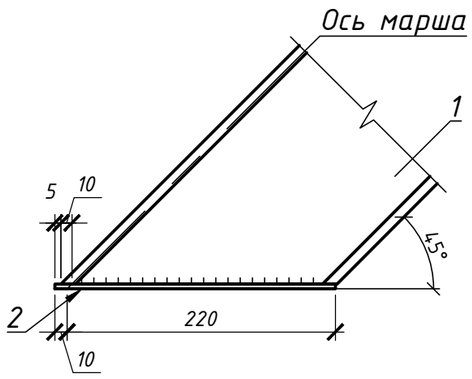

2

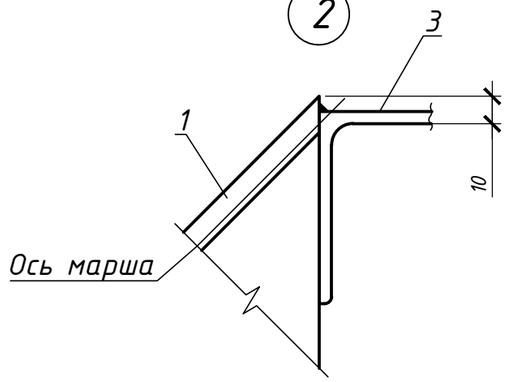

1. Общие указания см. на листе 1.
2. Данный лист смотреть совместно с листами 8-10.
3. Нижние пластины косоуров (поз.2) лестницы Л1 пристрелить к существующему бетонному основанию с помощью БСР М16х150 по ГОСТ 28778-90. Общий расход - 2шт.
4. Сварку металлических элементов между собой производить качественными электродами марки Э-42 (ГОСТ 9467-75) по ГОСТ 10922-2012. Катет шва принять по меньшей толщине свариваемых элементов.
5. Все места сварки и открытые металлические детали должны быть обеспечены антикоррозийной защитой.

Ограждение ОГЛ1

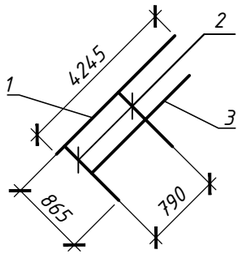

Ограждение ОГ2

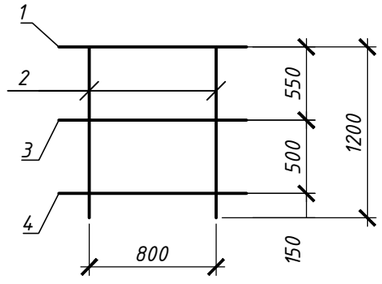

Согласовано

Взам. инв. №

Подп. и дата

Инв. № подл.

Изм.	Кол. уч.	Лист	№ док.	Подп.	Дата
ГИП		Ахметов			10.18
Разработал		Куралканов			10.18

АС

Капитальный ремонт здания легкоатлетического манежа (замена входных дверей, замена всех межкомнатных дверей; ремонт отмостки; замена пола во всем здании; внутренняя отделка, выравнивание стен в легкоатлетическом манеже; тартановое покрытие в зал легкоатлетического манежа; замена перил), расположенного в городе Кокшетау по улице Абая 116У

Архитектурно-строительные чертежи

Стадия	Лист	Листов
РП	12	

Разрезы 2-2, 3-3. Узлы 1, 2. Ограждения ОГЛ1, ОГ2 (лист 9)

ТОО "КазахЭнергоПром"
Гос. лицензия №13019085 от 03.01.2018 г.

Копировал

А3

Ведомость демонтажных работ

№ п/п	Наименование работ на демонтажные работы, связанные с реконструкцией	Единица измерения	Количество	Примечание
	Демонтаж дверных блоков			
1	Демонтаж железных дверных блоков	$м^2$	24.69	
2	Демонтаж дверных блоков в перегородках	шт.	18	
	Отделка стен			
3	Демонтаж керамической плитки стен	$м^2$	64,9	
4	Демонтаж пластиковых панелей	$м^2$	60,4	
5	Очистка стен от известковой окраски	$м^2$	1491,1	
	Потолок			
6	Очистка потолков от известковой окраски	$м^2$	1657,89	
7	Демонтаж подвесного потолка Армстронг на метал.каркасе (в помещениях 7-8 на отм. +3.250)	$м^2$	30,69	
8	Демонтаж подвесного потолка из ГКЛ на метал.каркасе (в помещениях 2, 4, 9 на отм. 0.000)	$м^2$	59,83	
	Полы			
9	Демонтаж плитки кафельной	$м^2$	31,82	
10	Демонтаж керамогранита	$м^2$	66,83	
11	Демонтаж линолеума	$м^2$	150,69	
12	Демонтаж деревянных досок	$м^2$	150,69	
13	Демонтаж резинового покрытия в легкоатлетическом манеже	$м^2$	1500,43	
13	Демонтаж цементных плинтусов	м.п.	102,9	
14	Демонтаж пластиковых плинтусов	м.п.	362,9	
15	Демонтаж кварцевого песка с ямы для прыжков	$м^3$	10,8	
	Демонтаж конструкций			
16	Демонтаж перегородок из ГКЛ типа С111, толщиной 100мм	$м^2$	5,06	
17	Демонтаж деревянных ограждений лестницы	$м^3$	0,28	
18	Демонтаж металлоконструкций балкона в легкоатлетическом манеже	кг	1932,8	
	Строительный мусор			
19	Вывоз строительного мусора	т	16,183	

Согласовано

Взам. инв. №

Подп. и дата

Инв. № подл.

Изм.	Кол. уч.	Лист	№ док.	Подп.	Дата
ГИП		Ахметов			10.18
Разработал		Куралканов			10.18

АС

Капитальный ремонт здания легкоатлетического манежа (замена входных дверей, замена всех межкомнатных дверей; ремонт отмостки; замена пола во всем здании; внутренняя отделка, выравнивание стен в легкоатлетическом манеже; тартановое покрытие в зал легкоатлетического манежа; замена перил), расположенного в городе Кокшетау по улице Абая 116У

Архитектурно-строительные чертежи	Стадия	Лист	Листов
	РП	13	

Ведомость демонтажных работ

ТОО "КазахЭнергоПром"
Гос. лицензия №13019085
от 03.01.2018 г.

Копировал

А3