АЛЬТЕРНАТИВНЫЕ ПРАЙСЫ

СОДЕРЖАНИЕ

№ п/п	Наименование оборудования, материала, изделия, конструкции	Поставщик (дистрибютор)	стр.
19	Канализационный насос для сухой горизонтальной установки в комплекте с рубашкой охлаждения, погружным датчиком давления и сенсором протечки FLS N = 45 квт, Q = 300 м³/час, H = 31,0 м.	ТОО "Vector7"	60
20	Контрольная панель на 5 насосов, с устройством плавного пуска	ТОО «Су Арнасы - Сервис Лтд»	65
21	Электромагнитный расходомер диам. 200 мм, PN10, с дистанционным съемом показаний	ТОО ПФ «SIBOS»	74
22	Решетка дробилка с электродвигателем с производительностью от 250 до 350 м³/час	ТОО «Су Арнасы - Сервис Лтд»	75
23	Электропривод	ТОО НПФ "Эргономика"	79
24	Затвор щитовой 800х800 электрофицированный с электродвигателем ГЗ ВВ.900/24 N 2.2кВт/380В, 12	ТОО "CityCompanyLTD"	81
25	Электротельфер В-13 1 т. Болгария	ТОО "РЭМ-КРАН"	82
26	Кран мостовой, электрический, однобалочный, подвесной, однопролетный, грузоподъемностью 1 т	ТОО "РЭМ-КРАН"	83
27	Канализационный насос для сухой горизонтальной установки в комплекте с рубашкой охлаждения (насосы взмучивания)	ТОО "Vector7"	84
28	Контрольная панель на 2 насосов, внутреннего исполнения	ТОО "Vector7"	84
29	Насос дренажный погружной без поплавка, Q-25м3/час, H-20м, N-3кВт, n-3000 об/мин	ТОО "Vector7"	84
30	Стремянка переносная из алюминиевого сплава для обслуживания арматуры. Высота площадки 2,5	ТОО "Toolsmart"	85
31	Брандспойт с шаровым затвором PN10 DN50	ТОО "Ламэд"	86
32	Проникающая гидроизоляция типа "Пенетрон"	ТОО "Эрман Трейд"	88
33	Составляющие ШКУ-КНС-А4 (поз.20-33,36,37)/ШКУ-КНС-А4/	ТОО "ELTECH"	89
34	Датчик давления с индикацией	ТОО "WILO CENTRAL ASIA	91
35	Ультразвуковой уравномер радарный	ТОО "Krohne Kazahstan"	93
36	Газоанализатор	ТОО НПП «ПОЛИТЕХФОРМ-М»	95

ТОО "Vector 7"
пр. Райымбека, 496А, офис 302
050031, г.Алматы, Республика Казахстан
Тел.: 8 (727) 390-55-99
390-55-98, 390-55-97
Факс: 8 (727) 242-30-59
E-mail: sales@vector7.kz
Сайт: www.vector7.kz

НАСОСНОЕ ОБОРУДОВАНИЕ
ЗАПОРНАЯ АРМАТУРА
ШКАФЫ УПРАВЛЕНИЯ

"Vector 7" LLP
Raiymbek ave., 496A, office 302
050031, Almaty city, Kazakhstan
Phone: 8 (727) 390-55-99
390-55-98, 390-55-97
Fax: 8 (727) 242-30-59
E-mail: sales@vector7.kz
Web: www.vector7.kz

PUMPS
VALVES
CONTROL PANELS

исх **№ V-17-13-0063**
от 20 января 2017 г.

VIC Engineering, ТОО
для Кайсара Карашашева
моб.: 8 707 217 91 75
E-mail: kaisar_1977@mail.ru

Объект: Замена оборудования канализационной насосной станции КНС №1, №2 и №6 в городе Зырьяновске

КОММЕРЧЕСКОЕ ПРЕДЛОЖЕНИЕ

№	Наименование	Параметры оборудования	Кол-во	Цена со скидкой, €	Итого, €	Срок поставки
КНС №1						
1	Канализационный насос для сухой вертикальной установки, в комплекте с рубашкой охлаждения, погружным датчиком давления и сенсором протечки FLS , тип **NT V-16-13-0763.1**, *Xylem Flygt (Швеция)*	Qодин насос=300 m3/h, H=31 m, 3 раб.+2 рез. Tmax=+40*C, ~3 x 400, P=45kW, IP 68, глубина погружения 20м, самоочищающееся рабочее колесо	5	29,406.84 €	147,034.20 €	8-12 недель (уточняется при заказе)
	Шкаф управления для пяти канализационных насосов, плавный пуск, тип ШУ, QSSK50/45kW, производство ТОО "Vector 7" (Казахстан)	5x45kW	1	23,866.84 €	23,866.84 €	
КНС №2						
2	Канализационный насос для сухой вертикальной установки, в комплекте с рубашкой охлаждения, погружным датчиком давления и сенсором протечки FLS , тип **NT V-16-13-0763.2**, *Xylem Flygt (Швеция)*	Qодин насос=50 m3/h, H=21 m, 2 раб.+1 рез.+1 на склад Tmax=+40*C, ~3 x 400, P=11kW, IP 68, глубина погружения 20м, самоочищающееся рабочее колесо	4	8,620.81 €	34,483.24 €	8-12 недель (уточняется при заказе)
	Шкаф управления для трех канализационных насосов, плавный пуск, тип ШУ, QSSK30/11kW, производство ТОО "Vector 7" (Казахстан)	3x11kW	1	14,448.81 €	14,448.81 €	
КНС №6						
3	Канализационный насос для сухой вертикальной установки, в комплекте с рубашкой охлаждения, погружным датчиком давления и сенсором протечки FLS , тип **NT V-16-13-0763.3**, *Xylem Flygt (Швеция)*	Qодин насос=450 m3/h, H=72 m, 3 раб.+2 рез. Tmax=+40*C, ~3 x 400, P=170kW, IP 68, глубина погружения 20м, самоочищающееся рабочее колесо	5	77,062.01 €	385,310.05 €	12-16 недель (уточняется при заказе)
	Шкаф управления для пяти канализационных насосов, плавный пуск, тип ШУ, QSSK50/170kW, производство ТОО "Vector 7" (Казахстан)	5x170kW	1	49,171.59 €	49,171.59 €	
				Всего	**654,314.73 €**	

ТОО "Vector 7" является официальным дистрибьютором и сервисным партнером заводов концерна Xylem.

Обращайте особое внимание на параметры и конструктивные особенности предложенного оборудования, альтернативное предложение с иными параметрами запрашивайте дополнительно. Технические данные предоставляются по запросу.
Цена на оборудование "под заказ", отсутствующего на складе, указана при условии поставки всего товара одной партией. В случае изменения количества заказываемого оборудования при запросе счета на оплату, цена может быть изменена.

Шеф-монтаж и пусконаладочные работы в стоимость не включены.
Цены указаны с учетом НДС, пошлин и действительны при условии самовывоза со склада в г. Алматы за счет покупателя.
Условия оплаты - 100% или по договоренности (на основании выставленного счета или договора).
Срок поставки оборудования исчисляется с момента получения предоплаты.
Сведения о наличии товара от
Гарантия на насосное оборудование Xylem составляет 2 года и действительна при проведении пусконаладочных работ.
Стоимость оборудования по данному предложению действительна в течении 30 календарных дней.

Кушеков К.
менеджер по продажам
тел. 8 (727) 390-55-98, факс 8 (727) 242-30-59
моб.: +7 747 376 11 72

NT V-16-13-0763.1

Техническая спецификация

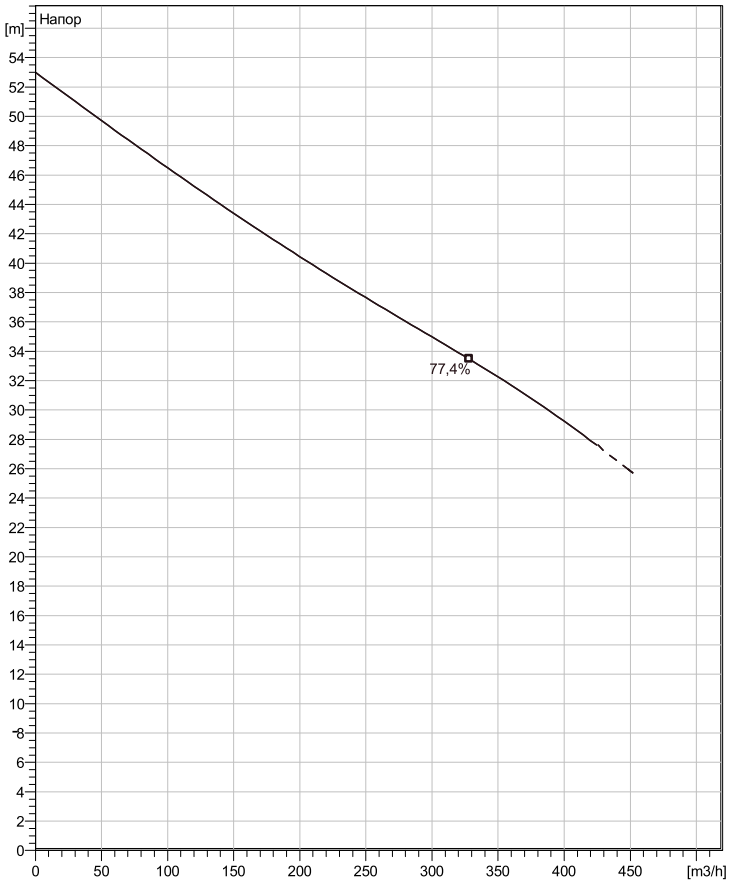

????, ??????

Curve ISO

Примечание: рисунок может не соответствовать текущей конфигурации.

Installation: T - вертикальный постоянный, сухой

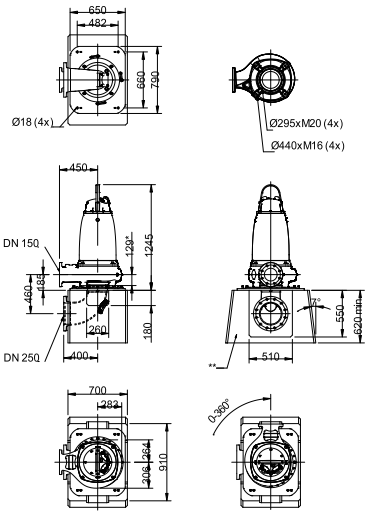

* *)Dimension to inlet elbow flange.
* * *)Concrete plinth not supplied by Xylem.

General

Запатентованное самоочищающиеся полуоткрытое канальное рабочее колесо, идеально подходящее для перекачивания большинства видов сточных вод. Его можно оборудовать Guide-pin® для еще большей защиты от засорения. Модульная конструкция с высокой степенью адаптации.

Рабочее колесо

Impeller material	Серый чугун
Диаметр выхода	150 mm
Inlet diameter	200 mm
Impeller diameter	362 mm
Number of blades	2

Двигатель

Motor #	180 30-29-4AA-D 45KW
Одобрение	Стандартно
Тип статора	1
Частота	50 Hz
Ном. напряжение	400 V
Число полюсов	4
Фазы	3~
Ном. мощность	45 kW
Номинальный ток	79 A
Пусковой ток	540 A
Ном. скорость вращения	1475 rpm
Коэффициент мощности	
1/1 Load	0,90
3/4 Load	0,86
1/2 Load	0,78
Motor efficiency	
1/1 Load	92,0 %
3/4 Load	93,0 %
1/2 Load	93,0 %

Конфигурация

Проект	Номер проекта	Исполнитель	Создано	Последнее изменение
			13/10/16	

NT V-16-13-0763.1

Кривая рабочей характеристики

Насос

Диаметр выхода	150 mm
Inlet diameter	200 mm
Impeller diameter	362 mm
Number of blades	2

Motor

Motor #	180 30-29-4AA-D 45KW
Одобрение	Стандартно
Тип статора	1
Частота	50 Hz
Ном/напряжение	400 V
Число полюсов	4
Фазы	3~
Ном. мощность	45 kW
Номинальный ток	79 A
Пусковой ток	540 A
Ном. скорость вращения	1475 rpm

Коэффициент мощности

1/1 Load	0,90
3/4 Load	0,86
1/2 Load	0,78

Motor efficiency

1/1 Load	92,0 %
3/4 Load	93,0 %
1/2 Load	93,0 %

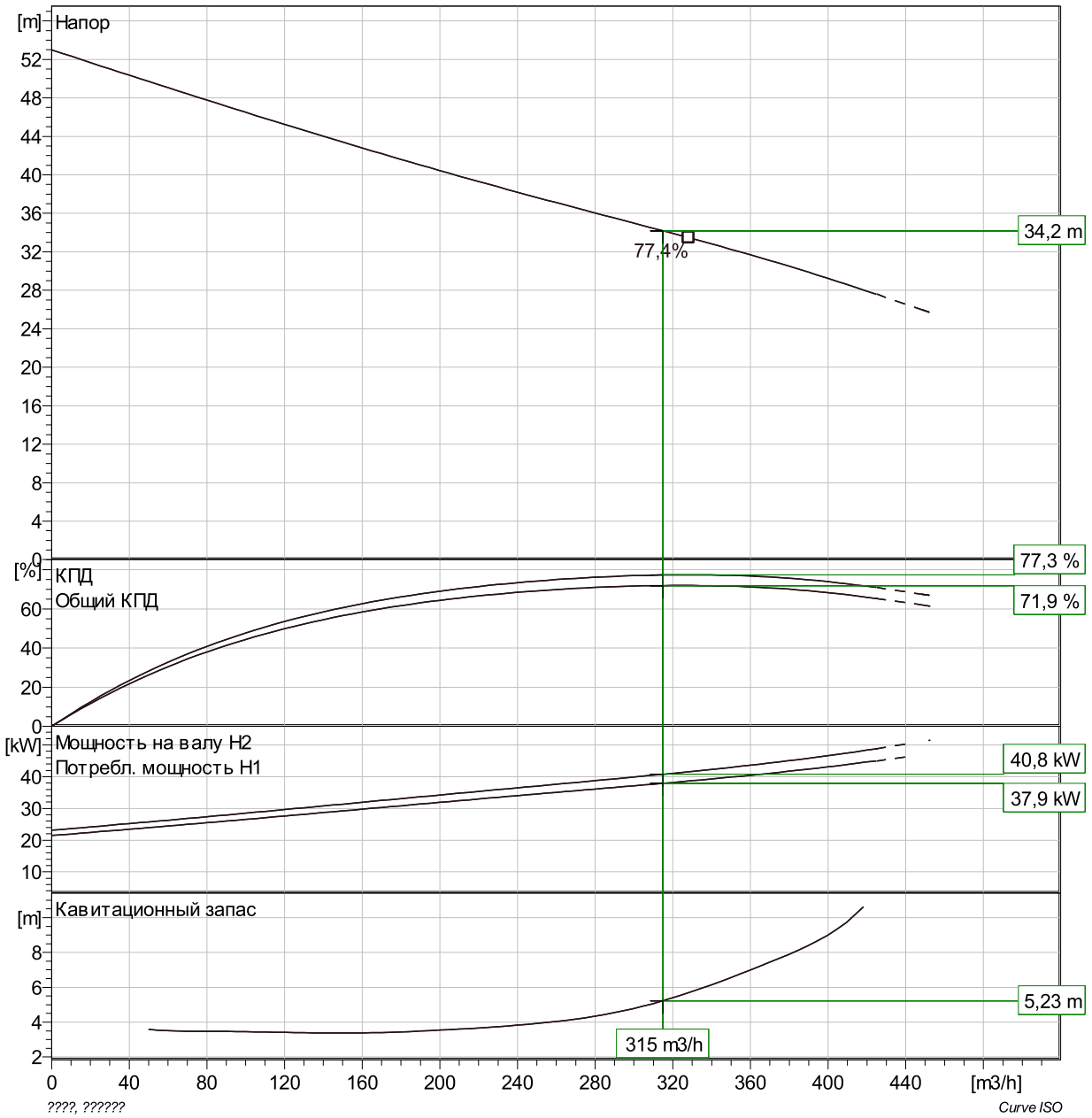

Проект	Номер проекта	Исполнитель	Создано	Последнее изменение
			13/10/16	

NT V-16-13-0763.1

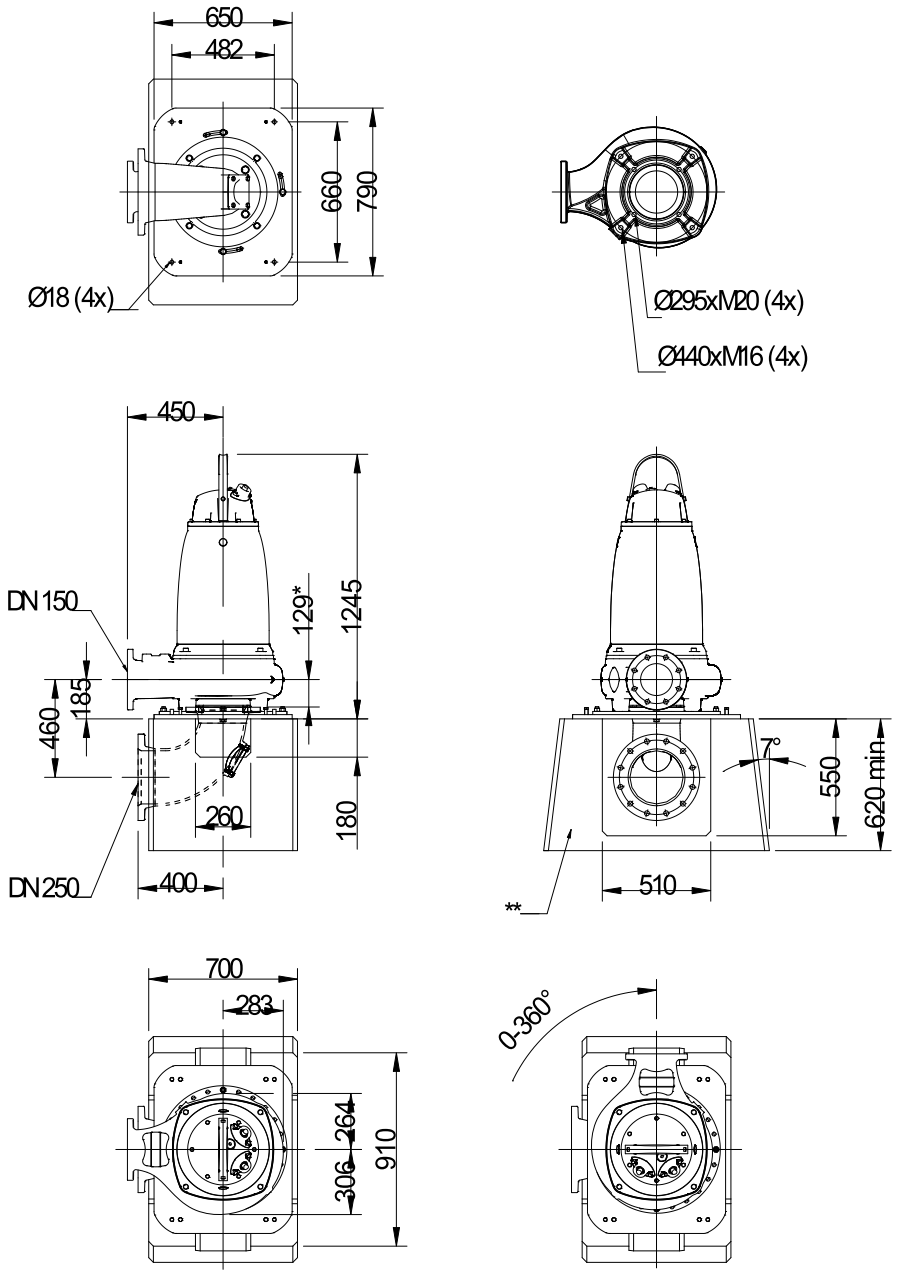

*^\Dimension to inlet elbow flange.
**^\Concrete plinth not supplied by Xylem.

Проект	Номер проекта	Исполнитель	Создано	Последнее изменение
			13/10/16	

Главному инженеру проекта
ТОО «Vic Engineering»
г-ну Карашашеву К.Е.

Исх.№01UK-025 от 14.11.2016г

Уважаемые господа,

Согласно Вашего запроса №вх.12/06-255 от 13.10.2016г., филиал ТОО «WILO Central Asia» в г. Усть-Каменогорск информирует Вас о стоимости интересующего оборудования для выполнения проектно-сметной документации **«Замена оборудования канализационной насосной станции КНС№1, №2 и №6 в городе Зыряновске».**

№ п/п	Наименование	К-во	Сумма с НДС за ед. (шт.), тг	Стоимость оборудования с учётом необходимого количества с НДС, тг	Срок поставки
1	2	3	4	5	6
КНС-1					
1	Погружной насос в сухом исполнении FA15.99D с мотором FK34.1-6/29 (характеристика во вложении)	3раб. + 2резер.=5	12.090.800,00	60.454.000,00	16-18 недель
2	Опора под насос Foot Elbow (art.6017684)	5	359.200,00	1.796.000,00	
3	Цепь для поднятия насоса, Chainkit PCS 2000KG STVZ 10M CE neutral, art.6063152	5	329.600,00	1.648.000,00	
4	Шкаф управления SK-712/sd-5-55 (100A) для управления пятью насосами FA15.99D с мотором FK34.1-6/29	1	6.782.000,00	6.782.000,00	
5	Датчик уровня, LEVEL SENSOR 0-2,5mWS, 30m CABLE	5	164.400,00	822.000,00	
			Итого по КНС-1	**71.502.000,00**	
КНС-2					
1	Погружной насос в сухом исполнении FA08.64E с мотором FK17.1-4/16K (характеристика во вложении)	2раб. + 1резер.+1 склад = 4	1.864.000,00	7.456.000,00	16-18 недель
2	Опора под насос Foot Elbow (art.6017687)	4	126.000,00	504.000,00	
3	Цепь для поднятия насоса, Chainkit PCS 400KG STVZ 10M CE neutral, art.6063142	4	106.400,00	425.600,00	
4	Шкаф управления SK-712/sd-3-7,5 (17A) для управления тремя насосами FA08.64E с мотором FK17.1-4/16K	1	1.313.200,00	1.313.200,00	
5	Датчик уровня, LEVEL SENSOR 0-2,5mWS, 30m CABLE	4	164.400,00	657.600,00	
			Итого по КНС-2	**10.356.400,00**	

№ п/п	Наименование	К-во	Сумма с НДС за ед. (шт.), тг	Стоимость оборудования с учётом необходимого количества с НДС, тг	Срок поставки
1	2	3	4	5	6
КНС-6					
1	Погружной насос в сухом исполнении FA15.99D с мотором FKT50.1-4/50G (характеристика во вложении)	3раб. + 2резер.=5	29.398.400,00	146.992.000,00	16-18 недель
2	Опора под насос Foot Elbow (art.6017684)	5	359.200,00	1.796.000,00	
3	Цепь для поднятия насоса, chainkit PCS 5000KG STVZ 10M CE neutral, art.6063154	5	691.600,00	3.458.000,00	
4	Автоматизированная система управления канализационной насосной станцией WILO-ASN-K-53-160-32500Г-T1HHH-001054-B1000-000-20-1021-XXX	1	13.575.744,00	13.575.744,00	
5	Датчик уровня, LEVEL SENSOR 0-2,5mWS, 30m CABLE	5	164.400,00	822.000,00	
Итого по КНС-6				**166.643.744,00**	
Итого общая стоимость по КНС-1, КНС-2 и КНС-6				**248.502.144,00**	

Примечание:

1. Оборудование сертифицировано. Гарантия 2 года.

2. ТОО «WILO Central Asia» имеет сервисные центры в городах Астаны, Алматы, Усть-Каменогорске.

3. Самовывоз со склада Алматы.

Директор филиала ТОО «WILO Central Asia» в ВКО
Синельников Е.С. 14.11.2016 год

T +7 723 226 52 36
F +7 723 226 52 36
M +7 705 528 00 96
yevgeniy.sinelnikov@wilo.kz
Branch WILO Central Asia
M.Gorkogo 21, of.211
070000, Ust-Kamenogorsk
Kazakhstan

Система менеджмента качества сертифицирована в соответствии с требованиями СТ РК ИСО 9001-2009.
Certification of Quality Management System according to ST RK ISO 9001-2009.

wilo

Высокоэффективные насосы WILO из Германии

Pioneering for You

WILO
ул. Кулакова, 20, 123592 Москва
8-495-781-06-90
http://www.wilo.ru/, info@wilo.ru
Предложение действительно на территории РФ

ТЕХНИКО-КОММЕРЧЕСКОЕ ПРЕДЛОЖЕНИЕ

WILO-ASN-20161111-001

автоматизированная система управления канализационной насосной станцией

WILO-ASN-K-53-160-32500Г-T1HHH-001054-B1000-000-20-1021-XXXX

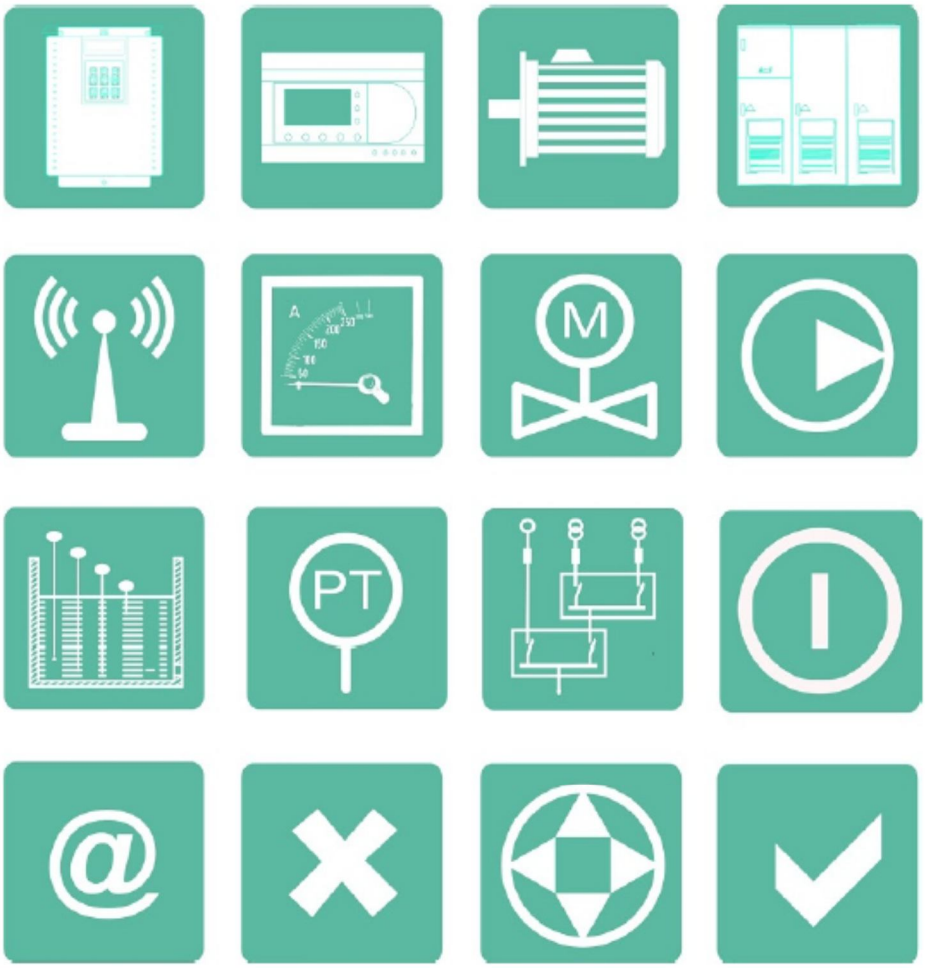

Наименование проекта:	ТОО "WILO Central Asia"
Объекта:	Реконструкция КНС в г.Зыряновске
Заказчик:	+7 705 528 0096, yevgeniy.sinelnikov@wilo.kz
Телефон:	
E-mail:	igor.morozov@wilo.ru
Представитель дилера:	Морозов Игорь Владимирович
Телефон:	
Email:	igor.morozov@wilo.ru

WILO
ул. Кулакова, 20, 123592 Москва
8-495-781-06-90
http://www.wilo.ru/, info@wilo.ru
Предложение действительно на территории РФ

1. СПЕЦИФИКАЦИЯ ПОСТАВКИ

№	Наименование
1	Станция управления насосами WILO-ASN
2	Комплект документации

Ориентировочный срок изготовления 6 недель с момента размещения заказа.

2. ЗАКАЗНОЙ НОМЕР

WILO-ASN	К	53	160	3250	0	Г	Т	1	Н	Н	Н	0	0	10	54	В	1	0	0	0	0	00	2	0	1	0	2	1	XX	XX
№ поля	1	2	3	4	5	6	7	8	9	10	11	12	13	14	15	16	17	18	19	20	21	22	23	24	25	26	27	28	29	30

№	Описание поля	Значение поля	Описание
1	Назначение станции управления насосами	К	Канализационная
2	1-я позиция - общее количество насосов 2-я позиция - количество одновременно работающих насосов	5 3	5 насосов 3 насоса
3	Мощность электродвигателя, кВт	160	160 кВт
4	Ток электродвигателя, А	3250	325 А
5	Схема запуска насосов	0	Индивидуальная
6	Конфигурация питания насосов	Г	УПП
7	1-я позиция - внутренняя защита обмоток	Т	Термистор
8	2-я позиция - защита камеры уплотнений	1	1 электрод
9	3-я позиция - защита камеры протечек	Н	Нет защиты
10	4-я позиция - контроль температуры подшипника	Н	Нет защиты
11	5-я позиция - контроль вибрации	Н	Нет защиты
12	Ввод электропитания	0	Снизу
13	Подключение насосов	0	Снизу
14	Цоколь	10	Высота цоколя 100
15	Исполнение шкафа	54	IP54/IP43
16	Количество вводов питания	В	Индивидуальный ввод для каждого насоса
17	Подключение к системе диспетчеризации	1	RS485
18	Способ подключения насосов	0	Подключение насосов через клеммы
19	Наличие ИБП (для автономного питания ПЛК)	0	Нет
20	Наличие пульта местного управления (ПМУ)	0	Нет
21	Конфигурация задвижек	0	Одна неуправляемая напорная задвижка
22	Сигналы состояния и управления задвижками / напряжение питания	00	Нет/Нет
23	Поддерживаемый технологический параметр	2	Уровень
24	Наличие расходомера	0	Нет
25	Электрошкаф	1	RITTAL
26	Производитель ПЧ	0	---
27	Производитель УПП	2	SIEMENS
28	Производитель пускозащитной аппаратуры	1	LS
29	Версия ПО ПЛК	XX	Присваивается при изготовлении
30	Версия ПО терминала	XX	Присваивается при изготовлении

3. ОСНОВНЫЕ КОМПЛЕКТУЮЩИЕ

№	Группа комплектующих	Производитель
1	Преобразователь частоты	---
2	Устройство плавного пуска	SIEMENS
3	Пускозащитная аппаратура	LS
4	Контроллер	Mitsubishi Electric

4. ФУНКЦИОНАЛЬНЫЕ ВОЗМОЖНОСТИ WILO-ASN

Канализационные насосные станции (КНС) предназначены для отведения сточных вод от места образования на очистные сооружения. КНС применяются тогда, когда рельеф местности не позволяет доставлять сточные воды самотёком.

Станция управления канализационными насосами предназначена для управления оборудованием КНС, которое включает:

- 5 насосов, часть из которых могут быть резервными;
- запорная арматура;
- контрольно-измерительные приборы:
  - датчики уровня;
  - газосигнализаторы опасных накоплений, например, метана (CH_4) или сероводорода (H_2S), которые образуются естественным путём в процессе эксплуатации КНС;
- ☐ датчики вспомогательных систем:
  - пожарной сигнализации;
  - охранной сигнализации.

В процессе работы станция управления канализационными насосами выполняет следующие функции:

- ☐ автоматическое поддержание заданного значения технологического параметра (уровень) или работа в дискретном режиме по датчикам нижнего и верхнего уровней;
- ☐ выбор режима работы электродвигателей:
  - рабочий;
  - резервный;
- ☐ автоматическая смена работающих насосов в зависимости от количества отработанных моточасов;
- ☐ защита электродвигателей от пониженного и повышенного напряжения питания, короткого замыкания, перекоса фаз;
- ☐ световая индикация состояния оборудования и технологического процесса;
- ☐ ведения журнала аварий;
- ☐ управления насосами в ручном режиме;
- защита от перегрева и перегрузки двигателей по току;
- плавный пуск двигателя насоса от УПП;
- обмен данными с системой диспетчеризации;
  - контроль камеры уплотнений;
- световая индикация состояния оборудования и технологического процесса;

Автоматический режим является основным режимом работы насосной станции. В автоматическом режиме работы система управления насосной станции осуществляет управление насосами и поддержанием технологического параметра автоматически, без вмешательства оператора.

Ручной режим работы насосной станции предназначен для запуска насосов при неисправности системы управления станции, ремонтных и пусконаладочных работах.

ДИСПЕТЧЕРИЗАЦИЯ

Подключение к системе диспетчеризации позволяет осуществлять дистанционный контроль технологических параметров, состояния технологического оборудования и оборудования системы управления насосной станции, осуществлять управление насосами, управляемыми задвижками, изменять уставки технологических параметров.

Подключение к системе диспетчеризации насосной станции возможно по протоколу ModBus RTU/TCP по проводным или беспроводным каналам связи.

ОРГАНЫ УПРАВЛЕНИЯ И ВИЗУАЛИЗАЦИИ СТАНЦИИ

На лицевой панели шкафа управления насосной станции установлены следующие органы управления и сигнализации:

- Кнопка аварийного останова станции
- Ключ выбора места управления станции: местное (от органов управления расположенных на лицевой панели станции) или дистанционного (от системы диспетчеризации)
- Ключи выбора типа насосов: основной, резервный или дополнительный
- Ключи выбора режима работы насосов: ручной или автоматический
- Кнопка запуска насосной станции в автоматическом режиме
- Кнопки пуска и останова насосов в ручном режиме
- Лампа индикации наличия питающего напряжения на вводе станции
- Лампы индикации работы насосов
- Лампы индикации аварии насосов
- Лампа индикации аварии насосной станции
- Панель оператора для отображения технологических параметров работы насосной станции, сигналов состояния оборудования и ввода уставок технологических параметров станции.

5. СХЕМА АВТОМАТИЗАЦИИ

В приложении А представлена схема автоматизации насосной станции. Схема представлена на нескольких листах и отображает сигналы состояния и управления технологического оборудования и датчиков насосной станции.

На листе 1 схемы автоматизации представлена технологическая схема канализационной станции, показаны сигналы технологических датчиков.

На листе 2 представлена схема расположении задвижек, показаны сигналы состояния и управления управляемой задвижки (при наличии). Сигналы остальных задвижек – аналогичны.

На листе 3 показаны сигналы состояния и управления электродвигателя насоса. Сигналы остальных электродвигателей – аналогичны.

6. СХЕМА ОДНОЛИНЕЙНАЯ

В приложении Б представлена однолинейная электрическая схема насосной станции.

Условные обозначению на схеме:

KM – Контактор
KV – Реле контроля фаз
M – Насос
QF – Автоматический выключатель
QS - разъединитель
UZ – ПЧ или УПП (в зависимости от выбранной конфигурации)
XT – Клеммник

Питание каждого насоса осуществляется от индивидуального ввода. На каждом вводе электропитания осуществляется контроль параметров напряжения (последовательность чередования фаз, уровень напряжения по каждой фазе, частота) с помощью РКФ (реле контроля фаз). При превышении уровня отклонений параметров питающей сети на вводе осуществляется автоматическое отключение насоса, что позволяет защитить электродвигатели насосов от неноминальных режимов работы и продлевает рабочий ресурс двигателей.

Запуск насосов может выполняться одновременно или независимо друг от друга, в зависимости от алгоритма работы станции.

При использовании управления насосами от ПЧ данная схема позволяет регулировать технологический параметр одновременно несколькими насосами, что позволяет синхронизировать рабочие точки насосов и в результате повысить общий КПД станции, что в свою очередь положительно сказывается на экономии электроэнергии.

Экономический эффект данного вида управления наиболее целесообразен для насосных агрегатов от 75кВт, так как на таких мощностях стоимость оборудования для каскадного управления соизмерима со стоимостью преобразователей частоты, при этом уступая в эффективности.

Питание насосов осуществляется от устройства плавного пуска, что позволяет ограничить пусковые токи электродвигателей насосов, исключить гидроудары в гидросистеме при пуске насосов.

Данная схема не позволяет осуществлять плавное регулирование технологического параметра и используется в основном в станциях 1-го подъёма и канализационных станциях.

7. СХЕМА ВНЕШНИХ ПОДКЛЮЧЕНИЙ

В приложении В представлена схема внешних подключений насосной станции.

В зависимости от типа выбранной станции и выбранных параметров показано подключение:

- кабелей силового питания станции
- электродвигателей насосов и элементов их защит
- питания, управления и защиты управляемых задвижек
- ключей безопасности насосов
- технологических датчиков (дискретные и аналоговые датчики давления в подающей и напорной магистрали, датчики перепада давления на насосах, датчики уровня в резервуарах, расходомер, газосигнализаторы)
- кабелей подключения к системе диспетчеризации
- сигналов пожарной и охранной сигнализации

Наличие и схема подключения того или иного вида оборудования определяется значением полей заказного номера насосной станции. Значения полей для схем подключения внешнего оборудования указаны на схеме

8. ТЕХНИЧЕСКИЕ ХАРАКТЕРИСТИКИ WILO-ASN

№	Наименование	Значение
1	Номинальное напряжение питания, В/Гц	~380/50
2	Количество вводов питания (пятипроводных), шт	Индивидуальный ввод для каждого насоса
3	Номинальная мощность, потребляемая от ввода, кВт	481 кВт
4	Номинальный ток на вводе, А	985 А
5	Подвод кабелей	Снизу
6	Подключение насосов	Снизу
7	Допустимое отклонение напряжения питания от номинала, %	0...- 15
8	Относительная влажность без конденсации влаги не более, %	90
9	Высота над уровнем моря не более, м	1000
10	Исполнение корпуса по ГОСТ 14254-96	IP54/IP43
11	Вид климатического исполнения	УХЛ 4
12	Диапазон рабочих температур, °С	+5...+40
13	Условия эксплуатации	ГОСТ Р 51321.1
14	Ширина, мм	1 200
15	Высота, мм	1 900
16	Глубина, мм	400
17	Масса, кг	170,6

9. КОМПЛЕКТ ПОСТАВКИ WILO-ASN

№	Наименование	Количество
1	Шкаф автоматики WILO-ASN	1 шт.
2	Паспорт	1 шт.
3	Комплект технической документации в составе: - Руководство по эксплуатации - Схемы внешних подключений - Схема электрическая принципиальная	1 компл.

10. ЗАКАЗ НЕТИПОВЫХ СТАНЦИЙ

Возможен заказ станции с большим количеством двигателей, большой мощностью, использованием электротехнического оборудования разных производителей, изготовление станции для тяжёлых условий эксплуатации (увеличение сейсмостойкости, уличное исполнение, расширенный диапазон температур эксплуатации), с дополнительным дистанционным пультом управления станцией, с установкой дополнительных дросселей и фильтров со стороны сети и стороны двигателей.

Для изготовления станции с дополнительными требованиями обращайтесь по телефону: +7(495) 786-21-04 или по электронному адресу: project@privod.ru.

11. ДАЛЬНЕЙШАЯ МОДЕРНИЗАЦИЯ СТАНЦИЙ

Для консультации по вопросам возможной модернизации данной станции обращайтесь по телефону: +7(495) 786-21-04 или по электронному адресу: project@privod.ru.

12. ПРИЛОЖЕНИЯ

- Приложение А. Схема автоматизации.
- Приложение Б. Схема однолинейная.
- Приложение В. Схема внешних подключений.

Главному инженеру проекта
ТОО «VIC Engineering»
г-ну Карашашеву К.Е.

Исх.№01UK-006 от 10.02.2017г

Уважаемые господа!

Согласно Ваших вопросов о казахстанском содержании, сервисном обслуживании и гарантийном обслуживании насосов WILO в проекте «Замена оборудования канализационной насосной станции КНС№1, №2 и №6 в городе Зыряновске», сообщаю следующее:

1. В насосном оборудовании WILO казахстанского содержания нет;
2. ТОО «WILO Central Asia» имеет развитую сервисную сеть на всей территории Республики Казахстан. Наиболее крупные сервисные центры с диагностическим оборудованием расположены в городах: Алматы, Астаны и Усть-Каменогорске (180км от Зыряновска).
   В г. Усть-Каменогорске в штате компании числится квалифицированный сервис-инженер, прошедший обучение в головном офисе компании WILO (Германия, Дортмунд).
3. Гарантия на оборудования WILO составляет 36 месяцев.
4. ТОО «WILO Central Asia» предоставляет послегарантийное обслуживание на льготных условиях при заключение сервисного договора.
5. ТОО «WILO Central Asia» бесплатно проводит семинары и обучающие тренинги для эксплуатирующих организаций.

Директор филиала

ТОО «WILO Central Asia» в ВКО Синельников Е.С.

T +7 723 226 52 36
F +7 723 226 52 36
M +7 705 528 00 96
yevgeniy.sinelnikov@wilo.kz
Branch WILO Central Asia
Maxim Gorky 21, of211
070000, Ust-Kamenogorsk
Kazakhstan

Система менеджмента качества сертифицирована в соответствии с требованиями СТ РК ИСО 9001-2009.
Certification of Quality Management System according to ST RK ISO 9001-2009.

"Sibos" Жауапкершілігі Шектеулі Серіктестігі Қазақстан Республикасы, Алматы қаласы, Жамбыл көшесі, 184/31
т (727) 2779051

Шығыс № 133 от 16.11.2016 ж.

Главному инженеру проекта
ТОО «VIC Engineering»
Г-ну Карашашеву К.Е.

Коммерческое предложение

Предлагаем услуги по поставке следующего оборудования производства ЗАО «Взлет» (Россия, г. Санкт-Петербург). Общая стоимость поставки составит – 880 500 (восемьсот восемьдесят тысяч пятьсот) тенге, с учетом НДС 12%.

№ п/п	Наименование	Ед. изм.	К-во	Цена за ед. в тенге	Сумма в тенге
1.	Расходомер-счетчик электромагнитный «Взлет ЭМ» Профи -222МА Ду 200 агрессивостойкого исполнения, присоединение «фланцевое», базового исполнения (единого исполнения с индикатором, материал электродов - тантал, фланцев для ППР - углеродистая сталь, защитных колец - нержавеющая сталь, футеровки - фторопласт)	шт.	1	870 400,00	870 400,00
2.	Источник вторичного питания ADN-30.24	шт.	1	10 100,00	10 100,00
				ИТОГО	880 500,00
				В том числе НДС 12 %	94 339,29

Срок поставки 60 (шестьдесят) календарных дней после 100 % предварительной оплаты.

Срок действия коммерческого предложения – 30 (тридцать) календарных дней.

Стоимость монтажных и пуско-наладочных работ не входит в стоимость данного коммерческого предложения.

Дополнительные опции на прибор:
- модуль токового выхода – 35 500 (тридцать пять тысяч пятьсот) тенге;
- реверсивное исполнение – 11 900 (одиннадцать тысяч девятьсот) тенге;
- кабель питания ШВВП-2х0,5 – 230 (двести тридцать) тенге за метр.

С надеждой на взаимовыгодное сотрудничество,

Заместитель директора ТОО ПФ «SIBOS» **Антонюк С.В.**

ЖАУАПКЕРШІЛІГІ ШЕКТЕУЛІ СЕРІКТЕСТІГІ
СуАрнасы-Сервис лтд
ТОВАРИЩЕСТВО С ОГРАНИЧЕННОЙ ОТВЕТСТВЕННОСТЬЮ

Республика Казахстан
г.Астана, ул. Жетиген 28а
т, 8(7172) 519 924
т/ф 8 (7172) 481 476
+7 771 996 70 76
E-mail:sas-ltd@mail.ru
www.suarnasyservice.kz

№ 161114-J2 от 25.01.2017 г.
Кому: ТОО «VIC Engineering»
Вниманию: Кайсара Карашашева
Объект: «КНС № 1-2-6 в г. Зыряновск ».

На ваш запрос **ТОО «Су Арнасы-Сервис Лтд»**, официальный дистрибьютор и сервис-партнёр международного концерна **«Xylem Water Solution Sweden AB»**, в состав которого входит завод насосного оборудования **Flygt**, предлагает рассмотреть возможность применения данного оборудования на разрабатываемом вами объекте.

№	Наименование оборудования КНС№1	К-во	Цена за единицу Евро	Общая стоимость Евро
1	Система измельчения отходов **SAS-CMD1810-XDS2.0 Channel Monster (16293)** применением измельчителя Channel Muffin Monster (Великобритания) С двумя валами , Корпус измельчителя из ковкого чугуна. Фильтрующие барабаны –со смещенным центром из нержавеющей стали. Размер ячеек фильтрующего сита -6мм. Номинальная высота фильтрующей части -250мм.. Номинальная высота дробильной части - 450мм. Резцы – 11/11 зубчатые, из легированной стали марки 8620 (толщина 8мм). Вертикальные смазываемые опоры валов. Уплотнения – картриджного типа с эластомером Buna-N давлением до 6 бар. Редуктор двигателя 25:1 совместимый с двигателями IEC-B5 D132-ATEX Двигатель: 3,7кВт-IEC-B5-D160 400/3/50. Исполнение –погружное IP68 С 10метрами кабеля Краска: 2 эпоксидная (WIMES Таблица 4С) - RAL6005 зеленый **Производительность: от 250 до 350м3/час**	1	45 055	45 055
2	Контрольная панель PC2220-3,7KW для одного двигателя мощностью 3,7 кВт, 400В, 3 фазы, 50Гц. Контакторы прямого и реверсивного хода. Независимая защита от перегрузок, Трансформатор тока для защиты от короткого замыкания. Микроконтроллер PLC. Селекторный переключатель Руч/Авто. Кнопки прямого и реверсивного хода. «Сухие» контакты для подключения внешнего источника сигнала пуска.	1	3 842	3 842
3	Рама для установки дробилки в канал материал изготовления нерж. сталь AISI 304(Производство ТОО Су Арнасы Сервис ЛТД)	1	4 851	4 851
	Итого, с учетом НДС			**53 748**

Оплата производится в Тенге, по курсу Национального банка.
Цена может быть откорректирована в зависимости от курса.
Имеется сервис-центр и склад запасных частей в г. Астана.

С уважением,

Ахат Камалов

Для коммерческих предложений «Су Арнасы-Сервис ЛТД» БСН/БИН 110440001242

Срок поставки оборудования 16-18 недель
Стоимость оборудования указана на условиях DDP г. Астана, с учетом НДС 12%

Xylem Water Solution AB

Flygt | Godwin | Leopold | Sanitaire | Wedeco

REVISION HISTORY			
REV	DESCRIPTION	DATE	BY
1	ORIGINAL	24/07/08	DB

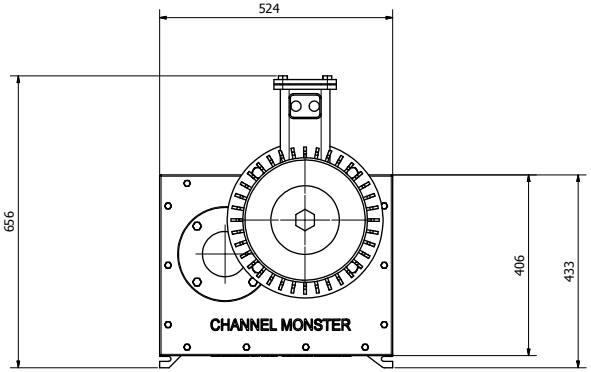

SPECIFICATION

Model	CMD2410-XDS2.0
Motor	3.7 kW (IP68)
Max. Flow Coil Drum	584 m3/hr
Max. Flow Perf Drum	528 m3/hr
Working Pressure	6 bar
Min. Channel Width	533 mm
Weight	621 Kg

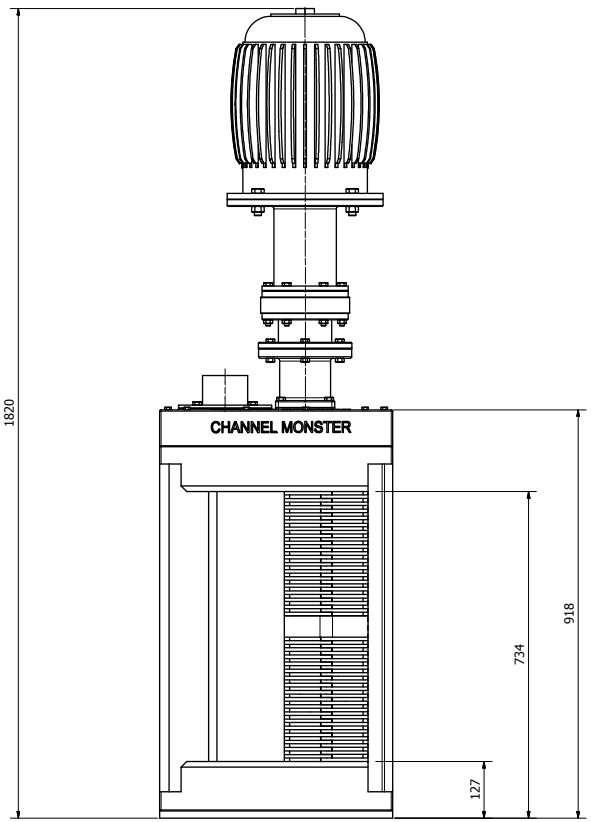

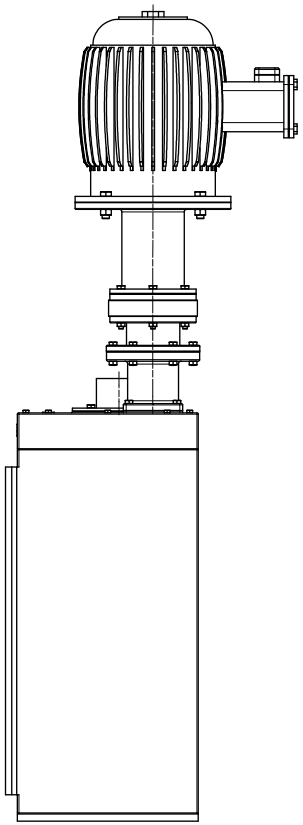

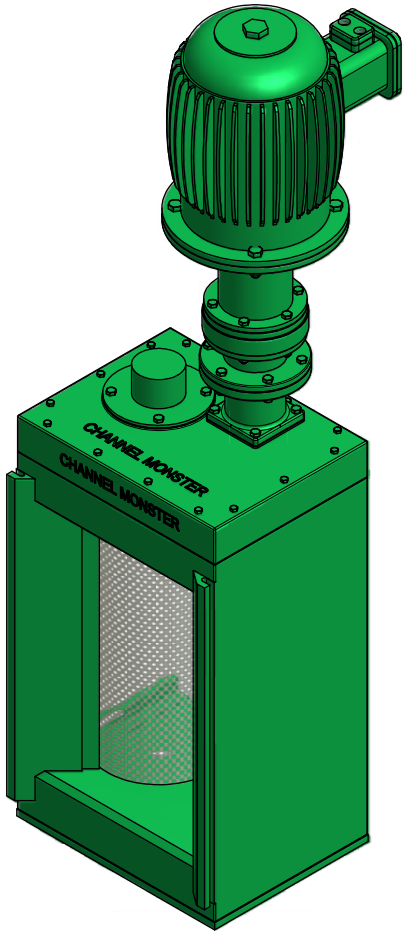

UNCONTROLLED COPY

DO NOT SCALE DRAWING	UNLESS OTHERWISE SPECIFIED DIMENSIONS ARE IN INCHES TOLERANCES ARE: FRACTIONS ±1/16 DECIMALS X.X ± 0.5 X.XX ± 0.25 ANGLES ± 1°	DRAWN BY: dennisb	DATE: 24/07/2008	CHECKED:	APPROVED BY davidn	APPROVED DATE
THIS DRAWING AND DATA ARE FULLY PROTECTED BY COPYRIGHT OWNED BY JWC ENVIRONMENTAL. THIS DRAWING AND DATA EMBODY PROPRIETARY INFORMATION WHICH IS THE PROPERTY OF JWC ENVIRONMENTAL AND WHICH SHALL NOT BE COPIED, REPRODUCED, DISCLOSED TO OTHERS, OR USED IN WHOLE OR IN PART WITHOUT THE PRIOR WRITTEN PERMISSION OF J.W.C.E. THIS DRAWING IS LOANED IN CONFIDENCE WITH THE UNDERSTANDING IT SHALL BE RETURNED ON DEMAND.	MATERIAL: FINISH:	JWC International, Unit 15, Daneside Business Park, River Dane Road, Congleton, Cheshire. CW12 1UN. UK	DESCRIPTION: CHANNEL MONSTER CMD2410-XDS2.0	DRAWING No: CMD2410_3.7kW_IP68	ISSUE 1	SHEET 1 / 1

REVISION HISTORY			
REV	DESCRIPTION	DATE	BY
1	ORIGINAL	27/10/08	DB

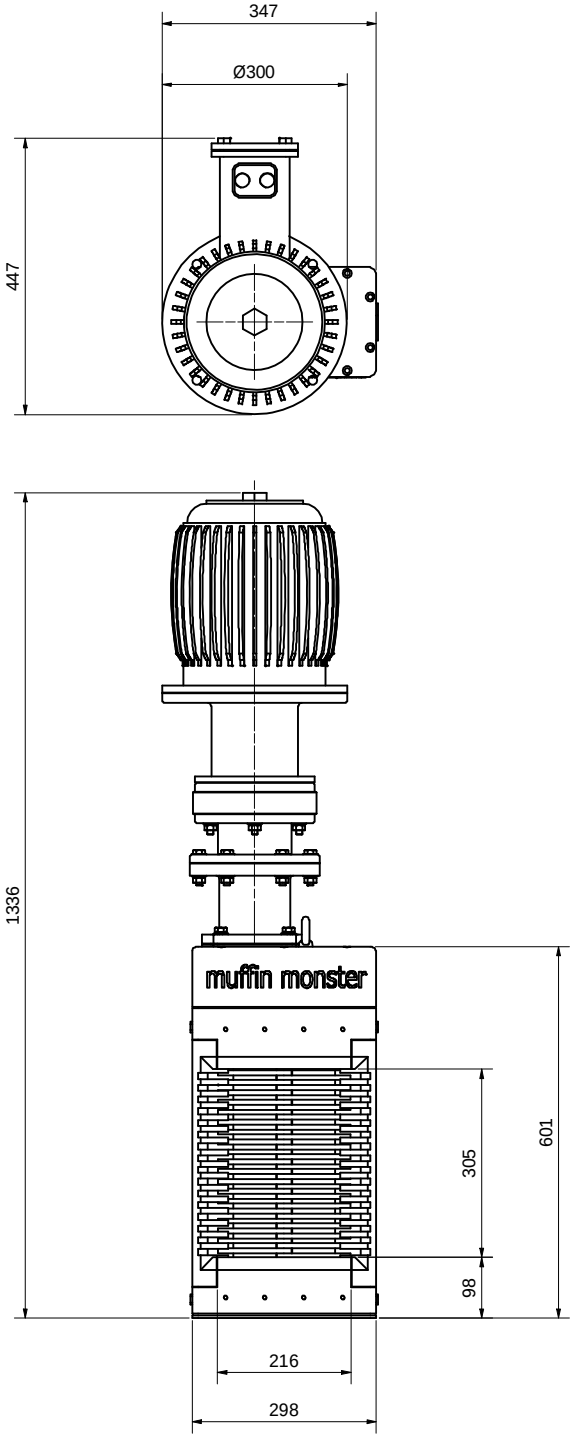

SPECIFICATIONS

Model	30005-0012-DI
Motor	2.2 kW (IP68)
Max. Flow Rate	111 m3/hr
Working Pressure	6 bar
Weight	

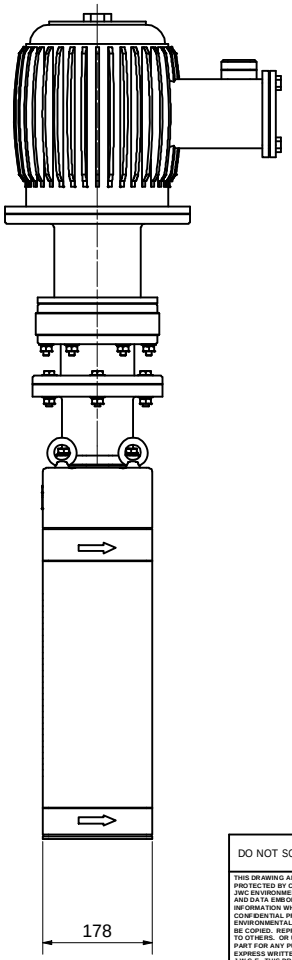

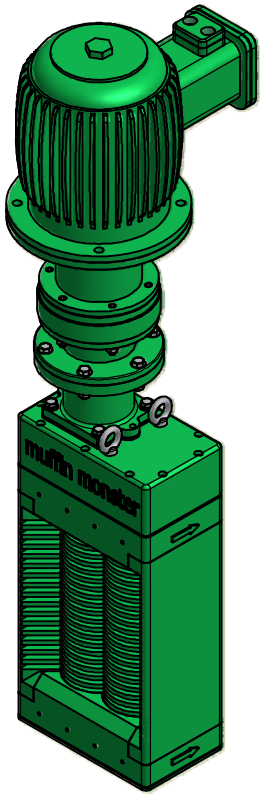

UNCONTROLLED COPY

DO NOT SCALE DRAWING

THIS DRAWING AND DATA ARE FULLY PROTECTED BY COPYRIGHT OWNED BY JWC ENVIRONMENTAL. THIS DRAWING AND DATA EMBODY PROPRIETARY INFORMATION WHICH IS THE CONFIDENTIAL PROPERTY OF JWC ENVIRONMENTAL. AND WHICH SHALL NOT BE COPIED, REPRODUCED, DISCLOSED TO OTHERS, OR USED IN WHOLE OR IN PART FOR ANY PURPOSE WITHOUT THE EXPRESS WRITTEN PERMISSION OF J.W.C.E. THIS DRAWING IS LOANED IN CONFIDENCE WITH THE UNDERSTANDING IT SHALL BE RETURNED ON DEMAND.

UNLESS OTHERWISE SPECIFIED DIMENSIONS ARE IN INCHES
TOLERANCES ARE:
FRACTIONS ±1/16 DECIMALS ±.x: 0.5 ±.xx: 0.25 ANGLES ± 1°

MATERIAL:

FINISH:

DRAWN BY:	DATE:	CHECKED:	APPROVED BY	APPROVED DATE
dennisb	27/10/2008		davidn	

JWC International

JWC International, Unit 15, Daneside Business Park, River Dane Road, Congleton, Chesire. CW12 1UN. UK

DESCRIPTION: MUFFIN MONSTER 30005-0012-DI

DRAWING No:	ISSUE	SHEET
30005-0012-2.2kW-DI	1	1 / 1

REVISION HISTORY			
REV	DESCRIPTION	DATE	BY
1	ORIGINAL	24/07/08	DB

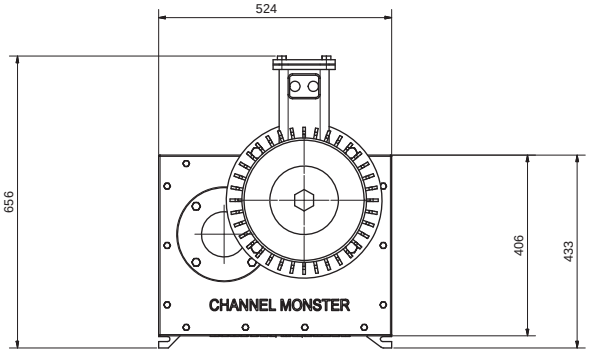

SPECIFICATION

Model	CMD1810-XDS2.0
Motor	3.7 kW (IP68)
Max. Flow Coil Drum	420 m3/hr
Max. Flow Perf Drum	376 m3/hr
Working Pressure	6 bar
Min. Channel Width	533 mm
Weight	564 Kg

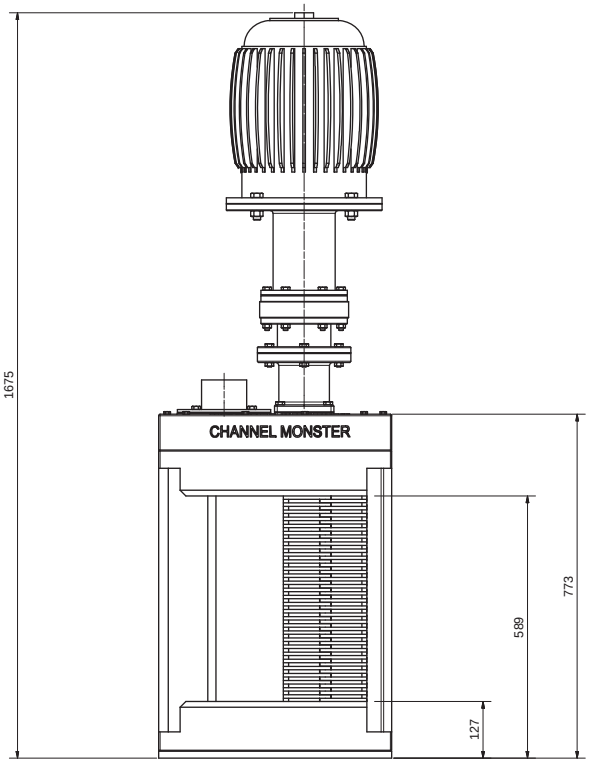

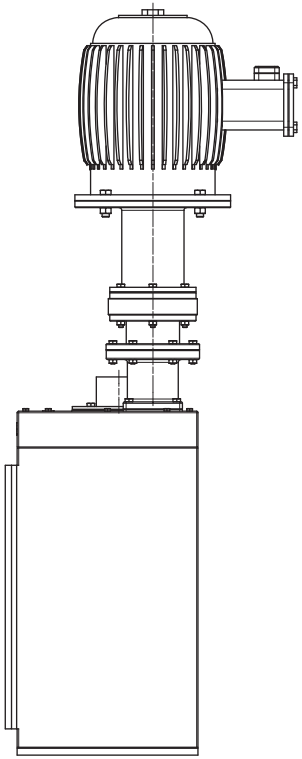

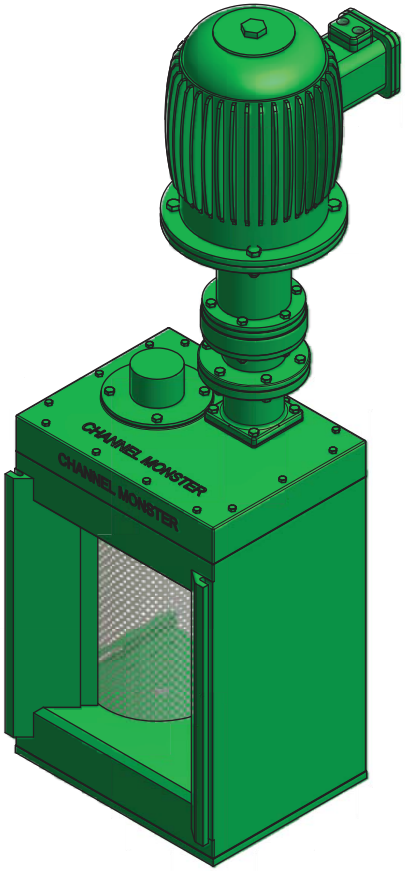

UNCONTROLLED COPY

DO NOT SCALE DRAWING	UNLESS OTHERWISE SPECIFIED DIMENSIONS ARE IN INCHES TOLERANCES ARE: FRACTIONS ±0/16 DECIMALS .x ± 0.5 .xx ± 0.25 ANGLES ± 1°	DRAWN BY: dennisb	DATE: 24/07/2008	CHECKED:	APPROVED BY davidn	APPROVED DATE
THIS DRAWING AND DATA ARE FULLY PROTECTED BY COPYRIGHT OWNED BY JWC ENVIRONMENTAL. THIS DRAWING AND DATA EMBODY PROPRIETARY INFORMATION WHICH IS THE PROPERTY OF JWC ENVIRONMENTAL AND WHICH SHALL NOT BE COPIED, REPRODUCED, DISCLOSED TO OTHERS, OR USED IN WHOLE OR IN PART WITHOUT THE EXPRESS WRITTEN PERMISSION OF J.W.C.E. THIS DRAWING IS LOANED IN CONFIDENCE WITH THE UNDERSTANDING IT SHALL BE RETURNED ON DEMAND.	MATERIAL: FINISH:	JWC International® JWC International, Unit 15, Daneside Business Park, River Dane Road, Congleton, Cheshire. CW12 1UN. UK		DESCRIPTION: CHANNEL MONSTER CMD1810-XDS2.0	DRAWING No: CMD1810_3.7kW_IP68	ISSUE 1 / SHEET 1 / 1

ҒЫЛЫМИ-ӨНДІРІСТІК ФИРМАСЫ
«ЭРГОНОМИКА» ЖШС
ЖСН KZ46549H0398R7093201
БСН 960840000027
БСК SENIKZKA
в КОФ АҚ "Qazaq Banki»

ЭРГОНОМИКА

ТОО НАУЧНО - ПРОИЗВОДСТВЕННАЯ
ФИРМА «ЭРГОНОМИКА»
ИИК KZ46549H0398R7093201
БИН 960840000027
БИК SENIKZKA
в КОФ АО "Qazaq Banki"

Мекен-жайы: Қарағанды қаласы, Кривогуз көшесі, 57/2
Адрес: 100019, РК, г. Караганда, ул. Кривогуза, 57/2;
приемная/кабылдау болмесі: тел.: 920-410, вн. №005, факс: 911-725;
www.ergonomika.kz **e-mail: info@ergonomika.kz**

Исх. №277 от 06 февраля 2017 г.

Заказчик: ТОО "VIC Engineering".

КОММЕРЧЕСКОЕ ПРЕДЛОЖЕНИЕ

1 — КНС-1.

№	Наименование	Ед.	Кол.	Цена за ед. с НДС, тг.	Сумма с НДС, тг.	Срок поставки
1	Электропривод ГЗ-В.900, N=2.2квт/380В+**червячно-подшипниковый узел В-F16** (для FAF6500 Ф600)	компл	1	1 214 100	1 214 100	4-5 недель
1.1	FAF6500 Задвижка межфланцевая ножевая DN600 PN10 **ПОД ЭЛЕКТРОПРИВОД**	шт	1	2 909 610	2 909 610	10-12 недель
2	Электропривод взрывозащищенный ГЗ-ВВ.900/24, N=2.2квт/380В, 12 об/мин **без переходного фланца** (для затвора щитового 800х800 (AVK))	шт	2	1 260 810	2 521 620	2-3 недели
3	Электропривод ГЗ-**В**.600, N=1.5квт+**переходной фланец В-F16** (для FAF6000 Ф350)	компл	5	1 027 590	5 137 950	4-5 недель
3.1	FAF6000 Задвижка с обрезиненным клином DN350 PN16 **ПОД ЭЛЕКТРОПРИВОД**	шт	5	838 750	4 193 750	8-10 недель
4	Электропривод ГЗ-Б.300, N=0.75квт+**переходной фланец Б-F14** (для FAF6000 Ф250)	компл	5	674 490	3 372 450	4-5 недель
4.1	FAF6000 Задвижка с обрезиненным клином DN250 PN16 **ПОД ЭЛЕКТРОПРИВОД**	шт	5	314 540	1 572 700	8-10 недель
5	Электропривод ГЗ-В.600, N=1.5квт+**переходной фланец В-F16** (для FAF6000 Ф400)	компл	8	1 027 590	8 220 720	4-5 недель
5.1	FAF6000 Задвижка с обрезиненным клином DN400 PN16 **ПОД ЭЛЕКТРОПРИВОД**	шт	8	942 310	7 538 480	8-10 недель
				Итого по КНС-1:	**36 681 380**	

2 — КНС-2.

№	Наименование	Ед.	Кол.	Цена за ед. с НДС, тг.	Сумма с НДС, тг.	Срок поставки
1	Электропривод ГЗ-Б.300, N=0.75квт/380В+**червячно-подшипниковый узел Б-F14** (для FAF6500 Ф200)	компл	1	758 370	758 370	4-5 недель
1.1	FAF6500 Задвижка межфланцевая ножевая DN200 PN10 **ПОД ЭЛЕКТРОПРИВОД**	шт	1	140 560	140 560	8-10 недель
2	Электропривод ГЗ-В.600, N=1.5квт без переходного фланца (для затвора щитового 400х400 (AVK))	шт	2	901 630	1 803 260	2-3 недели
3	Электропривод ГЗ-Б.300, N=0.75квт+**переходной фланец Б-F14** (для FAF6000 Ф200)	компл	6	674 490	4 046 940	4-5 недель
3.1	FAF6000 Задвижка с обрезиненным клином DN200 PN16 **ПОД ЭЛЕКТРОПРИВОД**	шт	6	215 870	1 295 220	8-10 недель
				Итого по КНС-2:	**8 044 350**	

3 — КНС-6.

№	Наименование	Ед.	Кол.	Цена за ед. с НДС, тг.	Сумма с НДС, тг.	Срок поставки
1	Электропривод ГЗ-ВВ.900/24, N=2.2квт/380В, 12 об/мин **без переходного фланца** (для затвора щитового 800х800 (AVK))	компл	2	1 277 470	2 554 940	2-3 недели
2	Электропривод ГЗ-В.600, N=1.5квт+**переходной фланец В-F16** (для FAF6000 Ф400)	компл	5	1 027 590	5 137 950	4-5 недель

2.1	FAF6000 Задвижка с обрезиненным клином DN400 PN16 **ПОД ЭЛЕКТРОПРИВОД**	шт	5	942 310	4 711 550	8-10 недель
3	Электропривод ГЗ-В.600, N=1.5квт+**переходной фланец B-F16** (для FAF6000 Ф300)	компл	5	1 027 590	5 137 950	4-5 недель
3.1	FAF6000 Задвижка с обрезиненным клином DN300 PN16 **ПОД ЭЛЕКТРОПРИВОД**	шт	5	385 050	1 925 250	8-10 недель
4	Электропривод ГЗ-В.900, N=2.2квт/380В+**переходной фланец B-F16** (для FAF6000 Ф500)	компл	8	1 073 880	8 591 040	4-5 недель
4.1	FAF6000 Задвижка с обрезиненным клином DN500 PN16 **ПОД ЭЛЕКТРОПРИВОД**	шт	8	1 900 550	15 204 400	8-10 недель
				Итого по КНС-6:	**43 263 080**	

ИТОГО ПО ПРЕДЛОЖЕНИЮ:	**87 988 810**

Цена со склада в г. Караганда.

Цены указанные в коммерческом предложении действительны в течении 10 дней.

В случае рассмотрения коммерческого предложения более 10 дней, цены требуют подтверждения.

Ответственный исполнитель: Данкевич Я.А. (инженер)

Тел.: 8 (7212) 920-410

Факс.: 8 (7212) 911-725

Моб.: 8-701-801-85-18

E-mail: valve@ergonomika.kz

С уважением,
Директор ТОО НПФ «Эргономика»_____ И.В. Добровольский

Қазақстан Республикасы

Жауапкеркшілігі шектеулі серіктестігі

«City company LTD»

Республика Казахстан

Товарищество с ограниченной ответственностью

«City company LTD»

исх. №1893

ТОО «VIC Enginnering»

От 25.01.2017г.

Коммерческое предложение.

В ответ на Ваш запрос ТОО "VIC Engineering" отвечаем, что можем поставить оборудование на следующих условиях:

№ п/п	Наименование продукции	Кол-во (шт)	Модель	Цена с ндс 12% USD
1	Затвор щитовой зщгр-800Х800	1	SEW-GATE	$13,100.00
2	Затвор щитовой зщгр-400Х400	1	SEW-GATE	$12,550.00

Срок изготовления и поставки – 10-12 недели.
Условия оплаты – предоплата 70%.

Срок действия коммерческого предложения 60 календарных дней.

Условия поставки: DDP г.Зыряновск.

Директор ТОО
«City company LTD» Д.О.Реттих

City company Ltd

ЖАУАПКЕРШІЛІГІ ШЕКТЕЛГЕН СЕРІКТЕСТІК "РЭМ-КРАН"

Қазақстан Республикасы, к. Алматы
Таусамалы с. , Райымбек Батыр к.,41"а"
тел/факс: (727) 297 - 05 - 07; 372-21-75
E-mail : rem_ltd@mail.ru

ТОВАРИЩЕСТВО С ОГРАНИЧЕННОЙ ОТВЕТСТВЕННОСТЬЮ "РЭМ-КРАН"

Республика Казахстан, г. Алматы
Мкр..Таусамалы, ул. Райымбек Батыра,41"а"
тел/факс: (727) 297 - 05 - 07; 372-21-75
E-mail : rem_ltd@mail.ru

Исх. № 35 от 30.1.2017г.

ТОО «VIC Engineering»

Коммерческое предложение ТОО «РЭМ - КРАН»
по грузоподъемным механизмам

ТОО «РЭМ-КРАН» имеет возможность поставить вам следующее оборудование:

Таль электрическая передвижная, Тип Т10332 (пр-во ТОО «РЭМ-КРАН» комплектующие Болгария)
Не крановое, общепромышленное исполнение
Степень защиты электрооборудования не ниже – IP54
Грузоподъемность – 1.0 тн;
Высота подъёма – 12,0 м
Скорость подъема – 8,0 м./мин,
Скорость передвижения – 20 м/мин
Кратность полиспаста – 2/1
Температура эксплуатации (-20…+40С)
Срок изготовления – 30 - 35 дней
Стоимость за 1 ед. – 530.000 тенге с НДС12 %

Таль электрическая передвижная, Тип Т10432 (пр-во ТОО «РЭМ-КРАН» комплектующие Болгария)
Не крановое, общепромышленное исполнение
Степень защиты электрооборудования не ниже – IP54
Грузоподъемность – 2.0 тн;
Высота подъёма – 12,0 м
Скорость подъема – 8,0 м./мин,
Скорость передвижения – 20 м/мин
Кратность полиспаста – 2/1
Температура эксплуатации (-20…+40С)
Срок изготовления – 30 - 35 дней
Стоимость за 1 ед. – 645.000 тенге с НДС12 %

Таль ручная передвижная, Тип ТРШБ (пр-во Россия)
общепромышленное исполнение
Грузоподъемность – 2.0 тн;
Высота подъёма – 12,0 м
Температура эксплуатации (-20…+40С)
Срок поставки – 40 - 50 дней
Стоимость за 1 ед. – 140.000 тенге с НДС12 %

Условия оплаты: 100% предоплата.
В стоимость тали не входит: доставка, электропитание вдоль монорельсового пути, монтаж на готовый монорельсовый путь.
Стоимость предоставлена на условиях самовывоза со склада ТОО «РЭМ-КРАН»

Директор **Буяков В. С.**

Исполнитель: Баранцев Г. И.
Тел /факс: (727) 297-05-07, 372-21-75

Срок действия коммерческого предложения 15 календарных дней

ЖАУАПКЕРШІЛІГІ ШЕКТЕЛГЕН СЕРІКТЕСТІК "РЭМ-КРАН"

Қазақстан Республикасы, к. Алматы
Таусамалы с. , Райымбек Батыр к.,41"а"
тел/факс: (727) 297 - 05 - 07; 372-21-75
E-mail : rem_ltd@mail.ru

ТОВАРИЩЕСТВО С ОГРАНИЧЕННОЙ ОТВЕТСТВЕННОСТЬЮ "РЭМ-КРАН"

Республика Казахстан, г. Алматы
Мкр..Таусамалы, ул. Райымбек Батыра,41"а"
тел/факс: (727) 297 - 05 - 07; 372-21-75
E-mail : rem_ltd@mail.ru

Исх. № 35 от 30.1.2017г.

ТОО «VIC Engineering»

Коммерческое предложение ТОО «РЭМ - КРАН»
по грузоподъемным механизмам

ТОО «РЭМ-КРАН» имеет возможность изготовить следующие грузоподъемные механизмы:

1.Кран мостовой электрический однобалочный подвесной ГОСТ 7890-93

Характеристики	Значение
Грузоподъемность, тн.	1,0
Пролет, м.	9,0
Общая длина крана	10,2
Консоли, м	0,6х2
Высота подъема, м.	9,0
Группа режима работы крана по ИСО 4301/1	А3 легкий
Механизмы передвижения крана Скорость передвижения крана. м/мин.	 24
Скорость подъема эл. тали м/мин.	8
Скорость передвижения эл. тали	20
Исполнение	Общепромышленное
Тип и профиль подкрановых путей	Двутавр М 30, L= -
Климатическое исполнение Категория размещения	У3 помещение
Температура эксплуатации, С	от -20÷40С
Управление	с пола, с подвесного пульта
Ограничитель грузоподъёмности	нет
Тип питания	Кабельный, 380/50Гц
Цвет покраски	Желтый
Степень защиты электрооборудования не ниже	IP 54
Кран укомплектован талью электрической (пр-во ТОО «РЭМ-КРАН» комплектующие Болгария)	
Грузоподъемность, тн	1,0
Высота подъема, м	12,0
Кратность полиспаста	2/1
Исполнение	Общепромышленное

Стоимость крана в комплекте с талью за 1 ед.– **2.120.000 тенге с НДС 12%.**

В стоимость крана не включено: Доставка, монтаж на готовые подкрановые пути, электропитание вдоль подкрановых путей.

Срок изготовления: 40-45 дней.

Условия оплаты: 60% предоплата, 40% - после уведомления о готовности к отгрузке.

Гарантия 12 месяцев со дня ввода в эксплуатацию, но не более 18 месяцем со для продажи.

P.S.: Авто кран для разгрузки и монтажа крана, контрольно-испытательный груз предоставляется со стороны Заказчика.

Директор **Буяков В. С.**

Исполнитель: Баранцев Г. И.
Тел /факс: (727) 297-05-07, 372-21-75

Срок действия коммерческого предложения 15 календарных дней

ТОО "Vector 7"
пр. Райымбека, 496А, офис 302
050031, г.Алматы, Республика Казахстан
Тел.: 8 (727) 390-55-99
390-55-98, 390-55-97
Факс: 8 (727) 242-30-59
E-mail: sales@vector7.kz
Сайт: www.vector7.kz

НАСОСНОЕ ОБОРУДОВАНИЕ
ЗАПОРНАЯ АРМАТУРА
ШКАФЫ УПРАВЛЕНИЯ

"Vector 7" LLP
Raiymbek ave., 496A, office 302
050031, Almaty city, Kazakhstan
Phone: 8 (727) 390-55-99
390-55-98, 390-55-97
Fax: 8 (727) 242-30-59
E-mail: sales@vector7.kz
Web: www.vector7.kz

PUMPS
VALVES
CONTROL PANELS

исх **№ V-17-13-0763-8**
от 28 января 2017 г.

VIC Engineering, ТОО
для Кайсара Карашашева
моб.: 8 707 217 91 75
E-mail: kaisar_1977@mail.ru

Объект: Замена оборудования канализационной насосной станции КНС №1, №2 и №6 в городе Зырьяновске

КОММЕРЧЕСКОЕ ПРЕДЛОЖЕНИЕ

№	Наименование	Параметры оборудования	Кол-во	Цена со скидкой, KZT	Итого, KZT	Срок поставки
Насосы для взмучивания КНС №1						
1	Канализационный насос для сухой горизонтальной установки, в комплекте с рубашкой охлаждения, погружным датчиком давления и сенсором протечки FLS , тип **NZ V-16-13-0763.6**, *Xylem Flygt (Швеция)*	Qодин насос=65 m3/h, H=25 m, 1 раб.+1 на склад Tmax=+40*C, ~3 x 400, P=9kW, IP 68, глубина погружения 20м, самоочищающееся рабочее колесо	2	4,176,283.84 KZT	8,352,567.68 KZT	6-10 недель (уточняется при заказе)
	Шкаф управления для одного канализационного насоса, прямой пуск с блоком SDR 20B, тип ША QDDK10/9kW, производство ТОО "Vector 7" (Казахстан)	1x9 kW	1	1 371,697.60 KZT	371,697.60 KZT	
Дренажный насос КНС №1						
2	Погружной насос, с сенсором протечки FLS, тип **CS V-16-13-0763.7**, *Xylem Flygt (Швеция)*	Qодин насос=25 m3/h, H=10 m, 1 раб.+1 на склад Tmax=+40*C, ~3 x 400, P=1,7kW, IP 68, глубина погружения 20м	2	560,141.09 KZT	1,120,282.18 KZT	6-10 недель (уточняется при заказе)
	Шкаф управления для одного дренажного насоса, прямой пуск с блоком SDR 20B, тип ША QDDK10/1,7kW, производство ТОО "Vector 7" (Казахстан)	1x1,7 kW	1	277,965.80 KZT	277,965.80 KZT	
				Всего	**10,122,513.26 KZT**	

ТОО "Vector 7" является официальным дистрибьютором и сервисным партнером заводов концерна Xylem.
Обращайте особое внимание на параметры и конструктивные особенности предложенного оборудования, альтернативное предложение с иными параметрами запрашивайте дополнительно. Технические данные предоставляются по запросу.
Цена на оборудование "под заказ", отсутствующего на складе, указана при условии поставки всего товара одной партией. В случае изменения количества заказываемого оборудования при запросе счета на оплату, цена может быть изменена.
Шеф-монтаж и пусконаладочные работы в стоимость не включены.
Цены указаны с учетом НДС, пошлин и действительны при условии самовывоза со склада в г. Алматы за счет покупателя.
Условия оплаты - 100% или по договоренности (на основании выставленного счета или договора).
Срок поставки оборудования исчисляется с момента получения предоплаты.
Сведения о наличии товара от 18/01/2017
Гарантия на насосное оборудование Xylem составляет 2 года и действительна при проведении пусконаладочных работ.
Стоимость оборудования по данному предложению действительна в течении 30 календарных дней.

Кушеков К.
менеджер по продажам
тел. 8 (727) 390-55-98, факс 8 (727) 242-30-59
моб.: +7 747 376 11 72

ТОО "Toolsmart"
050031, г. Алматы, ул. Утеген батыра 11А, офис 14
БИН 130940001363, БИК KZKOKZKX В АО "Казкоммерцбанк" KZ359261802169640000
Тел.: +7 (727) 327-25-75; моб.: +7 (776) 620-16-16. Сайт: **www.svarbi.kz**

исх. № 630 от 24 ноября 2016 г.

Технико-коммерческое предложение

№	Наименование	Цена DDP г.Алматы	Кол-во, кг.	Сумма, тг	Срок поставки, дней
1	**Стремянка алюминиевая "НОВАЯ ВЫСОТА" (10 ступеней)**	38700	1	38700	В наличии на складе г. Алматы
			ИТОГО	38 700	

Условие оплаты: 100%
Цена включает НДС 12%
Коммерческое предложение действительно **до 30 ноября 2016г.***
По истечению срока КП – просьба уточнять цены и наличие товара на складе.
*- при увеличении курса рубля свыше 5,5 тенге за рубль, цены будут пересмотрены.

С уважением,
Директор ТОО «Toolsmart»
Нарышкина Аида

По всем вопросам обращаться к менеджеру отдела продаж Нарышкину Константину
тел.: +7 727 296-06-30, +7 776 206-16-16 ***sale@svarbi.kz***

ТОО «ЛАМЭД»
г.Алматы, ул. Тажибаевой, 155/1,
т. 8(727)2446400
г. Астана, ул.Пушкина 37/1
(район Автобусного парка №1)Контактные телефоны:
+7 (717) 254 18 98
+7 (717) 254-16-47
+7 (717) 262-92-81
+7 (717) 247-81-37
E-mail: lamed@lamed.kz
Сайт: lamed.kz

KRANZLE QUADRO 800 TS T(Германия)

Аппарат высокого давления **KRANZLE** серии **Quadro** профессионального назначения с барабаном для намотки шланга имеет следующие преимущества: -Шасси повышенной проходимости, большие колеса с широкими сплошными резиновыми шинами.
-Встроенный шланговый барабан со складной рукояткой и шлангом высокого давления из металлической ткани 20 м
-Защита от наезда спереди и сзади.
-Держатель для безопасного отключаемого пистолета, копья-турбокиллера и плоскоструйного копья

Технические характеристики:

Рабочее давление	30-250 бар
Макс.допускаемое избыточное давление	270 бар
Расход воды	13.3л/мин (798 л/ч)
Подвод воды на вход	макс.60'С
Объем водяного бака	10л
Высота всасывания	2,5м
Частота вращения двигателя	1400 об/мин
Электрическая потребл. мощность	400 В, 50 Гц
Потребление мощности	7,5 кВт
Вес	89кг
Габариты (Д х Ш х В)	770 х 570 х 990 мм

Комплектация:	
Шланг высокого давления с металлической оплеткой, 20 м НД 8	да
Безопасный отключаемый пистолет М2000	да
Копье-грязекиллер(грязевая фреза) с трубкой из нержавеющей стали	да
Копье из нержавеющей стали с плоскоструйным соплом	да
Цена	**794 300тг**
При значительном изменении курса валют, цена может быть пересмотрена.	

ТОО "ЭРМАН ТРЕЙД"

официальный дилер
ЗАО "Группа Компаний "ПЕНЕТРОН РОССИЯ"
РК, г.Усть-Каменогорск, ул.Потанина, 15/1, офис 4
т/факс 8 7232 536-526, моб.8 705 9014085
http://www.penetron-vko.kz

Прайс -лист

СИСТЕМА МАТЕРИАЛОВ "ПЕНЕТРОН"

01.01.2017г.

Наименование материала	*Расход материала*	*Упаковка*	*Цена за 1 кг в тенге, с НДС*
ПЕНЕТРОН (для гидроизоляции бетонных поверхностей)	1 -1,2 кг/м2 в два слоя	ведро 25 кг	**1585**
ПЕНЕКРИТ (для герметизации трещин, швов и стыков в бетонных конструкциях)	1,5 кг/м.пог. штраба 25*25мм	ведро 25 кг	**1435**
ПЕНЕТРОН АДМИКС (добавка в бетон или раствор для гидроизоляциии всей толщи бетона на стадии бетонирования, >W 20)	1% от массы цемента, но не <4кг	ведро 25 кг	**1585**
ВАТЕРПЛАГ (для устранения напорной течи 1,5-3 мин.)	2 кг/дм^3	ведро 25 кг	**1100**
Скрепа - М 500 (ремонтная сухая смесь для восстановления структуры бетона)	от 2000 кг/м3	мешок 25 кг	**415**
Скрепа - М 600 инъекционная(специальная безусадочная сухая смесь для заполнения пустот в строительных сооружениях)	2,0 кг/дм3	ведро 20 кг	**595**

ПОКАЗАТЕЛИ ИЗМЕНЕНИЯ СВОЙСТВ БЕТОНА ПОСЛЕ ОБРАБОТКИ ПЕНЕТРОНОМ

Наименование показателя	*До обработки*	*После обработки*
1. Водонепроницаемость по ГОСТ 12730.5 - 84, Мпа	0,2 (W<2)	2,5 -4,2 (W>20)
2. Прочность на сжатие по ГОСТ 10180 - 90, Мпа	16,91	19,55
3. Морозостойкость по ГОСТ 10060.2 - 96	F 75	F 400
4. Глубина проникновения, за 28 дней, см		16
за 56 дней, см		51

ГИДРОИЗОЛЯЦИОННАЯ ПРОКЛАДКА "ПЕНЕБАР"

Наименование материала	*Расход материала*	*Упаковка*	*Цена за 1 п.м. в тенге, с НДС*
ПЕНЕБАР (гидроизоляционная прокладка - применяется для герметизации горизонтальных и вертикальных рабочих и конструкционных швов подземных бетонных сооружений, а также мест прохода инженерных коммуникаций)	Длина жгута - 5м Ширина - 25 мм Высота - 19 мм	коробка - 6шт * 5 м	**2100**
Сетка для крепления ПЕНЕБАРА	п.м.		**675**

ОСНОВНЫЕ ХАРАКТЕРИСТИКИ ПЕНЕБАРА

1. Стойкость к гидростатическому давлению, атм.			7
2. Плотность, кг/л			1,5
3. Объемное расширение в воде, через 14 суток, %			300
4. Диапазон температур при установке, 0С			от -22 до +52
при эксплуатации, 0С			от -60 до +100

Приложение 40

Казақстан Республикасы
Жауапкершілігі шектеулі серіктестік

Республика Казахстан
Товарищество с ограниченной отвественностью

ELTECH

050061 Алматы к-сы,
Емцов к-сі, 9В
тел.: +7 (727) 246-36-37
тел. факс: +7 (727) 246-32-02
e-mail: eltech.kz@rambler.ru
www.el-tech.kz

050061 г. Алматы
ул. Емцова, 9В
тел.: +7 (727) 246-36-37
тел. факс: +7 (727) 246-32-02
e-mail: eltech.kz@rambler.ru
www.el-tech.kz

№ 32 от 18 января 2017 года

ТОО «VIC Engineering»

Коммерческое предложение на оборудование и услуги

КНС № г.Зыряновск

1. Стоимость запрашиваемого оборудования автоматики и кабельных систем за 1 единицу.

№ п\п	Наименование	Тип, марка	Цена, в тенге с НДС
1	Шкаф в сборе, с электрооборудованием и UPS	1800x800x600	**1 600 000**
2	Шкаф в сборе, с электрооборудованием	600x600x400	**1 570 000**
3	Радиостанция Low Band диапазона Гранит 3Р-21АЦ, включая антенну, мачту, грозозащита	Гранит	1001000
4	Прикладное программное обеспечение "Управление ремонтным предприятием"		11180000
5	Прикладное программное обеспечение "ТОИР", включая расширение до 10 рабочих мест		7670000
6	Экран коллективного пользования, диагональ 50"	Panasonic TX-	913900
7	Сервер хранения данных. 4U +2U сервер Intel Core для 19" стойки в сборе включая шкаф сервера 1700x600x400		8450780
8	Deductor Professional аналитическая платформа		416000
9	Инженерное программное обеспечение разработчика АСУТП, комплект		22614800
10	Комплект программного обеспечения для сервера (Microsoft SQL Server, 2008 R2 и др.)		2470000
11	Неуправляемый коммутатор Ethernet на 12 портов		122902
12	Пакет ZuluHydro		4160000
13	Комплект прикладного программного обеспечения и оборудования для создания ГИС ситемы по городу	ГИС Soft	31200000
14	ПРК «Водопотребление» (АРМ «Договор» и «Расчет с потребителями», АРМ «Финансовая часть»)		3510000
15	Рабочая станция оператора, инженерная (ПК, клавиатура, монитор, принтер, ПО стандарт и др.)		539500

16	Рабочая станция системы управления производством(ПК, клавиатура, монитор, ПО стандарт и др.)		416000
17	Датчик реле - давления электроконтактный	ЭКМ-2005	32500
18	Провод монтажный	ВПП	117
19	Трансформаторы тока	ТОП 0,6	32500
20	Кабель многожильный контрольный 1,5 мм до 5 жил	КВВГ	507
21	2-проводной маршрутизатор SHDSL. bis EFM/ATM с межсетевым экраном и 4-портовым коммутатором P-792H v2	P-792H v2	218400
22	Кабель многожильный контрольный экран. 0,75 до 4-х жил	КВВГЭ	787
23	Кабель UTP cat 5		137
24	Металорукав ду 25 мм		390
25	Монтажные материалы, комплект		795600
26	Труба защитная гофрированная ду 20		130
27	Труба пластик ду 20 мм		530
28	Датчик температуры PT100	WIKA	12900
29	Датчик уровня аналоговый с коробкой LE1	WIKA	98000
30	Датчик давления с вентильным блоком PS3	WIKA	35600
31	Датчик уровня кондуктометрический с датчиками LS1	WIKA	30000
32	Анализатор PH	PH2	1250000
33	Анализатор хлора Chlorine Controller	CC45	3800000
34	Блок вентильный WSL	WSL	18000
35	Газоанализатор КНС	VICON	1200000
36	Антенна GSM/GPRS	GSM/GPRS	19000
37	Memory Card SD	SD	19800
38	Router EGPRS/GPRS	Router MD	390000
39	TIM Модуль телекоммуникации	TIM	850000
40	Кабель RS485		500

2 Стоимость работ по монтажу и настройки оборудования:

- по городу Каратау составит предварительно 290 млн. тенге включая НДС 12%.
- по городу Зыряновск составит предварительно 250 млн. тенге включая НДС 12%.

3. Предложение действительно в течении 60 дней.

С уважением,
директор ТОО «Eltech» Нуржанов С.М.

Главному инженеру проекта
ТОО «Vic Engineering»
г-ну Карашашеву К.Е.

Исх.№01UK-025 от 14.01.2017г

Уважаемые господа,

Согласно Вашего запроса №вх.12/06-255 от 05.01.2017г., филиал ТОО «WILO Central Asia» в г. Усть-Каменогорск информирует Вас о стоимости интересующего оборудования для выполнения проектно-сметной документации **«Замена оборудования канализационной насосной станции КНС№1, №2 и №6 в городе Зыряновске».**

№ п/п	Наименование	К-во	Сумма с НДС за ед. (шт.), тг	Стоимость оборудования с учётом необходимого количества с НДС, тг	Срок поставки
1	2	3	4	5	6
КНС-1					
1	Погружной насос в сухом исполнении FA15.99D с мотором FK34.1-6/29 (характеристика во вложении)	3раб. + 2резер.=5	12.090.800,00	60.454.000,00	16-18 недель
2	Опора под насос Foot Elbow (art.6017684)	5	359.200,00	1.796.000,00	
3	Цепь для поднятия насоса, Chainkit PCS 2000KG STVZ 10M CE neutral, art.6063152	5	329.600,00	1.648.000,00	
4	Шкаф управления SK-712/sd-5-55 (100A) для управления пятью насосами FA15.99D с мотором FK34.1-6/29	1	6.782.000,00	6.782.000,00	
5	Датчик уровня, LEVEL SENSOR 0-2,5mWS, 30m CABLE	5	264.400,00	1 322.000,00	
			Итого по КНС-1	**72.002.000,00**	
КНС-2					
1	Погружной насос в сухом исполнении FA08.64E с мотором FK17.1-4/16K (характеристика во вложении)	2раб. + 1резер.+1 склад = 4	1.864.000,00	7.456.000,00	16-18 недель
2	Опора под насос Foot Elbow (art.6017687)	4	126.000,00	504.000,00	
3	Цепь для поднятия насоса, Chainkit PCS 400KG STVZ 10M CE neutral, art.6063142	4	106.400,00	425.600,00	
4	Шкаф управления SK-712/sd-3-7,5 (17A) для управления тремя насосами FA08.64E с мотором FK17.1-4/16K	1	1.313.200,00	1.313.200,00	
5	Датчик уровня, LEVEL SENSOR 0-2,5mWS, 30m CABLE	4	264.400,00	657.600,00	
			Итого по КНС-2	**10.356.400,00**	

№ п/п	Наименование	К-во	Сумма с НДС за ед. (шт.), тг	Стоимость оборудования с учётом необходимого количества с НДС, тг	Срок поставки
1	2	3	4	5	6
КНС-6					
1	Погружной насос в сухом исполнении FA15.99D с мотором FKT50.1-4/50G (характеристика во вложении)	3раб. + 2резер.=5	29.398.400,00	146.992.000,00	16-18 недель
2	Опора под насос Foot Elbow (art.6017684)	5	359.200,00	1.796.000,00	
3	Цепь для поднятия насоса, chainkit PCS 5000KG STVZ 10M CE neutral, art.6063154	5	691.600,00	3.458.000,00	
4	Автоматизированная система управления канализационной насосной станцией WILO-ASN-K-53-160-32500Г-T1HHH-001054-B1000-000-20-1021-XXX	1	13.575.744,00	13.575.744,00	
5	Датчик уровня, LEVEL SENSOR 0-2,5mWS, 30m CABLE	5	264.400,00	822.000,00	
Итого по КНС-6				**166.643.744,00**	
Итого общая стоимость по КНС-1, КНС-2 и КНС-6				**248.502.144,00**	

Примечание:

1. Оборудование сертифицировано. Гарантия 2 года.

2. ТОО «WILO Central Asia» имеет сервисные центры в городах Астаны, Алматы, Усть-Каменогорске.

3. Самовывоз со склада Алматы.

Директор филиала ТОО «WILO Central Asia» в ВКО
Синельников Е.С. 14.01.2017 год

T +7 723 226 52 36
F +7 723 226 52 36
M +7 705 528 00 96
yevgeniy.sinelnikov@wilo.kz
Branch WILO Central Asia
M.Gorkogo 21, of.211
070000, Ust-Kamenogorsk
Kazakhstan

Система менеджмента качества сертифицирована в соответствии с требованиями СТ РК ИСО 9001-2009.
Certification of Quality Management System according to ST RK ISO 9001-2009.

wilo

Высокоэффективные насосы WILO из Германии

Pioneering for You

Приложение 37

KROHNE

ТОО "KROHNE Kazakhstan" (КРОНЕ Казахстан) 050059 Алматы

ТОО "KROHNE Kazakhstan"

Центральный офис

г.Алматы, Медеуский район, пр.Достык, д.290 №а

Имя: Курбанов Роман, менеджер по продажам

Тел.: +7 (727) 356-27-70
Факс. : +7 (727) 356-27-71

almaty@krohne.su

http:// www. krohne.com

Исх. № 0037ATY

Кол-во стр. 2

Алматы 06.02.2017 г

Тема: предложение оборудования КИПиА

Направляем Вам предварительное технико-коммерческое предложение на поставку оборудования германской фирмы "KROHNE" согласно Вашему запросу.
Готовы рассмотреть любые Ваши замечания и предложения и принять по ним согласованное решение. Ваше решение просим сообщить.

ТЕХНИКО-КОММЕРЧЕСКОЕ ПРЕДЛОЖЕНИЕ № 0104-1ATY/2014

Поз. №		Описание		Кол-во, шт.	Цена, KZT	Сумма, KZT
1		**Ультразвуковой стационарный накладной расходомер OPTISONIC 6300**		1	982 390,82	982 390,82
		Стационарный накладной первичный преобразователь OPTISONIC 6000				
		Номинальный диаметр:	для труб DN50...DN400 (средний)			
		Версия:	стандартная, температура среды – 40...+ 120°C			
		Взрывозащита:	нет			
		Исполнение / кабельные вводы:	раздельное / M16 × 1,5			
		Конвертер:	UFC 300 W			
		Материал направляющ. рейки / крышки:	алюминий / алюминий			
		Длина кабеля, м :	5			
		Калибровка:	стандартная, включая калибровку сенсорной пары			
		Окраска, шильдик:	стандартные			
		Пылевлагозащита:	IP67			
		Конвертер UFC 300				
		Basic версия				
		Тип:	UFC 300 W, настенное исполнение, корпус из полиамида, ЖК дисплей			
		Напряжение питания:	100...230 V AC			
		Взрывозащита:	нет			

	Кабельные вводы:	3 x M20x1,5			
	Корпус конвертера:	стандартный			
	Выходы базового модуля IO:	4-20 мА + HART, импульсный, состояния, вход управления (стандарт)			
	Выходы 1-го модуля IO:	нет и невозможен			
	Выходы 2-го модуля IO:	нет и невозможен			
	Конфигурация сенсора:	для работы с одним первичным преобразователем (стандарт)			
	Шильдик:	стандартный			
	•Основная погрешность: 1% для DN >= 50 мм (3% для DN < 50 мм) и скорости потока v > 0,5 м/с •Категория защиты: IP66/67 •Температура окружающей среды: − 40…+ 65° C •Межповерочный интервал: 5 лет •Содержание твердых частиц: не более 5% от объема •Содержание газа: не более 2% от объема				
	Поставка для городов: Лисаковск, Зыряновск, Жанаозен, Каратау, Аягоз				
	Среда:	*Вода*			
	Температура среды:	*уточнить*			
	Давление:	*уточнить*			
	Плотность:	*999 кг/м3*			
	Вязкость:	*1 мПа×с*			
	Расход:	*уточнить*			
	Трубопровод:	*уточнить*			
			1		
Цена оборудования на условии DDP г.		**Лисаковск, Зыряновск, Жанаозен, Каратау, Аягоз**	**KZT**		**982 390,82**
В том числе НДС , 12%			**KZT**		**105 256,16**

Оплата производится в рублях по курсу ЦБ РФ на день платежа.

Срок поставки: *до 10…12 недель, исключая праздничные дни.*

Условия оплаты: *предоплата 50%, остальные 50% - в течение 5 дней с момента уведомления о готовности к отгрузке оборудования.*

Гарантийные обязательства: *1 год эксплуатации в пределах 1,5 лет со дня поставки.*

Фирма обеспечивает техническую поддержку поставленного оборудования в течение всего срока эксплуатации.

Срок действия предложения до 12.06.2017 г.

Внимание! На предприятии ООО «Кроне-Автоматика», г.Самара запущена в эксплуатацию новая калибровочная установка Flow Master, разработанная фирмой Krohne. Установка аттестована ВНИИМС на класс точности 0,15% и позволяет проводить поверку расходомеров от Ду 25 до Ду 300 в диапазоне расходов от 0,9 до 500 м3/ч. Применение оригинального устройства фиксации испытуемого прибора и автоматический режим работы значительно снизили продолжительность калибровки.
За дополнительной информацией обращаться по тел. (846) 230-03-70 или факсу (846) 230-03-11.

"«KROHNE Kazakhstan» (КРОНЕ Казахстан)" ТОВАРИЩЕСТВО С ОГРАНИЧЕННОЙ ОТВЕТСТВЕННОСТЬЮ Город Алматы Республика Казахстан

ПРАЙС-ЛИСТ

1. ДОЗИМЕТРИЧЕСКОЕ ОБОРУДОВАНИЕ

2. ГАЗОАНАЛИТИЧЕСКОЕ ОБОРУДОВАНИЕ

3. СИСТЕМЫ СИГНАЛИЗАЦИИ

4. СЕРВИСНОЕ ОБСЛУЖИВАНИЕ И ПОВЕРКА ОБОРУДОВАНИЯ

5. КОМПЛЕКТУЮЩИЕ

Газоанализатор взрывоопасных газов и паров "Сигма-1М"

Анализируемое вещество: метан, пропан, пары бензина, гексан, спирт, диз.топливо и т.п.

Исполнение	Комплектация	Цена, руб
пульт Сигма-1М	стационарный на (1...8) датчиков, [Exib] II B, RS485/RS232	52 226,80
датчик Д1М исп.1	метан, термокаталитический	11 800,00
датчик Д1П исп.1	пропан, термокаталитический	11 800,00
датчик Д1Б исп.1	пары бензина в воздухе, сенсор	11 800,00
датчик Д1БФ исп.1	пары бензина в атмосфере азота с фланцевым присоединением, п/проводник	13 806,00
датчик Д1БФМ исп.1	пары бензина в атмосфере азота с фланцевым присоединением к резервуару через металлорукав, п/проводник	13 806,00
датчик Д1М исп.2	метан, термокаталитический	10 856,00
датчик Д1П исп.2	пропан, термокаталитический	10 856,00
датчик Д1Б исп.2	пары бензина в воздухе, термокаталитический	10 856,00
датчик Д1БФ исп.2	пары бензина в атмосфере азота с фланцевым присоединением, п/проводник	13 216,00
датчик Д1БФМ исп.2	пары бензина в атмосфере азота с фланцевым присоединением к резервуару через металлорукав, п/проводник	12 980,00
ПО-1	вывод на компьютер данных от пульта Сигма-1М, интерфейс RS485/RS232	1 298,00

Сигнализатор взрывоопасных газов и паров "Сигнал-02"

Анализируемое вещество: метан, пропан, пары бензина, гексан, спирт, диз.топливо и т.п.

Исполнение	Комплектация	Цена, руб
пульт Сигнал-02	переносной, в металлическом корпусе, 1Ex ib d IIB T4 X	12 980,00
датчик Д2М	метан, термокаталитический	4 956,00
датчик Д2П	пропан, термокаталитический	4 956,00
датчик Д2Б	пары бензина, термокаталитический	4 956,00
зарядное устройство	адаптер сетевой	531,00
удлинитель датчика	кабель 6 метров, с разъемами	1 003,00
упаковка №1	картонный укладочный чемоданчик	177,00
упаковка №2	пластмассовый чемоданчик с комплектом пластмассовых ложементов	767,00

Сигнализатор паров аммиака "Сигнал-02А"

Датчики съемные, с удлинителем до 2 метров, корпус из АБС

Исполнение	Комплектация	Цена, руб
пульт Сигнал-02А	переносной, в металлическом корпусе, 1Ex ib d IIB T4 X	11 682,00
датчик Д2А	пары аммиака, полупроводниковый	3 894,00
зарядное устройство	адаптер сетевой	531,00
удлинитель датчика	кабель 2 метра, с разъемами	885,00
упаковка №1	картонный укладочный чемоданчик	177,00
упаковка №2	пластмассовый чемоданчик с комплектом пластмассовых ложементов	767,00

Сигнализатор взрывоопасных газов и кислорода "Сигнал-02КМ"

Датчики съемные, с удлинителем до 6 метров, корпус из АБС

Исполнение	Комплектация	Цена, руб

пульт Сигнал-02КМ	переносной, в металлическом корпусе, 1Ex ib d IIB T4 X	13 924,00
датчик Д2КМ	комбинированный на метан и кислород	10 089,00
зарядное устройство	адаптер сетевой	531,00
удлинитель датчика	кабель 6 метров, с разъемами	1 003,00
упаковка №1	картонный укладочный чемоданчик	177,00
упаковка №2	пластмассовый чемоданчик с комплектом пластмассовых ложементов	767,00

Сигнализатор объемного содержания кислорода "Сигнал-02К"

Датчики съемные, с удлинителем до 6 метров, корпус из АБС

Исполнение	Комплектация	Цена, руб
пульт Сигнал-02К	переносной, в металлическом корпусе, 1Ex ib d IIB T4 X	12 980,00
датчик Д2К	комбинированный, на кислород	8 378,00
зарядное устройство	адаптер сетевой	531,00
удлинитель датчика	кабель 6 метров, с разъемами	885,00
вариант упаковки №1	картонный укладочный чемоданчик	177,00
вариант упаковки №2	пластмассовый чемоданчик с комплектом пластмассовых ложементов	767,00

НПП «ПОЛИТЕХФОРМ-М» **8 (800) 555-91-81, 8 (499) 218-2624**
115404, г. Москва, ул. Ряжская, д. 13, к.1 **market@ptfm.ru** **www.ptfm.ru**

Газоанализатор-сигнализатор взрывоопасных и токсичных газов и

Анализируемое вещество: углеводороды, аммиак, оксид углерода, кислород.

Исполнение	Комплектация	Цена, руб
пульт Сигнал-03.4.1	с одним порогом сигнализации по каждому из датчиков	28 556,00
пульт Сигнал-03.4.2	с двумя порогами сигнализации по каждому из датчиков	30 267,00
пульт Сигнал-03.4.3	с тремя порогами сигнализации по каждому из датчиков	31 624,00
датчик ДМ исп.1	1Ex ib d IIB T4 X, метан, термокаталитический	12 095,00
датчик ДМ исп.2	1Ex ib d IIB T4 X, метан, термокаталитический	11 446,00
датчик ДП исп.1	1Ex ib d IIB T4 X, пропан, термокаталитический	12 095,00
датчик ДП исп.2	1Ex ib d IIB T4 X, пропан, термокаталитический	11 446,00
датчик ДБ исп.1	1Ex ib d IIB T4 X, пары бензина в воздухе, термокаталитический	12 095,00
датчик ДБ исп.2	1Ex ib d IIB T4 X, пары бензина в воздухе, термокаталитический	11 446,00
датчик ДБФ исп.1	1Ex ib d IIB T4 X, пары бензина в атмосфере азота с фланцевым присоединением, п/проводник	14 632,00
датчик ДБФ исп.2	1Ex ib d IIB T4 X, пары бензина в атмосфере азота с фланцевым присоединением, п/проводник	13 865,00
датчик ДБФМ исп.1	1Ex ib d IIB T4 X, пары бензина в атмосфере азота с фланцевым присоединением к резервуару через металлорукав, п/проводник	15 104,00
датчик ДБФМ исп.2	1Ex ib d IIB T4 X, пары бензина в атмосфере азота с фланцевым присоединением к резервуару через металлорукав, п/проводник	14 396,00
датчик ДА1 исп.1	1Ex ib IIB T4 Хаммиак (0-100)мг/куб.м, электрохимия	16 343,00
датчик ДА1 исп.2	1Ex ib IIB T4 Хаммиак (0-100)мг/куб.м, электрохимия	15 517,00
датчик ДА2 исп.1	1Ex ib IIB T4 Хаммиак (0-1000)мг/куб.м, электрохимия	16 343,00
датчик ДА2 исп.2	1Ex ib IIB T4 Хаммиак (0-1000)мг/куб.м, электрохимия	15 517,00
датчик ДОУ исп.1	1Ex ib IIB T4 X, оксид углерода, электрохимия	11 564,00
датчик ДОУ исп.2	1Ex ib IIB T4 X, оксид углерода, электрохимия	11 210,00
датчик ДК исп.1	1Ex ib IIB T4 X, кислород, электрохимия	12 331,00

датчик ДК исп.2	1Ex ib IIB T4 Хкислород, электрохимия	11 859,00

Сигнализатор взрывоопасных газов и паров "Сигнал-03К"

Исполнение	Комплектация	Цена, руб
пульт Сигнал-03К	стационарный, на (1...2) датчика	3 121,10
датчик Д3	метан, термокаталитический	2 065,00

Сигнализатор оксида углерода "Сигнал-03К-СО"

Исполнение	Комплектация	Цена, руб с
моноблок	стационарный моноблок с встроенным сенсором на оксид углерода, электрохимия	8 142,00

Сигнализатор взрывоопасных газов и оксида углерода "Сигнал-03К-СОМ"

Исполнение	Комплектация	Цена, руб
пульт Сигнал-03К-СОМ	стационарный, на 2 датчика	3 658,00
датчик Д3КМ54	метан, термокаталитический	4 248,00
датчик Д3КСО54	оксид углерода, электрохимия	6 608,00

Детектор горючих газов и паров "Газтест"

Исполнение	Комплектация	Цена, руб
пульт Газтест	стационарный, на 4 датчика	6 136,00
датчик ДМ	метан, термокаталитический	3 304,00

Детектор моногаза "ДМГ"

Исполнение	Комплектация	Цена, руб
ДМГ-ОУ	CO (оксид углерода/угарный газ)	7 080,00
ДМГ-СВ	H2S (сероводород)	8 378,00
ДМГ-О2С	SO2 (диоксид серы)	8 378,00
ДМГ-ДА	NO2 (диоксид азота)	8 378,00
ДМГ-К	O2 (кислород)	7 788,00
ДМГ-УВ	HC (углеводороды)	6 608,00