ТОО «VIC Engineering»

Приложение 1

Основные и альтернативные прайс листы

г. Алматы 2016г.

СОДЕРЖАНИЕ

№ п/п	Наименование оборудования, материала, изделия, конструкции	Поставщик (дистрибютор)	стр.
	Курс валют Нац.Банка РК на 27.01.17г.		6
1	Канализационный насос для сухой вертикальной установки в комплекте с рубашкой охлаждения, погружным датчиком давления и сенсором протечки	ТОО «Су Арнасы - Сервис Лтд»	7
2	Контрольная панель на 3 насоса	ТОО «Vector7»	21
3	Ультразвуковой расходомер - счетчик Взлет МР с дистанционным съемом показаний.	ТОО ПФ «Взлет - Казахстан»	23
4	Решетка дробилка с электродвигателем с производительностью от 80 до 120 м³/час	ТОО «Vector7»	24
5	Электропривод	ООО «ПО "ГЗ Электропривод»	26
6	Затвор щитовой 400х400 с электроприводом	ТОО «KazЭлектро Автоматика»	27
7	Электротальфер В-13, грузоподъемностью 1т	ТОО «Редуктор Таль Плюс»	28
8	Кран балка мостовой электрический однобалочный подвесной однопролетный грузоподъемностью	ТОО «Редуктор Таль Плюс»	29
9	Насос дренажный погружной без поплавка, Q-10м3/час, H-10м, N-0,75кВт, n-3000 об/мин	ТОО «ПКФ «Ульба-Электро»	30
10	Стремянка переносная из алюминиевого сплава для обслуживания арматуры. Высота площадки 2,5	ТОО «ЦЭТ»	33
11	Брандспойт с шаровым затвором PN10 DN50	ТОО «Кэрхэр»	34
12	Проникающая гидроизоляция	ТОО «Идеал Трейд»	35
13	Составляющие ШКУ-КНС-А4 (поз.20-33,36,37)/ШКУ-КНС-А4/	Siemens	39
14	Датчик давления с индикацией	ТОО «Су Арнасы - Сервис Лтд»	44
15	Ультразвуковой уравномер радарный	ТОО «KIP Innovations»	46
16	Газоанализатор Хоббит	ТОО «Азия Пром Комплект»	57

НАЦИОНАЛЬНЫЙ БАНК КАЗАХСТАНА

ОФИЦИАЛЬНЫЙ ИНТЕРНЕТ-РЕСУРС

Официальные (рыночные) курсы валют на

20/01/2017 - 30/01/2017

	Числовое значение	ДОЛЛАР США	Числовое значение	ЕВРО	Числовое значение	РОССИЙСКИЙ РУБЛЬ
20.01.2017	1	331.08	1	353	1	5.5
21.01.2017	1	331.87	1	353.31	1	5.56
22.01.2017	1	331.87	1	353.31	1	5.56
23.01.2017	1	331.87	1	353.31	1	5.56
24.01.2017	1	331.42	1	355.75	1	5.58
25.01.2017	1	328.49	1	352.77	1	5.55
26.01.2017	1	327.86	1	352.35	1	5.53
27.01.2017	1	328.28	1	351.92	1	5.48
28.01.2017	1	328.73	1	351.51	1	5.47
29.01.2017	1	328.73	1	351.51	1	5.47
30.01.2017	1	328.73	1	351.51	1	5.47

В соответствии с Законом Республики Казахстан «О средствах массовой информации» информация о курсах иностранных валют по отношению к тенге, представленная на официальном интернет-ресурсе Национального Банка Республики Казахстан http://nationalbank.kz, является официальным сообщением Национального Банка Республики Казахстан и не требует дополнительного письменного подтверждения от Национального Банка Республики Казахстан.">

6

СуАрнасы-Сервис лтд
ТОВАРИЩЕСТВО
С ОГРАНИЧЕННОЙ ОТВЕТСТВЕННОСТЬЮ

г.Астана, ул.Житеген 28А, оф 3
т, 8(7172) 519 924
т/ф 8 (7172) 204 290
+7 775 898 55 47
E-mail: a.kamalov@list.ru, sas-ltd@mail.ru

№171111 от 27.01.2017г
Кому: ТОО «VIC Engineering»
Вниманию: Кайсара Карашашева
Объект: КНС №1 -2 -6.

На ваш запрос ***ТОО «Су Арнасы-Сервис Лтд»***, официальный дистрибьютор международного концерна ***«Xylem Water Solution Sweden AB»***, в состав которого входит завод насосного оборудования ***Flygt***, предлагает рассмотреть возможность применения данного оборудования на проектируемом вами объекте.

Наименование КНС№2 50X21	Кол-во	Цена за единицу Тенге	Сумма Тенге
Погружной насосNZ 3153 SA 6~ 241 мощность двигателя 7,5 кВт 400V, класс изоляции Н (180°С), включая 10 м силового контрольного кабеля, охлаждающую рубашку, Торцевое уплотнение двойное патронного типа из карбида вольфрама (WCCR), в комплекте с монтажными принадлежностями.	4	1 652 732	6 610 928
6556314 Stand for Z стенд для сухой установки	3	685 984	2 057 952
Контрольная панель на три насоса SAS2-A020/I,внутренего исполнения .	1	1 243 625	1 243 625
582 88 04 ENM-10 with 20 m cable	5	32 518	130 072
Итого с учетом НДС 12%			**10 042 577**

Наименование КНС№1 300x31	Кол-во	Цена за единицу Тенге	Сумма Тенге
Погружной насос Flygt NZ 3202 SA 6~ 241, мощность двигателя 37 кВт 400V, класс изоляции Н (180°С), включая 10 м силового контрольного кабеля, охлаждающую рубашку, Торцевое уплотнение двойное патронного типа из карбида вольфрама (WCCR), в комплекте с монтажными принадлежностями	5	8 233 425	41 167 125
6556404 Stand for Z стенд для сухой установки	5	804 934	4 024 670
Контрольная панель на 5 насосов SCS5-F080/I, с устройством плавного пуска.	1	12 385 482	12 385 482
582 88 04 ENM-10 with 20 m cable	2	32 518	65 036
Датчик давления LS100	1	256 101	256 101
Итого с учетом НДС 12%			**57 898 414**

СЕРТИФИКАТ
СуАрнасы-Сервис лтд
ТОВАРИЩЕСТВО
С ОГРАНИЧЕННОЙ ОТВЕТСТВЕННОСТЬЮ

г.Астана, ул.Житеген 28А, оф 5
т, 8(7172) 519 924
т/ф 8 (7172) 204 290
+7 775 898 55 47
E-mail: a.kamalov@list.ru, sas-ltd@mail.ru

Наименование КНС№6 450х72	Кол-во	Цена за единицу Тенге	Сумма Тенге
Погружной насос NZ 3231/SAS 6~ 480, мощность двигателя 170 кВт 400V, класс изоляции Н (180°С), включая 10 м силового контрольного кабеля, охлаждающую рубашку, Торцевое уплотнение двойное патронного типа из карбида вольфрама (WCCR).в комплекте с Stand for Z-стенд для сухой горизонтальной установки	5	28 110 960	140 554 800
Контрольная панель SASCP5-S300-IM/P-с устройствами плавного пуска, PLC, Modbus, мониторинг входного напряжения,, **Функции панели:** - автоматическое управление работой насосов. -плавный пуск и останов насосов. - световая и звуковая сигнализация по «верхнему» аварийному уровню в резервуаре. - защита двигателя насоса по входному напряжению (перекосы между фаз, отсутствие фазы, чередование фаз) - защита двигателя насоса по высокому току (перегрузу). - защита двигателя насоса от короткого замыкания. - защита двигателя по низкому току. -защита двигателя насоса от перегрева посредством термоконтактов. - защита двигателя насоса от попадания воды в корпус статора посредством датчика утечки FLS. - мониторинг состояния насоса посредством блока мониторинга MAS711.	1	22 219 235	22 219 235
582 88 04 ENM-10 with 20 m cable	2	32 518	65 036
Датчик давления LS100	1	256 101	256 101
Итого с учетом НДС 12%			**163 095 172**

Гарантия на оборудование 24 месяцев от завода производителя +36 месяцев от поставщика оборудования, официального дистрибьютора международного концерна «Xylem Water Solution Sweden AB», ТОО «Су Арнасы-Сервис Лтд».
Гарантия действительна при выполнении шеф-монтажных и пусконаладочных работ, специалистами ТОО «Су Арнасы-Сервис Лтд», имеющими сертификаты завода-изго

С уважением,

Ахат Камалов

Срок поставки оборудования 8-13 недель.
Условия поставки: DDP Зыряновск , Казахстан.
Необходимые технические данные прилагаются. Просим вас [illegible] технические характеристики предлагаемого оборудования. В случае изменения требуемых параметров оборудования, просим запрашивать обновленное предложение.
Срок действия предложения 60 дней

Xylem Water Solution AB

xylem
Let's Solve Water

СЕРТИФИКАТ

Настоящий Сертификат подтверждает, что

Абдулахат Камалов

успешно прошел очередной курс обучения для обеспечения диагностики, ремонта, технического обслуживания и сопровождения оборудования компании
XYLEM Water Solutions Sweden AB,
поставляемого на территорию Республики Казахстан

Сертификат действителен 2 года

Г. Астана *10.02.2015*

Xylem Water Solutions AB
xylem
SE-174 87 SUNDBYBERG, SWEDEN

Курников Е. А.
.....
Руководитель ПО
.....

FLYGT godwin LEOPOLD SANITAIRE WEDECO LOWARA

xylem
Let's Solve Water

СЕРТИФИКАТ

Настоящий Сертификат подтверждает, что

Арман Керимжан

успешно прошел очередной курс обучения для обеспечения диагностики, ремонта, технического обслуживания и сопровождения оборудования компании
XYLEM Water Solutions Sweden AB,
поставляемого на территорию Республики Казахстан

Сертификат действителен 2 года

Г. Астана *10.09.2015*

Xylem Water Solutions AB
xylem
SE-174 87 SUNDBYBERG, SWEDEN

Курников Е. А.
.....
Руководитель ПО
.....

FLYGT godwin LEOPOLD SANITAIRE WEDECO LOWARA

xylem
Let's Solve Water

СЕРТИФИКАТ

Настоящий Сертификат подтверждает, что

Абдулазиз Камалов

успешно прошел очередной курс обучения для обеспечения диагностики, ремонта, технического обслуживания и сопровождения оборудования компании
XYLEM Water Solutions Sweden AB,
поставляемого на территорию Республики Казахстан

Сертификат действителен 2 года

Г. Астана *10.02.2015*

Xylem Water Solutions AB
xylem
SE-174 87 SUNDBYBERG, SWEDEN

Курников Е. А.
.....
Руководитель ПО
.....

FLYGT godwin LEOPOLD SANITAIRE WEDECO LOWARA

ТАМОЖЕННЫЙ СОЮЗ
ДЕКЛАРАЦИЯ О СООТВЕТСТВИИ

Заявитель, Общество с ограниченной ответственностью «Ксилем Рус», Основной государственный регистрационный номер №: 1117746446575

Место нахождения: 107078, Российская Федерация, город Москва, улица Мясницкая, дом 48, Фактический адрес: 107078, Российская Федерация, город Москва, улица Мясницкая, дом 48, Телефон: +74952230852, Факс: +74952230852, Адрес электронной почты: Alexandr.Sinyavskiy@Xyleminc.com

в лице Генерального директора Федорова Олега Леонидовича

заявляет, что Оборудование насосное: Насосы и агрегаты электрические насосные, торговой марки «Xylem», «LOWARA», «FLYGT», типы: (смотреть приложение на двух листах). Продукция изготовлена в соответствии с ТР ТС 004/2011 «О безопасности низковольтного оборудования», ТР ТС 010/2011 «О безопасности машин и оборудования», ТР ТС 020/2011 «Электромагнитная совместимость технических средств».

изготовитель "Xylem Europe GmbH", Место нахождения: Швейцарская Конфедерация, Switzerland, Solenbergstrasse 5 8207 Schaffhausen, Фактический адрес: Швейцарская Конфедерация, Switzerland, Solenbergstrasse 5 8207 Schaffhausen. Филиалы завода изготовителя: (смотреть приложение на одном листе)
Код ТН ВЭД 8413000000, Серийный выпуск

соответствует требованиям

ТР ТС 004/2011 "О безопасности низковольтного оборудования"; ТР ТС 010/2011 "О безопасности машин и оборудования"; ТР ТС 020/2011 "Электромагнитная совместимость технических средств"

Декларация о соответствии принята на основании

протоколов №№ 4832-219-161/Р, 4833-219-161/Р, 4834-219-161/Р от 28.11.2014 года. Испытательной лаборатории Общества с ограниченной ответственностью "Ремсервис", аттестат аккредитации регистрационный № РОСС RU.0001.21АВ80 срок действия с 21.10.2011 по 21.10.2016 года

Дополнительная информация

Условия хранения продукции в соответствии с ГОСТ 15150-69. Срок хранения (службы, годности) указан в прилагаемой к продукции товаросопроводительной и/или эксплуатационной документации.

Декларация о соответствии действительна с даты регистрации по 02.12.2017 включительно

(подпись)

О.Л. Федоров

(инициалы и фамилия руководителя организации-заявителя или физического лица, зарегистрированного в качестве индивидуального предпринимателя)

М.П.

Сведения о регистрации декларации о соответствии:

Регистрационный номер декларации о соответствии: ТС N RU Д-CH.АЛ16.В.43969

Дата регистрации декларации о соответствии: 03.12.2014

ТАМОЖЕННЫЙ СОЮЗ

ПРИЛОЖЕНИЕ № 1 лист 1

К ДЕКЛАРАЦИИ О СООТВЕТСТВИИ ТС N RU Д-CN.АЛ16.В.43969

Перечень предприятий изготовителей продукции, на которую распространяется действие декларации о соответствии, входящих в состав транснациональной компании

Полное наименование предприятия-изготовителя	Адрес (место нахождения)
"Xylem Water Solution Deutschland GmbH "	Федеративная Республика Германия, Germany, Bayernstrasse 11-30855 Langenhagen
"Xylem Service Italia s.r.l"	Итальянская Республика, Italy, Via Lombardi, 14-36075, Montecchio Maggiore (VI)
"Xylem Water Solutions Manufacturing AB"	Королевство Швеция, SE-361 80 Emmaboda
"Xylem China Co., Ltd."	Китайская Народная Республика, North Honghu street, Yuhong district, Shenyang, Liaoning province, China

М.П. Заявитель О.Л. Федоров

подпись инициалы, фамилия

ТАМОЖЕННЫЙ СОЮЗ

ПРИЛОЖЕНИЕ № 2 лист 1

К ДЕКЛАРАЦИИ О СООТВЕТСТВИИ ТС N RU Д-CN.АЛ16.В.43969

Перечень продукции, на которую распространяется действие декларации о соответствии

Код ТН ВЭД ТС	Наименование, типы, марки, модели однородной продукции, составные части изделия или комплекса	Обозначение документации, по которой выпускается продукция
8413	Оборудование насосное: Насосы и агрегаты электрические насосные, торговой марки «Xylem», «LOWARA», «FLYGT», типы: 1305, 1310, 1315, 1320,1325, 1330, 1335, 2004 ready 4, 2008 ready 8, 2060, 2071, 2075, 2125, 2140, 2201, 2250, 2290, 2400, 2610, 2620, 2630, 2640, 2660, 2670, 2720, 2730, 2740, 2750, 2830, 2840, 2860, 2870, 3033, 3045, 3057, 3060,3068, 3080, 3085, 3090, 3102, 3126, 3127, 3152, 3153, 3170, 3171, 3201, 3202, 3231, 3240, 3300, 3301, 3306, 3312, 3315, 3351, 3356, 3400, 3501, 3531, 3602, 3800, 3900, 5100, 5150, 5510, 5520, 5530, 5540, 5550, 5560, 5570, 7020, 7030, 7035, 7040, 7042, 7045, 7046, 7050, 7055, 7056, 7061, 7065, 7076, 7081, 7101, 7105, 7115, 7121, 7125, 7900, 8021, 8022, 8024, 8042, 8043, 8044, 8050, 8053, 8056, 8058, 8064, 8065, 8084, 8101, 8102, 8103, 8104, 8105, 8106, 8107, 8108, 8109, 8110, 8111, 8112, 8115, 8116, 8117, 8118, 8119, 8120, 8121, 8122, 8123, 8124, 8201, 8202, 8203, 8204, 8211, 8212, 8213, DL, DLV, DX, DXG, DXV, STA, SX, 2800 – 2830, 2840, 2860, 2870, TOP50, TOP65, TOP80, TOP – 100S, TOP – 150S,TOP – 150L, JA 112, JA 117, JA 217, JA 317, 7585, 7600, 7650, 7085, 1305, Compit 460, Compit 900, Chroma, Compact C, ETI, Epsilon G, Widethroat G, XL, 4610, 4620, 4630, 4640, 4650, 4660, 4670, 4680; Приводы насосные, типы: 600, 605, 615, 665, 675, 680, 705, 706, 715,	

М.П. Заявитель

Подпись

О.Л. Федоров

инициалы, фамилия

ТАМОЖЕННЫЙ СОЮЗ

ПРИЛОЖЕНИЕ № 2 лист 2

К ДЕКЛАРАЦИИ О СООТВЕТСТВИИ ТС N RU Д-CH.АЛ16.В.43969

Код ТН ВЭД ТС	Наименование, типы, марки, модели однородной продукции, составные части изделия или комплекса	Обозначение документации, по которой выпускается продукция
	716, 735, 736, 745, 746, 765, 766, 775, 776, 805, 815, 835, 845, 862, 865, 872, 875, 882, 885, 892, 895, 905, 915, 925,935, 945, 950, 955, 960, 965, 975, 985, 988, 995, 998.	

М.П. Заявитель О.Л. Федоров

подпись инициалы, фамилия

ЖАУАПКЕРШІЛІГІ ШЕКТЕУЛІ СЕРІКТЕСТІГІ

Су Арнасы-Сервис ЛТД

ТОВАРИЩЕСТВО С ОГРАНИЧЕННОЙ ОТВЕТСТВЕННОСТЬЮ

Республика Казахстан
г.Астана, ул. Жетиген,28а
т, 8(7172) 519 924
т/ф 8 (7172) 48 14 76
E-mail: sas-ltd@mail.ru

№11 от 09.02.2017г

Генеральному директору
ТОО "VIC Engineering"
Певневой Е.С.

Письмо

Данным письмом подтверждаем о наличии сервисной службы по обслуживанию насосного оборудования «Flygt».

Сертификаты прилагаются.

Директор
ТОО «Су Арнасы - Сервис ЛТД» **Камалов А.А.**

ЖАУАПКЕРШІЛІГІ ШЕКТЕУЛІ СЕРІКТЕСТІГІ

Су Арнасы-Сервис ЛТД

ТОВАРИЩЕСТВО С ОГРАНИЧЕННОЙ ОТВЕТСТВЕННОСТЬЮ

Республика Казахстан
г.Астана, ул. Жетиген,28а
т, 8(7172) 519 924
т/ф 8 (7172) 48 14 76
E-mail: sas-ltd@mail.ru

№11 от 09.02.2017г

Генеральному директору
ТОО "VIC Engineering"
Певневой Е.С.

Письмо

Данным письмом подтверждаем о наличии сервисной службы по обслуживанию насосного оборудования «Flygt».

Сертификаты прилагаются.

Директор
ТОО «Су Арнасы - Сервис ЛТД» **Камалов А.А.**

NZ 3153 SA 6~ 241

Техническая спецификация

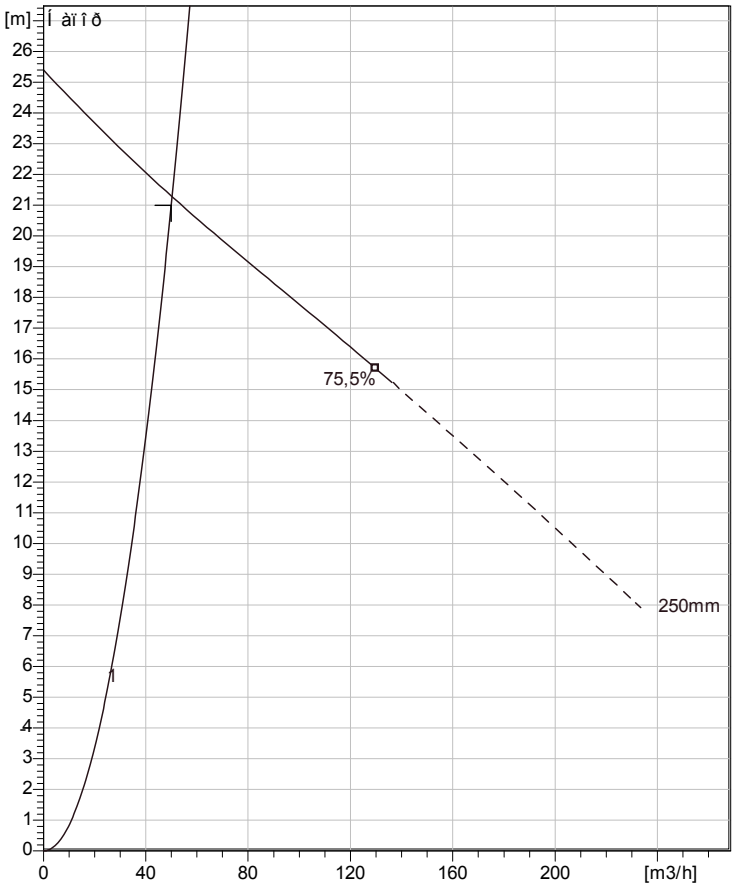

Кривая в соответствии с ISO

Установка: Z – горизонтальный постоянный, сухой

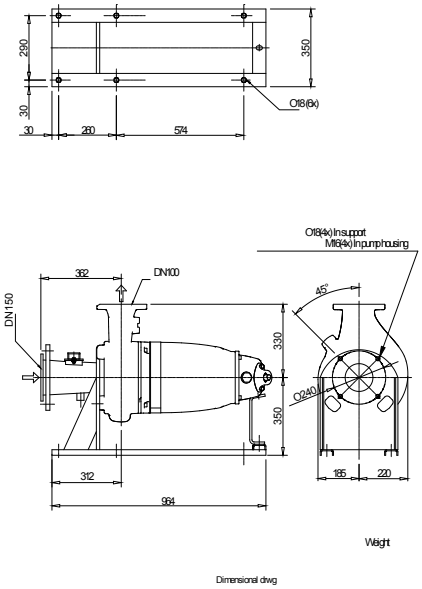

General

Рабочее колесо

Ì àòåðèàë ðàáî÷åãî êîëåñà	Ñåðûé ÷óãóí
Äèàì åòð âõî äíîãî êàíàëà	150 mm
Äèàì åòð ðàáî÷åãî êîëåñà	250 mm
Êîëè÷åñòâî ëîïàñòåé	2

Двигатель

Äâèãàòåëü #	N3153.181 21-15-4AA-D 7,5KW
Òèï ñòàòîðà	
×àñòîòà	50 Hz
Í îì . í àïðÿæåíèå	400 V
×èñëî ïîëþñîâ	4
Ôàçû	3~
Í îì . ì î ù í î ñòü	7,5 kW
Í îì èí àëüí ûé òîê	16 A
Ï óñêî âî é òîê	107 A
Í îì . ñêî ðî ñòü âðàù åíèÿ	1465 1/min
Êîý ôôèöèåíò ò ì î ù í î ñòè	
1/1 çàãðóçêè	0,76
3/4 çàãðóçêè	0,68
1/2 çàãðóçêè	0,55
ÊÏÄ	
1/1 çàãðóçêè	87,0 %
3/4 çàãðóçêè	87,0 %
1/2 çàãðóçêè	85,5 %

Конфигурация

Ï ðî åêò	Í î ì åð ï ðî åêòà	Èñïî ëí èòåëü	Ñî çäàí î	Ï î ñëåäí åå èçì åí áí èå
			04/10/16	

NZ 3153 SA 6~ 241

Кривая рабочей характеристики

Насос

Äèàì åòð âõî äí î ãî êàí àëà	150 mm
Äèàì åòð ðàáî ÷åãî êî ëåñà	250 mm
Êî ëè÷åñòâî ëî ï àñòåé	2

Motor

Äâèãàòåëü #	N3153.181 21-15-4AA-D 7,5KW
Òèï ñòàòî ðà	
×àñòî òà	50 Hz
Í î ì . í àï ðÿæåí èå	400 V
×èñëî ï î ëþñî â	4
Ôàçû	3~
Í î ì . ì î ù í î ñòü	7,5 kW
Í î ì èí àëüí ûé òî ê	16 A
Ï óñêî âî é òî ê	107 A
Í î ì . ñêî ðî ñòü âðàù åí èÿ	1465 1/min

Êî ýô ô èöèåí ò ì î ù í î ñòè	
1/1 çàãðóçêè	0,76
3/4 çàãðóçêè	0,68
1/2 çàãðóçêè	0,55
ÊÏ Ä	
1/1 çàãðóçêè	87,0 %
3/4 çàãðóçêè	87,0 %
1/2 çàãðóçêè	85,5 %

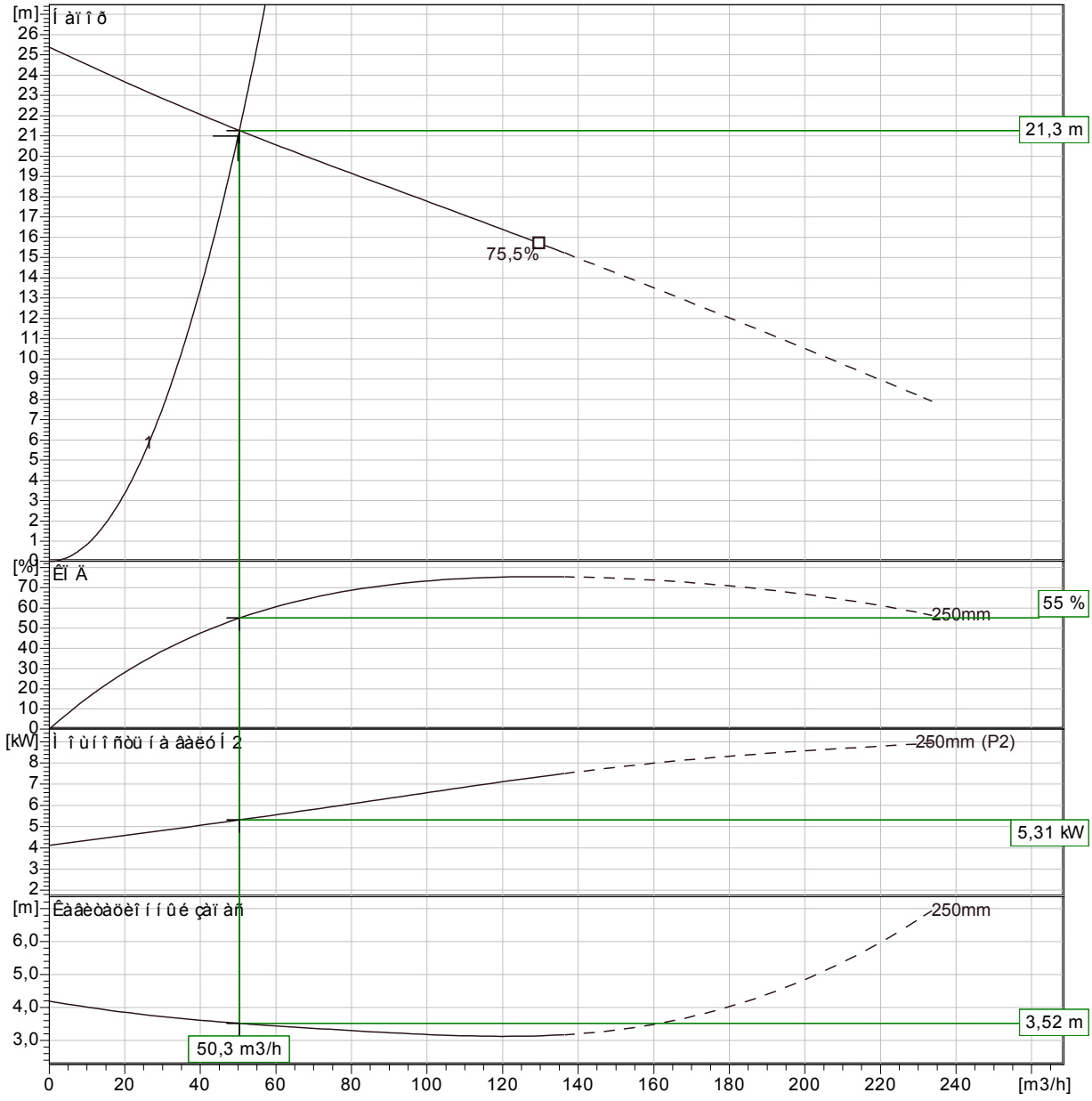

Кривая в соответствии с ISO

Ï ðî âèò	Í î ì åð ï ðî âèòà	Èñï î ëí èòåëü	Ñî çäàí î	Ï î ñëåäí åå èçì åí åí èå
			04/10/16	

NZ 3153 SA 6~ 241

Чертеж в масштабе

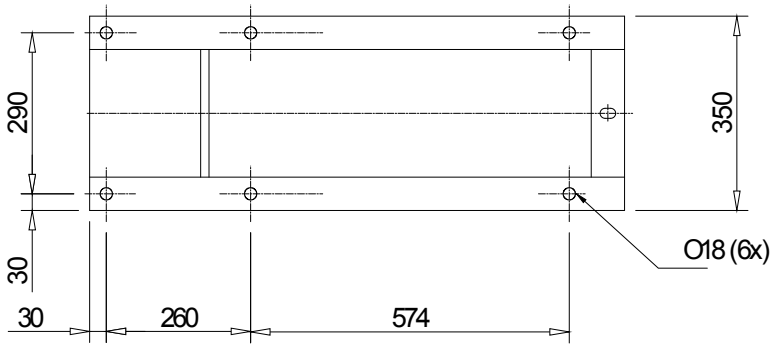

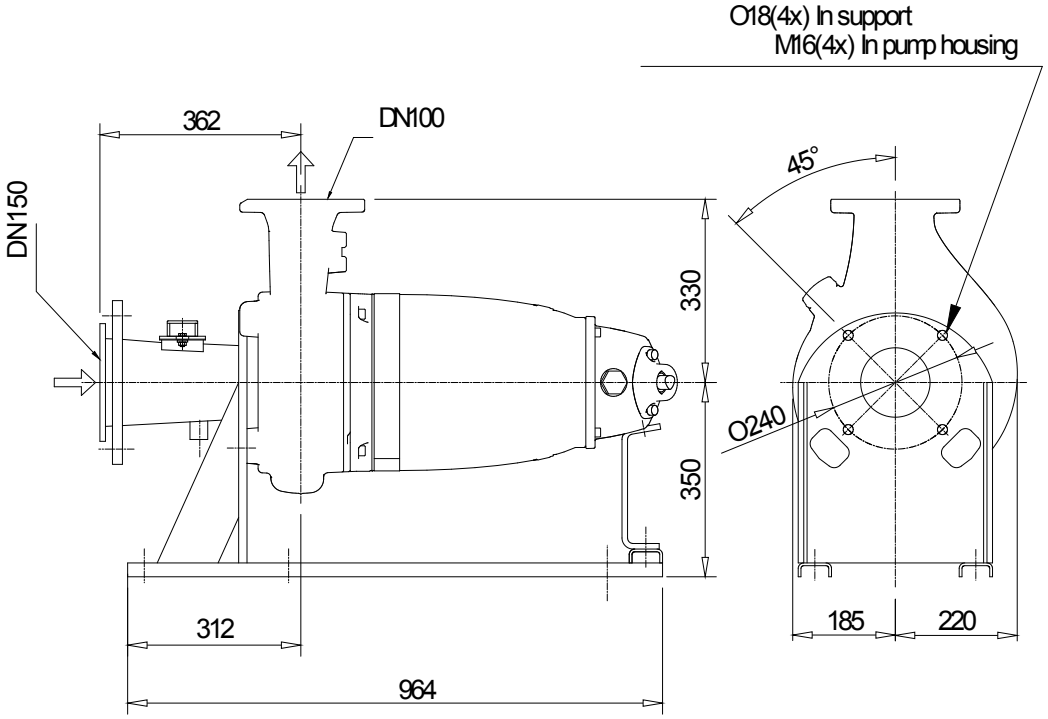

Weight

Dimensional drwg
NZ,FZ 3153

Ï ðî âêò	Í î ì ðð ï ðî âêòà	Èñï î ëí èòàëü	Ñî çäàí î **04/10/16**	Ï î ñëåäí åå èçì åí íè èå

ТОО "Vector 7"
пр. Райымбека, 496А, офис 302
050031, г.Алматы, Республика Казахстан
Тел.: 8 (727) 390-55-99
390-55-98, 390-55-97
Факс: 8 (727) 242-30-59
E-mail: sales@vector7.kz
Сайт: www.vector7.kz

НАСОСНОЕ ОБОРУДОВАНИЕ
ЗАПОРНАЯ АРМАТУРА
ШКАФЫ УПРАВЛЕНИЯ

"Vector 7" LLP
Raiymbek ave., 496A, office 302
050031, Almaty city, Kazakhstan
Phone: 8 (727) 390-55-99
390-55-98, 390-55-97
Fax: 8 (727) 242-30-59
E-mail: sales@vector7.kz
Web: www.vector7.kz

PUMPS
VALVES
CONTROL PANELS

исх **№ V-16-13-0763**
от 20 октября 2016 г.

VIC Engineering, ТОО
для Кайсара Карашашева
моб.: 8 707 217 91 75
E-mail: kaisar_1977@mail.ru

Объект: Замена оборудования канализационной насосной станции КНС №1, №2 и №6 в городе Зырьяновске

КОММЕРЧЕСКОЕ ПРЕДЛОЖЕНИЕ

№	Наименование	Параметры оборудования	Кол-во	Цена со скидкой, €	Итого, €	Срок поставки
КНС №1						
1	Канализационный насос для сухой вертикальной установки, в комплекте с рубашкой охлаждения, погружным датчиком давления и сенсором протечки FLS , тип **NT V-16-13-0763.1**, *Xylem Flygt (Швеция)*	Qодин насос=300 m3/h, H=31 m, 3 раб.+2 рез. Tmax=+40*C, ~3 x 400, P=45kW, IP 68, глубина погружения 20м, самоочищающееся рабочее колесо	5	29,406.84 €	147,034.20 €	8-12 недель (уточняется при заказе)
	Шкаф управления для пяти канализационных насосов, плавный пуск, тип ШУ, QSSK50/45kW, производство ТОО "Vector 7" (Казахстан)	5x45kW	1	23,866.84 €	23,866.84 €	
КНС №2						
2	Канализационный насос для сухой вертикальной установки, в комплекте с рубашкой охлаждения, погружным датчиком давления и сенсором протечки FLS , тип **NT V-16-13-0763.2**, *Xylem Flygt (Швеция)*	Qодин насос=50 m3/h, H=21 m, 2 раб.+1 рез.+1 на склад Tmax=+40*C, ~3 x 400, P=11kW, IP 68, глубина погружения 20м, самоочищающееся рабочее колесо	4	8,620.81 €	34,483.24 €	8-12 недель (уточняется при заказе)
	Шкаф управления для трех канализационных насосов, плавный пуск, тип ШУ, QSSK30/11kW, производство ТОО "Vector 7" (Казахстан)	3x11kW	1	14,448.81 €	14,448.81 €	
КНС №6						
3	Канализационный насос для сухой вертикальной установки, в комплекте с рубашкой охлаждения, погружным датчиком давления и сенсором протечки FLS , тип **NT V-16-13-0763.3**, *Xylem Flygt (Швеция)*	Qодин насос=450 m3/h, H=72 m, 3 раб.+2 рез. Tmax=+40*C, ~3 x 400, P=170kW, IP 68, глубина погружения 20м, самоочищающееся рабочее колесо	5	77,062.01 €	385,310.05 €	12-16 недель (уточняется при заказе)
	Шкаф управления для пяти канализационных насосов, плавный пуск, тип ШУ, QSSK50/170kW, производство ТОО "Vector 7" (Казахстан)	5x170kW	1	49,171.59 €	49,171.59 €	
				Всего	**654,314.73 €**	

ТОО "Vector 7" является официальным дистрибьютором и сервисным партнером заводов концерна Xylem.

Обращайте особое внимание на параметры и конструктивные особенности предложенного оборудования, альтернативное предложение с иными параметрами запрашивайте дополнительно. Технические данные предоставляются по запросу.
Цена на оборудование "под заказ", отсутствующего на складе, указана при условии поставки всего товара одной партией. В случае изменения количества заказываемого оборудования при запросе счета на оплату, цена может быть изменена.

Курс Евро на 20 октября 2016 г. - 370 тенге. Данный курс может быть скорректирован на момент выставления счета.
Шеф-монтаж и пусконаладочные работы в стоимость не включены.
Цены указаны с учетом НДС, пошлин и действительны при условии самовывоза со склада в г. Алматы за счет покупателя.
Условия оплаты - 100% или по договоренности (на основании выставленного счета или договора).
Срок поставки оборудования исчисляется с момента получения предоплаты.
Сведения о наличии товара от 10/18/2016
Гарантия на насосное оборудование Xylem составляет 2 года и действительна при проведении пусконаладочных работ.
Стоимость оборудования по данному предложению действительна в течении 30 календарных дней.

Кушеков К.
менеджер по продажам
тел. 8 (727) 390-55-98, факс 8 (727) 242-30-59
моб.: +7 747 376 11 72

Исх. № 172 от «30» января 2017 г.
На Ваш запрос от 30.01.2017 г. сообщаем:

Главному инженеру проекта
ТОО «VIC Engineering»
Г-ну Карашашеву К.Е.

Исп.: Байжуманова Зауре
Сот.: 8 707 730 76 25
8 701 730 7625
e-mail: zaure_eco@mail.ru

Объект: КНСЗ

КОММЕРЧЕСКОЕ ПРЕДЛОЖЕНИЕ

ТОО ПФ «Взлѐт-Казахстан» является региональным представительством ЗАО «Взлѐт» (г. Санкт-Петербург, Россия) на территории Республики Казахстан и обеспечивает предпродажную подготовку, гарантийное и сервисное обслуживание проданного оборудования, его периодическую поверку и ремонт. Система менеджмента качества услуг сертифицирована на соответствие требованиям СТ РК ИСО 9001-2009 (ИСО 9001:2008). Приборы «Взлет» сертифицированы и занесены в Государственный реестр средств измерений Республики Казахстан.

ТОО «Производственная Фирма «Взлет-Казахстан» предлагает к поставке следующее оборудование по стоимости:

№ п/п	Наименование	Ед. изм.	К-во	Цена за ед. в тенге	Сумма в тенге
1.	Расходомер-счетчик ультразвуковой "Взлет МР" УРСВ-510Ц одноканальный базового исполнения с врезными ПЭА В-202 (с вторичным преобразователем, источником вторичного питания ADN-30.24, врезными ПЭА пара на канал, кабелем связи по 10 м) Ду 500	ком.	1	425 000,00	425 000,00
				ИТОГО	425 000,00
				В том числе НДС 12 %	45 535,71

Общая стоимость поставки составит 425 000 (четыреста двадцать пять тысяч) тенге, с учетом НДС 12 %.
Срок поставки – 7 (семь) рабочих дней после оплаты 100 % стоимости поставки.
Срок действия коммерческого предложения – 30 (тридцать) календарных дней.
Стоимость монтажных и пуско-наладочных работ не входит в стоимость данного коммерческого предложения.

Дополнительные опции к расходомеру-счетчику ультразвуковому «Взлёт МР» УРСВ-510Ц:
- модуль Ethernet – 20 150 (двадцать тысяч сто пятьдесят) тенге;
- модуль токового модуля – 34 450 (тридцать четыре тысячи четыреста пятьдесят) тенге;
- помехозащищенное исполнение – 48 750 (сорок восемь тысяч семьсот пятьдесят) тенге;
- взрывозащищенное исполнение – 69 900 (шестьдесят девять тысяч девятьсот) тенге;
- коммутационное устройство одноканальное – 35 100 (тридцать пять тысяч сто) тенге;
- кабель РК-75-2-13 – 230 (двести тридцать) тенге за метр.

ПРИМЕЧАНИЕ:
1. Для уточнения запроса, просим заполнить карту заказа (прилагается).

С наилучшими пожеланиями,

Директор ТОО «ПФ «Взлёт-Казахстан» **Т.Я. Хинтицкая**

ТОО "Vector 7"
пр. Райымбека, 496А, офис 302
050031, г.Алматы, Республика Казахстан
Тел.: 8 (727) 390-55-99
390-55-98, 390-55-97
Факс: 8 (727) 242-30-59
E-mail: sales@vector7.kz
Сайт: www.vector7.kz

НАСОСНОЕ ОБОРУДОВАНИЕ
ЗАПОРНАЯ АРМАТУРА
ШКАФЫ УПРАВЛЕНИЯ

"Vector 7" LLP
Raiymbek ave., 496A, office 302
050031, Almaty city, Kazakhstan
Phone: 8 (727) 390-55-99
390-55-98, 390-55-97
Fax: 8 (727) 242-30-59
E-mail: sales@vector7.kz
Web: www.vector7.kz

PUMPS
VALVES
CONTROL PANELS

исх **№ V-16-13-0763-12**
от 30 января 2017 г

VIC Engineering, ТОО
для Кайсара Карашашева
моб.: 8 707 217 91 75
E-mail: kaisar_1977@mail.ru

Объект: Замена оборудования канализационной насосной станции КНС №1, №2 и №6 в городе Зырьяновске

КОММЕРЧЕСКОЕ ПРЕДЛОЖЕНИЕ

№	Наименование	Параметры оборудования	Кол-во	Цена со скидкой, €	Итого, €	Срок поставки
Запорная арматура для КНС №1 (запрос от 07.11.2016)						
1	Задвижка клиновая, **серия 93,** *Valvotubi IND (Италия)*	Dn=80mm, Pn=16bar, t=90C, материал - чугун/EPDM	2	115,79 €	231,58 €	6-10 недель (уточняется при заказе)
2	Задвижка клиновая, **серия 93,** *Valvotubi IND (Италия)*	Dn=100mm, Pn=16bar, t=90C, материал - чугун/EPDM	6	151,10 €	906,60 €	6-10 недель (уточняется при заказе)
3	Задвижка клиновая, **серия 93,** *Valvotubi IND (Италия)*	Dn=150mm, Pn=16bar, t=90C, материал - чугун/EPDM	4	254,18 €	1 016,72 €	6-10 недель (уточняется при заказе)
4	Задвижка клиновая, **серия 93,** *Valvotubi IND (Италия)*	Dn=200mm, Pn=16bar, t=90C, материал - чугун/EPDM	1	395,39 €	395,39 €	6-10 недель (уточняется при заказе)
5	Задвижка клиновая, **серия 93R**, *Valvotubi IND (Италия)* с электроприводом **SA 14.2**, *AUMA (Германия)*	Dn=250mm, Pn=16bar, t=90C, материал - чугун/EPDM	5	7 342,45 €	36 712,25 €	10-14 недель (уточняется при заказе)
6	Задвижка клиновая, **серия 93R**, *Valvotubi IND (Италия)* с электроприводом **SA 14.2**, *AUMA (Германия)*	Dn=350mm, Pn=16bar, t=90C, материал - чугун/EPDM	5	8 513,09 €	42 565,45 €	10-14 недель (уточняется при заказе)
7	Задвижка клиновая, **серия 93R**, *Valvotubi IND (Италия)* с электроприводом **SA 14.2**, *AUMA (Германия)*	Dn=400mm, Pn=16bar, t=90C, материал - чугун/EPDM	5	9 213,49 €	46 067,45 €	10-14 недель (уточняется при заказе)
				Всего	**127 895,44 €**	

Запорная арматура для КНС №1 (запрос от 10.11.2016)						
1	Задвижка ножевая (шиберная) межфланцевая, **серия 1908**, *Valvotubi IND (Италия)* с электроприводом	Dn=600mm, Pn=1bar, t=90C, материал - чугун	1	15 713,95 €	15 713,95 €	10-14 недель (уточняется при заказе)
2	Клапан обратный шаровый фланцевый, **серия 407**, *Valvotubi IND (Италия)*	Dn=100mm, Pn=10-16bar, t=90C, материал корпуса - чугун	1	186,40 €	186,40 €	6-10 недель (уточняется при заказе)
3	Клапан обратный шаровый фланцевый, **серия 407**, *Valvotubi IND (Италия)*	Dn=250mm, Pn=10-16bar, t=90C, материал корпуса - чугун	1	1 446,81 €	1 446,81 €	6-10 недель (уточняется при заказе)
4	Вибровставка гибкая фланцевая, **серия 2001**, *Valvotubi IND (Италия)*	Dn=100mm, Pn=10-16bar, t=80C, материал резины - EPDM	1	77,67 €	77,67 €	6-10 недель (уточняется при заказе)
5	Вибровставка гибкая фланцевая, **серия 2001**, *Valvotubi IND (Италия)*	Dn=250mm, Pn=10-16bar, t=80C, материал резины - EPDM	1	273,95 €	273,95 €	6-10 недель (уточняется при заказе)
6	Вибровставка гибкая фланцевая, **серия 2001**, *Valvotubi IND (Италия)*	Dn=350mm, Pn=10-16bar, t=80C, материал резины - EPDM	1	543,66 €	543,66 €	6-10 недель (уточняется при заказе)
7	Вибровставка гибкая фланцевая, **серия 2001**, *Valvotubi IND (Италия)*	Dn=400mm, Pn=10-16bar, t=80C, материал резины - EPDM	1	744,18 €	744,18 €	6-10 недель (уточняется при заказе)

Дробилки для КНС №1, №2 и №6						
1	Решетки-дробилки, тип **CA206AHW5B2**, *Mono Muncher (Великобритания)*	Производительностью 80-120 м3/ч	1	16 967,42 €	16 967,42 €	12-14 недель (уточняется при заказе)
2	Решетки-дробилки, тип **CA210AJW5B2**, *Mono Muncher (Великобритания)*	Производительностью 250-350 м3/ч	1	23 667,15 €	23 667,15 €	12-14 недель (уточняется при заказе)
3	Решетки-дробилки, тип **CA210AJW5B2**, *Mono Muncher (Великобритания)*	Производительностью 420-520 м3/ч	1	23 667,15 €	23 667,15 €	12-14 недель (уточняется при заказе)
				Всего	**83 288,34 €**	

ТОО "Vector 7" является официальным дистрибьютором и сервисным партнером заводов концерна Xylem.

Обращайте особое внимание на параметры и конструктивные особенности предложенного оборудования, альтернативное предложение с иными параметрами запрашивайте дополнительно. Технические данные предоставляются по запросу.
Цена на оборудование "под заказ", отсутствующего на складе, указана при условии поставки всего товара одной партией. В случае изменения количества заказываемого оборудования при запросе счета на оплату, цена может быть изменена.

Курс Евро на 30 января 2017 г - 364 тенге. Данный курс может быть скорректирован на момент выставления счета.
Шеф-монтаж и пусконаладочные работы в стоимость не включены.
Цены указаны с учетом НДС, пошлин и действительны при условии самовывоза со склада в г. Алматы за счет покупателя.
Условия оплаты - 100% или по договоренности (на основании выставленного счета или договора).
Срок поставки оборудования исчисляется с момента получения предоплаты.
Сведения о наличии товара от 28.01.2017
Гарантия на насосное оборудование Xylem составляет 2 года и действительна при проведении пусконаладочных работ.
Стоимость оборудования по данному предложению действительна в течении 30 календарных дней.

Кушеков К.
менеджер по продажам
тел.: 8 (727) 390-55-98, факс 8 (727) 242-30-59
моб.: +7 747 376 11 72

Общество с ограниченной ответственностью
«Производственное объединение
«ГЗ Электропривод»
ИНН 7720306683 КПП 772001001
111024, г. Москва, 2-я улица Энтузиастов, д. 5, пом. Ком. V/20;
почтовый адрес: 125212, г. Москва, а/я 13;
Тел.: (495) 234-19-35 (многоканальный), http://www.gz-privod.ru;
e-mail: info@gz-privod.ru

Исх. № 095 от 03 февраля 2017г.

ТОО «VIC Engineering»,
Республика Казахстан

Предлагаем к поставке по Вашему запросу:

№ п/п	Наименование	Кол-во	Ед.изм.	Цена, руб. без НДС
I.	**КНС-1**			
1	Электропривод ГЗ-В.900/24 У1, N=2.2квт/380В, 24 об/мин	1	шт.	117 066,00
2	Электропривод ГЗ-ВВ.900/24 У1, N=2.2квт/380В, 24 об/мин	2	шт.	157 554,00
3	Электропривод ГЗ-Б.600/24 У1, N=1.5квт/380В, 24 об/мин	5	шт.	111 630,00
4	Электропривод ГЗ-Б.300/24 У1, N=0.75квт/380В, 24 об/мин	5	шт.	69 754,00
5	Электропривод ГЗ-В.600/24 У1, N=1.5квт/380В, 24 об/мин	8	шт.	111 630,00
II.	**КНС-2**			
1	Электропривод ГЗ-Б.200/24 У1, N=0.55квт/380, 24 об/мин	1	шт.	67 672,00
2	Электропривод ГЗ-Б.600/24 У1, N=1.5квт/380В, 24 об/мин	2	шт.	111 630,00
3	Электропривод ГЗ-Б.300/24 У1, N=0.75квт/380В, 24 об/мин	6	шт.	69 754,00
III.	**КНС-6**			
1	Электропривод ГЗ-В.600/24 У1, N=1.5квт/380В, 24 об/мин	1	шт.	111 630,00
2	Электропривод ГЗ-ВВ.900/24, N=2.2квт/380В, 24 об/мин	2	шт.	157 554,00
3	Электропривод ГЗ-В.600/24 У1, N=1.5квт/380В, 24 об/мин	5+5	шт.	111 630,00
4	Электропривод ГЗ-В.900/24 У1, N=2.2квт/380В, 24 об/мин	8	шт.	117 066,00

Срок актуальности ценового предложения – 30 календарных дней
Средний срок поставки – 15-20 раб. дней

С уважением.
Генеральный директор П.Ю.Раслеков

Конт. лицо: Шило А.В
(495) 234-19-35 доб. 157
andrey@gz-privod.ru

KazЭлектроАвтоматика
ТОВАРИЩЕСТВО С ОГРАНИЧЕННОЙ ОТВЕТСТВЕННОСТЬЮ

Республика Казахстан, г. Караганда, ул. Коммунальная, 12
тел./факс: 8 (7212) 41-44-44
e-mail: kea.too@mail.ru

исх. № 102
от «27» января 2017 г.

Главному инженеру проектов
ТОО «VIC Engineering»

Уважаемый Кайсар Ержуманович!

ТОО «KazЭлектроАвтоматика» является авторизованным дилером компании **L.K.H. – Group LTD (Israel)** и предлагаем Вам рассмотреть возможность сотрудничества по поставке нижеследующего оборудования:

№ п/п	Наименование продукции	Ед. изм.	Кол-во	Цена в долларах США с НДС	Сумма в долларах США с НДС
1	Затвор щитовой 800X800. Материал затвора нержавеющая сталь 304. Серия Zws-pp	шт.	1	12 935	12 935
2	Затвор щитовой 400X400. Материал затвора нержавеющая сталь 304. Серия Zws-pp	шт.	1	12 095	12 095
				Итого с НДС 12%	**25 030**
				В том числе НДС 12%	**2 682**

Гарантия – 10 лет.

Срок изготовления и поставки – 10-12 недель с момента готовности к отгрузке и поступления окончательного расчета.

Условия оплаты – предоплата 50% в течение 5 рабочих дней после заключения договора, оставшиеся 50% в течении 5 рабочих дней с момента готовности оборудования к отгрузке.

Цены действительны при условии оплаты до 31/12/2017 года.

Условия поставки: DDP г. Зыряновск

Желаем Вам процветания и надеемся на долгосрочное сотрудничество!

С уважением
Начальник ОП **В.Тулупов**

Казахстан Республикасы Караганды қ. Қазыбек би атындағы ауд. Жауапкершілігі шектеулі серіктестігі «KazЭлектроАвтоматика» Товарищество с ограниченной ответственностью г. Караганда р-н им. Казыбек би Республика Казахстан

Исп. Курманалин Амирхан
тел. 8 (7212) 78-91-86,
8771 529 99 99

ТОВАРИЩЕСТВО С ОГРАНИЧЕННОЙ ОТВЕТСТВЕННОСТЬЮ
«РЕДУКТОР ТАЛЬ ПЛЮС»
КАЗАХСТАН, Г.. АЛМАТЫ, УЛ. КАЗЫБАЕВА, 11
телефон (727) 2942225
e-mail : reductortalplus@gmail.com

Коммерческое Предложение для ТОО VIC Engineering от 31.01.2017г.

№№ п/п	Характеристики	Кол-во, шт	Цена, тг	Сумма, тг
1.	Электротельфер В-8 2 т Россия	1	580 000,00	580 000,00
2.	Электротельфер В-8 2 т Болгария	1	700 000,00	700 000,00
3.	Электротельфер В-13 1 т Болгария	1	320 000,00	320 000,00
4.	Электротельфер В 12 2 1 Болгария	1	420 000, 00	420 000,00
5.	Таль Ручная 8 м 2 т стационарная	1	96 000,00	96 000,00

Срок изготовления – 1-3 рабочих дней со дня оплаты. Отгрузка со склада в г. Алматы

Директор Плотников В.А.

Срок действия предложении – 10 календарных дней.

Жауапкершілігі шектеулі серіктестігі
Редуктор Таль Плюс
БСН/ЖСН 150540008984
Товарищество с ограниченной ответственностью
Алматы қаласы Қазақстан Республикасы
Город Алматы Республика Казахстан

ТОВАРИЩЕСТВО С ОГРАНИЧЕННОЙ ОТВЕТСТВЕННОСТЬЮ
«РЕДУКТОР ТАЛЬ ПЛЮС»
КАЗАХСТАН, Г.. АЛМАТЫ, УЛ. КАЗЫБАЕВА, 11
телефон (727) 2942225
e-mail : reductortalplus@gmail.com

Коммерческое Предложение для ТОО VIC Engineering от 31.01.2017г.

№№ п/п	Характеристики	Кол-во, шт	Цена, тг	Сумма, тг
1.	КРАН МОСТОВОЙ ОДНОБАЛОЧНЫЙ ПОДВЕСНОЙ г/п 2 т, Н[illegible]3 м, пролет 10 м, комплектация производства Болгария/Россия	1	1 900 000,00	1 900 000,00
	Итого включая НДС			**1 900 000,00**

Срок изготовления – 5-10 рабочих дней со дня оплаты. Отгрузка со склада в г. Алматы

Директор Плотников В.А.

Срок действия предложении – 10 календарных дней.

«Улбі-Электро» Өндірістік коммерциялық фирма» ЖШС

Қазақстан Республикасы, Шығыс Қазақстан облысы
Өскемен қ., Абай даңғылы 102, п/и 070005
СТН 181600248481, БСН 061040002158, ЖТК: KZ206010151000073111
«Народный Банк Казахстана» АҚ, БТК: «HSBKKZKX»
Тел. факс: +7 (7232) 293596, 293597, 293598
e-mail: info@ulbaelectro.kz

ТОО «Производственно-коммерческая фирма «Ульба-Электро»

Республика Казахстан, Восточно-Казахстанская область
г. Усть-Каменогорск, проспект Абая, 102, п/и 070005
РНН 181600248481, БИН 061040002158, ИИК: KZ206010151000073111
АО «Народный Банк Казахстана», БИК: «HSBKKZKX»
Тел. факс: +7 (7232) 293596, 293597, 293598
e-mail: info@ulbaelectro.kz

Исх. № 03-07/ 95

От: «17» февраля 2016 года

Куда: ТОО "VIC Engineering"

Первому руководителю

Коммерческое предложение на поставку насосного оборудования.

1. Стоимость поставки.

Предлагаем рассмотреть коммерческое предложение на поставку насосных агрегатов. Стоимость оборудования с НДС 12% на условиях DDP г.Усть-Каменогорск, составляет 1 141 800 **(Один миллион сто сорок одна тысяча восемьсот) тенге.**

Расчет стоимости, согласно Спецификации №1.

№	Наименование	Тип	Кол-во	Стоимость за ед. в тенге с НДС	Сумма в тенге с НДС
1	Насос погружной дренажный, Q=25 м^3/ч, H=10 м, эл/двигатель – 3,1 кВт, 400В, 50Гц.	VS.50.22.2T	2	350 500	701 000
2	Насос погружной дренажный, Q=10 м^3/ч, H=10 м, эл/двигатель 1,3 кВт, 400В, 50Гц	VS.40.09.2T-2"	2	220 400	440 800
				Итого с НДС	1 141 800

Стоимость действительна на всю партию оборудования.

2. Срок поставки

9-11 рабочих недель с даты подписания договора (возможна досрочная поставка).

9001-2009 ИСО КР СТ
РК ИСО 9001-2009

3. Условия оплаты.

Оплата за поставленное оборудование: 50% предоплата, 50% по готовности к отгрузке со склада в г.Усть-Каменогорск.

4. Гарантийные обязательства.

Гарантия на оборудование 12 месяцев с момента запуска в промышленную эксплуатацию, но не более 18 месяцев с момента получения на склад.

И.О. Директора **Шишкин А.В.**

«Улбі-Электро» Өндірістік коммерциялық фирма» ЖШС

Қазақстан Республикасы, Шығыс Қазақстан облысы
Өскемен қ., Абай даңғылы 102, п/и 070005
БСН 061040002158, ЖТК: KZ20601015100007311 1
«Народный Банк Казахстана» АҚ, БТК: «HSBKKZKX»
Тел/факс: +7 (7232) 293 596, 293 597, 293 598
e-mail: info@ulbaelectro.kz

ТОО «Производственно-коммерческая фирма «Ульба-Электро»

Республика Казахстан, Восточно-Казахстанская область
г. Усть-Каменогорск, проспект Абая, 102, п/и 070005
БИН 061040002158, ИИК: KZ206010151000073111
АО «Народный Банк Казахстана», БИК: «HSBKKZKX»
Тел/факс: +7 (7232) 293 596, 293 597, 293 598
e-mail: info@ulbaelectro.kz

Исх. № 03-10/67

От: «17» февраля 2017 года

Куда: ТОО «VIC Engineering»

Кому: Первому руководителю

Письмо-обязательство по местному содержанию

Настоящим сообщаем, что доля местного содержания в предлагаемом оборудовании:
- Дренажные, погружные насосы без поплавка, Q=25м3/ч, H=10м, N=1,7квт, n=2865 об/мин, бытовые канализационные стоки;
- Дренажные, погружные насосы без поплавка, Q=10м3/ч, H=10м, N=0,75квт, n=2825 об/мин, бытовые канализационные стоки;

составит 20%.

И.о.Директора А.В. Шишкин

Исп. Ракова З.С.

29-35-96 вн.1313

ҚАЗАҚСТАН РЕСПУБЛИКАСЫ
«ЦЕТ»
жауапкершілігі шектеулі серіктестік
ШҚО, Өскемен каласы,
Красин көшесі, 1
Тел 53-61-88
e-mail: ТОО-CET@mail.ru
www.too-cet.satu.kz

РЕСПУБЛИКА КАЗАХСТАН
«ЦЕТ»
Товарищество с ограниченной ответственностью
ВКО, г. Усть-Каменогорск,
ул. Красина 1
тел. 53-61-88
e-mail: ТОО-CET@mail.ru
www.too-cet.satu.kz

Председателю Товарной комиссии

Коммерческое предложение

Наименование	Кол-во	Цена с НДС	Сумма
Стальная стремянка 10 ступеней Россия	3	15000	45000

Технические характеристики Россия

Тип стремянка
Высота площадки, м 2.08
Max рабочая нагрузка, кг 150
Вес, кг 10.2
Широкие ступени есть

Рабочая высота, м 2.9
Количество ступеней, шт 10
Материал сталь
Телескопическая/выдвижная нет

Казақстан Республикасы
«Керхер» ЖШС
Райымбек даң., Коммунальная көш. қ-сы, 169/1
050050, Алматы қ.
Тел.: +7 (727) 279 77 07
Факс: +7 (727) 382 79 86
www.karcher.kz

KÄRCHER

Республика Казахстан
ТОО «Керхер»
пр-т Райымбека, уг. ул. Коммунальной, 169/1
050050, г. Алматы
Тел.: +7 (727) 279 77 07
Факс: +7 (727) 382 79 86
www.karcher.kz

HD 7/18 - 4 KAP

Профессиональный аппарат высокого давления без подогрева, сочетает в себе надежность благодаря прочной помпе с кривошипно-шатунным приводом и керамическими поршнями и высокую эффективность.
Встроенный фильтр тонкой очистки воды
Защищает насос высокого давления от частиц грязи
Удобные приспособления для хранения шланга и аксессуаров
Рамная конструкция с откидным пластиковым кожухом
Легкий и быстрый доступ к рабочим узлам для обслуживания
Регулировка потока воды и удобный контроль уровня масла
Система защиты от перекручивания шланга (AVS)
Регулятор давления и расхода воды на корпусе аппарата
4-полюсный электродвигатель (низкооборотный)
Отключение давления
Пистолет,

Источник питания	3/400/50 Ph/V/Hz
Производительность	700 l/h
Рабочее давление	180/bar
Макс. давление	200 bar
Макс. температура на входе	60 °C
Потребляемая мощность	4.9 kW
Дополнительная присоединяемая мощность	-
Длина кабеля	-
Бак для чистящего средства	-
Вес	54 kg
Габариты (длина x ширина x высота)	700 x 455 x 1010 mm

Стоимость аппарата: 399 000 тенге.
Пенный комплект 87 100 тг.

ТОО «Идеал Трэйд» (IDEAL TRADE)

г. Алматы, ул. Промышленная, 1
тел: +7 (727) 383-21-42, +7 (727) 383-21-37
БИН 090 440 009 465

Проектная организация ТОО «Vic Engineering»

Коммерческое предложение

Уважаемый Артем предлагаю вашему вниманию коммерческое предложение на следующий вид материала:

Назначение	Наименование материала	Расход	Цена с учетом НДС
MasterSeal 501 - готовая к применению сухая смесь, в состав которой входят специальные цементы, фракционированный заполнитель, органические добавки и химически активные вещества, способные к кристаллизации в порах обработанного бетона. Состав предназначен для устранения просачивания воды через бетонные конструкции. Данный эффект уплотнения структуры бетона достигается за счет роста труднорастворимых кристаллов в заполненных жидкостью капиллярах и порах в зоне обработанного бетона, что препятствует переносу жидкости через них.	**MasterSeal 501-20 kg**	Нанесение материала MasterSeal 501 осуществляется в два слоя. Общий расход материала на 2 слоя составляет 1,5 - 2 кг/м2. При «сухом» нанесении материала на горизонтальные поверхности расход составляет 1 - 1,5 кг/м2.	**8 365 тг/ 20кг**

Способы оплаты и доставка

Оплата производится по безналичному (наличному) расчету, материал забирается самовывозом после перечисления денежных средств.

Коммерческое предложение действительно в течении 7 дней со получения.

ТОО «Идеал Трэйд» (Ideal Trade_____

М.П.

BASF

The Chemical Company

MASTERSEAL 501

Капилярно – кристаллизованный гидроизоляционный материал на цементной основе

Описание:
MASTERSIAL 501 – это эффективный капилярный гидроизоляционный материал для поверхностей на цементной основе, при помощи которого можно добиться окончательного эффективного результата в случаях , когда на новых и старых поверхностях на основе бетона или в бетонных конструкциях существуют такие проблемы, как протечка и водопропускаемость.

Область применения:
• Водохранилища
• На вертикальных и горизонтальных поверхностях, во внутренних и наружных помещениях.
• Фундаменты
• Плотины
• Каналы
• Порты
• Бетонные трубы
• Стены подвальных помещений (негатив)
• Туннели
• Водоемы
• Канализационные трубы

Особенности:
• Используется внутри и снаружи
• Легок в приготовлении и использовании
• Длительный срок функционирования
• Используется как по вертикальным так и по горизонтальным поверхностям
• Применение материалов обеспечивает создание полной и постоянной гидроизоляционной системы так, как после применения материалы становятся неотъемлемой частью строительной структуры, на поверхность которой они были нанесены. Попавшие в строительную структуру активные химические реагенты не разлагаются, не вытекают и не вымываются из нее.
• Материалы защищают структуру бетона и усилительной арматуры от воздействия и попадания субстанций, вызывающих коррозию которые содержатся в воде.
• Реакция кристаллизации начинается в момент контакта материалов с водой, обеспечивая долговременную дополнительную защиту.
• Материалы эффективно устойчивы по отношению к воздействию давления воды, как с наружной, так с внутренней стороны, обработанных строительных структур.
• Материал не токсичен

Процедура нанесения:
Подготовка основы: как и при всех системах для покрытий, подготовка основы имеет первостепенное значение. Рекомендуется тщательно очистить любые остатки от машинных масел, жиров, пыли, продуктов вулканизации, химических агентов выявившихся в результате литья и всех остальных загрязнителей, ухудшающие сцепление. Рекомендуется удалить загрязне-

Технические характеристики:

Структура материала:Masterseal 501	Состоит из минеральных наполнителей, полимерных добавок и цемента
Цвет	Серый
Температура обрабатываемой поверхности:	от +5°C до +30°C
Диапазон эксплуатации:	Материал проникает в структуру бетона и работает так же как бетон.
Время отстаивания свежеприготовленного раствора:	3-5 минут
Время работы со свежеприготовленным раствором:	20 минут

Эти показатели даны для относительной влажности 50% при 23°C.

MASTERSEAL 501

ния при помощи легкой струи воздуха или воды. Для небольших участков при чистке возможно использование металлической щетки. Рыхлый бетон рекомендуется удалить до появления прочного бетона и восстановить его составом, для ремонта Waterplag, Polifiks или Emaco S 88 C. За день до нанесения поверхность следует насытить водой, нанесение производить на влажную поверхность.

Приготовление:
Всегда добавляйте воду к MASTERSEAL 501 – а не в обратной последовательности!
Смешайте 1 часть воды с 2.25 – 2.5 частями порошка материала серии MASTERSEAL от объема.
MASTERSEAL 501 засыпается в чистое ведро, вода медленно добавляется и перемешивается до получения гомогенного раствора без комков в течений 3-5 минут миксером при 400-600 оборотах. Раствору надо дать отстоятся 3-5 минут и перемешать снова в течений 30 секунд для полной готовности раствора.
Запрещается добавлять дополнительное количество воды после окончания первоначального смешивания.

Соотношение смеси:

Masterseal 501	Для нанесения кистью
Количество смеси	6.00 литров
Плотность смеси	2.00 кг /л

Применение:
Бетонную основу увлажняют чистой водой до той степени, чтобы влажность стала видимой, однако не образовалось накоплений воды. Материал наносят при помощи короткой волосяной кисти. Рекомендуется наносить материал толщиной в два покрывающих слоя под прямым углом по отношению к наносимой поверхности, наносите второй слой поверх первого через 3-4 часа (в зависимости от температуры окружающей среды). Подробную информацию о подходящем оборудовании можно получить в технической службе фирмы BASF CC Central Asia.

Уход за материалом для достижения степени полной готовности:
MASTERSEAL 501 необходимо защищать от быстрого высыхания и необходимо постоянно увлажнять в течении 5-7 дней.
Компоненты материалов по уходу за бетонными поверхностями не подходят для применения вместе с технологией применения системы материалов серии MASTERSEAL 501.
Защищайте материал от воздействия погодных условий, выветривания, солнечных лучей, замерзания в течение минимального периода 5-7 дней.
Водохранилища и другие резервуары, содержащие воду можно наполнять водой через 24 часа после нанесения материалов серии MASTERSEAL 501 так, как рост не растворяемых кристаллов активных химических реагентов ускоряется под воздействием давления воды.

Расход:
Первый слой: 1.00 кг/м²
Второй слой: 1.00 кг/м²

Особенности требующие внимания:
• Окружающая температура не должна быть ниже +5°C и выше +30°C. Также не следует наносить материал при дождливой и ветреной погоде.
• MASTERSEAL 501 нанесенный при 23 °C., приобретает водонепроницаемость, через 7 дней
• При нанесений на наружных поверхностях, надо предпринять меры по защите поверхности от мороза, дождя, солнца в течений 24 часов.
• Смешивайте только то количество материала серии MASTERSEAL , которое вы можете сразу же использовать в течении 20 минут.

Очистка Инструментов:
Сразу же после окончания выполнения работ рекомендуется произвести чистку задействованного в работе оборудования и инструментов.

MASTERSEAL 501

Упаковка:
20 кг. Крафт мешки

Хранение:
Материал рекомендуется хранить вдали от солнечных лучей, в приподнятом над землей состоянии на паллетах, защищенных от попадания осадков и влажности.
Не допускайте интенсивной компакции при складировании материала. Срок хранения материала составляет 6 месяцев при условии его хранения в плотно закрытых, оригинальных упаковках.

Меры безопасности
При применении материала нужно пользоваться спецодеждой, защитными очками и перчатками. Нельзя допускать попадания материала на кожу, в случае попадания смыть большим количеством воды с применением средств гигиены.
Более полную информацию можно найти в Правилах Безопасности по данному материалу (MSDS).

Ответственность
Значения, приведенные в данной аннотации, основываются на теоретических и практических результатах. BASF оставляет за собой право ответственности только за качество продукции. За результаты при неправильном применении, кроме рекомендательной информации о том, где и как использовать материал BASF ответственности не несет.

SIEMENS

Digital Factory / Process Industries and Drives

ТОО "VIC Engineering"

РК, г. Алматы

ФИО: **Чернов Александр**
Отдел: ТОО Сименс, DF PTM
Телефон: 007 (718) 2 593 658
Факс: 007 (718) 2 593 659
E-mail: alexandr.chernov.ext@siemens.com
Наш номер:
Ваш номер:

Дата: 21.12.2016 г.

Информационное письмо № 10100829/17 от 21.12.2016

Мы благодарим Вас за Ваш запрос. В приложении представляем Вам наше информационное письмо в виде спецификации на условиях, указанных ниже.

Спецификация

№	Заказной номер / Описание	Кол-во	Цена, Евро (без НДС)	Итого, Евро (без НДС)
	KHC-2			
1	6EP1333-1LB00 SITOP PSU100L 24 V/5 A STABILIZED POWER SUPPLY INPUT: 120/230 V AC OUTPUT: 24 V/5 A DC ECCN: N AL: N	1 ST	68,90	68,90
2	6ES7 214-1HG31-0XB0 SIMATIC S7-1200, CPU 1214C, COMPACT CPU, DC/DC/RELAY, ONBOARD I/O: 14 DI 24V DC; 10 DO RELAY 2A; 2 AI 0 - 10V DC, POWER SUPPLY: AC 20.4 - 28.8 V DC, PROGRAM/DATA MEMORY: 75 KB ECCN: N AL: N	1 ST	408,24	408,24
3	6GK7242-7KX30-0XE0 COMMUNICATION PROCESSOR CP 1242-7 FOR CONNECTION OF SIMATIC S7-1200 TO GSM/GPRS NET PLEASE NOTE NATIONAL APPROVALS ECCN: EAR99I AL: N	2 ST	561,80	1 123,60
4	6NH9860-1AA00 ANTENNA ANT794-4MR FOR LTE (4G) A. UMTS (3G) A. GSM (2G) MOBILE RADIO; BAR ANTENNA OMNIDIRECTIONAL; WEATHER RESISTANT FOR INSIDE AND OUTSIDE; 5M CONNECTING CABLE FAST CONNECTED WITH THE ANTENNA; SMA CONNECTOR; INCL. MOUNTING ANGLE, SCREWS, DOWELS ECCN: N AL: N	2 ST	52,79	105,58
5	6ES7231-4HF32-0XB0 SIMATIC S7-1200, ANALOG INPUT, SM 1231, 8 AI, +/-10V, +/-5V, +/-2.5V, OR 0-20MA/4-20 MA, 12 BIT + SIGN OR (13 BIT ADC) ECCN: EAR99H AL: N	2 ST	343,44	686,88
6	6ES7221-1BF32-0XB0 SIMATIC S7-1200, DIGITAL INPUT SM 1221, 8DI, 24V DC, SINK/SOURCE INPUT ECCN: EAR99H AL: N	1 ST	102,82	102,82
7	6ES7221-1BH32-0XB0 SIMATIC S7-1200, DIGITAL INPUT SM 1221, 16 DI, 24VDC, SINK/SOURCE INPUT ECCN: EAR99H AL: N	2 ST	163,24	326,48

Утверждено к закупке:_____ (подпись) М.П. Дата: «___» _____ 2016 г.

Должность: _____ Ф.И.О.:_____

SIEMENS

8	6ES7222-1HF32-0XB0 SIMATIC S7-1200, DIGITAL OUTPUT SM 1222, 8 DO, RELAY 2A ECCN: EAR99H AL: N	1 ST	102,82	102,82
9	6ES7390-1AJ30-0AA0 SIMATIC S7-300, RAIL L=830MM ECCN: N AL: N	1 ST	51,09	51,09
10	6AV2 181-4GB00-0AX0 STARTER KIT TP700 COMFORT, CONSISTING OF: TP700 COMFORT, WINCC COMFORT (TIA PORTAL), PROFINET-CABLE FOR TESTING, SIMATIC HMI MEMORY CARD 2 GB 10 PROTECTIVE MEMBRANES ECCN: 5D992 AL: N	1 ST	1 286,84	1 286,84
11	5SL6110-7 CIRCUIT BREAKER 230/400V 6KA, 1POLE, C, 10A ECCN: N AL: N	1 ST	5,41	5,41
12	5SL6102-7 CIRCUIT BREAKER 230/400V 6KA, 1POLE, C, 2A ECCN: N AL: N	1 ST	6,54	6,54
13	5SL6116-7 CIRCUIT BREAKER 230/400V 6KA, 1POLE, C, 16A ECCN: N AL: N	1 ST	5,41	5,41
14	5SL6206-7 CIRCUIT BREAKER 400V 6KA, 2POLE, C, 6A ECCN: N AL: N	2 ST	18,18	36,36
15	3SU1100-0AB40-1BA0 PUSHBUTTON, 22MM, ROUND, PLASTIC, GREEN, FLAT BUTTON, MOMENTARY CONTACT TYPE, WITH HOLDER 1NO, SCREW TERMINAL ECCN: N AL: N	2 ST	5,55	11,10
16	LZS:RT4B4L24 PLUG-IN RELAY COMPACT UNIT DC 24V, 2 CO CONTACT LED MODULE RED SOCKET W. LOGIC ISOLATION SCREW TERMINAL ECCN: EAR99 AL: N	10 ST	10,99	109,90
	KHC-1			
17	6EP1333-1LB00 SITOP PSU100L 24 V/5 A STABILIZED POWER SUPPLY INPUT: 120/230 V AC OUTPUT: 24 V/5 A DC ECCN: N AL: N	1 ST	68,90	68,90
18	6ES7 214-1HG31-0XB0 SIMATIC S7-1200, CPU 1214C, COMPACT CPU, DC/DC/RELAY, ONBOARD I/O: 14 DI 24V DC; 10 DO RELAY 2A; 2 AI 0 - 10V DC, POWER SUPPLY: AC 20.4 - 28.8 V DC, PROGRAM/DATA MEMORY: 75 KB ECCN: N AL: N	1 ST	408,24	408,24
19	6GK7242-7KX30-0XE0 COMMUNICATION PROCESSOR CP 1242-7 FOR CONNECTION OF SIMATIC S7-1200 TO GSM/GPRS NET PLEASE NOTE NATIONAL APPROVALS ECCN: EAR99I AL: N	2 ST	561,80	1 123,60

Утверждено к закупке:_____ (подпись) М.П. Дата: «___» _____ 2016 г.

Должность: _____ Ф.И.О.:_____

20	6NH9860-1AA00 ANTENNA ANT794-4MR FOR LTE (4G) A. UMTS (3G) A. GSM (2G) MOBILE RADIO; BAR ANTENNA OMNIDIRECTIONAL; WEATHER RESISTANT FOR INSIDE AND OUTSIDE; 5M CONNECTING CABLE FAST CONNECTED WITH THE ANTENNA; SMA CONNECTOR; INCL. MOUNTING ANGLE, SCREWS, DOWELS ECCN: N AL: N	2 ST	52,79	105,58
21	6ES7231-4HF32-0XB0 SIMATIC S7-1200, ANALOG INPUT, SM 1231, 8 AI, +/-10V, +/-5V, +/-2.5V, OR 0-20MA/4-20 MA, 12 BIT + SIGN OR (13 BIT ADC) ECCN: EAR99H AL: N	2 ST	343,44	686,88
22	6ES7221-1BF32-0XB0 SIMATIC S7-1200, DIGITAL INPUT SM 1221, 8DI, 24V DC, SINK/SOURCE INPUT ECCN: EAR99H AL: N	1 ST	102,82	102,82
23	6ES7221-1BH32-0XB0 SIMATIC S7-1200, DIGITAL INPUT SM 1221, 16 DI, 24VDC, SINK/SOURCE INPUT ECCN: EAR99H AL: N	2 ST	163,24	326,48
24	6ES7222-1HF32-0XB0 SIMATIC S7-1200, DIGITAL OUTPUT SM 1222, 8 DO, RELAY 2A ECCN: EAR99H AL: N	1 ST	102,82	102,82
25	6ES7390-1AJ30-0AA0 SIMATIC S7-300, RAIL L=830MM ECCN: N AL: N	1 ST	51,09	51,09
26	6AV2 181-4GB00-0AX0 STARTER KIT TP700 COMFORT, CONSISTING OF: TP700 COMFORT, WINCC COMFORT (TIA PORTAL), PROFINET-CABLE FOR TESTING, SIMATIC HMI MEMORY CARD 2 GB 10 PROTECTIVE MEMBRANES ECCN: 5D992 AL: N	1 ST	1 286,84	1 286,84
27	5SL6110-7 CIRCUIT BREAKER 230/400V 6KA, 1POLE, C, 10A ECCN: N AL: N	1 ST	5,41	5,41
28	5SL6102-7 CIRCUIT BREAKER 230/400V 6KA, 1POLE, C, 2A ECCN: N AL: N	1 ST	6,54	6,54
29	5SL6116-7 CIRCUIT BREAKER 230/400V 6KA, 1POLE, C, 16A ECCN: N AL: N	1 ST	5,41	5,41
30	5SL6206-7 CIRCUIT BREAKER 400V 6KA, 2POLE, C, 6A ECCN: N AL: N	2 ST	18,18	36,36
31	3SU1100-0AB40-1BA0 PUSHBUTTON, 22MM, ROUND, PLASTIC, GREEN, FLAT BUTTON, MOMENTARY CONTACT TYPE, WITH HOLDER 1NO, SCREW TERMINAL ECCN: N AL: N	2 ST	5,55	11,10
32	LZS:RT4B4L24 PLUG-IN RELAY COMPACT UNIT DC 24V, 2 CO CONTACT LED MODULE RED SOCKET W. LOGIC ISOLATION SCREW TERMINAL ECCN: EAR99 AL: N	10 ST	10,99	109,90
	KHC-6		#DIV/0!	#DIV/0!

Утверждено к закупке:_____ (подпись) М.П. Дата: «___» _____ 2016 г.

Должность: _____ Ф.И.О.:_____

SIEMENS

33	6EP1333-1LB00 SITOP PSU100L 24 V/5 A STABILIZED POWER SUPPLY INPUT: 120/230 V AC OUTPUT: 24 V/5 A DC ECCN: N AL: N	1 ST	68,90	68,90
34	6ES7 214-1HG31-0XB0 SIMATIC S7-1200, CPU 1214C, COMPACT CPU, DC/DC/RELAY, ONBOARD I/O: 14 DI 24V DC; 10 DO RELAY 2A; 2 AI 0 - 10V DC, POWER SUPPLY: AC 20.4 - 28.8 V DC, PROGRAM/DATA MEMORY: 75 KB ECCN: N AL: N	1 ST	408,24	408,24
35	6GK7242-7KX30-0XE0 COMMUNICATION PROCESSOR CP 1242-7 FOR CONNECTION OF SIMATIC S7-1200 TO GSM/GPRS NET PLEASE NOTE NATIONAL APPROVALS ECCN: EAR99I AL: N	2 ST	561,80	1 123,60
36	6NH9860-1AA00 ANTENNA ANT794-4MR FOR LTE (4G) A. UMTS (3G) A. GSM (2G) MOBILE RADIO; BAR ANTENNA OMNIDIRECTIONAL; WEATHER RESISTANT FOR INSIDE AND OUTSIDE; 5M CONNECTING CABLE FAST CONNECTED WITH THE ANTENNA; SMA CONNECTOR; INCL. MOUNTING ANGLE, SCREWS, DOWELS ECCN: N AL: N	2 ST	52,79	105,58
37	6ES7231-4HF32-0XB0 SIMATIC S7-1200, ANALOG INPUT, SM 1231, 8 AI, +/-10V, +/-5V, +/-2.5V, OR 0-20MA/4-20 MA, 12 BIT + SIGN OR (13 BIT ADC) ECCN: EAR99H AL: N	2 ST	343,44	686,88
38	6ES7221-1BF32-0XB0 SIMATIC S7-1200, DIGITAL INPUT SM 1221, 8DI, 24V DC, SINK/SOURCE INPUT ECCN: EAR99H AL: N	1 ST	102,82	102,82
39	6ES7221-1BH32-0XB0 SIMATIC S7-1200, DIGITAL INPUT SM 1221, 16 DI, 24VDC, SINK/SOURCE INPUT ECCN: EAR99H AL: N	2 ST	163,24	326,48
40	6ES7222-1HF32-0XB0 SIMATIC S7-1200, DIGITAL OUTPUT SM 1222, 8 DO, RELAY 2A ECCN: EAR99H AL: N	1 ST	102,82	102,82
41	6ES7390-1AJ30-0AA0 SIMATIC S7-300, RAIL L=830MM ECCN: N AL: N	1 ST	51,09	51,09
42	6AV2 181-4GB00-0AX0 STARTER KIT TP700 COMFORT, CONSISTING OF: TP700 COMFORT, WINCC COMFORT (TIA PORTAL), PROFINET-CABLE FOR TESTING, SIMATIC HMI MEMORY CARD 2 GB 10 PROTECTIVE MEMBRANES ECCN: 5D992 AL: N	1 ST	1 286,84	1 286,84
43	5SL6110-7 CIRCUIT BREAKER 230/400V 6KA, 1POLE, C, 10A ECCN: N AL: N	1 ST	5,41	5,41
44	5SL6102-7 CIRCUIT BREAKER 230/400V 6KA, 1POLE, C, 2A ECCN: N AL: N	1 ST	6,54	6,54
45	5SL6116-7 CIRCUIT BREAKER 230/400V 6KA, 1POLE, C, 16A ECCN: N AL: N	1 ST	5,41	5,41

Утверждено к закупке:_____ (подпись) М.П. Дата: «___» _____ 2016 г.

Должность: _____ Ф.И.О.:_____

SIEMENS

46	5SL6206-7 CIRCUIT BREAKER 400V 6KA, 2POLE, C, 6A ECCN: N AL: N	2 ST	18,18	36,36
47	3SU1100-0AB40-1BA0 PUSHBUTTON, 22MM, ROUND, PLASTIC, GREEN, FLAT BUTTON, MOMENTARY CONTACT TYPE, WITH HOLDER 1NO, SCREW TERMINAL ECCN: N AL: N	2 ST	5,55	11,10
48	LZS:RT4B4L24 PLUG-IN RELAY COMPACT UNIT DC 24V, 2 CO CONTACT LED MODULE RED SOCKET W. LOGIC ISOLATION SCREW TERMINAL ECCN: EAR99 AL: N	10 ST	10,99	109,90
	ИТОГО (без НДС): EXW АЛМАТЫ			**#DIV/0!**
	НДС			#DIV/0!
	ВСЕГО			**#DIV/0!**

Примечание:

(*) – Цены вкл. НДС и накладные расходы. Накладные расходы включают в себя стоимость транспортировки оборудования из Германии в Алматы, сумму таможенных пошлин и сборов и услуги по таможенной очистке, а также доставку до склада Покупателя, если это оговорено в коммерческом предложении. На изделия с пометкой AL распространяются экспортные правила Германии или ЕС; на изделия с пометкой ECCN - экспортные правила США. Исключение составляют комбинации AL:N и ECCN:N.
Кроме того, получение разрешения на экспорт зависит от конечного пользователя продукции и места его нахождения.

Данная цена действительна на условиях *отдельной* поставки самовывоз АЛМАТЫ.

Условия оплаты – 100% предоплата .

Наше информационное письмо действительно **до 21.01.2017 г.,** по истечении этого срока оно не является обязательным.

Срок поставки с завода-изготовителя с момента поступления суммы предоплаты на наш р/счет составляет приблизительно 30 рабочих дней.

Гарантийный период составляет 12 месяцев со дня поставки продукции.
Настоящее информационное письмо, равно как и контракт, подтверждение заказа действительно и выполнение контракта возможно при условии получения всех требуемых экспортных лицензий и отсутствии каких-либо препятствий со стороны немецких или других экспортных предписаний.

С уважением,

Чернов Александр
Менеджер по сбыту
DF PTM

Исполова Галина
Специалист по логистике
PD PRS

Утверждено к закупке:_____ (подпись) М.П. Дата: «___» _____ 2016 г.

Должность: _____ Ф.И.О.:_____

СуАрнасы-Сервис лтд
ТОВАРИЩЕСТВО
С ОГРАНИЧЕННОЙ ОТВЕТСТВЕННОСТЬЮ

г.Астана, ул.Жителен 28А, оф 5
т, 8(7172) 519 924
т/ф 8 (7172) 204 290
+7 775 898 55 47
E-mail: a.kamalov@list.ru, sas-ltd@mail.ru

№171111 от 27.01.2017г
Кому: ТОО «VIC Engineering»
Вниманию: Кайсара Карашашева
Объект: КНС №1 -2 -6.

На ваш запрос ***ТОО «Су Арнасы-Сервис Лтд»***, официальный дистрибьютор международного концерна ***«Xylem Water Solution Sweden AB»***, в состав которого входит завод насосного оборудования ***Flygt***, предлагает рассмотреть возможность применения данного оборудования на проектируемом вами объекте.

Наименование КНС№2 50X21	Кол-во	Цена за единицу Тенге	Сумма Тенге
Погружной насосNZ 3153 SA 6~ 241 мощность двигателя 7,5 кВт 400V, класс изоляции H (180°C), включая 10 м силового контрольного кабеля, охлаждающую рубашку, Торцевое уплотнение двойное патронного типа из карбида вольфрама (WCCR), в комплекте с монтажными принадлежностями.	4	1 652 732	6 610 928
6556314 Stand for Z стенд для сухой установки	3	685 984	2 057 952
Контрольная панель на три насоса SAS2-A020/I,внутренего исполнения .	1	1 243 625	1 243 625
582 88 04 ENM-10 with 20 m cable	5	32 518	130 072
Итого с учетом НДС 12%			**10 042 577**

Наименование КНС№1 300x31	Кол-во	Цена за единицу Тенге	Сумма Тенге
Погружной насос Flygt NZ 3202 SA 6~ 241, мощность двигателя 37 кВт 400V, класс изоляции H (180°C), включая 10 м силового контрольного кабеля, охлаждающую рубашку, Торцевое уплотнение двойное патронного типа из карбида вольфрама (WCCR), в комплекте с монтажными принадлежностями	5	8 233 425	41 167 125
6556404 Stand for Z стенд для сухой установки	5	804 934	4 024 670
Контрольная панель на 5 насосов SCS5-F080/I, с устройством плавного пуска.	1	12 385 482	12 385 482
582 88 04 ENM-10 with 20 m cable	2	32 518	65 036
Датчик давления LS100	1	256 101	256 101
Итого с учетом НДС 12%			**57 898 414**

СЕРТИФИКАТ
СуАрнасы-Сервис лтд
ТОВАРИЩЕСТВО
С ОГРАНИЧЕННОЙ ОТВЕТСТВЕННОСТЬЮ

г.Астана, ул.Житеген 28А, оф 3
т, 8(7172) 519 924
т/ф 8 (7172) 204 290
+7 775 898 55 47
E-mail: a.kamalov@list.ru, sas-ltd@mail.ru

Наименование КНС№6 450х72	Кол-во	Цена за единицу Тенге	Сумма Тенге
Погружной насос NZ 3231/SAS 6~ 480, мощность двигателя 170 кВт 400V, класс изоляции H (180°C), включая 10 м силового контрольного кабеля, охлаждающую рубашку, Торцевое уплотнение двойное патронного типа из карбида вольфрама (WCCR).в комплекте с Stand for Z-стенд для сухой горизонтальной установки	5	28 110 960	140 554 800
Контрольная панель SASCP5-S300-IM/P-с устройствами плавного пуска, PLC, Modbus, мониторинг входного напряжения,, **Функции панели:** - автоматическое управление работой насосов. -плавный пуск и останов насосов. - световая и звуковая сигнализация по «верхнему» аварийному уровню в резервуаре. - защита двигателя насоса по входному напряжению (перекосы между фаз, отсутствие фазы, чередование фаз) - защита двигателя насоса по высокому току (перегрузу). - защита двигателя насоса от короткого замыкания. - защита двигателя по низкому току. -защита двигателя насоса от перегрева посредством термоконтактов. - защита двигателя насоса от попадания воды в корпус статора посредством датчика утечки FLS. - мониторинг состояния насоса посредством блока мониторинга MAS711.	1	22 219 235	22 219 235
582 88 04 ENM-10 with 20 m cable	2	32 518	65 036
Датчик давления LS100	1	256 101	256 101
Итого с учетом НДС 12%			**163 095 172**

Гарантия на оборудование 24 месяцев от завода производителя +36 месяцев от поставщика оборудования, официального дистрибьютора международного концерна «Xylem Water Solution Sweden AB», ТОО «Су Арнасы-Сервис Лтд».
Гарантия действительна при выполнении шеф-монтажных и пусконаладочных работ, специалистами ТОО «Су Арнасы-Сервис Лтд», имеющими сертификаты завода-изго

С уважением,

Ахат Камалов

Срок поставки оборудования 8-13 недель.
Условия поставки: DDP Зыряновск , Казахстан.
Необходимые технические данные прилагаются. Просим вас [illegible] технические характеристики предлагаемого оборудования. В случае изменения требуемых параметров оборудования, просим запрашивать обновленное предложение.
Срок действия предложения 60 дней

Xylem Water Solution AB

Республика Казахстан, 050036, г. Алматы
мкр 1, д.48А БЦ "Болашак", юр. Адрес: г.Алматы, 050036 мкр
Мамыр 7, д.13А/1 e-mail: sales@kip-innovations.com
телефон: 8 (727) 354 00 75, +7 (777) 643-77-77

Republic of Kazakhstan, 050036, Almaty
md 1, 48A, BC "Bolashak", legal address: Almaty, 050036 md
Mamyr 7, 13 A/1 e-mail: sales@kip-innovations.com
phone: 8 (727) 299-49-60, +7 (777) 643-77-77

Исх. № KIP-413\17

от 09.01.2017

Уважаемые Господа,

Направляем Вам предварительное технико-коммерческое предложение на поставку оборудования германской фирмы "KROHNE" согласно Вашему запросу.

Готовы рассмотреть любые Ваши замечания и предложения и принять по ним согласованное решение. Ваше решение просим сообщить.

Оплата производится в тенге по курсу Нацбанка РК на день платежа.

Срок поставки:

10…12 недель, исключая праздничные дни.

Условия оплаты:

100% предоплата.

Гарантийные обязательства:

1 год эксплуатации в пределах 1,5 лет со дня поставки.

Приборы комплектуются следующей документацией:

- инструкция по эксплуатации на русском языке
- паспорт на прибор
- копия сертификата Госстандарта об утверждении типа средств измерений

Срок действия предложения: до 31.12.2017

Фирма обеспечивает техническую поддержку поставленного оборудования в течение всего срока эксплуатации.

ТЕХНИКО-КОММЕРЧЕСКОЕ ПРЕДЛОЖЕНИЕ № KIP-413\17

Спецификация № 1

Поз. №		Описание		Кол-во, шт.	Цена, EUR	Сумма, EUR
1		**Компактный ультразвуковой уровнемер OPTISOUND 3010 C**		1	1 554,17	1 554,17
		Взрывозащита:	нет (стандарт)			
		Версия / температура измеряемой среды:	уплотнение EPDM / – 40...+ 80ºC			
		Подсоединение / материал:	резьба G 1 1/2" / PVDF			
		Питание / выход :	2-х проводное подключение, 4...20 мА / HART, питание 14...36 V DC			
		Корпус / защита:	нержавеющяя сталь 316L / IP66/68			
		Кабельный ввод:	M20 × 1,5			
		Индикация:	нет			
		Tag-шильдик:	нет			
		Уровень безопасности:	стандартный			
		•Температ. окруж. среды: – 40…+ 80ºC •Давление: **– 0,2…2 бар** **•Диапазон измерений: для жидкости 0,25...5,0 м, для сыпучих продуктов 0,25...2,0 м** •Основная погрешность: 0,2% (дистанция > 2 м), 4 мм (дистанция < 2 м) •Межповероч. интервал: 5 лет				
		Tag N				
		Среда:	*нет данных, уточните*			
		Температура среды:	*0ºC, уточните*			
		Давление:	*0,1…1 бар, уточните*			
		Плотность:	*нет данных, уточните*			
		Вязкость:	*нет данных, уточните*			
		Диапазон измерений:	*нет данных, уточните*			

Цена оборудования на условии DDP, терминал транспортной компании, г. Алматы		**EUR**	**1 554,17**
В том числе НДС ,12%		**EUR**	**166,52**

Спецификация № 2

Поз. №		Описание		Кол-во, шт.	Цена, EUR	Сумма, EUR
1		**Радарный уровнемер OPTIWAVE 5200 C**		1	2 354,66	2 354,66
		Версия конвертера / материал корпуса / пыле-влагозащита:	компактная / нержавеющая сталь / IP66/67			
		Взрывозащита:	нет			
		Сертификация:	EAC, Казахстан			

	Уплотнение:	**–20...+100ºC / –1...16 бар/ полипропилен PP**			
	Тип антенны:	рупорная Ø43 мм, L=322 мм, полипропилен PP			
	Удлинение атенны:	нет			
	Присоединение:	**резьба G 1 1/2" A по ISO 228**			
	Выход:	4...20 мА + HART, двухпроводный, пассивный			
	Кабельный ввод:	M20 x 1,5 из пластика			
	Корпус / дисплей / защитный козырек:	горизонтальный / ЖК дисплей сбоку / нет			
	Язык дисплея:	русский			
	Версия:	KROHNE (RAL9006 / RAL5005)			
	Межблочный кабель:	нет			
	Адаптер:	нет			
	Сертификат калибровки:	по 2-м точкам			
	Tag-шильдик:	нет			
	Исполнение:	стандартное			
	•Напряжение питания: 24 V DC •Температ. окруж. среды: − 40...+ 80ºC •Основная погрешность: 0,05% (дистанция > 10 м); 5 мм (дистанция < 10 м) **•Диэлектр. постоянная Er: ≥ 1,8** •Межповероч. интервал: 5 лет				
	Tag N				
	Среда:	*нет данных, уточните*			
	Температура среды:	*0ºC, уточните*			
	Давление:	*0,1…1 бар, уточните*			
	Плотность:	*нет данных, уточните*			
	Вязкость:	*нет данных, уточните*			
	Диапазон измерений:	*нет данных, уточните*			

Цена оборудования на условии DDP, терминал транспортной компании, г. Алматы	**EUR**	**2 354,66**
В том числе НДС , 12%	**EUR**	**252,29**

С уважением / Best Regards
General Sales Manager LLP «KIP Innovations»
Андрей Наумов / Andrey Naumov
tel: +7 (777) 188-10-10
e-mail: a.naumov@kip-innovations.com

Преобразователь давления для общепромышленного применения
Модель A-10

WIKA типовой лист PE 81.60

Применения

- Машиностроение
- Станкостроение
- Контрольно-измерительные технологии
- Гидравлика и пневматика
- Насосы и компрессоры

Преобразователь давления типа A-10

Особенности

- Измерительные диапазоны от 0 ... 1 бар до 0 ... 600 бар
- Нелинейность 0,25 % или 0,5 %
- Выход: 4 ... 20 мА, DC 0 … 10 В, DC 0 … 5 В и др.
- Электрическое подключение: угловой разъем форма A и C, разъем M12 x 1, кабельный вывод 2 м
- Присоединение к процессу G ¼ A DIN 3852-E, ¼ NPT и другие

Описание

Преобразователь давления A-10 для общепромышленных применений примечателен не только своим компактным дизайном, но он также предлагает отличное качество при чрезвычайно конкурентной цене.

Заказчик может выбрать между нелинейностью 0,25 % и 0,5 %. Бесплатный сертификат испытаний предоставляет информацию о точках, измеренных при выпуске из производства.

Модель A-10 приспособлен для применения во всем мире благодаря международной сертификации в системах cULus и ГОСТ. Различные единицы измерения и присоединения к процессу, необходимые для конкретных условий применения, доступны в короткий срок.

Типовые листы сходных продуктов:
Преобразователь давления для общепромышленного применения; тип S-10; см. типовой лист PE 81.01

Part of your business

Диапазоны измерений

Избыточное давление									
бар	**Диапазон измерений**	**0 ... 1**	**0 ... 1,6**	**0 ... 2,5**	**0 ... 4**	**0 ... 6**	**0 ... 10 1)**	**0 ... 16 1)**	**0 ... 25 1)**
	Допустимая перегрузка	2	3,2	5	8	12	20	32	50
	Диапазон измерений	**0 ... 40**	**0 ... 60**	**0 ... 100**	**0 ... 160**	**0 ... 250**	**0 ... 400**	**0 ... 600**	
	Допустимая перегрузка	80	120	200	320	500	800	1200	
psi	**Диапазон измерений**	**0 ... 15**	**0 ... 25**	**0 ... 30**	**0 ... 50**	**0 ... 100**	**0 ... 160 1)**	**0 ... 200 1)**	**0 ... 300 1)**
	Допустимая перегрузка	30	60	60	100	200	290	400	600
	Диапазон измерений	**0 ... 500**	**0 ... 1000**	**0 ... 1500**	**0 ... 2000**	**0 ... 3000**	**0 ... 5000**	**0 ... 10000**	
	Допустимая перегрузка	1000	1740	2900	4000	6000	10000	17400	

Абсолютное давление									
бар	**Диапазон измерений**	**0 ... 1**	**0 ... 1,6**	**0 ... 2,5**	**0 ... 4**	**0 ... 6**	**0 ... 10**	**0 ... 16**	**0 ... 25**
	Допустимая перегрузка	2	3,2	5	8	12	20	32	50
psi	**Диапазон измерений**	**0 ... 15**	**0 ... 25**	**0 ... 30**	**0 ... 50**	**0 ... 100**	**0 ... 150**	**0 ... 200**	**0 ... 300**
	Допустимая перегрузка	30	60	60	100	200	290	400	600

Вакуумметрический и +/- измерительный диапазон					
бар	**Диапазон измерений**	**-1 ... 0**	**-1 ... +0,6**	**-1 ... +1,5**	**-1 ... +3**
	Допустимая перегрузка	2	3,2	5	8
	Диапазон измерений	**-1 ... +5**	**-1 ... +9**	**-1 ... +15**	**-1 ... +24**
	Допустимая перегрузка	12	20	32	50
psi	**Диапазон измерений**	**-30 дюйм рт.ст. ... 0**	**-30 дюйм рт.ст. ... +15**	**-30 дюйм рт.ст. ... +30**	**-30 дюйм рт.ст. ... +60**
	Допустимая перегрузка	30	60	60	150
	Диапазон измерений	**-30 дюйм рт.ст. ... +100**	**-30 дюйм рт.ст. ... +160**	**-30 дюйм рт.ст. ... +200**	**-30 дюйм рт.ст. ... +300**
	Допустимая перегрузка	250	350	450	600

1) если измеряемая среда вода, рекомендуется использовать более высокий предел допустимой перегрузки

Указанные измерительные диапазоны доступны также в кг/см², МПа и кПа.
Другие измерительные диапазоны доступны по запросу

Устойчивость к вакууму
Да

Выходной сигнал

Тип сигнала	Сигнал
По току (2-проводный)	4 ... 20 мА
По напряжению (3-проводный)	DC 0 ... 10 В DC 0 ... 5 В DC 1 ... 5 В DC 0,5 ... 4,5 В
Логометрический (3-проводный)	DC 0,5 ... 4,5 В

Другие выходные сигналы доступны по запросу

В зависимости от типа выходного сигнала, используются следующие значения нагрузки:

Тип сигнала	Нагрузка в Ом
По току (2-проводный)	≤ (питание - 8 В) / 0,02 А
По напряжению (3-проводный)	> значение максимального вых. сигнала / 1 мА
Логометрический (3-проводный)	> 4,5k

Электропитание

Питание

Выходной сигнал	Питание	
	Стандарт	Опция
4 ... 20 мА	DC 8 ... 30 В	DC 8 ... 35 В [1]
DC 0 ... 10 В	DC 14 ... 30 В	DC 14 ... 35 В
DC 0 ... 5 В	DC 8 ... 30 В	DC 8 ... 35 В
DC 1 ... 5 В	DC 8 ... 30 В	DC 8 ... 35 В
DC 0,5 ... 4,5 В	DC 8 ... 30 В	DC 8 ... 35 В
DC 0,5 ... 4,5 В логометрический	DC 5 В ± 10 %	-

1) Невозможно с нелинейностью 0,25 % BFSL

Питание преобразователя давления должно осуществляться энергоограниченной электрической цепью в соответствии с главой 9.3 UL/EN/IEC 61010-1 или источником питания, ограниченным по мощности согласно UL/EN/IEC 60950-1, или класса 2 в соответствии с UL1310/UL1585 (NEC или CEC). Источник питания должен быть пригоден для эксплуатации выше 2000 м над уровнем моря, если преобразователь давления эксплуатируется на такой высоте.

Суммарное потребление тока

Тип сигнала	Суммарное потребление тока
По току (2-проводный)	Ток сигнала, не более 25 мА
По напряжению (3-проводный)	8 мА
Логометрический (3-проводный)	8 мА

Погрешность

Опционально, модель A-10 производится с улучшенной нелинейностью. Варианты исполнений по нелинейности:

	Стандарт	Опция
Нелинейность по BFSL (IEC 61298-2)	≤ ±0,5 % диапазона измерений	≤ ±0,25 % диапазона измерений
Отклонение сигнала в нулевой точке	Стандартно: ≤ ± 0,5% диапазона измерений Максимально: ≤ ± 0,8 % диапазона измерений	Стандартно: ≤ ± 0,15% диапазона измерений Максимально: ≤ ± 0,4 % диапазона измерений
Погрешность при комнатной температуре [1]	≤ ±1 % диапазона измерений	≤ ±0,5 % диапазона измерений ≤ ±0,6 % от диапазона, (с вых. сигналом 0 ... 5 В)

1) Включая нелинейность, гистерезис, отклонение нуля и диапазона (соответствует погрешности измерений по IEC 61298-2), калибровка в вертикальном рабочем положении с подводом давления снизу

Повторяемость
≤ 0,1 % от диапазона

Уровень шума сигнала
≤ ±0,3 % диапазона измерений

Погрешность при температуре 0 ... 80 °C
- Стандартно: 1 % диапазона измерений
- Максимально: 2,5 % диапазона измерений

Долговременная стабильность
≤ ±0,1 % диапазона измерений

Время включения

Время стабилизации
< 4 мс

Время включения в рабочий режим
< 15 мс

Условия эксплуатации

Степень защиты (по IEC 60529)
см. таблицу "Характеристики"

Виброустойчивость
- 10 g (IEC 60068-2-27, в резонансе)
- 20 g доступно по запросу

Стойкость к удару:
500 g (IEC 60068-2-6, механический)

Срок службы
10 миллионов циклов нагрузки

Температуры

Допустимые температурные диапазоны		
	Стандарт	Опция
Окружающая среда	0 ... +80 °C	-30 ... +100 °C
Среда	0 ... +80 °C	-30 ... +100 °C
Хранение	-20 ... +80 °C	-30 ... +100 °C

Нормальные условия (по IEC 61298-1)

Температура
15 ... 25 °C

Атмосферное давление
860 ... 1060 мбар

Влажность
45 ... 75 % относительная

Питание
DC 24 В

Монтажное положение
любое

Присоединения к процессу

Стандарт	Резьба
EN 837	G ⅛ B [1)] G ¼ B G ¼ внутренняя G ⅜ B G ½ B
DIN 3852-E 2)	G ¼ A G ½ A M14 x 1,5
ANSI/ASME B1.20.1	⅛ NPT [1)] ¼ NPT ¼ NPT внутренняя ½ NPT
DIN 16288	M20 x 1,5
ISO 7	R ¼ R ⅜ R ½
KS	PT ¼ PT ½ PT ⅜
SAE 2) 3)	7/16-20 UNF уплотнение BOSS 9/16-18 UNF уплотнение BOSS

1) Максимальный измерительный диапазон 400 бар
2) Максимально допустимая перегрузка 600 бар
3) Максимальная допустимая температура -10 ... +100 °C

Все присоединения к процессу доступны, как стандарт, с входным отверстием диаметром 3,5 мм.
Опциональные диаметры для:
- G ¼ A DIN 3852-E: Ø 6 мм, Ø 0,6 мм, Ø 0,3 мм
- ¼ NPT: Ø 6 мм, Ø 0,6 мм, Ø 0,3 мм

Уплотнения
Для присоединений к процессу по данным стандартам доступны следующие материалы уплотнений.

Стандарт	Стандарт	Опция
EN 837	Медь	Нержавеющая сталь
DIN 3852-E	NBR	FKM
SAE	FKM	-

Уплотнения, перечисленные в графе "Стандарт", включаются в комплект поставки.

Электрические подключения

Характеристики

Обозначение	Степень защиты	Сечение жилы	Диаметр кабеля	Материал кабеля
Угловой разъем DIN 175301-803 A				
■ с ответной частью	IP 65	до 1,5 мм²	6 ... 8 мм	-
■ с заделанным кабелем	IP 65	3 x 0,75 мм²	6 мм	PUR
Угловой разъем DIN 175301-803 C				
■ с ответной частью	IP 65	до 0,75 мм²	4,5 ... 6 мм	-
■ с заделанным кабелем	IP 65	4 x 0,75 мм²	5,9 мм	PUR
Резьбовой разъем M12 x 1 (4-пин)				
■ без ответного разъема	IP 67	-	-	-
■ прямой с заделанным кабелем	IP 67	3 x 0,34 мм²	4,4 мм	PUR
■ угловой с заделанным кабелем	IP 67	3 x 0,34 мм²	4,4 мм	PUR
Кабельный вывод				
■ без экрана	IP 67	3 x 0,34 мм²	4 мм	PUR
■ OEM исполнение, без экрана	IP 67	3 x 0,14 мм²	2,85 мм	TPU

Указанная степень защиты (по IEC 60529) выполняется только при использовании ответных разъемов, имеющих соответствующую степень защиты.

Ответные разъемы (с кабелем и без) доступны также отдельно, как дополнительные принадлежности (перед заказом уточняйте возможность поставки!).
Доступны длины кабеля 2 м или 5 м.

Защита от короткого замыкания
Между S_+ и. 0B

Защита от неправильной полярности
Между U_B и 0B

Электрическая прочность изоляции
DC 500 B

Схемы подключения
Цветовое обозначение подключений для исполнения с заделанным кабелем то же, что для исполнения с неэкранированным кабельным выводом.

Угловой разъем DIN 175301-803 A

	2-пров.	3-пров.
U_B	1	1
0B	2	2
S_+	-	3

Кабельный вывод, без экрана

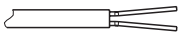

	2-пров.	3-пров.
U_B	коричневый	коричневый
0B	синий	синий
S_+	-	черный

Угловой разъем DIN 175301-803 C

	2-пров.	3-пров.
U_B	1	1
0B	2	2
S_+	-	3

Кабельный вывод, OEM исполнение, без экрана

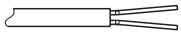

	2-пров.	3-пров.
U_B	коричневый	коричневый
0B	синий	синий
S_+	-	черный

Резьбовой разъем M12 x 1 (4-пин)

	2-пров.	3-пров.
U_B	1	1
0B	3	3
S_+	-	4

U_B	Клемма плюса питания
0B	Земля
S_+	Аналоговый выход

Материалы

Детали, контактирующие со средой
≤ 10 бар: нержавеющая сталь 316L
≥ 10 бар: нержавеющая сталь 316L и 13-8 PH

Детали, не контактирующие со средой
- Нержавеющая сталь 316L
- HNBR
- PA66

Уплотнительные материалы см. в "Присоединениях к процессу"
Материалы, используемые в электрических подключениях, см. в "Присоединениях к процессу"

Среда передачи давления
< 0 ... 10 бар отн.: Синтетическое масло
≤ 0 ... 25 бар аб.: Синтетическое масло
≥ 0 ... 10 бар отн.: Сухая измерительная ячейка

Разрешения, директивы и сертификаты

Сертификаты
- cULus
- ГОСТ

CE соответствие
- Директива электромагнитной совместимости 2004/108/EC, EN 61326 создание помех (Группа 1, класс B) и помехозащищенность (промышленное применение)
- Директива по оборудованию под давлением 97/23/EC

Размеры в мм

Преобразователи давления

с угловым разъемом форма A

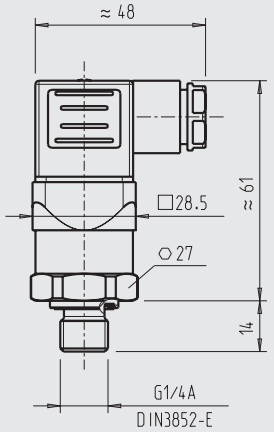

Масса: около 80 г

с угловым разъемом форма C

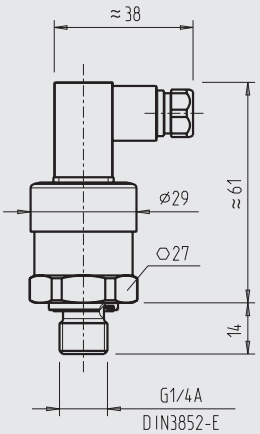

Масса: около 80 г

с резьбовым разъемом M12 x 1

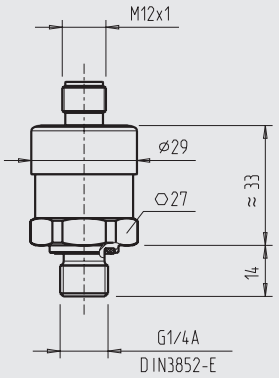

Масса: около 80 г

со стандартным кабельным выводом, без экрана

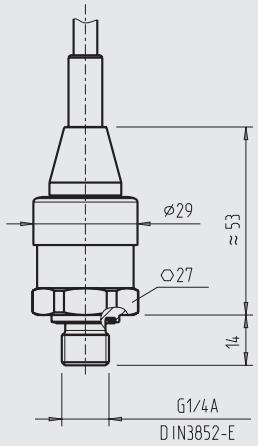

Масса: около 80 г

с кабельным выводом, OEM исполнение, без экрана

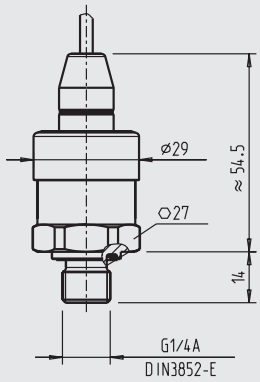

Масса: около 80 г

Присоединения к процессу

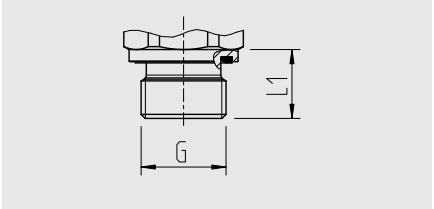

G	L1
G ¼ A DIN 3852-E	14
G ½ A DIN 3852-E	17
M14 x 1,5	14

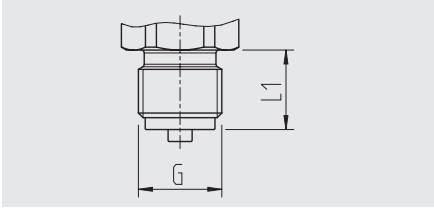

G	L1
G ¼ B EN 837	13
G ⅜ B EN 837	16
G ½ B EN 837	20
M20 x 1,5	20

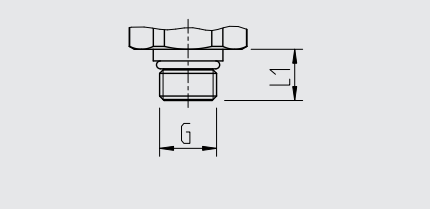

G	L1
9/16-18 UNF BOSS	12.06
7/16-20 UNF BOSS	12.85

Внутренняя резьба

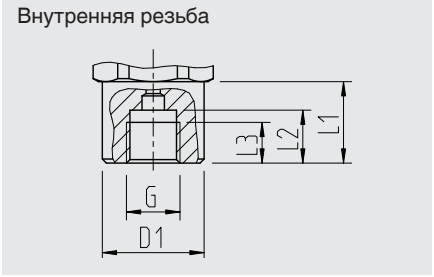

G	L1	L2	L3	D1
G ¼ EN 837	20	13	10	Ø 25

Внутренняя резьба

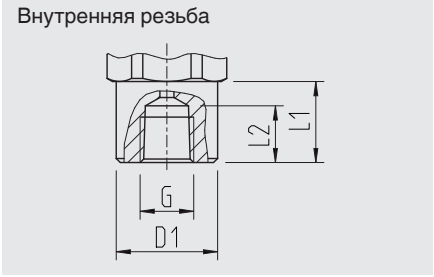

G	L1	L2	D1
¼ NPT	20	14	Ø 25

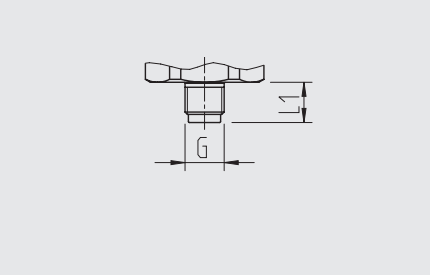

G	L1
G ⅛ B EN 837	10

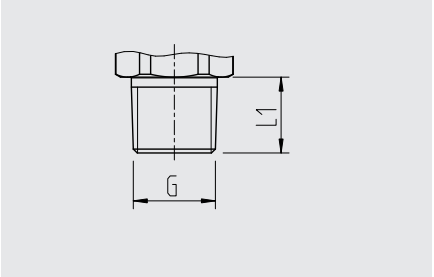

G	L1
⅛ NPT	10
¼ NPT	13
½ NPT	19
R ¼	13
R ⅜	15
R ½	19
PT ¼	13
PT ⅜	15
PT ½	19

Информацию по резьбовым отверстиям и приварным адаптерам, см. Техническую информацию IN 00.14 на www.wika.com.

Дополнительные принадлежности и запасные части

Ответный разъем

Обозначение	Код заказа		
	без кабеля	с 2 м кабелем	с 5 м кабелем
Угловой разъем DIN 175301-803 C	1439081	11225823	11250194
Угловой разъем DIN 175301-803 A			
■ с кабельным вводом, метрическим	11427567	11225793	11250186
■ с кабельным вводом, трубным	11022485	-	-
Резьбовой разъем M12 x 1; 4-пин			
■ прямой	2421262	11250780	11250259
■ угловой	2421270	11250798	11250232

Уплотнения для ответных разъемов

Обозначение	Код заказа
Угловой разъем DIN 175301-803 A	1576240
Угловой разъем DIN 175301-803 C	11169479

Уплотнения для присоединения к процессу

Обозначение	Код заказа			
	Медь	Нержавеющая сталь	NBR	FKM
G ¼ EN 837	11250810	11250844	-	-
M14 x 1,5	11250810	11250844	-	-
G ½ EN 837	11250861	11251042	-	-
M20 x 1,5	11250861	11251042	-	-
G ⅛ EN 837	11251051	-	-	-
G ¼ DIN 3852-E	-	-	1537857	1576534
G ½ DIN 3852-E	-	-	1039067	1039075

Применяйте только вышеперечисленные дополнительные принадлежности, иначе возможно отклонение от сертифицированных характеристик.

Информация для заказа

Тип / Измерительный диапазон / Выходной сигнал / Питание / Нелинейность / Температурный диапазон / Присоединение к процессу / Уплотнение / Электрическое подключение

© 2011 WIKA Alexander Wiegand SE & Co. KG, авторские права защищены.
Спецификации, приведенные в данном документе, отражают техническое состояние изделия на момент публикации данного документа.
Возможны технические изменения характеристик и материалов.

05/2012 RUS based on 02/2011 GB

ТОО ВИКА Казахстан
050050 Алматы/Казахстан
Тел. (+7) 727 233-08-48
Факс: (+7) 727 278-99-05
E-mail: info@wika.kz
www.wika.kz

ВИКА Беларусь
220088 Минск/Беларусь
Тел. (+375) 17-294-57-11
Факс (+375) 17-294-57-11
E-mail: info@wika.by
www.wika.by

ТОВ ВІКА Прилад
02660 м.Київ/Україна
Тел. (+38) 044 496 83 80
Факс: (+38) 044 496 83 80
a/c 200
E-mail: info@wika.ua
www.wika.ua

ЗАО ВИКА МЕРА
127015 Москва/Россия
Тел. (+7) 495 648-01-80
Факс: (+7) 495 648-01-81
E-mail: info@wika.ru
www.wika.ru

АЗИЯ ПРОМ КОМПЛЕКТ

ТОО «АЗИЯ ПРОМ КОМПЛЕКТ»
Республика Казахстан, г. Алматы Юр. Адрес: 050046, Жамбыла 93А кв.1 факт. адрес: 050000, ул. Бродского 173 б
РНН 600400632601 , р/с KZ589470398000035850 АО ДБ «Альфа-Банк», БИК ALFAKZKA,
БИН 110740014403 Тел 8 (727)338-50-81

06.12.2016г. г. Алматы

Для ТОО «VIC Engineering»

ТОО «Азия Пром Комплект» занимается поставкой строительного и промышленного оборудования более 7 лет и является официальными представителями крупнейших промышленных предприятий «АРСЕНАЛ», «ИСКРА», «ЭЛЕКТРОАГРЕГАТ» (Россия) «ПТМЗ» (Украина) «РЕМЕЗА» (Беларуси), «Красный Маяк» и других производителей стран СНГ, Японии, Китая, Чехии, Турции.

Коммерческое предложение

ТОО «Азия Пром Комплект», в ответ на ваш запрос от 06.12.16 имеет возможность поставить следующее оборудование:

№	Наименование	Цена, с НДС 12%
1	Переносной газоанализатор Хоббит-Т-СО-Н2S взрывозащищенный	309 000

Страна производства: Россия г. Санкт-Петербург

Условия поставки:

1. **Срок поставки и изготовления 4 недели**
2. **100% предоплата.**
3. **Гарантия завода изготовителя 1 (один) год.**
4. **Сервисное обслуживание**

Менеджер по продажам
Уварова Е.А.

С уважением Уварова Евгения
Алматы, Бродского 173Б
Тел.:8(727) 391-09-99
+7-705-138-55-55
www.asiapk.satu.kz
e-mail: 87051385555@mail.ru