Жауапкершілігі шектеулі серіктестегі
БСН 081240002416
Павлодар қ., Ломов көш., 177-114
тел. +7 (7182) 31 27 58
e-mail: amanat-08@mail.ru
ЖСК KZ87826S0KZTD299993
«АТФ» АҚ БСК ALMNKZKA

AmanatStoryKZ

Товарищество с ограниченной ответственностью
БИН 081240002416
г. Павлодар, ул. Ломова, 177/1-114
тел. +7 (7182) 31 27 58
e-mail: amanat-08@mail.ru
ИИК KZ87826S0KZTD299993
в АО «АТФ» БИК ALMNKZKA

Заказчик: ГУ «Отдел архитектуры, градостроительства и строительства акимата Денисовского района»

Рабочий проект

«Строительство распределительных сетей и сооружений водоснабжения села Фрунзенское и село Красноармейское Денисовского района, Костанайской области»

ТОМ 8

Генеральный план

г. Павлодар 2018 г.

Жауапкершілігі шектеулі серіктестегі
БСН 081240002416
Павлодар қ., Ломов көш., 177-114
тел. +7 (7182) 31 27 58
e-mail: amanat-08@mail.ru
ЖСК KZ87826S0KZTD299993
«АТФ» АҚ БСК ALMNKZKA

AmanatStoryKZ

Товарищество с ограниченной ответственностью
БИН 081240002416
г. Павлодар, ул. Ломова, 177/1-114
тел. +7 (7182) 31 27 58
e-mail: amanat-08@mail.ru
ИИК KZ87826S0KZTD299993
в АО «АТФ» БИК ALMNKZKA

Заказчик: ГУ «Отдел архитектуры, градостроительства и строительства акимата Денисовского района»

Рабочий проект

«Строительство распределительных сетей и сооружений водоснабжения села Фрунзенское и село Красноармейское Денисовского района, Костанайской области»

ТОМ 8

Генеральный план
39-26.05.2018-ГП

Директор ТОО «Amanat Story KZ» **Жантурсунов И.Р.**

г. Павлодар 2018 г.

Ведомость рабочих чертежей основного комплекта

Лист	Наименование	Примечание
1	Общие данные	
2	Ситуационная схема	
3	Разбивочный план	
4	План организации рельефа	
5	План земляных масс	
6	План проездов. План благоустройства	
7	Сводный план инженерных сетей	

Ведомость ссылочных и прилагаемых документов

Обозначение	Наименование	Примечание
УСН РК 8.02-3.01-2016	Сборник укрупненных показателей стоимости на конструкции и виды работ. Элементы внешнего благоустройства зданий и сооружений. Малые архитектурные формы.	-
Серия 3.017-1	Ограждения площадок и участков предприятий, зданий и сооружений.	-
Раздел ГП.АС	Ограждение участка НС I подъема	л.10,11,
Раздел ГП.АС	Ограждение участка НС II подъема, ограждение тропы наряда.	л.8,9,
Раздел ГП.АС	Указатель запретной зоны	л.12
Раздел АС	Унифицированная водонапорная стальная башня емкостью 25 м3 высотой опоры 15 м(системы Рожновского)	л.8

Общие данные

Рабочий проект "Строительство распределительных сетей и сооружений с.Фркнзенское и с.КрасноармейскоеДенисовского района Костанайской области" Разработан в соответствии с заданием на проектирование, выданное ГУ "Отдел архитектуры, градостроительмтва и строительства" акимата Денисовского района и согласно требованиям нормативно-технической документации:

СН РК 3.01-01-2013, СП РК 3,01-101-2013, "Градостроительство. Планировка и застройка городских и сельских пунктов";

СП РК 4.01-103-2013, СН РК 4.01-03-2013 "Наружные сети и сооружения водоснабжения и канализации";

Технический регламент "Общие требования к пожарной безопасности зданий";

ГОСТ 21.204-93 "Условные графические обозначения и изображения элементов генеральных планов и сооружений транспорта";

ГОСТ 25.508-93 "Правила выполнения рабочей документации генеральных планов предприятий сооружений и жилищно-гражданских объектов".

Подосновой служит топографическая съемка , выполненная ТОО "Amanat Story KZ" в 2018году.

Система координат условная . Система высот Балтийская.

В климатическом отношении участок строительства характеризуется резко континентальным засушливым климатом

Климатический район IIIA по СНиП РК 2.04-01-2017

Нормативный ветровой район III по СНиП 2.01-07-85* - 38кгс/м^2

Нормативный снеговой район II по СНиП 2.01-07-85* - 70кг/м^2

Средняя температура наиболее холодной пятидневки СН РК 2.04-21-2004* - минус 35°С.

Нормативная глубина промерзания грунтов принята 2,10-2.52м.

Грунтовые воды вскрыты на глубине 1.40-6.00м,

Вода неагрессивна к бетону нормальной проницаемости на портландцементе, к арматуре железобетонных конструкций при периодическом смачивании слабоагрессивна, к свинцовым и алюминиевым оболочкам кабеля обладает средней агрессивностью.

Генплан

Участок, отведенный под строительство, расположен в 60км от районного центра с.Денисовка Участок свободен от застройки и инженерных коммуникаций.

Участок для строительства станции I подъема прямоугольной формы с размерами сторон 155,00х100,00м, II подъема - 90,00х100,00м.

На территории участков располагаются:

- насосная станция I подъема, 2шт.;
- насосная станция II подъема;
- резервуары запаса воды 2шт;
- трансформаторная станция 2шт;
- Водонапорная башня 2шт.

Въезды на участоки осуществляются от существующих грунтовых дорог.

Разбивка зданий и сооружений выполнена в координатах, элементов благоустройства - от наружных граней стен зданий. Размеры даны в метрах.

Ко всем зданиям и сооружениям предусмотрены проезды шириной 3,50м, разворотные площадки 15,00х15,00м. На проездах и разворотных площадках запроектировано щебеночное покрытие.

План организации рельефа выполнен в красных горизонталях с сечением рельефа через 0,10м, с учетом минимальных объемов земляных работ. Дождевые и талые воды отводятся от зданий и сооружений по продольным и поперечным уклонам проездов на территорию участка и далее за его пределы. На участке нс I подъема часть территории остается на естественном рельефе. Избыток растительного грунта перемещается в пониженные места.

По периметру участков станции I-го и II-го подъема устанавливается ограждение из металлопрофиля высотой 2,00м по металлическим столбам с колючей проволоки типа "Егоза" на высоту 0,50м. На въездах устанавливаются распашные ворота и калитка.

На участке станции II подъема предусмотрена запретная зона шириной 5,00м с ограждением из стальной плетеной сетки по металлическим стойкам, h=1,20, пог.м, по внутреннему контуру которого запроектирована тропа наряда шириной 1,00м с покрытием из щебня.

Противопожарные мероприятия

Степень огнестойкости здания II. Противопожарные разрывы между существующими и проектируемыми зданиями соответствуют требованиям СН РК 2.02-01-2014, СП РК 3.03-107-2013, технического регламента "Общие требования к пожарной безопосности зданий".

Проект благоустройства территории выполнен с учетом обеспечения подъезда средств пожаротушения к зданиям и сооружениям.

Охрана окружающей среды

Данным проектом предусмотрены следующие мероприятия относящиеся к природоохранным:

- организованный отвод дождевых и талых вод с проектируемой территории;
- проезды и пешеходные дорожки имеют твердое облегченное покрытие;
- площадка для контейнеров с мусором и урны;

Бытовые отходы предусматривается вывозить по договору с автобазой спецмашин.

Весь комплекс мероприятий создает полноценную среду обитания, исключает нарушения экологического равновесия.

Технические решения, принятые в рабочем проекте, соответствуют требованиям экологических, санитарно-гигиенических, противопожарных и других норм, действующих на территории Республики Казахстан, и обеспечивают безопасную для жизни и здоровья людей эксплуатацию объекта при соблюдении мероприятий, предусмотренных рабочими чертежами.

Главный инженер проекта: _____ Иванов В.Г.

СОГЛАСОВАНО

ГПиТ	Оспанов	09.18
ЭТО	Нечай	09.18

ВЗАМ. ИНВ. N° | ПОДП. И ДАТА | ИНВ. N° ПОДЛ.

Изм.	Кол.	Лист	№док	Подп.	Дата
Разработал		Горностаев			09.18
Проверил		Оспанов			09.18
ГИП		Иванов			09.18
Н.Контроль		Иванов			09.18

ГП

"Строительство распределительных сетей и сооружений села Фрунзенское и села Красноармейское Денисовского района Костанайской области"

Генеральный план	Стадия	Лист	Листов
	РП	1	5
Ситуационная схема	ТОО "Amanat Story KZ" г. Павлодар		

Ситуационная схема

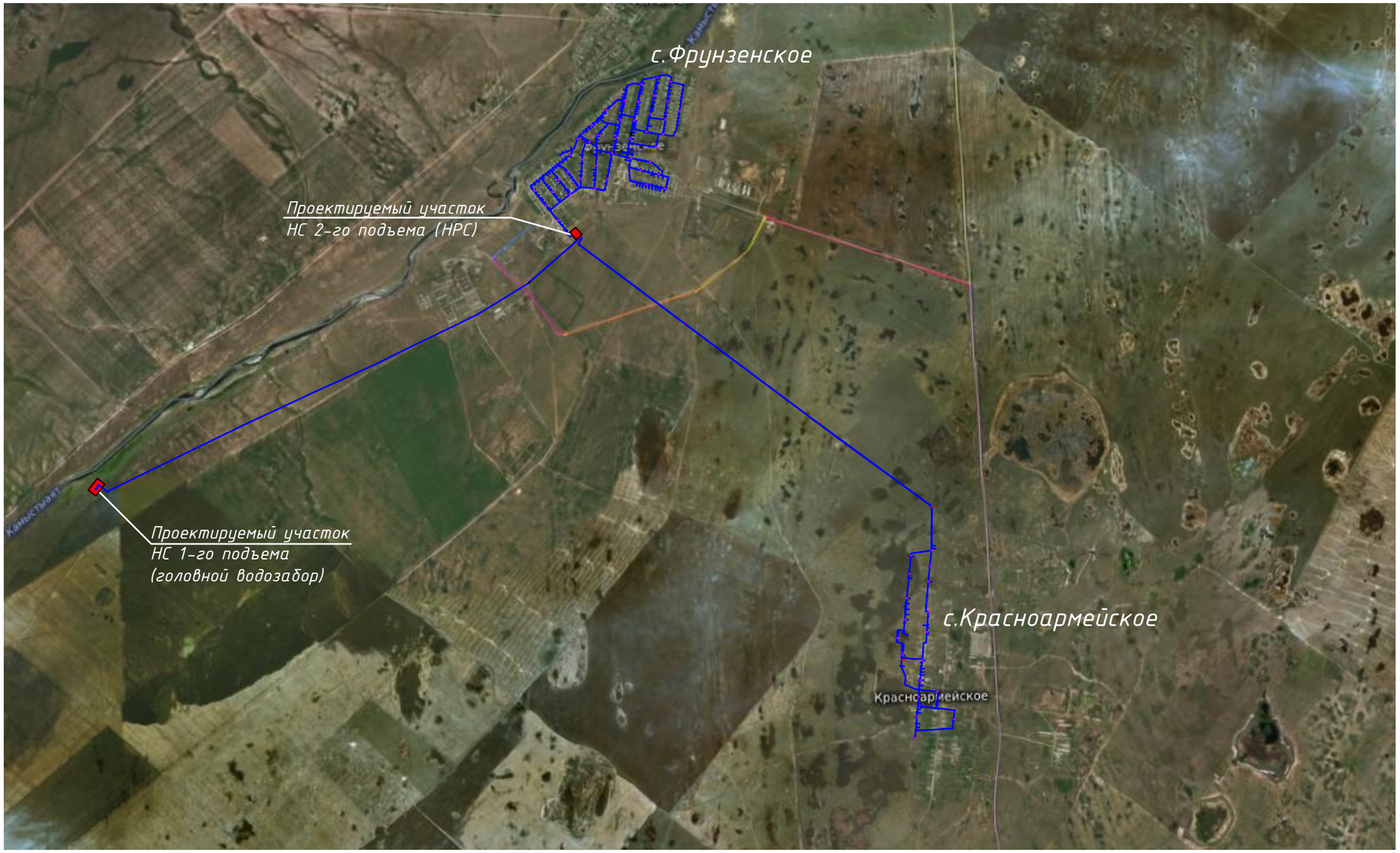

СОГЛАСОВАНО		
ГПиТ	Оспанов	09.18
ЭТО	Нечай	09.18

ВЗАМ. ИНВ. №

ПОДП. И ДАТА

ИНВ. № ПОДЛ.

Изм.	Кол.	Лист	№док	Подп.	Дата
Разработал		Горностаев			09.18
Проверил		Оспанов			09.18
ГИП		Иванов			09.18
Н.Контроль		Иванов			09.18

ГП

"Строительство распределительных сетей и сооружений села Фрунзенское и села Красноармейское Денисовского района Костанайской области"

Генеральный план

Стадия	Лист	Листов
РП	2	

Ситуационная схема

ТОО "Amanat Story KZ"
г. Павлодар

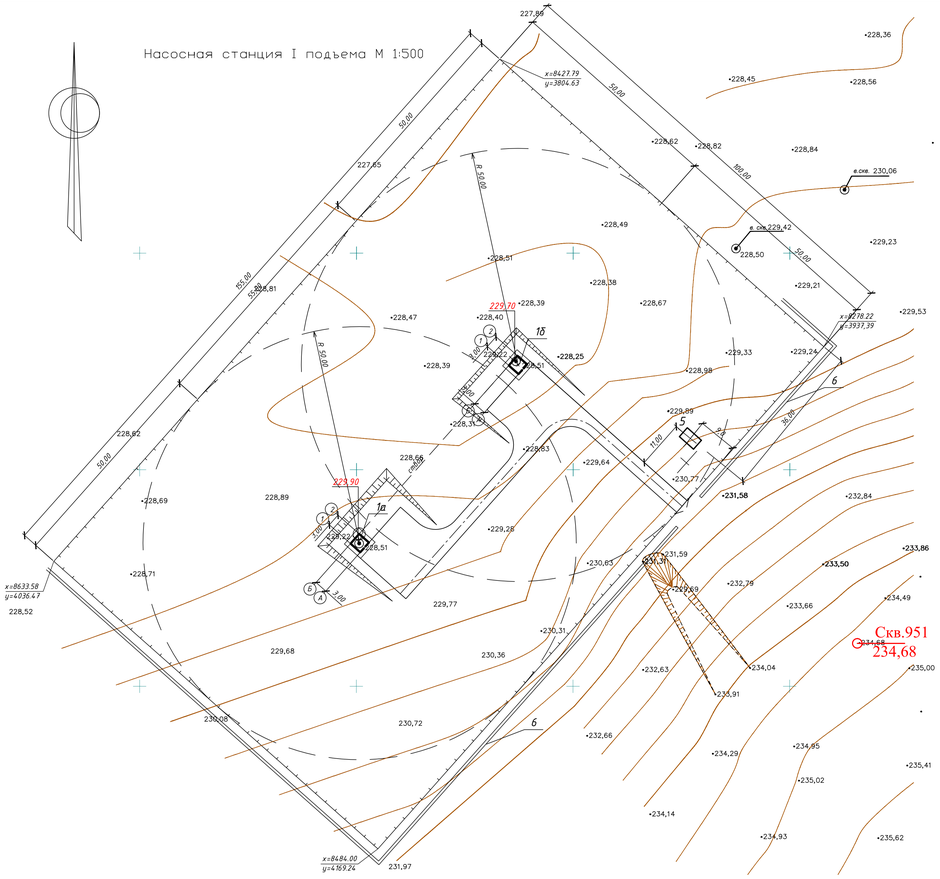

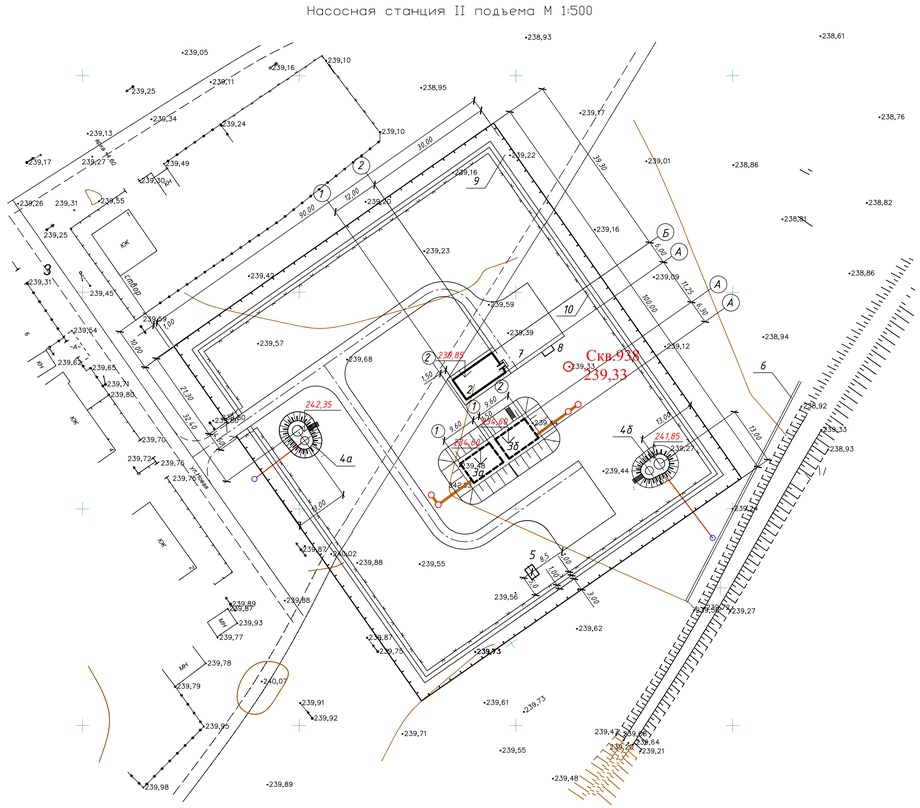

Экспликация зданий и сооружений

N по генплану	Наименование	Примечание
1а, 1б	Насосная станция I подъема	Проектируемая
2	Насосная станция II подъема	Проектируемая
3.1, 3.2	Резервуары запаса воды емк. 2х150м	Проектируемая
4а	Водонапорная башня № 1	Проектируемая
4б	Водонапорная башня № 2	Проектируемая
5	КТП	ТП 901-4-109.94
6	Нагорная канава	-
7	Разворотная площадка	-
8	Площадка для ТБО	-
9	Охранная зона	-
10	Тропа наряда	-

Баланс территории

Наименование	Показатели				Примечание
	Насосная станция I подъема		Насосная станция II подъема		
	м²	%	м²	%	
Площадь участка	15500,00	100	9000,00	100	
в том числе:					
Площадь застройки	30,42	0,20	635,37	7,94	
Площадь покрытий	725,00	4,68	1400,85	15,57	
в том числе отмостка	32,00	-	32,20	-	
Прочая территория	14 744,58	95,12	6963,78	76,49	

1. Генеральный план разработан на основании решения Денисовского районного маслихата Костанайской области №165 от 15.02.1018...
2. Подосновой является геодезическая съемка М 1:500, выполненная ТОО "Amanat Story KZ" в 2018 году.
3. Привязка участка выполнена в координатах.
4. Привязка зданий и сооружений выполнена от грани участка.
5. Размеры даны в метрах.

Изм.	Кол.	Лист	N Док.	Подп.	Дата
Разработал	Горностаев				09.18
Проверил	Осипов				09.18
ГИП	Иванов				09.18
Н.Контроль	Иванов				09.18

ГП

"Строительство распределительных сетей и сооружений села Фрунзенское и села Красноармейское Денисовского района Костанайской области"

Генеральный план

Стадия	Лист	Листов
РП	3	

Разбивочный план

ТОО "Amanat Story KZ"
г. Павлодар

СОГЛАСОВАНО
Основной
Инв.№
ГПО/
ЭПО
Подпись и дата
Взамен.№
Инв.№ подл.

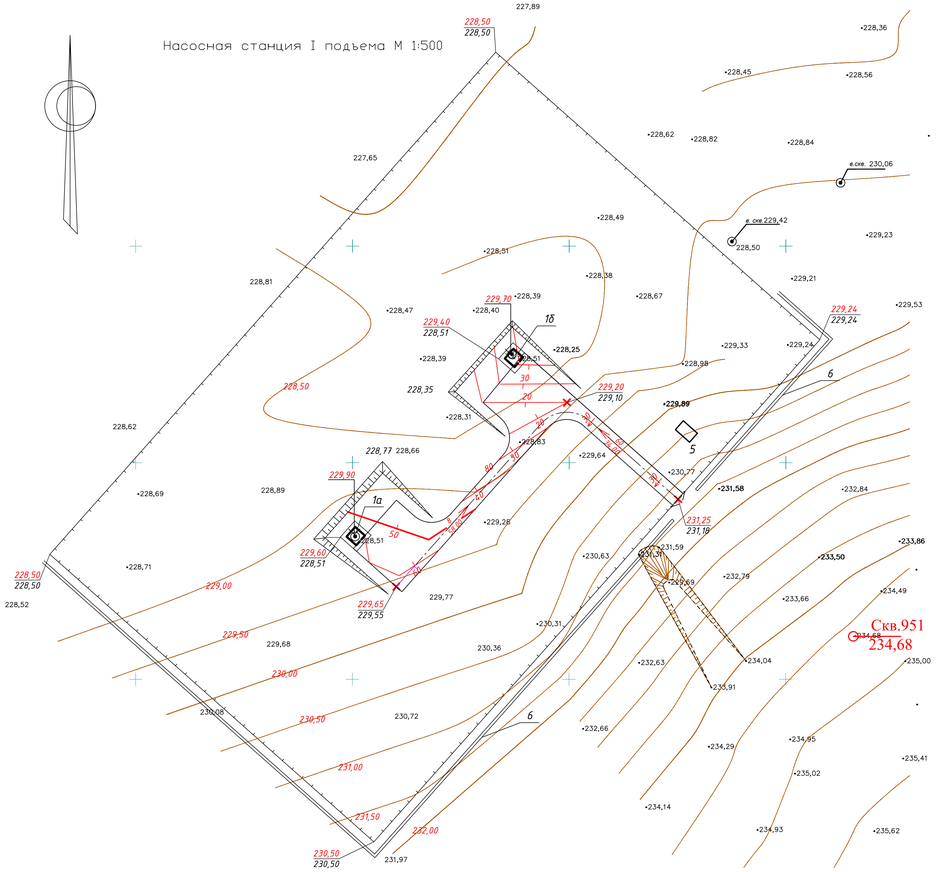

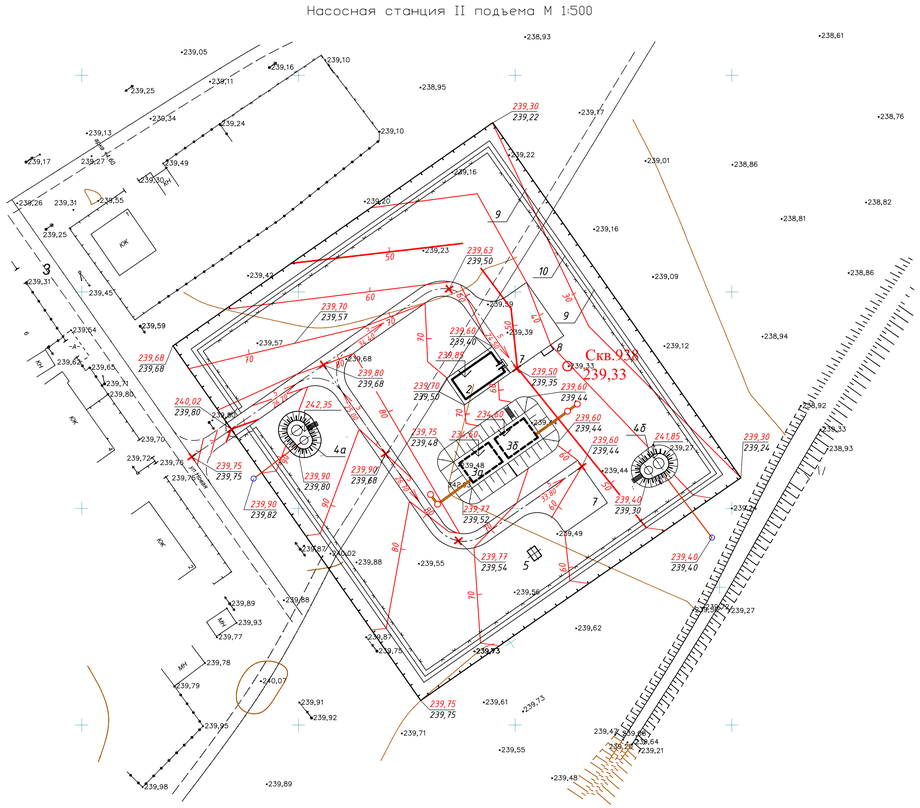

Экспликация зданий и сооружений

N по генплану	Наименование	Примечание
1а, 1б	Насосная станция I подъема	Проектируемая
2	Насосная станция II подъема	Проектируемая
3.1, 3.2	Резервуары запаса воды емк. 2х250м	Проектируемая
4а	Водонапорная башня № 1	Проектируемая
4б	Водонапорная башня № 2	Проектируемая
5	КТП	ТП 901-4-109.94
6	Нагорная канава	-
7	Разворотная площадка	-
8	Площадка для ТБО	-
9	Охранная зона	-
10	Трона наряда	-

1. План организации рельефа выполнен в красных (проектных) горизонталях.
2. Сечение рельефа через 0,10м.
3. Горизонтали даны по верху покрытий.

						ГП		
						"Строительство распределительных сетей и сооружений села Фрунзенское и села Краснаармейское Денисовского района Костанайской области"		
Изм.	Кол.	Лист	N Док	Подп.	Дата			
Разработал	Горностаев				09.18	Генеральный план	Стадия	Лист	Листов
Проверил	Осипова				09.18		РП	4	
ГИП	Иванов				09.18				
Н.Контроль	Иванов				09.18	План организации рельефа	ТОО "Amanat Stary KZ" г. Павлодар		

СОГЛАСОВАНО
Основной
Инвент.
ГПОГ
ЭПО
09.18
09.18

Взамен инв. №
Подпись и дата
Инв.№ подл.

Насосная станция I подъема М 1:500

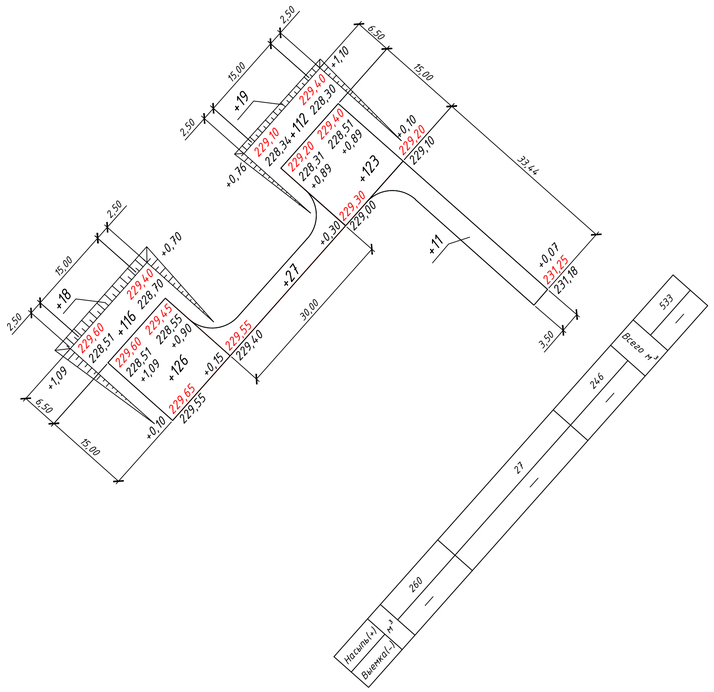

Насосная станция II подъема М 1:500

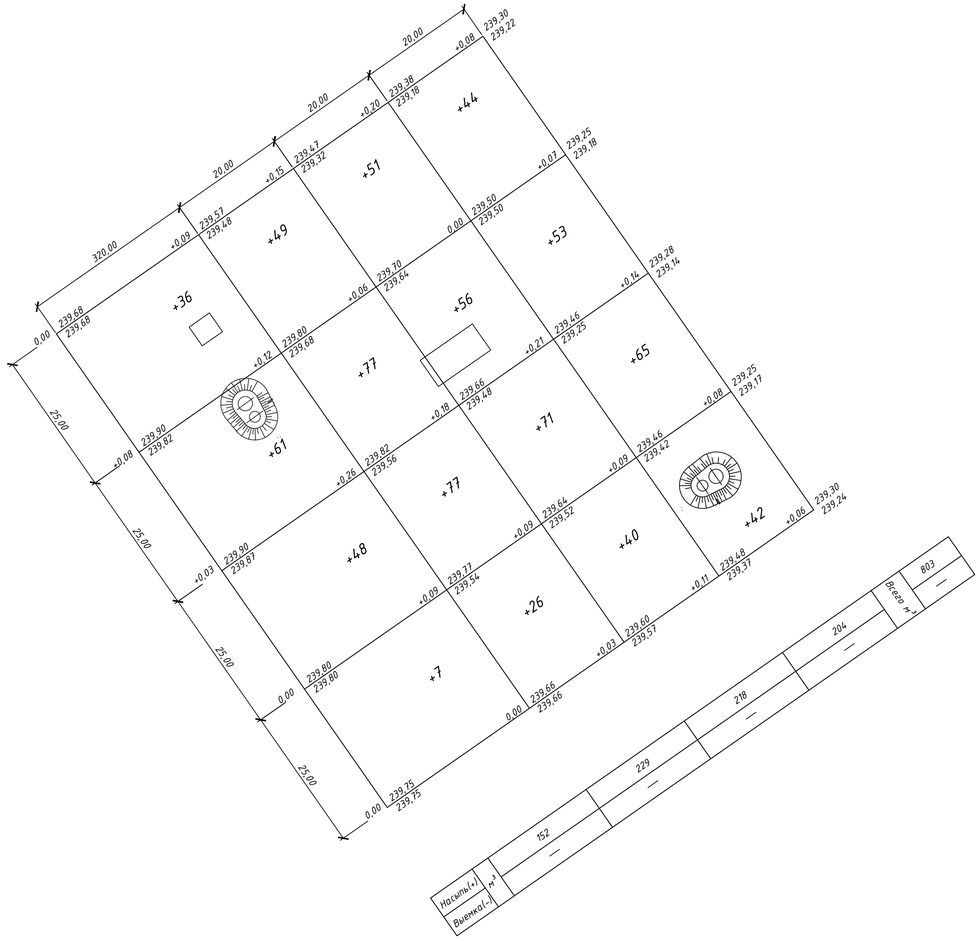

Баланс земляных масс

Наименование грунта	Количество, м³				Примечание
	НС I подъема		НС II подъема		
	Насыпь (+)	Выемка (-)	Насыпь (+)	Выемка (-)	
1. Грунт планировки территории	533	–	803	–	
2. Вытесненный грунт	–	470	–	1237	
в т.ч. при устройстве:			–	–	
а) подземных частей зданий (сооружений)	–	162	–	882	
б) автодорожных покрытий	–	194	–	355	
в) ж.д. путей	–	–	–	–	
г) подземных сетей	–	–	–	–	
д) водоотводных сооружений	–	114	–	–	
е) плодородной почвы на участках озеленения	–	–	–	–	
3. Грунт для устройства зеленого полотна автодорог	–	–	–	–	
4. Снятие растительного грунта	–	379	–	2107	
5. Грунт для замены снятого растительного грунта	379	–	2107	–	
6. Поправка на уплотнение (остаточное разрыхление)	586	–	883	–	1,10
7. Недостаток (избыток) пригодного грунта	–	116	354	–	
8. Грунт непригодный для устройства насыпи оснований зданий (сооружений), подлежащий удалению с территории	–	–	2107	–	
9. Плодородный грунт всего:	–	379	–	–	
в т.ч.			–	–	
а) используемый для озеленения территории	379	–	–	–	
б) недостаток (избыток) плодородного грунта	–	–	–	–	
10. Итого перерабатываемого грунта	965	965	3344	3344	

1. Избытки растительного грунта на участке насосной станции I подъема распланировать в пониженных местах.
2 Снятие растительного грунта на участке насосной станции II подъема учтен в графе 4 в таблице баланса земляных масс.
Объем грунта для замены снятого растительного грунта учтен в графе 5 вышеуказанной таблицы.

Изм.	Кол.	Лист	№док	Подп.	Дата
Разработал		Горностаев			09.18
Проверил		Оспанов			09.18
ГИП		Иванов			09.18
Н.Контроль		Иванов			09.18

ГП

"Строительство распределительных сетей и сооружений села Фрунзенское и села Красноармейское Денисовского района Костанайской области"

Генеральный план

Стадия	Лист	Листов
РП	5	

План земляных масс

ТОО "Amanat Story KZ"
г. Павлодар

СОГЛАСОВАНО

ГПиТ	Оспанов	09.18
ЭТО	Нечай	09.18

Взам.инв.N

Подпись и дата

Инв.N подл.

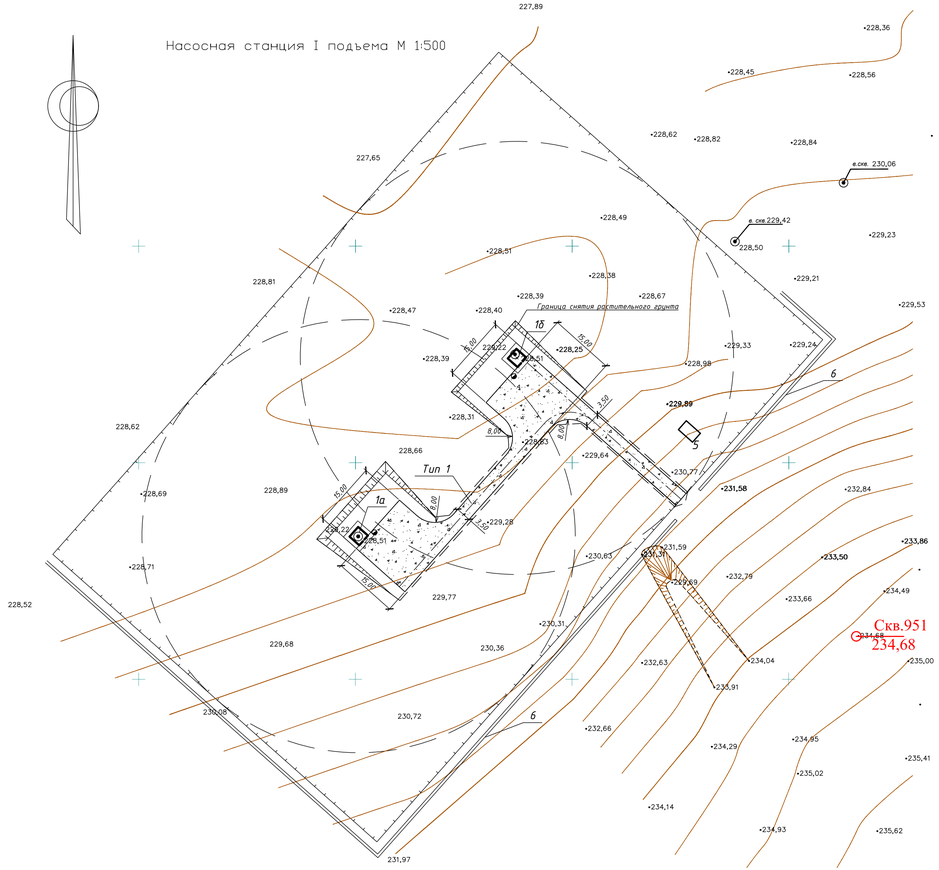

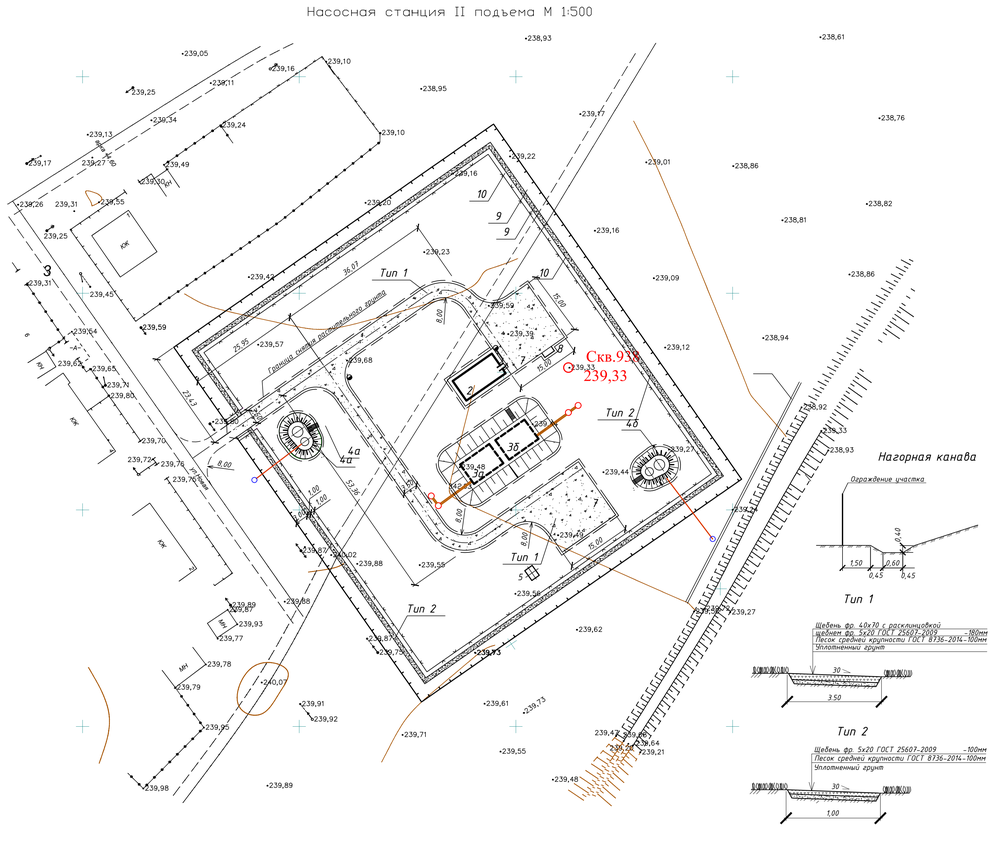

Экспликация зданий и сооружений

N по генплану	Наименование	Примечание
1а, 1б	Насосная станция I подъема	Проектируемая
2	Насосная станция II подъема	Проектируемая
3.1, 3.2	Резервуары запаса воды емк. 2х250м	Проектируемая
4а	Водонапорная башня № 1	Проектируемая
4б	Водонапорная башня № 2	Проектируемая
5	КТП	ТП 901-4-109.94
6	Нагорная канава	-
7	Разворотная площадка	-
8	Площадка для ТБО	-
9	Охранная зона	-
10	Тропа наряда	-

Ведомость проездов, дорожек

Условное обозначение	Наименование	Тип	Площадь покрытия, м² насосной станции I подъема	Площадь покрытия, м² насосной станции II подъема	Бордюр из борт. камня
	Проезд, разворотные площадки	тип 1	693,00	965,92	-
	Тропа наряда	тип 2	-	348,34	-

Ведомость малых форм архитектуры

Условное обозначение	Наименование	Кол. шт	Примечания
	Скамья, тип 2С-1А	1	Код 84-020302-0102
	Урна для мусора, тип 3	4	Код 86-010303-0103
	Контейнер для мусора, V= 0.75м³	1	-
	Ограждение из металлопрофиля с колечей проволокой поверху, пог.м мс2	380	ГП.АС л. 8-9
	Ворота с калиткой	1	ГП.АС л. 8-9
	Ограждение из металлопрофиля с колечей проволокой поверху, пог.м мс1	510	ГП.АС л. 10-11
	Ворота с калиткой	1	ГП.АС л. 10-11
	Ограждение из стальной плетеной сетки по металлическим стойкам, h=1.20, пог.м	334	ГП.АС л. 8-9

Нагорная канава

Тип 1

Щебень фр. 40х70 с расклинцовкой
Щебень фр. 5х20 ГОСТ 25607-2009 - 150мм
Песок средней крупности ГОСТ 8736-2014-100мм
Уплотненный грунт

Тип 2

Щебень фр. 5х20 ГОСТ 25607-2009 - 100мм
Песок средней крупности ГОСТ 8736-2014-100мм
Уплотненный грунт

Изм.	Кол.	Лист	№док.	Подп.	Дата
Разработал	Горностаев				09.18
Проверил	Осипенко				09.18
ГИП	Иванов				09.18
Н.контроль	Иванов				09.18

ГП

"Строительство распределительных сетей и сооружений села Фрунзенское и села Красноармейское Денисовского района Костанайской области"

Генеральный план

Стадия	Лист	Листов
РП	6	

План проездов.
План благоустройства .

ТОО "Amanat Stary KZ"
г. Павлодар

СОГЛАСОВАНО
ГПО/Г Остапов 09.18
ЭПО Ивчук 09.18

Взамен инв.№ | Подпись и дата | Инв.№ подл.

Насосная станция I подъема М 1:500

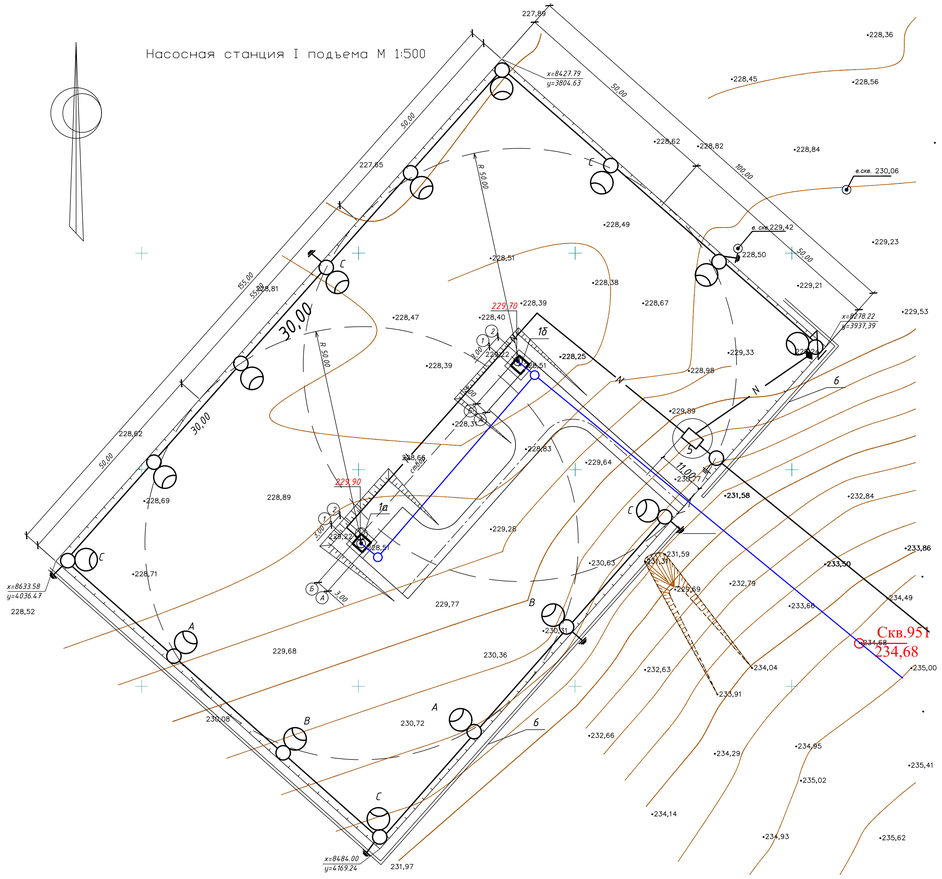

Насосная станция II подъема М 1:500

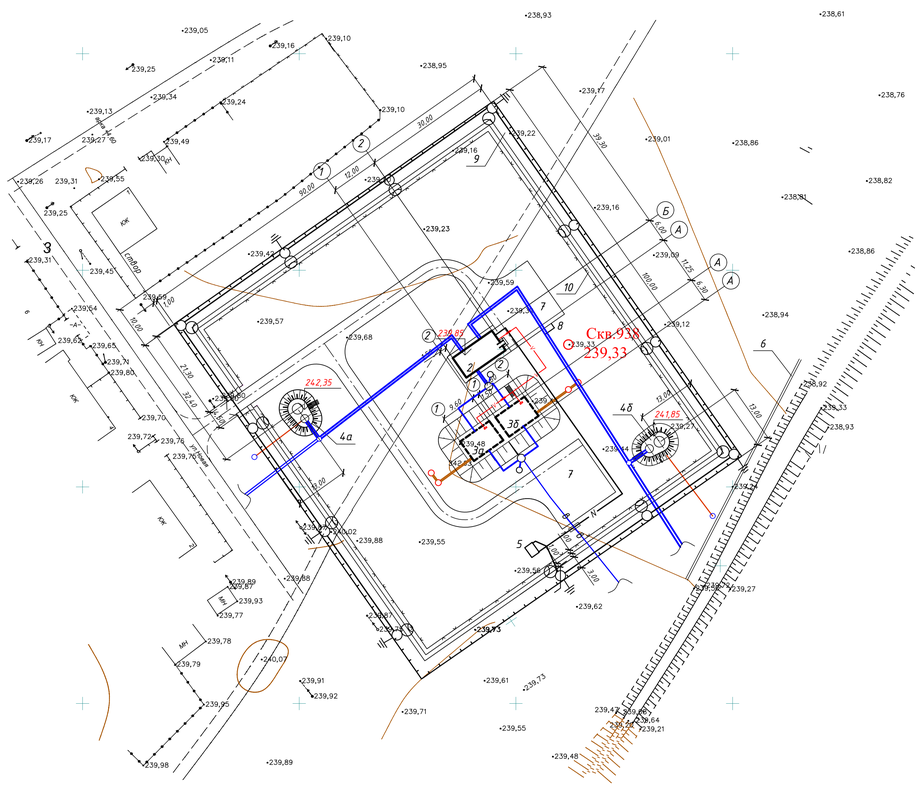
Скв.938
239,33
242,35
241,85
236,87
30,00
52,00
90,00
100,00
39,20
12,00
21,00
32,00
13,00
18,00
1,25
4,80
1,20
1,00
0,60
0,80
1,20
1,00
0,60
0,80
1,20
1,00
0,60
0

ПЛАН
М 1:500

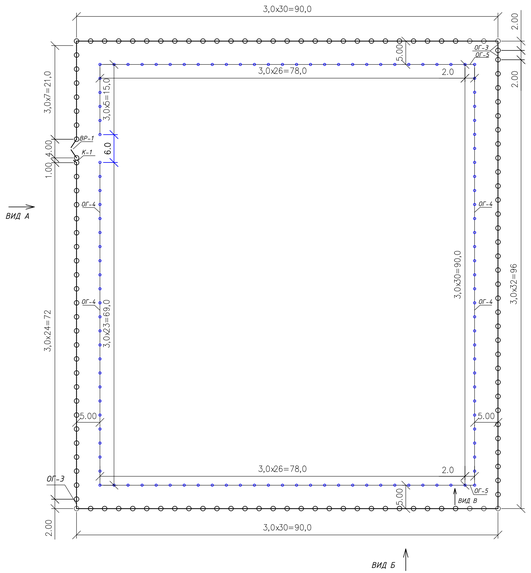

ВИД А

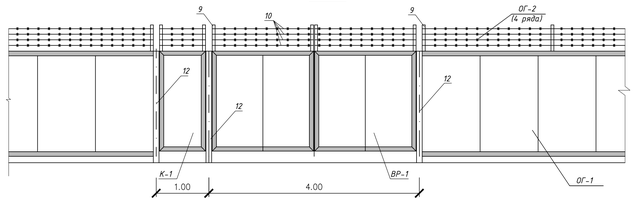

ВИД Б

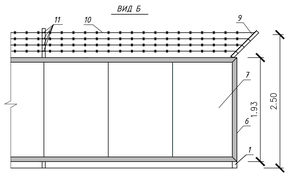

ВИД В

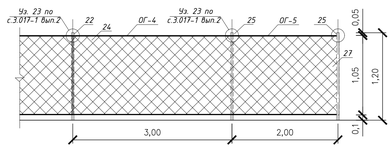

1. Металлическое ограждение тропы наряда запроектировано из металлических стоек из L 100х8 по ГОСТ 8509-93, на которые натянута стальная плетеная сетка по ГОСТ 5336-80.
2. Несущие сетку стержни привариваются к стойкам ограждения . Стойки устанавливаются в пробуренные скважины с последующей заделкой монолитным бетоном кл. В 12,5. Глубина заделки стойки - 800 мм.
3. Сварные соединения арматуры и закладных деталей производить в соответствии с требованиями СН РК 5.03-07-2013 и СП РК 5.03-07-2013.
4. Электроды для сварных соединений марки Э42 по ГОСТ 9467-75.
5. Катеты сварных швов не менее толщины свариваемых элементов.
6. Степень очистки конструкций перед нанесением покрытия II по ГОСТ 9.402-2004 .
7. Покрытие металлоконструкций ограждения-эмаль ПФ-115 ГОСТ 6465-76* в два слоя по грунту ГФ-021 ГОСТ 25129-82* один слой.

СПЕЦИФИКАЦИЯ (НАЧАЛО)

МАРКА, ПОЗ.		ОБОЗНАЧЕНИЕ	НАИМЕНОВАНИЕ	КОЛ.	МАССА ЕД.,КГ	ПРИМЕ-ЧАНИЕ
			ОГРАЖДЕНИЯ ОГ-1 (П.М)	369		
ОГ-1	1	ГОСТ 10704-91	ТРУБА Ф108Х5 L=2700	122	34,290	шт
	2	ГОСТ 19903-74	ЛИСТ 3Х110Х110	122	0,285	шт
	3	ГОСТ 19903-74	ЛИСТ 3Х150Х150	122	0,530	шт
	4	ГОСТ 8509-93	УГОЛОК 40Х4, L=50	512	0,121	шт
	5	ГОСТ 8509-93	УГОЛОК 40Х4	1440	2,420	П.М
	6	ГОСТ 8509-93	УГОЛОК 50Х5 L=1930	2	7,276	шт
	7	ГОСТ 24045-2010	С10-1100-0.7 L=1920	369	13.728	шт
	8		ЗАКЛЕПКА КОМБИНИР. 4Х18	4430		шт
ОГ-2			НАСАДКА ИЗ КОЛЮЧЕЙ ПРОВОЛКИ ОГ-2 (П.М)	374		п.м.
	9	ГОСТ 8509-93	УГОЛОК 50Х5 L=700	132	2,639	шт
	10	ГОСТ 285-69	ПРОВОЛКА КОЛЮЧАЯ КЦ	1584		4 ряда/п.м
	11	ГОСТ 3282-74	ПРОВОЛКА Ø3,0	107		п.м.
ВР-1			ВОРОТА ВР-1	1		
	12	ГОСТ 10704-91	ТРУБА Ф159Х5 L=2800	2	53,172	шт
	13	ГОСТ 19903-74*	ЛИСТ 3Х165Х165	2	0,641	шт
	14	ГОСТ 19903-74*	ЛИСТ 3Х200Х200	2	0,942	шт
	15	ГОСТ 8506-93	УГОЛОК 63Х6	20	5,72	п.м.
	16	ГОСТ 2590-2006	КРУГ Ø40 L=200	4	1,974	шт
	17	ГОСТ 2590-2006	КРУГ Ø40 L=100	4	0,987	шт
	18	ГОСТ 19903-74*	ЛИСТ 6Х160Х80	8	0,603	шт
	19	ГОСТ 24045-2010	С10-1100-0,7 L=1920	4	13,728	шт
	20	ГОСТ 19903-74*	ЛИСТ 6Х160Х100	2	0,754	шт
	21		ЗАКЛЕПКА КОМБИНИР. 4Х18	68		шт
К-1			КАЛИТКА К-1	1		
	12	ГОСТ 10704-91	ТРУБА 159Х5 L=2800	1	53,172	шт
	13	ГОСТ 19903-74*	ЛИСТ 3Х165Х165	1	0,641	шт
	14	ГОСТ 19903-74*	ЛИСТ 3Х200Х200	1	0,942	шт
	15	ГОСТ 8506-93	УГОЛОК 63Х6	7	5,72	п.м.
	16	ГОСТ 2590-2006	КРУГ Ø40 L=200	2	1,974	шт
	17	ГОСТ 2590-2006	КРУГ Ø40 L=100	2	0,99	шт
	18	ГОСТ 19903-74*	ЛИСТ 6Х60Х80	4	0,603	шт
	19	ГОСТ 24045-2010	С10-1100-0,7 L=1920	1	13,728	шт
	20	ГОСТ 19903-74*	ЛИСТ 6Х160Х100	2	0,754	шт
	21		ЗАКЛЕПКА КОМБИНИР. 4Х18	20		шт
			МАТЕРИАЛЫ			
			БЕТОН КЛ.В12.5	17.9	м3	

СПЕЦИФИКАЦИЯ (ОКОНЧАНИЕ)

МАРКА, ПОЗ.		ОБОЗНАЧЕНИЕ	НАИМЕНОВАНИЕ	КОЛ.	МАССА ЕД.,КГ	ПРИМЕ-ЧАНИЕ
			ОГРАЖДЕНИЯ ОГ-3 (П.М)	11		
ОГ-3	1	ГОСТ 10704-91	ТРУБА Ф108Х5 L=2700	3	34,290	шт
	2	ГОСТ 19903-74	ЛИСТ 3Х110Х110	3	0,285	шт
	3	ГОСТ 19903-74	ЛИСТ 3Х150Х150	3	0,530	шт
	4	ГОСТ 8509-93	УГОЛОК 40Х4, L=50	15	0,121	шт
	5	ГОСТ 8509-93	УГОЛОК 40Х4	15	1,420	п.м.
	6	ГОСТ 8509-93	УГОЛОК 50Х5 L=1930	2	7,276	шт
	7	ГОСТ 24045-2010	С10-1100-0.7 L=1920	11	13.728	шт
	8		ЗАКЛЕПКА КОМБИНИР. 4Х18	132		шт
ОГ-4			ОГРАЖДЕНИЯ ОГ-4 (П.М)	330		
	22	ГОСТ 8509-93	УГОЛОК 100Х8, L=2000	110	2,45	269,5
	23	ГОСТ 103-57*	5Х120х120	110	0.6	66
	24	ГОСТ 5336-80	Сетка №50-3,0 м2	346,5	2,22	770,0
ОГ-5			ОГРАЖДЕНИЯ ОГ-5 (П.М)	4		
	25	ГОСТ 8509-93	УГОЛОК 100Х8, L=2000	4	2,45	9,8
	26	ГОСТ 103-57*	5Х120х120	4	0.6	2,4
	27	ГОСТ 5336-80	Сетка №50-3,0 м2	4,2	2.22	9,324
			МАТЕРИАЛЫ			
			БЕТОН КЛ.В12.5 м3	14,6		

ИЗМ.	КОЛ.УЧ.	ЛИСТ	№ДОК.	ПОДП.	ДАТА
Разработал	Горностаев				09.18
Проверил	Оспанов				09.18
ГИП	Иванов				09.18
Н.Контроль	Иванов				09.18

ГП.АС

"Строительство распределительных сетей и сооружений села Фрунзенское и села Краснармейское Денисовского района Костанайской области"

Площадка напорно-регулирующих сооружений (НС-2 го подъема)

СТАДИЯ	ЛИСТ	ЛИСТОВ
РП	8	

Ограждение. План. Разрезы. Спецификация.

ТОО "Amanat Story KZ" г. Павлодар

ВЗАМ. ИНВ. №

ПОДП. И ДАТА

ИНВ. № ПОДЛ.

СТОЙКА ДЛЯ ВОРОТ И КАЛИТКИ

ИСПОЛНЕНИЕ I- КОЛИЧЕСТВО 1 ШТ.
ИСП. II - ЗЕРКАЛЬНОЕ ОТРАЖЕНИЕ КОЛ. 2 ШТ.

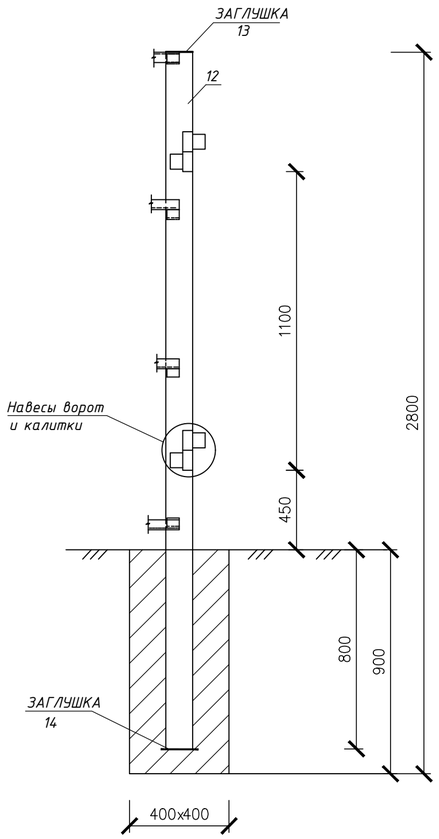

ОГРАЖДЕНИЕ ОГ-1

СТОЙКИ РЯДОВЫЕ

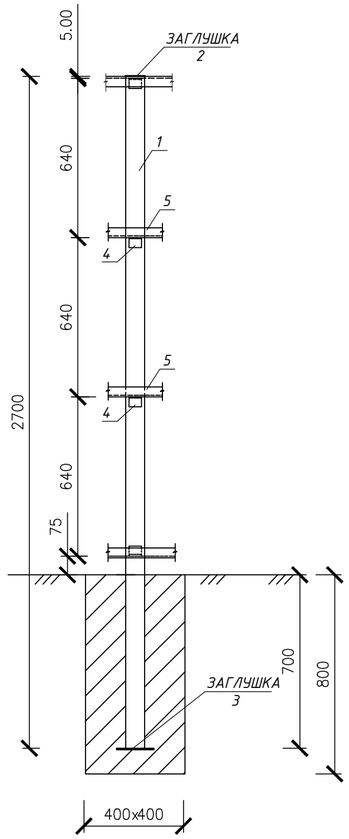

СТОЙКА УГЛОВАЯ

КОЛИЧЕСТВО 4ШТ.

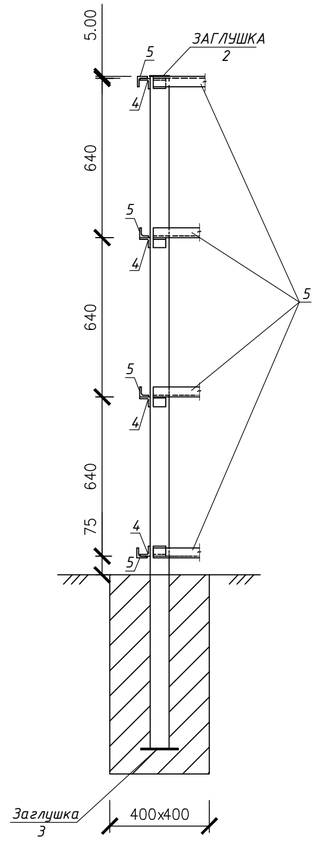

НАВЕСЫ ВОРОТ И КАЛИТКИ

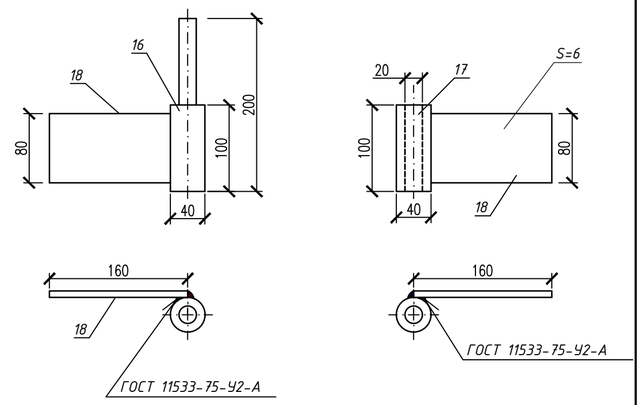

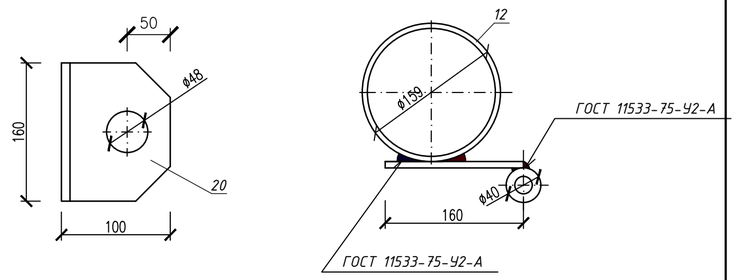

ОГРАЖДЕНИЕ ОГ-4, ОГ-5

СТОЙКИ РЯДОВЫЕ, УГЛОВЫЕ

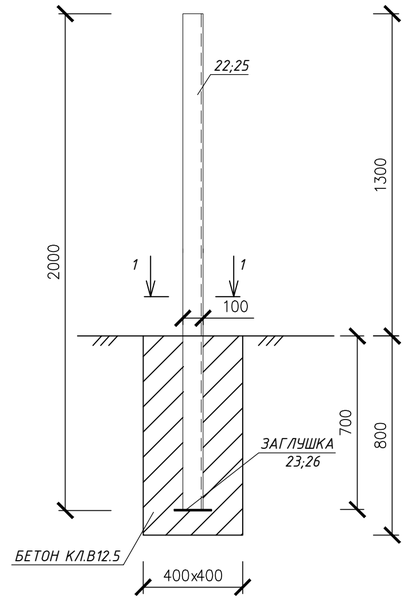

ВИД ПО 1-1

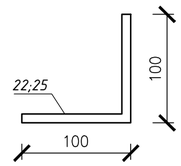

КОНСТРУКЦИЯ ВОРОТ

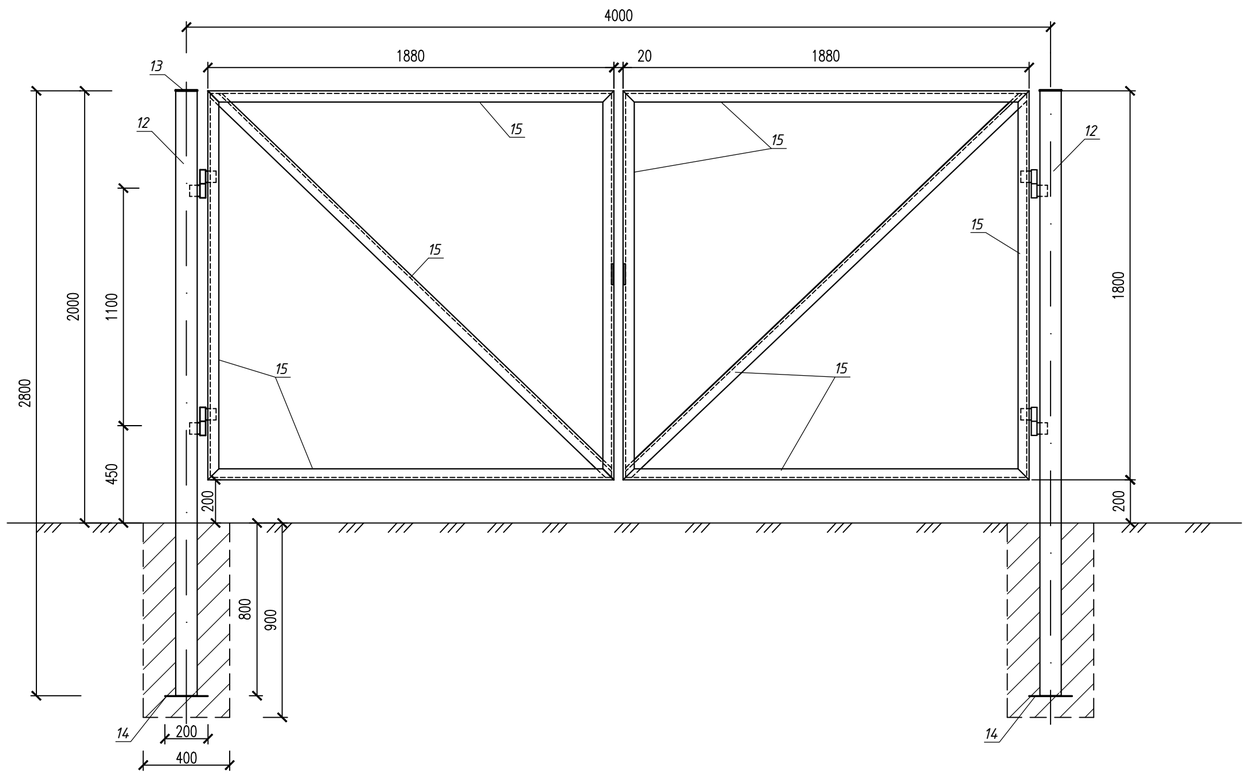

						ГП.АС			
						"Строительство распределительных сетей и сооружений села Фрунзенское и села Красноармейское Денисовского района Костанайской области"			
ИЗМ.	КОЛ.УЧ.	ЛИСТ	N°ДОК.	ПОДП.	ДАТА				
Разработал		Горностаев			09.18	Площадка напорно-регулирующих сооружений (НС-2 го подъема)	СТАДИЯ	ЛИСТ	ЛИСТОВ
Проверил		Оспанов			09.18		РП	9	
ГИП		Иванов			09.18				
Н.Контроль		Иванов			09.18	Ограждение. Узлы и детали.	ТОО "Amanat Story KZ" г. Павлодар		

ВЗАМ. ИНВ. N°

ПОДП. И ДАТА

ИНВ. N° ПОДЛ.

ФОРМАТ А2

ПЛАН
М 1:500

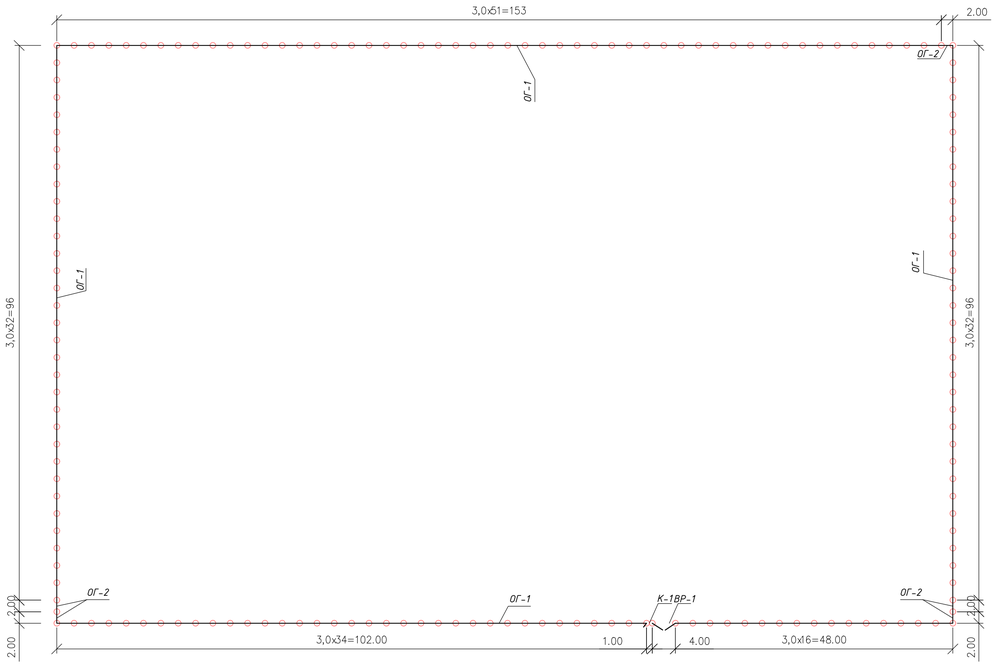

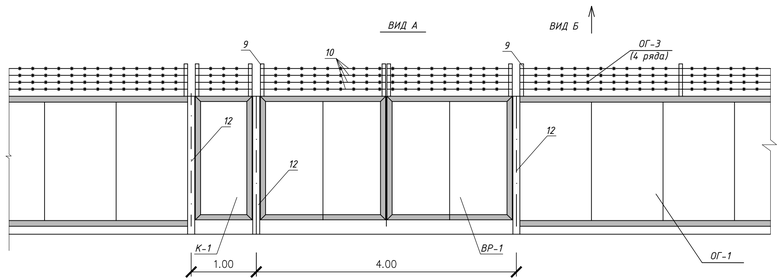

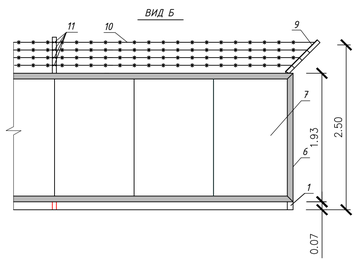

СПЕЦИФИКАЦИЯ

МАРКА, ПОЗ.		ОБОЗНАЧЕНИЕ	НАИМЕНОВАНИЕ	КОЛ.	МАССА ЕД.,КГ	ПРИМЕ-ЧАНИЕ
ОГ-2			ОГРАЖДЕНИЯ ОГ-2 (П.М)	15		
	1	ГОСТ 10704-91	ТРУБА Ф108Х5 L=2700	5	34,290	шт
	2	ГОСТ 19903-74	ЛИСТ 3Х110Х110	5	0,285	шт
	3	ГОСТ 19903-74	ЛИСТ 3Х150Х150	5	0,530	шт
	4	ГОСТ 8509-93	УГОЛОК 40Х4, L=50	20	0,121	шт
	5	ГОСТ 8509-93	УГОЛОК 40Х4	20	1,420	п.м.
	6	ГОСТ 8509-93	УГОЛОК 50Х5 L=1930	2	7,276	шт
	7	ГОСТ 24045-2010	С10-1100-0.7 L=1920	15	13.728	шт
	8		ЗАКЛЕПКА КОМБИНИР. 4Х18	180		шт

СПЕЦИФИКАЦИЯ

МАРКА, ПОЗ.		ОБОЗНАЧЕНИЕ	НАИМЕНОВАНИЕ	КОЛ.	МАССА ЕД.,КГ	ПРИМЕ-ЧАНИЕ
ОГ-1			ОГРАЖДЕНИЯ ОГ-1 (П.М)	495		
	1	ГОСТ 10704-91	ТРУБА Ф108Х5 L=2700	164	34,290	шт
	2	ГОСТ 19903-74	ЛИСТ 3Х110Х110	164	0,285	шт
	3	ГОСТ 19903-74	ЛИСТ 3Х150Х150	164	0,530	шт
	4	ГОСТ 8509-93	УГОЛОК 40Х4, L=50	656	0,121	шт
	5	ГОСТ 8509-93	УГОЛОК 40Х4	1985	2,420	П.М.
	6	ГОСТ 8509-93	УГОЛОК 50Х5 L=1930	2	7,276	шт
	7	ГОСТ 24045-2010	С10-1100-0.7 L=1920	495	13.728	шт
	8		ЗАКЛЕПКА КОМБИНИР. 4Х18	5940		шт
ОГ-3			НАСАДКА ИЗ КОЛЮЧЕЙ ПРОВОЛКИ ОГ-2 (П.М)	500		п.м.
	9	ГОСТ 8509-93	УГОЛОК 50Х5 L=700	176	2,639	шт
	10	ГОСТ 285-69	ПРОВОЛКА КОЛЮЧАЯ КЦ	1985		4 ряда/п.м.
	11	ГОСТ 3282-74	ПРОВОЛКА Ø3,0	150		п.м.
ВР-1			ВОРОТА ВР-1	1		
	12	ГОСТ 10704-91	ТРУБА Ф159Х5 L=2800	2	53,172	шт
	13	ГОСТ 19903-74*	ЛИСТ 3Х165Х165	2	0,641	шт
	14	ГОСТ 19903-74*	ЛИСТ 3Х200Х200	2	0,942	шт
	15	ГОСТ 8506-93	УГОЛОК 63Х6	20	5,72	п.м.
	16	ГОСТ 2590-2006	КРУГ Ø40 L=200	4	1,974	шт
	17	ГОСТ 2590-2006	КРУГ Ø40 L=100	4	0,987	шт
	18	ГОСТ 19903-74*	ЛИСТ 6Х160Х80	8	0,603	шт
	19	ГОСТ 24045-2010	С10-1100-0,7 L=1920	4	13,728	шт
	20	ГОСТ 19903-74*	ЛИСТ 6Х160Х100	2	0,754	шт
	21		ЗАКЛЕПКА КОМБИНИР. 4Х18	68		шт
К-1			КАЛИТКА К-1	1		
	12	ГОСТ 10704-91	ТРУБА 159Х5 L=2800	1	53,172	шт
	13	ГОСТ 19903-74*	ЛИСТ 3Х165Х165	1	0,641	шт
	14	ГОСТ 19903-74*	ЛИСТ 3Х200Х200	1	0,942	шт
	15	ГОСТ 8506-93	УГОЛОК 63Х6	7	5,72	п.м.
	16	ГОСТ 2590-2006	КРУГ Ø40 L=200	2	1,974	шт
	17	ГОСТ 2590-2006	КРУГ Ø40 L=100	2	0,99	шт
	18	ГОСТ 19903-74*	ЛИСТ 6Х60Х80	4	0,603	шт
	19	ГОСТ 24045-2010	С10-1100-0,7 L=1920	1	13,728	шт
	20	ГОСТ 19903-74*	ЛИСТ 6Х160Х100	2	0,754	шт
	21		ЗАКЛЕПКА КОМБИНИР. 4Х18	20		шт
			МАТЕРИАЛЫ			
			БЕТОН КЛ.В12.5	22.1	м3	

ИЗМ.	КОЛ.УЧ.	ЛИСТ	N°ДОК.	ПОДП.	ДАТА
Разработал		Горностаев			09.18
Проверил		Оспанов			09.18
ГИП		Иванов			09.18
Н.Контроль		Иванов			09.18

ГП.АС

"Строительство распределительных сетей и сооружений села Фрунзенское и села Краснаармейское Денисовского района Костанайской области"

Головной водозабор (НС-1 го подъема)

СТАДИЯ	ЛИСТ	ЛИСТОВ
РП	10	

Ограждение. План. Разрезы. Спецификация.

ТОО "Amanat Story KZ" г. Павлодар

ВЗАМ. ИНВ. N° | ПОДП. И ДАТА | ИНВ. N° ПОДЛ.

СТОЙКА ДЛЯ ВОРОТ И КАЛИТКИ

ИСПОЛНЕНИЕ I- КОЛИЧЕСТВО 1 ШТ.
ИСП. II - ЗЕРКАЛЬНОЕ ОТРАЖЕНИЕ КОЛ. 2 ШТ.

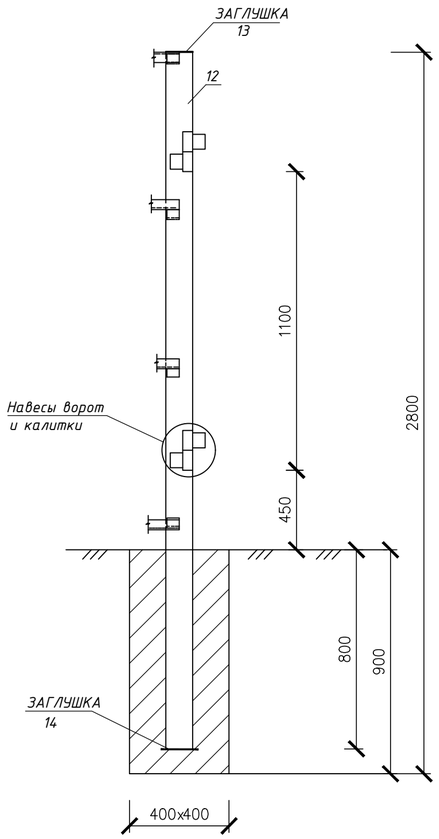

ОГРАЖДЕНИЕ ОГ-1

СТОЙКИ РЯДОВЫЕ

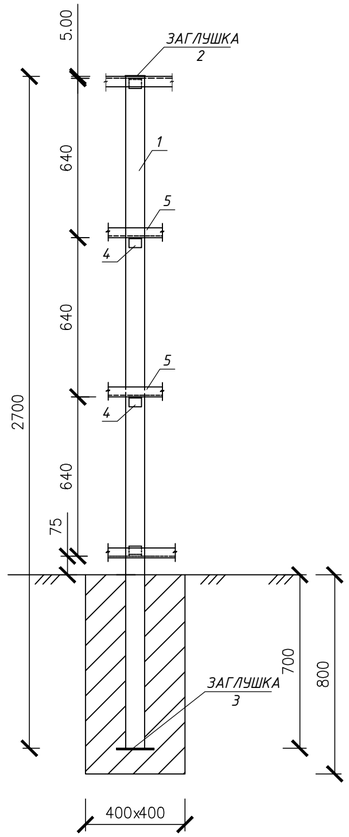

СТОЙКА УГЛОВАЯ

КОЛИЧЕСТВО 4ШТ.

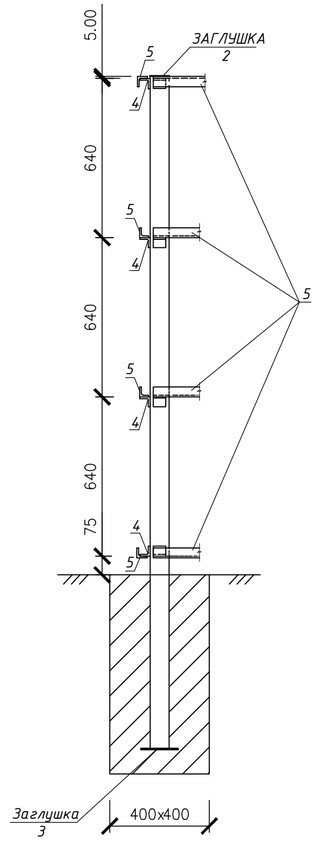

НАВЕСЫ ВОРОТ И КАЛИТКИ

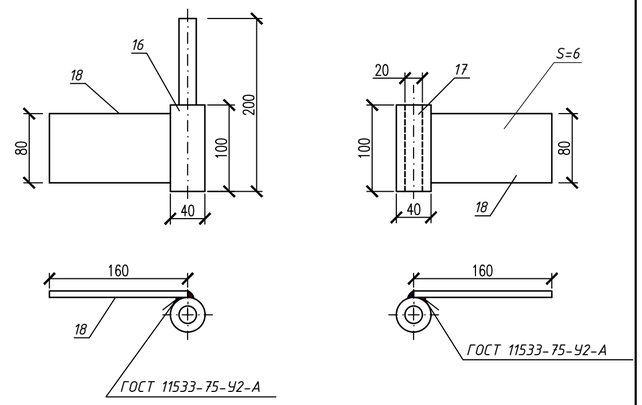

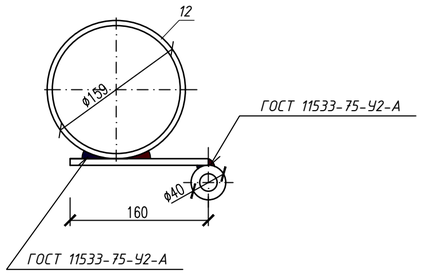

КОНСТРУКЦИЯ ВОРОТ

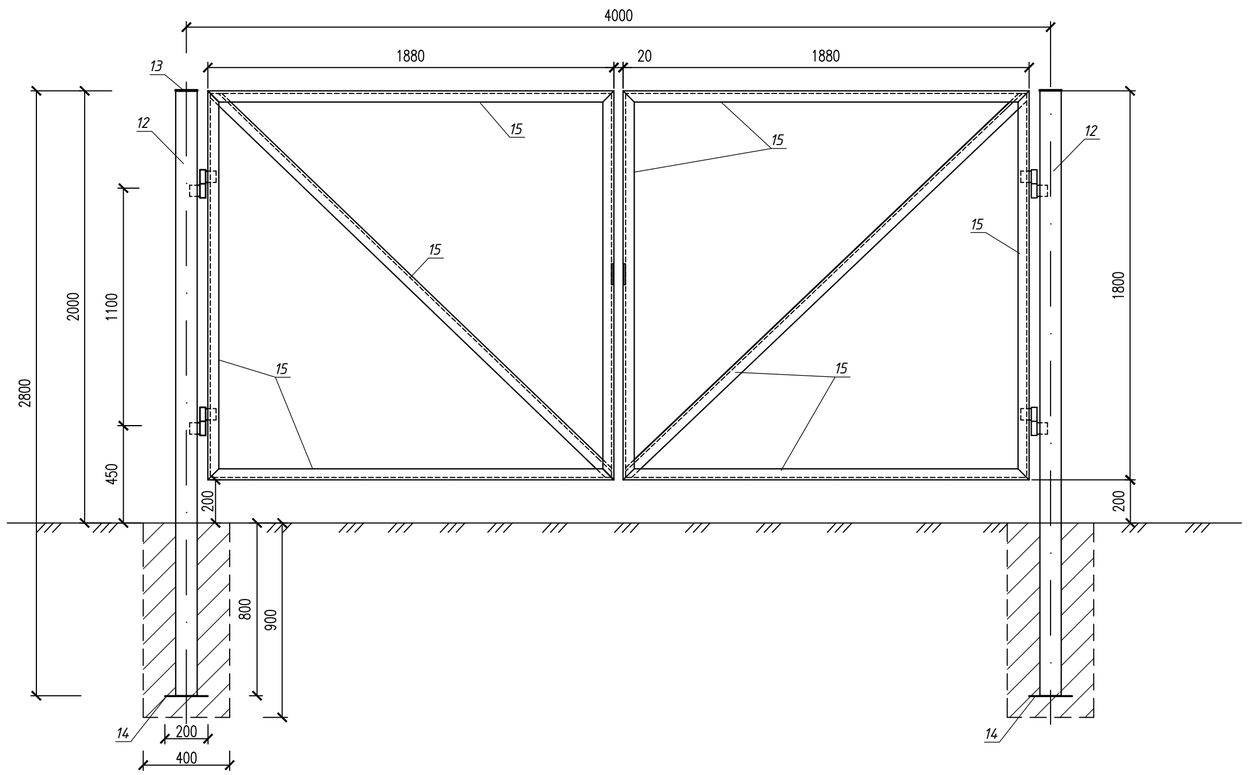

УШКО

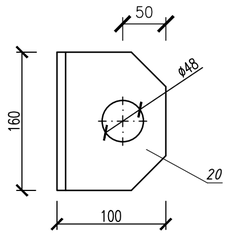

ИЗМ.	КОЛ.УЧ.	ЛИСТ	N°ДОК.	ПОДП.	ДАТА
Разработал		Горностаев			09.18
Проверил		Оспанов			09.18
ГИП		Иванов			09.18
Н.Контроль		Иванов			09.18

ГП.АС

"Строительство распределительных сетей и сооружений села Фрунзенское и села Красноармейское Денисовского района Костанайской области"

Головной водозабор (НС-1 го подъема)

СТАДИЯ	ЛИСТ	ЛИСТОВ
РП	11	

Ограждение. Узлы и детали.

ТОО "Amanat Story KZ" г. Павлодар

ВЗАМ. ИНВ. N° | ПОДП. И ДАТА | ИНВ. N° ПОДЛ.

ФОРМАТ А2

Указатель запретной зоны

1. Чертеж оповестительного знака охранной зоны разработан в соответствии с п. 17.1.5 СНиП РК 4.01-02-2009 и ГОСТ 12.4.026-2015 "Цвета сигнальные, знаки безопасности и разметка сигнальная" и предназначен для использования в качестве образца при написании надписей на указательных знаках.

2. Указательные знаки должны распологаться на видном месте на высоте 2-2,5 м, через каждые 50 м (10 шт.), на опорах наружного освещения площадки напорно-регулирующих сооружений насосной станции 2-го подъема.

3. Знаки изготавливаются из оцинкованной стали толщиной 2 мм.

4. Окраска световых полей, буквенных, цифровых значений производится красками: МРТУ-6-10-772-78(флоурисцентная) эмаль ЛС-554-кистьевая, наносится в 3 слоя по грунту Вл-02 или ЛГ-1С.

5. Цифровые и буквенные обозначения приведены условно, конкретные данные устанавливаются по месту.

6. На указательном знаке рассотяние в метрах от указателя до знака вправо "→", влево "←", вперед "↑".

						39-26.05.2018-ГП.АС		
						"Строительство распределительных сетей и сооружений села Фрунзенское и села Красноармейское Денисовского района Костанайской области"		
Изм.	Кол.	Лист	№док	Подп.	Дата			
Разработал		Горностаев			09.18	Генеральный план	Стадия	Лист	Листов
Проверил		Оспанов			09.18		РП	12	
ГИП		Иванов			09.18				
Н.Контроль		Иванов			09.18	Указатель запретной зоны	ТОО "Amanat Story KZ" г. Павлодар		

ВЗАМ. ИНВ. №

ПОДП. И ДАТА

ИНВ. № ПОДЛ.