Жауапкершілігі шектеулі серіктестегі
БСН 081240002416
Павлодар қ., Ломов көш., 177-114
тел. +7 (7182) 31 27 58
e-mail: amanat-08@mail.ru
ЖСК KZ87826S0KZTD299993
«АТФ» АҚ БСК ALMNKZKA

AmanatStoryKZ

Товарищество с ограниченной ответственностью
БИН 081240002416
г. Павлодар, ул. Ломова, 177/1-114
тел. +7 (7182) 31 27 58
e-mail: amanat-08@mail.ru
ИИК KZ87826S0KZTD299993
в АО «АТФ» БИК ALMNKZKA

Заказчик: ГУ «Отдел архитектуры, градостроительства и строительства акимата Денисовского района»

Рабочий проект

«Строительство распределительных сетей и сооружений водоснабжения села Фрунзенское и село Красноармейское Денисовского района, Костанайской области»

ТОМ 8

Наружный водопровод

39-26.05.2018-НВ

г. Павлодар 2018 г.

Жауапкершілігі шектеулі серіктестегі
БСН 081240002416
Павлодар қ., Ломов көш., 177-114
тел. +7 (7182) 31 27 58
e-mail: amanat-08@mail.ru
ЖСК KZ87826S0KZTD299993
«АТФ» АҚ БСК ALMNKZKA

AmanatStoryKZ

Товарищество с ограниченной ответственностью
БИН 081240002416
г. Павлодар, ул. Ломова, 177/1-114
тел. +7 (7182) 31 27 58
e-mail: amanat-08@mail.ru
ИИК KZ87826S0KZTD299993
в АО «АТФ» БИК ALMNKZKA

Заказчик: ГУ «Отдел архитектуры, градостроительства и строительства акимата Денисовского района»

Рабочий проект

«Строительство распределительных сетей и сооружений водоснабжения села Фрунзенское и село Красноармейское Денисовского района, Костанайской области»

ТОМ 8

Наружный водопровод

39-26.05.2018-НВ

Директор ТОО «Amanat Story KZ» **Жантурсунов И.Р.**

г. Павлодар 2018 г.

Ведомость основных комплектов рабочих чертежей

Обозначение	Наименование	Примечание
ГП	Генеральный план	
НВ	Наружный водопровод	
АС	Архитектурно-строительные решения	
ЭМ	Электроснабжение	
АК	Автоматизация	

Ведомость рабочих чертежей основного комплекта

(начало)

Лист	Наименование	Примечание
1	2	3
1	Общие данные (начало)	
2	Общие данные (окончание)	
3-12	План сетей водопровода М 1:500	
13	Продольный профиль водопровода НС№2-1" НС1-2"	на 3-х листах
14	Продольный профиль водопровода 2"-3"	
15	Продольный профиль водопровода 1а-11	
16	Продольный профиль водопровода 11-25	
17	Продольный профиль водопровода 25-7: 20-35	
18	Продольный профиль водопровода 35-30	
19	Продольный профиль водопровода 34-43	
20	Продольный профиль водопровода 47-Уг7	
21	Продольный профиль водопровода Уг7-55	
22	Продольный профиль водопровода 69-87	
23	Продольный профиль водопровода 87-66	
24	Продольный профиль водопровода 88-89	
24	Продольный профиль водопровода 116-80	
25	Продольный профиль водопровода 131-77	
26	Продольный профиль водопровода 140-ПГ127	
27	Продольный профиль водопровода 140-ПГ127	
28	Продольный профиль водопровода 105-223	на 3-х листах
29	Продольный профиль водопровода 223-126	
30	Продольный профиль водопровода 111-227; 215-240.	
31	Продольный профиль водопровода 240-199	
32	Продольный профиль водопровода 237-253	
33	Продольный профиль водопровода 266-197	
34	Продольный профиль водопровода 257-196	
35	Продольный профиль водопровода 196а-204	
36	Продольный профиль водопровода 152-161	
37	Продольный профиль водопровода 161-184	
38	Продольный профиль водопровода 194-153; 156-174; 60-63.	
39	Продольный профиль водопровода ВБ№2-2	
40	Продольный профиль водопровода 2-3	
41	Продольный профиль водопровода 3-8	
42	Продольный профиль водопровода 8-18; 18-19	
43	Продольный профиль водопровода 18-33	
44	Продольный профиль водопровода 33-38	
45	Продольный профиль водопровода 38-46	
46	Продольный профиль водопровода 45-ПГ48	
47	Продольный профиль водопровода ПГ48-37	
48	Продольный профиль водопровода 51-34	
49	Продольный профиль водопровода 34-32	
50	Продольный профиль водопровода 66-76	
51-58	Деталировка колодцев.	на 8-х листах
59-78	Таблица круглых водопроводных колодцев.	на 20-и листах
79	Указательный знак пожарного гидранта.	
80-83	Ведомость объемов работ	на 4-х листах

Основные показатели по чертежам водопровода

Наименование системы	Потребный напор, м.вод.ст.	Расчетный расход				Установленная мощность электродвигателей, кВт	Примечание
		м3/сут	м3/ч	л/с	при пожаре, л/с		
с.Фрунзенское Всего:	47,8	384,00	47,5	13,2		4,4	
в том числе: Хозяйственно-питьевой водопровод В1	22,3	276,00	11,5	3,2			
противопожарный водопровод (В2)		108,00	36,0	10,0	10,0		108,0(на 3часа)
с.Красноармейское Всего	53,49	164,16	38,3	10,65		4,4	
в том числе: Хозяйственно-питьевой водопровод В1	28,70	56,16	2,34	0,65			
противопожарный водопровод (В2)		108,00	36,0	10,0	10,0		108,0(на 3часа)

Ведомость ссылочных и прилагаемых документов

Обозначение	Наименование	Примечание
	Ссылочные документы	
СН РК 4.01-02-2009	Водоснабжение. Наружные сети и сооружения.	
СН РК 4.01-03-2011	Водоотведение. Наружные сети и сооружения.	
СН РК 4.01-05-2002	Инструкция по проектированию и монтажу сетей водоснабжения и канализации	
	из пластмассовых труб.	
ГОСТ 21.704-2011, ГОСТ 21.601-2011	Санитарно-эпидемиологические требования к содержанию зон санитарной охраны	
НТП РК 4.01-05-2014, СП РК 1.02-106-2013	источников водоснабжения и водопроводов	
НТП РК 4.01-04-2014, СН РК 1.02-03-2011	хозяйственно-питьевого назначения.	
СП РК 2.04-01-2017	Строительная климатология	
ТПР 901-09-11.84, А II	Колодцы водопроводные	
ТПР 901-09-11.84, А IV	Колодцы водопроводные	
ТПР 902-09-22.84 А II	Колодцы канализационные.	
Серия 3.900.1-14 В.1	Изделия ж/б для круглых колодцев.	
ГОСТ 10704-91	Трубы стальные электросварные прямошовные	
ГОСТ 18599-2001	Трубы полиэтиленовые ПЭ100.	
	Прилагаемые документы:	
-НВ.СО	Спецификация оборудования, изделий и материалов	на 5-и листах

Технические решения, принятые в рабочем проекте, соответствует требованиям экологических, санитарно-гигиенических, противопожарных и других норм, действующих на территории Республики Казахстан и обеспечивают безопасную для жизни и здоровья людей эксплуатацию объекта при соблюдении мероприятий, предусмотренных рабочими чертежами.

Главный инженер проекта _____ Иванов В.Г.

СОГЛАСОВАНО

ГПиТ	Осланов	09.18
ЭТО	Нечай	09.18
ТХ	Сарсенов	09.18

Взам. инв. N

Подпись и дата

Инв. N подл.

Изм.	Кол.уч	Лист	№ док	Подп.	Дата
Разраб.		Саликова			09.18
ГИП		Иванов			09.18
Проверил		Нечай			09.18
Н.контр.		Иванов			09.18

- НВ

"Строительство распределительных сетей и сооружений села Фрунзенское и села Красноармейское Денисовского района Костанайской области"

Наружный водопровод

Общие данные (начало)

Стадия	Лист	Листов
РП	1	

ТОО "Amanat Story KZ" г. Павлодар

Копировал

Общие указания.

Проект водоснабжения в с. Фрунзенское и Красноармейское разработан:
-на основании задания на проектирование;
-СП РК 4.01-103-2013 " Наружные сети и сооружения водоснабжения м канализации";

В настоящее время централизованное водоснабжение в селах Фрунзенское и Красноармейское отсутствует, подача воды осуществляется из надворных скважин.

Водоснабжение запроектировано по следующей схеме:

Вода из одной рабочей и одной резервной водозаборных скважин подземного водозабора, с установленными в них насосами марки по напорному водоводу подается в два резервуара чистой воды емкостью 150 м3 каждый (вновь проектируемые), расположенные на площадке водопроводных сооружений N2. Затем вода насосной станцией второго подъема по двум напорным водоводам подается в водонапорные башни №1 и №2, оттуда в разводящие сети сел.

Требуемая емкость резервуаров определена из условия хранения в них пожарного и регулирующего объемов воды. Исходя из этих условий и требования, что в одном узле должно быть не менее 2-х резервуаров, запроектирована установка двух групп резервуаров чистой воды емкостью 150 м3 каждый для площадки насосной станции 2 подъема. Согласно химическим анализам (см. отчет по геологии), по всем параметрам , качество воды соответствует нормам САН ПИН, поэтому , поэтому в очистке ее нет необходимости. Для очистки поступающего в резервуары воздуха, предусмотрена установка фильтров-поглотителей в одной обволовке с резервуарами.

К площадке водопроводных сооружений №2 насосной станции 2 подъема предусмотрена подача воды от каждой скважины.

Для обеспечения бесперебойной подачи воды на нужды пожаротушения села водовод от площадки водопроводных сооружений насосной станции 2 подъема до кольцевой поселковой сети проложен в две нитки. Трубы приняты диаметром Ду 125-32 мм из полиэтиленовых труб по ГОСТ 18599-2001 . Диаметр водоводов принят на основании гидравлического расчета на случай пожаротушения и проверен на случай аварии на одном водоводе при хозяйственно-питьевом водоразборе.

На сети предусмотрена установка водопроводных колодцев с устройством в них необходимой запорной арматурой, пожарными гидрантами. Колодцы запроектированы по т.п.901-09-11.84 из сборных железобетонных элементов диаметром 1500-2000 мм по ГОСТ 8020-90.

При прокладке водопровода необходимо соблюдать минимальные расстояния до существующих зданий, сооружений и подземных коммуникаций:

- до фундаментов существующих зданий и сооружений - 5 м;
- до фундаментов опор воздушных линий передач напряжением до 1 кВ - 1м, свыше 1 кВ-2м.
- ширина санитарно-защитной стороны от крайних линий водопровода в обе стороны при Фдо 200мм- не менее 6м, согласно "Санитарно эпидемиологическим требованиям к водоисточникам." №209 от 16.03.2015г.

Согласно отчетам и химическим анализам качества питьевой воды, вода соответствует требованиям СанПиН №209 от 16.03.2015г.

Установка в колодцах запорной арматуры и пожарных гидрантов принята в соответствии с радиусом их действия (для гидрантов - не более 100м по дорогам с твердым покрытием).

Расчетный расход воды на наружное пожаротушение принят исходя из расчета на 2х этажную школу поселков и составляет 10 л/с. Количество расчетных пожаров - один, время тушения пожара - 3 часа. Трехчасовой запас воды на пожаротушение храниться в резервуарах чистой воды.

Наружное пожаротушение предусмотрено из пожарных гидрантов, расположенных на кольцевой сети, длина тупиковых линий не превышает 200 м.

Расстановка гидрантов на сети обеспечивает пожартушение любого объекта с учетом прокладки рукавных линий длиной не более 100 м по дорогам с твердым покрытием.

Высота гидранта принята из условия, что расстояние от верха ПГ до крышки колодца составляет 150-400 мм. Для предотвращения попадания дождевых вод в колодец с ПГ установить люки колодцев на 1 см выше уровня дорожного покрытия.

В колодцах с пожарными гидрантами установить дополнительные деревянные крышки диаметром 1000 мм, выполненные из пиломатериалов хвойных пород h=0,047 м по ГОСТ 24454-80*. С внутренней стороны крышки обшить кровельной сталью по строительному войлоку.

Колодцы с пожарными гидрантами располагать на расстоянии не более 2,5 м от края проезжей части дороги и не ближе 5 м от зданий.

На наружных стенах общественных зданий предусматривается размещение указательных знаков ПГ из световозвращающих материалов. В районах индивидуальной застройки в непосредственной близости от колодцев с ПГ установить знаки.

Отвод переливных и спускных вод от резервуаров и фильтров- поглотителей чистой воды осуществляется в мокрые колодцы.

Стальные трубы покрыть усиленной антикоррозийной изоляцией по ГОСТ 9.602-2005.

В геологическом отношении площадки водозаборов (НС1 и НС2-первого подъема) состоят из:

Согласно материалам изысканий, трасса района строительства сложена из: глина желто-бурая с прослоями песка; песок средней крупности; грунтовые воды глубиной до 6,0м не вскрыты;

Глубина промерзания - 2,6м.

Примечание:

1. Полиэтиленовые трубы укладываются на специально подготовленное основание, выровненное уплотненным мягким местным грунтом на h=0,1 м. При засыпке трубопроводов над верхом трубы обязательно устройство защитного слоя из мягкого местного грунта толщиной не менее 30 см, не содержащего твердых включений. Подбивка грунтом трубопровода производится ручным не механизированным инструментом. Уплотнение грунта в пазухах между стенками траншеи и трубой, а также всего защитного слоя следует проводить ручной механической трамбовкой. Уплотнение первого защитного слоя толщиной 10 см непосредственно над трубопроводом производят ручным инструмнтом.

Перечень
видов работ, для которых необходимо составление
актов освидетельствования скрытых работ с соблюдением нормативных требований.

1. Подготовка оснований под трубопроводы водопровода;
2.Укладка трубопроводов и заделка стыков;
3.Устройство упоров;
4.Соблюдение величины зазоров и выполнение уплотнений стыковых полиэтиленовых соединений;
5.Устройство колодцев и камер;
6.Герметизация мест проходки трубопроводов через стенки колодцев и камер;
7.Выполнение противокоррозионной защиты трубопроводов;
8.Обратная засыпка трубопроводов с уплотнением;
9.Результаты проверки качества сварных стыков трубопровода физическими методами контроля;
10.Предварительное и приемочное испытание на прочность и герметичность напорных трубопроводов;
11.Промывка и дезинфекция трубопроводов водоснабжения.

СОГЛАСОВАНО

ГПиТ	Осипов	09.18
ЭТО	Нечай	09.18
ТХ	Сарсенов	09.18

Взам. инв. N

Подпись и дата

Инв. N подл.

Изм.	Кол.уч	Лист	№ док	Подп.	Дата	- НВ		
						"Строительство распределительных сетей и сооружений села Фрунзенское и села Красноармейское Денисовского района Костанайской области"		
Разраб.		Саликова			09.18	Наружный водопровод	Стадия	Лист	Листов
ГИП		Иванов			09.18		РП	2	
Проверил		Нечай			09.18	Общие данные (окончание)	ТОО "Amanat Story KZ" г. Павлодар		
Н.контр.		Иванов			09.18				

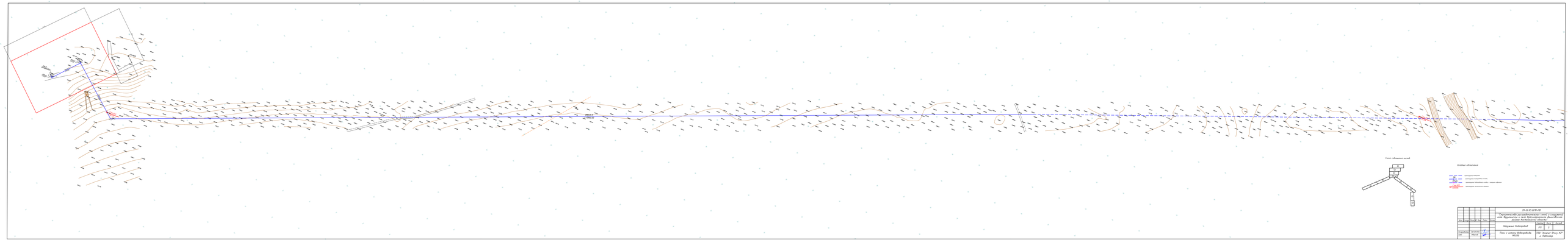
Схема совмещения листов
Условные обозначения
Трубопроводы бесканальные
Трубопроводы бесканальные стальные
Трубопроводы бесканальные стальные с покрытием
Трубопроводы канализации общего пользования
Изм. Кол.уч. Лист. N док. Подп. Дата
Строительство распределительных сетей и сооружений на Водоразводной системе в населенных пунктах Алтайского края
Нарушенец Водопровод
АР
1
Стадия
Лист
Листов
Архитектурно-строительное бюро
Главный специалист
Гл.инженер проекта
План с сетями Водопровода М1:500
ООО "Алтай Стиль КС" г. Барнаул
25.24.01.ПЗ-АР

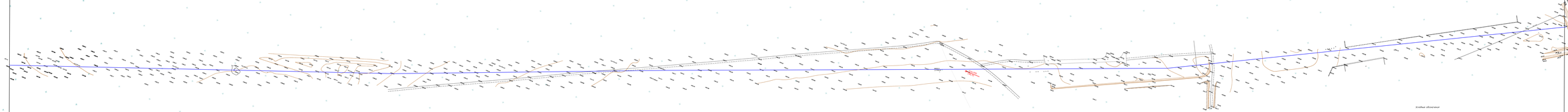

Схема собственных валовой

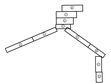

Условные обозначения

	контрольная бетонной
	контрольная бетонной трубы
	контрольная бетонной трубы с порчом сбросом
	бетонной металлической сетка

							39-24.05.2018-НВ
Изм.	Кол.уч.	Лист	N док.	Подп.	Дата		Строительство ливневой сети с сооружением сети дренажной и сети водоотведения Джалобинского дома Алматинской области
Разработал		Ахмедов				Надземный водопроводной	Стадия	Лист	Листов
							РП	4	
Проверил		Сеитов				План с сетями водопровода М1:500	ТОО "Аналит Стиль КЗ" г. Талдыкорган		
Гл.спец.		Ахмед							

Линия совмещения листов

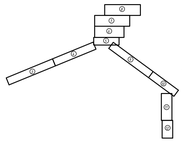

Условные обозначения

30	проектируемый водопровод
ПГ43	проектируемые водопроводные колодцы
	проектируемые водопроводные колодцы с покрытием лифтингом
Сад.952 255.06	проектируемая металлическая задвижка

						39-26.05.2018-НВ	
						"Строительство распределительных сетей и сооружений села Фрунзенское и села Краснодолтинское Денисовского района Костанайской области"	
Изм.	Кол.уч.	Лист	№ док.	Подп.	Дата		
						Наружный водопровод	Стадия: РП; Лист: 5; Листов:
Разработал		Саликова				План с сетями водопровода. М1:500	ТОО "Amanat Story KZ" г. Павлодар
ГИП		Иванов					

Условные обозначения

Линия совмещения листов

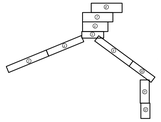

Условные обозначения

30	проектируемый водопровод
ПГ40	проектируемый водопроводный колодец
ПГ40	проектируемый водопроводный колодец с покрытие выдержит
Скв.953 +157.00	проектируемая геологическая скважина

							39-26.05.2018-НВ
							"Строительство распределительных сетей и сооружений села Фрунзенское и села Краснознаменное Денисовского района Костанайской области"
Изм.	Кол.уч.	Лист	№ док.	Подп.	Дата		
							Наружный водопровод
							Стадия: РП; Лист: 6; Листов:
Разработал		Сапожков					План с сетями водопровода. М1:500
ГИП		Абдиев					ТОО "Amanat Story KZ" г. Павлодар

Условные обозначения
Линия совмещения листов
Условные обозначения
ПГ30
Ст.№3
212.00
39-26-05.2018-НВ
"Строительство распределительных сетей у сооружения
села Фурманово и села Краснознаменка Денисовского
района Костанайской области"
Изм. Кол.уч. Лист Nдок. Подп. Дата
Наружный водопровод
Стадия Лист Листов
РП 7
План с сетью водопровода
М1:500
ТОО "Amanat Story KZ"
г. Павлодар
Разработал Сагитова
Сат Абдиев

Линия совмещения листов

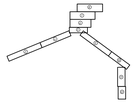

Условные обозначения

20	проектируемые водопроводы
20	проектируемые канализационные колодцы
ПГ-20	проектируемые водопроводные колодцы / гидранты надземные
43,44 ПГ 237,58	проектируемые канализационные сбороные

							39-26.05.2018-НВ
Изм.	Кол.уч.	Лист	№ док.	Подп.	Дата		Строительство разводительных сетей и сооружений села Мурзинского и села Красногорского Денисовского района Костанайской области
							Наружный водопровод
Разработал		Сагимбаев					План с сетями водопровода М1:500
ГИП		Абдиев					

Стадия	Лист	Листов
РП	8	

ТОО "Аманат Story KZ" г. Павлодар

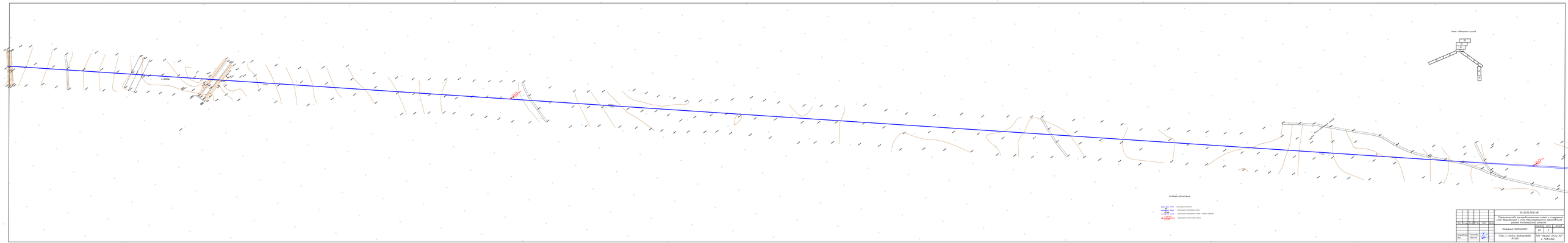
Схема соединения залежей
Условные обозначения
Проектная эксплуатационная скважина
Проектная нагнетательная скважина
Проектная добывающая скважина
Проектная нагнетательная скважина с отсекающим элементом
Проектная наклонно-направленная скважина
Проектный водоводный трубопровод
Проектный газопровод
Проектный трубопровод
Проектный трубопровод с отсекающим элементом
Проектная наклонно-направленная скважина
Схема соединения залежей
Проектный водоводный трубопровод
Проектный газопровод
Проектный трубопровод
Проектный трубопровод с отсекающим элементом
Проектная наклонно-направленная скважина
Проектная нагнетательная скважина
Проектная добывающая скважина
Проектная нагнетательная скважина с отсекающим элементом
Проектная наклонно-направленная скважина
Условные обозначения

Схема совмещения листов

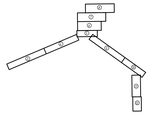

Условные обозначения

30	проектируемые водопроводные колодцы
ПГ43	проектируемые водопроводные колодцы с гидрант-водоливом
С-Ка-952 =175,08	проектируемая геодезическая обсыпка

							39-26.05.2018-НВ
							"Строительство распределительных сетей и сооружений села Фрунзенское и села Красногвардейское Денисовского района Костанайской области"
Изм.	Кол.уч.	Лист	№ док.	Подп.	Дата		
							Наружный водопровод — Стадия: РП; Лист: 10; Листов:
Разработал		Сагимбаева					План с сетями водопровода. ПК580
ГИП		Ибраева					ТОО "Amanat Story KZ" г. Рудный

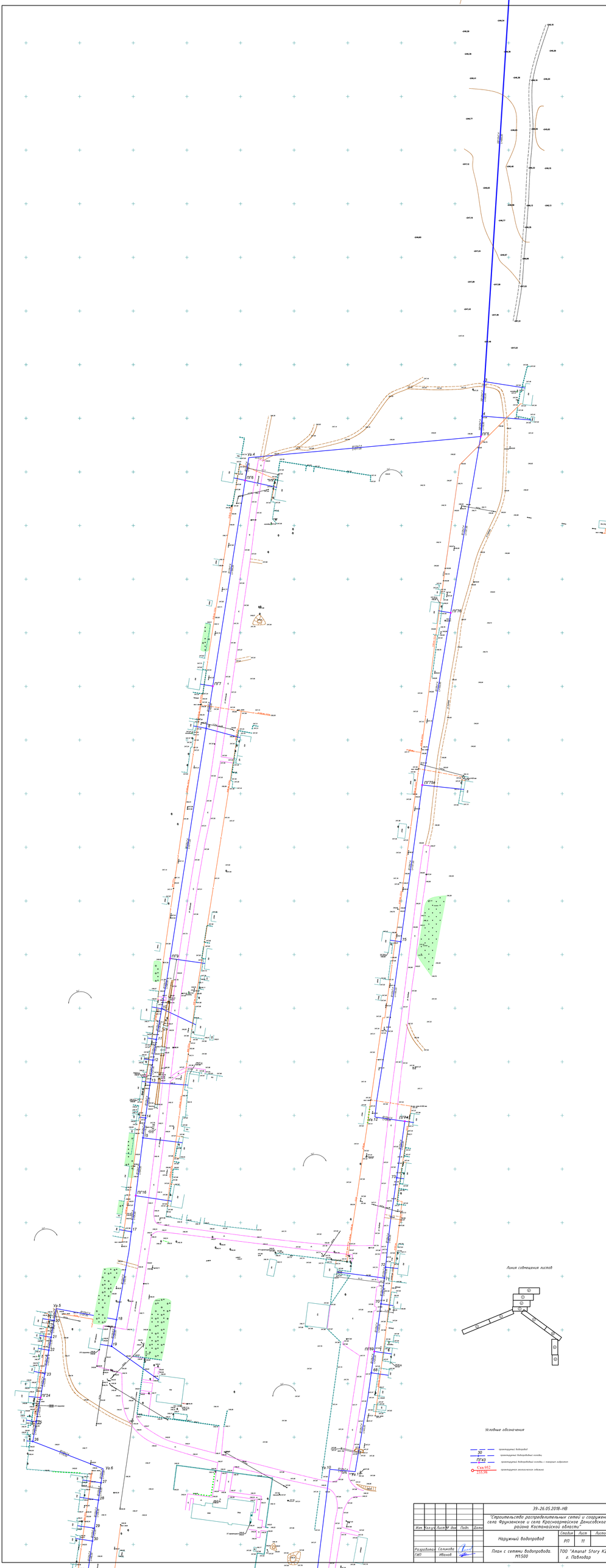

						39-26.05.2018-НВ
						"Строительство распределительных сетей и сооружений села Фрунзенское и села Краснодетское Денисовского района Костанайской области"
Изм.	Кол.уч.	Лист	№ док.	Подп.	Дата	
						Наружный водопровод
Разработал		Соликова				План с сетями водопровода. М1:500
ГИП		Иванов				

Стадия	Лист	Листов
РП	11	

ТОО "Amanat Story KZ" г. Павлодар

Линия совмещения листов

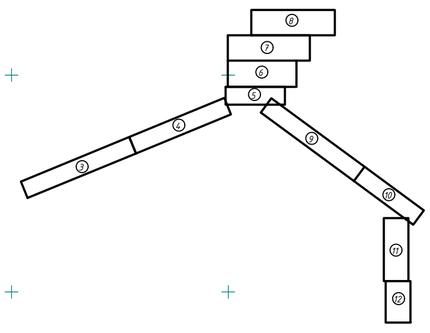

Условные обозначения

- проектируемый водопровод
- 30 — проектируемый водопроводный колодец
- ПГ43 — проектируемый водопроводный колодец с пожарным гидрантом
- Скв.952 / 235,98 — проектируемая геологическая скважина

						39-26.05.2018-НВ		
						"Строительство распределительных сетей и сооружений села Фрунзенское и села Красноармейское Денисовского района Костанайской области"		
Изм.	Кол.уч.	Лист	№ док.	Подп.	Дата			
						Наружный водопровод	Стадия	Лист	Листов
							РП	12	
Разработал		Саликова				План с сетями водопровода. М1:500	ТОО "Amanat Story KZ" г. Павлодар		
ГИП		Иванов							

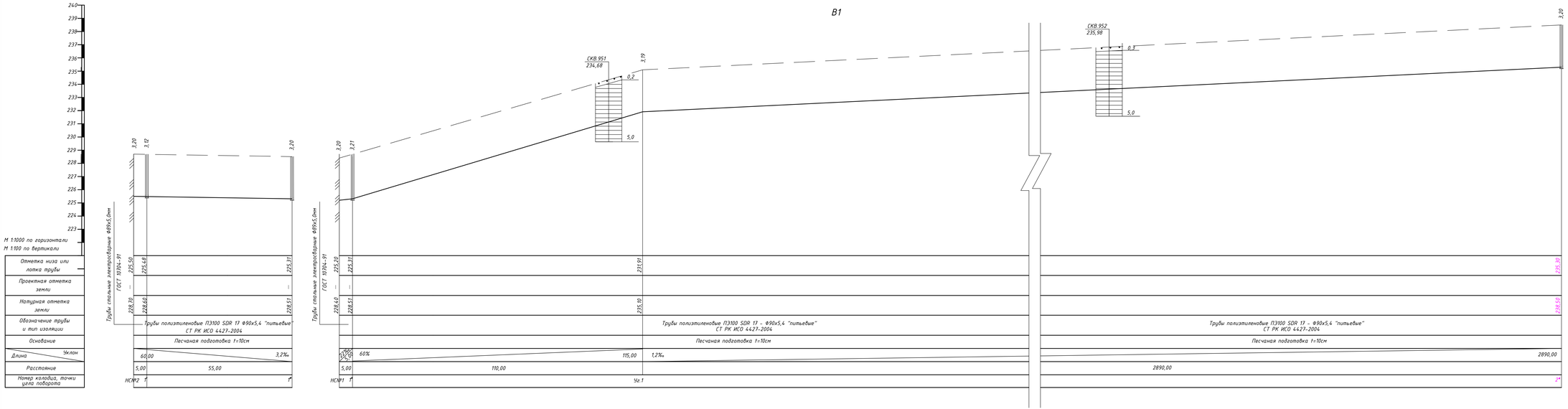

Типовое сечение траншеи

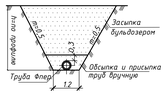

Условные обозначения грунтов.

Почвенно растительный слой

Глина желто-бурая, твердой консистенции, с прослоями песка до 3-5см, карбонизированная, участками ожелезненная.

ГВ - не обнаружен

Всего трубы на данном листе: полиэтиленовые ПЭ100 SDR 17 - Ф90х5,4 -3055,0м;
стальные по ГОСТ 10704-91 - Ф89х5,0 -10,0м;

						39-26.05.2018-НВ	
						"Строительство распределительных сетей и сооружений села Фрунзенское и села Красноармейское Денисовского района Костанайской области"	
Изм.	Кол.уч.	Лист	№ док.	Подп.	Дата		
						Наружный водопровод	Стадия: РП; Лист: 13; Листов:
Разработал		Соликова				Продольный профиль водопровода НСМ2-1*НСМ1-2*	ТОО "Amanat Story KZ" г. Павлодар
ГИП		Иванов					

Инв. № подл. | Подпись и дата | Взам. инв. №

В1

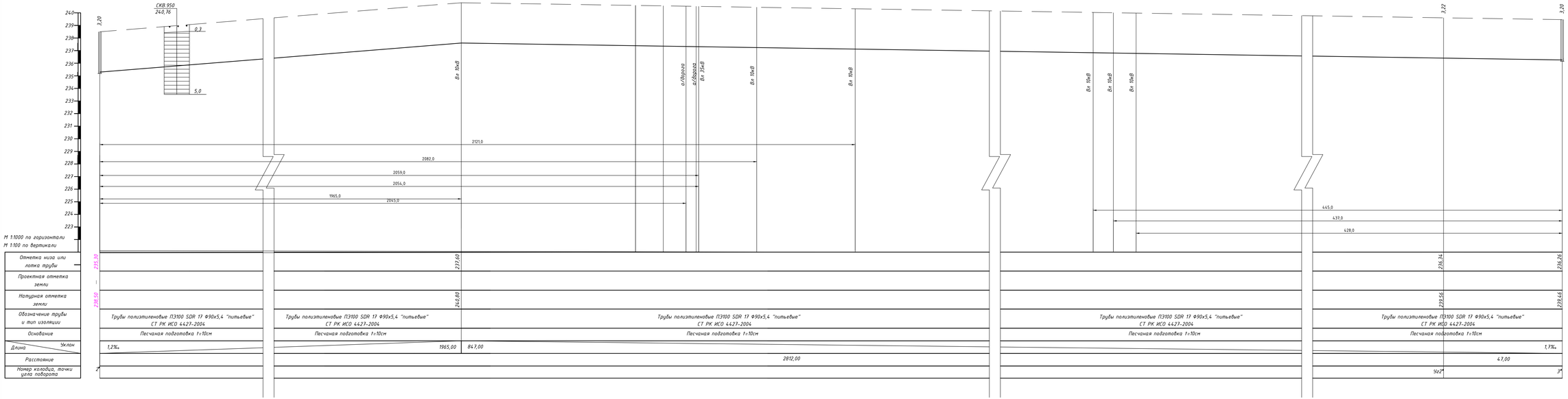

Всего трубы на данном листе: полиэтиленовые ПЭ100 SDR 17 - Ф90х5,4 -1859,0м;

						39-26.05.2018-НВ	
Изм.	Кол.уч.	Лист	№ док.	Подп.	Дата	"Строительство распределительных сетей и сооружений села Фрунзенское и села Красноармейское Денисовского района Костанайской области"	
						Наружный водопровод	Стадия: РП; Лист: 14; Листов:
Разработал:		Соликова				Продольный профиль водопровода 2*-3*	ТОО "Amanat Story KZ" г. Павлодар
ГИП		Иванов					

Инв. № подл. | Подпись и дата | Взам. инв. №

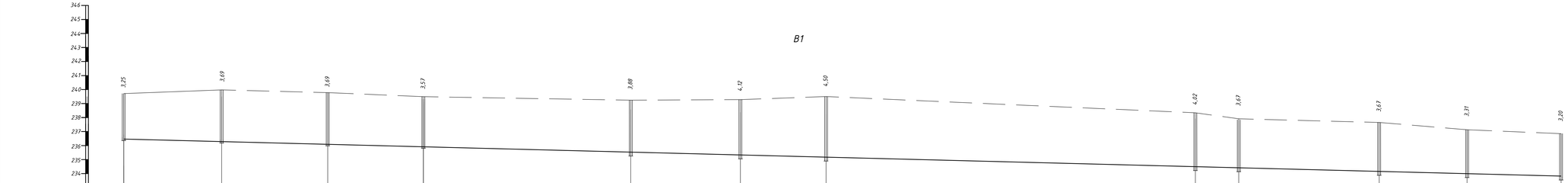

Отметка низа или лотка трубы	236,46	236,31	236,09	235,92	235,56	235,16	235,00	236,42	236,26	233,98	233,82	233,65
Проектная отметка земли												
Натурная отметка земли	239,71	240,00	239,78	239,69	239,24	238,78	239,50	238,94	237,91	237,65	237,13	236,85
Обозначение трубы и тип изоляции	Трубы полиэтиленовые ПЭ100 SDR 17 - Ф110х6,6 " питьевые" СТ РК ИСО 4427-2004							Трубы полиэтиленовые ПЭ100 SDR 17 - Ф110х6,6 " питьевые" СТ РК ИСО 4427-2004				
Основание	Песчаная подготовка t=10см							Песчаная подготовка t=10см				
Длина / Уклон	513,00											5,48‰
Расстояние		35,00	38,00	33,00	74,00	39,00	31,00	132,00	16,00	50,00	31,00	34,00
Номер колодца, точки угла поворота	Нв	1	2	3	4	5	ПГ6	7	8	ПГ9	10	11

Типовое сечение траншеи

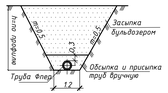

Всего трубы на данном листе: полиэтиленовые ПЭ100 SDR 17 - Ф110х6,6 -895,0м;

							39-26.05.2018-НВ			
							"Строительство распределительных сетей и водоснабжения села Фрунзенское и села Красноармейское Денисовского района Костанайской области"			
Изм.	Кол.уч.	Лист	№ док.	Подп.	Дата					
							Наружный водопровод	Стадия	Лист	Листов
								РП	15	
Разработал		Салихова					Продольный профиль водопровода ПЗ-11	ТОО "Amanat Story KZ" г. Павлодар		
ГИП		Абдиев								

Подпись и дата | Взам. инв. №

Инв. № подл.

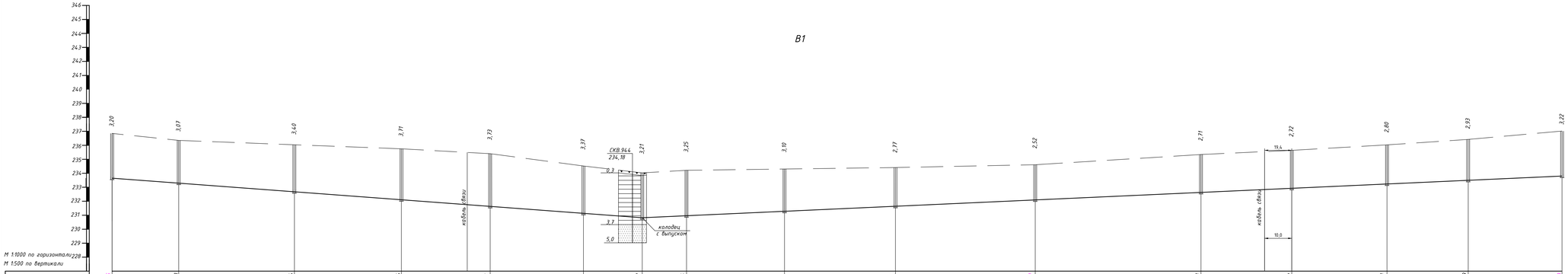

Типовое сечение траншеи

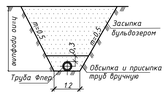

Условные обозначения грунтов.

Почвенно растительный слой

Глина желто-бурая, твердой консистенции, с прослоями песка до 3-5см, карбонизированная, участками ожелезненная

Песок средней крупности ,бурый, малолажный, с глубины 6,0м водонасыщенный, средней плотности, с включением гравия и гальки.

ГВ - не обнаружены

Всего трубы на данном листе: полиэтиленовые ПЭ100 SDR 17 - Ф110х6,6 -181,0м;
полиэтиленовые ПЭ100 SDR 17 - Ф90х5,4 -329,0м;

Изм.	Кол.уч.	Лист	№ док.	Подп.	Дата	39-26.05.2018-НВ
						"Строительство распределительных сетей и водоснабжения с.Фрунзенское и с.Красноармейское Денисовского района Костанайской области"
						Наружный водопровод — Стадия: РП; Лист: 16; Листов:
Разработал						Продольный профиль водопровода 11-25 — ТОО "Atamal Story KZ" г. Павлодар
ГИП						

Взам. инв. №

Подпись и дата

Инв. № подл.

В1

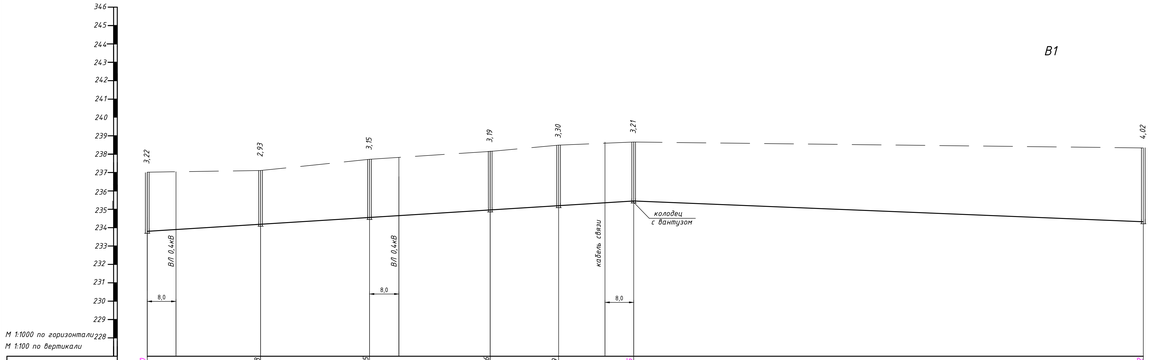

Отметка низа или лотка трубы	233,89	234,18	234,55	234,98	235,19	235,45		236,32
Проектная отметка земли	–							
Натурная отметка земли	237,02	237,11	237,10	238,15	238,49	238,66		238,76
Обозначение трубы и тип изоляции	Трубы полиэтиленовые ПЭ100 SDR 17 – Ф90х5,4 " питьевые" СТ РК ИСО 4427-2004							
Основание	Песчаная подготовка t=10см							
Длина / Уклон	12,5‰					133,00	139,00	8,16‰
Расстояние		31,00	30,00	33,00	19,00	20,00	139,00	
Номер колодца, точки угла поворота	ПК25	26	27	28	29	30		1

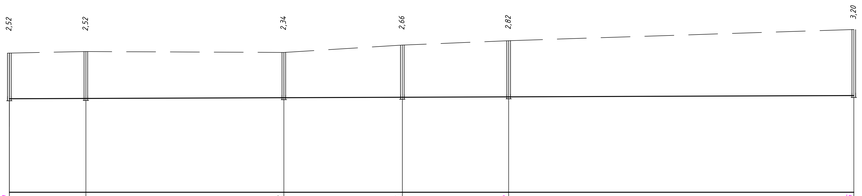

	232,89	232,14	232,23	232,35	232,62	232,65
	–					
	235,41	235,66	235,61	235,01	235,28	235,65
	Трубы полиэтиленовые ПЭ100 SDR 17 – Ф90х5,4 " питьевые" СТ РК ИСО 4427-2004					
	Песчаная подготовка t=10см					
	2,44‰					230,00
	21,00	54,00	32,00	29,00	94,00	
	ПК30	31	32	33	34	35

Типовое сечение траншеи

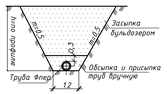

Всего трубы на данном листе: полиэтиленовые ПЭ100 SDR 17 – Ф90х5,4-502,0м;

Изм.	Кол.уч.	Лист	№ док.	Подп.	Дата	39-26.05.2018-НВ
						"Строительство распределительных сетей и водоснабжения села Фрунзенское и села Красноармейское Денисовского района Костанайской области"
						Наружный водопровод — Стадия: РП; Лист: 17; Листов:
Разработал		Салихова				Продольный профиль водопровода 25-1, 20-35
ГИП		Абдиев				ТОО "Amanat Story KZ" г. Павлодар

Взам. инв. №

Подпись и дата

Инв. № подл.

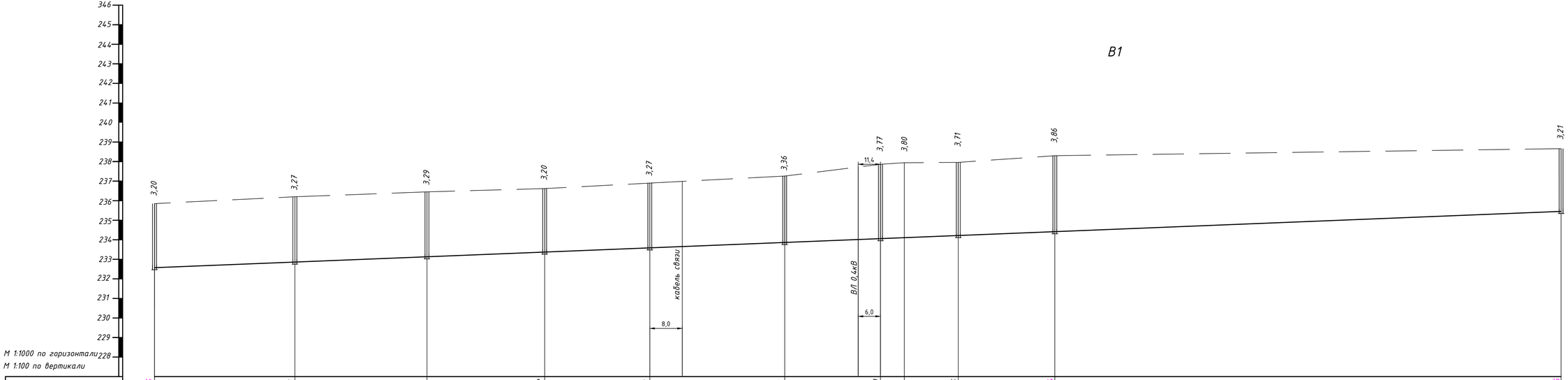

Типовое сечение траншеи

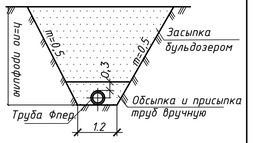

Отметка низа или лотка трубы	232,65	232,93	233,19	233,42	233,63	233,90	234,09	234,14	234,25	234,44	235,45
Проектная отметка земли	—										
Натурная отметка земли	235,85	236,20	236,48	236,62	236,90	237,26	237,86	237,94	237,96	238,30	238,66
Обозначение трубы и тип изоляции	Трубы полиэтиленовые ПЭ100 SDR 17 - Ф90х5,4 " питьевые" СТ РК ИСО 4427-2004									Трубы полиэтиленовые ПЭ100 SDR 17 - Ф125х7,4 " питьевые" СТ РК ИСО 4427-2004	
Основание	Песчаная подготовка t=10см									Песчаная подготовка t=10см	
Длина / Уклон	7,7‰								232,00	4,4‰	230,00
Расстояние	36,00	34,00	30,00	27,00	35,00	25,00	6,00	14,00	25,00	230,00	
Номер колодца, точки угла поворота	35	ПГ36	37	38	39	40	41	Уг2	42	ПГ43	30

Всего трубы на данном листе: полиэтиленовые ПЭ100 SDR 17 - Ф90х5,4-462,0м;
полиэтиленовые ПЭ100 SDR 17 - Ф125х7,4-230,0м;

Изм.	Кол.уч.	Лист	№ док.	Подп.	Дата	39-26.05.2018-НВ		
						"Строительство распределительных сетей и сооружений села Фрунзенское и села Красноармейское Денисовского района Костанайской области"		
						Наружный водопровод	Стадия	Лист	Листов
							РП	18	
Разработал		Саликова				Продольный профиль водопровода 35-30	ТОО "Amanat Story KZ" г. Павлодар	
ГИП		Иванов						

Взам. инв. N | Подпись и дата | Инв. N подл.

В1

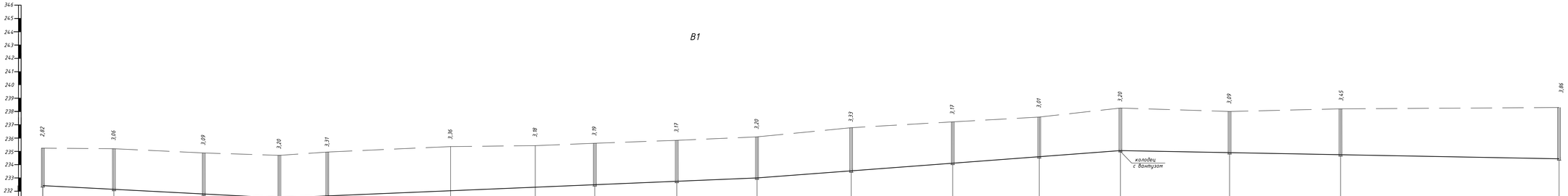

Отметка низа или лотка трубы	232,42	232,14	231,79	231,50	231,64	232,00	232,25	232,42	232,66	232,89	233,65	234,05	234,57	235,06	235,47	235,75	236,44
Проектная отметка земли	–																
Натурная отметка земли	235,24	235,20	234,68	234,70	234,95	235,36	235,43	235,61	235,83	236,09	236,78	237,22	237,58	238,26	238,80	238,70	238,91
Обозначение трубы и тип изоляции	Трубы полиэтиленовые ПЭ100 SDR 17 - Ф90х5,4 " питьевые" СТ РК ИСО 4427-2004														Трубы полиэтиленовые ПЭ100 SDR 17 - Ф125х7,4 " питьевые" СТ РК ИСО 4427-2004		
Основание	Песчаная подготовка t=10см														Песчаная подготовка t=10см		
Длина / Уклон	90,00			10,3‰	7,73‰					179,00	15,85‰			136,00	165,00		3,75‰
Расстояние		27,00	34,00	29,00	18,00	46,00	32,00	22,00	31,00	30,00	35,00	38,00	33,00	30,00	41,00	42,00	82,00
Номер колодца, точки угла поворота	34	44	ПК45	46	47	УгП3	УгП4	48	ПК49	50	51	52	ПК53	54	55	56	ПК63

Типовое сечение траншеи

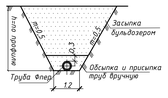

Всего трубы на данном листе: полиэтиленовые ПЭ100 SDR 17 - Ф90х5,4-446,0м;
полиэтиленовые ПЭ100 SDR 17 - Ф125х7,4-124,0м;

Изм.	Кол.уч.	Лист	№ док.	Подп.	Дата	39-26.05.2018-НВ
						"Строительство распределительных сетей и сооружений села Фрунзенское и села Красноармейское Денисовского района Костанайской области"
						Наружный водопровод — Стадия: РП; Лист: 19; Листов:
Разработал	Салихова					Продольный профиль водопровода 34-43
ГИП	Абдиев					ТОО "Amanat Story KZ" г. Павлодар

Взам. инв. №

Подпись и дата

Инв. № подл.

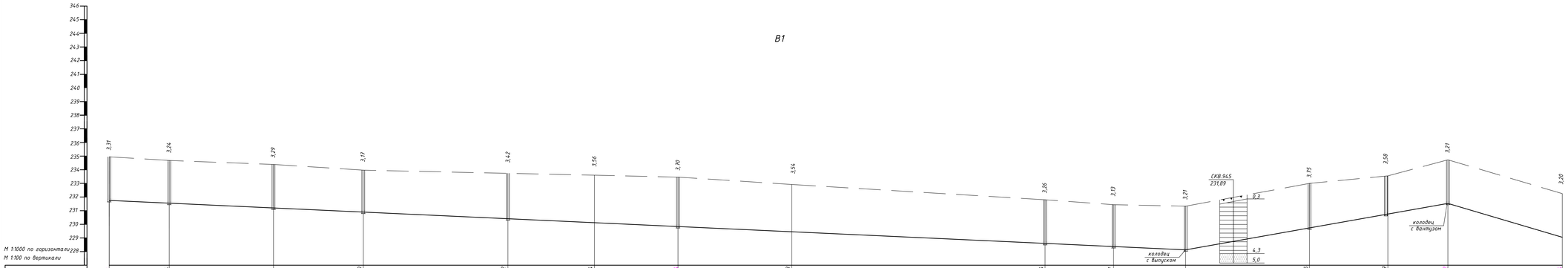

Отметка низа или лотка трубы	237,64	237,46	237,10	236,80	236,32	236,04	235,36	235,38	235,54	235,31	235,12	235,25	235,97	235,62	235,62	
Проектная отметка земли	–															
Натурная отметка земли	236,90	236,68	236,39	233,93	233,76	233,60	232,46	232,92	231,80	231,44	231,33	233,00	233,55	233,23	232,93	
Обозначение трубы и тип изоляции	Трубы полиэтиленовые ПЭ100 SDR 17 – Ф90х5,4 " питьевые" СТ РК ИСО 4427-2004															
Основание	Песчаная подготовка 1=10см															
Уклон / Длина	389,00										9‰	25‰			96,00	42,00 35‰
Расстояние	22,00	38,00	33,00	53,00		32,00	31,00	41,00	93,00		25,00	21,00	45,00	29,00	22,00	42,00
Номер колодца, точки угла поворота	6.7	57	58	59	ПГ59а	Уг.5	60	Уг.6		ПГ64	65	66	67	68	69	Уг.7

Типовое сечение траншеи

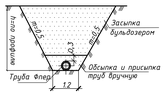

Условные обозначения грунтов.

Почвенно растительный слой

Глина желто-бурая, твердой консистенции, с прослоями песка до 3-5см, карбонизированная, участками ожелезненная.

Песок средней крупности ,бурый, малоглинистый, с глубины 6,0м водонасыщенный, средней плотности, с включением гравия и гальки.

ГВ – не обнаружены

Всего трубы на данном листе: полиэтиленовые ПЭ100 SDR 17 – Ф90х5,4-527,0м;

						39-26.05.2018-НВ			
						"Строительство распределительных сетей и гидранта села Фрунзенское и села Красноармейское Денисовского района Костанайской области"			
Изм.	Кол.уч.	Лист	№ док.	Подп.	Дата				
						Наружный водопровод	Стадия	Лист	Листов
							РП	20	
Разработал		Салихова				Продольный профиль водопровода 47-Ж.7	ТОО "Amanat Story KZ" г. Павлодар		
ГИП		Иванов							

Взам. инв. №

Подпись и дата

Инв. № подл.

В1

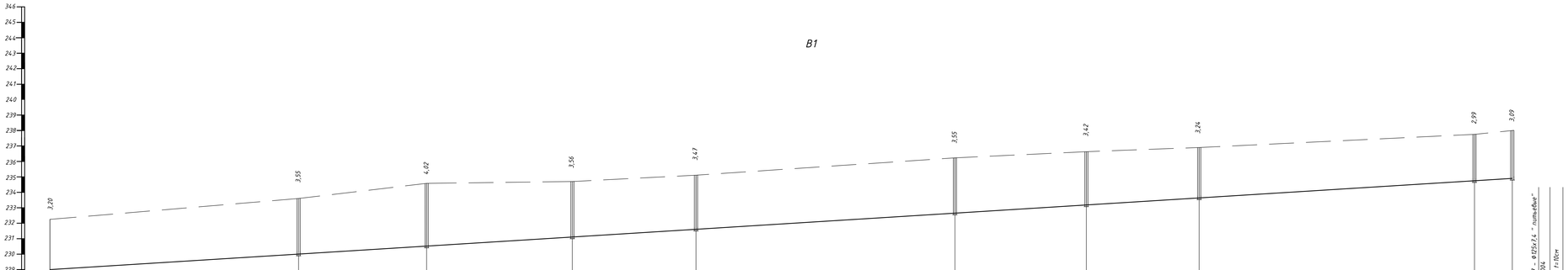

Отметка низа или лотка трубы	232,95	230,05	230,46	233,14	231,64	232,68	233,21	233,66	234,38	234,41
Проектная отметка земли	–									
Натурная отметка земли	232,23	233,60	234,48	234,70	235,11	236,23	236,63	236,90	237,95	238,00
Обозначение трубы и тип изоляции	Трубы полиэтиленовые ПЭ100 SDR 17 - Ф90х5,4 " питьевые" СТ РК ИСО 4427-2004									
Основание	Песчаная подготовка t=10см									
Длина / Уклон	12,4‰									471,00
Расстояние		80,00	41,00	47,00	40,00	84,00	42,00	36,00	89,00	12,00
Номер колодца, точки угла поворота	Нг 7	70	71	ПГ72	73	74	75	ПГ76	77	Нг 8

Трубы полиэтиленовые ПЭ100 SDR 17 - Ф125х7,4 " питьевые"
СТ РК ИСО 4427-2004
Песчаная подготовка t=10см

Типовое сечение траншеи

Всего трубы на данном листе: полиэтиленовые ПЭ100 SDR 17 - Ф90х5,4-459,0м;
полиэтиленовые ПЭ100 SDR 17 - Ф125х7,4-12,0м;

					39-26.05.2018-НВ	
					"Строительство распределительных сетей и гидранжной села Фрунзенское и села Красноармейское Денисовского района Костанайской области"	
Изм.	Кол.уч.	Лист	№ док.	Подп.	Дата	
					Наружний водопровод	Стадия: РП; Лист: 21; Листов:
Разработал	Саликова				Продольный профиль водопровода Чертёж 7-55	ТОО "Amanat Story KZ" г. Павлодар
ГИП	Иванов					

Инв. № подл. | Подпись и дата | Взам. инв. №

В1

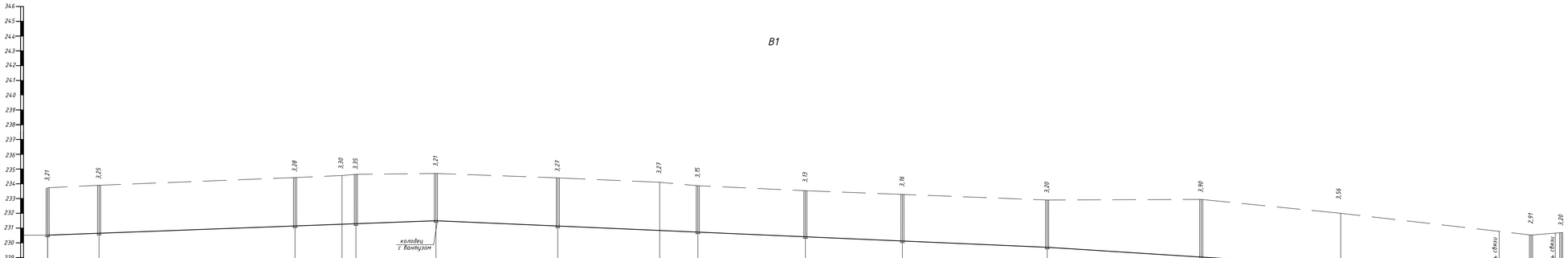
246
245
244
243
242
241
240
239
238
237
236
235
234
233
232
231
230
229
228
М 1:1000 по горизонтали
М 1:100 по вертикали
3,21
3,25
3,28
3,30
3,35
3,21
3,27
3,27
3,15
3,13
3,16
3,20
3,90
3,56
2,91
3,20
колодец с вентузом
кабель связи
кабель связи
11,0
8,0

| | | |

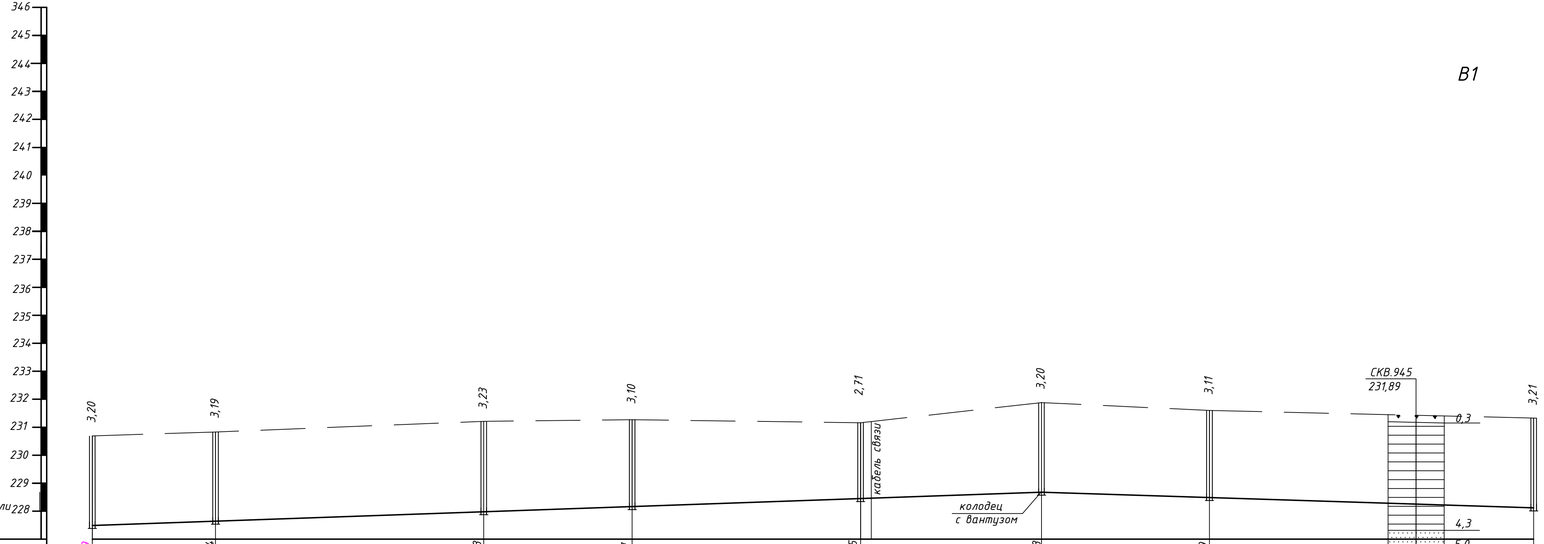

Отметка низа или лотка трубы	227,49	227,64	227,98	228,17	228,45	228,68	228,49	228,12
Проектная отметка земли	—							
Натурная отметка земли	230,69	230,83	231,21	231,27	231,16	231,88	231,60	231,33
Обозначение трубы и тип изоляции	Трубы полиэтиленовые ПЭ100 SDR 17 – Ф90х5,4 " питьевые" СТ РК ИСО 4427-2004							
Основание					Песчаная подготовка t=10см			
Длина / Уклон	7‰					170,00	88,00	6,37‰
Расстояние	22,00	48,00	27,00	41,00	32,00	30,00	58,00	
Номер колодца, точки угла поворота	87	86	85	ПГ84	83	82	81	66

Типовое сечение траншеи

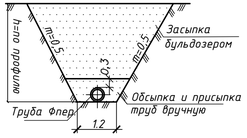

Условные обозначения грунтов.

- Почвенно растительный слой
- Глина желто-бурая, твердой консистенции, с прослоями песка до 3-5см, карбонизированная, участками ожелезненная.
- Песок средней крупности ,бурый, маловлажный, с глубины 6,0м водонасыщенный, средней плотности, с включением гравия и гальки.
- ГВ – не обнаружены

Всего трубы на данном листе: полиэтиленовые ПЭ100 SDR 17 – Ф90х5,4-258,0м;

						39-26.05.2018-НВ			
						"Строительство распределительных сетей и сооружений села Фрунзенское и села Красноармейское Денисовского района Костанайской области"			
Изм.	Кол.уч	Лист	№ док	Подп.	Дата				
						Наружный водопровод	Стадия	Лист	Листов
							РП	23	
Разработал		Саликова				Продольный профиль водопровода 87-66	ТОО "Amanat Story KZ" г. Павлодар		
ГИП		Иванов							

Взам. инв. N | Подпись и дата | Инв. N подл.

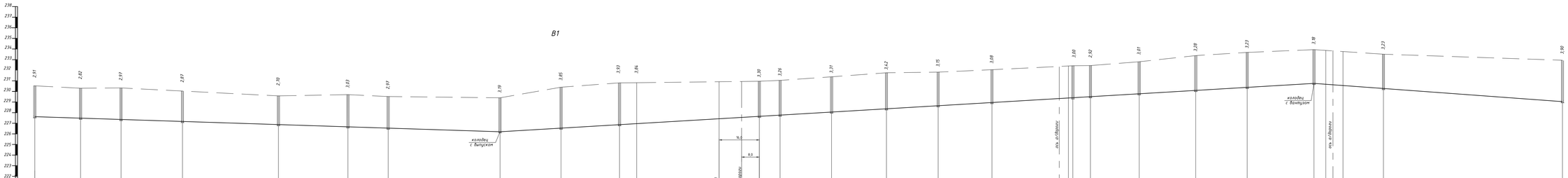
В1
колодец с выпуском
16,0
9,0
ось водовода
ось водовода
колодец с вантузом
ось водовода
ось водовода
М 1:1000 по горизонтали
М 1:100 по вертикали

| | | |

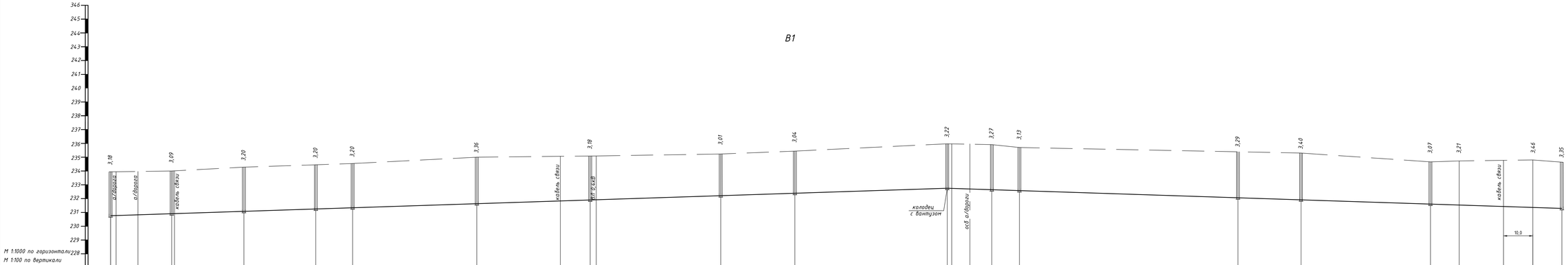

Типовое сечение траншеи

Всего трубы на данном листе: полиэтиленовые ПЭ100 SDR 17 - Ф90х5,4-525,0м;

Изм.	Кол.уч.	Лист	№ док.	Подп.	Дата	39-26.05.2018-НВ "Строительство распределительных сетей и сооружений села Фрунзенское и села Красноармейское Денисовского района Костанайской области"	
						Наружный водопровод	Стадия: РП; Лист: 25; Листов:
Разработал		Галикова				Продольный профиль водопровода 116-80	ТОО "Amanat Story KZ" г. Павлодар
ГИП		Иванов					

Инв. № подл. | Подпись и дата | Взам. инв. №

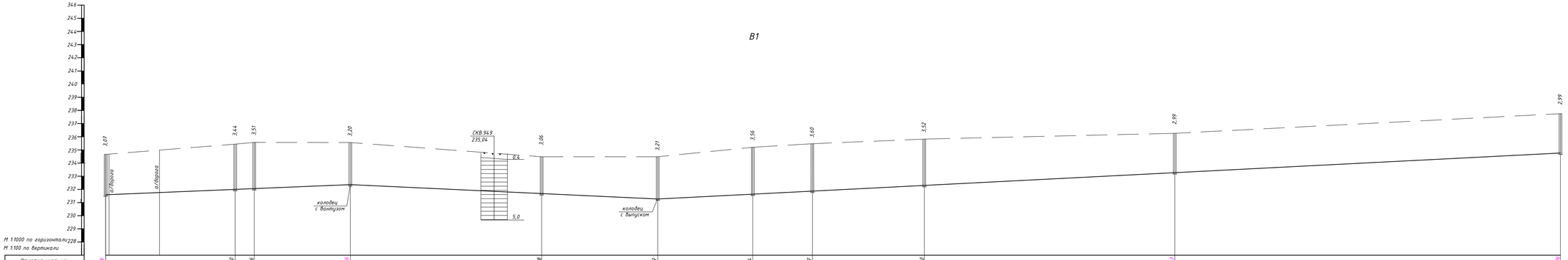

Типовое сечение траншеи

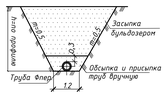

Условные обозначения грунтов.

Почвенно растительный слой

Глина желто-бурая, твердой консистенции,
с прослоями песка до 3-5см, карбонизированная, участками
ожелезненная

ГВ – не обнаружены

Всего трубы на данном листе: полиэтиленовые ПЭ100 SDR 17 – Ф90х5,4-405,0м;
полиэтиленовые ПЭ100 SDR 17 – Ф125х7,4-146,0м.

Изм.	Кол.уч.	Лист	№ док.	Подп.	Дата
Разработал	Салихова				
ГИП	Иванов				

39-26.05.2018-НВ

"Строительство распределительных сетей и сооружений села Фрунзенское и села Красноармейское Денисовского района Костанайской области"

Наружний водопровод

Стадия	Лист	Листов
РП	26	

Продольный профиль водопровода 131-77

ТОО "Amanat Story KZ"
г. Павлодар

Взам. инв. №

Подпись и дата

Инв. № подл.

В1

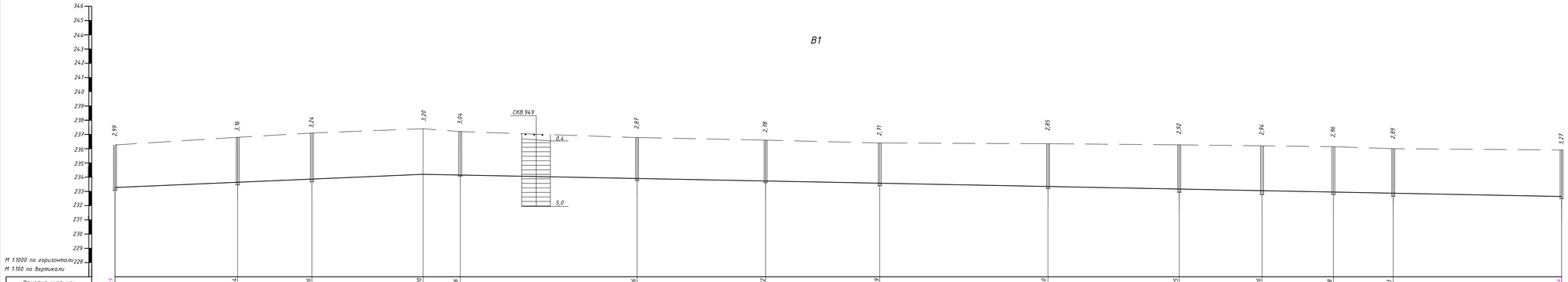

Отметка низа или лотка трубы	233,27	233,64	233,86	234,20	234,46	233,96	233,82	233,69	233,50	233,35	233,26	233,18	233,11	232,66
Проектная отметка земли														
Натурная отметка земли	236,98	236,80	237,10	237,40	237,20	236,78	236,60	236,40	236,35	236,27	236,20	236,14	236,00	235,91
Обозначение трубы и тип изоляции	Трубы полиэтиленовые ПЭ100 SDR 17 – Ф125х7,4 " питьевые" СТ РК ИСО 4427-2004					Трубы полиэтиленовые ПЭ100 SDR 17 – Ф125х7,4 " питьевые" СТ РК ИСО 4427-2004								
Основание	Песчаная подготовка t=10см					Песчаная подготовка t=10см								
Длина / Уклон	8,6‰			108,00	486,00									3,2‰
Расстояние		43,00	26,00	39,00	13,00	62,00	45,00	40,00	59,00	46,00	29,00	25,00	21,00	146,00
Номер колодца, точки угла поворота	ПГ 14,0	14,1	14,2	Уг.13	14,3	14,4	ПГ 14,5	14,6	14,7	14,8	14,9	15,0	15,1	ПГ 15,7

Типовое сечение траншеи

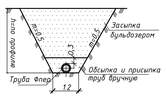

Условные обозначения грунтов.

Почвенно растительный слой

Глина желто-бурая, твердой консистенции, с прослоями песка до 3-5см, карбонизированная, участками ожелезненная

ГВ – не обнаружены

Всего трубы на данном листе: полиэтиленовые ПЭ100 SDR 17 – Ф125х7,4–594,0м;

					39-26.05.2018-НВ	
Изм.	Кол.уч.	Лист	№ док.	Подп.	Дата	"Строительство распределительных сетей и водоснабжения села Фрунзенское и села Красноармейское Денисовского района Костанайской области"
						Наружный водопровод — Стадия: РП; Лист: 23; Листов:
Разработал	Салихова					Продольный профиль водопровода 140-ПГ 127. — ТОО "Amanat Story KZ" г. Павлодар
ГИП	Абдиев					

Инв. № подл. | Подпись и дата | Взам. инв. №

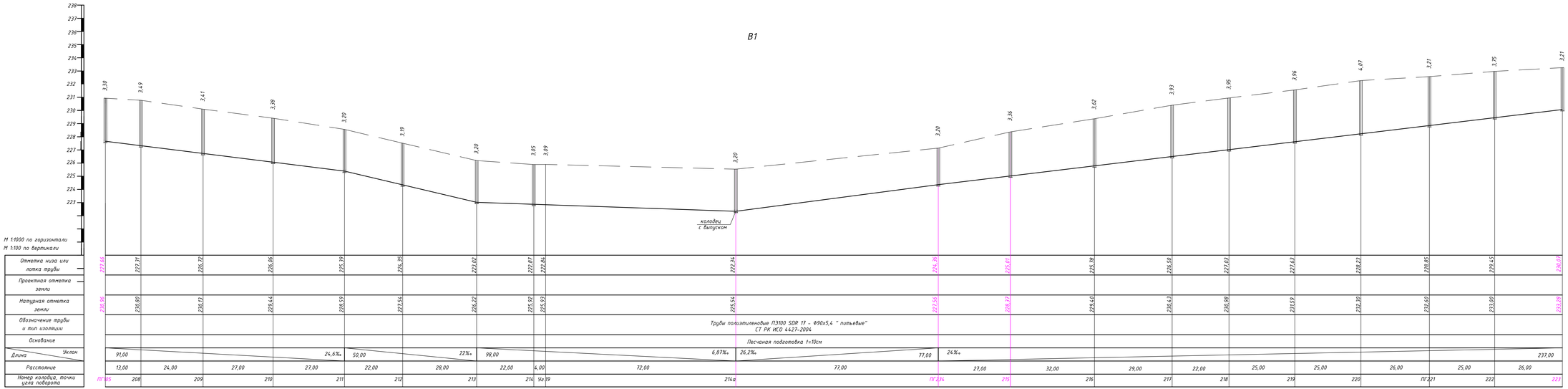

Типовое сечение траншеи

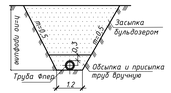

Всего трубы на данном листе: полиэтиленовые ПЭ100 SDR 17 - Ф90х5,4-553,0м;

Изм.	Кол.уч.	Лист	№ док.	Подп.	Дата	39-26.05.2018-НВ
						"Строительство распределительных сетей и газификации села Фрунзенское и села Красноармейское Денисовского района Костанайской области"
						Наружний водопровод — Стадия: РП; Лист: 28; Листов:
Разработал		Салихова				Продольный профиль водопровода П5-223 — ТОО "Amanat Story KZ" г. Павлодар
ГИП		Иванов				

Взам. инв. №

Подпись и дата

Инв. № подл.

В1
М 1:1000 по горизонтали
М 1:100 по вертикали
колодец
колодец сбоку
кол. отбрасыв.
2,0
6,0
10,0
68,0
колодец с бетоном

| | | |

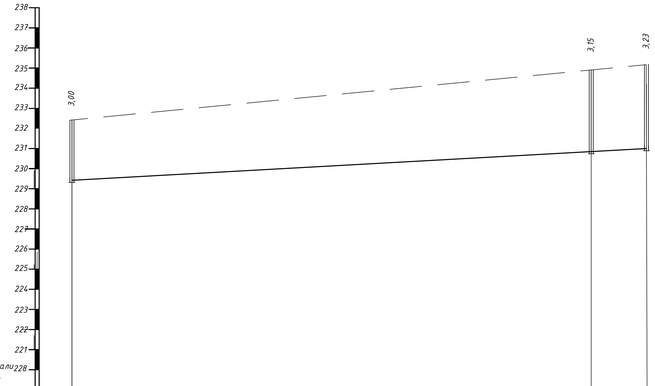

Отметка низа или лотка трубы	229,42	231,72	231,97
Проектная отметка земли	–		
Натурная отметка земли	232,42	234,87	235,17
Обозначение трубы и тип изоляции	Трубы полиэтиленовые ПЭ100 SDR 17 - Ф90х5,4 " питьевые" СТ РК ИСО 4427-2004		
Основание	Песчаная подготовка t=10см		
Длина / Уклон	17,8‰		143,00
Расстояние	129,00		14,00
Номер колодца, точки угла поворота	111	228	227

В1

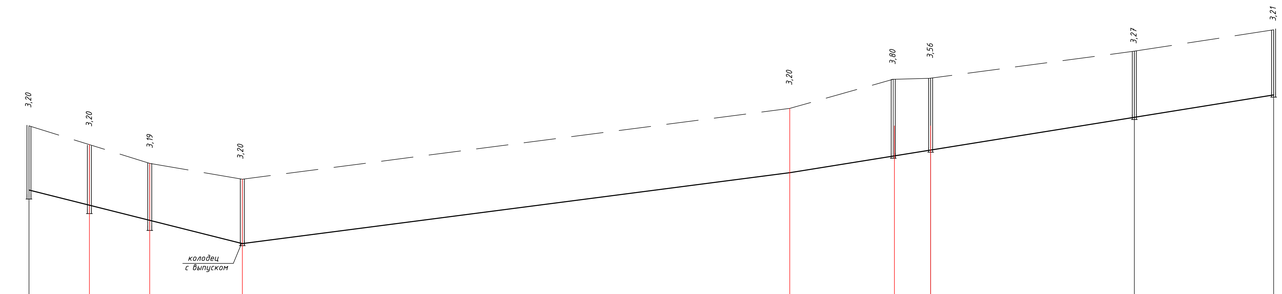

224,36	223,61	222,86	221,70		225,22	226,05	226,34	227,97	229,69
227,56	225,86	225,47	224,90		228,42	229,85	229,90	231,24	232,30
Трубы полиэтиленовые ПЭ100 SDR 17 - Ф90х5,4 " питьевые" СТ РК ИСО 4427-2004									
Песчаная подготовка t=10см									
53,00		50,2‰	25,9‰		136,00	32‰			121,00
15,00	15,00	23,00		136,00		26,00	9,00	51,00	35,00
ПГ234	235	236	236а		Ук.20	ПГ237	238	239	240

Типовое сечение траншеи

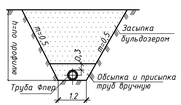

Всего трубы на данном листе: полиэтиленовые ПЭ100 SDR 17 - Ф90х5,4-453,0м;

Изм.	Кол.уч.	Лист	№ док.	Подп.	Дата	39-26.05.2018-НВ
						"Строительство распределительных сетей и сооружений села Фрунзенское и села Краснармейское Денисовского района Костанайской области".
						Наружный водопровод — Стадия: РП; Лист: 30; Листов:
Разработал	Селикова					Продольный профиль водопровода 111-227; 215-240
ГИП	Иванов					ТОО "Amanat Story KZ" г. Павлодар

Инв. № подл. | Подпись и дата | Взам. инв. №

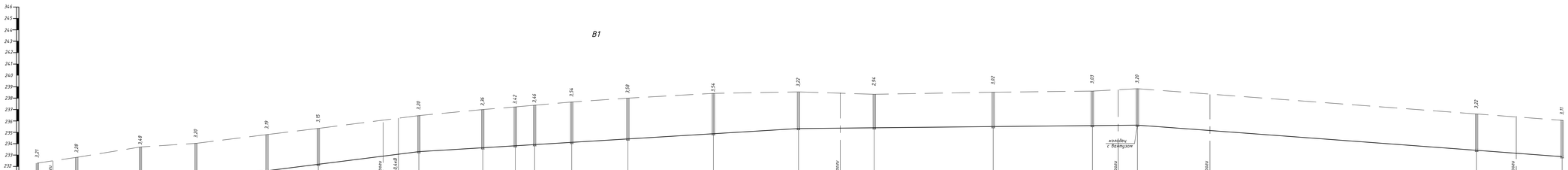

Отметка низа или лотка трубы	232,89	229,52	229,23	228,83	231,61	232,19	233,30	233,64	233,81	233,92	234,12	234,42	234,88	235,33	235,68	235,58	235,59	235,63	233,62	232,86
Проектная отметка земли	–																			
Натурная отметка земли	232,38	232,80	233,71	234,83	234,80	235,34	236,58	237,08	237,23	237,38	237,66	238,00	238,42	238,65	238,34	238,52	238,42	238,83	236,64	236,05
Обозначение трубы и тип изоляции	Трубы полиэтиленовые ПЭ100 SDR 17 – Ф90х5,4 " питьевые" СТ РК ИСО 4427-2004																			
Основание	Песчаная подготовка t=10см																			
Уклон / Длина	25,2‰					16,0,00	12,3‰							16,7,00	2‰			14,9,00	18,7,00			14,9‰	
Расстояние	17,00	28,00	24,00	31,00	23,00	44,00		28,00	14,00	9,00	16,00	25,00	38,00	37,00	33,00	52,00	44,00	20,00	149,00	38,00
Пикет колодца, точки угла поворота	240	241	242	243	ПК244	245	246	247	248	249	250	251	ПК252	253	254	255	256	ПК257	258	259

Типовое сечение траншеи

Засыпка бульдозером
Обсыпка и прокладка труб вручную
Труба Ф90х5,4
1:2
1:3
1:1
0,5
0,5
0,5

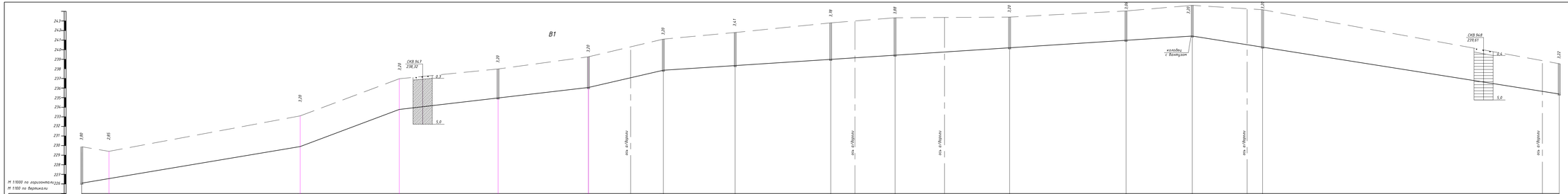

Типовое сечение траншеи

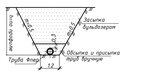

Всего трубы на данном листе: полиэтиленовые ПЭ100 SDR 17 – Ф90х5,4 - 774,0м;

Условные обозначения грунтов.

Почвенно растительный слой

Супесь жесто-пласт. твердой и пластичной консистенции с прослоями песка до 3-5м, водонасыщенным участками мощностью

Глина жесто-пласт. твердой консистенции с прослоями песка до 3-5м, водонасыщенным участками мощностью

ГВ - не обнаружены

							39-26.05.2018-НВ	
Изм	Кол.уч	Лист	№ док	Подп.	Дата		"Строительство распределительных сетей и сооружений села Фурманово и села Красный Октябрь Денисовского района Костанайской области"	
							Наружный водопровод	Стадия: РП; Лист: 32; Листов:
Разработал		Сапожков					Продольный профиль водопровода 237+253	ТОО "Amanat Story KZ" г. Павлодар
ГИП		Иванов						

Согласовано

Взам. инв. №

Подпись и дата

Инв. № подл.

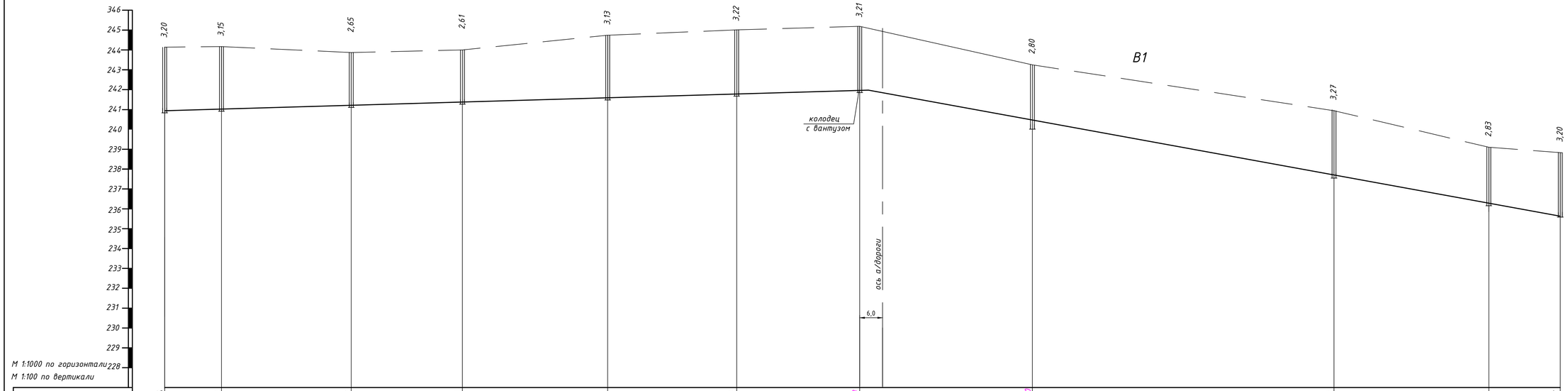

Отметка низа или лотка трубы	240,94	241,02	241,22	241,39	241,61	241,79	241,98	240,40	237,67	236,27	235,63
Проектная отметка земли	—										
Натурная отметка земли	244,14	244,17	243,87	244,00	244,74	245,01	245,19	243,20	240,94	239,10	238,83
Обозначение трубы и тип изоляции	Трубы полиэтиленовые ПЭ100 SDR 17 – Ф90х5,4 " питьевые" СТ РК ИСО 4427-2004										
Основание	Песчаная подготовка t=10см										
Длина / Уклон	6‰						172,00	177,00			35,9‰
Расстояние	14,00	33,00	28,00	37,00	29,00	31,00	44,00	76,00	39,00	18,00	
Номер колодца, точки угла поворота	266	ПГ267	268	269	270	271	ПГ196	196а	197б	197в	ПГ197

Типовое сечение траншеи

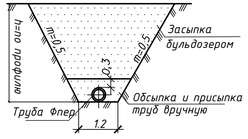

Всего трубы на данном листе: полиэтиленовые ПЭ100 SDR 17 – Ф90х5,4–349,0м;

Изм.	Кол.уч.	Лист	№ док.	Подп.	Дата	39-26.05.2018-НВ		
						"Строительство распределительных сетей и сооружений села Фрунзенское и села Красноармейское Денисовского района Костанайской области"		
						Наружный водопровод	Стадия	Лист	Листов
							РП	33	
Разработал		Саликова				Продольный профиль водопровода 266-197	ТОО "Amanat Story KZ" г. Павлодар	
ГИП		Иванов						

Взам. инв. N | Подпись и дата | Инв. N подл.

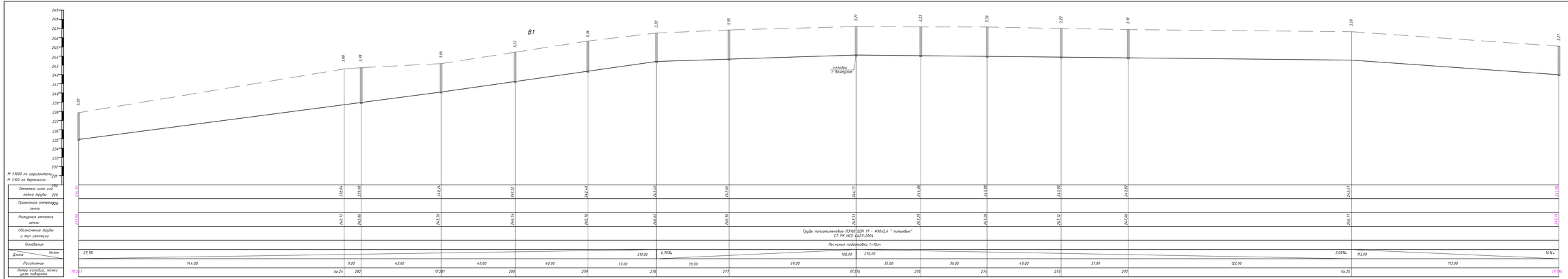
24,9
24,8
24,7
24,6
24,5
24,4
24,3
24,2
24,1
24,0
23,9
23,8
23,7
23,6
23,5
23,4
23,3
23,2
23,1
М 1:1000 по горизонтали
М 1:100 по вертикали
3,20
3,88
3,78
3,06
3,22
3,36
3,22
3,30
3,27
3,23
3,30
3,22
3,18
3,20
3,27
В1
колодец с фильтром
Отметка низа шелонки трубы 229
Проектная отметка земли
Нолуная отметка земли
Обозначение трубы и тип изоляции
Трубы полиэтиленовые ПЭ100 SDR 17 - Ø90х5,4 - " питьевая" СТ РК ИСО 4427-2004
Основание
Песчаная подсыпка 1х10см
Уклон
Длина
Расстояние
Номер колодца, точки угла поворота
234,36
230,84
230,88
232,25
232,12
232,48
232,46
232,41
232,38
232,38
232,30
232,31
232,37
232,32
232,30
232,30
232,31
232,37
232,32
232,31
232,30
232,31
232,30
232,31
232,30

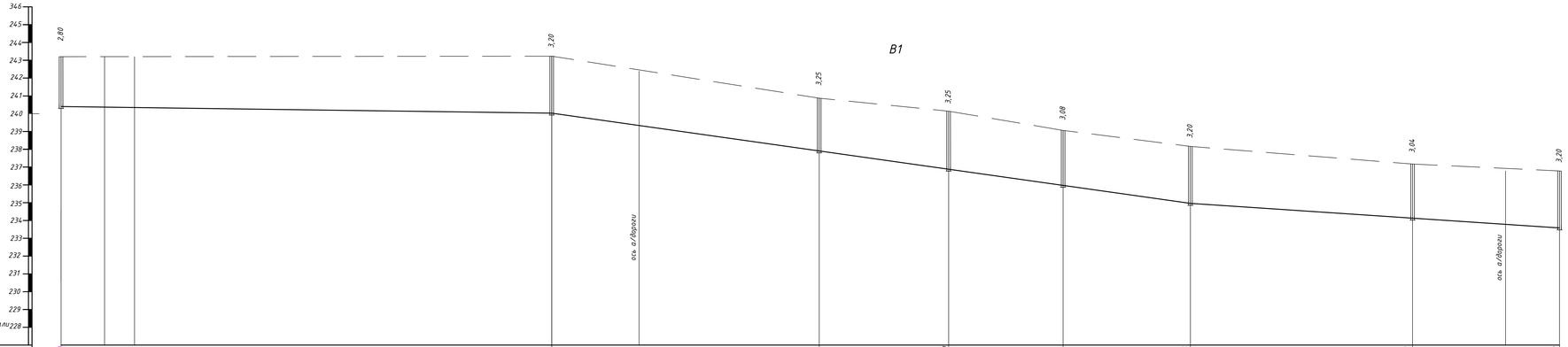

Отметка низа или лотка трубы	240,46	240,03	237,91	236,89	235,98	234,96	234,13	233,58
Проектная отметка земли								
Натурная отметка земли	243,26	243,23	240,87	240,14	239,06	238,16	237,17	236,18
Обозначение трубы и тип изоляции	Трубы полиэтиленовые ПЭ100 SDR 17 - Ф90х5,4 " питьевие" СТ РК ИСО 4427-2004				Трубы полиэтиленовые ПЭ100 SDR 17 - Ф110х6,6 " питьевие" СТ РК ИСО 4427-2004			
Основание	Песчаная подготовка t=10см				Песчаная подготовка t=10см			
Длина / Уклон	149,00 / 2,5‰		179,00 / 28,3‰			103,00 / 13,4‰		
Расстояние	149,00	75,00	36,00	32,00	36,00	62,00	41,00	
Номер колодца, точки угла поворота	196а	ПГ195	194	193	192	191	190	204

Типовое сечение траншеи

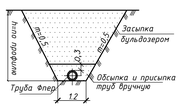

Всего трубы на данном листе: полиэтиленовые ПЭ100 SDR 17 - Ф90х5,4-149,0м;
полиэтиленовые ПЭ100 SDR 17 - Ф110х6,6-282,0м;

							39-26.05.2018-НВ		
							"Строительство распределительных сетей и сооружений села Фрунзенское и села Краснаармейское Денисовского района Костанайской области".		
Изм.	Кол.уч.	Лист	№ док.	Подп.	Дата		Наружный водопровод	Стадия	Лист	Листов
								РП	35	
Разработал		Селикова					Продольный профиль водопровода 196а-204	ТОО "Amanat Story KZ" г. Павлодар		
ГИП		Иванов								

Взам. инв. №

Подпись и дата

Инв. № подл.

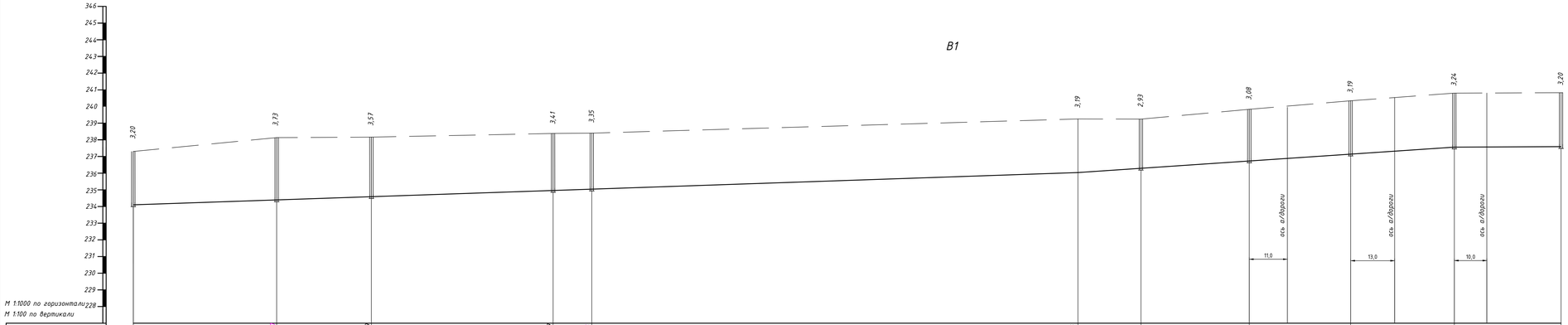

Отметка низа или лотка трубы	234,18		234,44		234,59		234,97		235,05		236,06		236,31		236,75		237,15		237,56		237,98		237,98	
Проектная отметка земли	–																						–	
Натурная отметка земли	237,30		238,13		238,16		238,38		238,40		239,25		239,24		239,83		240,34		240,80		241,00		241,00	
Обозначение трубы и тип изоляции	Тр.полиэт.ПЭ100 SDR 17 - 2Ф90х5,4 " питьевые" СТ РК ИСО 4427-2004				Трубы полиэтиленовые ПЭ100 SDR 17 - Ф110х6,6 " питьевые" СТ РК ИСО 4427-2004						Трубы полиэтиленовые ПЭ100 SDR 17 - Ф90х5,4 " питьевые" СТ РК ИСО 4427-2004													
Основание	Песчаная подготовка t=10см				Песчаная подготовка t=10см						Песчаная подготовка t=10см													
Длина / Уклон	6,9‰										283,00		13,3‰						113,00		7,5‰		32,00	
Расстояние			43,00		28,00		54,00		12,00		146,00		19,00		33,00		30,00		31,00		32,00			
Номер колодца, точки угла поворота	152		ПГ 153		154		155		156		Уг.14		157		158		159		160				161	

Типовое сечение траншеи

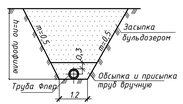

Всего трубы на данном листе: полиэтиленовые ПЭ100 SDR 17 - Ф90х5,4-377,0м;
полиэтиленовые ПЭ100 SDR 17 - Ф110х6,6-94,0м;

Изм.	Кол.уч.	Лист	№ док.	Подп.	Дата	39-26.05.2018-НВ	
						"Строительство распределительных сетей и сооружений села Фрунзенское и села Краснармейское Денисовского района Костанайской области"	
						Наружный водопровод	Стадия: РП; Лист: 36; Листов:
Разработал		Галикова				Продольный профиль водопровода 152-161	ТОО "Amanat Story KZ" г. Павлодар
ГИП		Иванов					

Инв. № подл. | Подпись и дата | Взам. инв. №

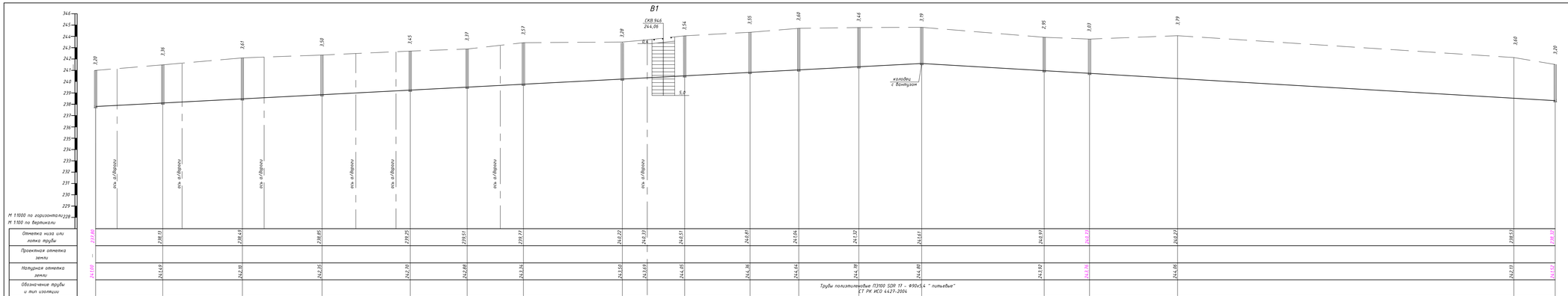

Типовое сечение траншеи

Условные обозначения грунтов:

Почвенно растительный слой

Глина жесто-вязкая, твердой консистенции, с прослоями песка до 3-5см, карбонатированная, участками засолонена

ПВ - не обнаружены

Всего трубы на данном листе: полиэтиленовые ПЭ100 SDR 17 - Ф90х5,4-647,0м;

						39-26.05.2019-НВ
						"Строительство распределительных сетей и сооружений села Кругленское и села Краснооктябрьское Денисовского района Костанайской области"
Изм.	Кол.уч.	Лист	N док.	Подп.	Дата	
						Наружный водопровод — Стадия: РП; Лист: 37; Листов:
Разработал		Сагинова				Продольный профиль водопровода ПК1-ПК4 — ТОО "Amana? Story KZ" г. Павлодар
ГИП		Иванов				

Инв. N подл. | Подпись и дата | Взам. инв. N

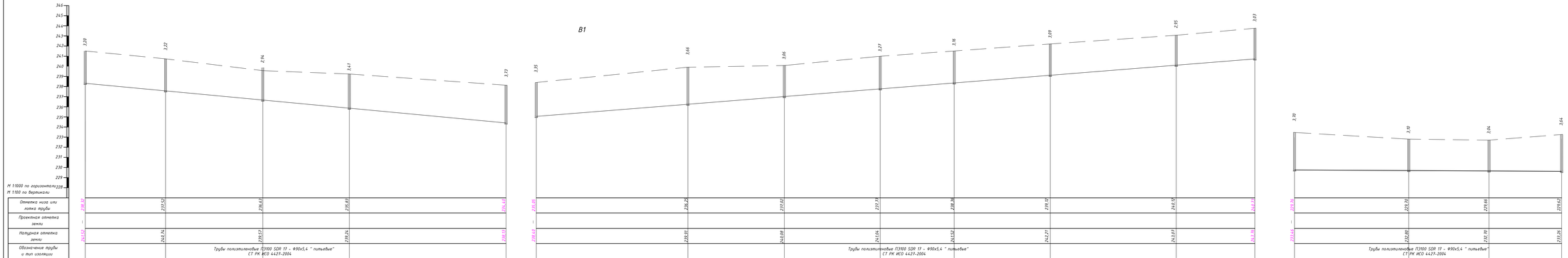

Всего трубы на данном листе: полиэтиленовые ПЭ100 SDR 17 - Ф90х5,4-693,0м.

Изм.	Кол.уч.	Лист	N док.	Подп.	Дата	39-26.05.2018-НВ
						"Строительство распределительных сетей и сооружений села Фрунзенское и села Краснооктябрьское Денисовского района Костанайской области"
Разработал		Сагынбай				Наружный водопровод
Гип		Иванов				Продольный профиль водопровода 184-153; 156-174; 60-63

Стадия	Лист	Листов
РП	38	

ТОО "Amana1 Story KZ" г. Павлодар

Инв. N подл. | Подпись и дата | Взам. инв. N

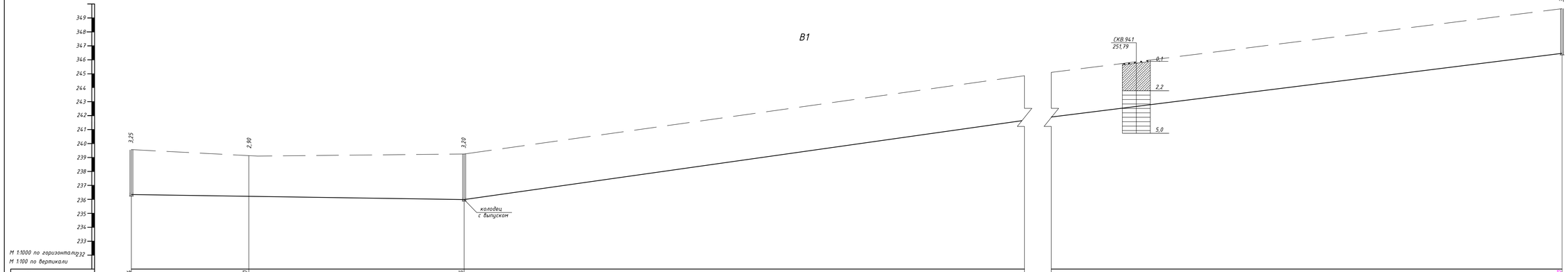

Отметка низа или лотка трубы	236,34	236,20	236,05	246,40
Проектная отметка земли				
Натурная отметка земли	239,59	239,10	239,25	249,60
Обозначение трубы и тип изоляции	Трубы полиэтиленовые ПЭ100 SDR 17 - Ф125х7,4 " питьевые" СТ РК ИСО 4427-2004			Трубы полиэтиленовые ПЭ100 SDR 17 - Ф125х7,4 " питьевые" СТ РК ИСО 4427-2004
Основание	Песчаная подготовка t=10см			Песчаная подготовка t=10см
Длина / Уклон	118,00		3‰ 3,45‰	3000,00
Расстояние	41,00	77,00	2882,00	
Номер колодца, точки угла поворота	Ук.1		1а	2

Типовое сечение траншеи

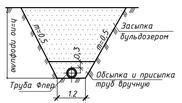

Условные обозначения грунтов.

- Почвенно растительный слой
- Супесь желто-бурая, твердой и пластичной консистенции, с прослоями песка до 3-5см, карбонизированная, участками ожелезненная.
- Глина желто-бурая, твердой консистенции, с прослоями песка до 3-5см, карбонизированная, участками ожелезненная.

ГВ - не обнаружены

Всего трубы на данном листе: полиэтиленовые ПЭ100 SDR 17 - Ф125х7,4 -6236,0м;

Изм.	Кол.уч.	Лист	№ док.	Подп.	Дата	39-26.05.2018-НВ
						"Строительства распределительных сетей и сооружений села Фрунзенское и села Краснооктябрьское Денисовского района Костанайской области".
						Наружный водопровод
Разработал		Салкова				Продольный профиль водопровода ВБ№2-2
ГИП		Иванов				

Стадия	Лист	Листов
РП	39	

ТОО "Amanat Story KZ" г. Павлодар

Инв. № подл. | Подпись и дата | Взам. инв. №

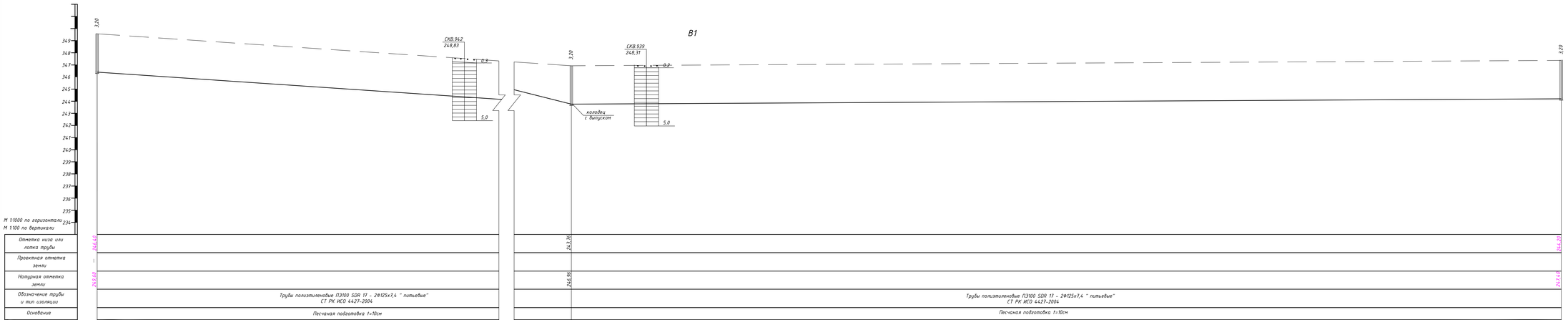

Типовое сечение траншеи

Условные обозначения грунтов.

Почвенно растительный слой

Глина желто-бурая, твердой консистенции, с прослоями песка до 3-5см, карбонизированная, участками окислениями

ГВ - не обнаружены

Всего трубы на данном листе: полиэтиленовые ПЭ100 SDR 17 – Ф125х7,4 -4292,0м;

Изм.	Кол.уч.	Лист	№ док.	Подп.	Дата	39-26.05.2018-НВ "Строительство распределительных сетей и сооружений села Фрунзенское и села Красногорбковское Денисовского района Костанайской области"
						Наружный водопровод — Стадия: РП; Лист: 40; Листов:
Разработал	Сайлиева					Продольный профиль водопровода 2-3 — ТОО "Amanat Story KZ" г. Павлодар
ГИП	Иванов					

Инв. № подл. | Подпись и дата | Взам. инв. №

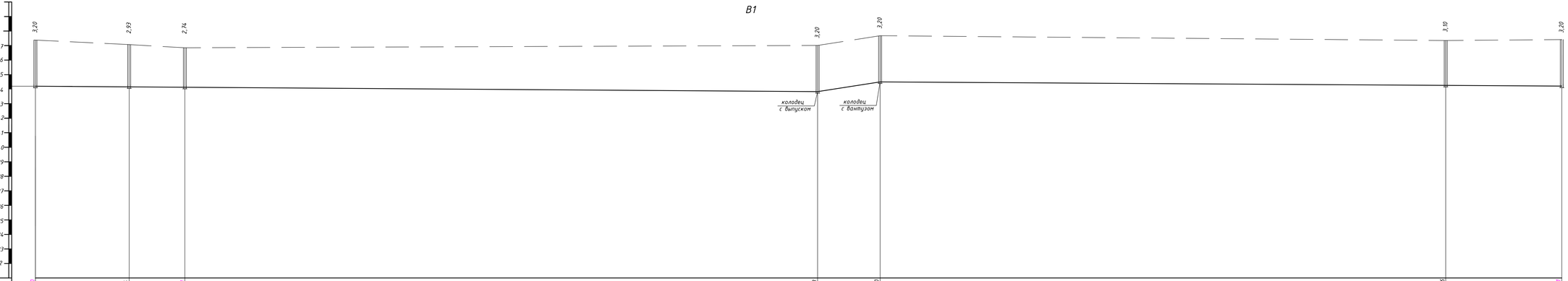

М 1:1000 по горизонтали
М 1:100 по вертикали

Отметка низа или лотка трубы	244,28	244,16	244,13	243,83	244,50	244,26	244,21
Проектная отметка земли	–						
Натурная отметка земли	247,41	247,09	246,87	247,03	247,70	247,38	247,41
Обозначение трубы и тип изоляции	Тр.полиэт.ПЭ100 SDR 17 - Ф125х7,4 " питьевые" СТ РК ИСО 4427-2004		Трубы полиэтиленовые ПЭ100 SDR 17 - Ф125х7,4 " питьевые" СТ РК ИСО 4427-2004		Трубы полиэтиленовые ПЭ100 SDR 17 - Ф125х7,4 " питьевые" СТ РК ИСО 4427-2004		
Основание	Песчаная подготовка t=10см		Песчаная подготовка t=10см		Песчаная подготовка t=10см		
Длина / Уклон	268,00		1,4‰	31,9‰ / 21,00	234,00		1,24‰
Расстояние	32,00	19,00	217,00	21,00	194,00	40,00	
Номер колодца, точки угла поворота	3	4	ПГ5	5а	ПГ6	7	8

Типовое сечение траншеи

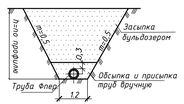

Всего трубы на данном листе: полиэтиленовые ПЭ100 SDR 17 - Ф125х7,4 -574,0м;

							39-26.05.2018-НВ		
							"Строительство распределительных сетей и сооружений села Фрунзенское и села Красноармейское Денисовского района Костанайской области"		
Изм.	Кол.уч.	Лист	№ док.	Подп.	Дата			Стадия	Лист	Листов
							Наружный водопровод	РП	41	
Разработал		Салкова					Продольный профиль водопровода 3-8	ТОО "Amanat Story KZ" г. Павлодар		
ГИП		Иванов								

Инв. № подл. | Подпись и дата | Взам. инв. №

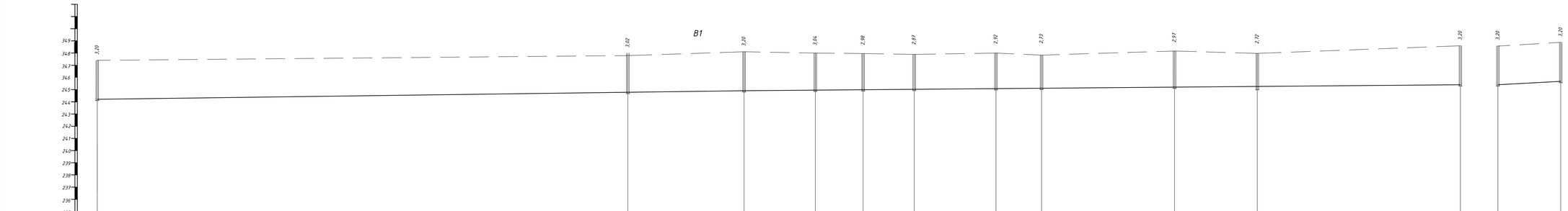

Типовое сечение траншеи

Всего трубы на данном листе: полиэтиленовые ПЭ100 SDR 17 - Ф125х7,4 -583,0м;

Изм.	Кол.уч.	Лист	№ док.	Подп.	Дата	39-26.05.2018-НВ
						"Строительство распределительных сетей и сооружений села Фрунзенское и села Краснотайское Денисовского района Костанайской области"
						Наружный водопровод — Стадия: РП; Лист: 4.2; Листов:
Разработал	Сапожков					Продольный профиль водопровода 8-18; 18-19
ГИП	Иванов					ТОО "Amanat Story KZ" г. Павлодар

Инв. № подл. | Подпись и дата | Взам. инв. №

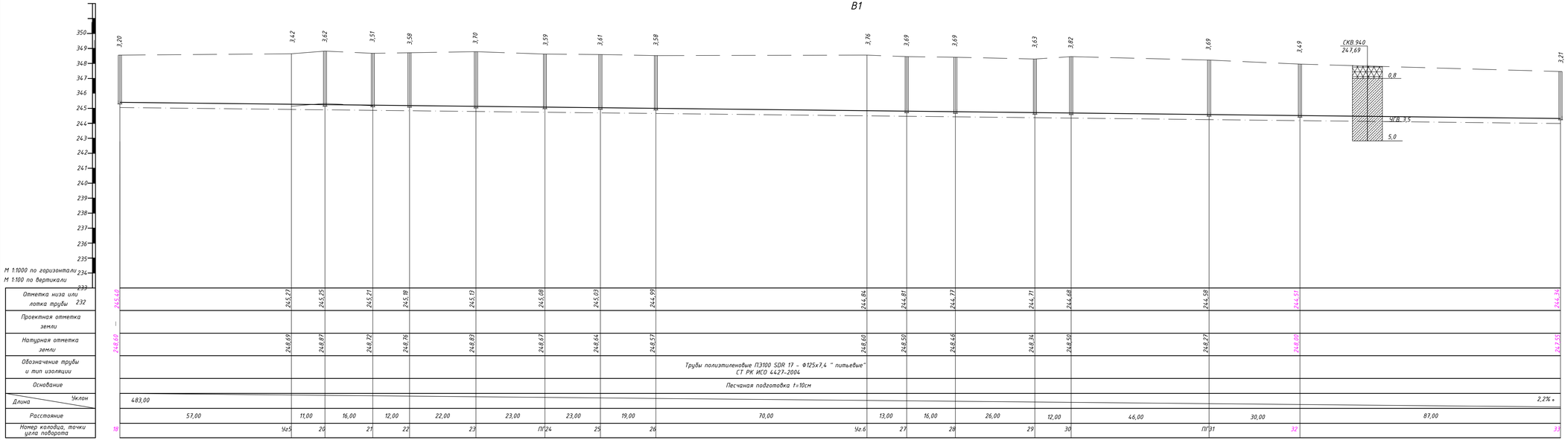

Типовое сечение траншеи

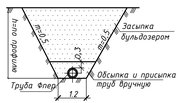

Условные обозначения грунтов.

Насыпной грунт (почва супесь)

Супесь желто-бурая, твердой и пластичной консистенции, с прослоями песка до 3-5см, карбонизированная, участками ожелезненная.

Всего трубы на данном листе: полиэтиленовые ПЭ100 SDR 17 - Ф125х7,4 -483,0м;

						39-26.05.2018-НВ			
						"Строительства распределительных сетей и сооружений села Фрунзенское и села Краснооартейское Денисовского района Костанайской области".			
Изм.	Кол.уч.	Лист	№ док.	Подп.	Дата				
						Наружный водопровод	Стадия	Лист	Листов
							РП	43	
Разработал		Саликова				Продольный профиль водопровода 18-33	ТОО "Amanat Story KZ" г. Павлодар		
ГИП		Иванов							

Инв. № подл. | Подпись и дата | Взам. инв. №

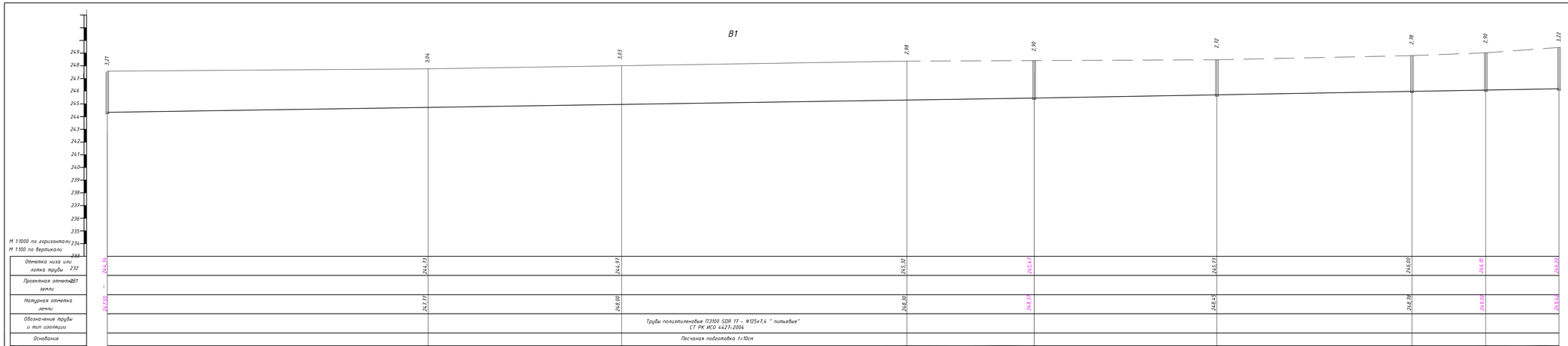

Типовое сечение траншеи

Всего трубы на данном листе: полиэтиленовые ПЭ100 SDR 17 – Ф125х7,4 –571,0м;

						39-26.05.2018-НВ
						"Строительство распределительных сетей и сооружений села Фрунзенское и села Красногорское Денисовского района Костанайской области"
Изм.	Кол.уч.	Лист	№ док.	Подп.	Дата	Наружный водопровод
						Стадия: РП; Лист: 44; Листов:
Разработал:	Сапожков					Продольный профиль водопровода 33-38
ГИП	Иванов					ТОО "Amanat Story KZ" г. Павлодар

Инв. № подл. | Подпись и дата | Взам. инв. №

В1

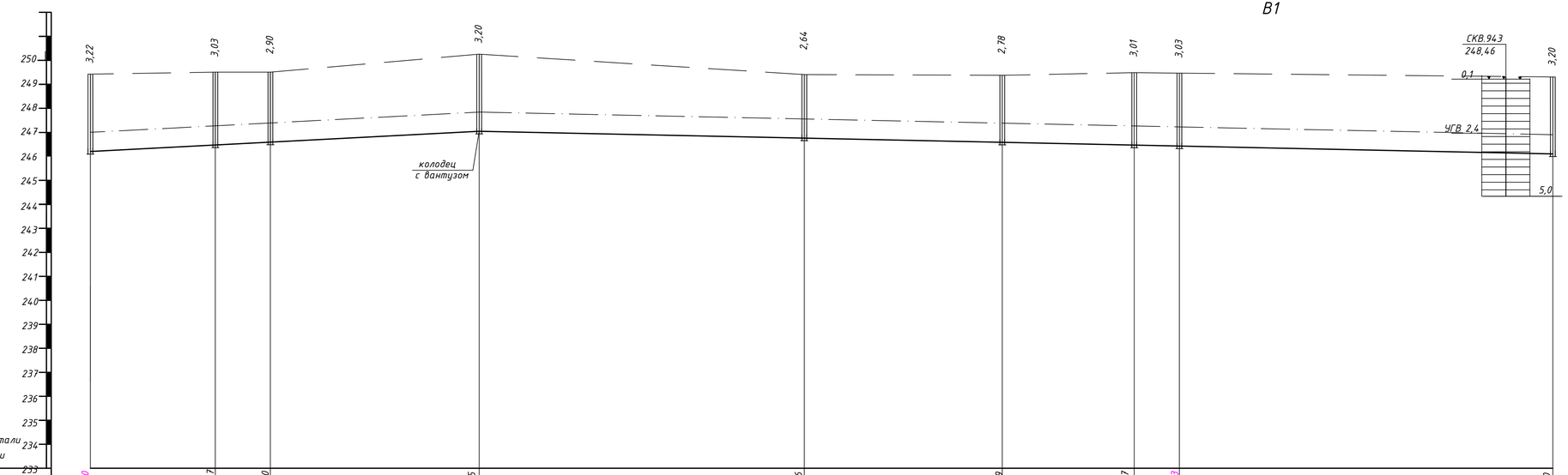

М 1:1000 по горизонтали
М 1:100 по вертикали

Отметка низа или лотка трубы	246,20	246,47	246,60	247,05	246,76	246,59	246,47	246,43	246,10
Проектная отметка земли	–								
Натурная отметка земли	249,42	249,50	249,50	250,25	249,40	249,37	249,48	249,46	249,30
Обозначение трубы и тип изоляции	Трубы полиэтиленовые ПЭ100 SDR 17 – Ф125х7,4 " питьевые" СТ РК ИСО 4427-2004								
Основание	Песчаная подготовка t=10см								
Длина / Уклон	10,5‰			80,00	223,00				4,2‰
Расстояние		26,00	11,00	43,00	68,00	41,00	27,00	9,00	78,00
Номер колодца, точки угла поворота	38	39	40	41	42	43	44	45	46

Типовое сечение траншеи

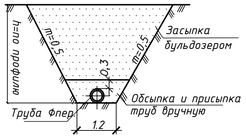

Условные обозначения грунтов.

Почвенно растительный слой

Глина желто-бурая, твердой консистенции, с прослоями песка до 3-5см, карбонизированная, участками ожелезненная.

ГВ – не обнаружены

Всего трубы на данном листе: полиэтиленовые ПЭ100 SDR 17 – Ф125х7,4 –303,0м;

Изм.	Кол.уч	Лист	№ док	Подп.	Дата	39-26.05.2018-НВ			
						"Строительство распределительных сетей и сооружений села Фрунзенское и села Красноармейское Денисовского района Костанайской области"			
						Наружный водопровод	Стадия	Лист	Листов
							РП	45	
Разработал		Саликова				Продольный профиль водопровода 38-46	ТОО "Amanat Story KZ" г. Павлодар		
ГИП		Иванов							

Взам. инв. N | Подпись и дата | Инв. N подл.

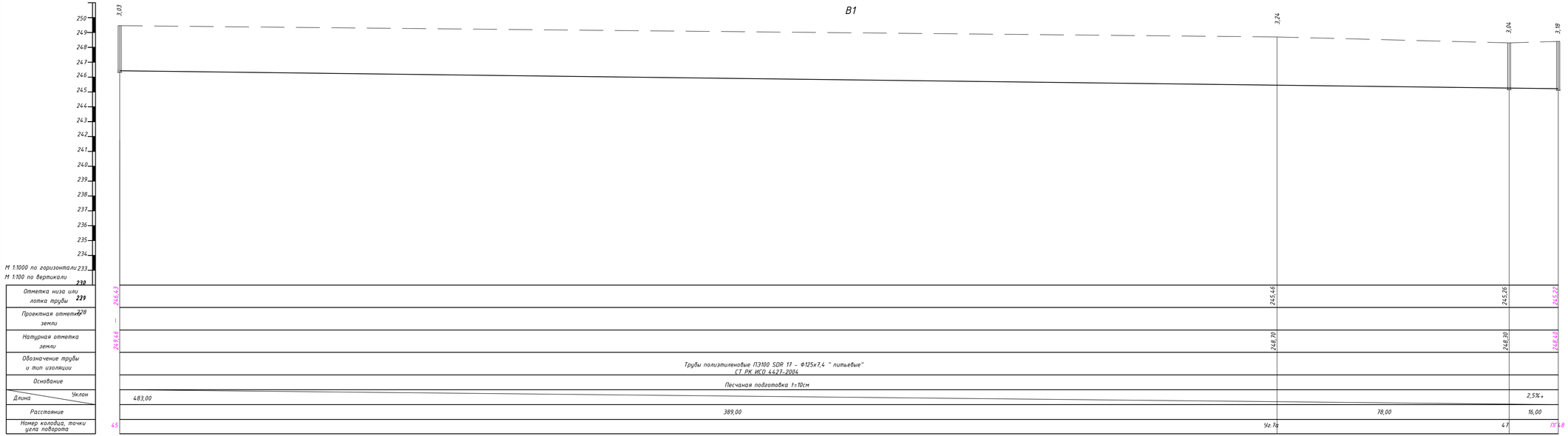

Типовое сечение траншеи

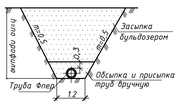

Всего трубы на данном листе: полиэтиленовые ПЭ100 SDR 17 - Ф125х7,4 -483,0м;

						39-26.05.2018-НВ		
						"Строительство распределительных сетей и сооружений села Фрунзенское и села Красноармейское Денисовского района Костанайской области"		
Изм.	Кол.уч.	Лист	№ док.	Подп.	Дата			
						Наружный водопровод	Стадия	Лист	Листов
							РП	46	
Разработал		Салкова				Продольный профиль водопровода 4.5-ПГ4.8	ТОО "Amanat Story KZ" г. Павлодар		
ГИП		Иванов							

Взам. инв. №

Подпись и дата

Инв. № подл.

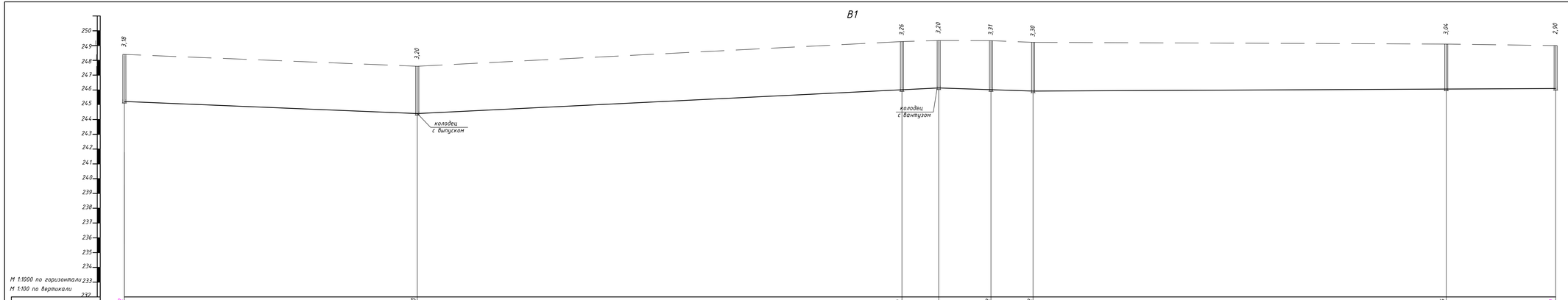

Типовое сечение траншеи

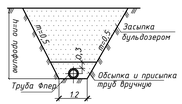

Всего трубы на данном листе: полиэтиленовые ПЭ100 SDR 17 – 125х7,4 –484,0м;

						39-26.05.2018-НВ			
						"Строительство распределительных сетей и сооружений села Фрунзенское и села Красноармейское Денисовского района Костанайской области".			
Изм.	Кол.уч.	Лист	№ док.	Подп.	Дата				
						Наружный водопровод	Стадия	Лист	Листов
							РП	47	
Разработал		Салкова				Продольный профиль водопровода ПК48-37	ТОО "Amanat Story KZ" г. Павлодар		
ГИП		Иванов							

Инв. № подл. | Подпись и дата | Взам. инв. №

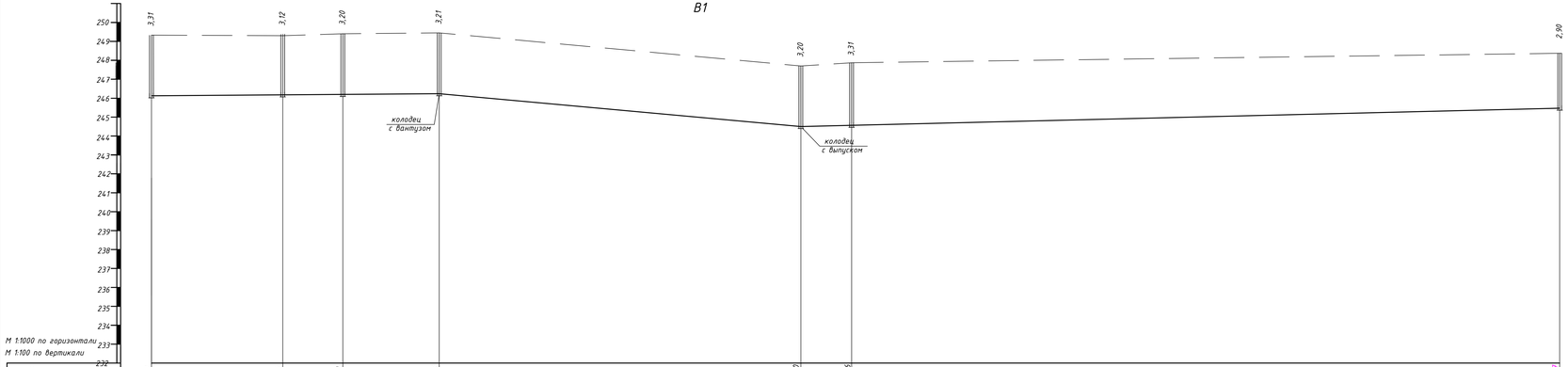

М 1:1000 по горизонтали
М 1:100 по вертикали

Отметка низа или лотка трубы 231	246,13	246,18	246,20	246,24	244,50	246,56	235,63
Проектная отметка земли	–						
Натурная отметка земли	249,33	249,30	249,40	249,45	247,70	247,87	248,37
Обозначение трубы и тип изоляции	Трубы полиэтиленовые ПЭ100 SDR 17 – Ф125х7,4 " питьевые" СТ РК ИСО 4427-2004						
Основание	Песчаная подготовка t=10см						
Длина / Уклон	1,5‰			76,00	95,00	18‰	4,85‰	200,00
Расстояние		35,00	16,00	25,00	95,00	13,00	187,00
Номер колодца, точки угла поворота	51	54	55	ПГ56	56а	ПГ57	34

Типовое сечение траншеи

Всего трубы на данном листе: полиэтиленовые ПЭ100 SDR 17 – Ф125х7,4 –371,0м;

Изм.	Кол.уч.	Лист	№ док.	Подп.	Дата	39-26.05.2018-НВ
						"Строительство распределительных сетей и сооружений села Фрунзенское и села Красноармейское Денисовского района Костанайской области"
						Наружный водопровод — Стадия: РП; Лист: 48; Листов:
Разработал		Саликова				Продольный профиль водопровода 51-34
ГИП		Иванов				ТОО "Amanat Story KZ" г. Павлодар

Взам. инв. №
Подпись и дата
Инв. № подл.

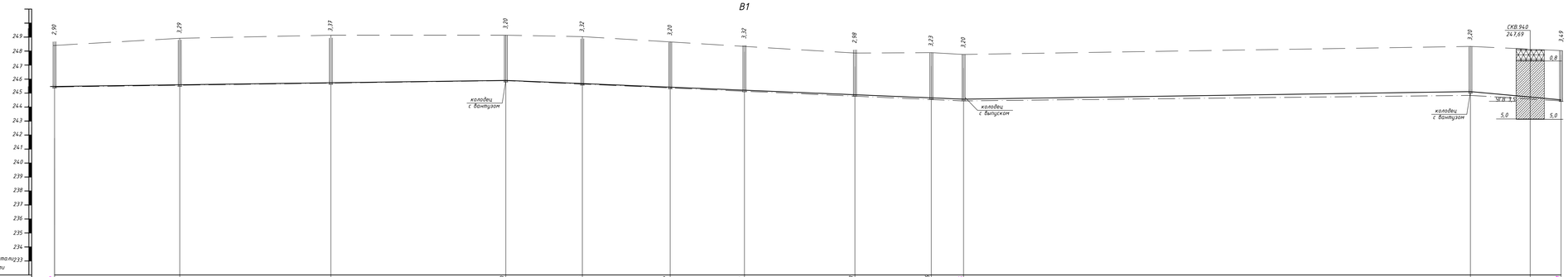

Типовое сечение траншеи

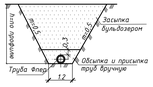

Условные обозначения грунтов.

Песчаный грунт (почва супесь)

Супесь желто-бурая, твердая с пластичной консистенции, с прослоями песка до 3-5см, карбонизированная, участками окислениями.

Всего трубы на данном листе: полиэтиленовые ПЭ100 SDR 17 – Ф125х7,4 –537,0м;

						39-26.05.2018-НВ			
						"Строительство распределительных сетей и сооружений села Фрунзенское и села Красногорбковское Денисовского района Костанайской области"			
Изм.	Кол.уч.	Лист	№ док.	Подп.	Дата				
						Наружный водопровод	Стадия	Лист	Листов
							РП	4,9	
Разработал		Сапожков				Продольный профиль водопровода 34-32	ТОО "Amanat Story KZ" г. Павлодар		
ГИП		Абдиев							

Инв. № подл. | Подпись и дата | Взам. инв. №

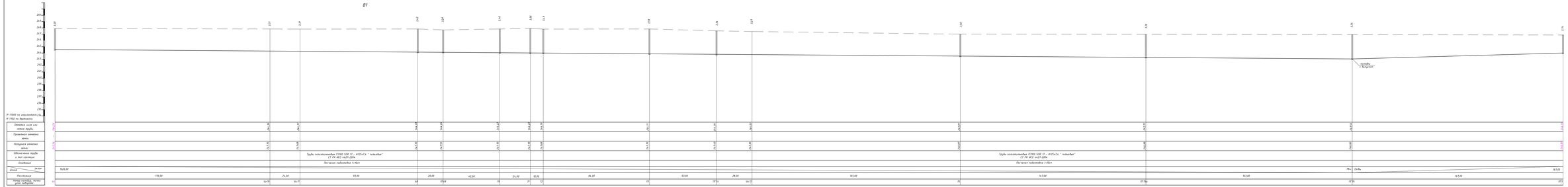
В1
1:100 по горизонтали
1:100 по вертикали
Отметка оси земли на линии трубы
Проектная отметка земли
Natural ground level
Natural ground level
Проектная отметка земли
Natural ground level
Обозначение трубы и вид стыков
Труба полиэтиленовая ГОСТ 32141-2013 SDR 17 - Ø125х7,4 - "питьевая" СТ РК ИСО 4427-2006
Уклон
Длина
Расстояние
Номер колодца (начало-конец участка трубопровода)
Типовой сечение траншеи
Вскрытие и прокладка труб вручную
Труба Ø160
Вскрытие и прокладка труб вручную
Вход трубы на данном участке полиэтиленовая ГОСТ 32141-2013 SDR 17 - Ø125х7,4 - ПН10 бар.
Разработал
Проверил
Согласовал
Нормоконтролер
Главный инженер проекта
Главный специалист
Инженер-проектировщик
Инженер-проектировщик
Инженер-проектировщик

с.Фрунзенское

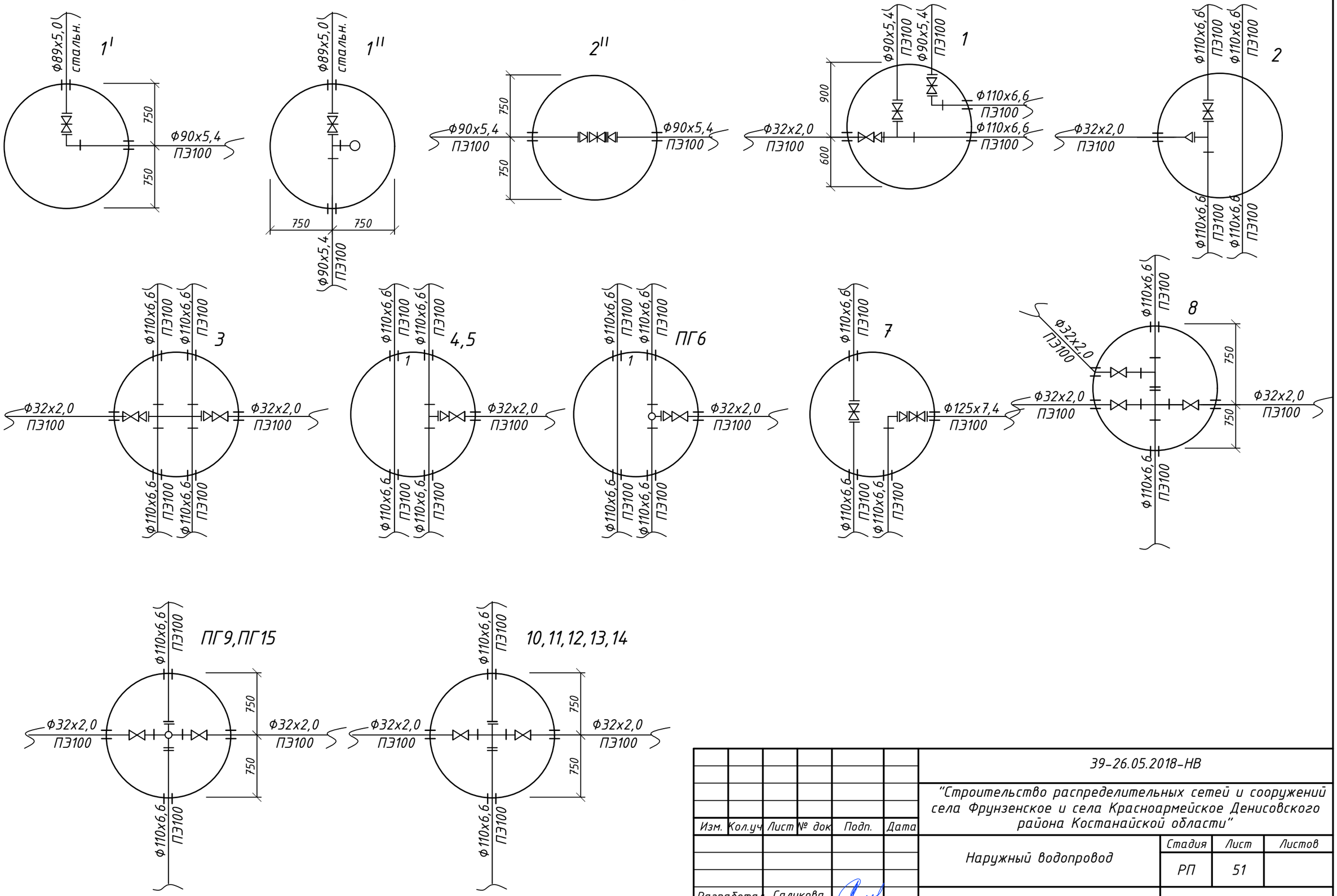

Изм.	Кол.уч	Лист	№ док	Подп.	Дата
Разработал		Саликова			
ГИП		Иванов			

39-26.05.2018-НВ

"Строительство распределительных сетей и сооружений села Фрунзенское и села Красноармейское Денисовского района Костанайской области"

Наружный водопровод

Стадия	Лист	Листов
РП	51	

Деталировка колодцев.

ТОО "Amanat Story KZ" г. Павлодар

Взам. инв. N

Подпись и дата

Инв. N подл.

Формат: А3

с.Фрунзенское

16

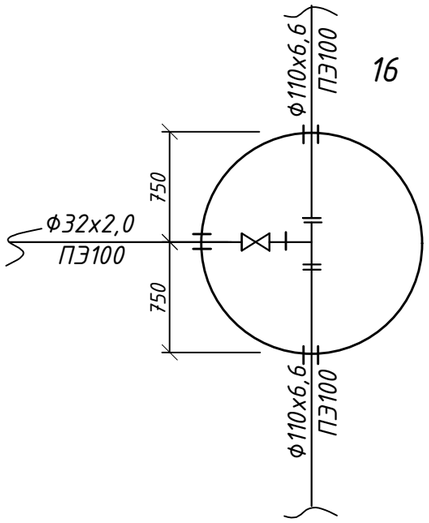

16а

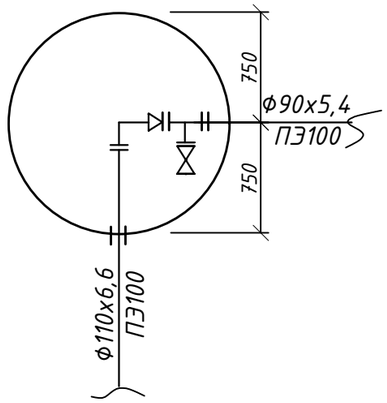

17

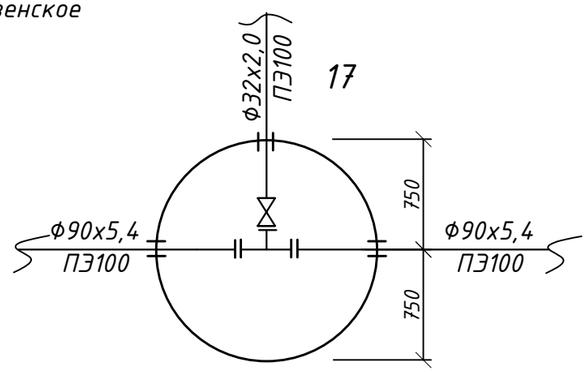

18,19,22-24,26,27,29,58,59,
68,82,83,85,92,94,106-110,
112,113,117,128,138,139,159-161,
163-165,167,201,208-210,212,
213,223,224,226,
230-233,238,243,

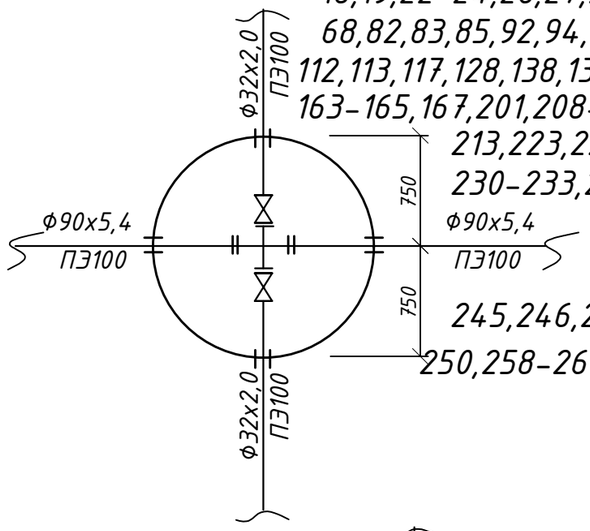

245,246,248,250,
250,258-261,264,265.

ПГ20

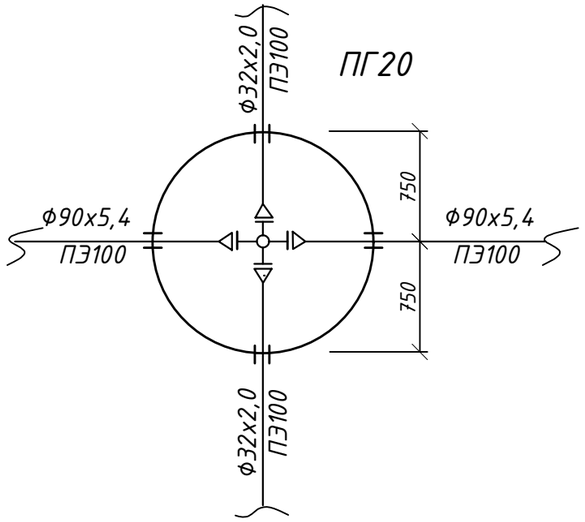

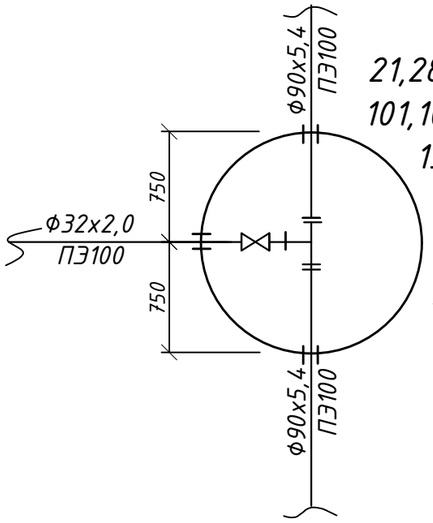

21,28,38,39,41,57,61-63,65,79,81,87,90,91,96,97,100,
101,103,104,115,118-120,123-125,129,130,133,134,136,
137,141-144,146-151,157,158,166,169,170-173,
177,178,180-183,197а,197б,197в,198,200,202,
211,215,216,218-220,222,228,235,240-242,
277-282.

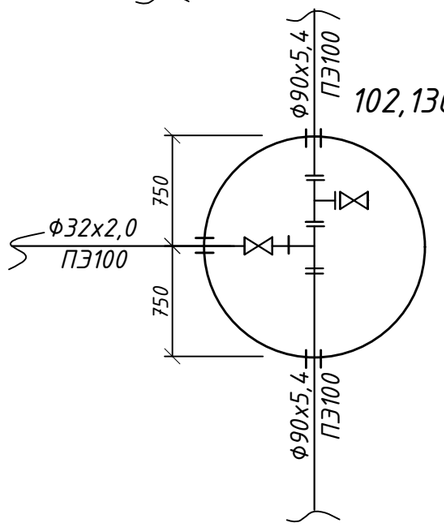

102,136,236.

30

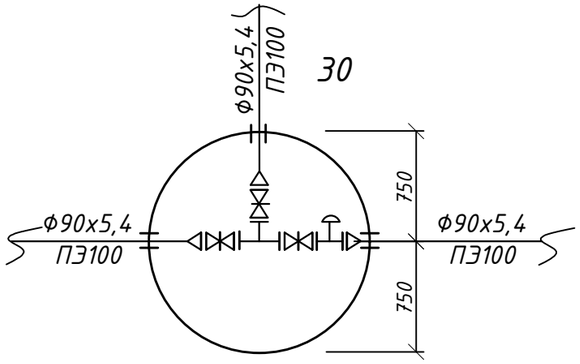

214а

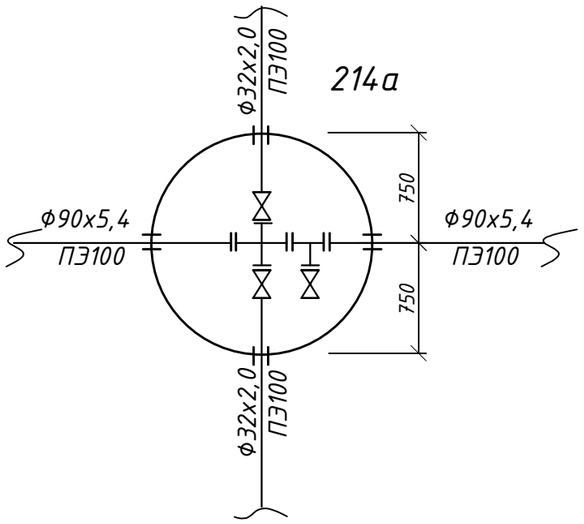

ПГ25

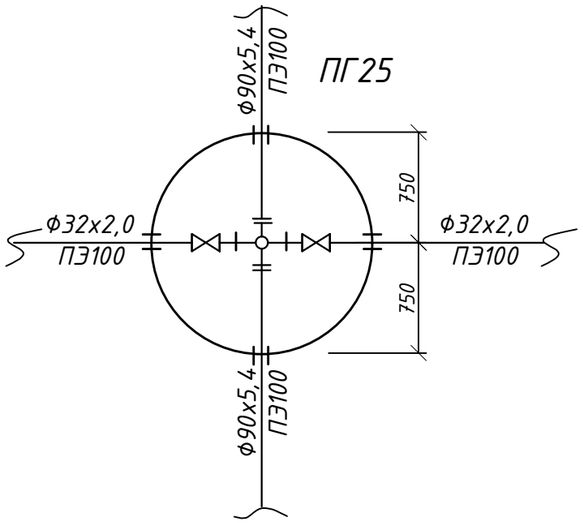

Изм.	Кол.уч	Лист	№ док	Подп.	Дата
Разработал		Саликова			
ГИП		Иванов			

39-26.05.2018-НВ

"Строительство распределительных сетей и сооружений села Фрунзенское и села Красноармейское Денисовского района Костанайской области"

Наружный водопровод

Стадия	Лист	Листов
РП	52	

Деталировка колодцев.

ТОО "Amanat Story KZ" г. Павлодар

Взам. инв. N

Подпись и дата

Инв. N подл.

Формат: А3

с.Фрунзенское

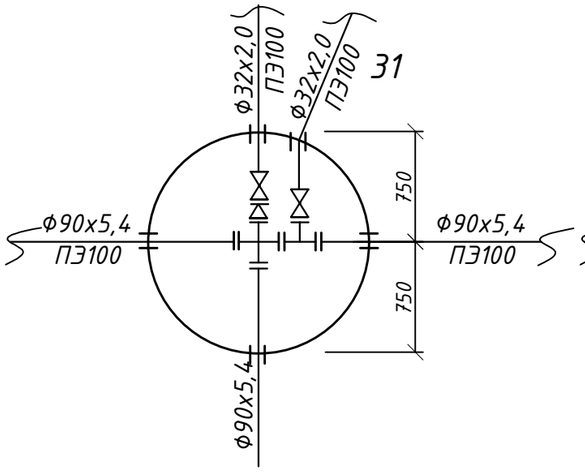

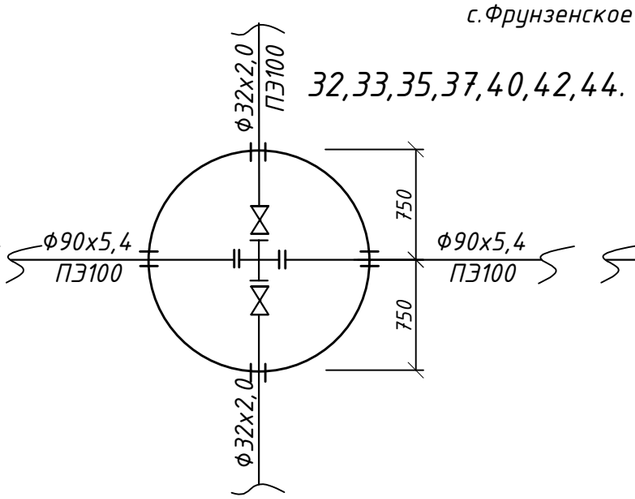

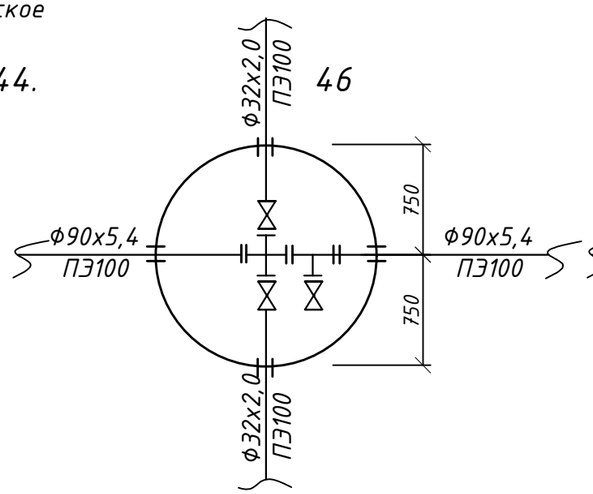

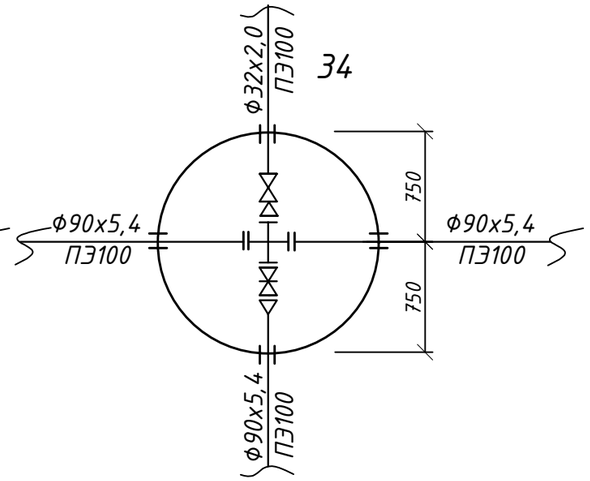

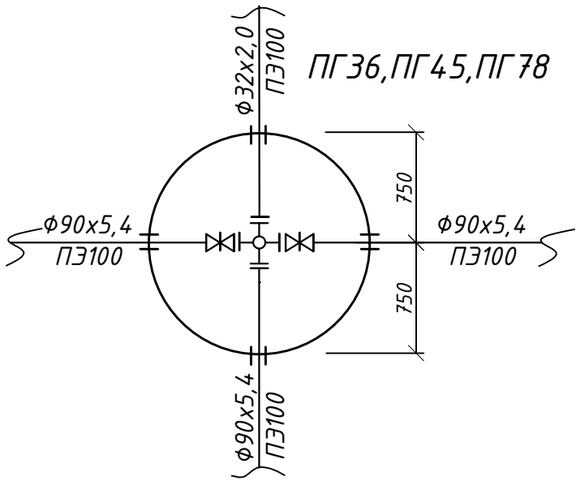

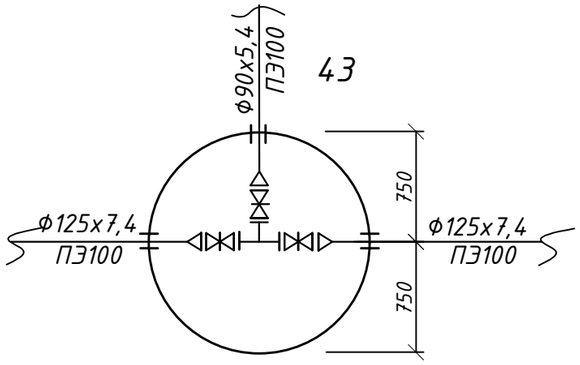

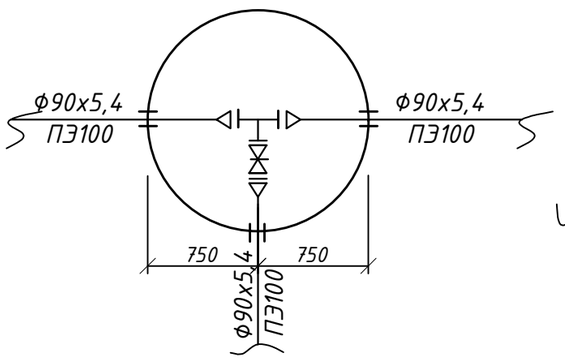

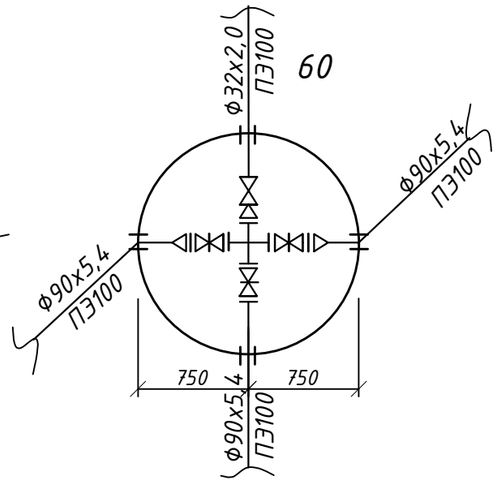

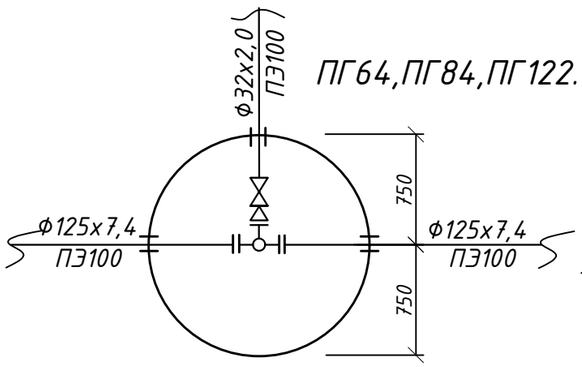

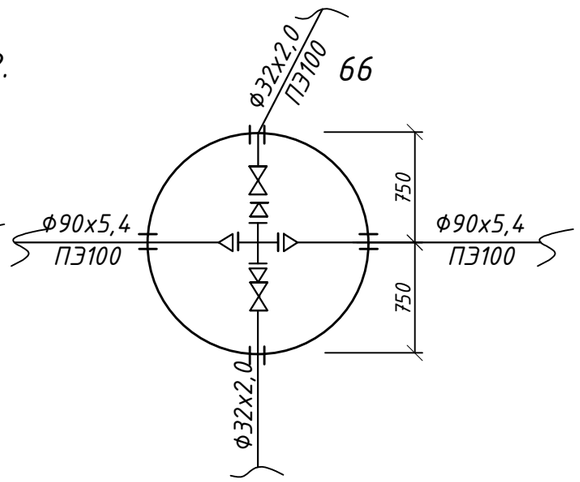

						39-26.05.2018-НВ		
						"Строительство распределительных сетей и сооружений села Фрунзенское и села Красноармейское Денисовского района Костанайской области"		
Изм.	Кол.уч	Лист	№ док	Подп.	Дата			
						Наружный водопровод	Стадия	Лист	Листов
							РП	53	
Разработал		Саликова				Деталировка колодцев.	ТОО "Amanat Story KZ" г. Павлодар		
ГИП		Иванов							

Взам. инв. N

Подпись и дата

Инв. N подл.

Формат: А3

с.Фрунзенское

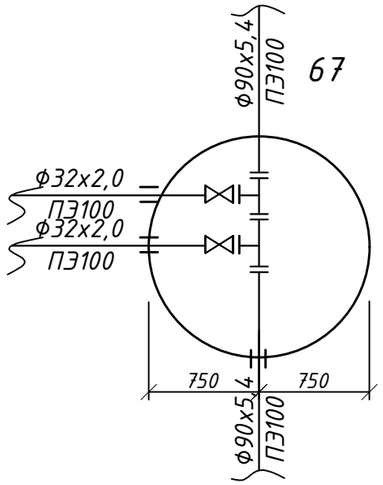

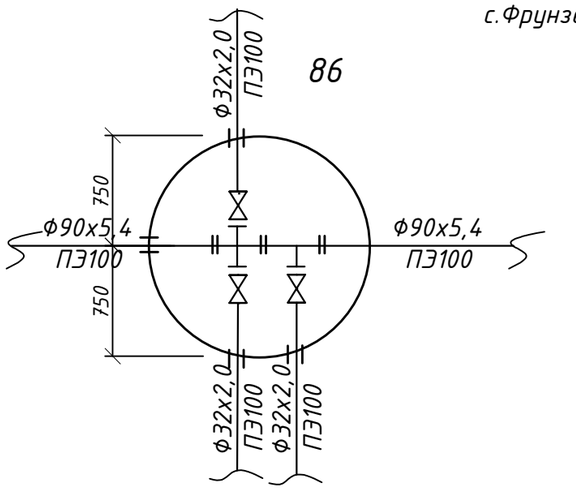

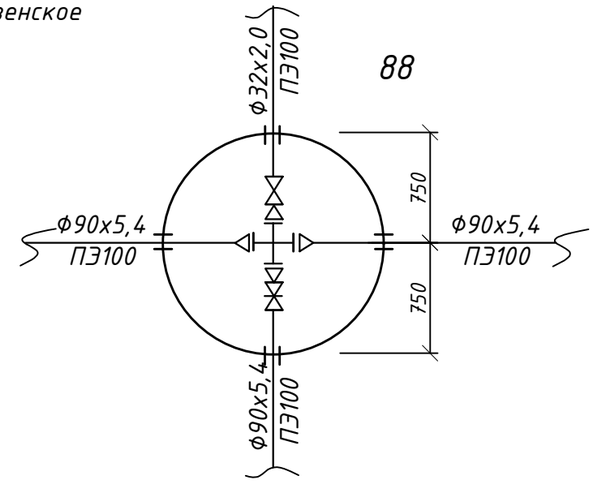

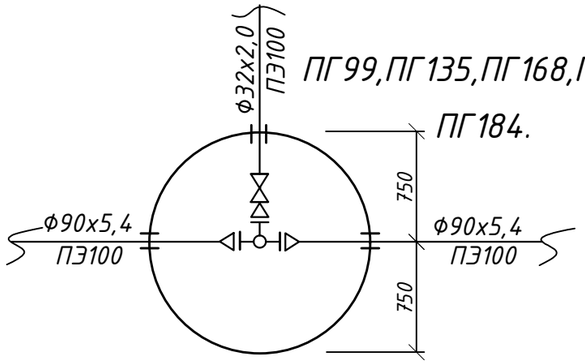

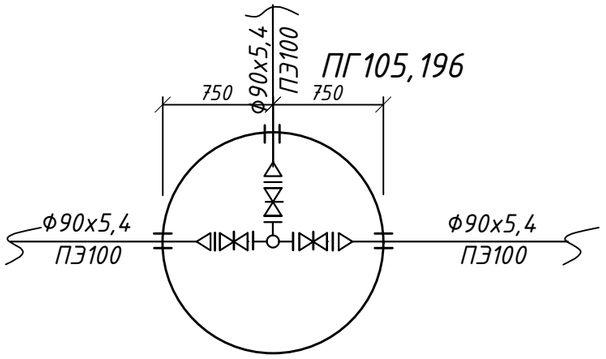

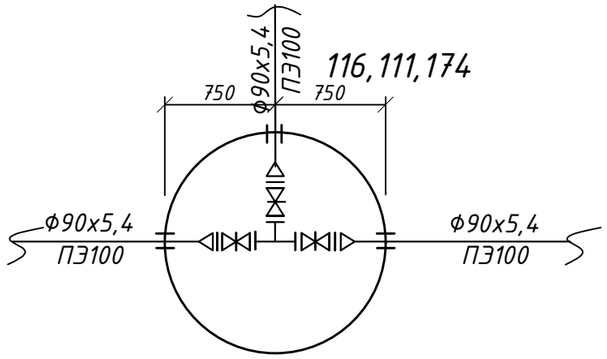

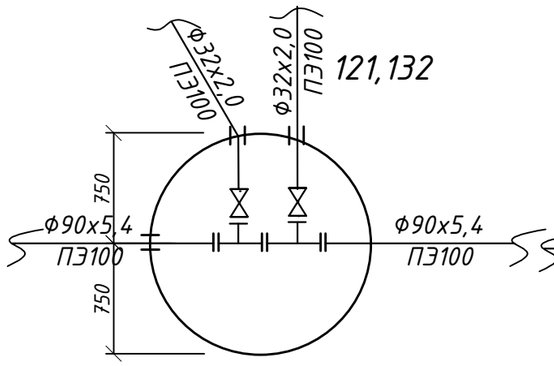

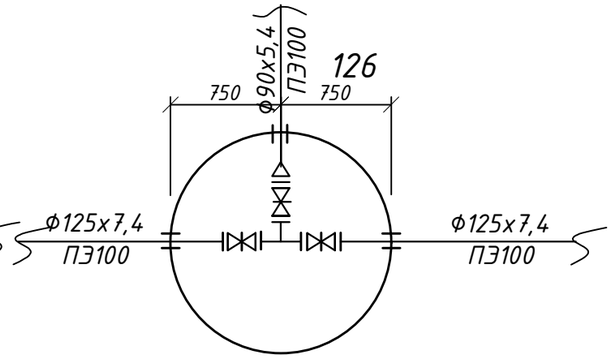

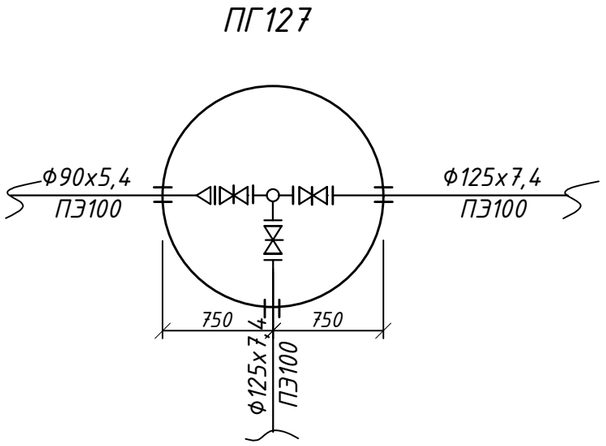

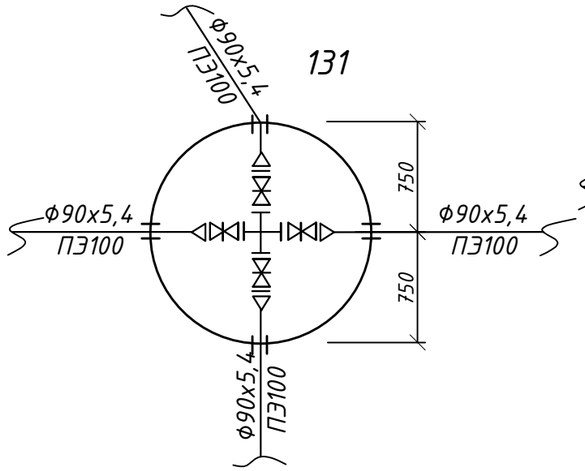

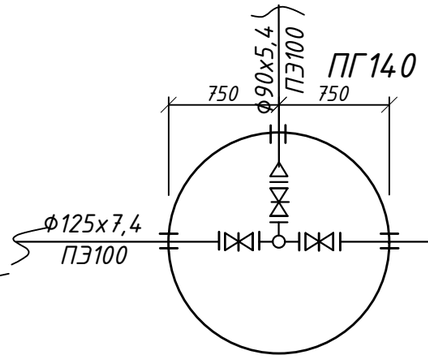

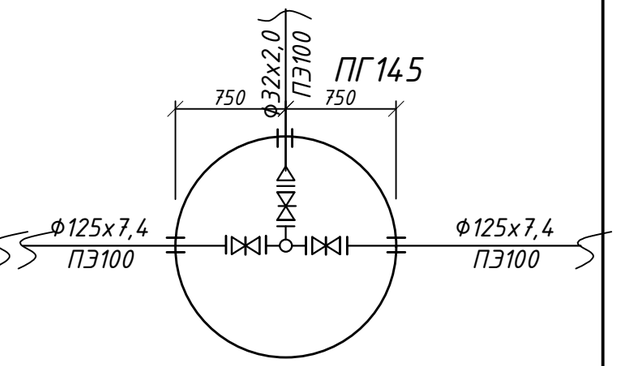

						39-26.05.2018-НВ		
						"Строительство распределительных сетей и сооружений села Фрунзенское и села Красноармейское Денисовского района Костанайской области"		
Изм.	Кол.уч	Лист	№ док	Подп.	Дата			
						Наружный водопровод	Стадия	Лист	Листов
							РП	54	
Разработал		Саликова				Деталировка колодцев.	ТОО "Amanat Story KZ" г. Павлодар		
ГИП		Иванов							

Взам. инв. N

Подпись и дата

Инв. N подл.

Формат: А3

с.Фрунзенское

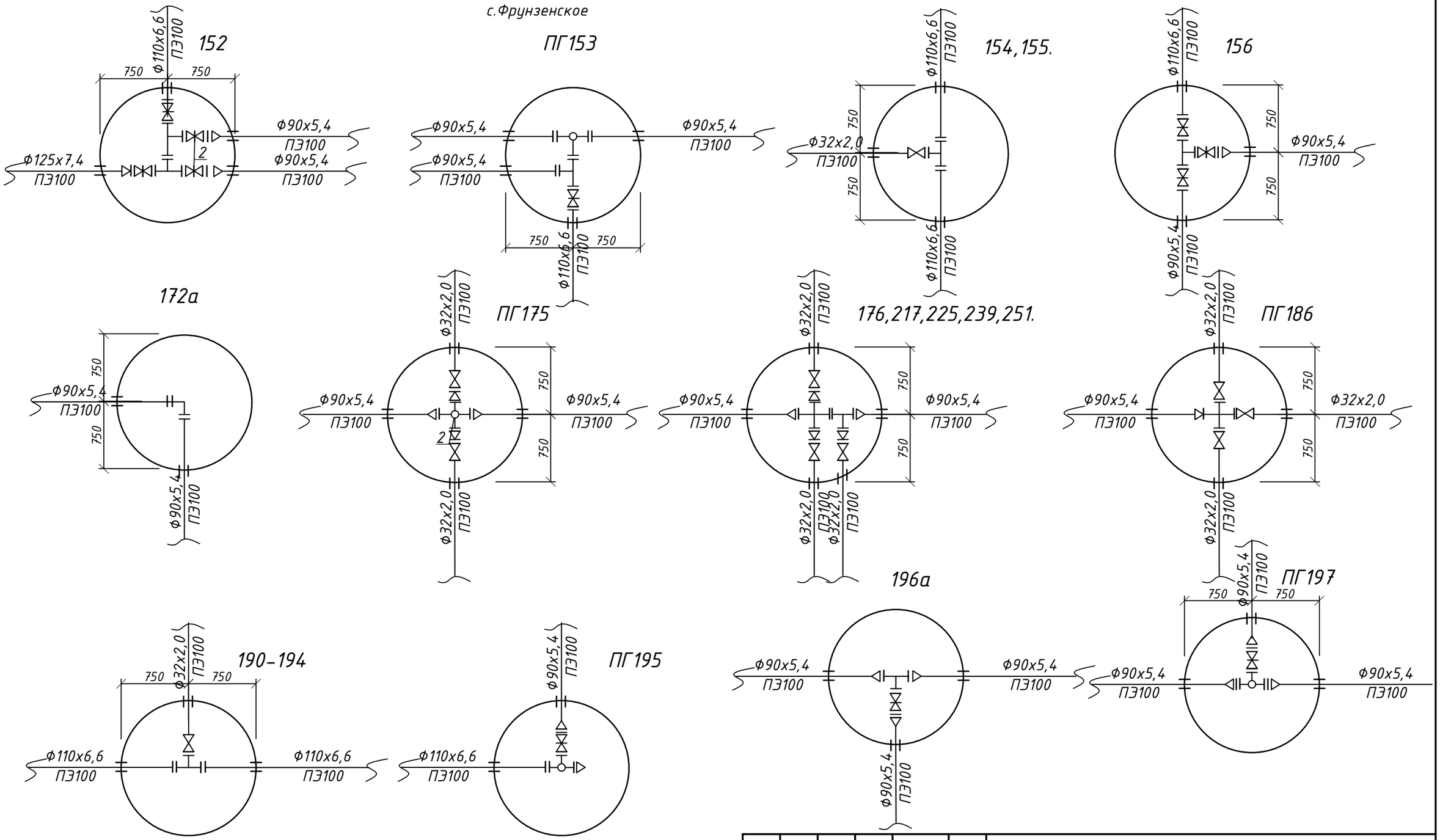

Изм.	Кол.уч	Лист	№ док	Подп.	Дата
Разработал		Саликова			
ГИП		Иванов			

39-26.05.2018-НВ

"Строительство распределительных сетей и сооружений села Фрунзенское и села Красноармейское Денисовского района Костанайской области"

Наружный водопровод

Стадия	Лист	Листов
РП	55	

Деталировка колодцев.

ТОО "Atanat Story KZ" г. Павлодар

Взам. инв. N

Подпись и дата

Инв. N подл.

Формат: А3

с.Фрунзенское

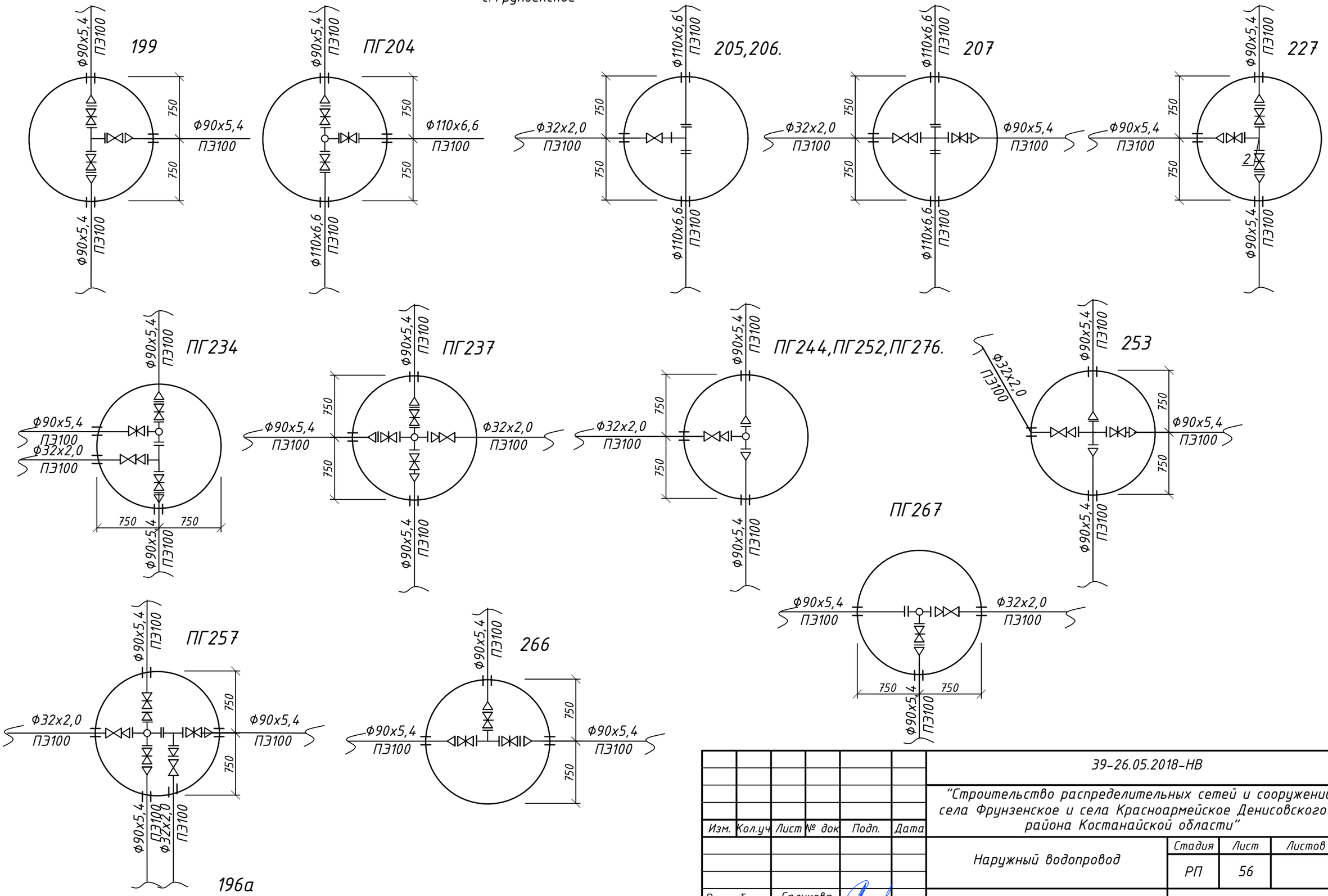

Изм.	Кол.уч	Лист	№ док	Подп.	Дата
Разработал		Саликова			
ГИП		Иванов			

39-26.05.2018-НВ

"Строительство распределительных сетей и сооружений села Фрунзенское и села Красноармейское Денисовского района Костанайской области"

Наружный водопровод

Стадия	Лист	Листов
РП	56	

Деталировка колодцев.

ТОО "Amanat Story KZ" г. Павлодар

Взам. инв. N

Подпись и дата

Инв. N подл.

Формат: А3

с.Красноармеское

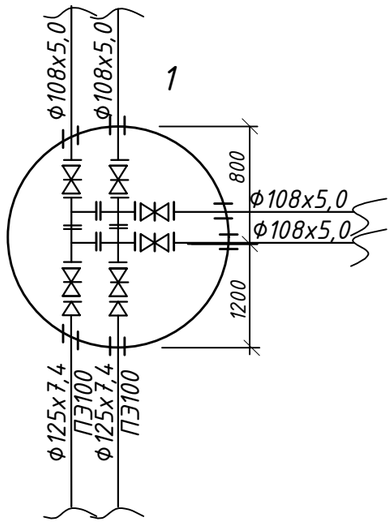

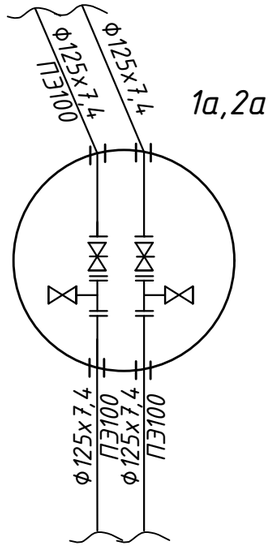

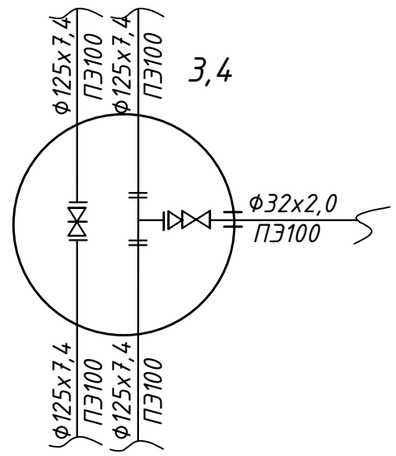

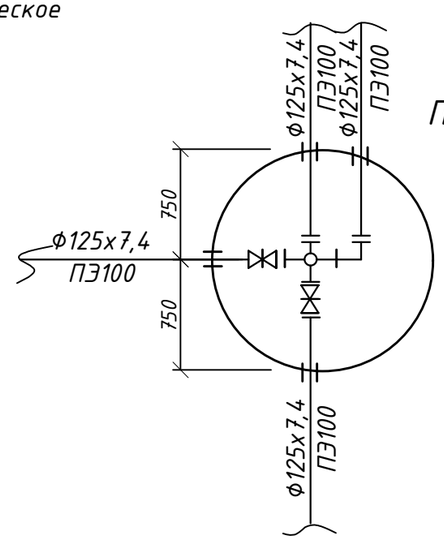

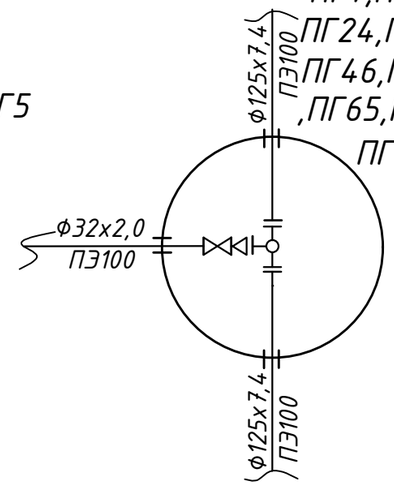

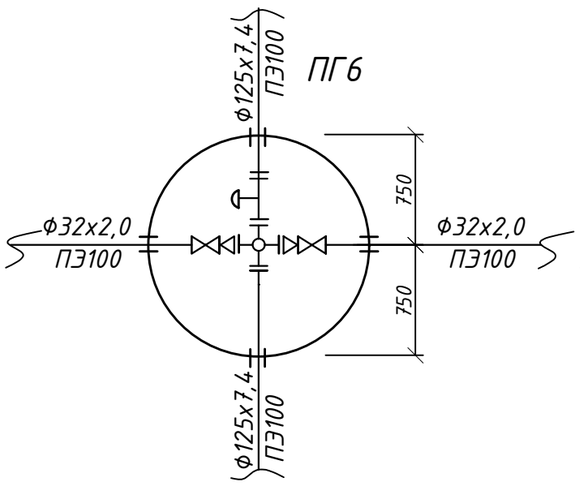

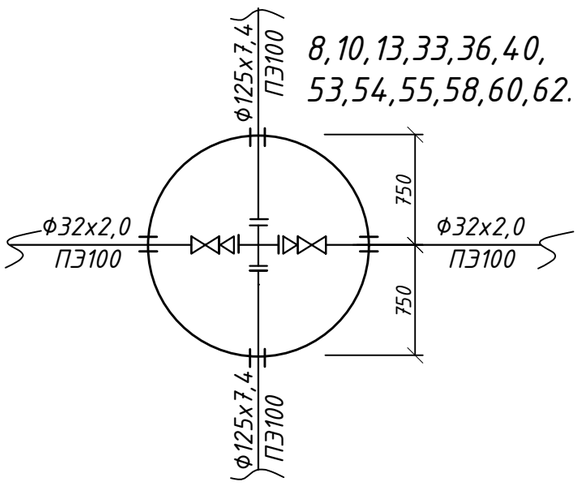

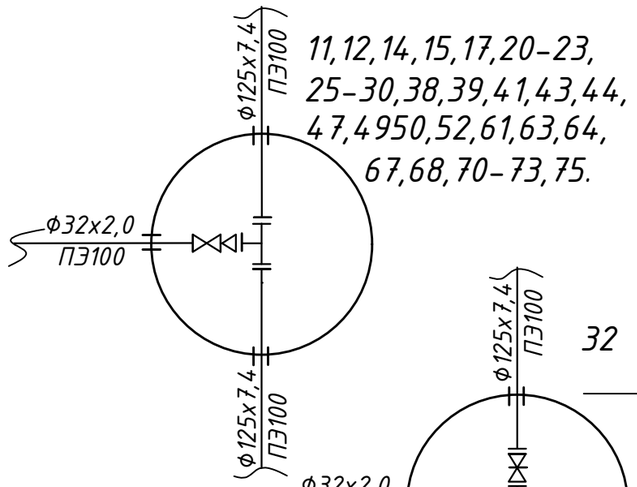

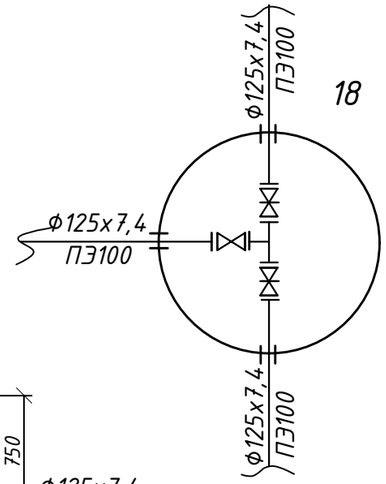

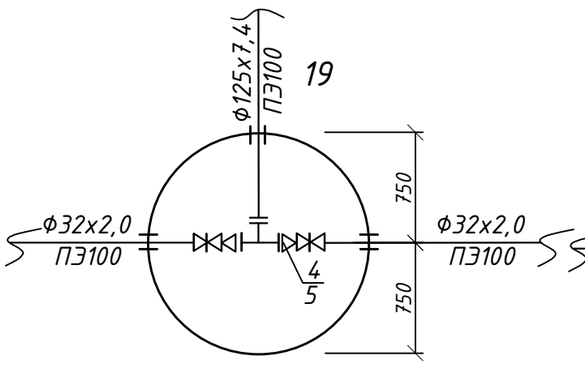

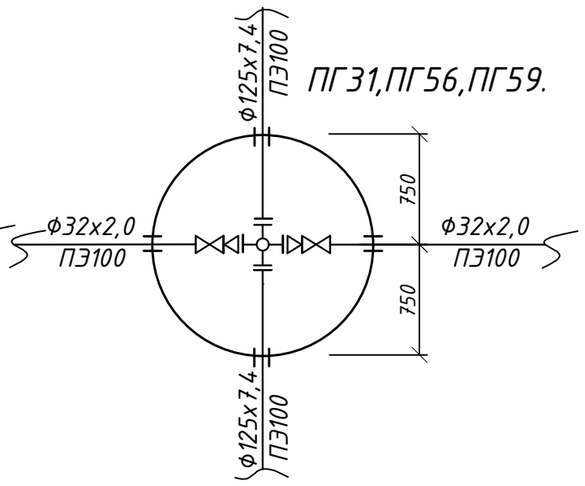

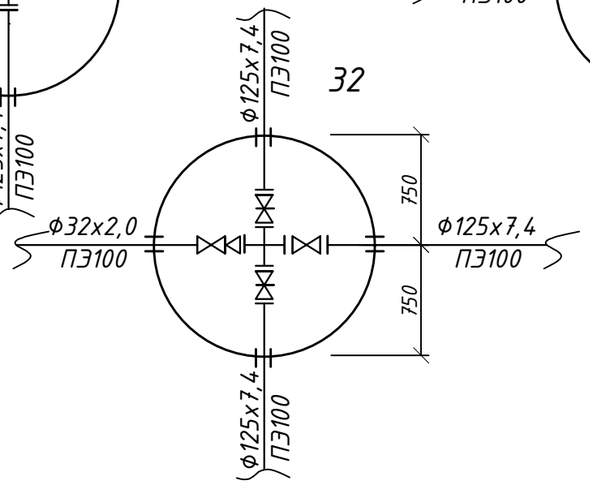

Изм.	Кол.уч	Лист	№ док	Подп.	Дата
Разработал		Саликова			
ГИП		Иванов			

39-26.05.2018-НВ

"Строительство распределительных сетей и сооружений села Фрунзенское и села Красноармейское Денисовского района Костанайской области"

Наружный водопровод

Стадия	Лист	Листов
РП	57	

Деталировка колодцев.

ТОО "Amanat Story KZ" г. Павлодар

Взам. инв. N

Подпись и дата

Инв. N подл.

Формат: А3

с.Красноармеское

34

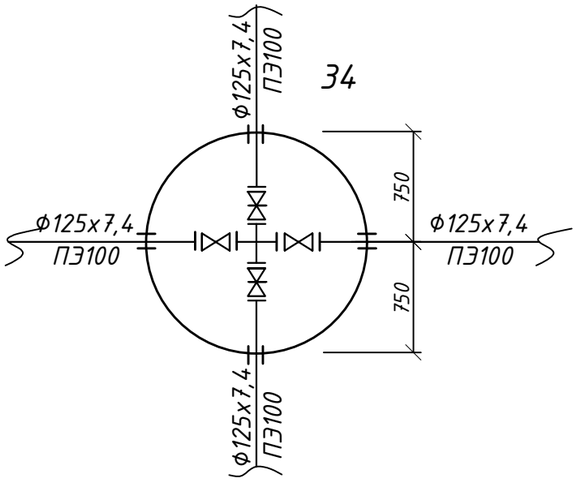

37,45.

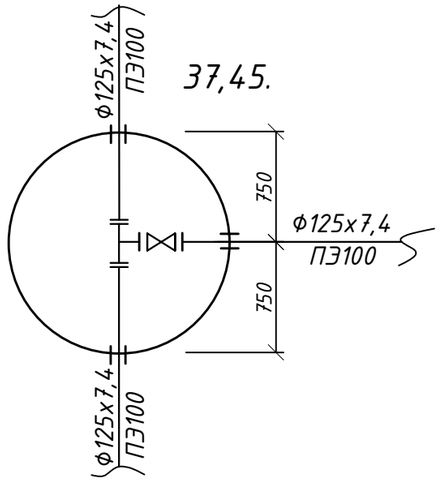

48а,56а.

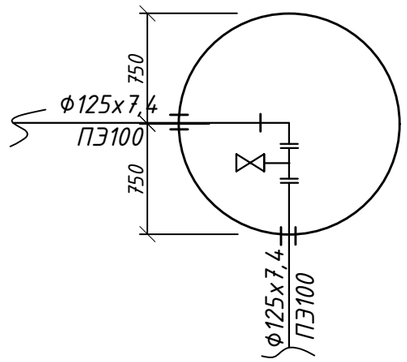

51

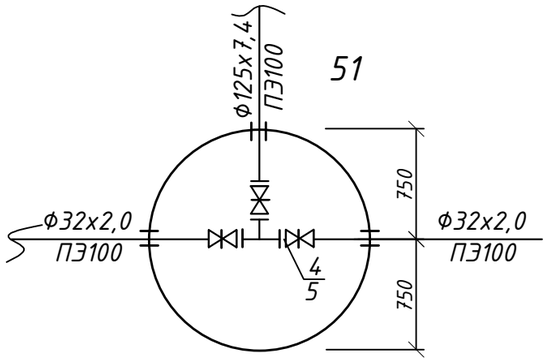

66

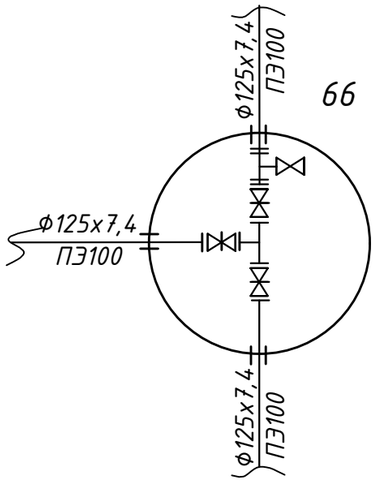

ПГ74

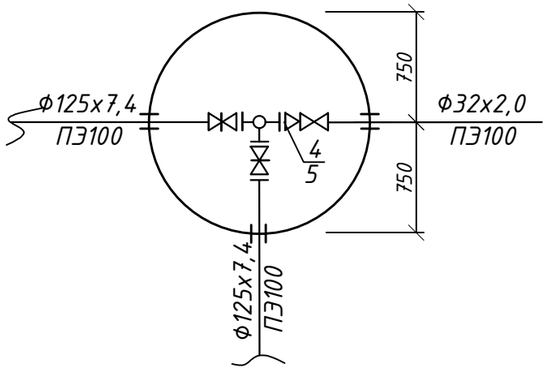

Изм.	Кол.уч	Лист	№ док	Подп.	Дата	39-26.05.2018-НВ
						"Строительство распределительных сетей и сооружений села Фрунзенское и села Красноармейское Денисовского района Костанайской области"
						Наружный водопровод — Стадия: РП; Лист: 58; Листов:
Разработал		Саликова				Деталировка колодцев.
ГИП		Иванов				ТОО "Amanat Story KZ" г. Павлодар

Взам. инв. N

Подпись и дата

Инв. N подл.

Формат: А3

Таблица круглых водопроводных колодцев

N колодца по плану	Марка колодца по грунтовым условиям	Диаметры трубопроводов мм		N схемы узла	Диаметр колодца Дк, мм	Полная глубина колодца по профилю, Н, мм	Высота рабочей части, Нр, мм	N строительно-монтажной части, мм	Высота горловины с перекрытием hг, мм	Объем бетона на упоры, м3	Расход материалов																												
											Днище			Рабочая часть											Плита перекрытия							Горловина							
											Сборочные железобетонные элементы. Серия 3.900.1 Выпуск 1																													
		Ду	dy								ПН10	ПН15	ПН20	КС10.6	КС10.9	КС10.9а	КС15.6	КС15.6а	КС15.9	КС15.9а	КС20.6	КС20.6а	КС20.9	КС20.9а	ПП10-1	ПП10-2	1ПП15-1	1ПП15-2	2ПП15-1	1ПП20-1	2ПП20-2	КО6	ПО10	КС7.3	КС10.3	Кирпичная кладка, ряды	Тип люка	Скобы МН1,шт/кг	Гидроизоляция
1	2	3	4	5	6	7	8	9	10	11	12	13	14	15	16	17	18	19	20	21	22	23	24	25	26	27	28	29	30	31	32	36	37	38	39	40	41	42	43
Магистральный водопровод																																							
1'	В-1	89	89	У-5	1500	3120	2400	СМ-13	720	0,05	-	1	-	-	-	-	1	-	1	1	-	-	-	-	-	-	1	-	-	-	-	1	-	-	1	1	Л	9/1,76	-
1''	В-1	90	90	у-1	1500	3200	2400	СМ-10	800	0,05	-	1	-	-	-	-	1	-	1	1	-	-	-	-	-	-	1	-	-	-	-	1	-	-	2	-	Л	10/1,76	-
2''	В-1	90	90	У-1	1500	3200	2400	СМ-10	800	0,05	-	1	-	-	-	-	1	-	1	1	-	-	-	-	-	-	1	-	-	-	-	1	-	-	2	-	Л	9/1,76	-
с.Фрунзенское												3					3		3	3							3					3			5	1		28/1,76	
1а	В-1	140	90	У-7	2000	3250	2400	СМ-7	850	0,05	-	-	1	-	-	-	-	-	-	-	1	-	1	1	-	-	-	-	-	1	-	1	-	-	2	-	Т	9/1,76	-
1	В-1	110	110	У-3	1500	3690	3000	СМ-13	690	0,05	-	1	-	-	-	-	2	-	1	1	-	-	-	-	-	-	1	-	-		-	1	-	-	1	2	Т	10/1,76	-
2	В-1	90	90	У-3	1500	3690	3000	СМ-11	690	0,05	-	1	-	-	-	-	2	-	1	1	-	-	-	-	-	-	1	-	-		-	1	-	-	1	2	Т	10/1,76	-
3	В-1	90	32	У-3	1500	3570	2700	СМ-15	870	0,05	-	1	-	-	-	-	-	-	2	1	-	-	-	-	-	-	1	-	-		-	1	-	-	2	-	Т	9/1,76	
4	В-1	90	32	У-3	1500	3880	3300	СМ-8	580	0,05	-	1	-	-	-	-	1	-	2	1	-	-	-	-	-	-	1	-	-	-	-	1	-	-	1	-	Т	11/1,76	
5	В-1	90	32	У-3	1500	4120	3300	СМ-8	820	0,05	-	1	-	-	-	-	1	-	2	1	-	-	-	-	-	-	1	-	-	-	-	1	-	-	2	-	Т	11/1,76	
ПГ6	В-1	90	32	У-6г	1500	4500	3600	СМ-8	900	0,05	-	1	-	-	-	-	-	-	3	1	-	-	-	-	-	-	1	-	-	-	-	1	-	-	3	2	Т	12/1,76	
7	В-1	125	90	У-5	1500	4020	3300	СМ-7	720	0,05	-	1	-	-	-	-	1	-	2	1	-	-	-	-	-	-	1	-	-	-	-	1	-	-	1	2	Т	11/1,76	
8	В-1	110	32	У-7	1500	3670	3000	СМ-8	670	0,05	-	1	-	-	-	-	2	-	1	1	-	-	-	-	-	-	1	-	-	-	-	1	-	-	1	2	Т	10/1,76	
ПГ9	В-1	110	32	У-8г	1500	3670	3000	СМ-8	670	0,05	-	1	-	-	-	-	2	-	1	1	-	-	-	-	-	-	1	-	-	-	-	1	-	-	1	2	Т	10/1,76	
10	В-1	110	32	У-7	1500	3310	2700	СМ-7	610	0,05	-	1	-	-	-	-	-	-	2	1	-	-	-	-	-	-	1	-	-	-	-	1	-	-	1	1	Т	9/1,76	
11	В-1	110	32	У-7	1500	3200	2400	СМ-7	800	0,05	-	1	-	-	-	-	1	-	1	1	-	-	-	-	-	-	1	-	-	-	-	1	-	-	2	-	Т	8/1,76	
12	В-1	110	32	У-7	1500	3070	2400	СМ-8	670	0,05	-	1	-	-	-	-	1	-	1	1	-	-	-	-	-	-	1	-	-	-	-	1	-	-	1	2	Т	8/1,76	
13	В-1	110	32	У-7	1500	3400	3300	СМ-8	700	0,05	-	1	-	-	-	-	1	-	2	1	-	-	-	-	-	-	1	-	-	-	-	1	-	-	1	2	Т	11/1,76	
14	В-1	110	32	У-7	1500	3710	3000	СМ-7	710	0,05	-	1	-	-	-	-	2	-	1	1	-	-			-	-	1	-	-	-	-	1	-	-	1	2	Т	10/1,76	

Взам. инв. N

Подпись и дата

Инв. N подл.

Изм.	Кол.уч	Лист	№ док	Подп.	Дата

39-26.05.2018-НВ

"Строительство распределительных сетей и сооружений села Фрунзенское и села Красноармейское Денисовского района Костанайской области"

Наружный водопровод

Стадия	Лист	Листов
РП	59	

Разработал Саликова

ГИП Иванов

Таблица круглых водопроводных колодцев

ТОО "Atanat Story KZ" г. Павлодар

Формат: А3

Таблица круглых водопроводных колодцев

N колодца по плану	Марка колодца по грунтовым условиям	Диаметры трубопроводов мм		N схемы узла	Диаметр колодца Дк, мм	Полная глубина колодца по профилю, Н, мм	Высота рабочей части, Нр, мм	N строительно-монтажной части, мм	Высота горловины с перекрытием hг, мм	Объем бетона на упоры, м3	Расход материалов																													Гидроизоляция
											Днище			Рабочая часть											Плита перекрытия							Горловина							
											Сборочные железобетонные элементы. Серия 3.900.1 Выпуск 1																													
		Ду	dy								ПН10	ПН15	ПН20	КС10.6	КС10.9	КС10.9а	КС15.6	КС15.6а	КС15.9	КС15.9а	КС20.6	КС20.6а	КС20.9	КС20.9а	ПП10-1	ПП10-2	1ПП15-1	1ПП15-2	2ПП15-1	1ПП20-1	2ПП20-2	К06	П010	КС7.3	КС10.3	Кирпичная кладка, ряды	Тип люка	Скобы МН1	
1	2	3	4	5	6	7	8	9	10	11	12	13	14	15	16	17	18	19	20	21	22	23	24	25	26	27	28	29	30	31	32	36	37	38	39	40	41	42	43
ПГ15	В-1	110	32	У-8г	1500	3730	3000	СМ-7	730	0,05	-	1	-	-	-	-	1	-	1	1	-	-	-	-	-	-	1	-	-	-	-	1	-	-	1	2	Т	7/1,76	
16	В-1	110	32	У-3	1500	3370	2700	СМ-8	670	0,05	-	1	-	-	-	-	-	-	2	1	-	-	-	-	-	-	1	-	-	-	-	1	-	-	1	2	Т	8/1,76	
16а	В-1	110	90	У-3	1500	3210	2400	СМ-7	810	0,05	-	1	-	-	-	-	1	-	1	1	-	-	-	-	-	-	1	-	-	-	-	1	-	-	2	-	Т	9/1,76	
17	В-1	90	32	У-3	1500	3250	2400	СМ-8	850	0,05	-	1	-	-	-	-	1	-	1	1	-	-	-	-	-	-	1	-	-	-	-	1	-	-	2	-	Т	10/1,76	
18	В-1	90	32	У-5	1500	3100	2400	СМ-8	700	0,05	-	1	-	-	-	-	1	-	1	1	-	-	-	-	-	-	1	-	-	-	-	1	-	-	1	2	Т	9/1,76	
19	В-1	90	32	У-5	1500	2770	2100	СМ-8	670	0,05	-	1	-	-	-	-	2	-	-	1	-	-	-	-	-	-	1	-	-	-	-	1	-	-	1	2	Т	10/1,76	
ПГ20	В-1	90	32	У-8г	1500	2520	1800	СМ-11	720	0,05	-	1	-	-	-	-	-	-	1	1	-	-	-	-	-	-	1	-	-	-	-	1	-	-	1	2	Т	9/1,76	
21	В-1	90	32	У-5	1500	2710	2100	СМ-7	610	0,05	-	1	-	-	-	-	2	-	-	1	-	-	-	-	-	-	1	-	-	-	-	1	-	-	1	1	Т	9/1,76	
22	В-1	90	32	У-5	1500	2720	2100	СМ-7	620	0,05	-	1	-	-	-	-	2	-	-	1	-	-	-	-	-	-	1	-	-	-	-	1	-	-	1	1	Т	9/1,76	
23	В-1	90	32	У-5	1500	2800	2100	СМ-8	700	0,05	-	1	-	-	-	-	2	-	-	1	-	-	-	-	-	-	1	-	-	-	-	1	-	-	1	2	Т	7/1,76	
24	В-1	90	32	У-5	1500	2930	2100	СМ-7	830	0,05	-	1	-	-	-	-	2	-	-	1	-	-	-	-	-	-	1	-	-	-	-	1	-	-	2	-	Т	12/1,76	
ПГ25	В-1	90	32	У-8г	1500	3220	2400	СМ-7	820	0,05	-	1	-	-	-	-	1	-	1	1	-	-	-	-	-	-	1	-	-	-	-	1	-	-	2	-	Т	9/1,76	
26	В-1	90	32	У-5	1500	2930	1800	СМ-8	830	0,05	-	1	-	-	-	-	-	-	1	1	-	-	-	-	-	-	1	-	-	-	-	1	-	-	2	-	Т	9/1,76	
27	В-1	90	32	У-5	1500	3150	2400	СМ-7	750	0,05	-	1	-	-	-	-	2	-	-	1	-	-	-	-	-	-	1	-	-	-	-	1	-	-	1	3	Т	9/1,76	
28	В-1	90	32	У-5	1500	3190	2400	СМ-9	790	0,05	-	1	-	-	-	-	2	-	-	1	-	-	-	-	-	-	1	-	-	-	-	1	-	-	2	-	Т	10/1,76	
29	В-1	90	32	У-5	1500	3300	2700	СМ-7	600	0,05	-	1	-	-	-	-	2	-	-	1	-	-	-	-	-	-	1	-	-	-	-	1	-	-	1	1	Т	9/1,76	
30	В-1	90	90	У-3	2000	3210	2400	СМ-7	810	0,05	-	1	-	-	-	-	2	-	-	1	-	-	-	-	-	-	1	-	-	-	-	1	-	-	2	-	Т	7/1,76	
31	В-1	90	32	У-7	1500	2520	1800	СМ-12	720	0,05	-	1	-	-	-	-	-	-	1	1	-	-	-	-	-	-	1	-	-	-	-	1	-	-	1	2	Т	10/1,76	
32	В-1	90	32	У-7	1500	2340	1800	СМ-12	540	0,05	-	1	-	-	-	-	-	-	1	1	-	-	-	-	-	-	1	-	-	-	-	1	-	-	1	-	Т	9/1,76	
33	В-1	90	32	У-7	1500	2660	1800	СМ-12	860	0,05	-	1	-	-	-	-	-	-	1	1	-	-	-	-	-	-	1	-	-	-	-	1	-	-	2	-	Т	9/1,76	

Взам. инв. N

Подпись и дата

Инв. N подл.

Изм.	Кол.уч	Лист	№ док	Подп.	Дата
Разработал		Саликова			
ГИП		Иванов			

39-26.05.2018-НВ

"Строительство распределительных сетей и сооружений села Фрунзенское и села Красноармейское Денисовского района Костанайской области"

Наружный водопровод

Стадия	Лист	Листов
РП	60	

Таблица круглых водопроводных колодцев

ТОО "Amanat Story KZ" г. Павлодар

Формат: А3

Таблица круглых водопроводных колодцев

N колодца по плану	Марка колодца по грунтовым условиям	Диаметры трубопроводов мм		N схемы узла	Диаметр колодца Дк, мм	Полная глубина колодца по профилю, Н, мм	Высота рабочей части, Нр, мм	N строительно-монтажной части, мм	Высота горловины с перекрытием hг, мм	Объем бетона на упоры, м3	Расход материалов																												Гидроизоляция
											Днище			Рабочая часть											Плита перекрытия							Горловина							
											Сборочные железобетонные элементы. Серия 3.900.1 Выпуск 1																												
		Ду	dy								ПН10	ПН15	ПН20	КС10.6	КС10.9	КС10.9а	КС15.6	КС15.6а	КС15.9	КС15.9а	КС20.6	КС20.6а	КС20.9	КС20.9а	ПП10-1	ПП10-2	1ПП15-1	1ПП15-2	2ПП15-1	1ПП20-1	2ПП20-2	К06	П010	КС7.3	КС10.3	Кирпичная кладка, ряды	Тип люка	Скоба МН1	
1	2	3	4	5	6	7	8	9	10	11	12	13	14	15	16	17	18	19	20	21	22	23	24	25	26	27	28	29	30	31	32	36	37	38	39	40	41	42	43
34	В-1	90	32	У-7	1500	2820	2400	СМ-11	630	0,05	-	1	-	-	-	-	1	-	1	1	-	-	2	1	-	-	1	-	-	1	-	1	-	-	1	1	Т	8/181,76	
35	В-1	90	32	У-7	1500	3200	2400	СМ-8	800	0,05	-	1	-	-	-	-	1	-	1	1	-	-	-	-	-	-	1	-	-	-	-	1	-	-	2	-	Т	8/1,76	
ПГ36	В-1	90	32	У-8г	1500	3270	2400	СМ-7	870	0,05	-	1	-	-	-	-	1	-	1	1	-	-	-	-	-	-	1	-	-	-	-	1	-	-	2	-	Т	8/1,76	
37	В-1	90	32	У-5	1500	3290	2400	СМ-8	890	0,05	-	1	-	-	-	-	1	-	1	1	-	-	-	-	-	-	1	-	-	-	-	1	-	-	2	1	Т	8/1,76	
38	В-1	90	32	У-8г	1500	3200	2400	СМ-7	800	0,05	-	1	-	-	-	-	1	-	1	1	-	-	-	-	-	-	1	-	-	-	-	1	-	-	2	-	Т	8/1,76	
39	В-1	90	32	У-3	1500	3270	2400	СМ-8	870	0,05	-	1	-	-	-	-	1	-	1	1	-	-	-	-	-	-	1	-	-	-	-	1	-	-	2	-	Т	8/1,76	
40	В-1	90	32	У-5	1500	3360	2700	СМ-8	660	0,05	-	1	-	-	-	-	-	-	2	1	-	-	-	-	-	-	1	-	-	-	-	1	-	-	1	1	Т	9/1,76	
41	В-1	90	32	У-3	1500	3740	3000	СМ-7	740	0,05	-	1	-	-	-	-	2	-	1	1	-	-	-	-	-	-	1	-	-	-	-	1	-	-	1	3	Т	10/1,76	
42	В-1	90	32	У-5	1500	3710	3000	СМ-8	710	0,05	-	1	-	-	-	-	2	-	1	1	-	-	-	-	-	-	1	-	-	-	-	1	-	-	2	2	Т	10/1,76	
ПГ43	В-1	90	32	У-6г	1500	3860	3000	СМ-8	860	0,05	-	1	-	-	-	-	2	-	1	1	-	-	-	-	-	-	1	-	-	-	-	1	-	-	2	-	Т	10/1,76	
44	В-1	90	32	У-5	1500	3060	2400	СМ-8	660	0,05	-	1	-	-	-	-	1	-	1	1	-	-	-	-	-	-	1	-	-	-	-	1	-	-	1	1	Т	8/1,76	
ПГ45	В-1	90	32	У-6г	1500	3090	2100	СМ-12	690	0,05	-	1	-	-	-	-	2	-	-	1	-	-	-	-	-	-	1	-	-	-	-	1	-	-	1	2	Т	7/1,76	
46	В-1	90	32	У-5	1500	3200	2400	СМ-8	800	0,05	-	1	-	-	-	-	1	-	1	1	-	-	-	-	-	-	1	-	-	-	-	1	-	-	2	-	Т	9/1,76	
47	В-1	90	90	У-3	1500	3310	2700	СМ-7	610	0,05	-	1	-	-	-	-	-	-	2	1	-	-	-	-	-	-	1	-	-	-	-	1	-	-	1	1	Т	9/1,76	
48	В-1	90	32	У-5	1500	3190	2400	СМ-8	790	0,05	-	1	-	-	-	-	1	-	1	1	-	-	-	-	-	-	1	-	-	-	-	1	-	-	1	3	Т	8/1,76	
ПГ49	В-1	90	32	У-6г	1500	3170	2400	СМ-7	770	0,05	-	1	-	-	-	-	1	-	1	1	-	-	-	-	-	-	1	-	-	-	-	1	-	-	1	3	Т	8/1,76	
50	В-1	90	32	У-3	1500	3200	2400	СМ-7	800	0,05	-	1	-	-	-	-	1	-	1	1	-	-	-	-	-	-	1	-	-	-	-	1	-	-	2	-	Т	8/1,76	
51	В-1	90	32	У-3	1500	3330	2700	СМ-12	630	0,05	-	1	-	-	-	-	-	-	2	1	-	-	-	-	-	-	1	-	-	-	-	1	-	-	1	1	Т	9/1,76	
52	В-1	90	32	У-3	1500	3170	2400	СМ-8	770	0,05	-	1	-	-	-	-	1	-	1	1	-	-	-	-	-	-	1	-	-	-	-	1	-	-	1	3	Т	8/1,76	
53	В-1	90	32	У-3	1500	3010	2400	СМ-8	610	0,05	-	1	-	-	-	-	1	-	1	1	-	-	-	-	-	-	1	-	-	-	-	1	-	-	1	1	Т	8/1,76	

Взам. инв. N

Подпись и дата

Инв. N подл.

Изм.	Кол.уч	Лист	№ док	Подп.	Дата
Разработал		Саликова			
ГИП		Иванов			

39-26.05.2018-НВ

"Строительство распределительных сетей и сооружений села Фрунзенское и села Красноармейское Денисовского района Костанайской области"

Наружный водопровод

Стадия	Лист	Листов
РП	61	

Таблица круглых водопроводных колодцев

ТОО "Amanat Story KZ" г. Павлодар

Формат: А3

Таблица круглых водопроводных колодцев

N колодца по плану	Марка колодца по грунтовым условиям	Диаметры трубопроводов мм		N схемы узла	Диаметр колодца Дк, мм	Полная глубина колодца по профилю, Н, мм	Высота рабочей части, Нр, мм	N строительно-монтажной части, мм	Высота горловины с перекрытием hг, мм	Объем бетона на упоры, м3	Расход материалов																													
											Днище			Рабочая часть											Плита перекрытия							Горловина							
											Сборочные железобетонные элементы. Серия 3.900.1 Выпуск 1																														
		Ду	dy								ПН10	ПН15	ПН20	КС10.6	КС10.9	КС10.9а	КС15.6	КС15.6а	КС15.9	КС15.9а	КС20.6	КС20.6а	КС20.9	КС20.9а	ПП10-1	ПП10-2	1ПП15-1	1ПП15-2	2ПП15-1	1ПП20-1	2ПП20-2	КО6	ПО10	КС7.3	КС10.3	Кирпичная кладка, ряды	Тип люка	Скобы МН1	Гидроизоляция
1	2	3	4	5	6	7	8	9	10	11	12	13	14	15	16	17	18	19	20	21	22	23	24	25	26	27	28	29	30	31	32	36	37	38	39	40	41	42	43
54	В-1	90	32	У-5	1500	3200	2400	СМ-12	800	0,05	-	1	-	-	-	-	1	-	1	1	-	-	-	-	-	-	1	-	-	-	-	1	-	-	2	-	Т	8/1,76	
55	В-1	90	32	У-5	1500	3090	2400	СМ-12	690	0,05	-	1	-	-	-	-	1	-	1	1	-	-	-	-	-	-	1	-	-	-	-	1	-	-	1	2	Т	8/1,76	
56	В-1	90	32	У-7	1500	3450	2700	СМ-7	750	0,05	-	1	-	-	-	-	-	-	2	1	-	-	-	-	-	-	1	-	-	-	-	1	-	-	1	3	Т	9/1,76	
57	В-1	90	32	У-5	1500	3240	2400	СМ-12	840	0,05	-	1	-	-	-	-	1	-	1	1	-	-	-	-	-	-	1	-	-	-	-	1	-	-	2	-	Т	8/1,76	
58	В-1	90	32	У-5	1500	3290	2400	СМ-12	890	0,05	-	1	-	-	-	-	1	-	1	1	-	-	-	-	-	-	1	-	-	-	-	1	-	-	2	1	Т	8/1,76	
59	В-1	90	32	У-5	1500	3170	2400	СМ-11	770	0,05	-	1	-	-	-	-	1	-	1	1	-	-	-	-	-	-	1	-	-	-	-	1	-	-	1	3	Т	8/1,76	
ПГ59а	В-1	90	32	У-6г	1500	3420	2700	СМ-8	720	0,05	-	1	-	-	-	-	-	-	2	1	-		-	-	-	-	1	-	-	-	-	1	-	-	1	2	Т	9/1,76	
60	В-1	90	32	У-7	2000	3700	3000	СМ-7	700	0,05	-	-	1	-	-	-	-	-	-	-	2	-	1	1	-	-	-	-	-	1	-	1	-	-	1	2	Т	10/1,76	
61	В-1	90	32	У-3	1500	3100	2400	СМ-7	700	0,05	-	1	-	-	-	-	1	-	1	1	-	-	-	-	-	-	1	-	-	-	-	1	-	-	1	2	Т	8/1,76	
62	В-1	90	32	У-3	1500	3040	2400	СМ-7	640	0,05	-	1	-	-	-	-	1	-	1	1	-	-	-	-	-	-	1	-	-	-	-	1	-	-	1	1	Т	8/1,76	
63	В-1	90	32	У-3	1500	3640	3000	СМ-7	640	0,05	-	1	-	-	-	-	2	-	1	1	-	-	-	-	-	-	1	-	-	-	-	1	-	-	1	1	Т	10/1,76	
ПГ64	В-1	90	32	У-4г	1500	3260	2400	СМ-7	860	0,05	-	1	-	-	-	-	1	-	1	1	-	-	-	-	-	-	1	-	-	-	-	1	-	-	2	-	Т	8/1,76	
65	В-1	90	32	У-3	1500	3130	2400	СМ-7	730	0,05	-	1	-	-	-	-	1	-	1	1	-	-	-	-	-	-	1	-	-	-	-	1	-	-	1	2	Т	8/1,76	
66	В-1	90	32	У-6г	1500	3210	2400	СМ-7	810	0,05	-	1	-	-	-	-	1	-	1	1	-	-	-	-	-	-	1	-	-	-	-	1	-	-	2	-	Т	8/1,76	
67	В-1	90	32	У-3	1500	3750	3000	СМ-7	750	0,05	-	1	-	-	-	-	2	-	1	1	-	-	-	-	-	-	1	-	-	-	-	1	-	-	1	3	Т	10/1,76	
68	В-1	90	32	У-5	1500	3580	2700	СМ-7	880	0,05	-	1	-	-	-	-	-	-	2	1	-	-	-	-	-	-	1	-	-	-	-	1	-	-	2	1	Т	8/1,76	
69	В-1	90	90	У-3	1500	3210	2400	СМ-7	810	0,05	-	1	-	-	-	-	1	-	1	1	-	-	-	-	-	-	1	-	-	-	-	1	-	-	2	-	Т	9/1,76	
70	В-1	90	32	У-3	1500	3550	2700	СМ-7	850	0,05	-	1	-	-	-	-	-	-	2	1	-	-	-	-	-	-	1	-	-	-	-	1	-	-	2	-	Т	9/1,76	
71	В-1	90	32	У-3	1500	4020	3300	СМ-7	720	0,05	-	1	-	-	-	-	1	-	2	1	-	-	-	-	-	-	1	-	-	-	-	1	-	-	1	2	Т	13/1,76	
ПГ72	В-1	90	32	У-4г	1500	3560	2700	СМ-7	816	0,05	-	1	-	-	-	-	-	-	2	1	-	-	-	-	-	-	1	-	-	-	-	1	-	-	2	-	Т	9/1,76	

Взам. инв. N

Подпись и дата

Инв. N подл.

Изм.	Кол.уч	Лист	№ док	Подп.	Дата

39-26.05.2018-НВ

"Строительство распределительных сетей и сооружений села Фрунзенское и села Красноармейское Денисовского района Костанайской области"

Наружный водопровод

Стадия	Лист	Листов
РП	62	

Разработал Саликова

ГИП Иванов

Таблица круглых водопроводных колодцев

ТОО "Amanat Story KZ" г. Павлодар

Формат: А3

Таблица круглых водопроводных колодцев

N колодца по плану	Марка колодца по грунтовым условиям	Диаметры трубопроводов мм		N схемы узла	Диаметр колодца Дк, мм	Полная глубина колодца по профилю, Н, мм	Высота рабочей части, Нр, мм	N строительно-монтажной части, мм	Высота горловины с перекрытием hг, мм	Объем бетона на упоры, м3	Расход материалов																													Гидроизоляция
											Днище			Рабочая часть											Плита перекрытия							Горловина							
											Сборочные железобетонные элементы. Серия 3.900.1 Выпуск 1																													
		Ду	dy								ПН10	ПН15	ПН20	КС10.6	КС10.9	КС10.9а	КС15.6	КС15.6а	КС15.9	КС15.9а	КС20.6	КС20.6а	КС20.9	КС20.9а	ПП10-1	ПП10-2	1ПП15-1	1ПП15-2	2ПП15-1	1ПП20-1	2ПП20-2	К06	П010	КС7.3	КС10.3	Кирпичная кладка, ряды	Тип люка	Скобы МН1	
1	2	3	4	5	6	7	8	9	10	11	12	13	14	15	16	17	18	19	20	21	22	23	24	25	26	27	28	29	30	31	32	36	37	38	39	40	41	42	43
73	В-1	90	32	У-5	1500	3470	2700	СМ-12	770	0,05	-	1	-	-	-	-	-	-	2	1	-	-	-	-	-	-	1	-	-	-	-	1	-	-	1	3	Т	9/1,76	
74	В-1	90	32	У-5	1500	3550	2700	СМ-12	850	0,05	-	1	-	-	-	-	-	-	2	1	-	-	-	-	-	-	1	-	-	-	-	1	-	-	2	-	Т	9/1,76	
75	В-1	90	32	У-7	1500	3420	2700	СМ-7	720	0,05	-	1	-	-	-	-	-	-	2	1	-	-	-	-	-	-	1	-	-	-	-	1	-	-	1	2	Т	9/1,76	
ПГ76	В-1	90	32	У-5г	1500	3240	2400	СМ-12	840	0,05	-	1	-	-	-	-	1	-	1	1	-	-	-	-	-	-	1	-	-	-	-	1	-	-	2	-	Т	8/1,76	
77	В-1	90	32	У-5	1500	2990	2100	СМ-12	890	0,05	-	1	-	-	-	-	1	-	1	1	-	-	-	-	-	-	1	-	-	-	-	1	-	-	2	1	Т	8/1,76	
ПГ78	В-1	90	32	У-7	1500	3250	2400	СМ-7	850	0,05	-	1	-	-	-	-	1	-	1	1	-	-	-	-	-	-	1	-	-	-	-	1	-	-	2	-	Т	8/1,76	
79	В-1	90	32	У-5	1500	3280	2400	СМ-12	880	0,05	-	1	-	-	-	-	1	-	1	1	-	-	-	-	-	-	1	-	-	-	-	1	-	-	2	-	Т	8/1,76	
80	В-1	90	90	У-5	1500	3350	2700	СМ-12	650	0,05	-	1	-	-	-	-		-	2	1	-	-	-	-	-	-	1	-	-	-	-	1	-	-	1	2	Т	9/1,76	
81	В-1	90	32	У-5	1500	3110	2400	СМ-11	710	0,05	-	1	-	-	-	-	1	-	1	1	-	-	-	-	-	-	1	-	-	-	-	1	-	-	1	2	Т	8/1,76	
82	В-1	90	32	У-3	1500	3200	2400	СМ-8	800	0,05	-	1	-	-	-	-	1	-	1	1	-	-	-	-	-	-	1	-	-	-	-	1	-	-	2	-	Т	8/1,76	
83	В-1	75	32	У-5	1500	2710	2100	СМ-6	610	0,05	-	1	-	-	-	-	2	-		1	-	-	-	-	-	-	1	-	-	-	-	1	-	-	1	1	Т	7/1,76	
ПГ84	В-1	75	32	У-6г	1500	3100	2400	СМ-6	700	0,05	-	1	-	-	-	-	1	-	1	1	-	-	-	-	-	-	1	-	-	-	-	1	-	-	1	2	Т	8/1,76	
85	В-1	90	32	У-3	1500	3230	2400	СМ-6	830	0,05	-	1	-	-	-	-	1	-	1	1	-	-	-	-	-	-	1	-	-	-	-	1	-	-	2	-	Т	8/1,76	
86	В-1	90	32	У-3	1500	3190	2400	СМ-6	790	0,05	-	1	-	-	-	-	1	-	1	1	-	-	-	-	-	-	1	-	-	-	-	1	-	-	2	-	Т	8/1,76	
87	В-1	90	32	У-3	1500	3200	2400	СМ-6	800	0,05	-	1	-	-	-	-	1	-	1	1	-	-	-	-	-	-	1	-	-	-	-	1	-	-	2	-	Т	8/1,76	
88	В-1	90	32	У-3	1500	2910	2100	СМ-6	810	0,05	-	1	-	-	-	-	2	-	-	1	-	-	-	-	-	-	1	-	-	-	-	1	-	-	2	-	Т	7/1,76	
89	В-1	90	90	У-3	1500	3300	2700	СМ-6	600	0,05	-	1	-	-	-	-	-	-	2	1	-	-	-	-	-	-	1	-	-	-	-	1	-	-	1	1	Т	9/1,76	
90	В-1	90	32	У-3	1500	3200	2400	СМ-6	800	0,05	-	1	-	-	-	-	1	-	1	1	-	-	-	-	-	-	1	-	-	-	-	1	-	-	2	-	Т	8/1,76	
91	В-1	90	32	У-3	1500	3160	2400	СМ-6	760	0,05	-	1	-	-	-	-	1	-	1	1	-	-	-	-	-	-	1	-	-	-	-	1	-	-	1	3	Т	8/1,76	
92	В-1	90	32	У-3	1500	3130	2400	СМ-6	730	0,05	-	1	-	-	-	-	1	-	1	1	-	-	-	-	-	-	1	-	-	-	-	1	-	-	1	2	Т	8/1,76	

Взам. инв. N

Подпись и дата

Инв. N подл.

Изм.	Кол.уч	Лист	№ док	Подп.	Дата

39-26.05.2018-НВ

"Строительство распределительных сетей и сооружений села Фрунзенское и села Красноармейское Денисовского района Костанайской области"

Наружный водопровод

Стадия	Лист	Листов
РП	63	

Разработал Саликова

ГИП Иванов

Таблица круглых водопроводных колодцев

ТОО "Amanat Story KZ" г. Павлодар

Формат: А3

Таблица круглых водопроводных колодцев

N колодца по плану	Марка колодца по грунтовым условиям	Диаметры трубопроводов мм		N схемы узла	Диаметр колодца Дк, мм	Полная глубина колодца по профилю, Н, мм	Высота рабочей части, Нр, мм	N строительно-монтажной части, мм	Высота горловины с перекрытием hг, мм	Объем бетона на упоры, м3	Расход материалов																														
											Днище			Рабочая часть											Плита перекрытия							Горловина							
											Сборочные железобетонные элементы. Серия 3.900.1 Выпуск 1																														
		Ду	dy								ПН10	ПН15	ПН20	КС10.6	КС10.9	КС10.9а	КС15.6	КС15.6а	КС15.9	КС15.9а	КС20.6	КС20.6а	КС20.9	КС20.9а	ПП10-1	ПП10-2	1ПП15-1	1ПП15-2	2ПП15-1	1ПП20-1	2ПП20-2	К06	П010	КС7.3	КС10.3	Кирпичная кладка, ряды	Тип люка	Скобы МН1	Гидроизоляция
1	2	3	4	5	6	7	8	9	10	11	12	13	14	15	16	17	18	19	20	21	22	23	24	25	26	27	28	29	30	31	32	36	37	38	39	40	41	42	43
ПГ93	В-1	90	32	У-4г	1500	3150	2400	СМ-12	750	0,05	-	1	-	-	-	-	1	-	1	1	-	-	-	-	-	-	1	-	-	-	-	1	-	-	1	3	Т	8/1,76	
94	В-1	90	32	У-5	1500	3270	2400	СМ-12	870	0,05	-	1	-	-	-	-	1	-	1	1	-	-	-	-	-	-	1	-	-	-	-	1	-	-	2	-	Т	8/1,76	
95	В-1	90	32	У-7	1500	3210	2400	СМ-7	810	0,05	-	1	-	-	-	-	1	-	1	1	-	-	-	-	-	-	1	-	-	-	-	1	-	-	2	-	Т	8/1,76	
96	В-1	90	32	У-5	1500	2820	2100	СМ-12	720	0,05	-	1	-	-	-	-	2	-	-	1	-	-	-	-	-	-	1	-	-	-	-	1	-	-	1	2	Т	7/1,76	
97	В-1	90	32	У-5	1500	2970	2100	СМ-12	870	0,05	-	1	-	-	-	-	2	-	-	1	-	-	-	-	-	-	1	-	-	-	-	1	-	-	2	-	Т	7/1,76	
98	В-1	90	32	У-5	1500	2870	2100	СМ-11	770	0,05	-	1	-	-	-	-	2	-	-	1	-	-	-	-	-	-	1	-	-	-	-	1	-	-	1	3	Т	7/1,76	
ПГ99	В-1	90	32	У-6г	1500	2700	2100	СМ-8	600	0,05	-	1	-	-	-	-	2	-	-	1	-	-	-	-	-	-	1	-	-	-	-	1	-	-	1	1	Т	7/1,76	
100	В-1	90	32	У-3	1500	3030	2400	СМ-6	630	0,05	-	1	-	-	-	-	1	-	1	1	-	-	-	-		-	1	-	-	-	-	1	-	-	1	1	Т	8/1,76	
101	В-1	90	32	У-3	1500	2970	2100	СМ-6	870	0,05	-	1	-	-	-	-	2	-		1	-	-	-	-	-	-	1	-	-	-	-	1	-	-	1	-	Т	7/1,76	
102	В-1	90	32	У-3	1500	3190	2400	СМ-6	790	0,05	-	1	-	-	-	-	1	-	1	1	-	-	-	-	-	-	1	-	-	-	-	1	-	-	2	-	Т	8/1,76	
103	В-1	90	32	У-3	1500	3850	3000	СМ-6	850	0,05	-	1	-	-	-	-	2	-	1	1	-	-	-	-	-	-	1	-	-	-	-	1	-	-	2	1	Т	10/1,76	
104	В-1	90	32	У-3	1500	3930	3300	СМ-6	630	0,05	-	1	-	-	-	-	1	-	2	1	-	-	-	-	-	-	1	-	-	-	-	1	-	-	1	2	Т	11/1,76	
ПГ105	В-1	90	90	У-4г	1500	3300	2700	СМ-6	600	0,05	-	1	-	-	-	-	-	-	2	1	-	-	-	-	-	-	1	-	-	-	-	1	-	-	1	1	Т	9/1,76	
106	В-1	90	32	У-5	1500	3260	2400	СМ-6	860	0,05	-	1	-	-	-	-	1	-	1	1	-	-	-	-	-	-	1	-	-	-	-	1	-	-	2	-	Т	8/1,76	
107	В-1	90	32	У-5	1500	3310	2400	СМ-6	610	0,05	-	1	-	-	-	-	1	-	1	1	-	-	-	-	-	-	1	-	-	-	-	1	-	-	1	1	Т	8/1,76	
108	В-1	90	32	У-5	1500	3420	2700	СМ-6	720	0,05	-	1	-	-	-	-	-	-	2	1	-	-	-	-	-	-	1	-	-	-	-	1	-	-	1	2	Т	9/1,76	
109	В-1	90	32	У-5	1500	3150	2400	СМ-6	750	0,05	-	1	-	-	-	-	1	-	1	1	-	-	-	-	-	-	1	-	-	-	-	1	-	-	1	2	Т	8/1,76	
110	В-1	90	32	У-5	1500	3080	2400	СМ-6	680	0,05	-	1	-	-	-	-	1	-	1	1	-	-	-	-	-	-	1	-	-	-	-	1	-	-	1	2	Т	8/1,76	
111	В-1	90	90	У-5	1500	3000	2400	СМ-6	600	0,05	-	1	-	-	-	-	1	-	1	1	-	-	-	-	-	-	1	-	-	-	-	1	-	-	1	1	Т	8/1,76	
112	В-1	90	32	У-5	1500	2920	2100	СМ-6	720	0,05	-	1	-	-	-	-	2	-	-	1	-	-	-	-	-	-	1	-	-	-	-	1	-	-	1	1	Т	7/1,76	

Взам. инв. N

Подпись и дата

Инв. N подл.

Изм.	Кол.уч	Лист	№ док	Подп.	Дата
Разработал		Саликова			
ГИП		Иванов			

39-26.05.2018-НВ

"Строительство распределительных сетей и сооружений села Фрунзенское и села Красноармейское Денисовского района Костанайской области"

Наружный водопровод

Стадия	Лист	Листов
РП	64	

Таблица круглых водопроводных колодцев

ТОО "Amanat Story KZ" г. Павлодар

Формат: А3

Таблица круглых водопроводных колодцев

N колодца по плану	Марка колодца по грунтовым условиям	Диаметры трубопроводов мм		N схемы узла	Диаметр колодца Дк, мм	Полная глубина колодца по профилю, Н, мм	Высота рабочей части, Нр, мм	N строительно-монтажной части, мм	Высота горловины с перекрытием hг, мм	Объем бетона на упоры, м3	Расход материалов																													
											Днище			Рабочая часть											Плита перекрытия							Горловина							
											Сборочные железобетонные элементы. Серия 3.900.1 Выпуск 1																														
		Ду	dy								ПН10	ПН15	ПН20	КС10.6	КС10.9	КС10.9а	КС15.6	КС15.6а	КС15.9	КС15.9а	КС20.6	КС20.6а	КС20.9	КС20.9а	ПП10-1	ПП10-2	1ПП15-1	1ПП15-2	2ПП15-1	1ПП20-1	2ПП20-2	КО6	ПО10	КС7.3	КС10.3	Кирпичная кладка, ряды	Тип люка	Скобы МН1,шт/кг	Гидроизоляция
1	2	3	4	5	6	7	8	9	10	11	12	13	14	15	16	17	18	19	20	21	22	23	24	25	26	27	28	29	30	31	32	36	37	38	39	40	41	42	43
113	В-1	90	32	У-3	1500	3010	2400	СМ-13	610	0,05	-	1	-	-	-	-	1	-	1	1	-	-	-	-	-	-	1	-	-	-	-	1	-	-	1	1	Л	8/1,76	-
ПГ114	В-1	90	32	У-4г	1500	3280	2400	СМ-14	880	0,05	-	1	-	-	-	-	1	-	1	1	-	-	-	-	-	-	1	-	-	-	-	1	-	-	2	1	Л	8/1,76	-
115	В-1	90	32	У-5	1500	3230	2400	СМ-11	830	0,05	-	1	-	-	-	-	1	-	1	1	-	-	-	-	-	-	1	-	-	-	-	1	-	-	2	-	Л	8/1,76	-
116	В-1	90	90	У-5	1500	3180	2400	СМ-13	780	0,05	-	1	-	-	-	-	1	-	1	1	-	-	-	-	-	-	1	-	-	-	-	1	-	-	1	3	Л	8/1,76	-
117	В-1	90	32	У-5	1500	3230	2400	СМ-11	830	0,05	-	1	-	-	-	-	1	-	1	1	-	-	-	-	-	-	1	-	-	-	-	1	-	-	2	-	Л	8/1,76	-
118	В-1	90	32	У-5	1500	3090	2400	СМ-15	690	0,05	-	1	-	-	-	-	1	-	1	1	-	-	-	-	-	-	1	-	-	-	-	1	-	-	1	2	Л	8/1,76	-
119	В-1	90	32	У-5	1500	3200	2400	СМ-8	800	0,05	-	1	-	-	-	-	1	-	1	1	-	-	-	-	-	-	1	-	-	-	-	1	-	-	2	-	Л	8/1,76	-
120	В-1	90	32	У-5	1500	3200	2400	СМ-8	800	0,05	-	1	-	-	-	-	1	-	1	1	-	-	-	-	-	-	1	-	-	-	-	1	-	-	2	-	Л	8/1,76	-
121	В-1	90	32	У-5	1500	3200	2400	СМ-8	800	0,05	-	1	-	-	-	-	1	-	1	1	-	-	-	-	-	-	1	-	-	-	-	1	-	-	2	-	Л	8/1,76	-
ПГ122	В-1	90	32	У-8г	1500	3360	2700	СМ-7	660	0,05	-	1	-	-	-	-	-	-	2	1	-	-	-	-	-	-	1	-	-	-	-	1	-	-	1	2	Т	9/1,76	
123	В-1	90	32	У-5	1500	3180	2400	СМ-8	780	0,05	-	1	-	-	-	-	1	-	1	1	-	-	-	-	-	-	1	-	-	-	-	1	-	-	1	3	Т	8/1,76	
124	В-1	90	32	У-5	1500	3010	2400	СМ-8	610	0,05	-	1	-	-	-	-	1	-	1	1	-	-	-	-	-	-	1	-	-	-	-	1	-	-	1	1	Т	8/1,76	
125	В-1	90	32	У-5	1500	3040	2400	СМ-7	640	0,05	-	1	-	-	-	-	1	-	1	1	-	-	-	-	-	-	1	-	-	-	-	1	-	-	1	1	Т	8/1,76	
126	В-1	125	90	У-3	1500	3220	2400	СМ-7	820	0,05	-	1	-	-	-	-	1	-	1	1	-	-	-	-	-	-	1	-	-	-	-	1	-	-	2	-	Т	8/1,76	
ПГ127	В-1	125	90	У-4г	1500	3270	2400	СМ-8	870	0,05	-	1	-	-	-	-	1	-	1	1	-	-	-	-	-	-	1	-	-	-	-	1	-	-	2	-	Т	8/1,76	
128	В-1	90	32	У-5	1500	3130	2400	СМ-8	730	0,05	-	1	-	-	-	-	1	-	1	1	-	-	-	-	-	-	1	-	-	-	-	1	-	-	1	2	Т	8/1,76	
129	В-1	90	32	У-5	1500	3290	2400	СМ-7	890	0,05	-	1	-	-	-	-	1	-	1	1	-	-	-	-	-	-	1	-	-	-	-	1	-	-	2	1	Т	8/1,76	
130	В-1	90	32	У-5	1500	3400	2700	СМ-7	700	0,05	-	1	-	-	-	-	-	-	2	1	-	-	-	-	-	-	1	-	-	-	-	1	-	-	1	2	Т	9/1,76	
131	В-1	90	32	У-5	2000	3070	2400	СМ-7	670	0,05	-	-	1	-	-	-	1	-	1	1	-	-	-	-	-	-	-	-	-	1	-	1	-	-	1	2	Т	8/1,76	
132	В-1	90	32	У-3	1500	3440	2700	СМ-7	740	0,05	-	1	-	-	-	-	1	-	1	1	1	-	1	1	-	-	1	-	-	-	-	1	-	-	1	3	Т	8/1,76	

Взам. инв. N

Подпись и дата

Инв. N подл.

Изм.	Кол.уч	Лист	№ док	Подп.	Дата

39-26.05.2018-НВ

"Строительство распределительных сетей и сооружений села Фрунзенское и села Красноармейское Денисовского района Костанайской области"

Наружный водопровод

Стадия	Лист	Листов
РП	65	

Разработал Саликова

ГИП Иванов

Таблица круглых водопроводных колодцев

ТОО "Atanat Story KZ" г. Павлодар

Формат: А3

Таблица круглых водопроводных колодцев

N колодца по плану	Марка колодца по грунтовым условиям	Диаметры трубопроводов мм		N схемы узла	Диаметр колодца Дк, мм	Полная глубина колодца по профилю, Н, мм	Высота рабочей части, Нр, мм	N строительно-монтажной части, мм	Высота горловины с перекрытием hг, мм	Объем бетона на упоры, м3	Расход материалов																													
											Днище			Рабочая часть											Плита перекрытия							Горловина							
											Сборочные железобетонные элементы. Серия 3.900.1 Выпуск 1																														
		Ду	dy								ПН10	ПН15	ПН20	КС10.6	КС10.9	КС10.9а	КС15.6	КС15.6а	КС15.9	КС15.9а	КС20.6	КС20.6а	КС20.9	КС20.9а	ПП10-1	ПП10-2	1ПП15-1	1ПП15-2	2ПП15-1	1ПП20-1	2ПП20-2	К06	П010	КС7.3	КС10.3	Кирпичная кладка, ряды	Тип люка	Скобы МН1,шт/кг	Гидроизоляция
1	2	3	4	5	6	7	8	9	10	11	12	13	14	15	16	17	18	19	20	21	22	23	24	25	26	27	28	29	30	31	32	36	37	38	39	40	41	42	43
133	В-1	90	32	У-3	1500	3510	2700	СМ-13	810	0,05	-	1	-	-	-	-	-	-	2	1	-	-	-	-	-	-	1	-	-	-	-	1	-	-	2	-	Л	9/1,76	-
134	В-1	90	32	У-5	1500	3200	2400	СМ-14	800	0,05	-	1	-	-	-	-	1	-	1	1	-	-	-	-	-	-	1	-	-	-	-	1	-	-	2	-	Л	8/1,76	-
ПГ135	В-1	90	32	У-6г	1500	3060	2400	СМ-11	660	0,05	-	1	-	-	-	-	1	-	1	1	-	-	-	-	-	-	1	-	-	-	-	1	-	-	1	2	Л	8/1,768	-
136	В-1	90	32	У-3	1500	3210	2400	СМ-13	810	0,05	-	1		-	-	-	1	-	1	1	-	-	-	-	-	-	1	-	-	1	-	1	-	-	2	-	Л	8/1,76	-
137	В-1	90	32	У-3	1500	3560	2700	СМ-11	860	0,05	-	1		-	-	-	-	-	2	1	-	-	-	-	-	-	1	-	-	1	-	1	-	-	2	-	Л	9/1,76	-
138	В-1	90	32	У-3	1500	3600	3000	СМ-15	600	0,05	-	1		-	-	-	2	-	1	1	-	-	-	-	-	-	1	-	-	1	-	1	-	-	1	1	Л	10/1,76	-
139	В-1	90	32	У-3	1500	3520	2400	СМ-8	820	0,05	-	1		-	-	-	1	-	1	1	-	-	-	-	-	-	1	-	-	1	-	1	-	-	2	-	Л	8/1,76	-
ПГ140	В-1	90	32	У-6г	1500	2990	2100	СМ-8	890	0,05	-	1		-	-	-	2	-	-	1	-	-	-	-	-	-	1	-	-	1	-	1	-	-	2	1	Л	7/1,76	-
141	В-1	90	32	У-5	1500	3160	2400	СМ-8	760	0,05	-	1		-	-	-	1	-	1	1	-	-	-	-	-	-	1	-	-	1	-	1	-	-	1	3	Л	8/1,76	-
142	В-1	90	32	У-5	1500	3240	2400	СМ-7	840	0,05	-	1	-	-	-	-	1	-	1	1	-	-	-	-	-	-	1	-	-	-	-	1	-	-	2	-	Т	8/1,76	
143	В-1	90	32	У-5	1500	3040	2400	СМ-8	640	0,05	-	1	-	-	-	-	1	-	1	1	-	-	-	-	-	-	1	-	-	-	-	1	-	-	1	2	Т	8/1,76	
144	В-1	90	32	У-5	1500	2870	2100	СМ-8	770	0,05	-	1	-	-	-	-	2	-	-	1	-	-	-	-	-	-	1	-	-	-	-	1	-	-	1	3	Т	7/1,76	
ПГ145	В-1	90	32	У-6г	1500	2780	2100	СМ-7	680	0,05	-	1	-	-	-	-	2	-	-	1	-	-	-	-	-	-	1	-	-	-	-	1	-	-	1	2	Т	7/1,76	
146	В-1	90	32	У-3	1500	2710	2100	СМ-7	610	0,05	-	1	-	-	-	-	2	-	-	1	-	-	-	-	-	-	1	-	-	-	-	1	-	-	1	1	Т	7/1,76	
147	В-1	90	32	У-5	1500	2850	2100	СМ-8	750	0,05	-	1	-	-	-	-	2	-	-	1	-	-	-	-	-	-	1	-	-	-	-	1	-	-	1	3	Т	7/1,76	
148	В-1	90	32	У-5	1500	2920	2100	СМ-8	820	0,05	-	1	-	-	-	-	2	-	-	1	-	-	-	-	-	-	1	-	-	-	-	1	-	-	2	-	Т	7/1,76	
149	В-1	90	32	У-3	1500	2940	2100	СМ-7	840	0,05	-	1	-	-	-	-	2	-	-	1	-	-	-	-	-	-	1	-	-	-	-	1	-	-	2	-	Т	7/1,76	
150	В-1	90	32	У-3	1500	2960	2100	СМ-7	860	0,05	-	1	-	-	-	-	2	-	-	1	-	-	-	-	-	-	1	-	-	-	-	1	-	-	2	-	Т	7/1,76	
151	В-1	90	32	У-3	1500	2890	2100	СМ-7	790	0,05	-	1	-	-	-	-	2	-	-	1	-	-	-	-	-	-	1	-	-	-	-	1	-	-	2	-	Т	7/1,76	
152	В-1	125/110	90	У-3	2000	3200	2400	СМ-7	800	0,05	-	-	1	-	-	-		-	-	-	1	-	1	1	-	-	-	-	-	1	-	1	-	-	2	-	Т	8/1,76	

Взам. инв. N

Подпись и дата

Инв. N подл.

Изм.	Кол.уч	Лист	№ док	Подп.	Дата
Разработал		Саликова			
ГИП		Иванов			

39-26.05.2018-НВ

"Строительство распределительных сетей и сооружений села Фрунзенское и села Красноармейское Денисовского района Костанайской области"

Наружный водопровод

Стадия	Лист	Листов
РП	66	

Таблица круглых водопроводных колодцев

ТОО "Atanat Story KZ" г. Павлодар

Формат: А3

Таблица круглых водопроводных колодцев

N колодца по плану	Марка колодца по грунтовым условиям	Диаметры трубопроводов мм		N схемы узла	Диаметр колодца Дк, мм	Полная глубина колодца по профилю, Н, мм	Высота рабочей части, Нр, мм	N строительно-монтажной части, мм	Высота горловины с перекрытием hг, мм	Объем бетона на упоры, м3	Расход материалов																													
											Днище			Рабочая часть											Плита перекрытия							Горловина							
											Сборочные железобетонные элементы. Серия 3.900.1 Выпуск 1																														
		Ду	dy								ПН10	ПН15	ПН20	КС10.6	КС10.9	КС10.9а	КС15.6	КС15.6а	КС15.9	КС15.9а	КС20.6	КС20.6а	КС20.9	КС20.9а	ПП10-1	ПП10-2	1ПП15-1	1ПП15-2	2ПП15-1	1ПП20-1	2ПП20-2	К06	П010	КС7.3	КС10.3	Кирпичная кладка, ряды	Тип люка	Скобы МН1,шт/кг	Гидроизоляция
1	2	3	4	5	6	7	8	9	10	11	12	13	14	15	16	17	18	19	20	21	22	23	24	25	26	27	28	29	30	31	32	36	37	38	39	40	41	42	43
ПГ153	В-1	110	90	У-4г	1500	3730	3000	СМ-13	800	0,05	-	1	-	-	-	-	2	-	1	1	-	-	-	-	-	-	1	-	-	-	-	1	-	-	2	-	Л	10/1,76	-
154	В-1	90	32	У-3	1500	3570	2700	СМ-14	870	0,05	-	1	-	-	-	-	-	-	2	1	-	-	-	-	-	-	1	-	-	-	-	1	-	-	2	-	Л	9/1,76	-
155	В-1	90	32	У-3	1500	3410	2700	СМ-11	710	0,05	-	1	-	-	-	-	-	-	2	1	-	-	-	-	-	-	1	-	-	-	-	1	-	-	1	2	Л	9/1,76	-
156	В-1	110	90	У-5	1500	3350	2700	СМ-13	650	0,05	-	1		-	-	-	-	-	2	1	-	-	-	-	-	-	1	-	-	-	-	1	-	-	1	2	Л	9/1,76	-
157	В-1	90	32	У-5	1500	2930	2100	СМ-11	830	0,05	-	1		-	-	-	2	-	-	1	-	-	-	-	-	-	1	-	-	-	-	1	-	-	2	-	Л	7/1,76	-
158	В-1	90	32	У-3	1500	3080	2400	СМ-15	680	0,05	-	1		-	-	-	1	-	1	1	-	-	-	-	-	-	1	-	-	-	-	1	-	-	1	2	Л	8/1,76	-
159	В-1	90	32	У-3	1500	3190	2400	СМ-8	790	0,05	-	1		-	-	-	1	-	1	1	-	-	-	-	-	-	1	-	-	-	-	1	-	-	2	-	Л	8/1,76	-
160	В-1	90	32	У-5	1500	3240	2400	СМ-8	840	0,05	-	1		-	-	-	1	-	1	1	-	-	-	-	-	-	1	-	-	-	-	1	-	-	2	-	Л	8/1,76	-
161	В-1	90	32	У-5	1500	3200	2400	СМ-8	800	0,05	-	1		-	-	-	1	-	1	1	-	-	-	-	-	-	1	-	-	-	-	1	-	-	2	-	Л	8/1,76	-
ПГ162	В-1	90	32	У-8г	1500	3360	2700	СМ-7	660	0,05	-	1	-	-	-	-	-	-	2	1	-	-	-	-	-	-	1	-	-	-	-	1	-	-	1	2	Т	9/1,76	
163	В-1	90	32	У-5	1500	3610	3000	СМ-8	610	0,05	-	1	-	-	-	-	2	-	1	1	-	-	-	-	-	-	1	-	-	-	-	1	-	-	1	1	Т	10/1,76	
164	В-1	90	32	У-5	1500	3500	2700	СМ-8	800	0,05	-	1	-	-	-	-	-	-	2	1	-	-	-	-	-	-	1	-	-	-	-	1	-	-	2	-	Т	9/1,76	
165	В-1	90	32	У-5	1500	3450	2700	СМ-7	750	0,05	-	1	-	-	-	-	-	-	2	1	-	-	-	-	-	-	1	-	-	-	-	1	-	-	1	3	Т	9/1,76	
166	В-1	90	32	У-15	1500	3370	2700	СМ-7	670	0,05	-	1	-	-	-	-	-	-	2	1	-	-	-	-	-	-	1	-	-	-	-	1	-	-	1	2	Т	9/1,76	
167	В-1	90	32	У-5	1500	3570	2700	СМ-8	870	0,05	-	1	-	-	-	-	-	-	2	1	-	-	-	-	-	-	1	-	-	-	-	1	-	-	2	-	Т	9/1,76	
ПГ168	В-1	90	32	У-8г	1500	3280	2400	СМ-8	880	0,05	-	1	-	-	-	-	1	-	1	1	-	-	-	-	-	-	1	-	-	-	-	1	-	-	2	1	Т	8/1,76	
169	В-1	90	32	У-5	1500	3540	2700	СМ-7	840	0,05	-	1	-	-	-	-	-	-	2	1	-	-	-	-	-	-	1	-	-	-	-	1	-	-	2	-	Т	9/1,76	
170	В-1	90	32	У-5	1500	3550	2700	СМ-7	850	0,05	-	1	-	-	-	-	-	-	2	1	-	-	-	-	-	-	1	-	-	-	-	1	-	-	2	-	Т	9/1,76	
171	В-1	90	32	У-5	1500	3600	3000	СМ-7	600	0,05	-	1	-	-	-	-	2	-	1	1	-	-	-	-	-	-	1	-	-	-	-	1	-	-	1	1	Т	10/1,76	
172	В-1	90	32	У-5	1500	3460	2700	СМ-7	760	0,05	-	1	-	-	-	-	-	-	2	1	-	-	-	-	-	-	1	-	-	-	-	1	-	-	1	3	Т	9/1,76	

Взам. инв. N

Подпись и дата

Инв. N подл.

Изм.	Кол.уч	Лист	№ док	Подп.	Дата
Разработал		Саликова			
ГИП		Иванов			

39-26.05.2018-НВ

"Строительство распределительных сетей и сооружений села Фрунзенское и села Красноармейское Денисовского района Костанайской области"

Наружный водопровод

Стадия	Лист	Листов
РП	67	

Таблица круглых водопроводных колодцев

ТОО "Amanat Story KZ" г. Павлодар

Формат: А3

Таблица круглых водопроводных колодцев

N колодца по плану	Марка колодца по грунтовым условиям	Диаметры трубопроводов мм		N схемы узла	Диаметр колодца Дк, мм	Полная глубина колодца по профилю, Н, мм	Высота рабочей части, Нр, мм	N строительно-монтажной части, мм	Высота горловины с перекрытием hг, мм	Объем бетона на упоры, м3	Расход материалов																												
											Днище			Рабочая часть											Плита перекрытия							Горловина							
											Сборочные железобетонные элементы. Серия 3.900.1 Выпуск 1																													
		Ду	dy								ПН10	ПН15	ПН20	КС10.6	КС10.9	КС10.9а	КС15.6	КС15.6а	КС15.9	КС15.9а	КС20.6	КС20.6а	КС20.9	КС20.9а	ПП10-1	ПП10-2	1ПП15-1	1ПП15-2	2ПП15-1	1ПП20-1	2ПП20-2	К06	П010	КС7.3	КС10.3	Кирпичная кладка, ряды	Тип люка	Скобы МН1,шт/кг	Гидроизоляция
1	2	3	4	5	6	7	8	9	10	11	12	13	14	15	16	17	18	19	20	21	22	23	24	25	26	27	28	29	30	31	32	36	37	38	39	40	41	42	43
172а	В-1	90	90	У-3	1500	3190	2400	СМ-14	790	0,05	-	1	-	-	-	-	1	-	1	1	-	-	-	-	-	-	1	-	-	-	-	1	-	-	2	-	Л	8/1,76	-
173	В-1	90	32	У-3	1500	2950	2100	СМ-13	850	0,05	-	1	-	-	-	-	2	-	-	1	-	-	-	-	-	-	1	-	-	-	-	1	-	-	2	-	Л	7/1,76	-
174	В-1	90	90	У-5	1500	3030	2400	СМ-14	630	0,05	-	1	-	-	-	-	1	-	1	1	-	-	-	-	-	-	1	-	-	-	-	1	-	-	1	1	Л	8/1,76	-
ПГ175	В-1	90	32	У-4г	1500	2950	2100	СМ-11	850	0,05	-	1	-	-	-	-	2	-	-	1	-	-	-	-	-	-	1	-	-	-	-	1	-	-	2	-	Л	7/1,76	-
176	В-1	90	32	У-3	1500	3090	2400	СМ-13	690	0,05	-	1	-	-	-	-	1	-	1	1	-	-	-	-	-	-	1	-	-	-	-	1	-	-	1	2	Л	8/1,76	-
177	В-1	90	32	У-3	1500	3160	2400	СМ-11	760	0,05	-	1	-	-	-	-	1	-	1	1	-	-	-	-	-	-	1	-	-	-	-	1	-	-	1	3	Л	8/1,76	-
178	В-1	90	32	У-3	1500	3270	2400	СМ-15	870	0,05	-	1	-	-	-	-	1	-	1	1	-	-	-	-	-	-	1	-	-	-	-	1	-	-	2	-	Л	8/1,76	-
ПГ179	В-1	90	32	У-6г	1500	3060	2400	СМ-8	660	0,05	-	1	-	-	-	-	1	-	1	1	-	-	-	-	-	-	1	-	-	-	-	1	-	-	1	2	Л	8/1,76	-
180	В-1	90	32	У-5	1500	3660	3000	СМ-8	660	0,05	-	1	-	-	-	-	2	-	1	1	-	-	-	-	-	-	1	-	-		-	1	-	-	1	2	Л	10/1,76	-
181	В-1	90	32	У-5	1500	3410	2700	СМ-8	710	0,05	-	1	-	-	-	-	-	-	2	1	-	-	-	-	-	-	1	-	-	-	-	1	-	-	1	2	Т	9/1,76	
182	В-1	90	32	У-5	1500	2940	2100	СМ-7	840	0,05	-	1	-	-	-	-	2	-	-	1	-	-	-	-	-	-	1	-	-	-	-	1	-	-	2	-	Т	7/1,76	
183	В-1	90	32	У-5	1500	3220	2400	СМ-8	820	0,05	-	1	-	-	-	-	1	-	1	1	-	-	-	-	-	-	1	-	-	-	-	1	-	-	2	-	Т	8/1,76	
ПГ184	В-1	90	32	У-8г	1500	3200	2400	СМ-8	800	0,05	-	1	-	-	-	-	1	-	1	1	-	-	-	-	-	-	1	-	-	-	-	1	-	-	2	-	Т	8/1,76	
186	В-1	90	32	У-5	1500	3200	2400	СМ-7	800	0,05	-	1	-	-	-	-	1	-	1	1	-	-	-	-	-	-	1	-	-	-	-	1	-	-	2	-	Т	8/1,76	
190	В-1	90	32	У-3	1500	3040	2400	СМ-7	640	0,05	-	1	-	-	-	-	1	-	1	1	-	-	-	-	-	-	1	-	-	-	-	1	-	-	1	1	Т	8/1,76	
191	В-1	90	32	У-5	1500	3200	2400	СМ-8	800	0,05	-	1	-	-	-	-	1	-	1	1	-	-	-	-	-	-	1	-	-	-	-	1	-	-	2	-	Т	8/1,76	
191	В-1	90	32	У-5	1500	3080	2400	СМ-8	680	0,05	-	1	-	-	-	-	1	-	1	1	-	-	-	-	-	-	1	-	-	-	-	1	-	-	1	2	Т	8/1,76	
193	В-1	90	32	У-5	1500	3250	2400	СМ-7	850	0,05	-	1	-	-	-	-	1	-	1	1	-	-	-	-	-	-	1	-	-	-	-	1	-	-	2	-	Т	8/1,76	
194	В-1	90	32	У-5	1500	3250	2400	СМ-8	850	0,05	-	1	-	-	-	-	1	-	1	1	-	-	-	-	-	-	1	-	-	-	-	1	-	-	2	-	Т	8/1,76	
ПГ195	В-1	110	90	У-8г	1500	3200	2400	СМ-7	800	0,05	-	1		-	-	-	1	-	1	1	-	-	-	-	-	-	-	-	-	-	-	1	-	-	2	-	Т	8/1,76	

Взам. инв. N

Подпись и дата

Инв. N подл.

Изм.	Кол.уч	Лист	№ док	Подп.	Дата
Разработал		Саликова			
ГИП		Иванов			

39-26.05.2018-НВ

"Строительство распределительных сетей и сооружений села Фрунзенское и села Красноармейское Денисовского района Костанайской области"

Наружный водопровод

Стадия	Лист	Листов
РП	68	

Таблица круглых водопроводных колодцев

ТОО "Atanat Story KZ" г. Павлодар

Формат: А3

Таблица круглых водопроводных колодцев

N колодца по плану	Марка колодца по грунтовым условиям	Диаметры трубопроводов мм		N схемы узла	Диаметр колодца Дк, мм	Полная глубина колодца по профилю, Н, мм	Высота рабочей части, Нр, мм	N строительно-монтажной части, мм	Высота горловины с перекрытием hг, мм	Объем бетона на упоры, м3	Расход материалов																												
											Днище			Рабочая часть											Плита перекрытия							Горловина							
											Сборочные железобетонные элементы. Серия 3.900.1 Выпуск 1																													
		Ду	dy								ПН10	ПН15	ПН20	КС10.6	КС10.9	КС10.9а	КС15.6	КС15.6а	КС15.9	КС15.9а	КС20.6	КС20.6а	КС20.9	КС20.9а	ПП10-1	ПП10-2	1ПП15-1	1ПП15-2	2ПП15-1	1ПП20-1	2ПП20-2	К06	П010	КС7.3	КС10.3	Кирпичная кладка, ряды	Тип люка	Скобы МН1,шт/кг	Гидроизоляция
1	2	3	4	5	6	7	8	9	10	11	12	13	14	15	16	17	18	19	20	21	22	23	24	25	26	27	28	29	30	31	32	36	37	38	39	40	41	42	43
ПГ196	В-1	90	90	У-8г	1500	3210	2400	СМ-13	810	0,05	-	1	-	-	-	-	1	-	1	1	-	-	-	-	-	-	1	-	-	-	-	1	-	-	2	-	Л	8/1,76	-
196а	В-1	90	90	У-7	1500	2800	2100	СМ-11	700	0,05	-	1	-	-	-	-	2	-	-	1	-	-	-	-	-	-	1	-	-	-	-	1	-	-	1	2	Л	7/1,76	-
ПГ197	В-1	90	90	У-6г	1500	3200	2400	СМ-15	800	0,05	-	1	-	-	-	-	1	-	1	1	-	-	-	-	-	-	1	-	-	-	-	1	-	-	2	-	Л	8/1,76	-
197а	В-1	90	90	У-3	1500	3200	2400	СМ-8	800	0,05	-	1		-	-	-	1	-	1	1	-	-	-	-	-	-	1	-	-	-	-	1	-	-	2	-	Л	8/1,76	-
197б	В-1	90	32	У-3	1500	2830	2100	СМ-8	730	0,05	-	1		-	-	-	2	-	-	1	-	-	-	-	-	-	1	-	-	-	-	1	-	-	1	2	Л	7/1,76	-
197В	В-1	90	32	У-3	1500	3270	2400	СМ-8	870	0,05	-	1		-	-	-	1	-	1	1	-	-	-	-	-	-	1	-	-	-	-	1	-	-	2	-	Л	8/1,76	-
198	В-1	90	32	У-5	1500	3220	2400	СМ-7	820	0,05	-	1		-	-	-	1	-	1	1	-	-	-	-	-	-	1	-	-	-	-	1	-	-	2	-	Л	8/1,76	-
199	В-1	90	90	У-5	1500	3110	2400	СМ-8	710	0,05	-	1		-	-	-	1	-	1	1	-	-	-	-	-	-	1	-	-	-	-	1	-	-	1	2	Л	8/1,76	-
200	В-1	90	32	У-5	1500	3110	2100	СМ-8	710	0,05	-	1		-	-	-	2	-	-	1	-	-	-	-	-	-	1	-	-	-	-	1	-	-	1	2	Л	7/1,76	-
201	В-1	90	32	У-5	1500	3130	2400	СМ-7	730	0,05	-	1	-	-	-	-	1	-	1	1	-	-	-	-	-	-	1	-	-	-	-	1	-	-	1	2	Т	8/1,76	
202	В-1	90	32	У-5	1500	3120	2400	СМ-7	720	0,05	-	1	-	-	-	-	1	-	1	1	-	-	-	-	-	-	1	-	-	-	-	1	-	-	1	2	Т	8/1,76	
ПГ203	В-1	90	25	У-6г	1500	3230	2400	СМ-8	830	0,05	-	1	-	-	-	-	1	-	1	1	-	-	-	-	-	-	1	-	-	-	-	1	-	-	2	-	Т	8/1,76	
204	В-1	110	90	У-5	1500	3200	2400	СМ-8	800	0,05	-	1	-	-	-	-	1	-	1	1	-	-	-	-	-	-	1	-	-	-	-	1	-	-	2	-	Т	8/1,76	
205	В-1	110	32	У-5	1500	3080	2400	СМ-7	680	0,05	-	1	-	-	-	-	1	-	1	1	-	-	-	-	-	-	1	-	-	-	-	1	-	-	1	2	Т	8/1,76	
206	В-1	110	32	У-5	1500	3400	2700	СМ-7	700	0,05	-	1	-	-	-	-	-	-	2	1	-	-	-	-	-	-	1	-	-	-	-	1	-	-	1	2	Т	9/1,76	
207	В-1	110	90/32	У-5	1500	3280	2400	СМ-7	880	0,05	-	1	-	-	-	-	1	-	1	1	-	-	-	-	-	-	1	-	-	-	-	1	-	-	2	1	Т	8/1,76	
208	В-1	90	32	У-5	1500	3490	2400	СМ-7	820	0,05	-	1	-	-	-	-	1	-	1	1	-	-	-	-	-	-	1	-	-	-	-	1	-	-	2	-	Т	8/1,76	
209	В-1	90	32	У-5	1500	3410	2700	СМ-7	710	0,05	-	1	-	-	-	-	-	-	2	1	-	-	-	-	-	-	1	-	-	-	-	1	-	-	1	2	Т	9/1,76	
210	В-1	90	32	У-5	1500	3380	2700	СМ-7	680	0,05	-	1	-	-	-	-	-	-	2	1	-	-	-	-	-	-	1	-	-	-	-	1	-	-	1	2	Т	9/1,76	
211	В-1	90	32	У-5	1500	3200	2400	СМ-7	800	0,05	-	1		-	-	-	1	-	1	1	-	-	1	1	-	-	1	-	-	1	-	1	-	-	2	-	Т	8/1,76	

Взам. инв. N

Подпись и дата

Инв. N подл.

Изм.	Кол.уч	Лист	№ док	Подп.	Дата
Разработал		Саликова			
ГИП		Иванов			

39-26.05.2018-НВ

"Строительство распределительных сетей и сооружений села Фрунзенское и села Красноармейское Денисовского района Костанайской области"

Наружный водопровод

Стадия	Лист	Листов
РП	69	

Таблица круглых водопроводных колодцев

ТОО "Amanat Story KZ" г. Павлодар

Формат: А3

Таблица круглых водопроводных колодцев

N колодца по плану	Марка колодца по грунтовым условиям	Диаметры трубопроводов мм		N схемы узла	Диаметр колодца Дк, мм	Полная глубина колодца по профилю, Н, мм	Высота рабочей части, Нр, мм	N строительно-монтажной части, мм	Высота горловины с перекрытием hг, мм	Объем бетона на упоры, м3	Расход материалов																												
											Днище			Рабочая часть											Плита перекрытия							Горловина							
											Сборочные железобетонные элементы. Серия 3.900.1 Выпуск 1																													
		Ду	dy								ПН10	ПН15	ПН20	КС10.6	КС10.9	КС10.9а	КС15.6	КС15.6а	КС15.9	КС15.9а	КС20.6	КС20.6а	КС20.9	КС20.9а	ПП10-1	ПП10-2	1ПП15-1	1ПП15-2	2ПП15-1	1ПП20-1	2ПП20-2	К06	П010	КС7.3	КС10.3	Кирпичная кладка, ряды	Тип люка	Скобы МН1,шт/кг	Гидроизоляция
1	2	3	4	5	6	7	8	9	10	11	12	13	14	15	16	17	18	19	20	21	22	23	24	25	26	27	28	29	30	31	32	36	37	38	39	40	41	42	43
212	В-1	90	32	У-3	1500	3190	2400	СМ-14	790	0,05	-	1	-	-	-	-	1	-	1	1	-	-	-	-	-	-	1	-	-	-	-	1	-	-	2	-	Л	8/1,76	-
213	В-1	90	32	У-3	1500	3200	2400	СМ-13	800	0,05	-	1	-	-	-	-	1	-	1	1	-	-	-	-	-	-	1	-	-	-	-	1	-	-	2	-	Л	8/1,76	-
214	В-1	90	32	У-5	1500	3050	2400	СМ-14	650	0,05	-	1	-	-	-	-	1	-	1	1	-	-	-	-	-	-	1	-	-	-	-	1	-	-	1	2	Л	8/1,76	-
214а	В-1	90	32	У-6г	1500	3200	2400	СМ-14	800	0,05	-	1	-	-	-	-	1	-	1	1	-	-	-	-	-	-	1	-	-	-	-	1	-	-	2	-	Л	8/1,76	-
215	В-1	90	32	У-3	1500	3360	2700	СМ-11	660	0,05	-	1	-	-	-	-	-	-	2	1	-	-	-	-	-	-	1	-	-	-	-	1	-	-	1	2	Л	9/1,76	-
216	В-1	90	32	У-3	1500	3620	3000	СМ-13	620	0,05	-	1	-	-	-	-	2	-	1	1	-	-	-	-	-	-	1	-	-	-	-	1	-	-	1	1	Л	8/1,76	-
217	В-1	90	32	У-5	1500	3930	3300	СМ-11	630	0,05	-	1	-	-	-	-	1	-	2	1	-	-	-	-	-	-	1	-	-	-	-	1	-	-	1	1	Л	11/1,76	-
218	В-1	90	32	У-3	1500	3950	3300	СМ-15	650	0,05	-	1	-	-	-	-	1	-	2	1	-	-	-	-	-	-	1	-	-	-	-	1	-	-	1	2	Л	11/1,76	-
219	В-1	90	32	У-5	1500	3960	3300	СМ-8	660	0,05	-	1	-	-	-	-	1	-	2	1	-	-	-	-	-	-	1	-	-	-	-	1	-	-	1	2	Л	11/1,76	
220	В-1	90	32	У-5	1500	4070	3300	СМ-8	770	0,05	-	1	-	-	-	-	1	-	2	1	-	-	-	-	-	-	1	-	-	-	-	1	-	-	1	3	Т	11/1,76	
ПГ221	В-1	90	32	У-8г	1500	3210	2400	СМ-8	810	0,05	-	1	-	-	-	-	1	-	1	1	-	-	-	-	-	-	1	-	-	-	-	1	-	-	2	-	Т	8/1,76	
222	В-1	90	32	У-5	1500	3250	2400	СМ-7	850	0,05	-	1	-	-	-	-	1	-	1	1	-	-	-	-	-	-	1	-	-	-	-	1	-	-	2	-	Т	8/1,76	
223	В-1	90	32	У-5	1500	3210	2400	СМ-8	810	0,05	-	1	-	-	-	-	1	-	1	1	-	-	-	-	-	-	1	-	-	-	-	1	-	-	2	-	Т	8/1,76	
224	В-1	90	32	У-5	1500	3170	2400	СМ-8	770	0,05	-	1	-	-	-	-	1	-	1	1	-	-	-	-	-	-	1	-	-	-	-	1	-	-	1	3	Т	8/1,76	
225	В-1	90	32	У-3	1500	3310	2700	СМ-7	610	0,05	-	1	-	-	-	-	-	-	2	1	-	-	-	-	-	-	1	-	-	-	-	1	-	-	1	1	Т	9/1,76	
226	В-1	90	32	У-3	1500	3230	2400	СМ-7	830	0,05	-	1	-	-	-	-	1	-	1	1	-	-	-	-	-	-	1	-	-	-	-	1	-	-	2	-	Т	8/1,76	
227	В-1	90	32	У-3	1500	3230	2400	СМ-8	830	0,05	-	1	-	-	-	-	1	-	1	1	-	-	-	-	-	-	1	-	-	-	-	1	-	-	2	-	Т	8/1,76	
228	В-1	90	32	У-5	1500	3150	2400	СМ-8	750	0,05	-	1	-	-	-	-	1	-	1	1	-	-	-	-	-	-	1	-	-	-	-	1	-	-	1	3	Т	8/1,76	
ПГ229	В-1	90	32	У-4г	1500	3220	2400	СМ-7	820	0,05	-	1	-	-	-	-	1	-	1	1	-	-	-	-	-	-	1	-	-	-	-	1	-	-	2	-	Т	8/1,76	
230	В-1	90	32	У-5	1500	3330	2700	СМ-8	630	0,05	-	1	-	-	-	-	-	-	2	1	-	-	-	-	-	-	1	-	-	1	-	1	-	-	1	1	Т	9/1,76	

Взам. инв. N

Подпись и дата

Инв. N подл.

Изм.	Кол.уч	Лист	№ док	Подп.	Дата
Разработал		Саликова			
ГИП		Иванов			

39-26.05.2018-НВ

"Строительство распределительных сетей и сооружений села Фрунзенское и села Красноармейское Денисовского района Костанайской области"

Наружный водопровод

Стадия	Лист	Листов
РП	70	

Таблица круглых водопроводных колодцев

ТОО "Amanat Story KZ" г. Павлодар

Формат: А3

Таблица круглых водопроводных колодцев

N колодца по плану	Марка колодца по грунтовым условиям	Диаметры трубопроводов мм		N схемы узла	Диаметр колодца Дк, мм	Полная глубина колодца по профилю, Н, мм	Высота рабочей части, Нр, мм	N строительно-монтажной части, мм	Высота горловины с перекрытием hг, мм	Объем бетона на упоры, м3	Расход материалов																													
											Днище			Рабочая часть											Плита перекрытия							Горловина							
											Сборочные железобетонные элементы. Серия 3.900.1 Выпуск 1																														
		Ду	dy								ПН10	ПН15	ПН20	КС10.6	КС10.9	КС10.9а	КС15.6	КС15.6а	КС15.9	КС15.9а	КС20.6	КС20.6а	КС20.9	КС20.9а	ПП10-1	ПП10-2	1ПП15-1	1ПП15-2	2ПП15-1	1ПП20-1	2ПП20-2	К06	П010	КС7.3	КС10.3	Кирпичная кладка, ряды	Тип люка	Скобы МН1,шт/кг	Гидроизоляция
1	2	3	4	5	6	7	8	9	10	11	12	13	14	15	16	17	18	19	20	21	22	23	24	25	26	27	28	29	30	31	32	36	37	38	39	40	41	42	43
231	В-1	90	32	у-3	1500	3260	2400	СМ-9	860	0,05	-	1	-	-	-	-	1	-	1	1	-	-	-	-	-	-	1	-	-	-	-	1	-	-	2	-	Л	8/1,76	-
232	В-1	90	32	У-3	1500	3330	2700	СМ-14	630	0,05	-	1	-	-	-	-	-	-	2	1	-	-	-	-	-	-	1	-	-	-	-	1	-	-	1	1	Л	9/1,76	-
233	В-1	90	32	У-3	1500	3210	2400	СМ-13	810	0,05	-	1	-	-	-	-	1	-	1	1	-	-	-	-	-	-	1	-	-	-	-	1	-	-	2	-	Л	8/1,76	-
ПГ234	В-1	90	90	У-4г	2000	3200	2400	СМ-14	800	0,05	-	-	1	-	-	-	-	-	-	-	1	-	1	1	-	-	-	-	-	1	-	1	-	-	2	-	Л	8/1,76	-
235	В-1	90	32	У-5	1500	3200	2400	СМ-11	800	0,05	-	1	-	-	-	-	1	-	1	1	-	-	-	-	-	-	1	-	-	-	-	1	-	-	2	-	Л	8/1,76	-
236	В-1	90	32	У-5	1500	3190	2400	СМ-13	810	0,05	-	1	-	-	-	-	1	-	1	1	-	-	-	-	-	-	1	-	-	-	-	1	-	-	2	-	Л	8/1,76	-
236а	В-1	90	32	У-5	1500	3200	2400	СМ-13	800	0,05	-	1	-	-	-	-	1	-	1	1	-	-	-	-	-	-	1	-	-	-	-	1	-	-	2	-	Л	8/1,76	-
ПГ237	В-1	90	90/32	У-6г	2000	3800	3000	СМ-11	800	0,05	-	-	1	-	-	-	-	-	-	-	2	-	1	1	-	-	-	-	-	1	-	1	-	-	2	-	Л	10/1,76	-
238	В-1	90	32	У-5	1500	3560	2700	СМ-15	860	0,05	-	1	-	-	-	-	-	-	2	1	-	-	-	-	-	-	-	-	-	-	-	1	-	-	2	-	Л	9/1,76	
239	В-1	90	32	У-5	1500	3270	2400	СМ-8	870	0,05	-	1	-	-	-	-	1	-	1	1	-	-	-	-	-	-	1	-	-	-	-	1	-	-	2	-	Т	8/1,76	
240	В-1	90	32	У-5	1500	3210	2100	СМ-8	810	0,05	-	1	-	-	-	-	2	-	-	1	-	-	-	-	-	-	1	-	-	-	-	1	-	-	2	-	Т	7/1,76	
241	В-1	90	32	У-5	1500	3280	2400	СМ-8	880	0,05	-	1	-	-	-	-	1	-	1	1	-	-	-	-	-	-	1	-	-	-	-	1	-	-	2	1	Т	8/1,76	
242	В-1	90	32	У-3	1500	3480	2700	СМ-7	780	0,05	-	1	-	-	-	-	-	-	2	1	-	-	-	-	-	-	1	-	-	-	-	1	-	-	1	3	Т	9/1,76	
243	В-1	90	32	У-3	1500	3200	2400	СМ-8	800	0,05	-	1	-	-	-	-	1	-	1	1	-	-	-	-	-	-	1	-	-	-	-	1	-	-	2	-	Т	8/1,76	
ПГ244	В-1	90	32	У-6г	1500	3190	2400	СМ-8	790	0,05	-	1	-	-	-	-	1	-	1	1	-	-	-	-	-	-	1	-	-	-	-	1	-	-	2	-	Т	8/1,76	
245	В-1	90	32	У-5	1500	3150	2400	СМ-7	750	0,05	-	1	-	-	-	-	1	-	1	1	-	-	-	-	-	-	1	-	-	-	-	1	-	-	1	3	Т	8/1,76	
246	В-1	90	32	У-5	1500	3200	2400	СМ-7	800	0,05	-	1	-	-	-	-	1	-	1	1	-	-	-	-	-	-	1	-	-	-	-	1	-	-	2	-	Т	8/1,76	
247	В-1	90	32	У-5	1500	3360	2700	СМ-8	660	0,05	-	1	-	-	-	-	-	-	2	1	-	-	-	-	-	-	1	-	-	-	-	1	-	-	1	2	Т	9/1,76	
248	В-1	90	32	У-5	1500	3420	2700	СМ-8	720	0,05	-	1	-	-	-	-	-	-	2	1	-	-	-	-	-	-	1	-	-	-	-	1	-	-	1	2	Т	9/1,76	
249	В-1	90	32	У-13	1500	3460	2700	СМ-7	760	0,05	-	1	-	-	-	-	-	-	2	1	-	-	-	-	-	-	1	-	-	1	-	1	-	-	1	3	Т	9/1,76	

Взам. инв. N

Подпись и дата

Инв. N подл.

Изм.	Кол.уч	Лист	№ док	Подп.	Дата
Разработал		Саликова			
ГИП		Иванов			

39-26.05.2018-НВ

"Строительство распределительных сетей и сооружений села Фрунзенское и села Красноармейское Денисовского района Костанайской области"

Наружный водопровод

Стадия	Лист	Листов
РП	71	

Таблица круглых водопроводных колодцев

ТОО "Atanat Story KZ" г. Павлодар

Формат: А3

Таблица круглых водопроводных колодцев

N колодца по плану	Марка колодца по грунтовым условиям	Диаметры трубопроводов мм		N схемы узла	Диаметр колодца Дк, мм	Полная глубина колодца по профилю, Н, мм	Высота рабочей части, Нр, мм	N строительно-монтажной части, мм	Высота горловины с перекрытием hг, мм	Объем бетона на упоры, м3	Расход материалов																												
											Днище			Рабочая часть											Плита перекрытия							Горловина							
											Сборочные железобетонные элементы. Серия 3.900.1 Выпуск 1																													
		Ду	dy								ПН10	ПН15	ПН20	КС10.6	КС10.9	КС10.9а	КС15.6	КС15.6а	КС15.9	КС15.9а	КС20.6	КС20.6а	КС20.9	КС20.9а	ПП10-1	ПП10-2	1ПП15-1	1ПП15-2	2ПП15-1	1ПП20-1	2ПП20-2	КО6	ПО10	КС7.3	КС10.3	Кирпичная кладка, ряды	Тип люка	Скобы МН1,шт/кг	Гидроизоляция
1	2	3	4	5	6	7	8	9	10	11	12	13	14	15	16	17	18	19	20	21	22	23	24	25	26	27	28	29	30	31	32	36	37	38	39	40	41	42	43
250	В-1	90	32	У-3	1500	3540	2700	СМ-14	840	0,05	-	1	-	-	-	-	-	-	2	1	-	-	-	-	-	-	1	-	-	-	-	1	-	-	2	-	Т	9/1,76	-
251	В-1	90	32	у-3	1500	3580	2700	СМ-9	870	0,05	-	1	-	-	-	-	-	-	2	1	-	-	-	-	-	-	1	-	-	-	-	1	-	-	2	-	Т	9/1,76	-
ПГ252	В-1	90	32	У-4г	1500	3540	2400	СМ-14	840	0,05	-	1	-	-	-	-	1	-	1	1	-	-	-	-	-	-	1	-	-	-	-	1	-	-	2	-	Т	8/1,76	-
253	В-1	90	90/32	У-5	1500	3220	2400	СМ-13	820	0,05	-	1	-	-	-	-	1	-	1	1	-	-	-	-	-	-	1	-	-	-	-	1	-	-	2	-	Т	8/1,768	-
254	В-1	90	32	У-5	1500	2940	2100	СМ-14	840	0,05	-	1	-	-	-	-	2	-	-	1	-	-	-	-	-	-	1	-	-	-	-	1	-	-	2	-	Т	7/1,76	-
255	В-1	90	32	У-5	1500	3020	2400	СМ-11	620	0,05	-	1	-	-	-	-	1	-	1	1	-	-	-	-	-	-	1	-	-	-	-	1	-	-	1	1	Т	8/1,76	-
256	В-1	90	32	У-5	1500	3030	2400	СМ-13	630	0,05	-	1	-	-	-	-	1	-	1	1	-	-	-	-	-	-	1	-	-	-	-	1	-	-	1	1	Т	8/1,76	-
ПГ257	В-1	90	32	У-6г	2000	3200	2400	СМ-11	800	0,05	-	-	1	-	-	-	-	-	-	-	1	-	1	1	-	-	-	-	-	1	-	1	-	-	2	-	Т	8/1,768	-
258	В-1	90	32	У-3	1500	3200	3300	СМ-15	800	0,05	-	1	-	-	-	-	1	-	2	1	-	-	-	-	-	-	1	-	-	-	-	1	-	-	2	-	Т	11/1,76	
259	В-1	90	32	У-5	1500	3200	2400	СМ-8	800	0,05	-	1	-	-	-	-	1	-	1	1	-	-	-	-	-	-	1	-	-	-	-	1	-	-	2	-	Т	8/1,76	
260	В-1	90	32	У-5	1500	3410	2700	СМ-8	710	0,05	-	1	-	-	-	-	-	-	2	1	-	-	-	-	-	-	1	-	-	-	-	1	-	-	1	2	Т	9/1,76	
261	В-1	90	32	У-5	1500	3780	3000	СМ-8	780	0,05	-	1	-	-	-	-	2	-	1	1	-	-	-	-	-	-	1	-	-	-	-	1	-	-	1	3	Т	10/1,76	
ПГ262	В-1	90	32	У-8г	1500	3880	3000	СМ-7	880	0,05	-	1	-	-	-	-	2	-	1	1	-	-	-	-	-	-	1	-	-	-	-	1	-	-	2	1	Т	10/1,76	
263	В-1	90	32	У-5	1500	3200	2400	СМ-8	800	0,05	-	1	-	-	-	-	1	-	1	1	-	-	-	-	-	-	1	-	-	-	-	1	-	-	2	-	Т	8/1,76	
264	В-1	90	32	У-5	1500	3060	2400	СМ-8	660	0,05	-	1	-	-	-	-	1	-	1	1	-	-	-	-	-	-	1	-	-	-	-	1	-	-	1	2	Т	8/1,76	
265	В-1	90	32	У-5	1500	3200	2400	СМ-7	800	0,05	-	1	-	-	-	-	1	-	1	1	-	-	-	-	-	-	1	-	-	-	-	1	-	-	2	-	Т	8/1,76	
266	В-1	90	90	У-9	1500	3200	2400	СМ-7	800	0,05	-	1	-	-	-	-	1	-	1	1	-	-	-	-	-	-	1	-	-	-	-	1	-	-	2	-	Т	8/1,76	
ПГ267	В-1	90	32	У-8г	1500	3150	2400	СМ-8	750	0,05	-	1	-	-	-	-	1	-	1	1	-	-	-	-	-	-	1	-	-	-	-	1	-	-	1	3	Т	8/1,76	
268	В-1	90	32	У-5	1500	2650	1800	СМ-8	850	0,05	-	1	-	-	-	-	-	-	1	1	-	-	-	-	-	-	1	-	-	-	-	1	-	-	2	-	Т	6/1,76	
269	В-1	90	32	У-5	1500	2610	1800	СМ-7	810	0,05	-	1	-	-	-	-	-	-	1	1	-	-	-	-	-	-	1	-	-	-	-	1	-	-	2	-	Т	6/1,76	

Взам. инв. N

Подпись и дата

Инв. N подл.

Изм.	Кол.уч	Лист	№ док	Подп.	Дата

39-26.05.2018-НВ

"Строительство распределительных сетей и сооружений села Фрунзенское и села Красноармейское Денисовского района Костанайской области"

Наружный водопровод

Стадия	Лист	Листов
РП	72	

Разработал Саликова

ГИП Иванов

Таблица круглых водопроводных колодцев

ТОО "Atanat Story KZ" г. Павлодар

Формат: А3

Таблица круглых водопроводных колодцев

N колодца по плану	Марка колодца по грунтовым условиям	Диаметры трубопроводов мм		N схемы узла	Диаметр колодца Дк, мм	Полная глубина колодца по профилю, Н, мм	Высота рабочей части, Нр, мм	N строительно-монтажной части, мм	Высота горловины с перекрытием hг, мм	Объем бетона на упоры, м3	Расход материалов																													
											Днище			Рабочая часть											Плита перекрытия						Горловина							
											Сборочные железобетонные элементы. Серия 3.900.1 Выпуск 1																													
		Ду	dy								ПН10	ПН15	ПН20	КС10.6	КС10.9	КС10.9а	КС15.6	КС15.6а	КС15.9	КС15.9а	КС20.6	КС20.6а	КС20.9	КС20.9а	ПП10-1	ПП10-2	1ПП15-1	1ПП15-2	2ПП15-1	1ПП20-1	2ПП20-2	КО6	ПО10	КС7.3	КС10.3	Кирпичная кладка, ряды	Тип люка	Скобы МН1,шт/кг	Гидроизоляция
1	2	3	4	5	6	7	8	9	10	11	12	13	14	15	16	17	18	19	20	21	22	23	24	25	26	27	28	29	30	31	32	36	37	38	39	40	41	42	43
270	В-1	90	32	У-3	1500	2630	1800	СМ-14	830	0,05	-	1	-	-	-	-	-	-	1	1	-	-	-	-	-	-	1	-	-	-	-	1	-	-	2	-	Т	6/1,76	-
271	В-1	90	32	у-3	1500	3220	2400	СМ-9	820	0,05	-	1	-	-	-	-	1	-	1	1	-	-	-	-	-	-	1	-	-	-	-	1	-	-	2	-	Т	8/1,76	-
272	В-1	90	32	У-3	1500	3180	2400	СМ-14	780	0,05	-	1	-	-	-	-	1	-	1	1	-	-	-	-	-	-	1	-	-	-	-	1	-	-	1	3	Т	8/1,76	-
273	В-1	90	32	У-3	1500	3220	2400	СМ-13	820	0,05	-	1	-	-	-	-	1	-	1	1	-	-	-	-	-	-	1	-	-	-	-	1	-	-	2	-	Т	8/1,76	-
274	В-1	90	32	У-3	1500	3300	2700	СМ-14	600	0,05	-	1	-	-	-	-	-	-	2	1	-	-	-	-	-	-	1	-	-	-	-	1	-	-	1	1	Т	9/1,76	-
275	В-1	90	32	У-3	1500	3230	2400	СМ-11	830	0,05	-	1	-	-	-	-	1	-	1	1	-	-	-	-	-	-	1	-	-	-	-	1	-	-	2	-	Т	8/1,76	-
ПГ276	В-1	90	32	У-6г	1500	3210	2400	СМ-13	810	0,05	-	1	-	-	-	-	1	-	1	1	-	-	-	-	-	-	1	-	-	-	-	1	-	-	2	-	Т	8/1,76	-
277	В-1	90	32	У-5	1500	3300	2400	СМ-11	600	0,05	-	1	-	-	-	-	1	-	1	1	-	-	-	-	-	-	1	-	-	-	-	1	-	-	1	3	Т	8/1,76	-
278	В-1	90	32	У-5	1500	3220	3300	СМ-15	820	0,05	-	1	-	-	-	-	1	-	2	1	-	-	-	-	-	-	1	-	-	-	-	1	-	-	2	-	Т	11/1,76	-
279	В-1	90	32	У-5	1500	3360	2700	СМ-8	660	0,05	-	1	-	-	-	-	-	-	2	1	-	-	-	-	-	-	1	-	-	-	-	1	-	-	1	2	Т	9/1,76	
280	В-1	90	32	У-5	1500	3220	2400	СМ-8	820	0,05	-	1	-	-	-	-	1	-	1	1	-	-	-	-	-	-	1	-	-	-	-	1	-	-	2	-	Т	8/1,76	
ПГ281	В-1	90	32	У-8г	1500	3060	2400	СМ-8	660	0,05	-	1	-	-	-	-	1	-	1	1	-	-	-	-	-	-	1	-	-	-	-	1	-	-	1	2	Т	8/1,76	
282	В-1	90	32	У-5	1500	3780	3000	СМ-7	780	0,05	-	1	-	-	-	-	2	-	1	1	-	-	-	-	-	-	1	-	-	-	-	1	-	-	1	3	Т	10/1,76	
								Всего:				281	7				280		314	284	28		6	6			281			7		288			426	286		2428/ /1,76	

Взам. инв. N

Подпись и дата

Инв. N подл.

Изм.	Кол.уч	Лист	№ док	Подп.	Дата
Разработал		Саликова			
ГИП		Иванов			

39-26.05.2018-НВ

"Строительство распределительных сетей и сооружений села Фрунзенское и села Красноармейское Денисовского района Костанайской области"

Наружный водопровод

Стадия	Лист	Листов
РП	73	

Таблица круглых водопроводных колодцев

ТОО "Amanat Story KZ" г. Павлодар

Таблица круглых водопроводных колодцев

N колодца по плану	Марка колодца по грунтовым условиям	Диаметры трубопроводов мм		N схемы узла	Диаметр колодца Дк, мм	Полная глубина колодца по профилю, Н, мм	Высота рабочей части, Нр, мм	N строительно-монтажной части, мм	Высота горловины с перекрытием hг, мм	Объем бетона на упоры, м3	Расход материалов																												
											Днище			Рабочая часть											Плита перекрытия							Горловина							
											Сборочные железобетонные элементы. Серия 3.900.1 Выпуск 1																													
		Ду	dy								ПН10	ПН15	ПН20	КС10.6	КС10.9	КС10.9а	КС15.6	КС15.6а	КС15.9	КС15.9а	КС20.6	КС20.6а	КС20.9	КС20.9а	ПП10-1	ПП10-2	1ПП15-1	1ПП15-2	2ПП15-1	1ПП20-1	2ПП20-2	КО6	ПО10	КС7.3	КС10.3	Кирпичная кладка, ряды	Тип люка	Скобы МН1,шт/кг	Гидроизоляция
1	2	3	4	5	6	7	8	9	10	11	12	13	14	15	16	17	18	19	20	21	22	23	24	25	26	27	28	29	30	31	32	36	37	38	39	40	41	42	43
Красноармейское																																							
1	В-1	100	125	У-3	2000	3250	2400	СМ-13	610	0,05	-	-		-	-	-	-	-	-	-	1	-	1	1	-	-	-	1	-	-	-	1	-	-	1	1	Л	8/1,76	-
1а	В-1	125	125	у-1	1500	3200	2400	СМ-14	810	0,05	-	1	-	-	-	-	1	-	1	1	-	-	-	-	-	-	1	-	-	-	-	1	-	-	2	-	Л	8/1,76	-
2	В-1	125	125	У-1	1500	3200	2400	СМ-14	690	0,05	-	1	-	-	-	-	1	-	1	1	-	-	-	-	-	-	1	-	-	-	-	1	-	-	1	2	Л	8/1,76	-
2а	В-1	125	125	У-1	1500	3200	2400	СМ-14	690	0,05	-	1	-	-	-	-	1	-	1	1	-	-	-	-	-	-	1	-	-	-	-	1	-	-	1	2	Л	8/1,76	-
3	В-1	125	32	У-13	1500	3200	2400	СМ-2	800	0,05	-	1	-	-	-	-	1	-	1	1	-	-	-	-	-	-	1	-	-	-	-	1	-	-	2	-	Л	8/1,76	-
4	В-1	125	32	У-13	1500	2930	2400	СМ-2	800	0,05	-	1	-	-	-	-	1	-	1	1	-	-	-	-	-	-	1	-	-	-	-	1	-	-	2	-	Л	8/1,76	-
ПГ5	В-1	125	125	У-16г	1500	2740	2100	СМ-2	800	0,05	-	1	-	-	-	-	2	-	-	1	-	-	-	-	-	-	1	-	-	-	-	1	-	-	2	-	Л	7/1,76	-
5а	В-1	125	125	У-13	1500	3200	2400	СМ-2	800	0,05	-	1	-	-	-	-	1	-	1	1	-	-	-	-	-	-	1	-	-	-	-	1	-	-	2	-	Л	8/1,76	
ПГ6	В-1	125	32	У-8г	1500	3200	2400	СМ-2	800	0,05	-	1	-	-	-	-	1	-	1	1	-	-	-	-	-	-	1	-	-	-	-	1	-	-	2	-	Т	8/1,76	
ПГ7	В-1	125	125	У-6г	1500	3100	2400	СМ-7	830	0,05	-	1	-	-	-	-	1	-	1	1	-	-	-	-	-	-	1	-	-	-	-	1	-	-	2	-	Т	8/1,76	
8	В-1	125	125	У-7	1500	3200	2400	СМ-7	720	0,05	-	1	-	-	-	-	1	-	1	1	-	-	-	-	-	-	1	-	-	-	-	1	-	-	1	2	Т	8/1,76	
ПГ9	В-1	125	32	У-6г	1500	3020	2400	СМ-7	800	0,05	-	1	-	-	-	-	1	-	1	1	-	-	-	-	-	-	1	-	-	-	-	1	-	-	2	-	Т	8/1,76	
10	В-1	125	32	У-7	1500	3200	2400	СМ-7	850	0,05	-	1	-	-	-	-	1	-	1	1	-	-	-	-	-	-	1	-	-	-	-	1	-	-	2	-	Т	8/1,76	
11	В-1	125	32	У-5	1500	3040	2400	СМ-7	730	0,05	-	1	-	-	-	-	1	-	1	1	-	-	-	-	-	-	1	-	-	-	-	1	-	-	1	2	Т	8/1,76	
12	В-1	125	32	У-5	1500	2980	2100	СМ-7	820	0,05	-	1	-	-	-	-	2	-	-	1	-	-	-	-	-	-	1	-	-	-	-	1	-	-	2	-	Т	7/1,76	
13	В-1	125	32	У-7	1500	2870	2100	СМ-7	790	0,05	-	1	-	-	-	-	2	-	-	1	-	-	-	-	-	-	1	-	-	-	-	1	-	-	2	-	Т	7/1,76	
14	В-1	125	32	У-5	1500	2920	2100	СМ-7	580	0,05	-	1	-	-	-	-	2	-	-	1	-	-	-	-	-	-	1	-	-	-	-	1	-	-	1	1	Т	7/1,76	
15	В-1	125	32	У-6г	1500	2730	2100	СМ-7	600	0,05	-	1	-	-	-	-	2	-	-	1	-	-	-	-	-	-	1	-	-	-	-	1	-	-	1	1	Т	7/1,76	
ПГ16	В-1	125	32	У-6г	1500	2970	2100	СМ-7	800	0,05	-	1	-	-	-	-	2	-	-	1	-	-	-	-	-	-	1	-	-	1	-	1	-	-	2	-	Т	7/1,76	

Взам. инв. N

Подпись и дата

Инв. N подл.

Изм.	Кол.уч	Лист	№ док	Подп.	Дата
Разработал		Саликова			
ГИП		Иванов			

39-26.05.2018-НВ

"Строительство распределительных сетей и сооружений села Фрунзенское и села Красноармейское Денисовского района Костанайской области"

Наружный водопровод

Стадия	Лист	Листов
РП	74	

Таблица круглых водопроводных колодцев

ТОО "Amanat Story KZ" г. Павлодар

Формат: А3

Таблица круглых водопроводных колодцев

N колодца по плану	Марка колодца по грунтовым условиям	Диаметры трубопроводов мм		N схемы узла	Диаметр колодца Дк, мм	Полная глубина колодца по профилю, Н, мм	Высота рабочей части, Нр, мм	N строительно-монтажной части, мм	Высота горловины с перекрытием hг, мм	Объем бетона на упоры, м3	Расход материалов																													Гидроизоляция
											Днище			Рабочая часть											Плита перекрытия							Горловина							
											Сборочные железобетонные элементы. Серия 3.900.1 Выпуск 1																													
		Ду	dy								ПН10	ПН15	ПН20	КС10.6	КС10.9	КС10.9а	КС15.6	КС15.6а	КС15.9	КС15.9а	КС20.6	КС20.6а	КС20.9	КС20.9а	ПП10-1	ПП10-2	1ПП15-1	1ПП15-2	2ПП15-1	1ПП20-1	2ПП20-2	К06	П010	КС7.3	КС10.3	Кирпичная кладка, ряды	Тип люка	Скобы МН1	
1	2	3	4	5	6	7	8	9	10	11	12	13	14	15	16	17	18	19	20	21	22	23	24	25	26	27	28	29	30	31	32	36	37	38	39	40	41	42	43
17	В-1	125	32	У-5	1500	2720	2100	СМ-7	720	0,05	-	1	-	-	-	-	2	-	-	1	-	-	-	-	-	-	1	-	-	-	-	1	-	-	1	2	Т	7/1,76	
18	В-1	125	32	У-7	1500	3200	2400	СМ-7	720	0,05	-	1	-	-	-	-	1	-	1	1	-	-	-	-	-	-	1	-	-	-	-	1	-	-	1	2	Т	8/1,76	
19	В-1	125	32	У-5	1500	3200	2400	СМ-7	720	0,05	-	1	-	-	-	-	1	-	1	1	-	-	-	-	-	-	1	-	-	-	-	1	-	-	1	2	Т	9/1,76	
20	В-1	125	32	У-5	1500	3620	2700	СМ-7	690	0,05	-	1	-	-	-	-	-	-	2	1	-	-	-	-	-	-	1	-	-	-	-	1	-	-	1	2	Т	10/1,76	
21	В-1	125	32	У-5	1500	3510	2700	СМ-7	800	0,05	-	1	-	-	-	-	-	-	2	1	-	-	-	-	-	-	1	-	-	-	-	1	-	-	2	-	Т	9/1,76	
22	В-1	125	32	У-5	1500	3580	2700	СМ-7	690	0,05	-	1	-	-	-	-	-	-	2	1	-	-	-	-	-	-	1	-	-	-	-	1	-	-	1	2	Т	10/1,76	
23	В-1	125	32	У-5	1500	3700	2700	СМ-7	810	0,05	-	1	-	-	-	-	-	-	2	1	-	-	-	-	-	-	1	-	-	-	-	1	-	-	2	-	Т	9/1,76	
ПГ24	В-1	125	32	У-6г	1500	3590	2700	СМ-7	800	0,05	-	1	-	-	-	-	-	-	2	1	-	-	-	-	-	-	1	-	-	-	-	1	-	-	2	-	Т	9/1,76	
25	В-1	125	32	У-5	1500	3610	2700	СМ-7	830	0,05	-	1	-	-	-	-	-	-	2	1	-	-	-	-	-	-	1	-	-	-	-	1	-	-	2	-	Т	9/1,76	
26	В-1	125	32	У-5	1500	3580	2700	СМ-7	610	0,05	-	1	-	-	-	-	-	-	2	1	-	-	-	-	-	-	1	-	-	-	-	1	-	-	1	1	Т	7/1,76	
27	В-1	125	32	У-5	1500	3690	2700	СМ-7	720	0,05	-	1	-	-	-	-	-	-	2	1	-	-	-	-	-	-	1	-	-	-	-	1	-	-	1	2	Т	12/1,76	
28	В-1	125	32	У-5	1500	3690	2700	СМ-7	830	0,05	-	1	-	-	-	-	-	-	2	1	-	-	-	-	-	-	1	-	-	-	-	1	-	-	2	-	Т	9/1,76	
29	В-1	125	32	У-5	1500	3630	2700	СМ-7	600	0,05	-	1	-	-	-	-		-	2	1	-	-	-	-	-	-	1	-	-	-	-	1	-	-	1	1	Т	9/1,76	
30	В-1	125	32	У-5	1500	3820	3000	СМ-7	820	0,05	-	1	-	-	-	-	2	-	1	1	-	-	-	-	-	-	1	-	-	-	-	1	-	-	2	-	Т	9/1,76	
ПГ31	В-1	125	32	У-6г	1500	3690	2700	СМ-7	850	0,05	-	1	-	-	-	-	-	-	2	1	-	-	-	-	-	-	1	-	-	-	-	1	-	-	2	-	Т	10/1,76	
32	В-1	125	32	У-2	1500	3490	2700	СМ-9	800	0,05	-	1	-	-	-	-	-	-	2	1	-	-	-	-	-	-	1	-	-	-	-	1	-	-	2	-	Т	9/1,76	
33	В-1	125	32	У-7	1500	3210	2400	СМ-7	770	0,05	-	1	-	-	-	-	1	-	1	1	-	-	-	-	-	-	1	-	-	-	-	1	-	-	1	3	Т	7/1,76	
34	В-1	125	125	У-9	1500	2900	2100	СМ-7	660	0,05	-	1	-	-	-	-	2	-	-	1	-	-	-	-	-	-	1	-	-	-	-	1	-	-	1	2	Т	10/1,76	
ПГ35	В-1	125	32	У-6г	1500	2720	2100	СМ-7	790	0,05	-	1	-	-	-	-	2	-	-	1	-	-	-	-	-	-	1	-	-	-	-	1	-	-	2	-	Т	9/1,76	
36	В-1	125	32	У-7	1500	2780	2100	СМ-7	860	0,05	-	1	-	-	-	-	2	-	-	1	-	-	-	-	-	-	1	-	-	-	-	1	-	-	2	-	Т	9/1,76	

Взам. инв. N

Подпись и дата

Инв. N подл.

Изм.	Кол.уч	Лист	№ док	Подп.	Дата
Разработал		Саликова			
ГИП		Иванов			

39-26.05.2018-НВ

"Строительство распределительных сетей и сооружений села Фрунзенское и села Красноармейское Денисовского района Костанайской области"

Наружный водопровод

Стадия	Лист	Листов
РП	75	

Таблица круглых водопроводных колодцев

ТОО "Amanat Story KZ" г. Павлодар

Формат: А3

Таблица круглых водопроводных колодцев

N колодца по плану	Марка колодца по грунтовым условиям	Диаметры трубопроводов мм		N схемы узла	Диаметр колодца Дк, мм	Полная глубина колодца по профилю, Н, мм	Высота рабочей части, Нр, мм	N строительно-монтажной части, мм	Высота горловины с перекрытием hг, мм	Объем бетона на упоры, м3	Расход материалов																													Гидроизоляция
											Днище			Рабочая часть											Плита перекрытия							Горловина							
											Сборочные железобетонные элементы. Серия 3.900.1 Выпуск 1																													
		Ду	dy								ПН10	ПН15	ПН20	КС10.6	КС10.9	КС10.9а	КС15.6	КС15.6а	КС15.9	КС15.9а	КС20.6	КС20.6а	КС20.9	КС20.9а	ПП10-1	ПП10-2	1ПП15-1	1ПП15-2	2ПП15-1	1ПП20-1	2ПП20-2	К06	П010	КС7.3	КС10.3	Кирпичная кладка, ряды	Тип люка	Скоба МН1	
1	2	3	4	5	6	7	8	9	10	11	12	13	14	15	16	17	18	19	20	21	22	23	24	25	26	27	28	29	30	31	32	36	37	38	39	40	41	42	43
37	В-1	125	125	У-10г	1500	2900	2100	СМ-7	800	0,05	-	1	-	-	-	-	2	-	-	1	-	-	-	-	-	-	1	-	-	1	-	1	-	-	2	-	Т	7/1,76	
38	В-1	125	32	У-5	1500	3220	2400	СМ-7	820	0,05	-	1	-	-	-	-	1	-	1	1	-	-	-	-	-	-	1	-	-	-	-	1	-	-	2	-	Т	8/1,76	
39	В-1	125	32	У-5	1500	3030	2400	СМ-7	630	0,05	-	1	-	-	-	-	1	-	1	1	-	-	-	-	-	-	1	-	-	-	-	1	-	-	1	1	Т	8/1,76	
40	В-1	125	32	У-7	1500	2900	2100	СМ-7	800	0,05	-	1	-	-	-	-	2	-	-	1	-	-	-	-	-	-	1	-	-	-	-	1	-	-	2	-	Т	7/1,76	
41	В-1	125	32	У-5	1500	3200	2400	СМ-7	800	0,05	-	1	-	-	-	-	1	-	1	1	-	-	-	-	-	-	1	-	-	-	-	1	-	-	2	-	Т	8/1,76	
42	В-1	125	32	У-7	1500	2640	1800	СМ-7	840	0,05	-	1	-	-	-	-	-	-	1	1	-	-	-	-	-	-	1	-	-	-	-	1	-	-	2	-	Т	6/1,76	
43	В-1	125	32	У-5	1500	2780	2100	СМ-7	680	0,05	-	1	-	-	-	-	2	-	-	1	-	-	-	-	-	-	1	-	-	-	-	1	-	-	1	2	Т	7/1,76	
44	В-1	125	32	У-5	1500	3010	2400	СМ-7	610	0,05	-	1	-	-	-	-	1	-	1	1	-	-	-	-	-	-	1	-	-	-	-	1	-	-	1	1	Т	8/1,76	
45	В-1	125	125	У-9	1500	3030	2400	СМ-7	630	0,05	-	1	-	-	-	-	1	-	1	1	-	-	-	-	-	-	1	-	-	-	-	1	-	-	1	1	Т	8/1,76	
ПГ46	В-1	125	32	У-6г	1500	3200	2400	СМ-8	800	0,05	-	1	-	-	-	-	1	-	1	1	-	-	-	-	-	-	1	-	-	-	-	1	-	-	2	-	Т	8/1,76	
47	В-1	125	32	У-5	1500	3040	2400	СМ-7	630	0,05	-	1	-	-	-	-	1	-	1	1	-	-	-	-	-	-	1	-	-	-	-	1	-	-	1	1	Т	8/1,76	
ПГ48	В-1	125	32	У-6г	1500	3180	2400	СМ-7	780	0,05	-	-	-	-	-	-	1	-	1	1	-	-	-	-	-	-	1	-	-	-	-	1	-	-	1	3	Т	8/1,76	
48а	В-1	125	125	У-5	1500	3200	2400	СМ-7	800	0,05	-	1	-	-	-	-	1	-	1	1	-	-	-	-	-	-	1	-	-	-	-	1	-	-	2	-	Т	8/1,76	
49	В-1	125	32	У-5	2000	3260	2400	СМ-7	860	0,05	-	1	-	-	-	-	1	-	1	1	-	-	-	-	-	-	1	-	-	-	-	1	-	-	2	-	Т	8/1,76	
50	В-1	125	32	У-5	1500	3200	2400	СМ-7	800	0,05	-	1	-	-	-	-	1	-	1	1	-	-	-	-	-	-	1	-	-	-	-	1	-	-	2	-	Т	8/1,76	
51	В-1	125	125	У-9	1500	3310	2700	СМ-7	610	0,05	-	1	-	-	-	-	-	-	2	1	-	-	-	-	-	-	1	-	-	-	-	1	-	-	1	1	Т	9/1,76	
52	В-1	125	32	У-5	1500	3300	2400	СМ-7	600	0,05	-	1	-	-	-	-	1	-	1	1	-	-	-	-	-	-	1	-	-	-	-	1	-	-	1	1	Т	8/1,76	
53	В-1	125	32	У-7	1500	3040	2400	СМ-7	640	0,05	-	1	-	-	-	-	1	-	1	1	-	-	-	-	-	-	1	-	-	-	-	1	-	-	1	-	Т	8/1,76	
54	В-1	125	32	У-7	1500	3120	2400	СМ-7	720	0,05	-	1	-	-	-	-	1	-	1	1	-	-	-	-	-	-	1	-	-	-	-	1	-	-	1	2	Т	8/1,76	
55	В-1	125	32	У-7	1500	3200	2400	СМ-7	800	0,05	-	1	-	-	-	-	1	-	1	1	-	-	-	-	-	-	1	-	-	-	-	1	-	-	2	-	Т	8/1,76	

Взам. инв. N

Подпись и дата

Инв. N подл.

Изм.	Кол.уч	Лист	№ док	Подп.	Дата
Разработал		Саликова			
ГИП		Иванов			

39-26.05.2018-НВ

"Строительство распределительных сетей и сооружений села Фрунзенское и села Красноармейское Денисовского района Костанайской области"

Наружный водопровод

Стадия	Лист	Листов
РП	76	

Таблица круглых водопроводных колодцев

ТОО "Amanat Story KZ" г. Павлодар

Формат: А3

Таблица круглых водопроводных колодцев

N колодца по плану	Марка колодца по грунтовым условиям	Диаметры трубопроводов мм		N схемы узла	Диаметр колодца Дк, мм	Полная глубина колодца по профилю, Н, мм	Высота рабочей части, Нр, мм	N строительно-монтажной части, мм	Высота горловины с перекрытием hг, мм	Объем бетона на упоры, м3	Расход материалов																												
											Днище			Рабочая часть											Плита перекрытия							Горловина							
											Сборочные железобетонные элементы. Серия 3.900.1 Выпуск 1																													
		Ду	dy								ПН10	ПН15	ПН20	КС10.6	КС10.9	КС10.9а	КС15.6	КС15.6а	КС15.9	КС15.9а	КС20.6	КС20.6а	КС20.9	КС20.9а	ПП10-1	ПП10-2	1ПП15-1	1ПП15-2	2ПП15-1	1ПП20-1	2ПП20-2	КО6	ПО10	КС7.3	КС10.3	Кирпичная кладка, ряды	Тип люка	Скобы МН1	Гидроизоляция
1	2	3	4	5	6	7	8	9	10	11	12	13	14	15	16	17	18	19	20	21	22	23	24	25	26	27	28	29	30	31	32	36	37	38	39	40	41	42	43
ПГ56	В-1	125	32	У-5	1500	3210	2400	СМ-7	810	0,05	-	1	-	-	-	-	1	-	1	1	-	-	-	-	-	-	1	-	-	-	-	1	-	-	2	-	Т	8/1,76	
56а	В-1	125	32	У-5	1500	3200	2400	СМ-7	800	0,05	-	1	-	-	-	-	1	-	1	1	-	-	-	-	-	-	1	-	-	-	-	1	-	-	2	-	Т	8/1,76	
ПГ57	В-1	125	32	У-6г	1500	3310	2700	СМ-7	610	0,05	-	1	-	-	-	-	-	-	2	1	-	-	-	-	-	-	1	-	-	-	-	1	-	-	1	1	Т	9/1,76	
58	В-1	125	32	У-7	1500	3290	2700	СМ-7	590	0,05	-	1	-	-	-	-	-	-	2	1	-	-	-	-	-	-	1	-	-	-	-	1	-	-	1	1	Т	9/1,76	
ПГ59	В-1	125	32	У-5	1500	3370	2700	СМ-7	670	0,05	-	1	-	-	-	-	-	-	2	1	-	-	-	-	-	-	1	-	-	-	-	1	-	-	1	2	Т	9/1,76	
60	В-1	125	32	У-7	1500	3200	2400	СМ-7	800	0,05	-	1	-	-	-	-	1	-	1	1	-	-	-	-	-	-	1	-	-	-	-	1	-	-	2	-	Т	8/1,76	
61	В-1	125	32 У-5	У-5	1500	3320	2700	СМ-7	620	0,05	-	1	-	-	-	-	-	-	2	1	-	-	-	-	-	-	1	-	-	-	-	1	-	-	1	1	Т	9/1,76	
62	В-1	125	32	У-7	1500	3200	2400	СМ-7	800	0,05	-	1	-	-	-	-	1	-	1	1	-	-	-	-	-	-	1	-	-	-	-	1	-	-	2	-	Т	8/1,76	
63	В-1	125	32	У-5	1500	3320	2400	СМ-7	620	0,05	-	1	-	-	-	-	1	-	1	1	-	-	-	-	-	-	1	-	-	-	-	1	-	-	1	1	Т	8/1,76	
64	В-1	125	32	У-5	1500	2980	2100	СМ-7	880	0,05	-	1	-	-	-	-	2	-	-	1	-	-	-	-	-	-	1	-	-	-	-	1	-	-	2	1	Т	7/1,76	
ПГ65	В-1	125	32	У-6г	1500	3230	2400	СМ-7	830	0,05	-	1	-	-	-	-	1	-	1	1	-	-	-	-	-	-	1	-	-	-	-	1	-	-	2	-	Т	8/1,76	
66	В-1	125	125	У-9	1500	3230	2400	СМ-7	830	0,05	-	1	-	-	-	-	1	-	1	1	-	-	-	-	-	-	1	-	-	-	-	1	-	-	2	-	Т	8/1,76	
67	В-1	125	32	У-5	1500	3200	2400	СМ-7	800	0,05	-	1	-	-	-	-	1	-	1	1	-	-	-	-	-	-	1	-	-	-	-	1	-	-	2	-	Т	8/1,76	
68	В-1	125	32	У-5	1500	3420	2700	СМ-7	720	0,05	-	1	-	-	-	-	-	-	2	1	-	-	-	-	-	-	1	-	-	-	-	1	-	-	1	2	Т	9/1,76	
ПГ69	В-1	125	32	У-6г	1500	3290	2700	СМ-7	590	0,05	-	1	-	-	-	-	-	-	2	1	-	-	-	-	-	-	1	-	-	-	-	1	-	-	1	1	Т	9/1,76	
70	В-1	125	32	У-5	1500	3480	2700	СМ-7	780	0,05	-	1	-	-	-	-	-	-	2	1	-	-	-	-	-	-	1	-	-	-	-	1	-	-	1	3	Т	9/1,76	
71	В-1	125	32	У-5	1500	3580	3000	СМ-7	580	0,05	-	1	-	-	-	-	2	-	1	1	-	-	-	-	-	-	1	-	-	-	-	1	-	-	1	1	Т	10/1,76	
72	В-1	125	32	У-5	1500	3490	2700	СМ-7	790	0,05	-	1	-	-	-	-	-	-	2	1	-	-	-	-	-	-	1	-	-	-	-	1	-	-	1	3	Т	9/1,76	
73	В-1	125	32	У-5	1500	3590	3000	СМ-7	590	0,05	-	1	-	-	-	-	2	-	1	1	-	-	-	-	-	-	1	-	-	-	-	1	-	-	1	1	Т	10/1,76	
ПГ74	В-1	125	32	У-5	1500	3340	2400	СМ-7	640	0,05	-	1	-	-	-	-	1	-	1	1	-	-	-	-	-	-	1	-	-	-	-	1	-	-	1	2	Т	8/1,76	

Взам. инв. N

Подпись и дата

Инв. N подл.

Изм.	Кол.уч	Лист	№ док	Подп.	Дата
Разработал		Саликова			
ГИП		Иванов			

39-26.05.2018-НВ

"Строительство распределительных сетей и сооружений села Фрунзенское и села Красноармейское Денисовского района Костанайской области"

Наружный водопровод

Стадия	Лист	Листов
РП	77	

Таблица круглых водопроводных колодцев

ТОО "Atanat Story KZ" г. Павлодар

Формат: А3

Таблица круглых водопроводных колодцев

N колодца по плану	Марка колодца по грунтовым условиям	Диаметры трубопроводов мм		N схемы узла	Диаметр колодца Дк, мм	Полная глубина колодца по профилю, Н, мм	Высота рабочей части, Нр, мм	N строительно-монтажной части, мм	Высота горловины с перекрытием hг, мм	Объем бетона на упоры, м3	Расход материалов																													
											Днище			Рабочая часть											Плита перекрытия							Горловина							
											Сборочные железобетонные элементы. Серия 3.900.1 Выпуск 1																													
		Ду	dy								ПН10	ПН15	ПН20	КС10.6	КС10.9	КС10.9а	КС15.6	КС15.6а	КС15.9	КС15.9а	КС20.6	КС20.6а	КС20.9	КС20.9а	ПП10-1	ПП10-2	1ПП15-1	1ПП15-2	2ПП15-1	1ПП20-1	2ПП20-2	КО6	ПО10	КС7.3	КС10.3	Кирпичная кладка, ряды	Тип люка	Скобы МН1	Гидроизоляция
1	2	3	4	5	6	7	8	9	10	11	12	13	14	15	16	17	18	19	20	21	22	23	24	25	26	27	28	29	30	31	32	36	37	38	39	40	41	42	43
75	В-1	125	32	У-5	1500	3000	2400	СМ-7	600	0,05	-	1	-	-	-	-	1	-	1	1	-	-	-	-	-	-	1	-	-	-	-	1	-	-	1	1	Т	8/1,76	
ПГ75а	В-1	125	32	У-6г	1500	3260	2400	СМ-7	860	0,05	-	1	-	-	-	-	1	-	1	1	-	-	-	-	-	-	1	-	-	-	-	1	-	-	2	-	Т	8/1,76	
ПГ76	В-1	125	32	У-6г	1500	3240	3000	СМ-7	840	0,05	-	1	-	-	-	-	2	-	1	1	-	-	-	-	-	-	1	-	-	-	-	1	-	-	2	-	Т	10/1,76	
												81	1				72		86	81	1		1	1			81			1		82			124	64		767/1,76	

Изм.	Кол.уч	Лист	№ док	Подп.	Дата
Разработал		Саликова			
ГИП		Иванов			

39-26.05.2018-НВ

"Строительство распределительных сетей и сооружений села Фрунзенское и села Красноармейское Денисовского района Костанайской области"

Наружный водопровод

Стадия	Лист	Листов
РП	78	

Таблица круглых водопроводных колодцев

ТОО "Atanat Story KZ" г. Павлодар

Взам. инв. N

Подпись и дата

Инв. N подл.

Формат: А3

Указательный знак пожарного гидранта

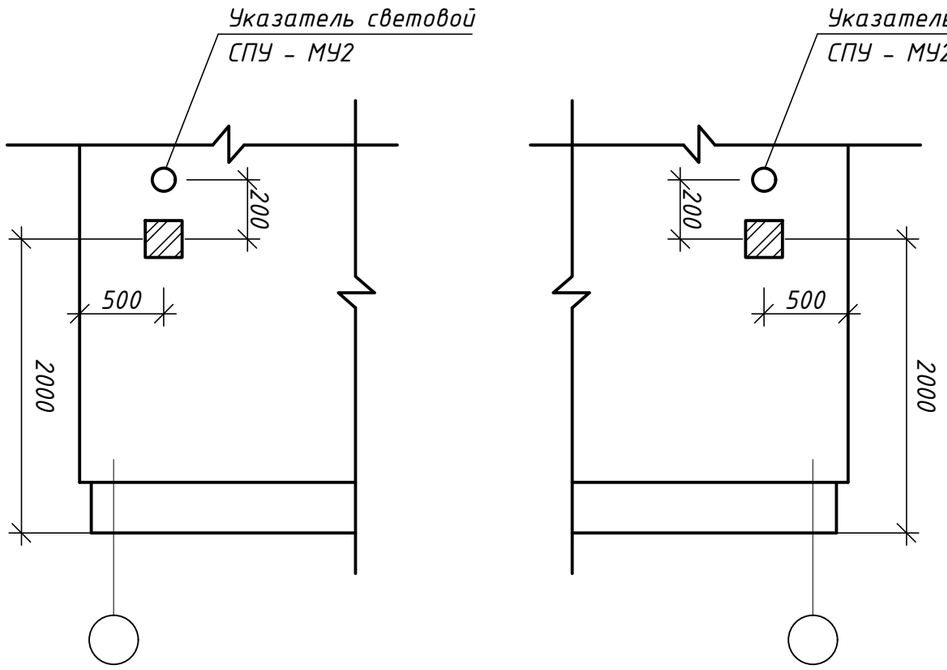

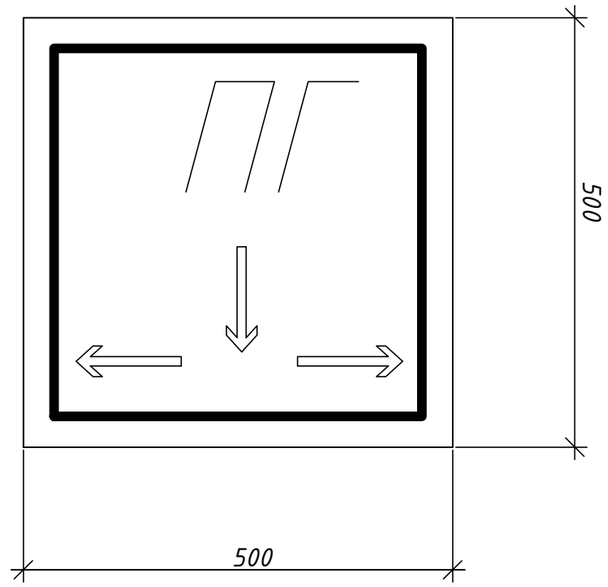

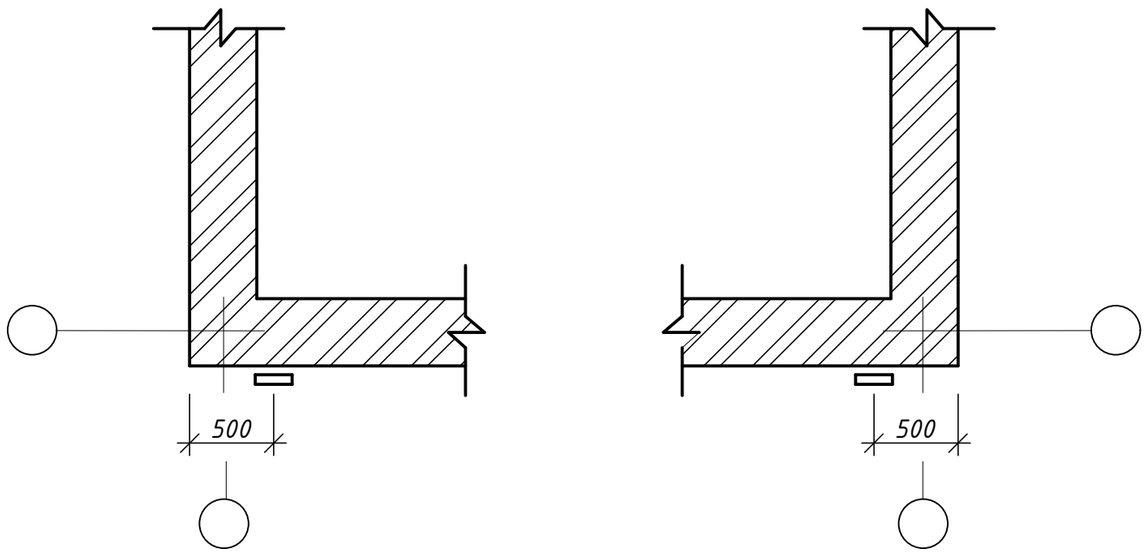

Указательный знак пожарного гидранта выполнить согласно требований СТ РК ГОСТ Р 12.4.026-2001

						39-26.05.2018-НВ		
						"Строительство распределительных сетей и сооружений села Фрунзенское и села Красноармейское Денисовского района Костанайской области"		
Изм.	Кол.уч	Лист	№ док	Подп.	Дата			
						Наружный водопровод	Стадия	Лист	Листов
							РП	79	
Разработал		Саликова				Указательный знак пожарного гидранта	ТОО "Amanat Story KZ" г. Павлодар		
ГИП		Иванов							

Взам. инв. N

Подпись и дата

Инв. N подл.

Копировал

Формат А3

Ведомость объемов работ.

№ п/п	Наименование работ	Ед. изм	Кол.	Примеч.
1	2	3	4	5
1	Разработка траншеи экскаватором емкостью ковша 0,65мз в отвал с перемещением до 5м. Грунт сухой IIгруппы.	мз	50267	
2	Разработка траншеи экскаватором емкостью ковша 0,65мз при пересечении с линией ВЛ 10кВ (3шт) в отвал. Грпунт сухой IIгруппы.	мз	750	
3	Доработка дна траншеи вручную . Грунт сухой IIгруппы.	мз	1578	
4	Прокладка трубопровода из полиэтиленовых труб ПЭ100 SDR 17"питьевая" Ф90х5,4мм	м	5859,0	
5	Прокладка трубопровода из стальных труб Ф57х3,0мм по ГОСТ 10704-91 с (от скв.№1, №2 до колодцев 1' и 1".	м	10,0	
6	Прокладка футляра из полиэтиленовых труб ПЭ100 SDR 17"питьевая" Ф125х7,4мм, L=9,0м открытым способом	шт	1	
7	Протаскивание рабочей полиэтиленовой трубы ПЭ100 SDR17 Ф90х5,4мм в футляр	м	9,0	
8	Монтаж колодцев из сборных ж/б элементов по серии 3.900.1-14,в.1. (Ф1,5м-3шт)	мз	5,545	
9	Скобы в колодцы (изделия закладные МН1)	шт/кг	28/1,76	
10	Монтаж стальных фасонных частей Ф89мм (переход, отвод) с усиленной антикоррозийной гидроизоляцией	шт	2	
11	Монтаж задвижек Sigmetex SM-KZ обрезиненнным клином из ВЧШГ Ф150мм	шт	2	
12	Монтаж задвижек Sigmetex SM-KZ обрезиненнным клином из ВЧШГ Ф125мм	шт	2	
13	Приварка стальных фланцев Ф80мм	шт	2	
14	Приварка стальных фланцев Ф100мм	шт	2	
15	Устройство упоров в колодцах из бетона В-7,5	мз	0,015	
16	Кирпичная кладка на горловины колодцев	шт/мз	3/0,008	
19	Изготовление и монтаж деревянных крышек	шт/мз	3/0,27	
19	Монтаж чугунных люков тип "Л"	шт	3	
19	Устройство бетонной отмостки t=10см вокруг горловины колодцев. Бетон В7,5	мз	9,35	
19	Устройство щебеночной подготовки t=10см вокруг горловины колодцев.	мз	9,35	
19	Монтаж гильзы из трубы ПЭ100 SDR17 110х6,6, L=300 мм через стенки колодцев	шт	8	
19	Обсыпка и присыпка труб вручную с уплотнением и подбивкой пазух (из отвала) на 0,3м над диаметром трубы.	мз	3287	
20	Обратная засыпка траншеи бульдозером мощностью N=79кВт из отвала с перемещением до 5м.	мз	49308	
21	Промывка полиэтиленового трубопровода с дизенфекцией Ф90х5,4мм	м	5859,0	
22	Промывка стального трубопровода с дизенфекцией Ф89х4,0мм	м	10,0	

Взам. инв. N

Подпись и дата

Инв. N подл.

Изм.	Кол.уч	Лист	№ док	Подп.	Дата
Разработал		Саликова			
ГИП		Иванов			

39-26.05.2018-НВ

"Строительство распределительных сетей и сооружений села Фрунзенское и села Красноармейское Денисовского района Костанайской области"

Наружный водопровод

Стадия	Лист	Листов
РП	80	

Ведомость объемов работ (Магистральный водопровод)

ТОО "Amanat Story KZ" г. Павлодар

Формат: А3

Ведомость объемов работ. (начало)

№ п/п	Наименование работ	Ед. изм	Кол.	Примеч.
1	2	3	4	5
1	Разработка траншеи экскаватором емкостью ковша 0,65мз в отвал с перемещением до 5м. Грунт сухой IIгруппы.	мз	162762	
2	Разработка траншеи экскаватором емкостью ковша 0,65мз при пересечении с линией ВЛ 04кВ (5шт) в отвал. Грпунт сухой IIгруппы.	мз	1250	
3	Разработка траншеи экскаватором емкостью ковша 0,65мз при пересечении с кабелем связи (6шт) в отвал. Грпунт сухой IIгруппы.		34	
4	Доработка дна траншеи вручную . Грунт сухой IIгруппы.	мз	5074	
5	Прокладка трубопровода из полиэтиленовых труб ПЭ100 SDR 17"питьевая" Ф125х7,4мм	м	1605,0	
8	Прокладка трубопровода из полиэтиленовых труб ПЭ100 SDR 17"питьевая" Ф110х6,6мм	м	11005,0	
9	Прокладка трубопровода из полиэтиленовых труб ПЭ100 SDR 17"питьевая" Ф90х5,4мм	м	5013,0	
10	Прокладка трубопровода из полиэтиленовых труб ПЭ100 SDR 17"питьевая" Ф32х2,0мм (к жилым домам)	м		
11	Прокладка футляра из полиэтиленовых труб ПЭ100 SDR 17"питьевая" Ф160х9,5мм, L=15,0м открытым способом	шт	1	
12	Протаскивание рабочей полиэтиленовой трубы ПЭ100 SDR17 Ф125х7,4мм в футляр	м	15,0	
13	Прокладка футляра из полиэтиленовых труб ПЭ100 SDR 17"питьевая" 2Ф140х8,3мм, L=10,0м открытым способом	шт	2	
14	Протаскивание рабочей полиэтиленовой трубы ПЭ100 SDR17 Ф110х6,6мм в футляр	м	20,0	
15	Прокладка футляра из полиэтиленовых труб ПЭ100 SDR 17"питьевая" Ф125х7,4мм, L=20,0м открытым способом	шт	1	
16	Протаскивание рабочей полиэтиленовой трубы ПЭ100 SDR17 Ф90х5,4мм в футляр	м	20,0	
17	Прокладка футляра из полиэтиленовых труб ПЭ100 SDR 17"питьевая" Ф125х7,4мм, L=15,0м открытым способом	шт	1	
18	Протаскивание рабочей полиэтиленовой трубы ПЭ100 SDR17 Ф90х5,4мм в футляр	м	15,0	
19	Прокладка футляра из полиэтиленовых труб ПЭ100 SDR 17"питьевая" Ф125х7,4мм, L=8,0м открытым способом	шт	3	
20	Протаскивание рабочей полиэтиленовой трубы ПЭ100 SDR17 Ф90х5,4мм в футляр	м	24	
21	Прокладка футляра из полиэтиленовых труб ПЭ100 SDR 17"питьевая" Ф125х7,4мм, L=9,0м открытым способом	шт	2	
22	Протаскивание рабочей полиэтиленовой трубы ПЭ100 SDR17 Ф90х5,4мм в футляр	м	18	
23	Прокладка футляра из полиэтиленовых труб ПЭ100 SDR 17"питьевая" Ф50х3,0мм, L=13,0м открытым способом	шт	10	
24	Протаскивание рабочей полиэтиленовой трубы ПЭ100 SDR17 Ф90х5,4мм в футляр	м	130	
25	Прокладка футляра из полиэтиленовых труб ПЭ100 SDR 17"питьевая" Ф50х3,0мм, L=15,0м открытым способом	шт	2	
26	Протаскивание рабочей полиэтиленовой трубы ПЭ100 SDR17 Ф32х2,0мм в футляр	м	30	
27	Прокладка футляра из полиэтиленовых труб ПЭ100 SDR 17"питьевая" Ф50х3,0мм, L=10,0м открытым способом	шт	2	
28	Протаскивание рабочей полиэтиленовой трубы ПЭ100 SDR17 Ф32х2,0мм в футляр	м	20	
29	Прокладка футляра из полиэтиленовых труб ПЭ100 SDR 17"питьевая" Ф50х3,0мм, L=9,0м открытым способом	шт	28	
30	Протаскивание рабочей полиэтиленовой трубы ПЭ100 SDR17 Ф32х2,0мм в футляр	м	252	
31	Прокладка футляра из полиэтиленовых труб ПЭ100 SDR 17"питьевая" Ф50х3,0мм, L=8,0м открытым способом	шт	20	
32	Протаскивание рабочей полиэтиленовой трубы ПЭ100 SDR17 Ф32х2,0мм в футляр	м	160	
33	Прокладка футляра из полиэтиленовых труб ПЭ100 SDR 17"питьевая" Ф50х3,0мм, L=7,0м открытым способом	шт	45	

(окончание)

№ п/п	Наименование работ	Ед. изм	Кол.	Примеч.
1	2	3	4	5
34	Протаскивание рабочей полиэтиленовой трубы ПЭ100 SDR17 Ф32х2,0мм в футляр	м	315	
35	Прокладка футляра из полиэтиленовых труб ПЭ100 SDR 17"питьевая" Ф50х3,0мм, L=4,0м открытым способом	шт	9	
36	Протаскивание рабочей полиэтиленовой трубы ПЭ100 SDR17 Ф32х2,0мм в футляр	м	36	
37	Монтаж колодцев из сборных ж/б элементов по серии 3.900.1-14,в.1. (Ф2,0м-7шт; Ф1,5м-281шт)	мз	14,857/ 529,22	
38	Скобы в колодцы (изделия закладные МН1)	шт/кг	2428/ /1,76	
39	Монтаж полиэтиленовых фасонных частей Ф32-125мм (тройники)	шт	160	
40	Монтаж полиэтиленовых фасонных частей Ф32-125мм (крестовины)	шт	94	
41	Монтаж полиэтиленовых фасонных частей Ф32-1125мм (отводы, патрубки,переходы)	шт	164	
42	Монтаж крестовины стальной фланцевой с пожарной поставкой Ф100-125мм с усиленной антикоррозийной изоляцией	шт	11	
43	Монтаж тройников стальных фланцевых с пожарной поставкой Ф100х125мм с усиленной антикоррозийной изоляцией	шт	20	
44	Монтаж задвижек Sigmetex SM-KZ обрезиненнным клином из ВЧШГ Ф100мм	шт	76	
45	Монтаж задвижек Sigmetex SM-KZ обрезиненнным клином из ВЧШГ Ф125мм	шт	7	
55	Монтаж шаровых кранов "БЕМЕР" Ф32мм	шт	321	
56	Гидроизоляция стальных фасонных частей Ф100мм (кресты, троиники стальные пож. подставкой)с усиленной гидроизоляцией.	тн	0,92	
57	Гидроизоляция наружной поверхности колодцев (288шт)	м2	17280,0	
58	Устройство упоров в колодцах из бетона В-7,5	мз	97,44	
59	Монтаж пожарных гидрантов	шт	47	
60	Монтаж вантузов Ф50мм	шт	14	
61	Кирпичная кладка на горловины колодцев	шт/мз	3456/ /9,2	
62	Изготовление и монтаж деревянных крышек (288шт)	шт/мз	288/ /8,64	
63	Монтаж чугунных люков тип "Т"	шт	288	
64	Устройство бетонной отмостки t=10см вокруг горловины колодцев. Бетон В7,5	мз	898,0	
65	Устройство щебеночной подготовки t=10см вокруг горловины колодцев.	мз	898,0	
66	Обсыпка и присыпка труб вручную с уплотнением и подбивкой пазух (из отвала) на 0,3м над диаметром трубы.	мз	10570	
67	Обратная засыпка траншеи бульдозером мощностью N=79кВт из отвала с перемещением до 5м.	мз	153476	

Взам. инв. N

Подпись и дата

Инв. N подл.

Изм.	Кол.уч	Лист	№ док	Подп.	Дата
Разработал		Саликова			
ГИП		Иванов			

39-26.05.2018-НВ

"Строительство распределительных сетей и сооружений села Фрунзенское и села Красноармейское Денисовского района Костанайской области"

Наружный водопровод

Стадия	Лист	Листов
РП	81	

Ведомость объемов работ (с.Фрунзенское)

ТОО "Amanat Story KZ" г. Павлодар

Формат: А3

(окончание)

№ п/п	Наименование работ	Ед. изм	Кол.	Примеч.
1	2	3	4	5
43	Монтаж гильзы из трубы ПЭ100 SDR17 140х8,3, L=300 мм через стенки колодцев	шт	12	
44	Монтаж гильзы из трубы ПЭ100 SDR17 125х7,4, L=300 мм через стенки колодцев	шт	48	
45	Монтаж гильзы из трубы ПЭ100 SDR17 110х6,6, L=300 мм через стенки колодцев	шт	340	
46	Монтаж гильзы из трубы ПЭ100 SDR17 40х2,3, L=300 мм через стенки колодцев	шт	354	
47	Промывка трубопровода из полиэтиленовых труб ПЭ100 SDR 17"питьевая" с дизенфекцией Ф125х7,4мм	м	1252,0	
48	Промвка трубопровода из полиэтиленовых труб ПЭ100 SDR 17"питьевая" с дизенфекцией Ф110х6,6мм	м	1605,0	
49	Промывка трубопровода из полиэтиленовых труб ПЭ100 SDR 17"питьевая" с дизенфекцией Ф90х5,4мм	м	11005,0	
50	Промывка трубопровода из полиэтиленовых труб ПЭ100 SDR 17"питьевая" с дизенфекцией Ф32х2,0мм	м	5013,0	
51	Проведение лабораторного анализа проб питьевой воды (бактериологический, химический, радиологический) скв.1 и 2.	шт	2	

Взам. инв. N

Подпись и дата

Инв. N подл.

Изм.	Кол.уч	Лист	№ док	Подп.	Дата

39-26.05.2018-НВ

"Строительство распределительных сетей и сооружений села Фрунзенское и села Красноармейское Денисовского района Костанайской области"

Наружный водопровод

Стадия	Лист	Листов
РП	82	

Разработал Саликова

ГИП Иванов

Ведомость объемов работ (с.Фрунзенский)

ТОО "Amanat Story KZ" г. Павлодар

Формат: А4

Ведомость объемов работ. (начало)

№ п/п	Наименование работ	Ед. изм	Кол.	Примеч.
1	2	3	4	5
1	Разработка траншеи экскаватором емкостью ковша 0,65мз в отвал с перемещением до 5м. Грунт сухой IIгруппы.	мз	140971	
2	Доработка дна траншеи вручную . Грунт сухой IIгруппы.	мз	4360	
3	Прокладка трубопровода из полиэтиленовых труб ПЭ100 SDR 17"питьевая" Ф125х7,4мм	м	16110,0	
4	Прокладка трубопровода из полиэтиленовых труб ПЭ100 SDR 17"питьевая" Ф32х2,0мм (к жилым домам)	м	1634,0	
5	Прокладка футляра из полиэтиленовых труб ПЭ100 SDR 17"питьевая" Ф160х9,5мм, L=7,0м открытым способом	шт	7	
8	Протаскивание рабочей полиэтиленовой трубы ПЭ100 SDR17 Ф125х7,4мм в футляр	м	49,0	
9	Прокладка футляра из полиэтиленовых труб ПЭ100 SDR 17"питьевая" Ф50х3,0мм, L=7,0м открытым способом	шт	14	
10	Протаскивание рабочей полиэтиленовой трубы ПЭ100 SDR17 Ф90х5,4мм в футляр	м	98,0	
11	Прокладка футляра из полиэтиленовых труб ПЭ100 SDR 17"питьевая" Ф50х3,0мм, L=10,0м открытым способом	шт	10	
12	Протаскивание рабочей полиэтиленовой трубы ПЭ100 SDR17 Ф32х2,0мм в футляр	м	100,0	
13	Монтаж колодцев из сборных ж/б элементов по серии 3.900.1-14,в.1. (Ф2,0м-1шт; Ф1,5м-81шт)	мз	2,27/ /125,78	
14	Скобы в колодцы (изделия закладные МН1)	шт/кг	767/ /1,76	
15	Монтаж полиэтиленовых фасонных частей Ф32-125мм (тройники)	шт	55	
16	Монтаж полиэтиленовых фасонных частей Ф100-125мм (крестовины)	шт	17	
17	Монтаж полиэтиленовых фасонных частей Ф32-1125мм (отводы, патрубки,переходы)	шт	92	
18	Монтаж крестовины стальной фланцевой с пожарной поставкой Ф100-125мм с усиленной антикоррозийной изоляцией	шт	5	
19	Монтаж тройников стальных фланцевых с пожарной поставкой Ф100х125мм с усиленной антикоррозийной изоляцией	шт	14	
20	Монтаж задвижек Sigmetex SM-KZ обрезиненнным клином из ВЧШГ Ф100мм	шт	4	
21	Монтаж задвижек Sigmetex SM-KZ обрезиненнным клином из ВЧШГ Ф125мм	шт	28	
22	Монтаж шаровых кранов "БЕМЕР" Ф32мм	шт	94	
23	Гидроизоляция стальных фасонных частей Ф100мм (кресты, тройники стальные пож. подставкой)с усиленной гидроизоляцией.	тн	0,26	
24	Гидроизоляция наружной поверхности колодцев (288шт)	м2	4920,0	
25	Устройство упоров в колодцах из бетона В-7,5	мз	27,74	
26	Монтаж пожарных гидрантов	шт	18	
27	Монтаж вантузов Ф50мм	шт	6	
28	Кирпичная кладка на горловины колодцев	шт/мз	984/ /2,6	
29	Изготовление и монтаж деревянных крышек (82шт)	шт/мз	82/ /2,46	
30	Монтаж чугунных люков тип "Т"	шт	82	

(окончание)

№ п/п	Наименование работ	Ед. изм	Кол.	Примеч.
1	2	3	4	5
34	Устройство бетонной отмостки t=10см вокруг горловины колодцев. Бетон В7,5	мз	256,0	
35	Устройство щебеночной подготовки t=10см вокруг горловины колодцев.	мз	256,0	
36	Монтаж гильзы из трубы ПЭ100 SDR17 140х8,3, L=300 мм через стенки колодцев	шт	175	
37	Монтаж гильзы из трубы ПЭ100 SDR17 125х7,4, L=300 мм через стенки колодцев	шт	4	
38	Монтаж гильзы из трубы ПЭ100 SDR17 40х2,3, L=300 мм через стенки колодцев	шт	87	
39	Обсыпка и присыпка труб вручную с уплотнением и подбивкой пазух (из отвала) на 0,3м над диаметром трубы.	мз	9083	
40	Обратная засыпка траншеи бульдозером мощностью N=79кВт из отвала с перемещением до 5м.	мз	136248	
41	Промывка трубопровода из полиэтиленовых труб ПЭ100 SDR 17"питьевая" с дизенфекцией Ф125х7,4мм	м	16110,0	
42	Промывка трубопровода из полиэтиленовых труб ПЭ100 SDR 17"питьевая" с дизенфекцией Ф32х2,0мм	м	1634,0	

Взам. инв. N

Подпись и дата

Инв. N подл.

Изм.	Кол.уч	Лист	№ док	Подп.	Дата
Разработал		Саликова			
ГИП		Иванов			

39-26.05.2018-НВ

"Строительство распределительных сетей и сооружений села Фрунзенское и села Красноармейское Денисовского района Костанайской области"

Наружный водопровод

Стадия	Лист	Листов
РП	83	

Ведомость объемов работ (с.Красноармейское)

ТОО "Amanat Story KZ" г. Павлодар

Формат: А3

Позиция	Наименование и техническая характеристика	Тип, марка, обозначение документов, опросного листа	Код продукции	Поставщик	Единица измерения	Количество	Масса единицы, кг	Примечание
1	2	3	4	5	6	7	8	9
	Водопровод В1							
	Трубопровод из полиэтиленовых труб ПЭ100 SDR 17"питьевая Ф90х5,4мм	СТ РК ИСО 4427-2004			м	5867,0		
	Трубопровод из стальных труб Ф89х4,0мм по ГОСТ 10704-91 с гидроизоляцией (от скв.№1, №2 до колодцев 1' и 1'').	ГОСТ 10704-91			м	10,0		
	Колодцы из сборных ж/б элементов по серии 3.900.1-14,в.1. (Ф1,5м-3шт)				мз	5,545		
1	Задвижка Sigmetex SM-KZ обрезиненнным клином из ВЧШГ Ф80мм	Sigmetex SM-KZ			шт	2		
2	Задвижка Sigmetex SM-KZ обрезиненнным клином из ВЧШГ Ф100мм				шт	2		
3	Клапан предохранительный(гаситель гидроудара) ARISAFE 12901	ARISAFE 12901			шт	1		
4	Счетчик расходомер ультрозвуковой	РУ01			шт	1		
5	Переходник стальной КФ108х89мм	ГОСТ 17376-2001			шт	1		
6	Отвод 90 Ф89х4	ГОСТ 17375-2001			шт	1		
7	Фланцы стальные плоские приварные Ф80мм	ГОСТ 12820-80*			шт	5		
8	Фланцы стальные свободные Ф80мм	ГОСТ 12820-80*			шт	1		
9	Фланцы стальные свободные Ф100мм	ГОСТ 12820-80*			шт	5		
10	Втулки под фланцы Ф100мм				шт	5		
	Деревянные крышки для колодцев				шт	3		
	Чугунные люки тип "Л"				шт	3		
	Гильзы из трубы ПЭ100 SDR17 110х6,6, L=300 мм через стенки колодцев				шт	5		

СОГЛАСОВАНО

ГПиТ	Оспанов	09.18
ЭТО	Нечай	09.18
ТХ	Сарсенов	09.18

Взам. инв. N

Подпись и дата

Инв. N подл.

Изм.	Кол.уч	Лист	№ док	Подп.	Дата
Разраб.		Саликова			09.18
ГИП		Иванов			09.18
Проверил		Нечай			09.18
Н.контр.		Иванов			09.18

- НВ.СО

"Строительство распределительных сетей и сооружений села Фрунзенское и села Красноармейское Денисовского района Костанайской области"

Наружный водопровод

Стадия	Лист	Листов
РП	1	4

Спецификация оборудования, изделий и материалов. (Магистральный водопровод)

ТОО "Amanat Story KZ" г. Павлодар

Позиция	Наименование и техническая характеристика	Тип, марка, обозначение документов, опросного листа	Код продукции	Поставщик	Единица измерения	Количество	Масса единицы, кг	Примечание
1	2	3	4	5	6	7	8	9
	Водопровод В1							
	Трубопровод из полиэтиленовых труб ПЭ100 SDR 17"питьевая Ф125х7,4мм	СТ РК ИСО 4427-2004			м	1252,0		
	Трубопровод из полиэтиленовых труб ПЭ100 SDR 17"питьевая" Ф110х6,6мм	СТ РК ИСО 4427-2004			м	1605,0		
	Трубопровод из полиэтиленовых труб ПЭ100 SDR 17"питьевая" Ф90х5,4мм	СТ РК ИСО 4427-2004			м	11005,0		
	Трубопровод из полиэтиленовых труб ПЭ100 SDR 11"питьевая" Ф32х2,3мм (подводка к жилым домам)	СТ РК ИСО 4427-2004			м	5013,0		
	Колодцы из сборных ж/б элементов по серии 3.900.1-14,в.1. (Ф2,0м-7шт; Ф1,5м-281шт)	Сер.3.900.1-14,в.1			мз	14,85/ 529,22		
1	Задвижка Sigmetex SM-KZ обрезиненнным клином из ВЧШГ Ф100мм	Sigmetex SM-KZ			шт	76		
2	Задвижка Sigmetex SM-KZ обрезиненнным клином из ВЧШГ Ф125мм	Sigmetex SM-KZ			шт	7		
3	Шаровой кран "БЕМЕР" Ф32мм	"БЕМЕР" ГОСТ 21345-2005			шт	321		
4	Крест полиэтиленовый Ф110х110мм	СТ РК ГОСТ Р 52134-2010			шт	12		
5	Крест полиэтиленовый Ф90х90мм	СТ РК ГОСТ Р 52134-2010			шт	2		
6	Крест полиэтиленовый Ф90х32мм	СТ РК ГОСТ Р 52134-2010			шт	79		
7	Крест полиэтиленовый Ф32х32мм	СТ РК ГОСТ Р 52134-2010			шт	1		
8	Крест стальной фланцевый с пожарной подставкой Ф100х32мм	ГОСТ 10704-91			шт	6		
9	Крест стальной фланцевый с пожарной подставкой Ф100х100мм	ГОСТ 10704-91			шт	5		
10	Тройник полиэтиленовый Ф110х110мм	СТ РК ГОСТ Р 52134-2010			шт	32		
11	Тройник полиэтиленовый Ф110х32мм	СТ РК ГОСТ Р 52134-2010			шт	11		
12	Тройник полиэтиленовый Ф90х32мм	СТ РК ГОСТ Р 52134-2010			шт	117		
13	Тройник полиэтиленовый Ф125х100мм	СТ РК ГОСТ Р 52134-2010			шт	1		
14	Тройник стальной фланцевый с пожарной подставкой Ф100х100мм	ГОСТ 10704-91			шт	12		

СОГЛАСОВАНО

ГПиТ	Осипов	09.18
ЭТО	Нечай	09.18
ТХ	Сарсенов	09.18

Взам. инв. N

Подпись и дата

Инв. N подл.

Изм.	Кол.уч	Лист	№ док	Подп.	Дата
Разраб.		Саликова			09.18
ГИП		Иванов			09.18
Проверил		Нечай			09.18
Н.контр.		Иванов			09.18

- НВ.СО

"Строительство распределительных сетей и сооружений села Фрунзенское и села Красноармейское Денисовского района Костанайской области"

Наружный водопровод

Стадия	Лист	Листов
РП	2	

Спецификация оборудования, изделий и материалов. (с.Фрунзенское)

ТОО "Atanat Story KZ" г. Павлодар

1	2	3	4	5	6	7	8	9
15	Тройник стальной фланцевый с пожарной подставкой Ф100х32мм	ГОСТ 10704-91			шт	5		
16	Тройник стальной фланцевый с пожарной подставкой Ф125х125мм	ГОСТ 10704-91			шт	1		
17	Тройник стальной фланцевый с пожарной подставкой Ф125х100мм	ГОСТ 10704-91			шт	2		
18	Переходник полиэтиленовый Ф100х32мм	СТ РК ГОСТ Р 52134-2010			шт	42		
19	Переходник полиэтиленовый Ф125х100мм	СТ РК ГОСТ Р 52134-2010			шт	4		
20	Переходник полиэтиленовый Ф100х90мм	СТ РК ГОСТ Р 52134-2010			шт	113		
21	Переходник полиэтиленовый Ф90х32мм	СТ РК ГОСТ Р 52134-2010			шт	3		
22	Отвод полиэтиленовый Ф100х100мм	СТ РК ГОСТ Р 52134-2010			шт	1		
23	Отвод полиэтиленовый Ф90х90мм	СТ РК ГОСТ Р 52134-2010			шт	1		
24	Заглущка Ф110мм	СТ РК ГОСТ Р 52134-2010			шт	1		
25	Фланцы стальные свободные Ф100мм	ГОСТ 12820-80*			шт	152		
26	Фланцы стальные свободные Ф125мм	ГОСТ 12820-80*			шт	14		
27	Втулки полиэтиленовые под фланцы Ф110мм	СТ РК ГОСТ Р 52134-2010			шт	152		
28	Втулки полиэтиленовые под фланцы Ф125мм	СТ РК ГОСТ Р 52134-2010			шт	14		
29	Вантуз для сброса воздуха Ф50мм				шт	14		
30	Пожарный гидрант Ф100мм (при гл.заложения труб 3,2м)				шт	47		
31	Деревянные крышки для колодцев				шт/м3	288/8,64		
32	Чугунные люки тип "Т"				шт	288		
33	Гильзы из трубы ПЭ100 SDR17 140х8,3, L=300 мм через стенки колодцев	СТ РК ГОСТ Р 52134-2010			шт	12		
34	Гильзы из трубы ПЭ100 SDR17 124х7,4, L=300 мм через стенки колодцев	СТ РК ГОСТ Р 52134-2010			шт	48		
35	Гильзы из трубы ПЭ100 SDR17 110х6,6, L=300 мм через стенки колодцев	СТ РК ГОСТ Р 52134-2010			шт	389		
36	Гильзы из трубы ПЭ100 SDR17 40х2,4, L=300 мм через стенки колодцев	СТ РК ГОСТ Р 52134-2010			шт	353		
37	Приборы учета воды Ф15мм (для жилых домов)	UnimagCybleTU4(MSD)			шт	353		
38	Указательный знак пожарного гидранта				шт	47		

СОГЛАСОВАНО

ГПиТ	Осланов	09.18
ЭТО	Нечай	09.18
ТХ	Сарсенов	09.18

Взам. инв. N

Подпись и дата

Инв. N подл.

Позиция	Наименование и техническая характеристика	Тип, марка, обозначение документов, опросного листа	Код продукции	Поставщик	Единица измерения	Количество	Масса единицы, кг	Примечание
1	2	3	4	5	6	7	8	9
	Водопровод В1							
	Трубопровод из полиэтиленовых труб ПЭ100 SDR 17"питьевая Ф125х7,4мм	СТ РК ИСО 4427-2004			м	16110,0		
	Трубопровод из полиэтиленовых труб ПЭ100 SDR 11"питьевая" Ф32х2,0мм (подводка к жилым домам)	СТ РК ИСО 4427-2004			м	1634,0		
	Футляр из полиэтиленовых труб ПЭ100 SDR 17"питьевая" Ф160х9,5мм, L=7,0м	СТ РК ИСО 4427-2004			шт	7		
	Футляр из полиэтиленовых труб ПЭ100 SDR 17"питьевая" Ф50х3,0мм, L=7,0м	СТ РК ИСО 4427-2004			шт	14		
	Футляр из полиэтиленовых труб ПЭ100 SDR 17"питьевая" Ф50х3,0мм, L=7,0м	СТ РК ИСО 4427-2004			шт	10		
1	Колодцы из сборных ж/б элементов по серии 3.900.1-14,в.1. (Ф2,0м-1шт; Ф1,5м-81шт)	Сер.3.900.1-14,в.1			мз	14,85/ 529,22		
2	Задвижка Sigmetex SM-KZ обрезиненнным клином из ВЧШГ Ф100мм	Sigmetex SM-KZ			шт	4		
3	Задвижка Sigmetex SM-KZ обрезиненнным клином из ВЧШГ Ф125мм	Sigmetex SM-KZ			шт	28		
4	Шаровой кран "БЕМЕР" Ф32мм	"БЕМЕР" ГОСТ 21345-2005			шт	94		
5	Крест полиэтиленовый Ф100х100мм	СТ РК ГОСТ Р 52134-2010			шт	2		
6	Крест полиэтиленовый Ф125х125мм	СТ РК ГОСТ Р 52134-2010			шт	15		
7	Крест стальной фланцевый с пожарной подставкой Ф125х125мм	ГОСТ 10704-91			шт	5		
8	Тройник полиэтиленовый Ф100х100мм	СТ РК ГОСТ Р 52134-2010			шт	2		
9	Тройник полиэтиленовый Ф125х32мм	СТ РК ГОСТ Р 52134-2010			шт	5		
10	Тройник полиэтиленовый Ф125х125мм	СТ РК ГОСТ Р 52134-2010			шт	42		
11	Тройник полиэтиленовый Ф125х50мм	СТ РК ГОСТ Р 52134-2010			шт	6		
12	Тройник стальной фланцевый с пожарной подставкой Ф125х125мм	ГОСТ 10704-91			шт	14		
13	Переходник полиэтиленовый Ф125х100мм	СТ РК ГОСТ Р 52134-2010			шт	2		
14	Переходник полиэтиленовый Ф125х32мм	СТ РК ГОСТ Р 52134-2010			шт	88		
15	Отвод полиэтиленовый Ф125х125мм	СТ РК ГОСТ Р 52134-2010			шт	2		
16	Фланцы стальные приварные Ф100мм	ГОСТ 12820-80*			шт	10		
	Фланцы стальные свободные Ф125мм	ГОСТ 12820-80*			шт	64		

СОГЛАСОВАНО

ГПиТ	Оспанов	09.18
ЭТО	Нечай	09.18
ТХ	Сарсенов	09.18

Взам. инв. N

Подпись и дата

Инв. N подл.

Изм.	Кол.уч	Лист	№ док	Подп.	Дата

- НВ.СО

"Строительство распределительных сетей и сооружений села Фрунзенское и села Красноармейское Денисовского района Костанайской области"

Наружный водопровод

Стадия	Лист	Листов
РП	4	

Спецификация оборудования, изделий и материалов. (с.Красноармейское)

ТОО "Amanat Story KZ" г. Павлодар

1	2	3	4	5	6	7	8	9
18	Втулки полиэтиленовые под фланцы Ф125мм	СТ РК ГОСТ Р 52134-2010			шт	64		
19	Вантуз для сброса воздуха Ф50мм				шт	6		
20	Пожарный гидрант Ф100мм Н=2750мм (при гл.заложения труб 3,2м)				шт	18		
21	Деревянные крышки для колодцев				шт/мз	82/2,46		
22	Чугунные люки тип "Л"/"Т"				шт	82		
23	Гильзы из трубы ПЭ100 SDR17 140х8,3, L=300 мм через стенки колодцев	СТ РК ГОСТ Р 52134-2010			шт	175		
24	Гильзы из трубы ПЭ100 SDR17 125х7,4, L=300 мм через стенки колодцев	СТ РК ГОСТ Р 52134-2010			шт	4		
25	Гильзы из трубы ПЭ100 SDR17 40х2,4, L=300 мм через стенки колодцев	СТ РК ГОСТ Р 52134-2010			шт	87		
26	Приборы учета воды Ф15мм (для жилых домов)	UnimagCybleTU4(MSD)			шт	87		
27	Указательный знак пожарного гидранта				шт	18		

СОГЛАСОВАНО

ГПиТ	Осланов	09.18
ЭТО	Нечай	09.18
ТХ	Сарсенов	09.18

Взам. инв. N

Подпись и дата

Инв. N подл.