Ведомость рабочих чертежей основного комплекта

Лист	Наименование	Примечание
1	Общие данные (начало)	
2	Общие данные (окончание)	
3	План системы отопления и вентиляции на отм. +0,000	
	Схема систем вентиляции ВЕ1, ВЕ2, ВЕ3	

Ведомость ссылочных и прилагаемых документов

Обозначение	Наименование	Примечание
	Ссылочные документы :	
Серия 2.190-1.72	Узлы и детали инженерного оборудования отопления .	
Серия 5.904-10	Узлы прохода вентиляционных шахт через покрытия зданий. Узлы прохода общего назначения	
Серия 5.904-51	Зонты и дефлекторы вентиляционных систм	
	Прилагаемые документы	
-ОВ.СО.	Спецификация оборудования, изделий и материалов	1 лист

План-схема

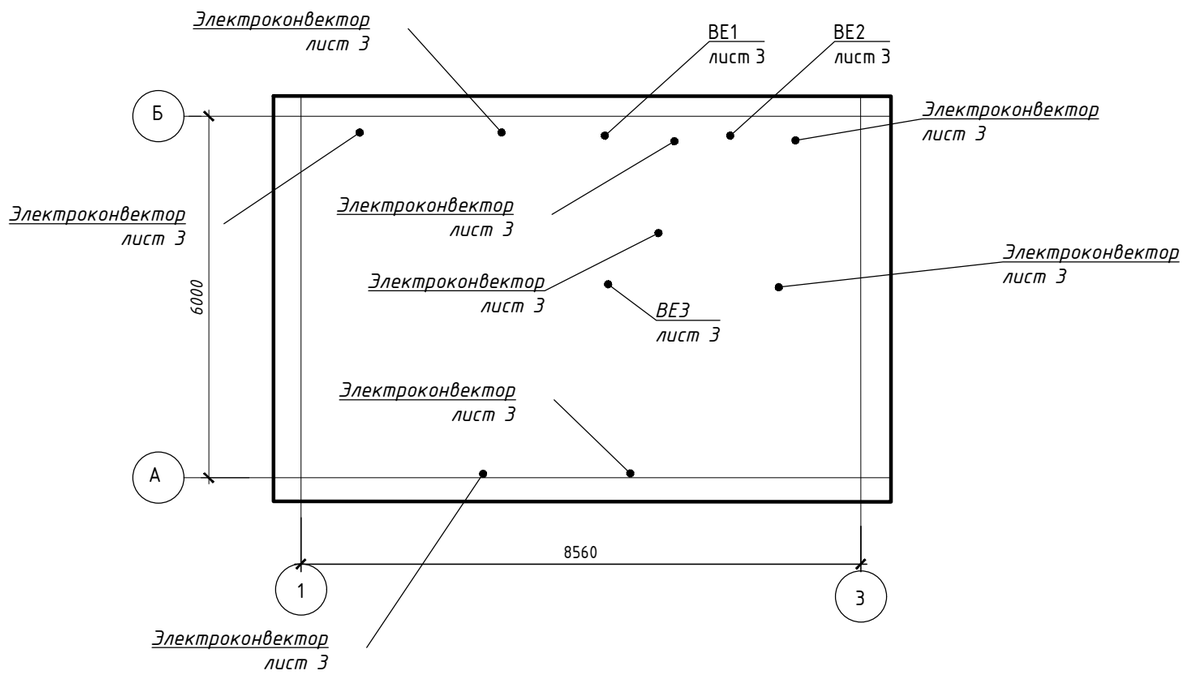

Основные показатели по чертежам отопления и вентиляции

Наименование здания (сооружения), помещения	Объем, м³	Период года при tн, °С	Расход тепла, Вт				Расход холода, Вт	Установленная мощность электродвигателей,кВт
			на отопление	на вентиляцию	на горячее водоснабжение	общий		
Насосная	198	-35	9000	—	—	9000		
Всего:			9000	—	—	9000		

Технические решения, принятые в рабочей документации, соответствуют требованиям экологических, санитарно-гигиенических, противопожарных и други норм, действующих на территории Республики Казахстан и обеспечивают безопасную для жизни и здоровья людей эксплуатацию объекта при соблюдении мероприятий, предусмотренных рабочими чертежами.

Главный инженер проекта Иванов В.Г.

СОГЛАСОВАНО

АС	Осипов	09.18
ВК	Саликова	09.18
ЭС	Нечай	09.18

Взам. инв. №

Подпись и дата

Инв.№ подл.

Изм	Кол.уч	Лист	N°док	Подпись	Дата
ГИП		Иванов			09.18
Разраб.		Сарсенов			09.18
Провер.		Иванов			09.18
Н.Контр.		Иванов			09.18

39-26.05.2018-ОВ

"Строительство распределительных сетей и сооружений села Фрунзенское и села Красноармейское Денисовского района Костанайской области"

Насосная станция 2-го подъема.

Стадия	Лист	Листов
РП	1	3

Общие данные (начало)

ТОО "Amanat Story KZ" г. Павлодар

формат А3

Общие указания

Данный проект разработан в соответствии с техническим заданием на проектирование, согласно:

- СН РК 4.02-01-2011, СП РК 4.02-101-2012 "Отопление вентиляция и кондиционирование";
- СН РК 2.04-04-2013, СП РК 2.04-107-2013 "Строительная теплотехника";
- СНиП РК 4.01-02-2009 "Водоснабжение. Наружные сети и сооружения".

Расчетные параметры наружного воздуха: -в холодный период: -35°С.

Параметры внутреннего воздуха насосной: +5°С.

Параметры внутреннего воздуха помещения персонала: +18°С.

Отопление:

Для поддержания наружней температуры в помещениях насосной, проектом предусмотрена электрическая система отопления.

В качестве отопительных приборов в помещении насосной приняты электропечи ПЭТ-4-1,5, мощностью 1,5 кВт, 220 В, в количестве 4-х шт. Электрический обогреватель типа ПЭТ представляет собой кожух, внутри которого расположены трубчатые электронагревательные элементы (ТЭН). Кожух выполнен из листовой перфорированной стали, закрыт сниз дном, а с торцевых сторон-крышками. Обогреватели имеют 4 ножки с овальными отверстиями 16х14 мм под болты М12. Подвод к питанию осуществляется через отверстие в крышке со стороны токоведущих шпилек, либо через просечки в корпусе.

Теплоснабжение ремонтного помещения, санузла, лестничной площадки предусмотрено от электроконвекторов ЭВУБ 0,5 и ЭВУБ 0,1, оснащенных защитой от перегрева, сжигания кислорода и высушивания воздуха.

Режим работы - продолжительный.

Электроконвекторы оснащены:

- двухступенчатым регулятором мощности для выбора экономичного режима;
- термостатом для автоматического поддерживания заданной температуры в помещении;
- встроенным ионизатором воздуха для создания комфортного микроклимата;
- комплектом для настенного монтажа;
- дисплеем с индикацией заданного режима работы, 24 часовым таймером на отключение.

Вентиляция:

Для поддержания параметров микроклимата в помещениях насосной и помещений для персонала, проектом предусмотрена система вытяжной вентиляции с естественным побуждением ВЕ1-ВЕ2, через прямоугольный зонт ЗП 150х150 и ВЕ3- через дефлектор TRNФ200.

В системе ВЕ3 предусмотрен узел прохода УП2-12 с кольцом для сбора конденсата.

Установка зонтов и дефлекторов предназначена для защиты шахт воздуховодов от попадания атмосферных осадков.

Приток неорганизованный, через неплотности стен и световых и дверных проемов.

Для регулирования проходящего по воздуховодам воздуха, проектом предусмотрена установка на воздуховодах воздушных заслонок (дроссель-клапана), ручного управления.

В проекте система воздуховодов выполнена из листовой оцинкованной стали по ГОСТ 19904-90, толщиной 0,5 мм.

Производство и приемку работ производить согласно СНиП 3.05.01-85 "Внутренние санитарно-технические системы".

Виды работ, по которым составляются акты скрытых работ:

- Устройство шахт и каналов систем вентиляции.
- Осмотр законченной системы вентиляции.

СОГЛАСОВАНО

АС	Осипов	09.18
ВК	Саликова	09.18
ЭС	Нечай	09.18

Взам. инв. №

Подпись и дата

Инв.№ подл.

Изм	Кол.уч	Лист	N°док	Подпись	Дата	39-26.05.2018-ОВ		
						"Строительство распределительных сетей и сооружений села Фрунзенское и села Красноармейское Денисовского района Костанайской области"		
ГИП		Иванов			09.18	Насосная станция 2-го подъема.	Стадия	Лист	Листов
Разраб.		Сарсенов			09.18		РП	2	
Провер.		Иванов			09.18				
Н.Контр.		Иванов			09.18	Общие данные (окончание)	ТОО "Amanat Story KZ" г. Павлодар		

формат А3

План на отм. 0,000, -1,500

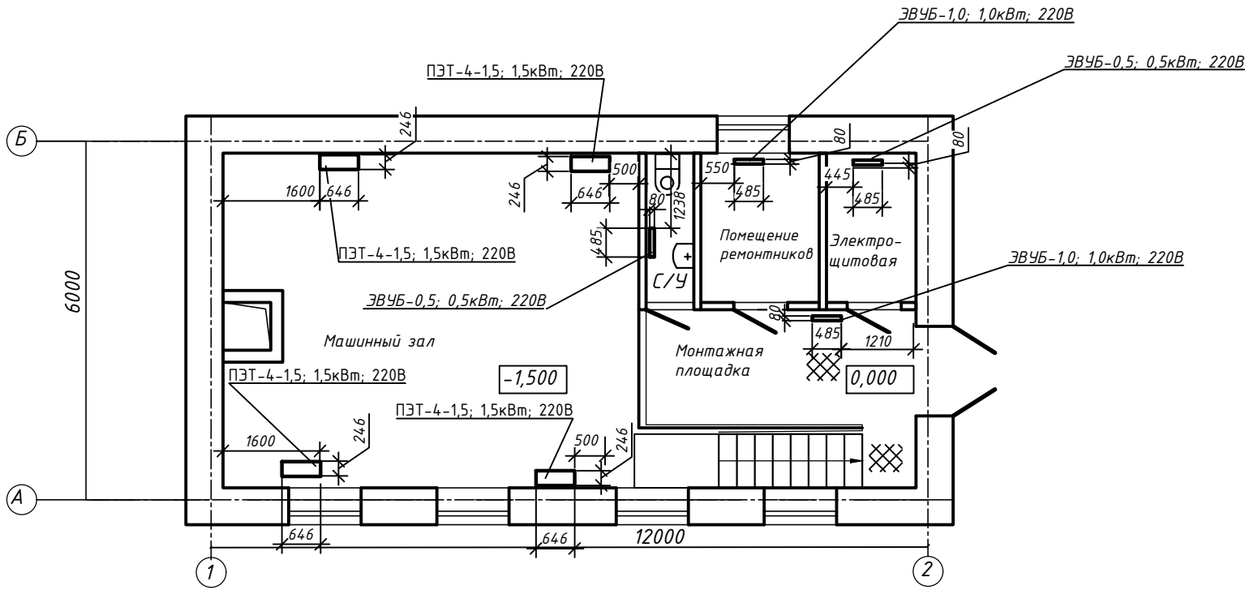

Экспликация помещений

Номер поме-щения	Наименование	Площадь, м2
1	Машинное зал	39,0
2	Помещение ремонтников	5,0
3	Санузел	2,0
4	Электрощитовая	3,75
5	Лестничная площадка	10,5

Схема систем ВЕ1, ВЕ2

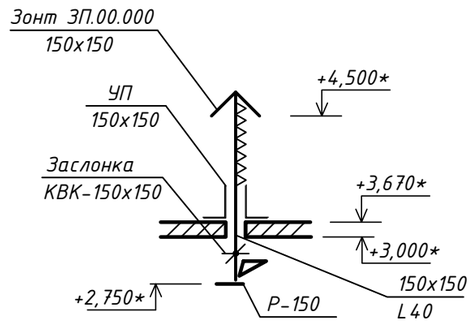

План на отм. 0,000, -1,500

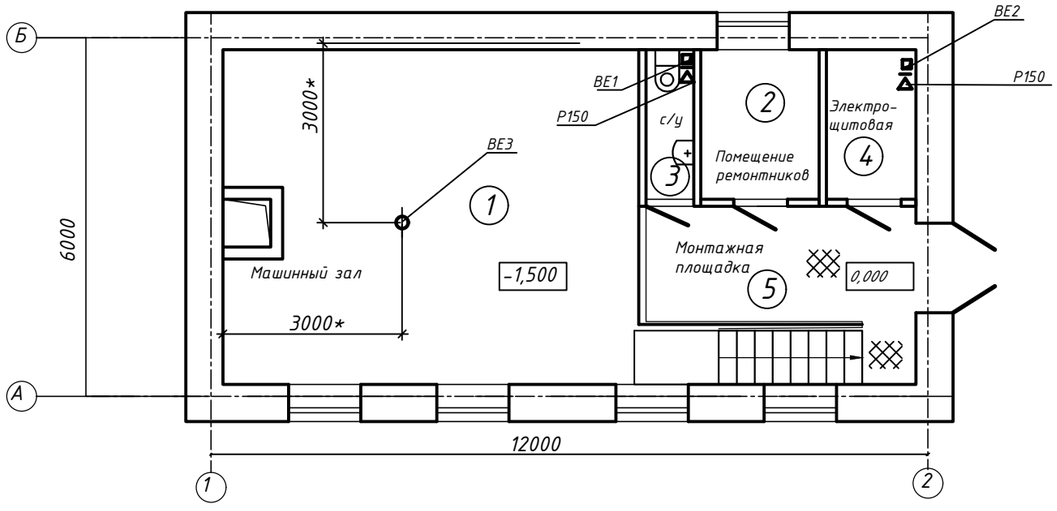

Схема системы ВЕ3

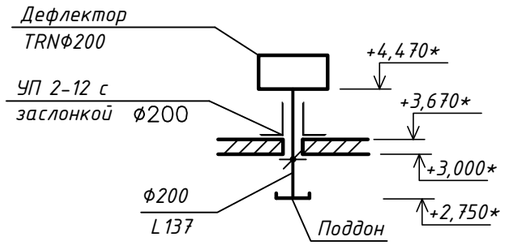

Изм	Колуч	Лист	N°док	Подпись	Дата
ГИП		Иванов			09.18
Разраб.		Сарсенов			09.18
Провер.		Иванов			09.18
Н.Контр.		Иванов			09.18

39-26.05.2018-ОВ

"Строительство распределительных сетей и сооружений села Фрунзенское и села Красноармейское Денисовского района Костанайской области"

Насосная станция 2-го подъема.

Стадия	Лист	Листов
РП	3	

План систем отопления и вентиляции на отм. +0,000. Схема систем вентиляции ВЕ1,ВЕ2,ВЕ3

ТОО "Amanat Story KZ" г. Павлодар

СОГЛАСОВАНО

АС	Осипов	09.18
ВК	Саликова	09.18
ЭС	Нечай	09.18

Взам. инв. №

Подпись и дата

Инв.№ подл.

Позиция	Наименование и техническая характеристика	Тип, марка, обозначение документа опросного листа	Код оборудования, изделия, материала	Поставщик	Единица измере-ния	Коли-чество	Масса единицы	Примечания (общая масса)
	Отопление							
	Электрический обогреватель 1,5 кВт, 220 В	ПЭТ-4-1,5		АО "Келет"	шт.	4	4,0	16.0
	Электроконвектор 0,5 кВт, 220 В в комплекте:	ЭВУБ-0,5/220		АО "Келет"	компл.	2	3,5	7.0
	- двухступенчатый регулятор мощности;							
	- термостат;							
	- встроенный ионизатор мощности;							
	- комплект для настенного монтажа;							
	- дисплей с индикацией заданного режима							
	Электроконвектор 1,0 кВт, 220 В в комплекте	ЭВУБ-1,0/220		АО "Келет"	шт.	2	3,5	7.0
	Вентиляция							
	Дефлектор Ф200	TRNФ200			шт.	1	12,0	12.0
	Узел прохода вентиляционных шахт с кольцом для сборки конденсата, Ф200	УП2-11			шт.	1	20,1	20.1
	Воздуховод из тонколистовой оцинкованной стали δ=0,5 Ф200 мм	ГОСТ 19904-90			м	1,06		
	Воздуховод из тонколистовой оцинкованной стали 150х150,δ=0,5мм	ГОСТ 19904-90			м	2	8,6	17.2
	Решетка вентиляционная регулирующая Р150. Размер 150х150 мм	Р-150			шт.	2		
	Зонт прямоугольный 150х150	ЗП.00.000			шт.	2	4,5	9.0
	Заслонка воздушная квадратная. Размер 150х150 мм	КВК 150х150			шт.	2		
	Узел прохода вентиляционных шахт 150х150	УП			шт.	2	16,0	32.0
	Уголок равнополочный 50х50х5 из Ст3 ГОСТ535-88	ГОСТ 8509-93			м	5	3,7	18.5
	Окраска металла для крепления эмалью ПФ-115 за 2 раза по грунтовке ГФ-021 за 1 раз	ГОСТ 6465-76			$м^2$	3		
	Затягивание воздуховода сеткой. раздер ячейки 10 мм, проволка 2,0 мм	ГОСТ 3826-88			$м^2$	1,5		
	Изоляция воздуховодов с покрытием алюминиевой фольгой δ=30мм	K-Flex			$м^3$	0.02		
	Пробивка отверстия под воздуховод с обратной заделкой. Размер 150х150 мм	150х150			шт.	2		

Примечание: 1.- В числителе указано общее число воздуховодов. в знаменателе - в том числе изолируемых.

СОГЛАСОВАНО

АС	Оспанов	09.18
ВК	Саликова	09.18
ЭС	Нечай	09.18

Взам. инв. №

Подпись и дата

Инв.№ подл.

Изм	Колуч	Лист	N°док	Подпись	Дата
ГИП		Иванов			09.18
Разраб.		Сарсенов			09.18
Провер.		Иванов			09.18
Н.Контр.		Иванов			09.18

39-26.05.2018-ОВ.СО

"Строительство распределительных сетей и сооружений села Фрунзенское и села Красноармейское Денисовского района Костанайской области"

Насосная станция 2-го подъема.

Стадия	Лист	Листов
РП	1	1

Спецификация оборудования, изделий и материалов

ТОО "Amanat Story KZ" г. Павлодар

формат А3