Жауапкершілігі шектеулі серіктестегі
БСН 081240002416
Павлодар қ., Ломов көш., 177-114
тел. +7 (7182) 31 27 58
e-mail: amanat-08@mail.ru
ЖСК KZ87826S0KZTD299993
«АТФ» АҚ БСК ALMNKZKA

AmanatStoryKZ

Товарищество с ограниченной ответственностью
БИН 081240002416
г. Павлодар, ул. Ломова, 177/1-114
тел. +7 (7182) 31 27 58
e-mail: amanat-08@mail.ru
ИИК KZ87826S0KZTD299993
в АО «АТФ» БИК ALMNKZKA

Заказчик: ГУ «Отдел архитектуры, градостроительства и строительства акимата Денисовского района»

Рабочий проект

«Строительство распределительных сетей и сооружений водоснабжения села Фрунзенское и село Красноармейское Денисовского района, Костанайской области»

ТОМ 11

Насосная станция 2-го подъема

г. Павлодар 2018 г.

Жауапкершілігі шектеулі серіктестегі
БСН 081240002416
Павлодар қ., Ломов көш., 177-114
тел. +7 (7182) 31 27 58
e-mail: amanat-08@mail.ru
ЖСК KZ87826S0KZTD299993
«АТФ» АҚ БСК ALMNKZKA

AmanatStoryKZ

Товарищество с ограниченной ответственностью
БИН 081240002416
г. Павлодар, ул. Ломова, 177/1-114
тел. +7 (7182) 31 27 58
e-mail: amanat-08@mail.ru
ИИК KZ87826S0KZTD299993
в АО «АТФ» БИК ALMNKZKA

Заказчик: ГУ «Отдел архитектуры, градостроительства и строительства акимата Денисовского района»

Рабочий проект

«Строительство распределительных сетей и сооружений водоснабжения села Фрунзенское и село Красноармейское Денисовского района, Костанайской области»

ТОМ 11

Насосная станция II подъема

39-26.05.2018-АС - Архитектурно-строительная часть;
39-26.05.2018-ТХ - Технологические чертежи;
39-26.05.2018-ЭОМ - Электрооборудование;
39-26.05.2018-ОВ - Отопление и вентиляция;
39-26.05.2018-ВК - Водопровод и канализация;
39-26.05.2018-ПС - Пожарная сигнализация.

Директор ТОО «Amanat Story KZ» **Жантурсунов И.Р.**

г. Павлодар 2018 г.

Ведомость комплектов основных рабочих чертежей

Обозначение	Наименование	Примечание
ТХ	Технологические решения	

Ведомость рабочих чертежей основного комплекта

Лист	Наименование	Примечание
1	Общие данные.	
2	План на отм.-1,500. М 1:500.	
3	Схема технологических трубопроводов.	

Ведомость ссылочных и прилагаемых документов

Обозначение	Наименование	Примечание
	Ссылочные документы	
СНиП РК 4.01-41 - 2006	Внутренний водопровод и канализация	
	зданий.	
ГОСТ 3262-75*	Трубы стальные водогазопроводные.	
ГОСТ 10704-91	Трубы стальные электросварные	
	прямошовные.	
ГОСТ 12820-80*	Фланцы стальные плоские приварные.	
ГОСТ 17375-2001	Отводы крутоизогнутые.	
ГОСТ 17376-2001	Тройники.	
ГОСТ 17378-2001	Переходы.	
	Прилагаемые документы	
ТХ.СО	Спецификация оборудования, изделий	
	и материалов	2 листа

Общие указания

Водопроводная насосная станция предназначена для целей хозяйственно-питьевого водоснабжения в селах Фрунзенское и Красноармейское Денисовского района Костанайской области.

Расчетные расходы воды на хозяйственно-питьевые нужды села определены согласно СНиП РК 4.01-02-2009 "Водоснабжение. Наружные сети и сооружения".

Категория насосной станции (п.10,1 СНиП РК 4.01-02-2009) - II

В здании насосной станции располагаются: машинный зал, помещение ремонтников, санузел.

Для подачи воды потребителю в машинном зале устанавливается многонасосные установки повышения давления с насосами марки "WILO".

Насосы монтируются на одной раме (3 шт) и работают "под заливом".

Насосы поддерживают постоянное давление в сети с помощью непрерывного контроля частоты вращения насосов. Производительность насосов меняется в зависимости от водоразбора в сети посредством включения или выключения необходимого количества насосов и частоты вращения насосов.

Пуск насосов производится при открытых задвижках на напорном водоводе.

Обслуживание насосов и задвижек производится с пола.

Для откачки из насосной станции дренажных вод предусматриваются погружные дренажные насосы ГНОМ10-10 (2 шт) с электродвигателем мощностью 1,1 квт.(1раб.+1рез.)

Работа дренажных насосовавтоматическая от уровня воды в дренажном приямке. Если приток дренажных вод большой и уровень в дренажном приямке продолжает подниматься в работу включается второй насос.

Работа насосной станции автоматизирована в зависимости от уровня воды в резервуаре и давление в напорном трубопроводе.

Монтаж демонтаж насосных агрегатов осуществляется подвесной ручной и электрическую талью грузоподьемностью 1 тонна каждого

СОГЛАСОВАНО

ГПиТ	Осипов	06.18
ЭТО	Нечай	06.18

Взам. инв.N

Подпись и дата

Инв.N подл.

Настоящий проект выполнен в соответствии с действующими нормами и правилами и соответствует требованиям экологических, санитарно-гигиенических, противопожарных и других норм и правил и обеспечивает безопасную для жизни и здоровья людей эксплуатацию объекта при соблюдении, предусмотренных рабочими чертежами мероприятий.

ГИП Иванов В.Г.

Изм.	Кол.уч.	Лист	N док	Подпись	Дата	ТХ		
						"Строительство распределительных сетей и сооружений села Фрунзенское и села Красноармейское Денисовского района Костанайской области"		
ГИП		Иванов			06.18	Насосная станция II подъема	Стадия	Лист	Листов
Разработал		Сарсенов			06.18		РП	1	3
Проверил		Нечай			06.18				
Н.контр.		Иванов			06.18	Общие данные.	ТОО "Amanat Story KZ" г. Павлодар		

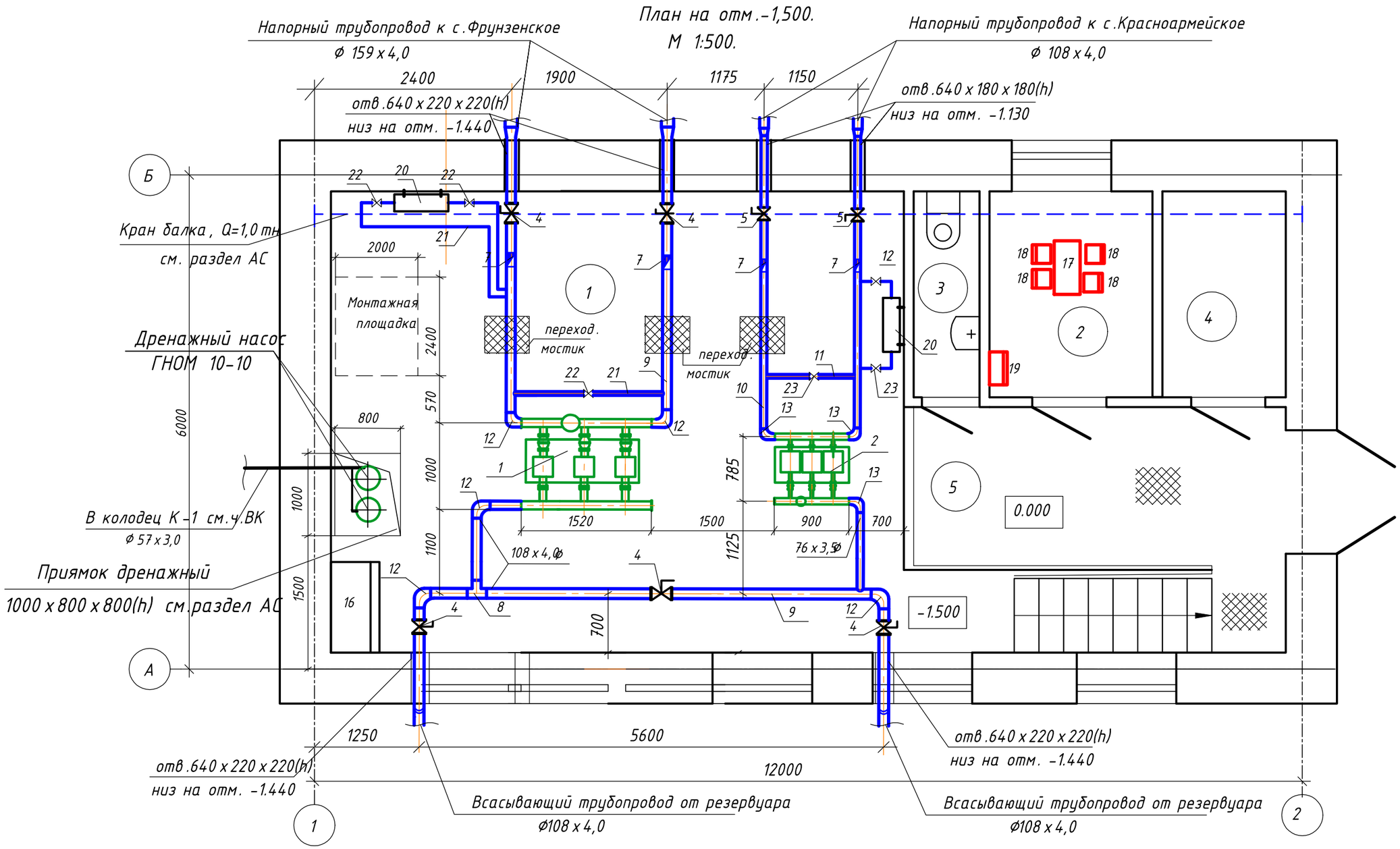

Экспликация помещений

Номер помещения	Наименование	Площадь, м2
1	Машинный зал	39,0
2	Помещение ремонтников	5,0
3	Санузел	2,0
4	Электрощитовая	3,75
5	Площадка	10,5

ГИП	Иванов		06.18
Разработал	Сарсенов		06.18
Проверил	Нечай		06.18
Н.контр.	Иванов		06.18

ТХ

"Строительство распределительных сетей и сооружений села Фрунзенское и села Красноармейское Денисовского района Костанайской области"

Насосная станция II подъема

Стадия	Лист	Листов
РП	2	

План на отм.-1,500. М 1:500.

ТОО "Amanat Story KZ" г. Павлодар

СОГЛАСОВАНО

ГПиТ	Оспанов	06.18
ЭТО	Нечай	06.18

Взам.инв.№ | Подпись и дата | Инв. №

Схема технологических трубопроводов.

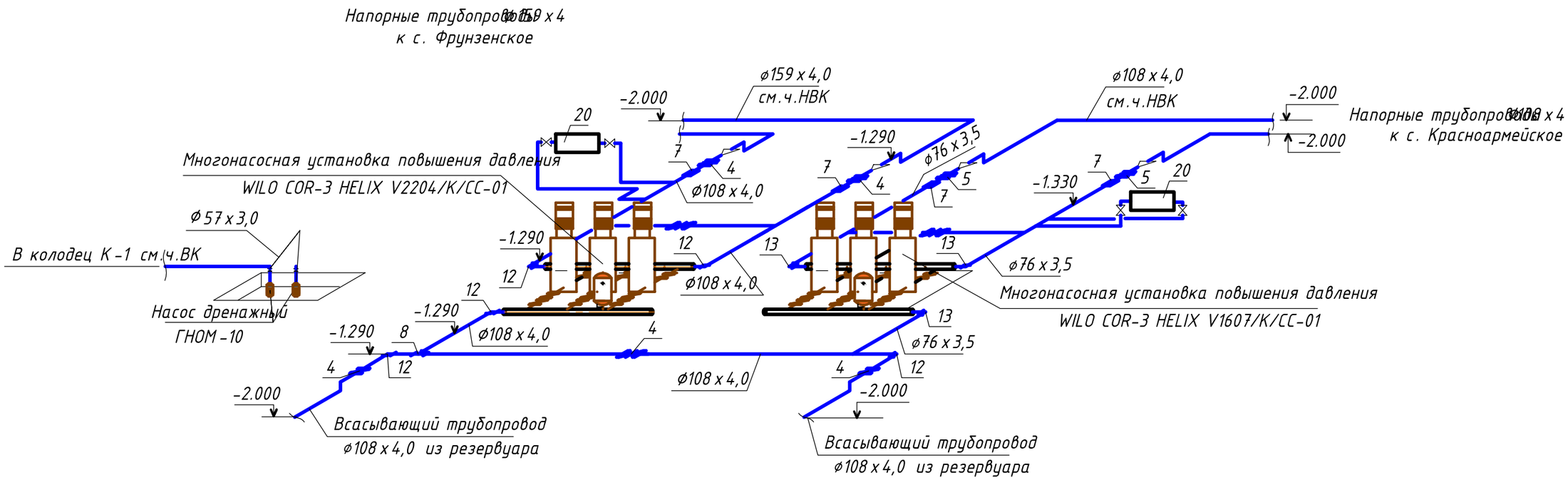

1. Расположение трубопроводов в плане см. лист 2;
2. Спецификацию оборудования, труб, соединительных частей и арматуры см. листы ТХ.С-1,2.
3. Счетчики воды турбинные СТВ-65 : Qmin-12 м3/ч; Qmax-370 м3/ч.

Изм.	Кол.уч.	Лист	№ док.	Подпись	Дата
ГИП		Иванов			06.18
Разработал		Сарсенов			06.18
Проверил		Нечай			06.18
Н.контр.		Иванов			06.18

ТХ

"Строительство распределительных сетей и сооружений села Фрунзенское и села Красноармейское Денисовского района Костанайской области"

Насосная станция II подъема

Стадия	Лист	Листов
РП	3	

Схема технологических трубопроводов.

ТОО "Amanat Story KZ" г. Павлодар

СОГЛАСОВАНО

ГПиТ	Осланов	06.18
ЭТО	Нечай	06.18

Взам.инв.№

Подпись и дата

Инв. №

Позиция	Наименование и техническая характеристика	Тип, марка, обозначение документа, опросного листа	Код оборудования, изделия, материала	Завод изготовитель	Единица измерения	Количество	Масса единицы, кг	Примечание
1	2	3	4	5	6	7	8	9
1	Многонасосная установка повышения давления с частотным регулированием	WILO COR-3 HELIX V2204/K/CC-01			компл.	1	684	
	в комплекте из 3-х насосов (2раб.+1рез.), напорного и всасывающего коллекторов,							
	шкафа управления с ПЧ, обратных клапанов, запорно-регулирующей арматуры,							
	напорногомембранного бака, смонтированных на общей раме,							
	производительность-47,52 м3/час, напор-47,8 м, мощность-3х5,5 квт							
2	Многонасосная установка повышения давления с частотным регулированием	WILO COR-3 HELIX V1607/K/CC-01				1	492	
	в комплекте из 3-х насосов (2раб.+1рез.), напорного и всасывающего коллекторов,							
	шкафа управления с ПЧ, обратных клапанов, запорно-регулирующей арматуры,							
	напорногомембранного бака, смонтированных на общей раме,							
	производительность-38,34 м3/час, напор-53,43 м, мощность-3х5,5 квт							
3	Центробежный погружной насос: Q=10 м3/час, H=10 м, N-1,1 кВт	ГНОМ 10-10			шт	2		
4	Универсальная задвижка фланцевая выдвижным шпинделем , Ду=100мм	BV - 05-47			шт	5		
	ТОО "Компания Sigmetex" г.Алматы							
5	Универсальная задвижка фланцевая выдвижным шпинделем , Ду=65мм	BV - 05-47			шт	2		
	ТОО "Компания Sigmetex" г.Алматы							
7	Счетчик турбинный холодной воды	СТВ-65			шт	4	14,5	
8	Тройник стальной приварной 108х6-10	ГОСТ 17376-2001			шт	1	14,2	
9	Трубопровод из стальных электросварных прямошовных труб, ø 108х4	ГОСТ 10704-91			м	27	10,26	
10	Трубопровод из стальных электросварных прямошовных труб, ø 76х3.5	ГОСТ 10704-91			м	12		
11	Трубопровод из стальных электросварных прямошовных труб, ø 57х3.0	ГОСТ 10704-91			м	21,0		
21	Трубопровод из стальных электросварных прямошовных труб, ø 89х3.5	ГОСТ 10704-91			м	20,0		
20	Ультрафиолетовая установка	УДВ-30/5			шт	2		

Взам. инв.№

Подпись и дата

Инв.№подл.

Изм.	Кол.уч.	Лист	N док	Подпись	Дата
ГИП		Иванов			06.18
Разработал		Сарсенов			06.18
Проверил		Нечай			06.18
Н.контр.		Иванов			06.18

ТХ.СО

"Строительство распределительных сетей и сооружений села Фрунзенское и села Красноармейское Денисовского района Костанайской области"

Насосная станция II подъема

Стадия	Лист	Листов
РП	1	2

Спецификация оборудования, изделий и материалов

ТОО "Amanat Story KZ" г. Павлодар

Позиция	Наименование и техническая характеристика	Тип, марка, обозначение документа, опросного листа	Код оборудавания, изделия, материала	Завод изготовитель	Единица измерения	Количество	Масса единицы, кг	Примечание
1	2	3	4	5	6	7	8	9
12	Отводы крутоизогнутые стальные 90 ø 108 x 6	ГОСТ 17375-2001			шт	5	3,8	
13	Отводы крутоизогнутые стальные 90 ø 76 x 3,5	ГОСТ 17375-2001			шт	3		
14	Таль электрический ,г/п-1,0 тн , высота подъема-6,3 м, N=1.88 квт	ТЭ 100-511			шт	1		
	Холдинговая компания "Алтайталь" Россия							
15	Таль ручной червячный ,г/п-1,0 тн , высота подъема-6,3 м				шт	1		
	Холдинговая компания "Алтайталь" Россия							
22	Универсальная задвижка фланцевая выдвижным шпинделем , Ду=80 мм	BV - 05-47			шт	3		
23	Универсальная задвижка фланцевая выдвижным шпинделем , Ду=50 мм	BV - 05-47			шт	3		
	Огнетушитель порошковый	ОП-5			шт	4		
	Емкость металлический (бочка) для воды вместимостью-250 литров		Торговая сеть		шт	1		
	Полотна асбестовый разм. 1,5 x 1,5 м		Торговая сеть		шт	1		
	Материал из войлока разм. 1,5 x 1,5 м		Торговая сеть		шт	1		
16	Шкаф деревянный для огнетушителя разм. 1100 x 590 x 395				шт	1		
17	Стол 1300 x 630 x 750(h)	С 92-14	Эксперим. з-д № 1 г.Караганда		шт	1		
18	Стул полумягкий 450 x 450 x 780(h)	СП 92-03	Эксперим. з-д № 1 г.Караганда		шт	4		
19	Шкаф для одежды 800 x 432 x 1900(h)	мод.432	Эксперим. з-д № 1 г.Караганда		шт	1		

Взам. инв.№

Подпись и дата

Инв.№ подл.