2.3.5. Окна

Переплеты и фрамуги всех деревянных оконных блоков закрываются негерметично, имеются зазоры из-за неплотного примыкания фрамуг, покраска окон шелушится, стекла имеют трещины и сколы, наблюдаются дефекты навесов, для герметизации деревянные рамы оклеены лентами, отливы имеют контруклоны, на некоторых окнах отсутствуют, из-за чего атмосферные воды впитываются в кирпичи подоконного простенка, в отрицательные температуры вода расширяется и образовывает линзу в теле кирпичей и происходит медленное разрушение кирпича, оконные блоки морально и физически устарели (см. фото №№ 36, 37, 38, 39, 40, 41, 42, 43, 44, 45, 46, 47).

2.3.6 Крыльца

Существующие крыльца всех корпусов зданий больницы находятся в удовлетворительном состоянии. Отсутствует облицовочный слой и напольное покрытие крылец.

В административно-поликлиническом корпусе необходимо предусмотреть устройство нового крыльца, ввиду полного его отсутствия.

2.3.7 Отмостка

По периметру всех корпусов зданий больницы отмостка отсутствует.

2.3.8 Приточные камеры

Обследование показало разрушение парапетных частей приточных камер, нарушение примыкания кровли к парапетам, вследствии чего происходит замачивание стен. Перемычки над жалюзийными решетками вследствии замачивания находятся в неудовлетворительном состоянии. При визуальном осмотре имеются прогибы, сколы, трещины, оголение рабочей арматуры.

2.3.9 Отопление

Обследование систем отопления и их отдельных элементов позволяет выявление фактических данных о состоянии коммуникаций, поиск дефектов вызванных износом или ошибками в монтаже, оценку последствий аварий, поиск возможных утечек тепла, составление рекомендаций по эксплуатации системы с учётом возможной модернизации, а также ряд других работ, характерных для обследования инженерных систем в целом.

Изучение функционирования систем отопления также важно для оценки эффективности системы.

Осмотром системы отопления выявлены дефекты как коррозия чугунных радиаторов и места соединений с трубами, течь теплоносителя (воды) с радиаторов и трубопроводов, на многих участках в местах перехода труб через стены и плиты перекрытия отсутствуют гильзы, для избежания течи воды на трубах повсеместно установлены хомуты, при монтаже обследуемой системы отопления трубы сварены с перепадами диаметра, наиболее коррозирующие участки труб заменены текущим ремонтом (см. пример фото №№ 48, 49, 50, 51, 52, 53). В отдельных кабинетах не обеспечивается нормируемая температура, т.е. ниже нормы, что препятствует комфортному пребыванию пациентов и персонала.

Вышеуказанные дефекты системы отопления происходят в основном из-за высокой химической активности фона из-за сочетания высокой температуры и разнообразных химических составляющих. Результатом такого синтеза является накипь на внутренней поверхности труб. Всё это приводит к уменьшению рабочего диаметра этих труб (зарастание) и снижению теплопроводности. Такие факторы и вызывают существенное повышение нагрузок при большом снижении температуры внешнего воздушного пространства.

Из-за естественного износа системы отопления, часто происходят аварии на участках трубопровода, в особенности в подвальном помещении.

ВЫВОД

По критерии оценки технического состояния каменных и железобетонных конструкций, согласно СН РК 1.04-04-2002 «Обследование и оценка технического состояния зданий и сооружений», обследуемые здания Камыстинской центральной районной больницы по ул. Ленина, 4, в с. Камысты, Свердловского сельского округа, Камыстинского района, Костанайской области, с учетом выявленных дефектов, относятся ко второй категории и оцениваются как (работоспособная конструкция).

Приложение Н (рекомендуемое)

КАТЕГОРИИ И КРИТЕРИИ ОЦЕНКИ ТЕХНИЧЕСКОГО СОСТОЯНИЯ СТРОИТЕЛЬНЫХ КОНСТРУКЦИЙ

Таблица Н.1

Категории и критерии оценки технического состояния каменных конструкций

Категория технического состояния. Мероприятия по ремонту и безопасным условиям работы	Критерии оценки технического состояния
1	2
Категория I (исправная конструкция): повреждений нет. Потери несущей способности нет. Конструкции отвечают предъявленным к ним эксплуатационным требованиям. Ремонтных работ не требуется. Состояние конструкций удовлетворительное	Конструкции не имеют видимых деформаций и дефектов. Наиболее напряженные элементы кладки не имеют вертикальных трещин и выгибов, свидетельствующих о перенапряжении и потере устойчивости конструкций. Снижение прочности камня и раствора не наблюдается. Кладка не увлажнена. Г оризонтальная гидроизоляция не имеет повреждений
Категория II (работоспособная конструкция): слабые повреждения. Снижение несущей способности до 15%. Поверочный расчет несущей способности конструкций; временных усилений не производить, если расчетом подтверждена достаточная их несущая способность	Размораживание и выветривание кладки, отслоение облицовки на глубину до 15% толщины. Вертикальные косые трещины (независимо от длины и величины раскрытия), пересекающие не более двух рядов кладки
Категория III (ограниченно работоспособная конструкция): средние повреждения. Снижение несущей способности до 25%. Поверочный расчет несущей способности конструкции; при временном усилении - установка дополнительных стоек, стяжек, расчалок	Размораживание и выветривание кладки, отслоение облицовки на глубину до 25% толщины. Вертикальные и косые трещины в несущих стенах на высоту не более 4 рядов кладки. Наклоны и выпучивание стен в пределах этажа не более чем на 1/6 их толщины. Имеют место дефекты, связанные с неравномерной осадкой здания. Местное (краевое) повреждение кладки на глубину до 2 см под опорами и перемычек в виде трещин и лещадок, вертикальные трещины по концам опор, пересекающие не более 2 рядов кладки. Смещение плит перекрытий на опорах не более 1/5 глубины заделки, но не более 2 см. В отдельных местах наблюдается увлажнение каменной кладки вследствие нарушения горизонтальной гидроизоляции, карнизных свесов, водосточных труб.
Категория IV (предаварийное состояние конструкции): сильные повреждения.	Большие обвалы в стенах. Размораживание и выветривание кладки, отслоение облицовки на глубину до 40% толщины. Вертикальные и косые трещины (исключая температурные

Снижение несущей способности до 50%. В конструкциях наблюдаются деформации и дефекты, свидетельствующие о значительном снижении их несущей способности, но не влекущие за собой обрушения. Капитальное восстановление производится по проекту, при временном усилении - установка дополнительных стоек, расчалок, стяжек	и осадочные) в несущих стенах на высоту не более 8 рядов кладки. Наклоны и выпучивание стен в пределах этажа не более чем на 1/3 их толщины. Ширина раскрытия трещин в кладке от неравномерностей осадки здания достигает 20.. .30 мм, отклонения от вертикали - 1/100 высоты конструкции. Смещение (сдвиг) стен по горизонтальным швам или косой штробе. В конструкции имеет место снижение прочности камней и раствора на 30.50% или применение низкопрочных материалов. Отрыв продольных стен от поперечных в местах их пересечения. В кирпичных сводах и арках образуются характерные трещины, свидетельствующие об их перенапряжении. Повреждение кладки под опорами перемычек в виде трещин, раздробление камня или смещения рядов кладки по горизонтальным швам на глубину более 2см, образование вертикальных или косых трещин, пересекающих до 4 рядов кладки. Смещение плит перекрытий на опорах более 1/5 глубины заделки в стене. В кладке наблюдаются зоны длительного замачивания. Имеются зоны промораживания и выветривания кладки и ее разрушение на глубину 1/5 толщины стен и более.
Категория V (аварийное состояние конструкции): полное повреждение. Снижение несущей способности до 50%. В конструкциях наблюдаются деформации и дефекты, свидетельствующие о потере ими несущей способности. Состояние конструкций аварийное. Возникает угроза обрушения. Необходимо запретить эксплуатацию аварийных конструкций, прекратить технологический процесс и немедленно удалить людей из опасных зон. Конструкция подлежит разборке.	В наиболее напряженных конструкциях и зонах кирпичной кладки наблюдаются сплошные вертикальные трещины. Происходит расслоение кладки по вертикали на отдельные самостоятельно работающие столбики. Наблюдается выпучивание сжатых и сжато-изогнутых элементов местами на величину 1/80.1/50 высоты конструкций. В кирпичных сводах и арках хорошо видны трещины и деформации, свидетельствующие об их аварийном состоянии. Наблюдается полное коррозирование металлических стяжек и нарушение их анкеровки. Трещины в кладке от неравномерной осадки здания достигают 50 мм и более, наблюдаются значительные отклонения конструкций от вертикали (более 1/50 высоты конструкций). Происходит расслоение кладки по вертикали в наружных стенах с выпучиванием и обрушением наружного слоя вследствие высокой температуры и влажности в помещении. Горизонтальная гидроизоляция полностью нарушена. Кладка в этой зоне легко разбирается с помощью ломика. Камень крошится, расслаивается. При ударе молотка по камню звук глухой. Наблюдается разрушение кладки от смятия в опорных зонах перемычек. Происходит разрушение отдельных конструкций и частей здания.

Таблица Н.2
Категории и критерии оценки технического состояния железобетонных конструкций

Категория технического состояния. Мероприятия по ремонту и безопасным условиям работы	Критерии оценки технического состояния
1	2
Категория I (исправная конструкция): отсутствуют видимые дефекты и повреждения, свидетельствующие снижении несущей способности и эксплуатационной пригодности конструкций; необходимости в ремонтно-восстановительных работах на момент обследования нет	На поверхности бетона видимых дефектов и повреждений нет или имеются отдельные раковины, выбоины, волосные трещины. Антикоррозионная защита закладных деталей не нарушена, поверхность арматуры при вскрытии чистая. Глубина нейтрализации бетона не превышает половины толщины защитного слоя. Прочность бетона не ниже проектной, скорость ультразвуковых волн (УЗВ) более 4км/с; на отдельных участках (не более 20% общего числа замеренных) величина защитного слоя бетона меньше проектной до 20%, а класс бетона по водонепроницаемости на одну ступень; величина прогиба и ширина раскрытия трещин не превышают допустимых по нормам; расчетные сопротивления арматуры составляют не менее, чем 0,95 величины, принятой нормами для соответствующего класса; потери площади рабочей арматуры нет. Антикоррозионная защита конструкций не имеет нарушений сплошности.
Категория II (работоспособная конструкция): отсутствуют видимые дефекты и повреждения, свидетельствующие о снижении несущей способности и эксплуатационной пригодности конструкций. Защитные свойства бетона по отношению к арматуре на отдельных участках исчерпаны, требуется их восстановление, устройство и восстановление гидроизоляции и антикоррозионной защиты	Антикоррозионная защита железобетонных элементов имеет частичные повреждения, на отдельных участках мокрые или масляные пятна, высолы. На отдельных участках, в местах с малой величиной защитного слоя, проступают следы коррозии распределительной арматуры или хомутов, коррозия рабочей арматуры отдельными точками и пятнами, язв и пластинок ржавчины нет. Антикоррозионная защита закладных деталей не нарушена. Глубина нейтрализации бетона не превышает половины толщины защитного слоя. Изменен цвет бетона вследствие пересушивания, местами отслоение бетона при простукивании. Шелушение граней и ребер конструкций, подвергавшихся замораживанию. Прочность бетона основного сечения элемента не ниже проектной; скорость УЗВ 3.. ,4км/с; расчетные сопротивления арматуры составляют не менее, чем 0,95 величины, принятой действующими нормами для соответствующего класса, и потеря сечения рабочей напрягаемой арматуры и закладных деталей вследствие коррозии не превышает 5%.
Категория III (ограниченно работоспособная конструкция): существуют повреждения, свидетельствующие о снижении	Пластинчатая ржавчина на стержнях оголенной арматуры в зоне продольных трещин или закладных деталей. Трещины в растянутой зоне бетона, превышающие их допустимое раскрытие (в элементах ферм). Бетон в растянутой зоне на

несущей способности и эксплуатационной пригодности конструкции, но на момент обследования не угрожающие безопасности работающих и обрушению.	глубине защитного слоя между стержнями арматуры легко крошится. Провисание отдельных стержней распределительной арматуры, выпучивание хомутов, разрыв отдельных из них вследствие коррозии стали (при отсутствии в этой зоне трещин). Уменьшенная против требований и проекта площадь опирания сборных элементов. Высокая водо- и воздухопроницаемость стыков. Снижение прочности бетона в сжатой зоне изгибаемых элементов до 30% и в остальных случаях до 20%. Прочность бетона основного сечения элемента ниже проектной, скорость УЗВ 3 км/с; потери площади сечения рабочей арматуры и закладных деталей вследствие коррозии превышает 5%; ширина раскрытия трещин, вызванных эксплуатационными воздействиями на уровне арматуры, превышает допустимую по действующим нормам; трещины в сжатой зоне и в зоне главных растягивающих напряжений, прогибы элементов, вызванные эксплуатационными воздействиями, превышают допустимые более, чем на 30%.
Категория IV (предаварийное состояние конструкции): существуют повреждения, свидетельствующие об опасности пребывания людей в районе обследуемых конструкций. Требуются немедленные страховочные мероприятия: ограничение нагрузок, устройство предохранительных сеток и др.	Дефекты в средних пролетах плит; разрыв хомутов в зоне наклонной трещины; разрывы отдельных стержней арматуры в растянутой зоне; выпучивание арматуры в сжатой зоне: раздробление бетона, выкрошивание крупного заполнителя в сжатой зоне. Уменьшенная против требований норм и проекта площадь опирания сборных элементов.
Категория V (аварийное состояние конструкции): существуют повреждения, свидетельствующие о возможности обрушения конструкции. Требуется немедленная разгрузка конструкций	Трещины, в том числе пересекающие опорную зону, отход анкеров от пластин закладных деталей из-за коррозии в сварных швах или других причин; деформация закладных и соединительных элементов, расстройство стыков сборных элементов с взаимным смещением последних, смещение опор, значительные (более 1/50 пролета) прогибы изгибаемых элементов при наличии трещин в растянутой зоне с раскрытием более 0,5 мм: раздробление бетона и выкрошивание.

 Таблица Н.3

Категории и критерии оценки технического состояния стальных конструкций

Категория технического состояния. Мероприятия по ремонту и безопасным условиям работы	Критерии оценки технического состояния
1	2
Категория 1 (работоспособная конструкция): выполняются требования норм и проектной документации; необходимости в ремонтно-восстановительных работах на момент обследования нет.	Дефекты и повреждения отсутствуют. Небольшие вмятины второстепенных и не сильно загруженных элементов. Местные погиби и забои пера уголка, полок элементов, не снижающие несущей способности конструкции. Отсутствует или повреждено антикоррозионное покрытие. Коррозионный износ металла не более 1 - 2% сечения, и не снижающий несущей способности конструкции.
Категория 2 (ограниченно работоспособная конструкция): имеются повреждения, снижающие несущую способность конструкций, но не сопровождающиеся потерей несущей способности основных элементов; требуются усиление конструкции по месту и восстановление эксплуатационных свойств, с временным раскреплением конструкции (в необходимых случаях)	Разрыв второстепенных элементов по всему сечению. Деформация второстепенных элементов на большой длине (более 1/3 длины). Местные искривления основных элементов. Значительный коррозионный износ сечения элементов, снижающий несущую способность конструкции.
Категория 3 (аварийное состояние конструкции): имеются повреждения, свидетельствующие о полной потере несущей способности при эксплуатационных нагрузках; требуются срочная замена или ремонт конструкции с демонтажом, установкой временных креплений или опор.	Разрушение узлов, сопряжений. Разрывы по всему сечению. Деформации основных элементов по большой длине. Трещины в сварных швах.

Пояснение: Таблицы скопированы и вставлены из СН РК 1.04-04-2002 «Обследование и оценка технического состояния зданий и сооружений».

Согласно *приложения 5* РДС РК 1.04-07-2002 «Правила оценки физического износа зданий и сооружений» расчетный срок службы зданий более двух этажей - 100 лет, двухэтажных зданий всех назначений, кроме деревянных - 85 лет, одноэтажные бескаркасные со стенами их каменных материалов - 60 лет, обследуемые здания эксплуатируются 28 лет.

Для улучшения эксплуатационных показателей зданий необходимо выполнить капитальный ремонт с учетом устранения выявленных дефектов.

Предложения и рекомендации

1. Для реализации мер по осуществлению капитального ремонта, предварительно составив ведомость дефектов с учетом всех необходимых работ, требуется разработать проектно-сметную документацию согласно СНиП РК 1.02-01-2007 «Инструкция о порядке разработки, согласования, утверждения и составе проектно-сметной документации на строительство предприятий, зданий и сооружений» и СН РК 1.04-26-2011 «Реконструкция, капитальный и текущий ремонт жилых и общественных зданий».

2. В проектно-сметной документации учесть основные виды работ:

- выполнить капитальный ремонт кровли согласно СНиП РК 3.02-06-2009 «Крыши и кровли», с заменой пароизоляции и теплоизоляции, с восстановлением разрушенной кирпичной облицовки карнизной части;
- восстановить кирпичную кладку поврежденных участков;
- замену всех деревянных оконных блоков и их деталей;
- предусмотреть ремонт приточных камер с восстановлением парапета и заменой железобетонных перемычек;
- предусмотреть облицовку крылец керамогранитными плитами.
- над крыльцами установить козырьки, в местах их отсутствия.
- в административно-поликлиническом корпусе предусмотреть новое крыльцо со стороны дополнительного выхода из здания (крыльцо отсутствует).
- выполнить усиление стен в местах образования деформационных трещин путем установки металлических накладок (см. вариант усиления стены в приложении).
- полную замену системы отопления с учетом СНиП РК 4.01-41-2006 «Отопление, вентиляция и кондиционирование»

3. Также для безопасной эксплуатации зданий ЦРБ рекомендуется выполнить рекомендации отраженные в техническом заключении выполненного ТОО «Карагандинское Экспертное Аудиторское Агентство» от 2012 года, так как на момент обследования 2016 года, выявленные дефекты 2012 года не устранены.

Приложение: 1. Фотографии 53 штуки, приложение №1.
2. Аттестат эксперт №02616, приложение №2.
3. Паспорт прибора ИПС-МГ-4.03., приложение №3

Эксперт: **Алгажанов Р.К.**

Фотоприложение №1

Фото №№1, 2 Фасады зданий

Фото №№3, 4 Фасады зданий

Фото №№5, 6 Фасады зданий

Фото №№7, 8 Фасады зданий

Фото №№9, 10 Фасады зданий

Фото №№11, 12 Фасады зданий

Фото № №13, 14 Фасады зданий

Фото №№15, 16 Разрушение облицовочной кирпичной кладки

Фото №№17, 18 Разрушение облицовочной кирпичной кладки

Фото №№19, 20 Разрушение облицовочной кирпичной кладки

Фото №№21, 22 Увлажнение плит покрытия

Фото №№23, 24 Увлажнение плит покрытия

Фото №№25, 26 Общий вид кровли

Фото №№27, 28

Дефекты кровли

Фото №№29, 30 Дефекты кровли

Фото №№31, 32 Дефекты кровли

Фото №№33, 34 Дефекты кровли

Фото №№35 Чердачная кровля

Фото №36 Дефекты окон

Фото №№37, 38 Дефекты окон

Фото №№39, 40 Дефекты окон

Фото №№41, 42, 43
Дефекты окон

Фото №№44, 45 Дефекты окон

Фото №№46, 47 Дефекты окон

Фото №№48, 49, 50 Дефекты системы отопления

Фото №№51, 52 Дефекты системы отопления

Фото №53 Дефекты системы отопления

Вариант усиления стены в месте образования деформационной трещины

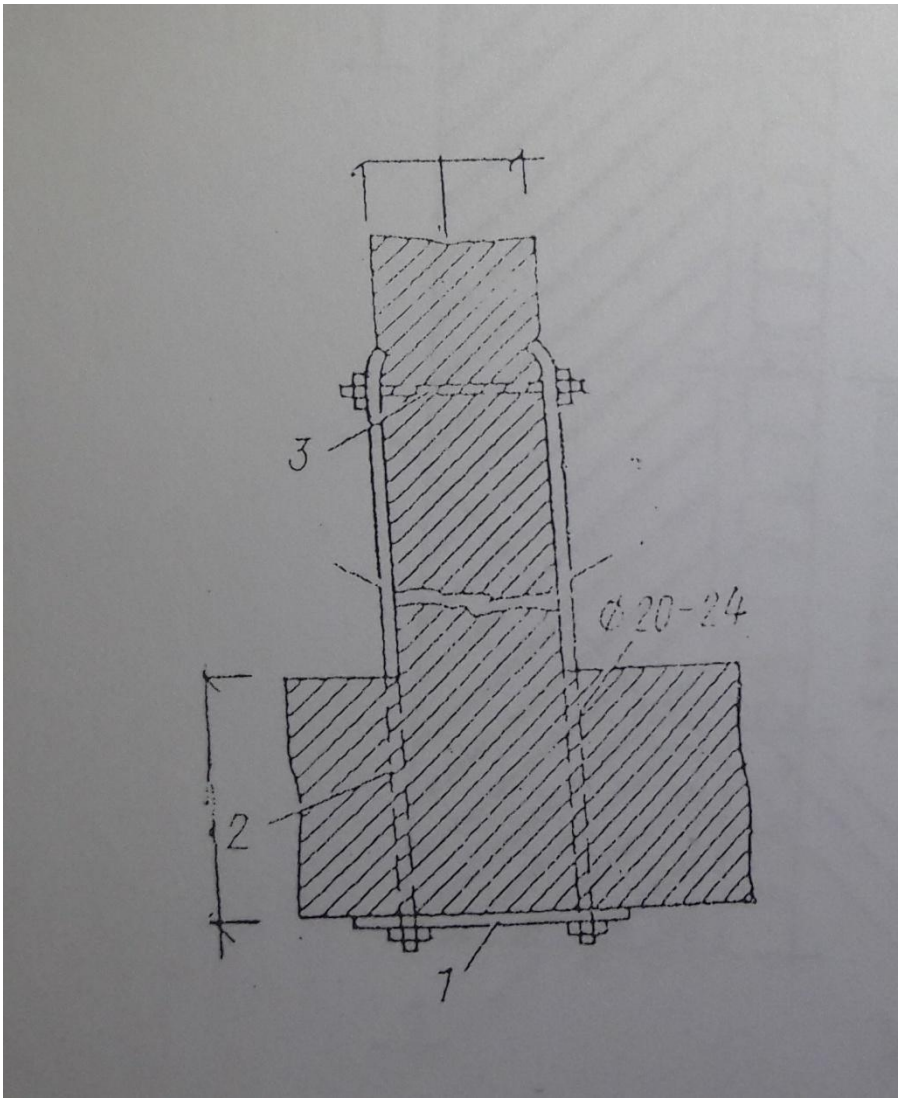

1 – накладки из уголка
2 – круглая сталь с винтовой нарезкой
3 – то же, с нарезкой на двух концах

ПРИЛОЖЕНИЕ «Т»
(обязательное)

Келісімді:
Согласовано:
Директор
ТОО «Инжиниринговый
Центр АзияЭксперт»

Молдагалиев Е.Е. _____

«07» апреля 2016г.

Бекітемін:
Утверждаю:
И.о. главного врача
КГП «Камыстинская ЦРБ»

_____ Бисенгалиев Н.Б.

«07» апреля 2016г.

Техническое задание
на выполнение работ по обследованию технического состояния строительных конструкций здания

Локальное обследование (кровля, заполнение оконных проемов, отопление) зданий Камыстинской центральной районной больницы по ул. Ленина, 4, в с. Камысты, Свердловского сельского округа, Камыстинского района, Костанайской области.

2. Наличие технической документации: **технический паспорт.**

3. Вид обследования: **техническое обследование.**

4. Срок эксплуатации: **28 лет.**

5. Обследовался ли объект раньше, какой организацией: **ТОО «Карагандинское Экспертное Аудиторское Агентство» в 2012 году.**

6. Условия эксплуатации объекта: **эксплуатируемый.**

7. Произвести обследование и дать оценку технического состояния с выдачей заключения пригодности основных строительных конструкций и узлов к эксплуатационным нагрузкам в период эксплуатации с рекомендациями для проведения капитального ремонта.

ПРИЛОЖЕНИЕ У
(обязательное)

Бекітемін:
Утверждаю:
Директор
ТОО «Инжиниринговый
центр АзияЭксперт»

Молдагалиев Е.Е.

«30» апреля 2016г.

Программа обследования и оценки технического состояния здания

Локальное обследование (кровля, заполнение оконных проемов, отопление) зданий Камыстинской центральной районной больницы по ул. Ленина, 4, в с. Камысты, Свердловского сельского округа, Камыстинского района, Костанайской области.

1. Цель обследования **выявление технического состояния конструктивных элементов здания для проектирования и проведения капитального ремонта.**

2.Состав работ:

2.1.Анализ имеющейся технической документации.

2.2.Рассмотрение фактических условий воздействий на конструкции.

2.3.Проверка состояния конструкций:

1) осмотр **визуальный**
2) обследование всех или отдельных конструкций **всех конструкций**
3) техническая диагностика (приборы, инструменты) **при необходимости**
4) специальные анализы материалов конструкций **при необходимости**

2.4. Составление заключения.

2.5.Выдача рекомендаций **выдать рекомендации по окончании работ**

3. Порядок работ Исполнителя по объекту, обеспечению доступа к конструкциям, согласование времени **9:00 - 18:00 на время выполнения обследования**

4. Отчет представляется **заказчику в 2-х экземплярах**

Разработал эксперт: **Алгажанов Р.К.**

АЛГАЖАНОВ Р.К.
Аттестат
№02616

ПРИЛОЖЕНИЕ Ф
(обязательное)

Бекітемін:
Утверждаю:
Директор
ТОО «Инжиниринговый
центр Азия Эксперт»

Молдагалиев Е.Е.

«30» апреля 2016г.

Техническое заключение о состоянии здания

Объект: **Локальное обследование (кровля, заполнение оконных проемов, отопление) зданий Камыстинской центральной районной больницы по ул. Ленина, 4, в с. Камысты, Свердловского сельского округа, Камыстинского района, Костанайской области.**

Заказчик: **КГП «Камыстинская ЦРБ» Управления здравоохранения акимата Костанайской области.**

Специализированная организация: **ТОО «Инжиниринговый центр АзияЭксперт».**

Эксперт: **Алгажанов Р.К.**

Аттестат **№02616 от 18.06.2012г.**

Выдана: **Агентством Республики Казахстан по делам строительства и ЖКХ.**

Срок действия до: **18.06.2017 г.**

Произвел: **техническое обследование (вид контроля - локальное обследование)**

Причина обследования: **определение технического состояния конструкций с выдачей рекомендаций для проектирования и проведения капитального ремонта.**

Строительные конструкции: **железобетонные и каменные конструкции** находятся **в работоспособном состоянии, для улучшения эксплуатационных показателей здания требуется проведение капитального ремонта.**

Срок следующего обследования **по нормам эксплуатации.**

Эксперт **Алгажанов Р.К.**

Приложение №2

Қазақстан Республикасы | **Республика Казахстан**

Қазақстан Республикасы Құрылыс және тұрғын үй-коммуналдық шаруашылық істері агенттігі

САРАПШЫНЫҢ АТТЕСТАТЫ
ҚТКШІА № 02616

Осы аттестат
АЛГАЖАНОВ РУСЛАН КЕНЖЕБЕКОВИЧКЕ
сараптамалық жұмыстар және инжиниринг тік қызметтер жөніндегі сарапшысы мәртебесі берілгенін және осы қызметтің ғимараттар мен құрылыстардың сенміділігі мен орнықтылығын техникалық тексеруді жүзге асыратын сарапшылар үшін бес жылда бер рет өткізіледі
Аттестаттау комиссиясы отырысының
2012 жылғы «18» маусымдағы № 20 хаттамасы
Аттестаттың қолданылу мерзімі 2017 жылғы «18» маусымға дейін
Сәулет, қала құрылысы және құрылыс істері жөніндегі уәкілетті мемлекеттік органның тізіліміне № 2616 енгізілген.

Актобе облысы бойынша Мемлекеттік сәулет-құрылыс бақылау және лицензиялау департаментінің директоры
Директор Департамента государственного архитектурно-строительного контроля и лицензирования по Актюбинской области

Примбетов Б. А.

Актөбе қаласы 2012 жылғы «18» маусым

Агентство Республики Казахстан по делам строительства и жилищно-коммунального хозяйства

АТТЕСТАТ ЭКСПЕРТА
АДСиЖКХ № 02616

Настоящим удостоверяется что:
АЛГАЖАНОВУ РУСЛАНУ КЕНЖЕБЕКОВИЧУ
присвоен статус эксперта по экспертным работам и инжиниринговым услугам с правом осуществления этой деятельности:
по виду: техническое обследование надежности и устойчивости зданий и сооружений.
Протокол заседания Аттестационной комиссии от «18» июня 2012 года № 20
Срок действия аттестата до 18 июня 2017 года
Внесен в реестр уполномоченного государственного органа по делам архитектуры, градостроительства и строительства за № 2616

г. Актобе «18» июня 2012 г.

№ 0015069