Фасад в осях С – Я

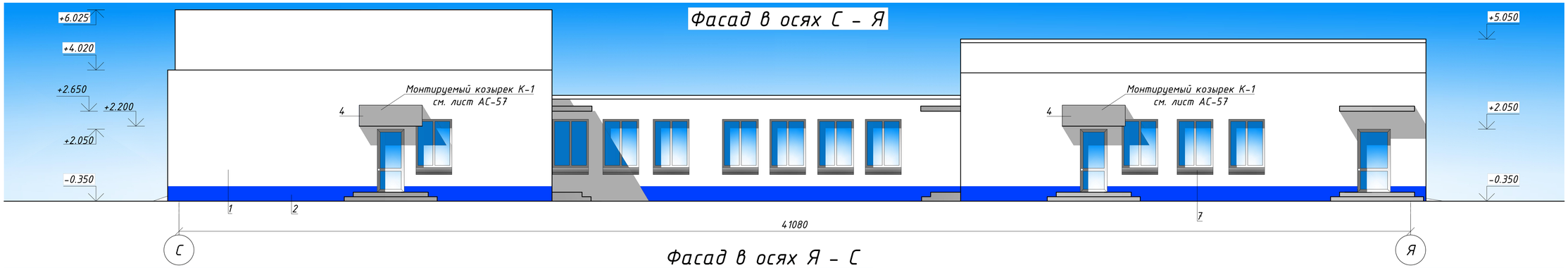

Фасад в осях Я – С

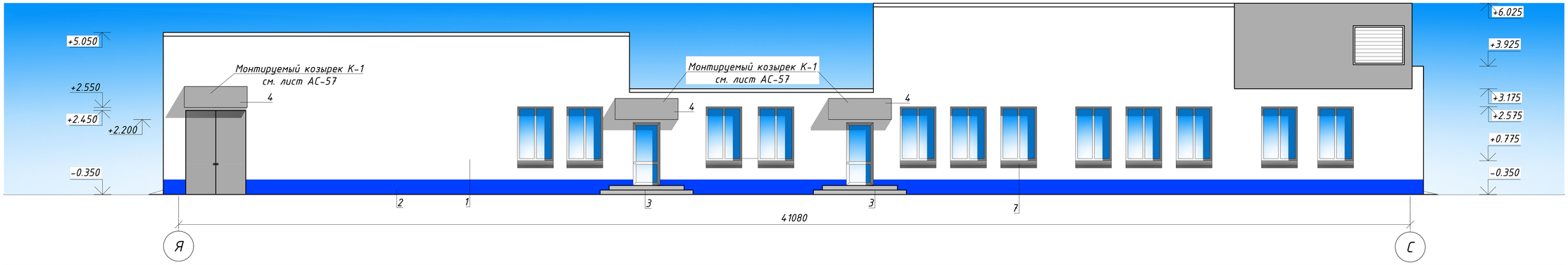

Фасад в осях 54 – 25

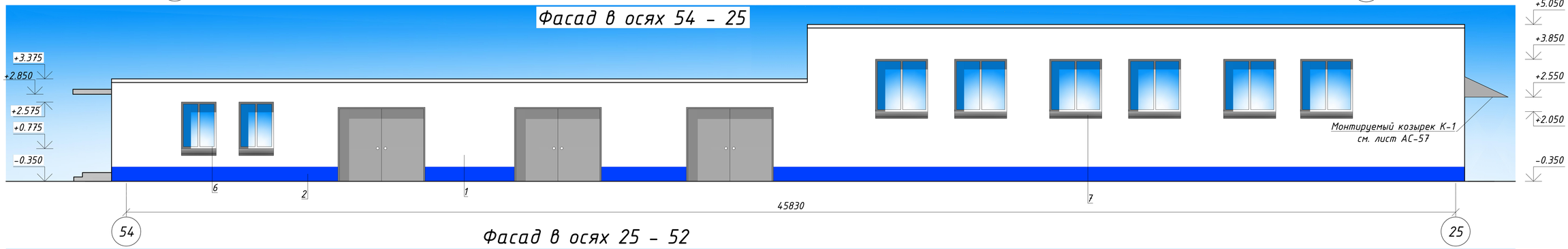

Фасад в осях 25 – 52

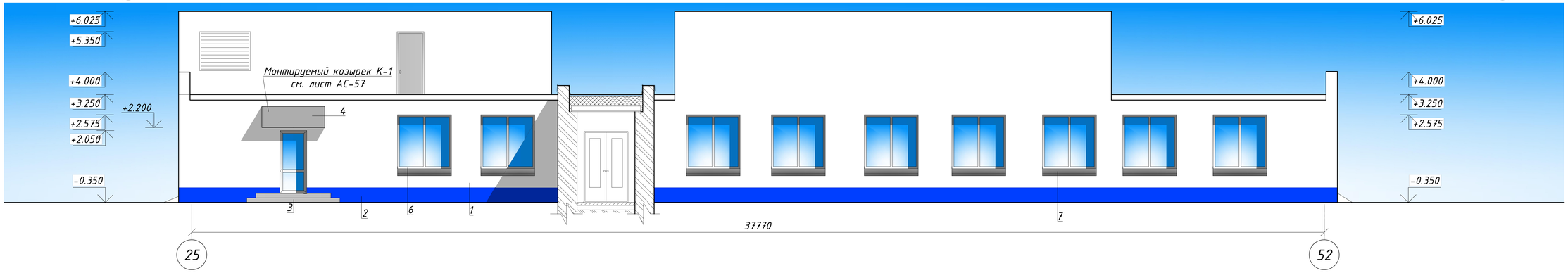

Изм.	Лист	№ Докум.	Подп.	Дата
ГИП		Сергеев О. А.		
Исполнил		Рейнуп А. В.		
Проверил		Галато И. М.		
Н. контр.		Исмагамбетова А.		

ЗАКАЗ №:1275/31-10 — АС

Капитальный ремонт здания КГП "Камыстинская ЦРБ" в с. Камысты, Камыстинского района, Костанайской области.

Дезинфекционная камера ($К_1$), Здание прачечной (К), Здание морга-гаража (Ж) Здание котельной (З)

Стадия	Лист	Листов
РП	8	

Фасады в осях С-Я, Я-С,54-25, 25-52

ТОО СК ВАМ Проект
Лицензия:№ 15017517

Согласовано

Взам. инв. №

Подп. и дата

Инв. № подл.

Формат А2А

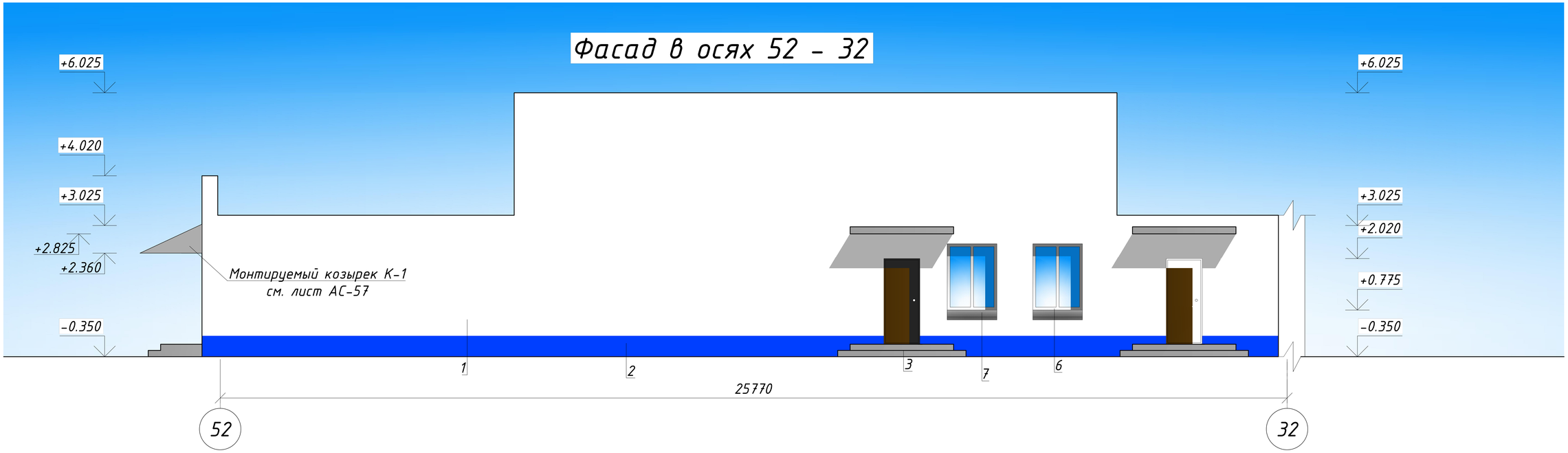

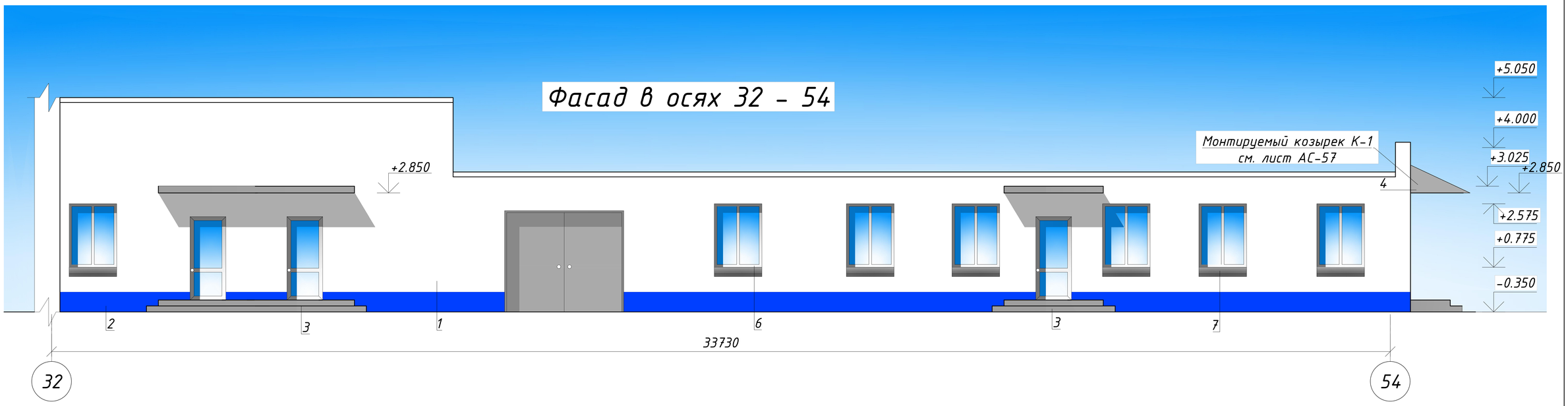

Согласовано

Взам. инв. №

Подп. и дата

Инв. № подл.

Изм.	Лист	№ Докум.	Подп.	Дата
ГИП		Сергеев О. А.		
Исполнил		Рейнуп А. В.		
Проверил		Галато И. М.		
Н. контр.		Исмагамбетова А.		

ЗАКАЗ №:1275/31-10 АС

Капитальный ремонт здания КГП "Камыстинская ЦРБ" в с. Камысты, Камыстинского района, Костанайской области.

Здание пищеблока (И)
Здание морга-гаража (Ж)

Стадия	Лист	Листов
РП	9	

Фасады в осях 52-32, 32-52

ТОО СК ВАМ Проект
Лицензия:№15017517

Формат А3А

План подвала административно-поликлинического корпуса

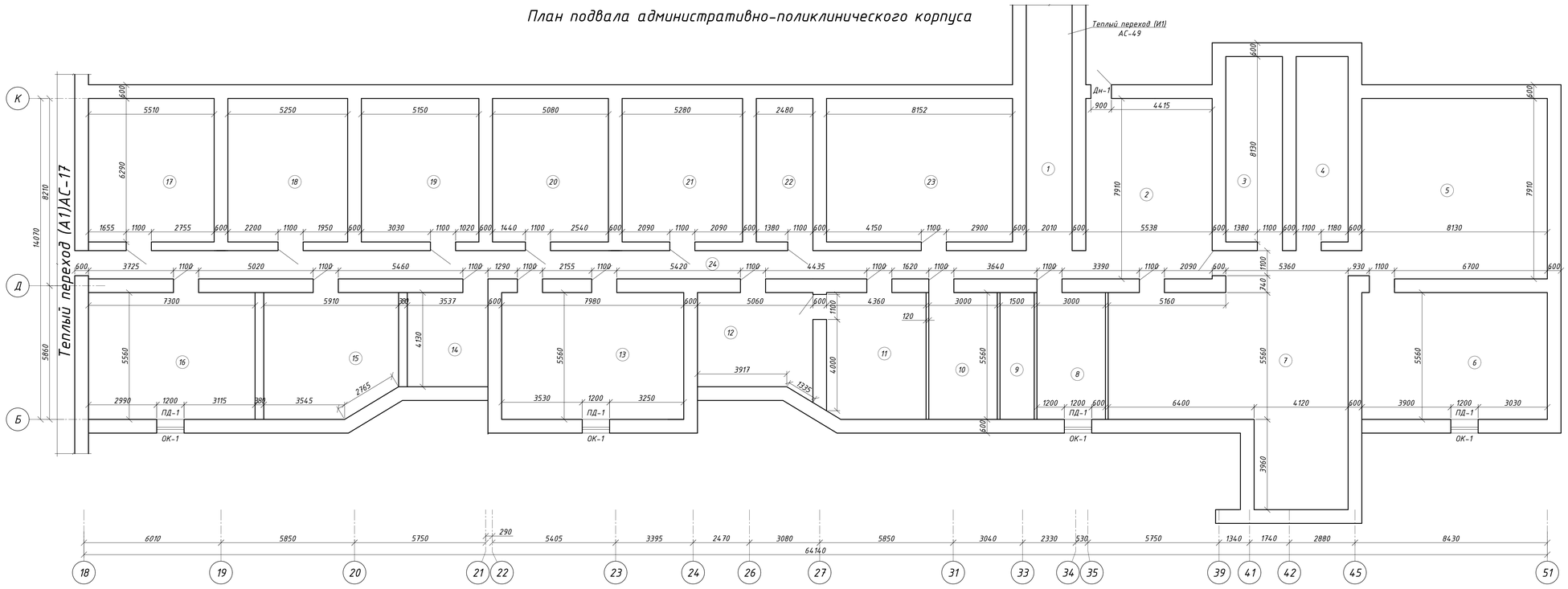

Экспликация помещений подвала

№	Наименование	Площадь, м²	Кат. пом.
1	Коридор	14.62	
2	Помещение	36.7	
3	Помещение	20.3	
4	Помещение	20.3	
5	Помещение	64.0	
6	Помещение	45.4	
7	Помещение	75.3	
8	Помещение	16.8	
9	Помещение	8.4	
10	Помещение	16.8	
11	Помещение	24.0	
12	Помещение	20.5	
13	Помещение	44.8	
14	Помещение	14.35	
15	Помещение	30.7	
16	Помещение	40.9	
17	Помещение	34.7	
18	Помещение	33.9	
19	Помещение	32.1	
20	Помещение	31.2	
21	Помещение	33.4	
22	Помещение	15.8	
23	Помещение	51.7	
24	Коридор	64.1	

Блок-схема

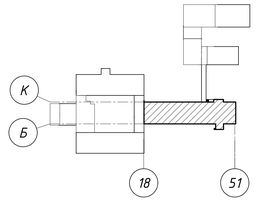

Данный лист см. совместно с листами АС-13, 17, 49.

Изм.	Лист	№ Докум.	Подп.	Дата
ГИП		Сергеев О. А.		
Исполнил		Рейнуп А. В.		
Проверил		Галато И. М.		
Н. контр.		Исмагамбетова А.		

ЗАКАЗ №:1275/31-10 — АС

Капитальный ремонт здания КГП "Камыстинская ЦРБ" в с. Камысты, Камыстинского района, Костанайской области.

Административно-поликлинический корпус (А)

Стадия	Лист	Листов
РП	10	

План подвала административно-поликлинического корпуса

ТОО СК ВАМ Проект Лицензия:№ 15017517

Формат 3А3К

Согласовано

Взам. инв. №

Подп. и дата

Инв. № подл.

План 1 этажа административно-поликлинического корпуса

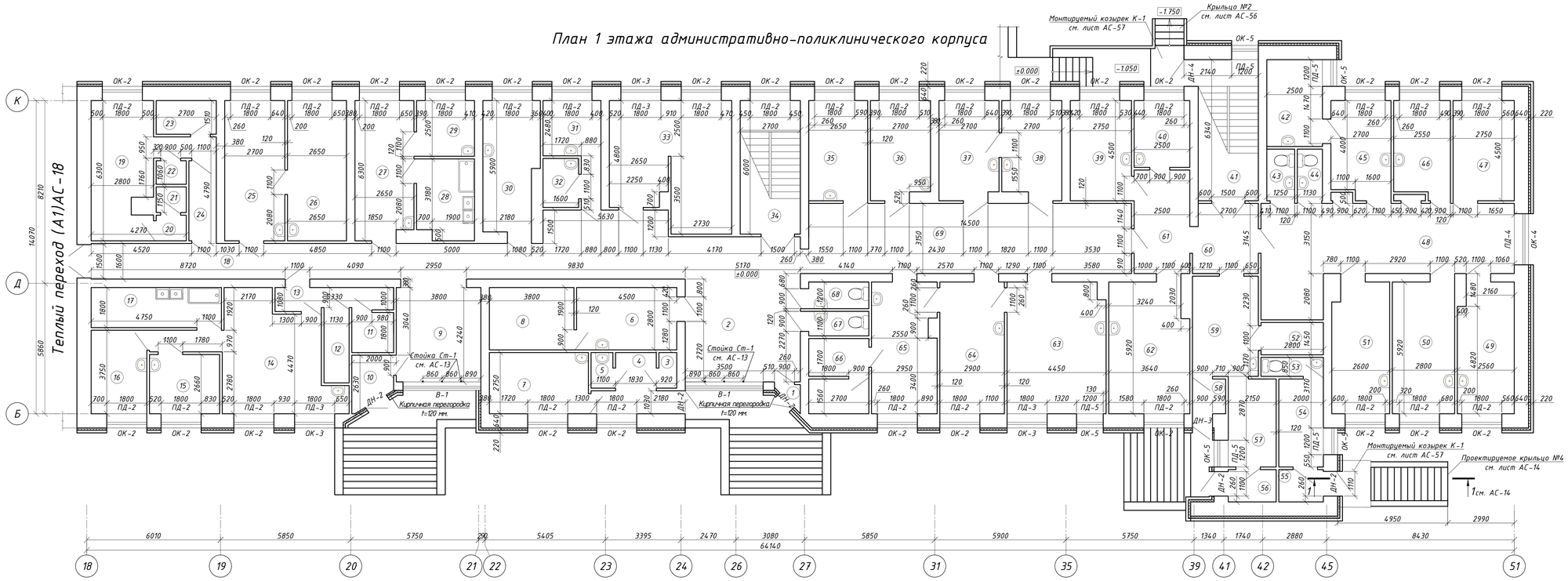

Экспликация помещений 1 этажа

№	Наименование	Площадь, м²	Кат. пом.
1	Тамбур	1.3	
2	Холл	35.3	
3	Санузел	1.3	
4	Коридор	7.2	
5	Кабинет забора крови	1.2	
6	Аптека	12.6	
7	Инфекционный кабинет	12.2	
8	Склад	10.6	
9	Раздевалка	18.9	
10	Тамбур	3.8	
11	Склад	3.3	
12	Подсобка	5.0	
13	Тамбур	2.8	
14	Кабинет выдачи лекарств	23.6	
15	Дистиляционная	7.7	
16	Кабинет приготовления растворов	8.9	
17	Моечная	11.1	
18	Коридор	50.1	
19	Склад	19.5	
20	Склад	1.6	
21	Склад	1.6	
22	Склад	1.4	
23	Склад	3.4	
24	Тамбур	3.8	
25	Лаборатория	17.0	
26	Лаборатория	14.8	
27	Лаборатория	16.3	
28	Моечная	8.7	
29	Лаборатория	6.5	
30	Биохимическая лаборатория	15.1	
31	Лаборатория	8.6	
32	Кабинет приёма анализов	3.5	
33	Регистратура	29.0	
34	Лестничная клетка	16.2	
35	Кабинет терапевта	11.8	
36	Кабинет нарколога	11.8	
37	Кожно-венерологический кабинет	11.8	
38	Кожно-венерологический кабинет	11.4	
39	Кабинет стоматолога	11.1	
40	Кабинет химизатора	7.5	
41	Лестничная клетка	16.6	

Экспликация помещений 1 этажа

№	Наименование	Площадь, м²	Кат. пом.
42	Прививочный кабинет	9.6	
43	Санузел	2.8	
44	Санузел	2.6	
45	Детский кабинет	11.7	
46	Кабинет терапевта	11.0	
47	Кабинет здоровья ребёнка	12.7	
48	Коридор	38.9	
49	Процедурный кабинет	15.5	
50	Кабинет лор врача	15.7	
51	Подростковый кабинет	14.2	
52	Аптека	4.1	
53	Санузел	2.4	
54	Аптека	7.9	
55	Тамбур	2.8	

Экспликация помещений 1 этажа

№	Наименование	Площадь, м²	Кат. пом.
56	Тамбур	3.0	
57	Аптека	8.5	
58	Тамбур	1.8	
59	Аптека	12.4	
60	Коридор	9.4	
61	Холл	11.5	
62	Кабинет стоматолога	19.7	
63	Малая операционная	25.3	
64	Хирургический кабинет	16.7	
65	Перевязочная	16.6	
66	Подсобка	4.6	
67	Санузел	3.0	
68	Санузел	3.2	
69	Коридор	46.0	

Блок-схема

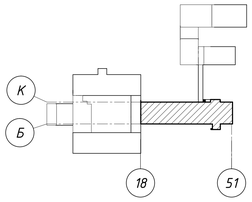

Данный лист см. совместно с листами АС-13, 14, 18, 56, 57.

Согласовано

Взам. инв. №

Подп. и дата

Инв. № подл.

Изм.	Лист	№ Докум.	Подп.	Дата
ГИП		Сергеев О. А.		
Исполнил		Рейнуп А. В.		
Проверил		Галато И. М.		
Н. контр.		Исмагамбетова А.		

ЗАКАЗ №:1275/31-10 — АС

Капитальный ремонт здания КГП "Камыстинская ЦРБ" в с. Камысты, Камыстинского района, Костанайской области.

Административно-поликлинический корпус (А)

Стадия	Лист	Листов
РП	11	

План 1 этажа административно-поликлинического корпуса

ТОО СК ВАМ Проект
Лицензия:№ 15017517

Формат 3А3К

План 2 этажа административно-поликлинического корпуса

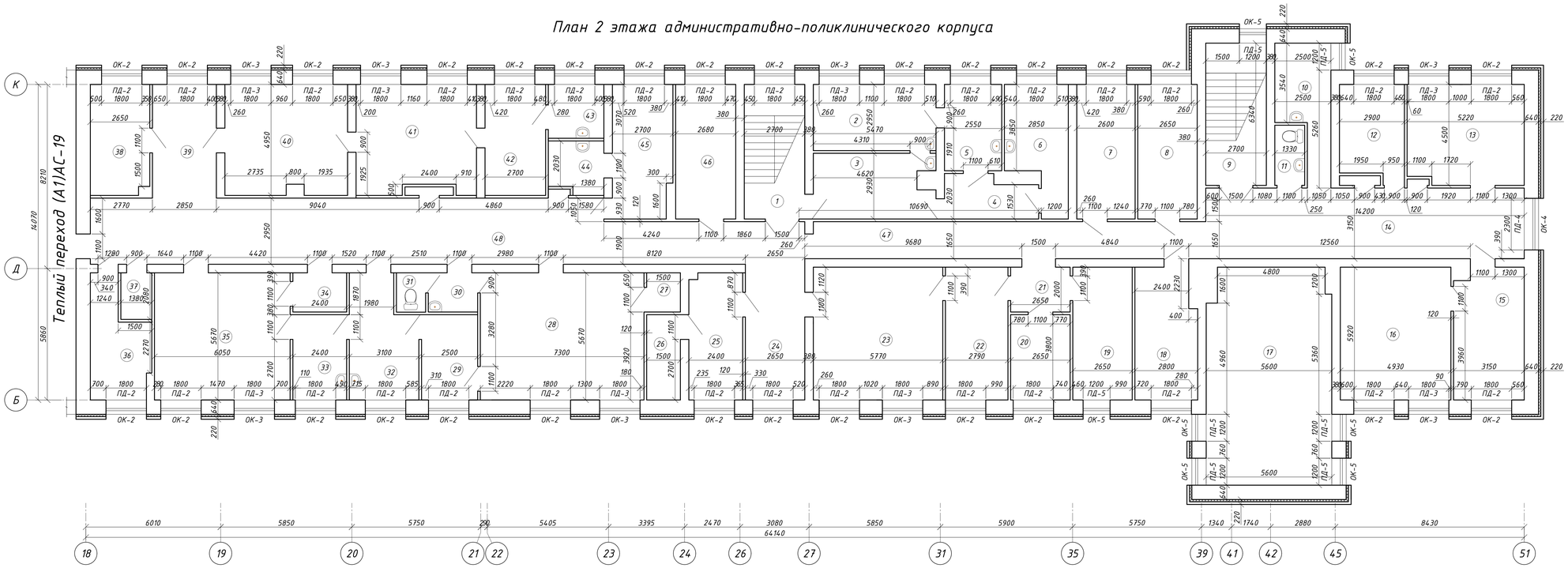

Экспликация помещений 2 этажа

№	Наименование	Площадь, м²	Кат. пом.
1	Лестничная клетка	16.2	
2	Акушерский кабинет	16.2	
3	Коридор	15.6	
4	Коридор	7.4	
5	Смотровой кабинет	9.8	
6	Смотровой кабинет	13.2	
7	Кабинет старшей медицинской сестры	15.3	
8	Кабинет заведующего поликлиникой	15.3	
9	Лестничная клетка	16.6	
10	Кабинет сестры-хозяйки	12.4	
11	Санузел	2.8	
12	Кабинет отдела кадров	12.2	
13	Методический кабинет	23.9	
14	Коридор	44.0	
15	Приёмная	17.3	
16	Кабинет главного врача	29.7	
17	Конференционный зал	52.0	
18	Кабинет ЗОЖ	15.3	
19	Кабинет заместителя главного врача	15.0	
20	Кабинет заведующего хозяйством	9.5	
21	Тамбур	5.3	
22	Кабинет главного бухгалтера	15.7	
23	Бухгалтерия	31.9	
24	Холл	17.7	
25	Касса	14.8	
26	Подсобное	5.7	
27	Раздевалка	2.6	
28	Рентген кабинет	41.2	
29	Пультовая	9.3	
30	Тамбур	3.9	
31	Санузел	2.3	
32	Проявочный кабинет	14.9	
33	Кабинет рентген лаборатории	9.4	
34	Раздевалка	4.2	
35	Флюорографический кабинет	34.2	
36	Картотека	13.1	
37	Тамбур	2.4	
38	Кабинет УЗИ	12.9	
39	Холл	12.8	
40	Физиокабинет	25.1	
41	Физиокабинет	23.8	

Блок-схема

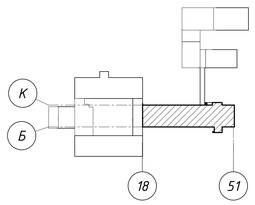

Экспликация помещений 2 этажа

№	Наименование	Площадь, м²	Кат. пом.
42	Физиокабинет	12.3	
43	Физиокабинет	6.6	
44	Кабинет окулиста	5.0	
45	Кабинет окулиста	15.7	
46	Детский кабинет	16.2	
47	Коридор	27.3	
48	Коридор	79.0	

Данный лист см. совместно с листами АС-13, 19.

Согласовано

Взам. инв. №

Подп. и дата

Инв. № подл.

Изм.	Лист	№ Докум.	Подп.	Дата
ГИП		Сергеев О. А.		
Исполнил		Рейнут А. В.		
Проверил		Галато И. М.		
Н. контр.		Исмолаева А.		

ЗАКАЗ №:1275/31-10 АС

Капитальный ремонт здания КГП "Камыстинская ЦРБ" в с. Камысты, Камыстинского района, Костанайской области.

Административно-поликлинический корпус (А)

План 2 этажа административно-поликлинического корпуса

Стадия	Лист	Листов
РП	12	

ТОО СК ВАМ Проект Лицензия:№ 15017517

Формат 3А3К