ОК-1

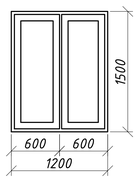

ОК-2

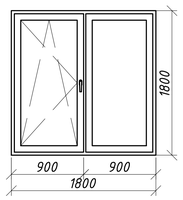

ОК-3

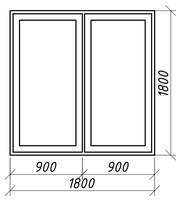

ОК-4

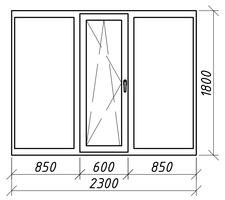

В-1

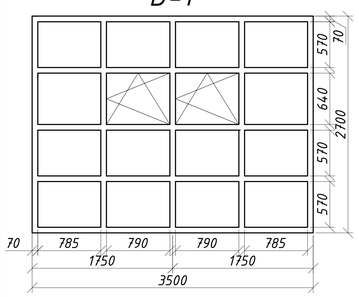

ОК-5

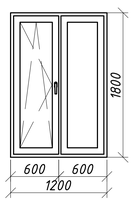

ДН-1

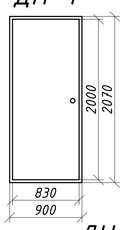

ДН-2

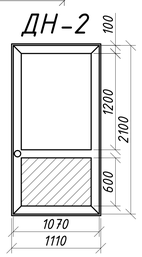

ДН-3

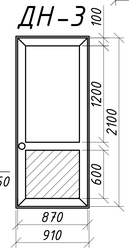

ДН-4

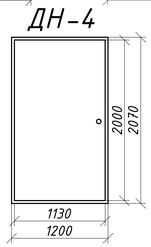

Стойка Ст-1

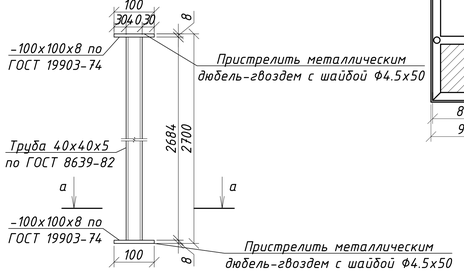

а-а

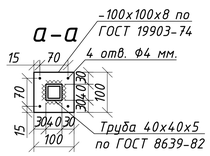

Система вентилируемого фасада (Верх окна)

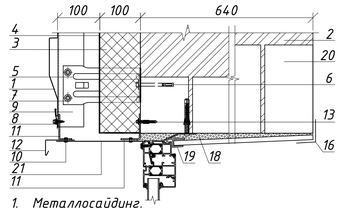

Система вентилируемого фасада (Низ окна)

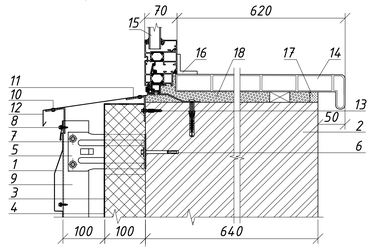

1. Металлосайдинг.
2. Несущая стена.
3. Теплоизоляция "Isover OL-E".
4. Гидро-ветрозащитной пленки типа "Ютафол Д96 сильвер".
5. Кронштейн КК-L с шайбой и паронитовой прокладкой.
6. Анкер фасадный HILTI HRD-H 10x100.
7. Заклепка или саморез Ф4.8x28 с прокладкой из ЭПДМ-резины.
8. Саморез Ф4.8x28 с прокладкой из ЭПДМ-резины и цветной головкой.
9. Вертикальная направляющая КПГ-60x44x3000.
10. Заклепка стальная.
11. Костыль.
12. Отлив оконный (оц. сталь с полимерным покрытием, t=1,2 мм).
13. Дюбель.
14. Подоконный профиль.
15. Проектируемое окно.
16. Уголок из ПВХ.
17. Штукатурный раствор.
18. Пенный утеплитель.
19. Стартовый профиль.
20. Перемычки сущ. здания.
21. Фасонное изделие (оц. сталь с полимерным покрытием t=0.7 мм.).

Схема устройства короба оконного обрамления

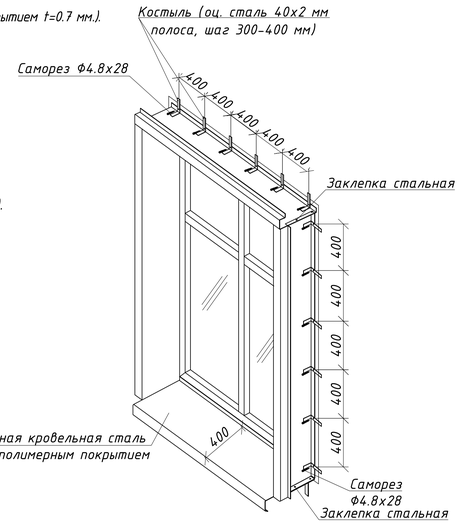

1. Размеры дверных и оконных проемов уточнить по месту перед началом работ.
2. Выполнить демонтаж деревянных оконных блоков в объеме монтажа.
3. Оконные блоки выполнить из ПВХ профилей по ГОСТ 30674-99 - с двойным стеклопакетом (тройное остекление). В подвальных помещениях окна выполнить с одинарным стеклопакетом (двойное остекление). В соответствии с требованиями СНиП РК 2.04-03-2002 и СН РК 2.04-21-2004* толщина ПВХ профилей принимается не менее 60 мм, приведенное сопротивление теплопередаче стеклопакетов (ГОСТ 23166-99*) не менее 0,68 $м^2$**°С/Вт.
4. На все открывающие оконные проемы предусмотреть установку москитных сеток размерами: 900x1800h - 59 шт., 600x1800h - 14 шт.
5. Предусмотреть отделку внутренних откосов из пластиковых панелей с утеплением пенополистиролом марки ПСБ-25 толщ. 50 мм - 239.8 $м^2$.
6. Предусмотреть зачеканку сливов из оцинкованной кровельной стали t=0.5 мм с полимерным покрытием шириной 0,45 м - 168 м.п.
7. Витраж В-1 выполнить с двойным остеклением из элементов ПВХ по ГОСТ 30674-99 - с двойным стеклопакетом (тройное остекление).
8. Наружные двери ДН-1 и ДН-4 выполнить металлическими укрепленными по ГОСТ 31173-2003. Двери ДН-2-ДН-3 выполнить из ПВХ профилей по ГОСТ 30970-2014.
9. Предусмотреть оштукатуривание внутренних откосов дверей с выравниванием и окраской водоэмульсионными составами - 20.9 $м^2$
10. Стойки Ст-1 установить с внутренней стороны витража В-1 в каждом вертикальном разделении, с обязательной окраской в цвет витража.
11. Общий расход монтажной пены на установку всех оконных блоков - 288 баллонов. Данный лист см. совместно с АС-10-12.

Спецификация оконных и дверных заполнений

Поз.	Обозначение	Наименование	Кол-во	Масса кг	Прим.
		Двери наружные			
ДН-1	ГОСТ 31173-2003 Инд. изготовления	ДСН ППН М1У 2070-900	1		
ДН-2	ГОСТ 30970-2014	ДПН О П Пр 2100-1110	5		
ДН-3	ГОСТ 30970-2014	ДПН О П Пр 2100-910	1		
ДН-4	ГОСТ 31173-2003 Инд. изготовления	ДСН ППН М1У 2070-1200	1		
		Окна			
ОК-1	ГОСТ 30674-99	ОП Б1 1200-1500 ($4М_1$-12Ar-$4М_1$-12Ar-И4)	4		
ОК-2	ГОСТ 30674-99	ОП Б1 1800-1800 ($4М_1$-12Ar-$4М_1$-12Ar-И4)	59		
ОК-3	ГОСТ 30674-99	ОП Б1 1800-1800 ($4М_1$-12Ar-$4М_1$-12Ar-И4)	11		
ОК-4	ГОСТ 30674-99	ОП Б1 2300-1800 ($4М_1$-12Ar-$4М_1$-12Ar-И4)	2		
ОК-5	ГОСТ 30674-99	ОП Б1 1200-1800 ($4М_1$-12Ar-$4М_1$-12Ar-И4)	12		
		Витраж			
В-1	ГОСТ 30674-99	ОП Б1 2700-3500 ($4М_1$-12Ar-$4М_1$-12Ar-И4)	2		
		Подоконные доски			
ПД-1	Инд. изготовления	ПД-1 34x620x1400 мм	4		
ПД-2	Инд. изготовления	ПД-2 34x620x2000 мм	59		
ПД-3	Инд. изготовления	ПД-3 34x620x2000 мм	11		
ПД-4	Инд. изготовления	ПД-4 34x620x2500 мм	2		
ПД-5	Инд. изготовления	ПД-5 34x620x1400 мм	12		
		Прочие материалы			
	ГОСТ 8639-82	Труба 40x40x5 l=2684 мм.	6	13.85	83.1
	ГОСТ 19903-74	-100x8 l=100 мм.	12	0.628	7.536
	ТУ 14-4-1731-92	Дюбель-гвоздь металлический с шайбой Ф4.5x50	48		

Согласовано

Взам. инв. №

Подп. и дата

Инв. № подл.

Изм.	Лист	№ Докум.	Подп.	Дата
ГИП		Сергеев О. А.		
Исполнил		Рейнуп А. В.		
Проверил		Галато И. М.		
Н. контр.		Исмагамбетова А.		

ЗАКАЗ №:1275/31-10 АС

Капитальный ремонт здания КГП "Камыстинская ЦРБ" в с. Камысты, Камыстинского района, Костанайской области.

Административно-поликлинический корпус (А)

Стадия	Лист	Листов
РП	13	

Окна, двери, узел установки подоконных досок и отлива, узел устройства откосов, стойка Ст-1, сечение а-а, спецификация

ТОО СК ВАМ Проект Лицензия:№ 15017517

Формат А3А

Крыльцо №4 (2 шт.)

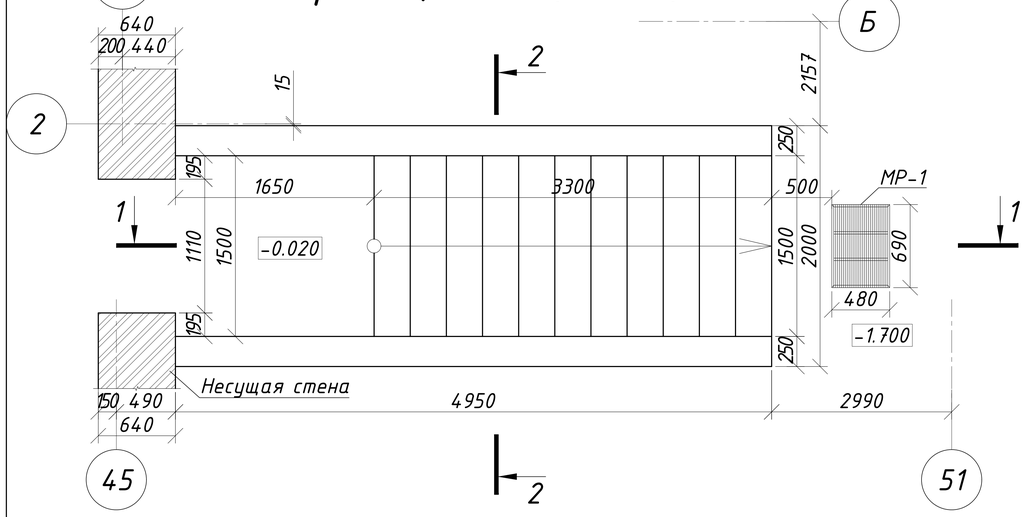

План фундаментов

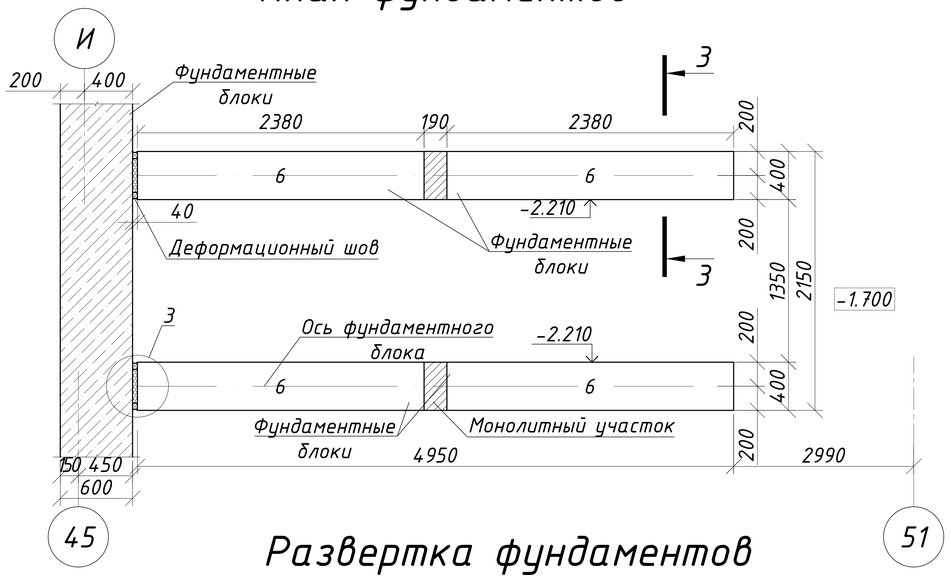

Развертка фундаментов

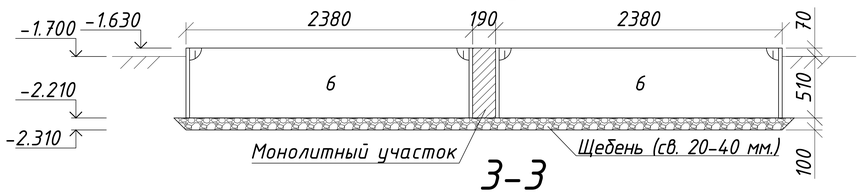

3-3

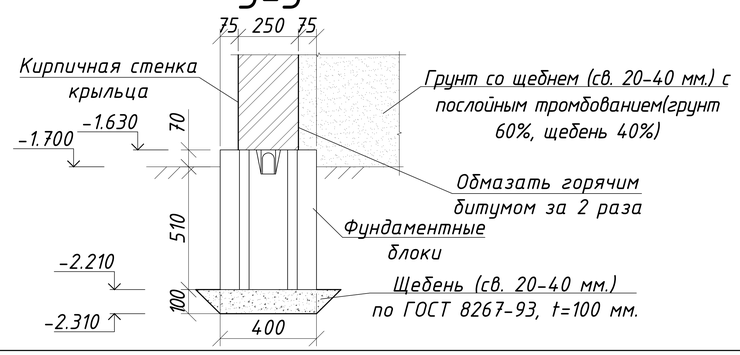

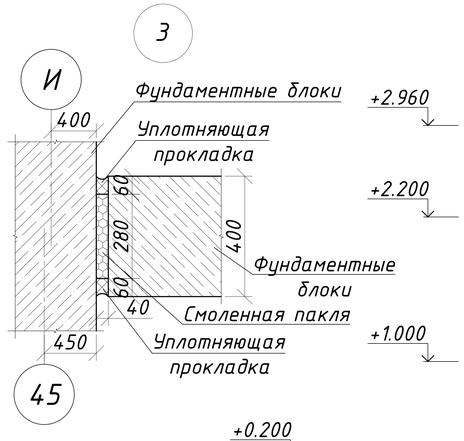

1-1

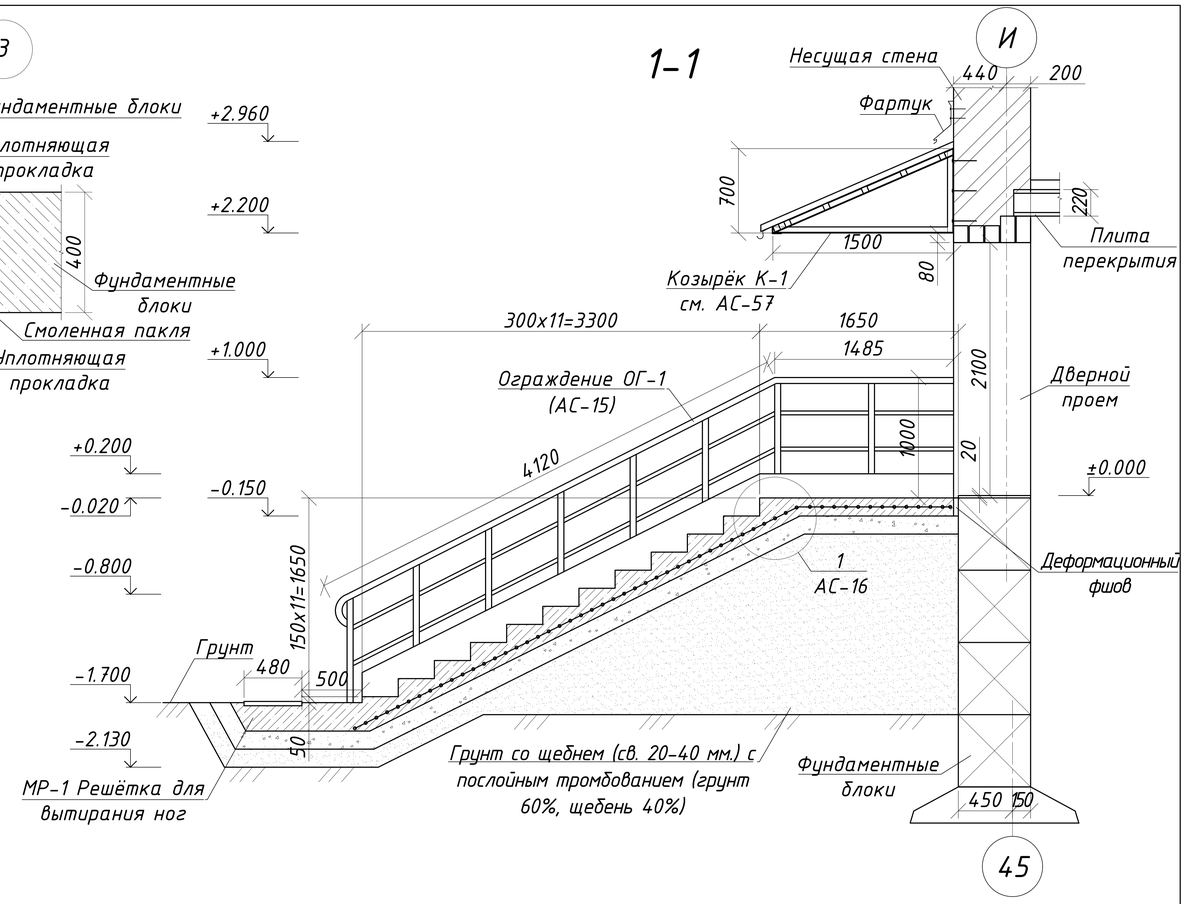

Указания к производству работ

За отм. ±0.000 принята отм. чистого пола здания.

Лестничный марш с площадкой выполнить монолитными из бетона класса B25 F100 W4 с армированием сеткой $4С\frac{8А500С}{8А500С-100}$200x542 по ГОСТ 23279-85, заводского изготовления. Стенки крыльца выполнить из керамического кирпича КР-р-по 250x120x65/1НФ/100/2.0/50 по ГОСТ 530-2012 толщиной 250 мм. на растворе марки М100 по бетонным блокам.

Кирпичную кладку стенок армировать кладочной сеткой $4С\frac{4А500С}{4А500С-50}$25x495 по ГОСТ 23279-85 через 3 ряда кладки.

Кирпичную стенку крыльца соприкасающуюся с насыпным грунтом обмазать горячим битумом за 2 раза - 8.1 $м^2$

Марка стали металлических деталей ВСт3пс по ГОСТ 380-2005.

Сварку производить по контуру прилегания деталей непрерывным швом. Электроды типа Э42 по ГОСТ 9467-75

Сварные швы по ГОСТ 5264-80, катет шва равен наименьшей толщине свариваемых деталей.

Металлические элементы покрыть эмалью ПФ115 ГОСТ 6465-75 в два слоя по грунтовке ПФ 0142.

Расположение крылец №4 см. АС-11 и АС-30.

Данный лист смотреть совместно с листами АС-11, 15, 16, 30.

Изм.	Лист	№ Докум.	Подп.	Дата
ГИП		Сергеев О. А.		
Исполнил		Рейнуп А. В.		
Проверил		Галато И. М.		
Н. контр.		Исмагамбетова А.		

ЗАКАЗ №:1275/31-10 — АС

Капитальный ремонт здания КГП "Камыстинская ЦРБ" в с. Камысты, Камыстинского района, Костанайской области.

Административно-поликлинический корпус (А)

Стадия	Лист	Листов
РП	14	

Крыльцо №4, план фундаментов, развертка фундаментов, сечения 1-1, 3-3, узел 3

ТОО СК ВАМ Проект
Лицензия:№ 15017517

Согласовано

Взам. инв. №

Подп. и дата

Инв. № подл.

Формат А3А

2-2

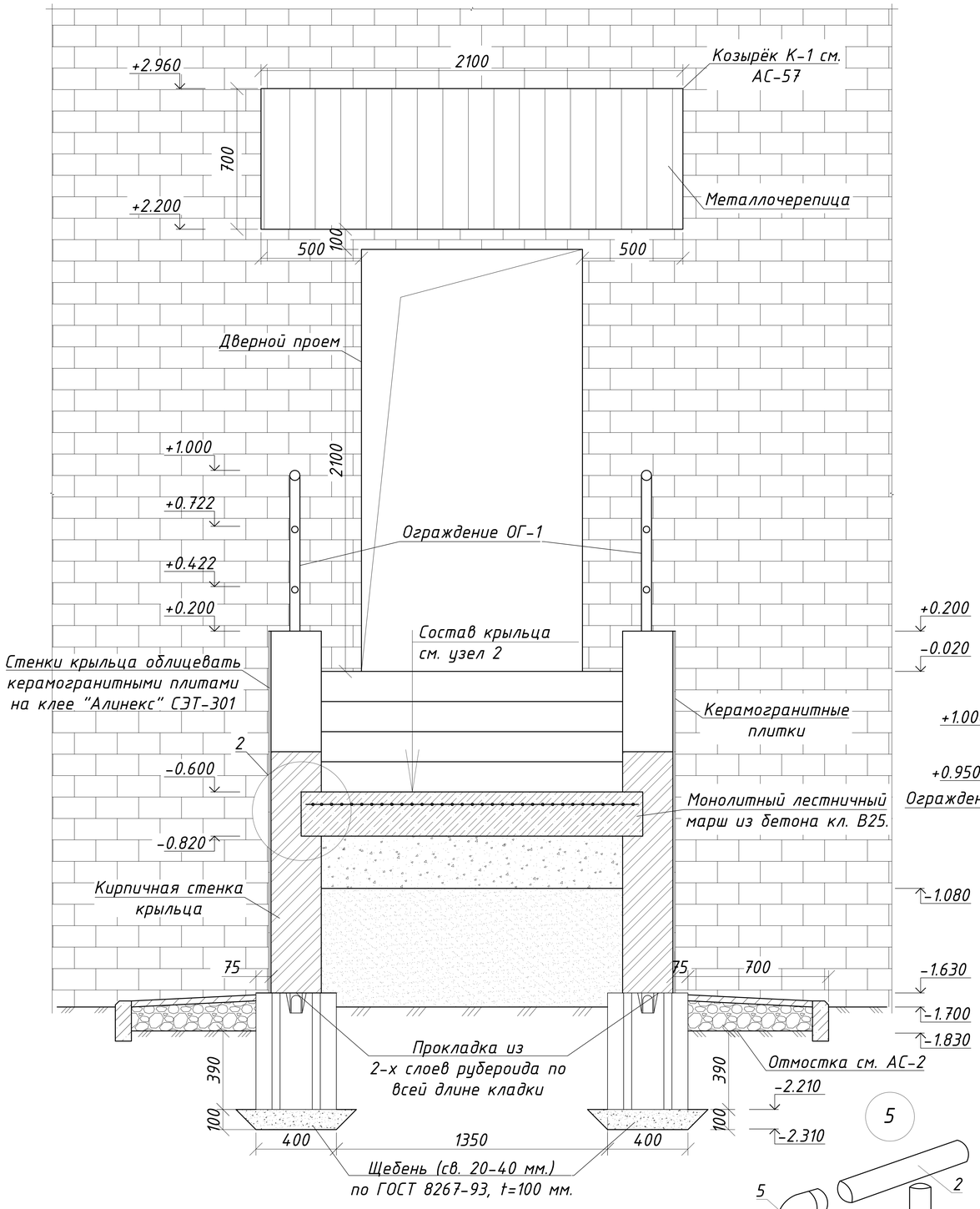

2

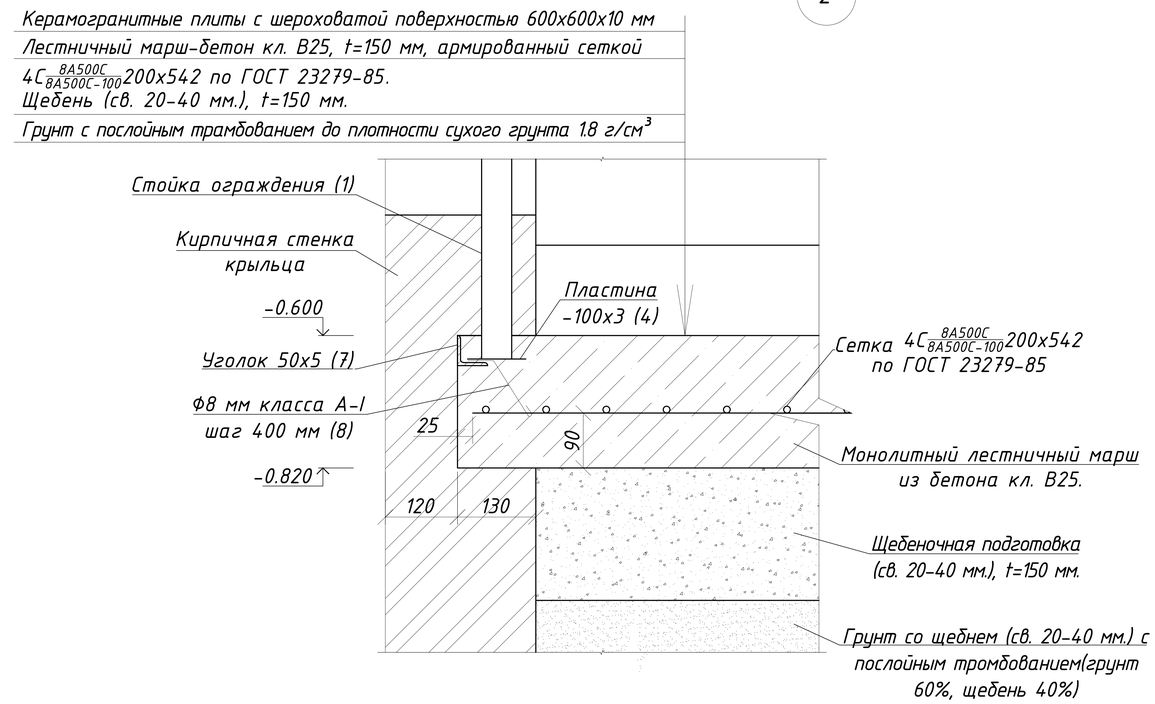

4

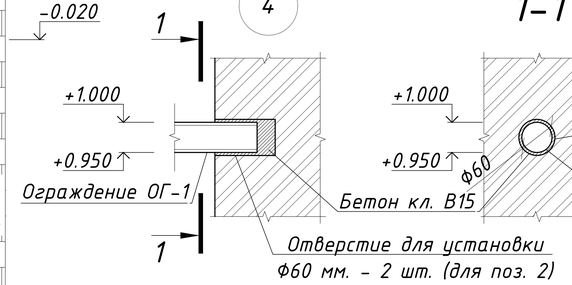

1-1

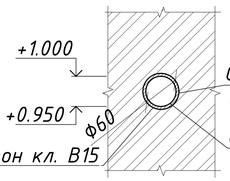

Ограждение ОГ-1

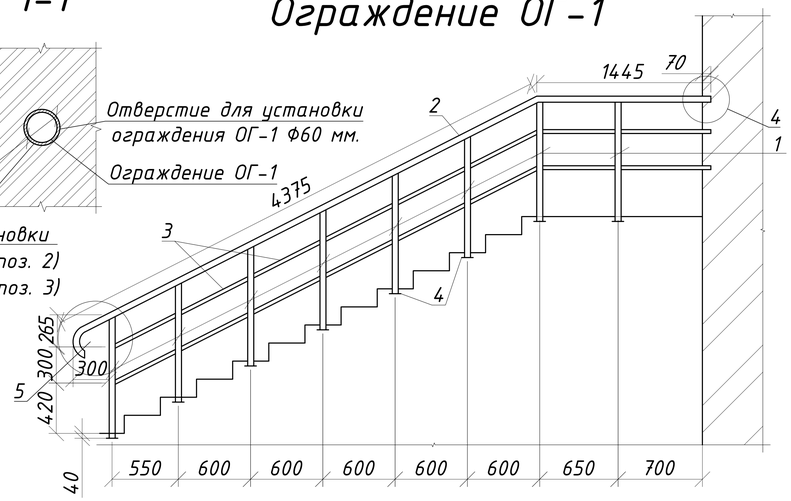

Все гнутые элементы ограждения ОГ-1 учтены в спецификации на листе АС-16
Данный лист см. совместно с листами АС-14, 16.

5

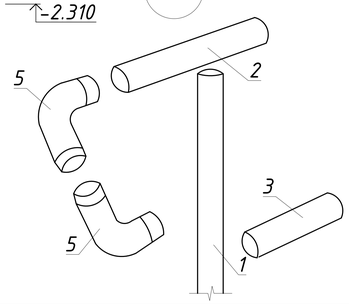

					ЗАКАЗ №:1275/31-10		АС
					Капитальный ремонт здания КГП "Камыстинская ЦРБ" в с. Камысты, Камыстинского района, Костанайской области.		
Изм.	Лист	№ Докум.	Подп.	Дата			
ГИП		Сергеев О. А.			Административно-поликлинический корпус (А)	Стадия	Лист	Листов
Исполнил		Рейнуп А. В.				РП	15	
Проверил		Галато И. М.			Сечение 2-2, узлы 2, 4, 5, ограждение ОГ-1	ТОО СК ВАМ Проект Лицензия:№ 15017517		
Н. контр.		Исмагамбетова А.						

Согласовано

Взам. инв. №

Подп. и дата

Инв. № подл.

Формат А3А

Спецификация на крыльцо №4

№	Обозначение	Наименование	Кол-во	Масса кг	Прим.
	Ограждение крыльца ОГ-1		2	120.699	241.4
1	ГОСТ 8732-78	Ф50х5 мм, l=1000 мм.	8	5.55	44.40
2	ГОСТ 8732-78	Ф50х5 мм, м.п.	6.5	5.55	36.075
3	ГОСТ 10704-91	Ф32х3 мм, м.п.	12.8	2.73	34.94
4	ГОСТ 19903-2015	-100х3 l=100 мм.	8	0.24	1.92
5	ГОСТ 8732-78	Отвод оконечный Ф50.5 мм, шт.	4	0.84	3.36
	ГОСТ 26633-2012	Бетон кл. В15 для заделки ограждения в стену $м^3$	0.02		F100, W4
	Крыльцо				
	Блоки фундаментные для стен подвала				
6	ГОСТ 13579-78	ФБС 24.4.6-Т	4	1300	F50
	ГОСТ 26633-2012	Бетон кл. В15 для заделки монолитных участков $м^3$	0.1		F100, W4
	ГОСТ 8267-93	Щебень (св. 20-40 мм.), t=100 мм. $м^3$	0.6		
7	ГОСТ 8509-93	L50х5 м.п.	27.6	3.77	104.05
8	ГОСТ 5781-82	Ф8 А-I l=300 мм.	44	0.119	5.24
	ГОСТ 530-2012	Каменная кладка стенок крыльца из кирпича марки КР-р-по 250х120х65/1НФ/100/2.0/50 на растворе марки М100 $м^3$	3.59		
	ГОСТ 23279-85	Сетка $4С\frac{4А500С}{4А500С-50}$25х4100 шт.	2	40.18	80.36
	ГОСТ 26633-2012	Лестничный марш крыльца с площадкой бетон класса В25, t=150 мм, $м^3$	1.75		F100, W4
	ГОСТ 23279-85	Сетка $4С\frac{8А500С}{8А500С-100}$200х542 шт.	1	75.05	75.05
	ГОСТ 8267-93	Щебень (св. 20-40 мм.), t=150 мм. $м^3$	1.40		
		Грунт с послойным тромбованием до плотности сухого грунта 1.8 г/$см^3$ $м^3$	6.75		
	ГОСТ 6787-2001	Плиты керамогранитные с шероховатой поверхностью 600х600х10 мм, $м^2$	9.5		напольное покрытие
	ГОСт 6787-2001	Плиты керамогранитные 600х600х10 мм, $м^2$	21.2		отделка стен
МР-1	Серия 1.100.2-5.1	РН-7.5-1	1	15.17	15.17

Спецификация посчитана на 1 крыльцо, общее количество - 2 шт.

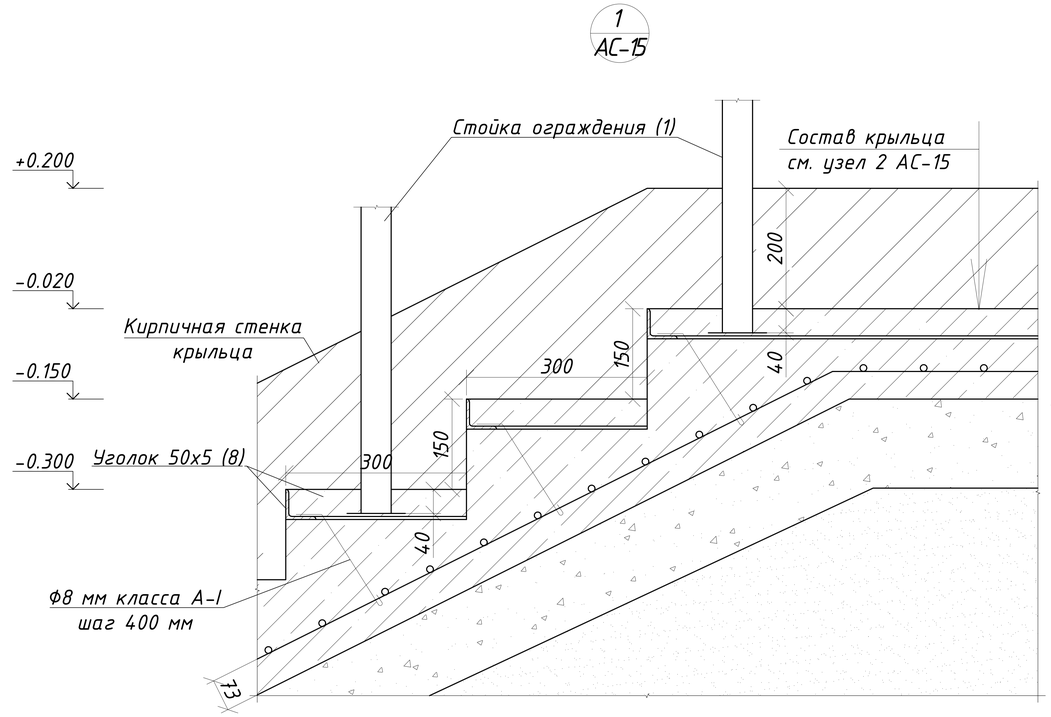

Горизонтальные элементы ограждения крыльца зачеканить в стену на глубину 70 мм бетоном кл. В15.

Плиты керамогранитные укладываются на "Алинекс" СЭТ-301 - плиточный клей (ТУ 7500РК 39369767 ТОО-02-2003).

Сварку производить по контуру прилегания деталей непрерывным швом. Электроды типа Э42 по ГОСТ 9467-75*. Сварные швы по ГОСТ 5264-80*, катет шва равен наименьшей толщине свариваемых деталей.

Металлические элементы покрыть эмалью ПФ115 ГОСТ 6465-75 в два слоя по грунтовке ПФ 0142.

Данный лист см. совместно с листами АС-14, 15.

Согласовано

Взам. инв. №

Подп. и дата

Инв. № подл.

Изм.	Лист	№ Докум.	Подп.	Дата
ГИП		Сергеев О. А.		
Исполнил		Рейнуп А. В.		
Проверил		Галато И. М.		
Н. контр.		Исмагамбетова А.		

ЗАКАЗ №:1275/31-10 АС

Капитальный ремонт здания КГП "Камыстинская ЦРБ" в с. Камысты, Камыстинского района, Костанайской области.

Административно-поликлинический корпус (А)

Стадия	Лист	Листов
РП	16	

Узел 1, спецификация

ТОО СК ВАМ Проект
Лицензия:№ 15017517

Формат А3А

Схема расположения элементов фунфдаментов пандуса №1

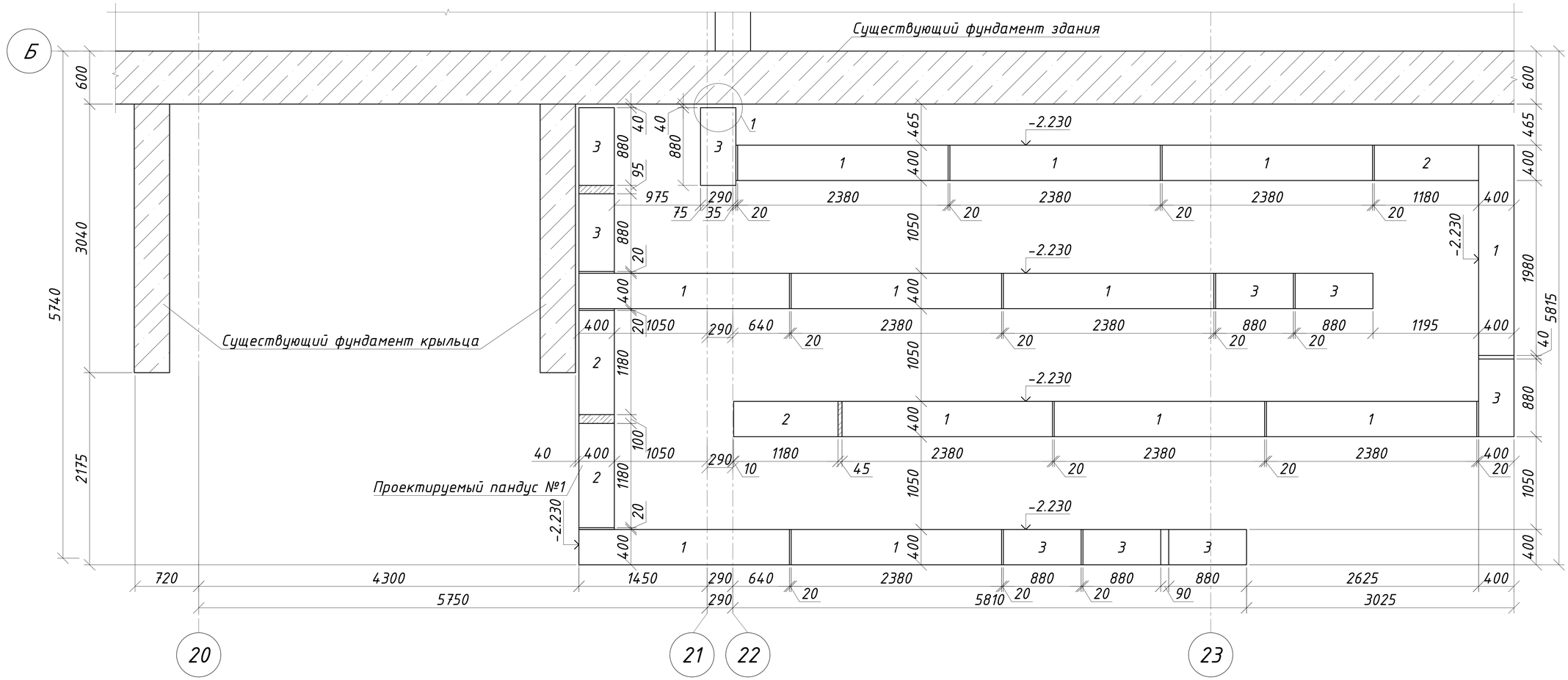

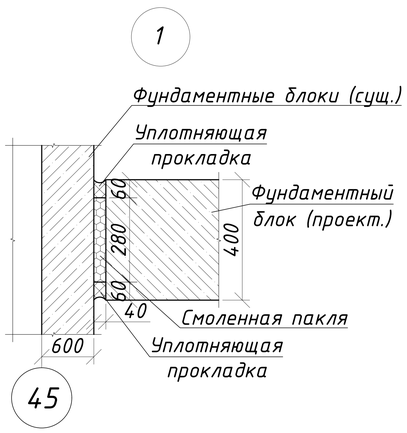

Монолитные заделки в фундаменте выполнить из бетона кл. В15.
Все поверхности фундамента соприкасающиеся с грунтом обмазать горячим битумом за 2 раза - 101.5 $м^2$.
Данный лист см. совместно с листами АС-**.

					ЗАКАЗ №:1275/31-10		АС
					Капитальный ремонт здания КГП "Камыстинская ЦРБ" в с. Камысты, Камыстинского района, Костанайской области.		
Изм.	Лист	№ Докум.	Подп.	Дата			
ГИП		Сергеев О. А.			Административно-поликлинический корпус (А)	Стадия: РП	Лист: 16а / Листов:
Исполнил		Рейнуп А. В.					
Проверил		Галато И. М.			Схема расположения элементов фундаментов пандуса №1, узел 1	ТОО СК ВАМ Проект Лицензия:№ 15017517	
Н. контр.		Исмагамбетова А.					

Согласовано

Взам. инв. №

Подп. и дата

Инв. № подл.

Формат А3А

План пандуса №1

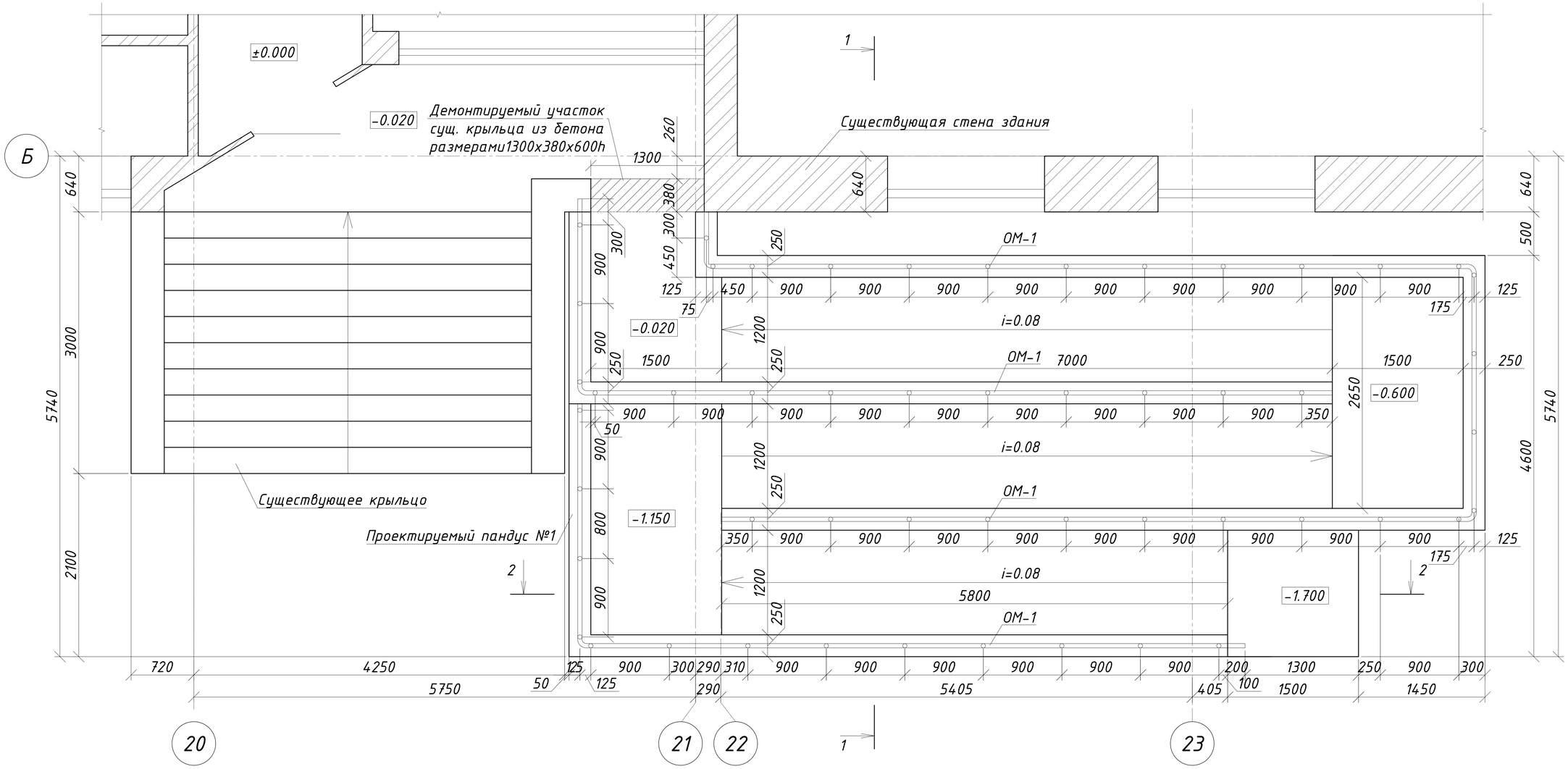

Предусмотреть демонтаж участка существующего крыльца из бетона размерами 1300х380х600h -0.3 м³.
Данный лист см. совместно с листами АС-**.

					ЗАКАЗ №:1275/31-10			АС
					Капитальный ремонт здания КГП "Камыстинская ЦРБ" в с. Камысты, Камыстинского района, Костанайской области.			
Изм.	Лист	№ Докум.	Подп.	Дата				
ГИП		Сергеев О. А.			Административно-поликлинический корпус (А)	Стадия	Лист	Листов
Исполнил		Рейнуп А. В.				РП	16б	
Проверил		Галато И. М.			План пандуса №1	ТОО СК ВАМ Проект Лицензия:№ 15017517		
Н. контр.		Исмагамбетова А.						

Согласовано

Взам. инв. №

Подп. и дата

Инв. № подл.

Формат А3А

1-1

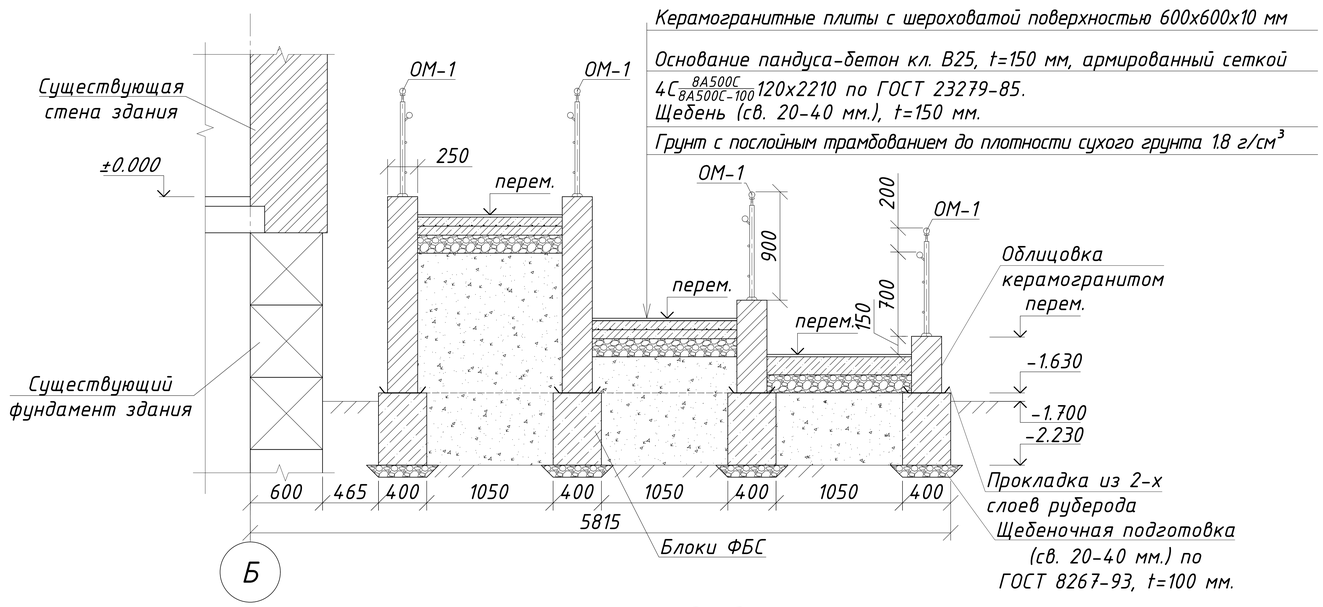

Ограждение пандуса ОМ-1

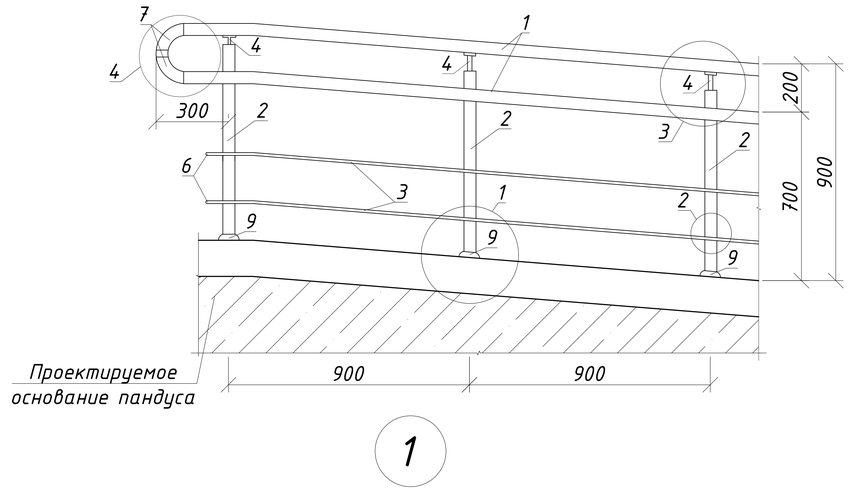

2-2

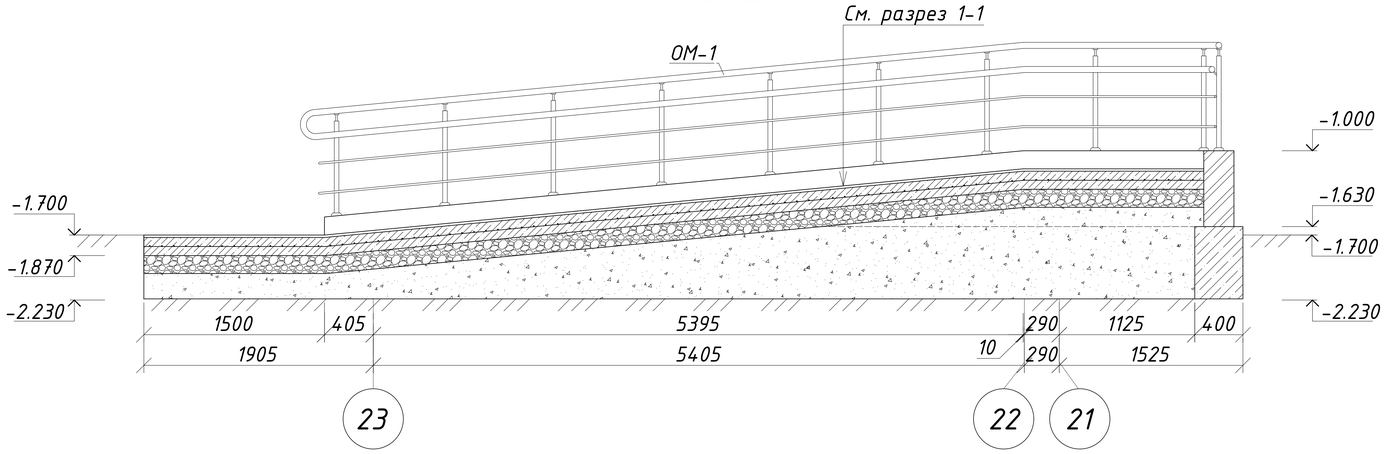

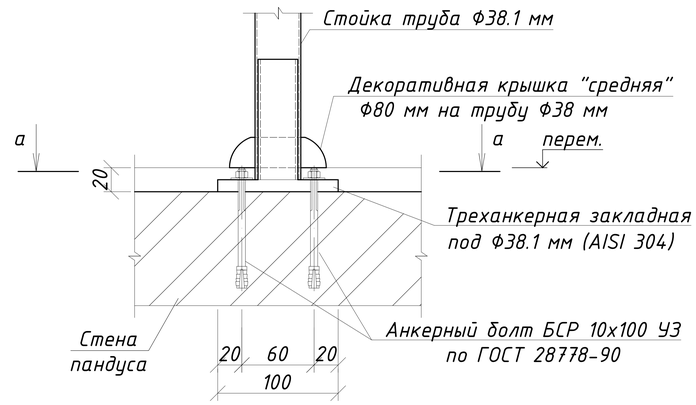

а-а

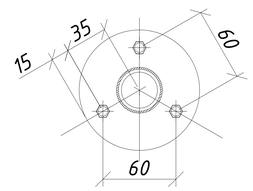

Позиция 8

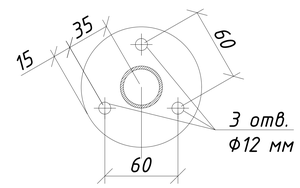

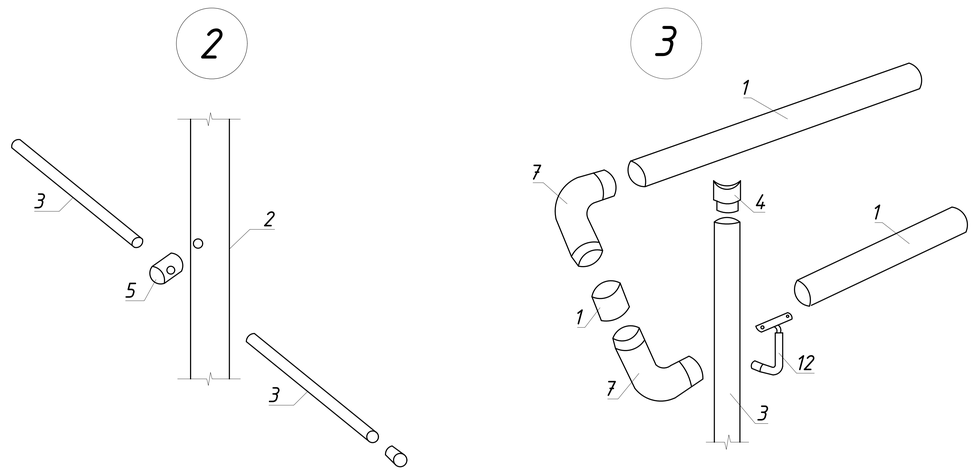

Данный лист см. совместно с листами АС-**.

Изм.	Лист	№ Докум.	Подп.	Дата	ЗАКАЗ №:1275/31-10		АС
					Капитальный ремонт здания КГП "Камыстинская ЦРБ" в с. Камысты, Камыстинского района, Костанайской области.		
ГИП		Сергеев О. А.			Административно-поликлинический корпус (А)	Стадия: РП	Лист: 16в / Листов:
Исполнил		Рейнуп А. В.					
Проверил		Галато И. М.			Сечения 1-1, 2-2, а-а, ограждение пандуса ОМ-1, узлы 1, 2, 3, позиция 8	ТОО СК ВАМ Проект Лицензия:№15017517	
Н. контр.		Исмагамбетова А.					

Согласовано

Взам. инв. №

Подп. и дата

Инв. № подл.

Формат А3А

Спецификация на пандус №1

№	Обозначение	Наименование	Кол-во	Масса кг	Прим.
1	ГОСТ 13579-78	ФБС 24.4.6-т	12	1960	
2	ГОСТ 13579-78	ФБС 12.4.6-т	4	640	
3	ГОСТ 13579-78	ФБС 9.4.6-т	9	700	
	ГОСТ 26633-2012	Бетон кл. В15 $м^3$	0.12		F100, W4
	ГОСТ 8267-93	Щебень (св. 20-40 мм.), t=100 мм. $м^3$	2.6		
	ГОСТ 530-2012	Каменная кладка стенок пандуса из кирпича марки КР-р-по 250х120х65/1НФ/100/2.0/50 на растворе марки М100 $м^3$	9.1		
	ГОСТ 23279-85	Сетка $4С\frac{4А500С}{4А500С-50}$25х16920 шт.	1	165.8	165.8
	ГОСТ 26633-2012	Основание пандуса- бетон класса В25, t=150 мм., $м^3$	7.1		F100, W4
	ГОСТ 23279-85	Сетка $4С\frac{8А500С}{8А500С-100}$120х2210 шт.	1	230.4	230.4
	ГОСТ 23279-85	Сетка $4С\frac{8А500С}{8А500С-100}$150х675 шт.	1	87.99	87.99
	ГОСТ 8267-93	Щебень (св. 20-40 мм.), t=150 мм. $м^3$	7.1		
		Грунт с послойным тромбованием до плотности сухого грунта 1.8 г/$см^3$ $м^3$	17.6		
	ГОСТ 6787-2001	Плиты керамогранитные с шероховатой поверхностью 600х600х10 мм, $м^2$	54.4		напольное покрытие
	ГОСт 6787-2001	Плиты керамогранитные 600х600х10 мм, $м^2$	86.3		отделка стен
	ГОСТ 10923-93	Прокладка из 2-х слоев рубероида $м^2$	17.2		

Спецификация на ограждение пандуса ОМ-1

Поз.	Обозначение	Наименование	Кол-во	Масса кг	Прим.
		Ограждение пандуса ОМ-1	1		
1	Сталь 0Х18Н10 (AISI 304)	Труба 50.8х1.5 мм, м.п.	84.4		
2	Сталь 0Х18Н10 (AISI 304)	Труба 38.1х1.5 мм, м.п.	46.8		
3	Сталь 0Х18Н10 (AISI 304)	Труба 16х1.5 мм, м.п.	83.6		
4	Сталь 0Х18Н10 (AISI 304)	Кронштейн штырь универсальный Ф38.1х50.8 шт.	52		
5	Сталь 0Х18Н10 (AISI 304)	Держатель ригеля "Бочка для Ф38", шт.	104		
6	Сталь 0Х18Н10 (AISI 304)	Заглушка-п для трубы Ф16, шт.	12		
7	Сталь 0Х18Н10 (AISI 304)	Отвод оконечный Ф50.8 мм, шт	10		
8	Сталь 0Х18Н10 (AISI 304)	Треханкерная закладная под Ф38.1 мм шт.	52		
9	Сталь 0Х18Н10 (AISI 304)	Декоративная крышка "средняя" Ф80 на Ф38, шт.	52		
10	ГОСТ 28778-90	Анкерный болт БСР 10х100 УЗ шт.	156	0.09	14.04
11	Сталь 0Х18Н10 (AISI 304)	Заглушка для трубы Ф50.8, шт.	2		
12	Сталь 0Х18Н10 (AISI 304)	Держатель поручня боковой для пандуса Ф38Х50,8, шт	52		

Данный лист см. совместно с листами АС-**.

Изм.	Лист	№ Докум.	Подп.	Дата
ГИП		Сергеев О. А.		
Исполнил		Рейнуп А. В.		
Проверил		Галато И. М.		
Н. контр.		Исмагамбетова А.		

ЗАКАЗ №:1275/31-10 АС

Капитальный ремонт здания КГП "Камыстинская ЦРБ" в с. Камысты, Камыстинского района, Костанайской области.

Административно-поликлинический корпус (А)

Стадия	Лист	Листов
РП	16г	

Спецификации

ТОО СК ВАМ Проект
Лицензия:№ 15017517

Согласовано

Взам. инв. №

Подп. и дата

Инв. № подл.

Формат А3А

План подвала тёплого перехода

Лечебно-родильный корпус (Б) АС-24

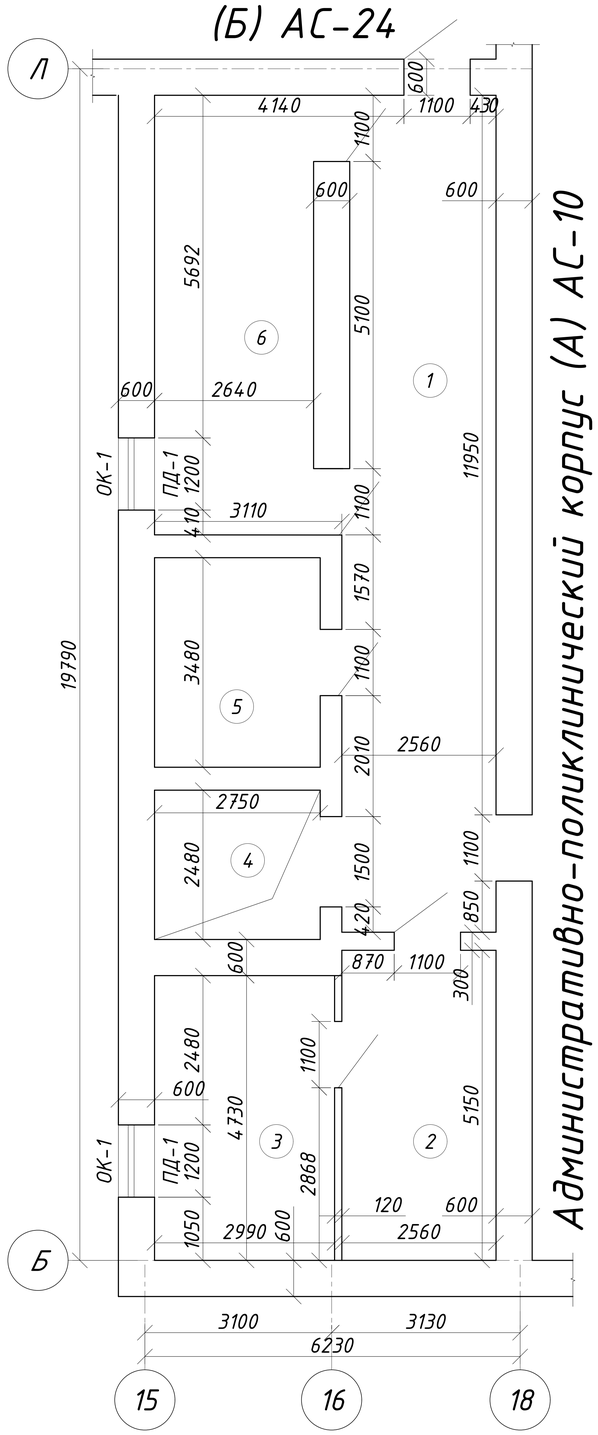

Экспликация помещений подвала тёплого перехода

№	Наименование	Площадь, м²	Кат. пом.
1	Коридор	34.8	
2	Помещение	12.8	
3	Помещение	14.1	
4	Шахта лифта	6.7	
5	Помещение	9.8	
6	Помещение	19.0	

Блок-схема

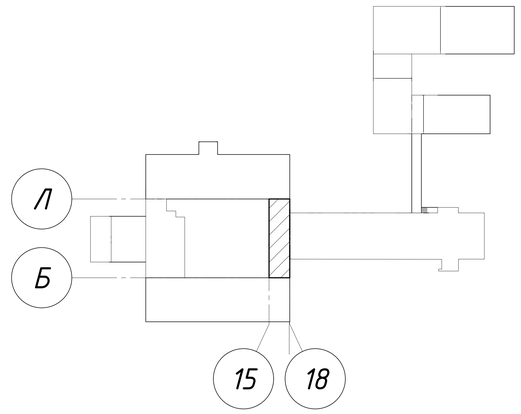

Данный лист см. совместно с листами АС-10, 23, 24.

Изм.	Лист	№ Докум.	Подп.	Дата
ГИП		Сергеев О. А.		
Исполнил		Рейнуп А. В.		
Проверил		Галато И. М.		
Н. контр.		Исмагамбетова А.		

ЗАКАЗ №:1275/31-10 АС

Капитальный ремонт здания КГП "Камыстинская ЦРБ" в с. Камысты, Камыстинского района, Костанайской области.

Тёплый переход (А1)

Стадия	Лист	Листов
РП	17	

План подвала тёплого перехода

ТОО СК ВАМ Проект
Лицензия:№ 15017517

Формат А3А

Согласовано

Взам. инв. №

Подп. и дата

Инв. № подл.

План 1 этажа тёплого перехода

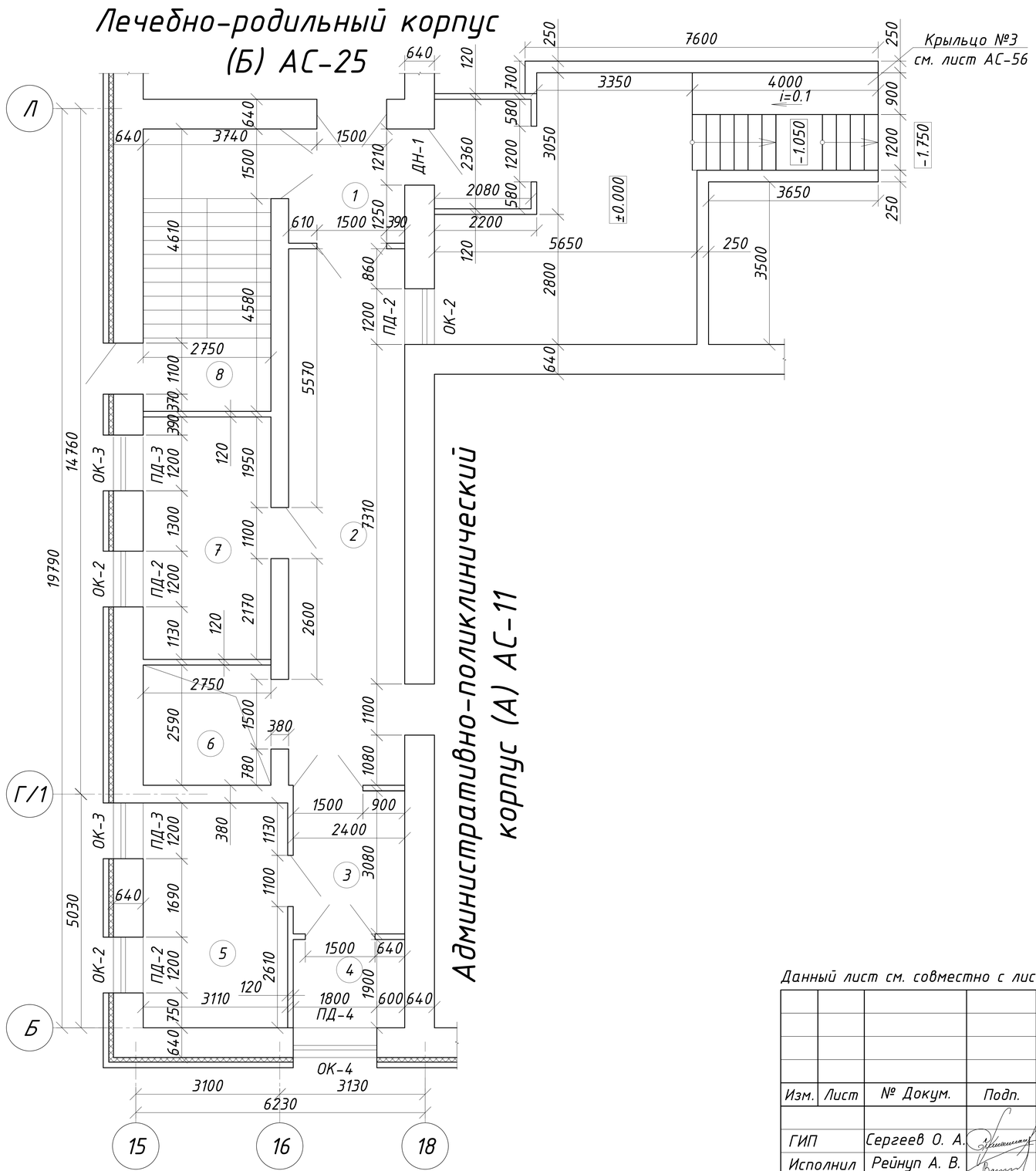

Экспликация помещений 1 этажа

№	Наименование	Площадь, м²	Кат. пом.
1	Тамбур	6.2	
2	Коридор	30.3	
3	Коридор	7.4	
4	Кладовая	4.6	
5	Кладовая	15.1	
6	Шахта лифта	7.3	
7	Кабинет	14.2	
8	Лестничная клетка	16.6	

Блок-схема

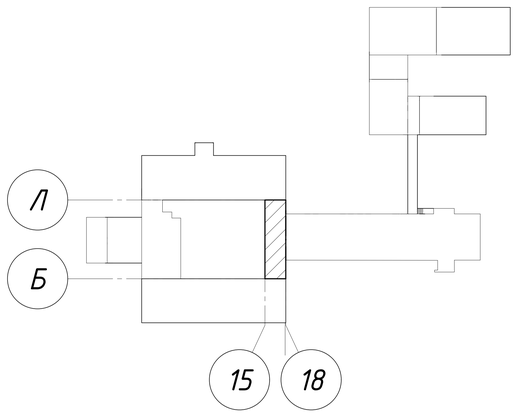

Данный лист см. совместно с листами АС-11, 23, 25, 56.

Изм.	Лист	№ Докум.	Подп.	Дата
ГИП		Сергеев О. А.		
Исполнил		Рейнуп А. В.		
Проверил		Галато И. М.		
Н. контр.		Исмагамбетова А.		

ЗАКАЗ №:1275/31-10 — АС

Капитальный ремонт здания КГП "Камыстинская ЦРБ" в с. Камысты, Камыстинского района, Костанайской области.

Тёплый переход (А1)

Стадия	Лист	Листов
РП	18	

План 1 этажа тёплого перехода

ТОО СК ВАМ Проект
Лицензия:№ 15017517

Согласовано

Взам. инв. №

Подп. и дата

Инв. № подл.

Формат А3А

План 2 этажа тёплого перехода
Лечебно-родильный корпус (Б) АС-26

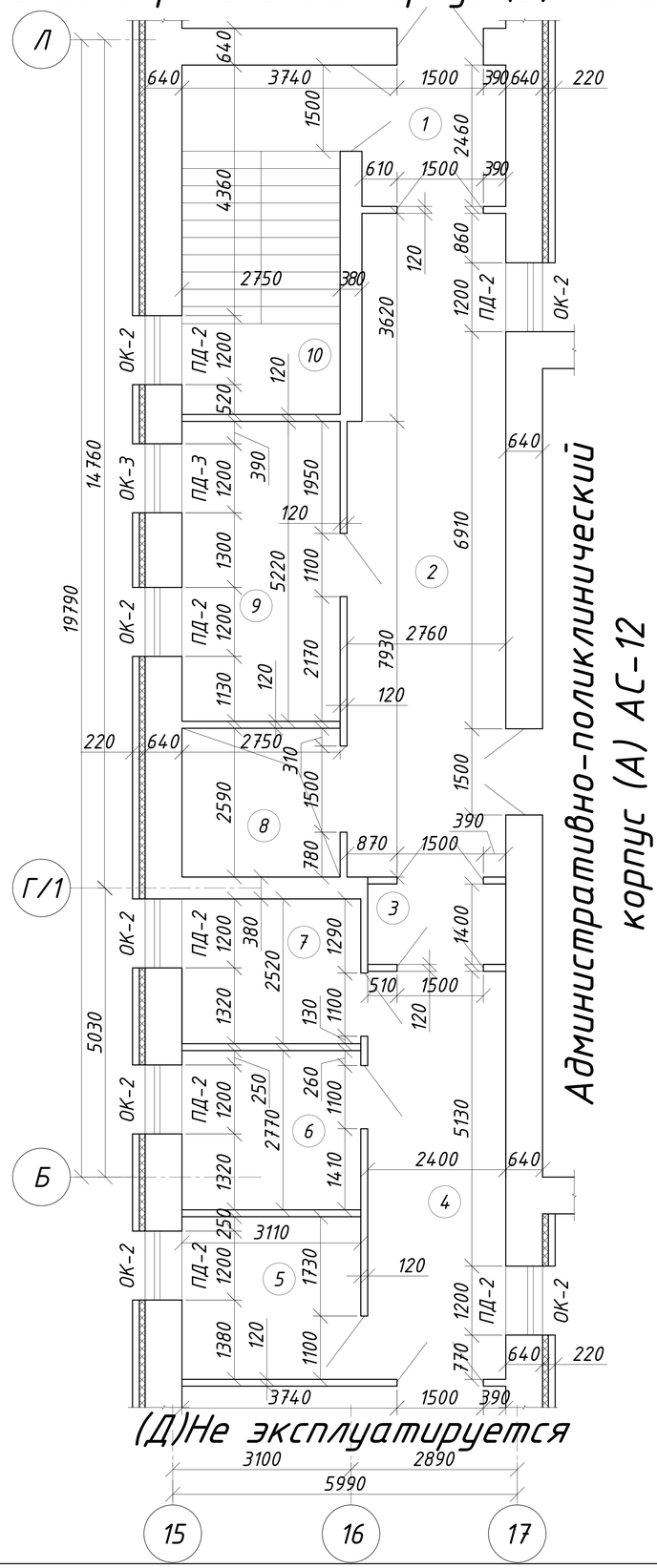

Экспликация помещений 2 этажа

№	Наименование	Площадь, м²	Кат. пом.
1	Тамбур	60	
2	Коридор	30.5	
3	Тамбур	3.4	
4	Коридор	17.0	
5	Кабинет	8.7	
6	Кабинет	8.7	
7	Кабинет	7.9	
8	Шахта лифта	7.3	
9	Кабинет	14.4	
10	Лестничная клетка	16.6	

Блок-схема

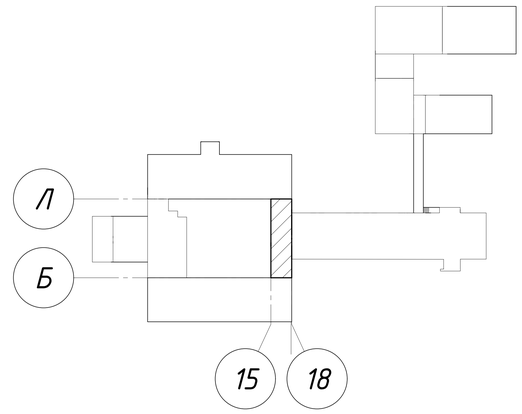

Данный лист см. совместно с листами АС-12, 23, 26.

Изм.	Лист	№ Докум.	Подп.	Дата
ГИП		Сергеев О. А.		
Исполнил		Рейнуп А. В.		
Проверил		Галато И. М.		
Н. контр.		Исмагамбетова А.		

ЗАКАЗ №:1275/31-10 — АС

Капитальный ремонт здания КГП "Камыстинская ЦРБ" в с. Камысты, Камыстинского района, Костанайской области.

Тёплый переход (А1)

Стадия	Лист	Листов
РП	19	

План 2 этажа тёплого перехода

ТОО СК ВАМ Проект
Лицензия:№ 15017517

Согласовано

Взам. инв. №

Подп. и дата

Инв. № подл.

Формат А3А

План 3 этажа тёплого перехода Лечебно-родильный корпус (Б) АС-27

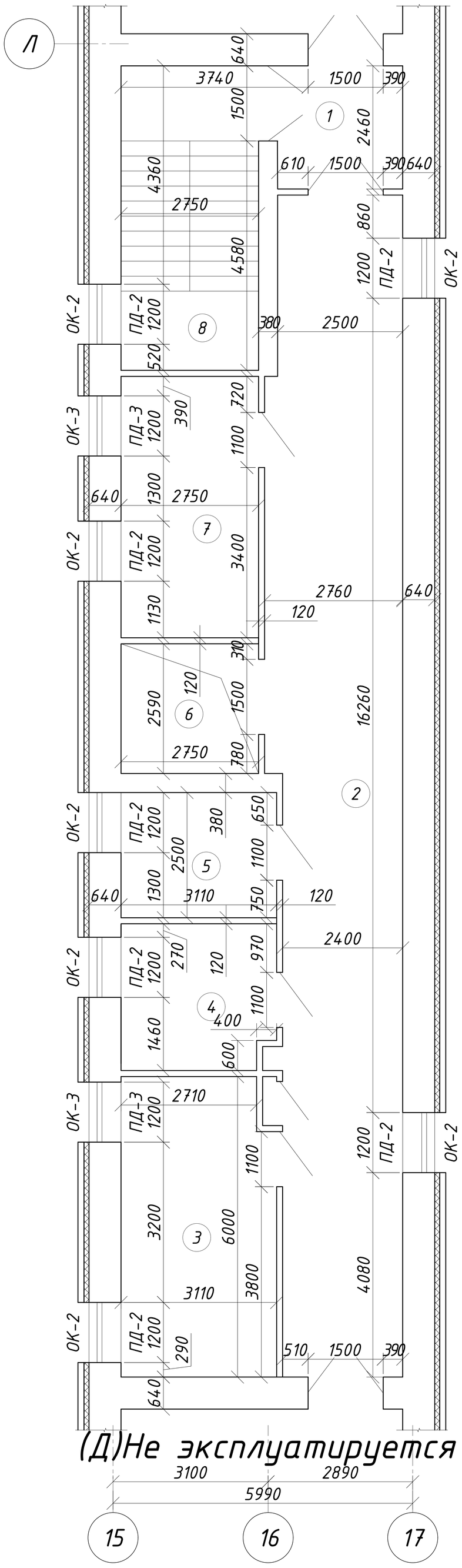

Экспликация помещений 3 этажа

№	Наименование	Площадь, м²	Кат. пом.
1	Тамбур	5.9	
2	Коридор	58.7	
3	Кабинет	18.7	
4	Кабинет	9.0	
5	Кабинет	7.9	
6	Шахта лифта	7.3	
7	Кабинет	13.8	
8	Лестничная клетка	16.6	

Блок-схема

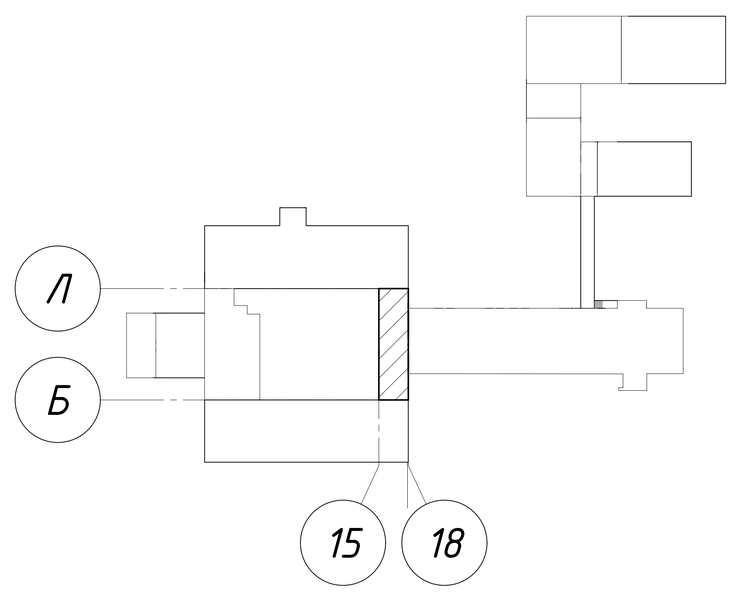

Данный лист см. совместно с листами АС-23, 27.

Изм.	Лист	№ Докум.	Подп.	Дата
ГИП		Сергеев О. А.		
Исполнил		Рейнуп А. В.		
Проверил		Галато И. М.		
Н. контр.		Исмагамбетова А.		

ЗАКАЗ №:1275/31-10 АС

Капитальный ремонт здания КГП "Камыстинская ЦРБ" в с. Камысты, Камыстинского района, Костанайской области.

Тёплый переход (А1)

Стадия	Лист	Листов
РП	20	

План 3 этажа тёплого перехода

ТОО СК ВАМ Проект
Лицензия:№ 15017517

Согласовано

Взам. инв. №

Подп. и дата

Инв. № подл.

Формат А3К

Фасад в осях Л-Б

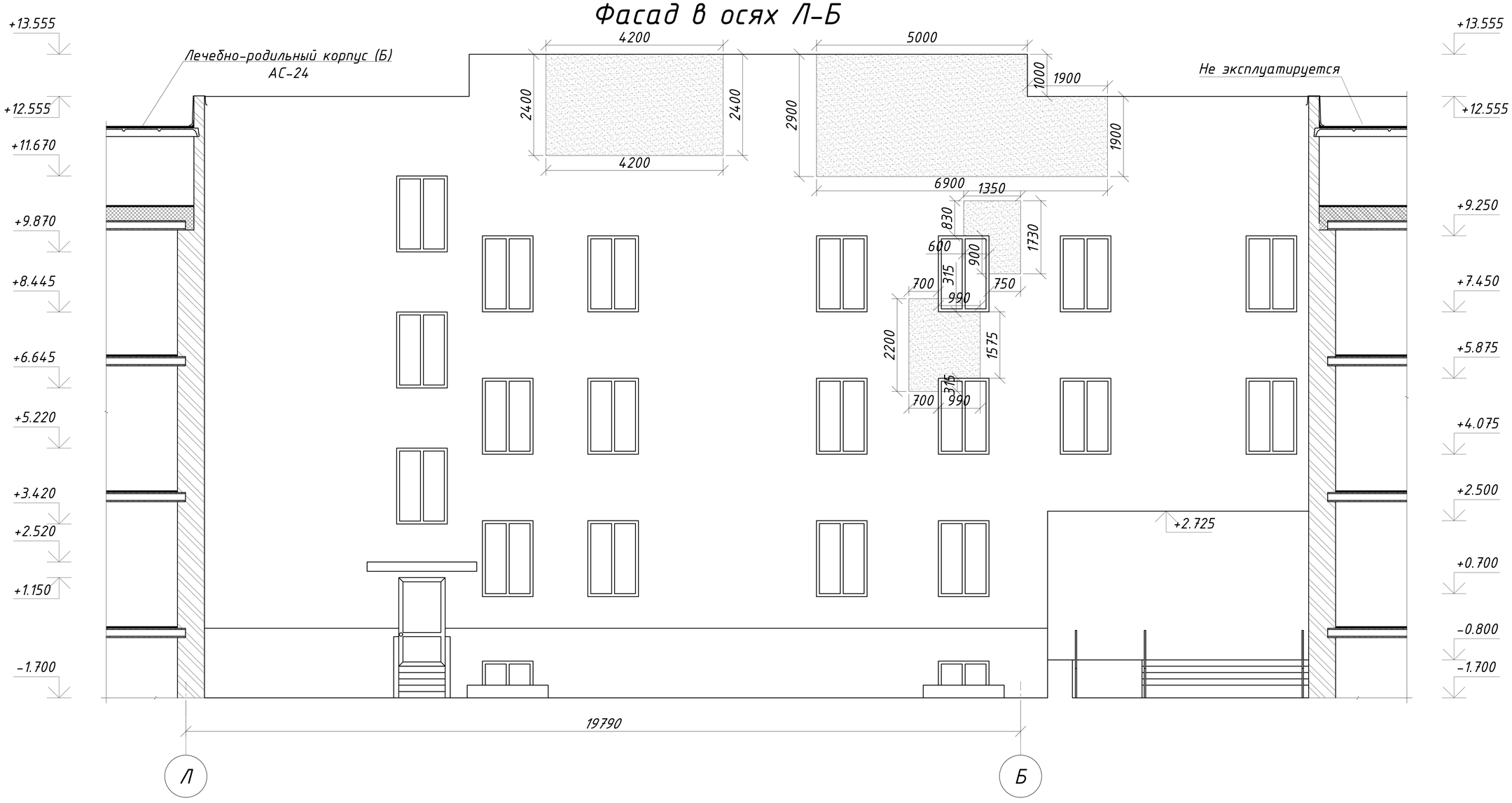

Блок-схема

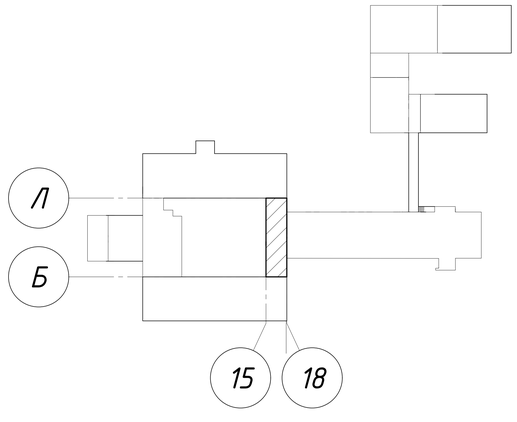

Условные обозначения

— Участок ремонтируемой части фасадов.

Произвести ремонт облицовочной кладки фасадов отдельными местами из силикатного кирпича марки СОЛ-125/50 по ГОСТ 379-2015.

Данный лист см. совместно с листами АС-22, 24.

Изм.	Лист	№ Докум.	Подп.	Дата
ГИП		Сергеев О. А.		
Исполнил		Рейнуп А. В.		
Проверил		Галато И. М.		
Н. контр.		Исмагамбетова А.		

ЗАКАЗ №:1275/31-10 АС

Капитальный ремонт здания КГП "Камыстинская ЦРБ" в с. Камысты, Камыстинского района, Костанайской области.

Тёплый переход (А1)	Стадия	Лист	Листов
	РП	21	

Фасад в осях Л-Б

ТОО СК ВАМ Проект
Лицензия:№ 15017517

Согласовано

Взам. инв. №

Подп. и дата

Инв. № подл.

Формат А3А

Деталь восстановления облицовочного слоя кладки

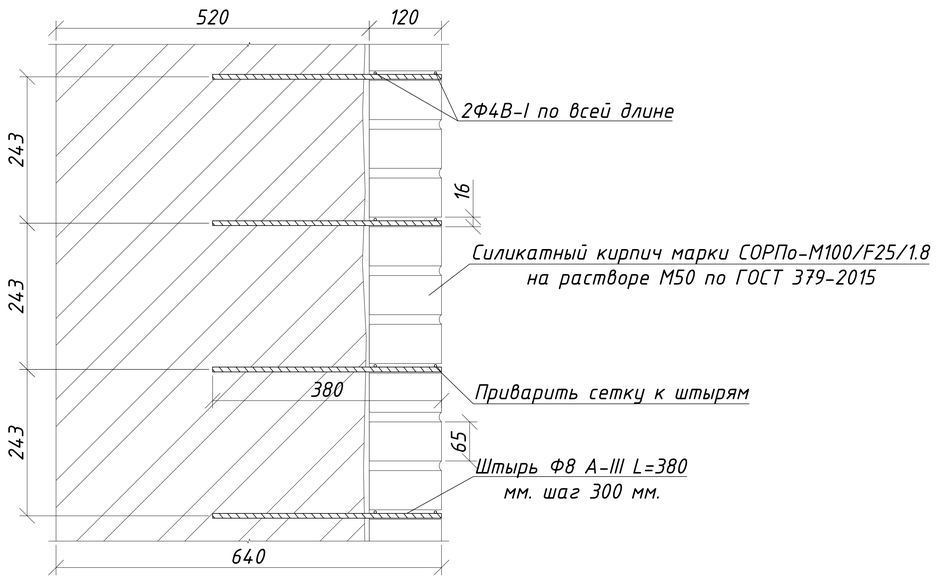

Спецификация на восстановление облицовочного слоя кладки

№	Обозначение	Наименование	Кол-во	Масса кг	Прим.
	Демонтажные работы				
1		Каменная кладка t=120 мм. $м^2$	33.1	0.12	3.97
	Восстановление облицовочного слоя кладки				
2	ГОСТ 5781-82	Штырь Ф8 А-III с шагом 300 мм. l=380 мм шт.	530	0.235	124.55
3	ГОСТ 5781-82	2Ф4 кл. Вр-I м.п.	331	0.098	32.438
4	ГОСТ 379-2015	Каменная кладка из кирпича марки СОРПо-М100/F25/1.8 t=120 мм. на растворе М50 $м^2$	33.1	0.12	3.97

Данный лист см. совместно с листами АС-21.

Изм.	Лист	№ Докум.	Подп.	Дата
ГИП		Сергеев О. А.		
Исполнил		Рейнуп А. В.		
Проверил		Галато И. М.		
Н. контр.		Исмагамбетова А.		

ЗАКАЗ №:1275/31-10 АС

Капитальный ремонт здания КГП "Камыстинская ЦРБ" в с. Камысты, Камыстинского района, Костанайской области.

Тёплый переход (А1)

Стадия	Лист	Листов
РП	22	

Деталь восстановления облицовочного слоя кладки, спецификация

ТОО СК ВАМ Проект
Лицензия:№ 15017517

Согласовано

Взам. инв. №

Подп. и дата

Инв. № подл.

Формат А3А

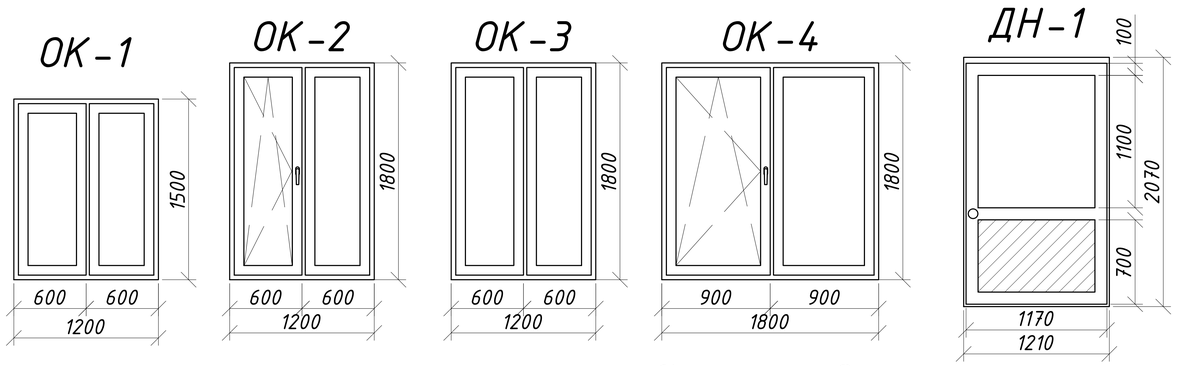

Система вентилируемого фасада (Верх окна)

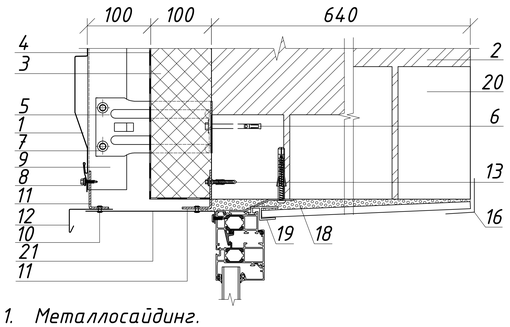

Система вентилируемого фасада (Низ окна)

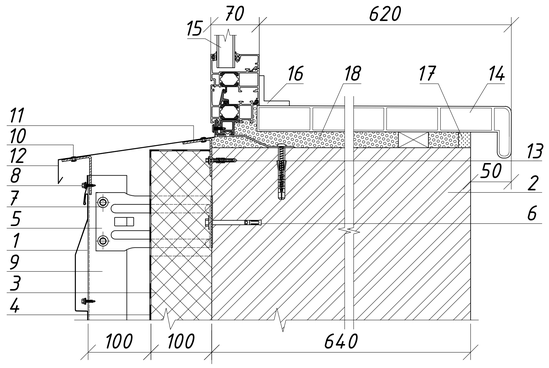

1. Металлосайдинг.
2. Несущая стена.
3. Теплоизоляция "Isover OL-E".
4. Гидро-ветрозащитной пленки типа "Ютафол Д96 сильвер".
5. Кронштейн КК-L с шайбой и паронитовой прокладкой.
6. Анкер фасадный HILTI HRD-H 10x100.
7. Заклепка или саморез Ф4.8x28 с прокладкой из ЭПДМ-резины.
8. Саморез Ф4.8x28 с прокладкой из ЭПДМ-резины и цветной головкой.
9. Вертикальная направляющая КПГ-60x44x3000.
10. Заклепка стальная.
11. Костыль.
12. Отлив оконный (оц. сталь с полимерным покрытием, t=1,2 мм).
13. Дюбель.
14. Подоконный профиль.
15. Проектируемое окно.
16. Уголок из ПВХ.
17. Штукатурный раствор.
18. Пенный утеплитель.
19. Стартовый профиль.
20. Перемычки сущ. здания.
21. Фасонное изделие (оц. сталь с полимерным покрытием t=0.7 мм.).

Схема устройства короба оконного обрамления

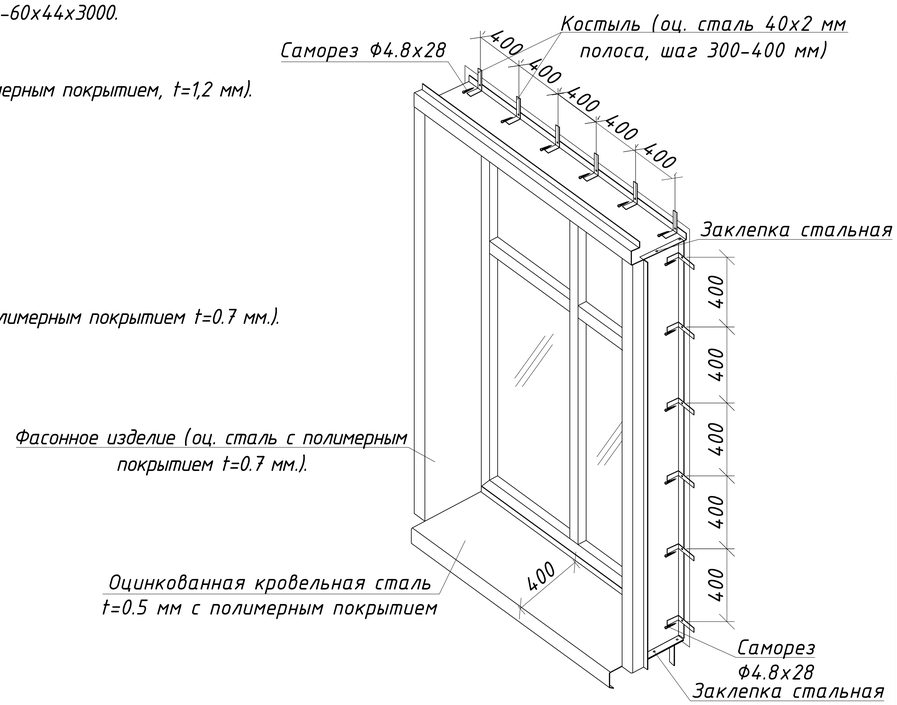

Спецификация оконных и дверных заполнений

Поз.	Обозначение	Наименование	Кол-во	Масса кг	Прим.
	Двери наружные				
ДН-1	ГОСТ 30970-2014	ДПН О П Пр 2070-1210	1		
	Окна				
ОК-1	ГОСТ 30674-99	ОП Б1 1200-1500 ($4М_1$-12Ar-$4М_1$-12Ar-И4)	2		
ОК-2	ГОСТ 30674-99	ОП Б1 1200-1800 ($4М_1$-12Ar-$4М_1$-12Ar-И4)	17		
ОК-3	ГОСТ 30674-99	ОП Б1 1200-1800 ($4М_1$-12Ar-$4М_1$-12Ar-И4)	5		
ОК-4	ГОСТ 30674-99	ОП Б1 1800-1800 ($4М_1$-12Ar-$4М_1$-12Ar-И4)	1		
	Подоконные доски				
ПД-1	Инд. изготовления	ПД-1 34x620x1400 мм	2		
ПД-2	Инд. изготовления	ПД-2 34x620x1400 мм	17		
ПД-3	Инд. изготовления	ПД-3 34x620x1400 мм	5		
ПД-4	Инд. изготовления	ПД-4 34x620x2000 мм	1		

1. Размеры дверных и оконных проемов уточнить по месту перед началом работ.
2. Выполнить демонтаж деревянных оконных блоков в объеме монтажа.
3. Оконные блоки выполнить из ПВХ профилей по ГОСТ 30674-99 - с двойным стеклопакетом (тройное остекление). В подвальных помещениях окна выполнить с одинарным стеклопакетом (двойное остекление). В соответствии с требованиями СНиП РК 2.04-03-2002 и СН РК 2.04-21-2004* толщина ПВХ профилей принимается не менее 60 мм, приведенное сопротивление теплопередаче стеклопакетов (ГОСТ 23166-99*) не менее 0,68 $м^2$*°С/Вт.
4. На все открывающие оконные проемы предусмотреть установку москитных сеток размерами: 900x1800h - 1 шт., 600x1800h - 17 шт.
5. Предусмотреть отделку внутренних откосов из пластиковых панелей с утеплением пенополистиролом марки ПСБ-25 толщ. 50 мм - 59.1 $м^2$.
6. Предусмотреть зачеканку сливов из оцинкованной кровельной стали t=0.5 мм с полимерным покрытием шириной 0.45 м - 39.2 м.п.
7. Наружную дверь ДН-1 выполнить из ПВХ профилей по ГОСТ 30970-2014.
8. Предусмотреть оштукатуривание внутренних откосов дверей с выравниванием и окраской водоэмульсионными составами - 2.5 $м^2$.
9. Общий расход монтажной пены на установку всех оконных блоков - 55 баллонов.

Данный лист см. совместно с АС-17-20.

Изм.	Лист	№ Докум.	Подп.	Дата	ЗАКАЗ №:1275/31-10			АС
					Капитальный ремонт здания КГП "Камыстинская ЦРБ" в с. Камысты, Камыстинского района, Костанайской области.			
ГИП		Сергеев О. А.			Тёплый переход (А1)	Стадия	Лист	Листов
Исполнил		Рейнуп А. В.				РП	23	
Проверил		Галато И. М.			Окна, двери, Система вентилируемого фасада (Верх и Низ окна), схема устройства короба оконного обрамления, спецификация	ТОО СК ВАМ Проект Лицензия:№15017517		
Н. контр.		Исмагамбетова А.						

Согласовано

Взам. инв. №

Подп. и дата

Инв. № подл.

Формат А3А

План подвала лечебно-родильного корпуса

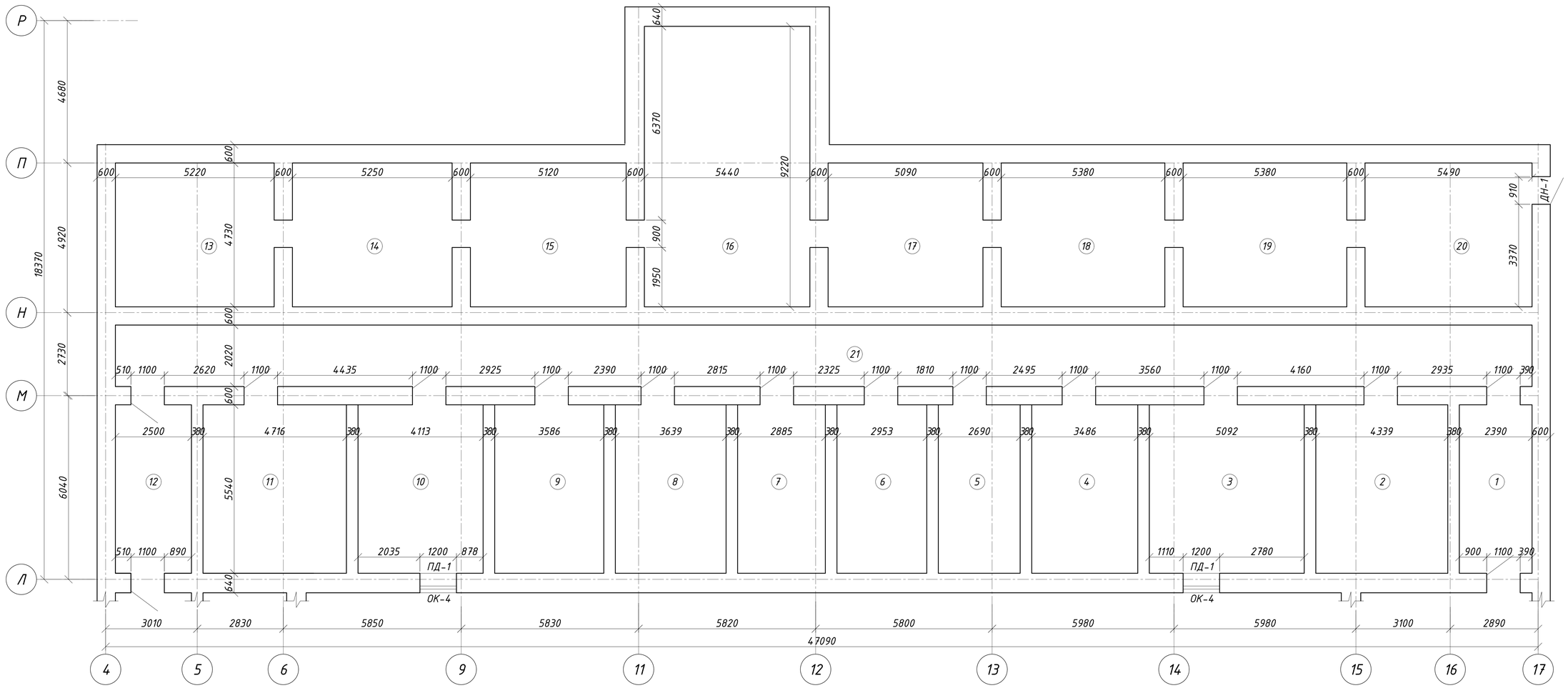

Экспликация помещений подвала

№	Наименование	Площадь, $м^2$
1	Коридор	13.2
2	Помещение	23.7
3	Помещение	28.0
4	Помещение	19.3
5	Помещение	14.9
6	Помещение	16.5
7	Помещение	16.0
8	Помещение	20.4
9	Помещение	19.8
10	Помещение	22.6
11	Помещение	25.9

Экспликация помещений подвала

№	Наименование	Площадь, $м^2$
12	Коридор	13.8
13	Помещение	24.4
14	Помещение	25.4
15	Коридор	24.0
16	Помещение	49.7
17	Помещение	24.0
18	Помещение	25.4
19	Помещение	25.4
20	Помещение	25.9
21	Помещение	93.4
	Итого:	551.70

Блок схема

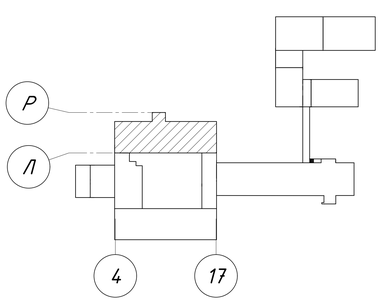

Согласовано

Взам. инв. №

Подп. и дата

Инв. № подл.

Данный лист см. совместно с листами АС-17, 21, 28.

Изм.	Лист	№ Докум.	Подп.	Дата
ГИП		Сергеев О. А.		
Исполнил		Рейнуп А. В.		
Проверил		Галато И. М.		
Н. контр.		Исмагамбетова А.		

ЗАКАЗ №:1275/31-10 — АС

Капитальный ремонт здания КГП "Камыстинская ЦРБ" в с. Камысты, Камыстинского района, Костанайской области.

Лечебно-родильный корпус (Б)

Стадия	Лист	Листов
РП	24	

План подвала лечебно-родильного корпуса, блок-схема.

ТОО СК ВАМ Проект
Лицензия:№15017517

Формат А2А

План 1-го этажа лечебно-родильного корпуса

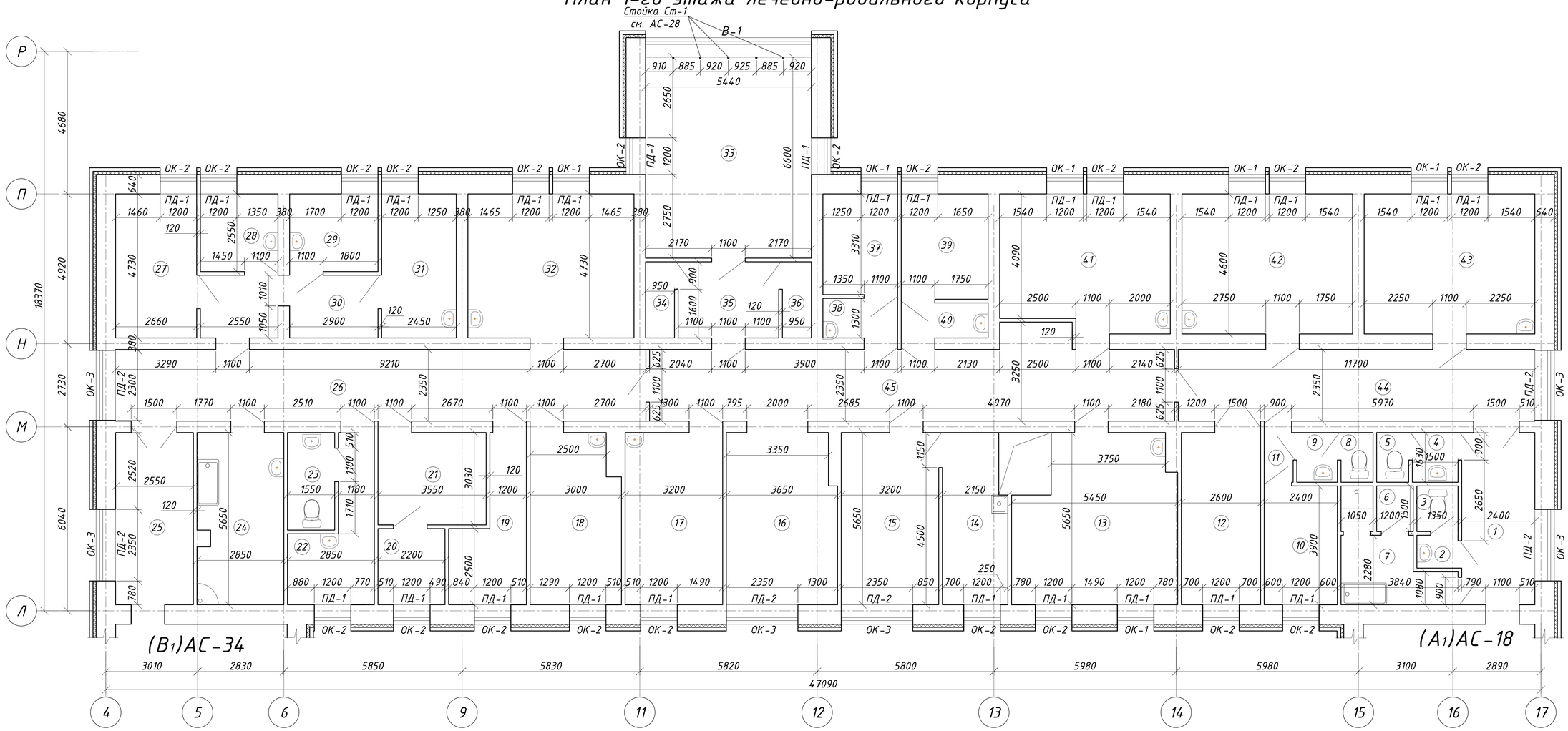

Экспликация помещений 1-го этажа

№	Наименование	Площадь, м²
1	Коридор	13.4
2	Санузел	1.6
3	Санузел	2.0
4	Санузел	2.1
5	Санузел	1.5
6	Кладовая	1.8
7	Душевая	8.7
8	Санузел	1.5
9	Санузел	1.9
10	Палата	9.4
11	Тамбур	1.3
12	Подсобка	14.3
13	Палата	27.0
14	Раздаточная	11.2
15	Столовая	17.6

Экспликация помещений 1-го этажа

№	Наименование	Площадь, м²
16	Пост дежурной мед. сестры	19.6
17	Палата	17.6
18	Палата	16.6
19	Кабинет мед. сестер	10.5
20	Бельевая	5.5
21	Тамбур	10.3
22	Клизменная	10.3
23	Санузел	5.0
24	Моечная	15.5
25	Коридор	14.4
26	Коридор	40.9
27	Кабинет сестры хозяйки	13.5
28	Палата	6.5
29	Палата	7.4
30	Коридор	12.7

Экспликация помещений 1-го этажа

№	Наименование	Площадь, м²
31	Палата	11.6
32	Палата	25.1
33	Солярий	36.3
34	Кладовая	2.4
35	Тамбур	8.3
36	Кладовая	2.4
37	Палата	8.1
38	Тамбур	3.2
39	Палата	9.8
40	Тамбур	3.3
41	Палата	24.8
42	Ординаторская	25.8
43	Физиокабинет	25.8
44	Коридор	27.5
45	Коридор	43.7
	Итого:	579.70

Блок схема

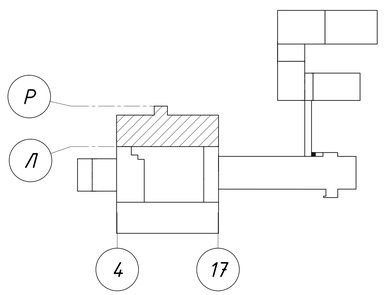

Данный лист см. совместно с листами АС-18, 28, 34.

Изм.	Лист	№ Докум.	Подп.	Дата
ГИП		Сергеев О. А.		
Исполнил		Рейнуп А. В.		
Проверил		Галато И. М.		
Н. контр.		Исмагамбетова А.		

ЗАКАЗ №:1275/31-10 — АС

Капитальный ремонт здания КГП "Камыстинская ЦРБ" в с. Камысты, Камыстинского района, Костанайской области.

Лечебно-родильный корпус (Б)

Стадия	Лист	Листов
РП	25	

План 1-го этажа лечебно-родильного корпуса, блок-схема.

ТОО СК ВАМ Проект
Лицензия:№15017517

Согласовано

Взам. инв. №

Подп. и дата

Инв. № подл.

Формат А2А

План 2-го этажа лечебно-родильного корпуса

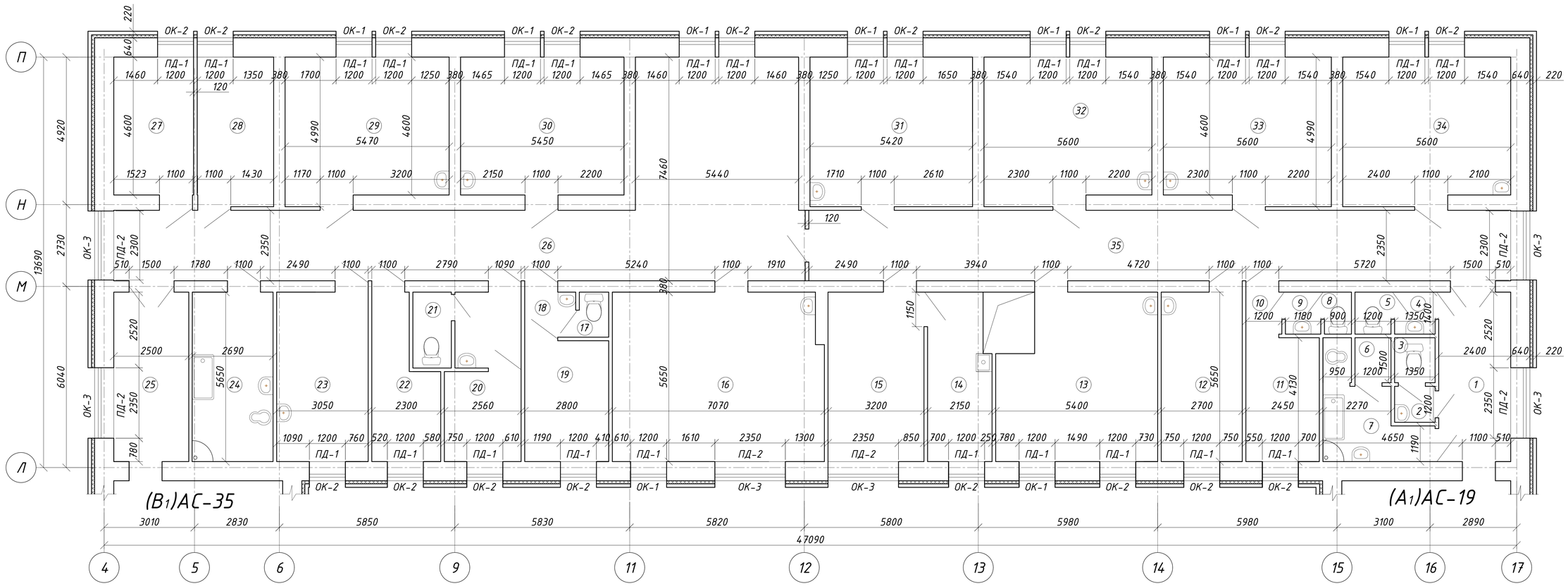

Экспликация помещений 2-го этажа

№	Наименование	Площадь, м²
1	Коридор	13.4
2	Санузел	1.6
3	Санузел	2.1
4	Санузел	2.0
5	Санузел	1.7
6	Кладовая	1.8
7	Душевая	4.3
8	Санузел	1.1
9	Санузел	1.8
10	Тамбур	1.7
11	Перевязочная	9.6
12	Перевязочная	14.9
13	Малая операционная	27.0
14	Раздаточная	11.2
15	Столовая	17.6

Экспликация помещений 2-го этажа

№	Наименование	Площадь, м²
16	Палата	42.63
17	Санузел	1.47
18	Палата	2.55
19	Палата	11.28
20	Палата	7.68
21	Санузел	3.25
22	Палата	10.21
23	Сестринская	18.4
24	Моечная	15.26
25	Коридор	14.13
26	Холл-коридор	82.0
27	Палата	12.24
28	Палата	12.73
29	Палата	25.16
30	Палата	25.07

Экспликация помещений 2-го этажа

№	Наименование	Площадь, м²
31	Палата	25.04
32	Палата	27.1
33	Палата	27.1
34	Палата	27.1
35	Коридор	55.0
	Итого:	557.20

Блок схема

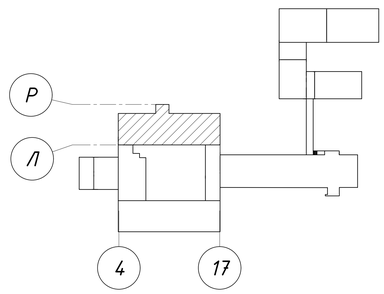

Данный лист см. совместно с листами АС-19, 28, 35.

Изм.	Лист	№ Докум.	Подп.	Дата
ГИП		Сергеев О. А.		
Исполнил		Рейнуп А. В.		
Проверил		Галато И. М.		
Н. контр.		Исмагамбетова А.		

ЗАКАЗ №:1275/31-10 — АС

Капитальный ремонт здания КГП "Камыстинская ЦРБ" в с. Камысты, Камыстинского района, Костанайской области.

Лечебно-родильный корпус (Б)

Стадия	Лист	Листов
РП	26	

План 2-го этажа лечебно-родильного корпуса, блок-схема.

ТОО СК ВАМ Проект
Лицензия:№15017517

Согласовано

Взам. инв. №

Подп. и дата

Инв. № подл.

Формат А2А

План 3-го этажа лечебно-родильного корпуса

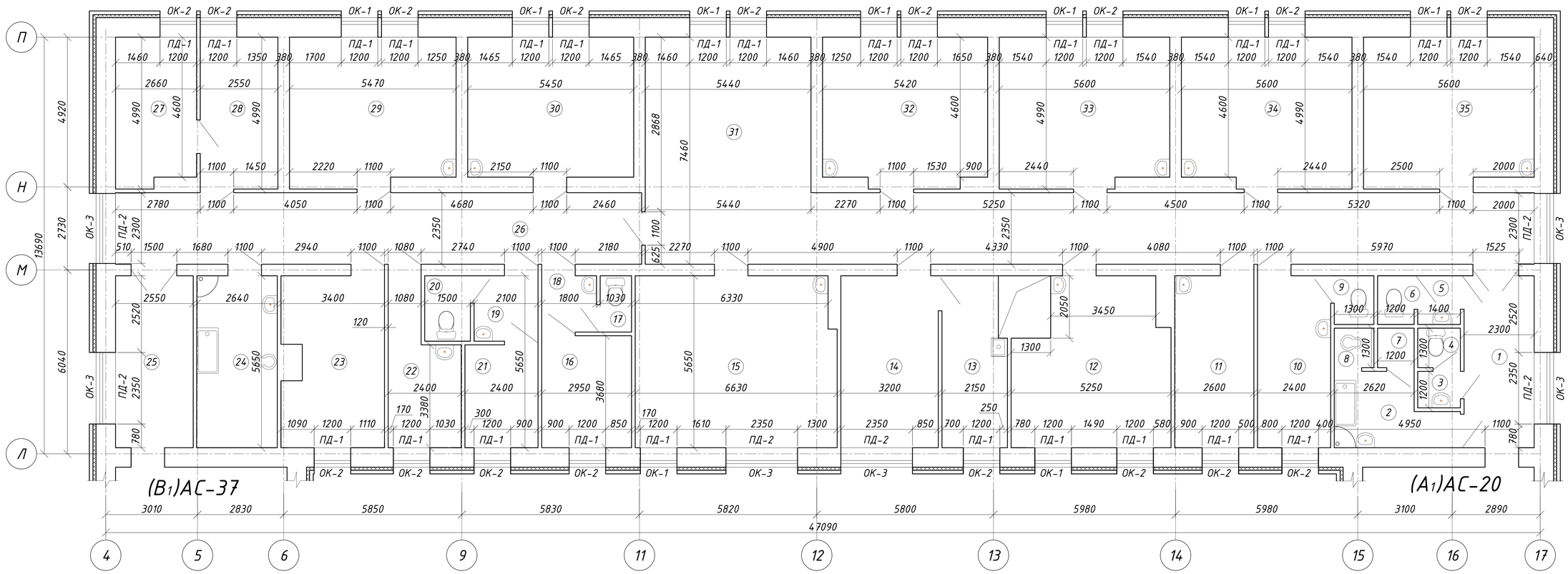

Экспликация помещений 3-го этажа

№	Наименование	Площадь, м²
1	Коридор	13.4
2	Душевая	6.7
3	Санузел	1.6
4	Санузел	1.8
5	Санузел	2.2
6	Санузел	1.9
7	Кладовая	1.7
8	Душевая	1.4
9	Санузел	2.1
10	Смотровая	13.2
11	Прививочная	14.3
12	Родильная	25.9
13	Раздаточная	11.2
14	Столовая	17.6
15	Палата	38.1

Экспликация помещений 3-го этажа

№	Наименование	Площадь, м²
16	Палата	10.6
17	Санузел	1.9
18	Тамбур	3.3
19	Тамбур	4.5
20	Санузел	3.2
21	Палата	8.4
22	Акушерская	5.1
23	Бельевая	18.2
24	Душевая	14.6
25	Коридор	14.4
26	Коридор	40.3
27	Подсобка	13.0
28	Ординаторская	13.5
29	Процедурная	28.5
30	Палата	27.6

Экспликация помещений 3-го этажа

№	Наименование	Площадь, м²
31	Холл-коридор	97.6
32	Палата	28.4
33	Предродовая палата	28.4
34	Палата	28.4
35	Палата	27.6
	Итого:	570.60

Блок схема

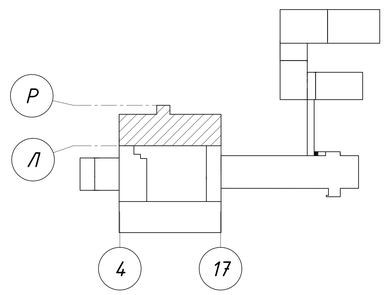

Данный лист см. совместно с листами АС-20, 28, 37.

Изм.	Лист	№ Докум.	Подп.	Дата
ГИП		Сергеев О. А.		
Исполнил		Рейнуп А. В.		
Проверил		Галато И. М.		
Н. контр.		Исмагамбетова А.		

ЗАКАЗ №:1275/31-10 — АС

Капитальный ремонт здания КГП "Камыстинская ЦРБ" в с. Камысты, Камыстинского района, Костанайской области.

Лечебно-родильный корпус (Б)

Стадия	Лист	Листов
РП	27	

План 3-го этажа лечебно-родильного корпуса, блок-схема.

ТОО СК ВАМ Проект
Лицензия:№15017517

Формат А2А

Согласовано

Взам. инв. №

Подп. и дата

Инв. № подл.

ОК-1

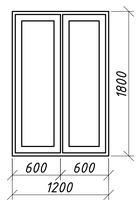

ОК-2

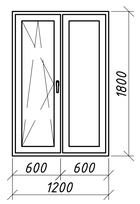

ОК-3

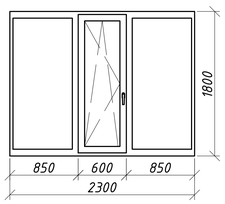

ОК-4

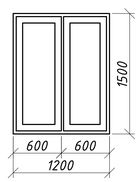

ДН-1

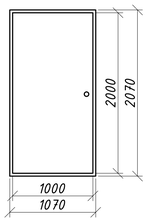

В-1

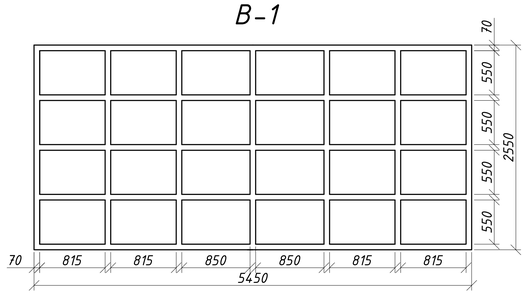

Система вентилируемого фасада (Верх окна)

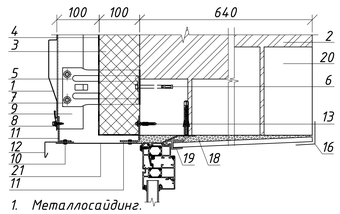

1. Металлосайдинг.
2. Несущая стена.
3. Теплоизоляция "Isover OL-E".
4. Гидро-ветрозащитной пленки типа "Ютафол Д96 сильвер".
5. Кронштейн КК-L с шайбой и паронитовой прокладкой.
6. Анкер фасадный HILTI HRD-H 10x100.
7. Заклепка или саморез Ф4.8x28 с прокладкой из ЭПДМ-резины.
8. Саморез Ф4.8x28 с прокладкой из ЭПДМ-резины и цветной головкой.
9. Вертикальная направляющая КПГ-60x44x3000.
10. Заклепка стальная.
11. Костыль.
12. Отлив оконный (оц. сталь с полимерным покрытием, t=1,2 мм).
13. Дюбель.
14. Подоконный профиль.
15. Проектируемое окно.
16. Уголок из ПВХ.
17. Штукатурный раствор.
18. Пенный утеплитель.
19. Стартовый профиль.
20. Перемычки сущ. здания.
21. Фасонное изделие (оц. сталь с полимерным покрытием t=0.7 мм.).

Система вентилируемого фасада (Низ окна)

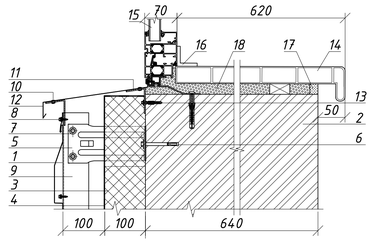

Спецификация оконных и дверных заполнений

Поз.	Обозначение	Наименование	Кол-во	Масса кг	Прим.
		Двери наружные			
ДН-1	ГОСТ 31173-2003 Инд. изготовления	ДСН ППН М1У 2070-1070	1		
		Окна			
ОК-1	ГОСТ 30674-99	ОП Б1 1800-1200 (4М1-12Ar-4М1-12Ar-И4)	24		
ОК-2	ГОСТ 30674-99	ОП Б1 1800-1200 (4М1-12Ar-4М1-12Ar-И4)	54		
ОК-3	ГОСТ 30674-99	ОП Б1 1800-2300 (4М1-12Ar-4М1-12Ar-И4)	18		
ОК-4	ГОСТ 30674-99	ОП Б1 1500-1200 (4М1-12Ar-И4)	2		
		Витраж			
В-1	ГОСТ 30674-99	ОП В1 5450-2550 (4М1-8Ar-4М1-8Ar-К4)	1		
		Подоконные доски			
ПД-1	Инд. изготовления	ПД-1 34x620x1400 мм	80		
ПД-2	Инд. изготовления	ПД-2 34x620x2500 мм	18		
	Прочие материалы				
	ГОСТ 8639-82	Труба 40x40x5 l=2534 мм.	5	13.08	65.4
	ГОСТ 19903-74	-100x8 l=100 мм.	10	0.628	6.28
	ТУ 14-4-1731-92	Дюбель-гвоздь металлический с шайбой Ф4.5x50	40		

Стойка Ст-1

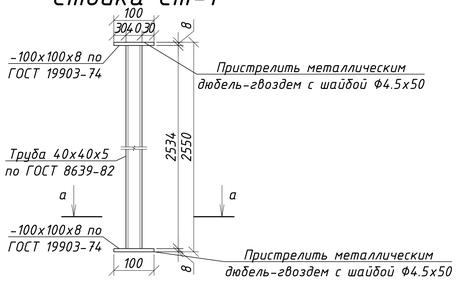

а-а

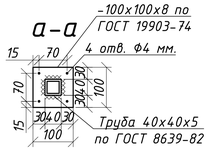

Схема устройства короба оконного обрамления

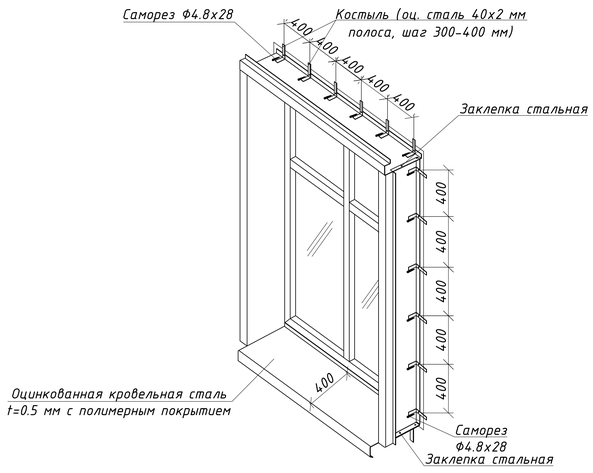

1. Размеры дверных проемов уточнить по месту перед началом работ.
2. Выполнить демонтаж деревянных оконных и дверных блоков в объеме монтажа.
3. Оконные блоки выполнить из ПВХ профилей по ГОСТ 30674-99 - с двойным стеклопакетом (тройное остекление). из стекла с теплоотражающим покрытием. В соответствии с требованиями СНиП РК 2.04-03-2002 и СН РК 2.04-21-2004* толщина ПВХ профилей принимается не менее 60 мм, приведенное сопротивление теплопередаче стеклопакетов (ГОСТ 23166-99*) не менее 0,68 $м^2$*°С/Вт.
4. В подвальных помещениях окна выполнить с одинарным стеклопакетом (двойное остекление).
5. На все открывающие оконные проемы предусмотреть установку москитных сеток размерами: 600x1800h - 72 шт.
6. Предусмотреть отделку внутренних откосов из пластиковых панелей с утеплением пенополистиролом марки ПСБ-25 толщ. 50 мм - 242 $м^2$.
7. Предусмотреть зачеканку сливов из оцинкованной кровельной стали t=0.5 мм с полимерным покрытием шириной 0,45 м - 160 м
8. Витраж В-1 выполнить с двойным остеклением из элементов ПВХ по ГОСТ 30674-99 - с двойным стеклопакетом (тройное остекление).
9. Наружная дверь ДН-1 выполнить металлическими укрепленными по ГОСТ 31173-2003.
10. Предусмотреть оштукатуривание внутренних откосов дверей с выравниванием и окраской водоэмульсионными составами - 2.3 $м^2$.
11. Стойки Ст-1 установить с внутренней стороны витража В-1 в каждом вертикальном разделении, с обязательной окраской в цвет витража.
12. Общий расход монтажной пены на установку всех оконных блоков - 261 баллон.

Данный лист см. совместно с АС-24-27.

Согласовано

Взам. инв. №

Подп. и дата

Инв. № подл.

Изм.	Лист	№ Докум.	Подп.	Дата
ГИП		Сергеев О. А.		
Исполнил		Рейнуп А. В.		
Проверил		Галато И. М.		
Н. контр.		Исмагамбетова А.		

ЗАКАЗ №:1275/31-10 АС

Капитальный ремонт здания КГП "Камыстинская ЦРБ" в с. Камысты, Камыстинского района, Костанайской области.

Лечебно-родильный корпус (Б)

Стадия	Лист	Листов
РП	28	

Окна, двери, система вентилируемого фасада (Верх и Низ окна), схема устройства короба оконного обрамления, спецификация.

ТОО СК ВАМ Проект
Лицензия:№15017517

Формат А3А