План подвала здания приемного покоя

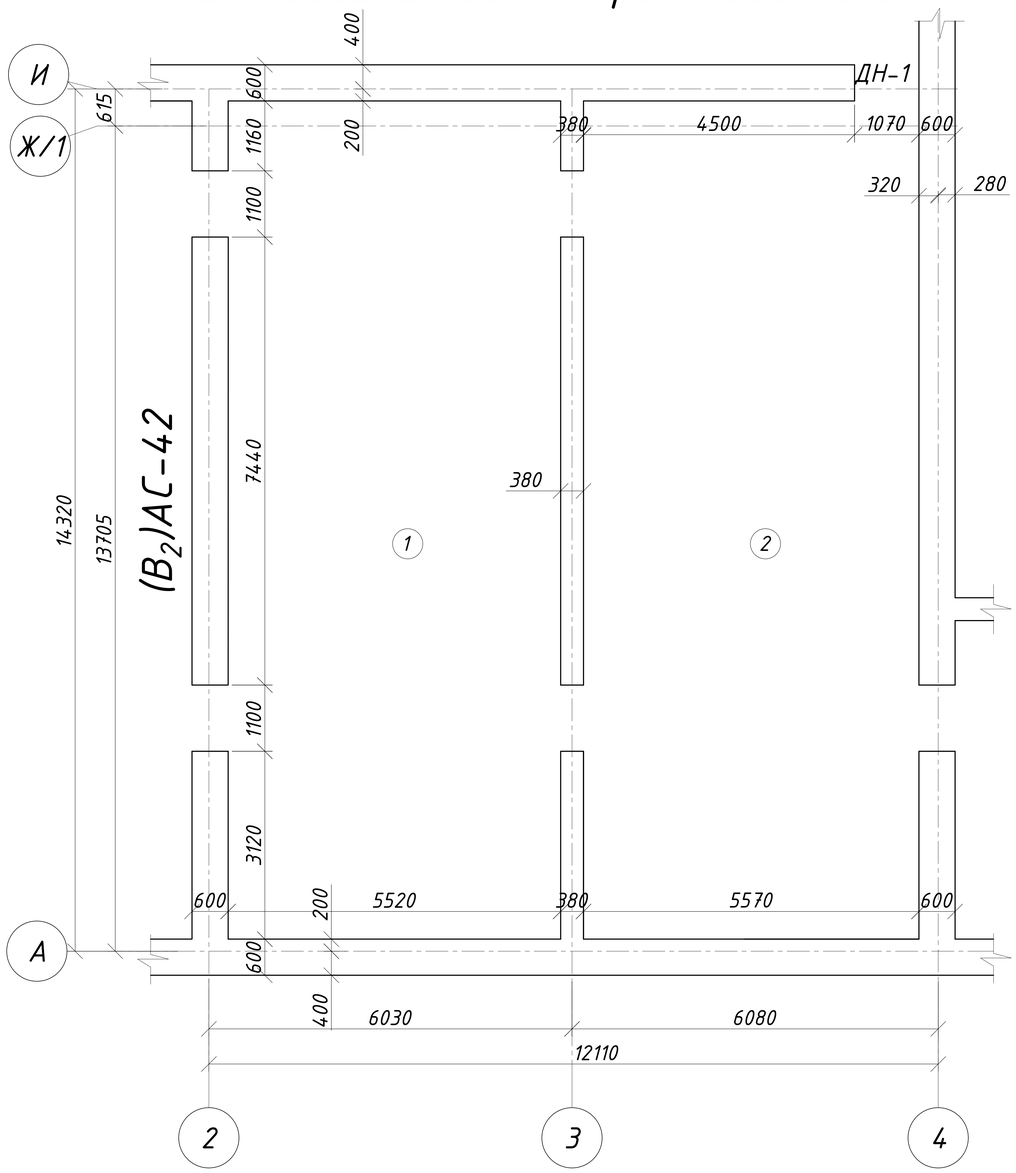

Экспликация помещений подвала

№	Наименование	Площадь, м²
2	Помещение	77.8
3	Помещение	77.8
	Итого:	155.60

Блок схема

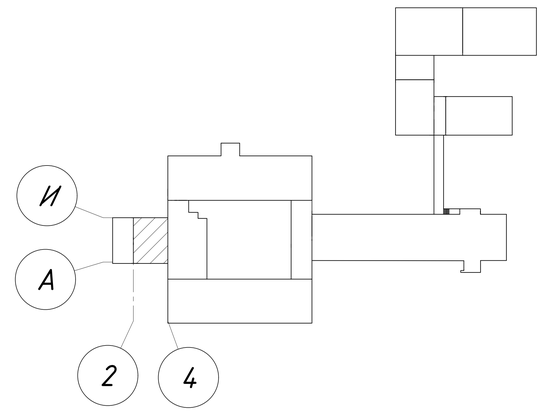

Данный лист см. совместно с листами АС-32, 42.

Изм.	Лист	№ Докум.	Подп.	Дата
ГИП		Сергеев О. А.		
Исполнил		Рейнуп А. В.		
Проверил		Галато И. М.		
Н. контр.		Исмагамбетова А.		

ЗАКАЗ №:1275/31-10 АС

Капитальный ремонт здания КГП "Камыстинская ЦРБ" в с. Камысты, Камыстинского района, Костанайской области.

Приемный покой (В)

Стадия	Лист	Листов
РП	29	

План подвала здания приемного покоя, блок-схема.

ТОО СК ВАМ Проект
Лицензия:№ 15017517

Формат А3А

Согласовано

Взам. инв. №

Подп. и дата

Инв. № подл.

Приемный покой. План 1-го этажа

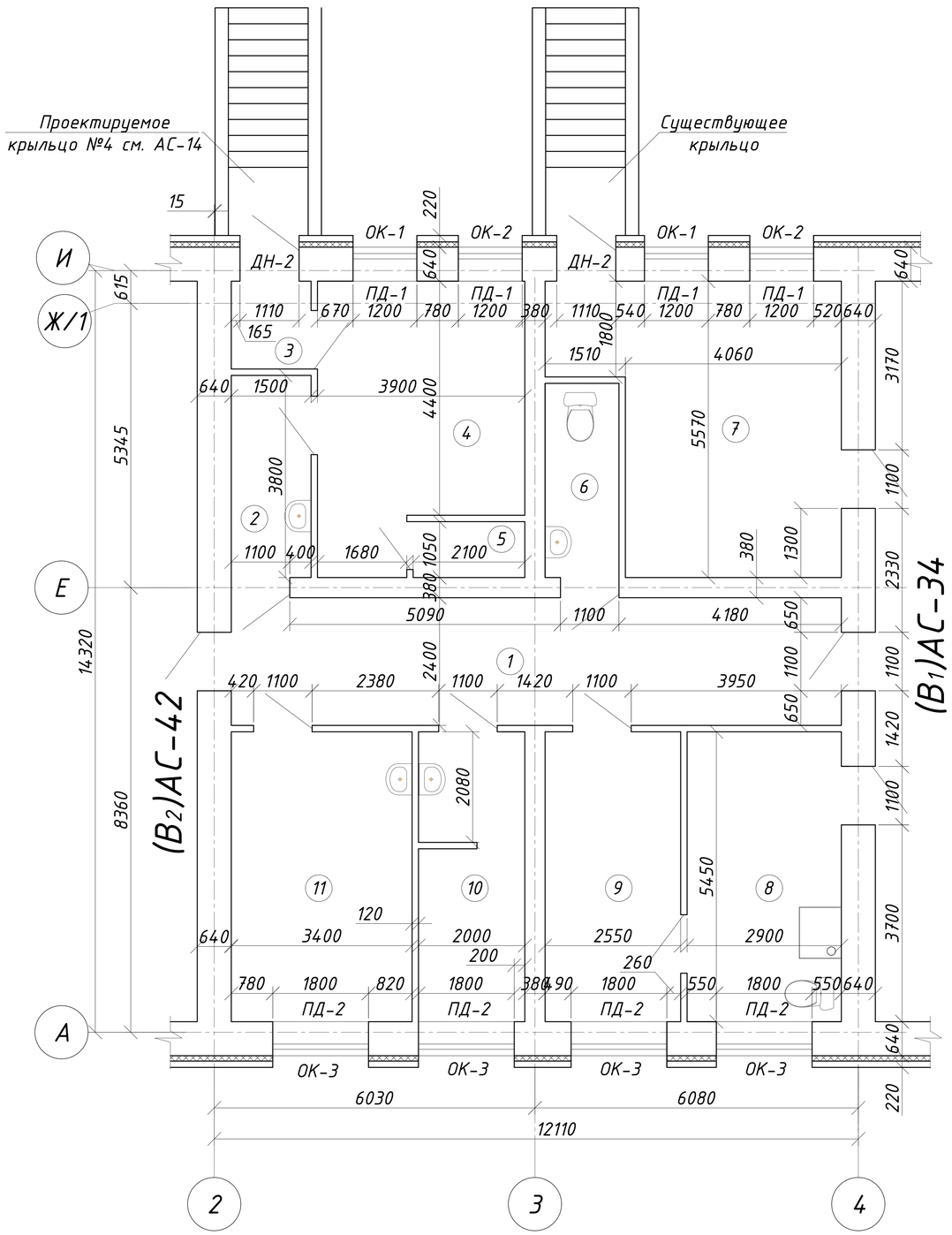

Экспликация помещений 1-го этажа

№	Наименование	Площадь, м²
1	Коридор	27.8
2	Коридор	5.6
3	Кладовая	2.5
4	Приемная	19.3
5	Кладовая	2.2
6	Туалет	6.2
7	Архив	26.8
8	Санпропускник	15.8
9	Санпропускник	13.9
10	Комната отдыха	10.7
11	Процедурная	18.5
	Итого:	149.30

Блок схема

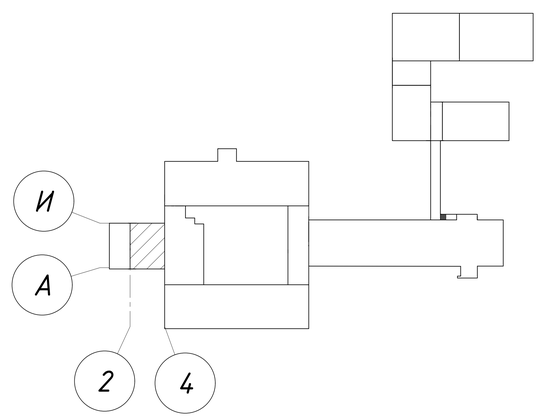

Данный лист см. совместно с листами АС-14, 32, 34, 42.

Изм.	Лист	№ Докум.	Подп.	Дата
ГИП		Сергеев О. А.		
Исполнил		Рейнуп А. В.		
Проверил		Галато И. М.		
Н. контр.		Исмагамбетова А.		

ЗАКАЗ №:1275/31-10 — АС

Капитальный ремонт здания КГП "Камыстинская ЦРБ" в с. Камысты, Камыстинского района, Костанайской области.

Приемный покой (В)

Стадия	Лист	Листов
РП	30	

Приемный покой. План 1-го этажа, блок-схема.

ТОО СК ВАМ Проект
Лицензия:№ 15017517

Согласовано

Взам. инв. №

Подп. и дата

Инв. № подл.

Формат А3А

Операционный блок. План 2-ого этажа

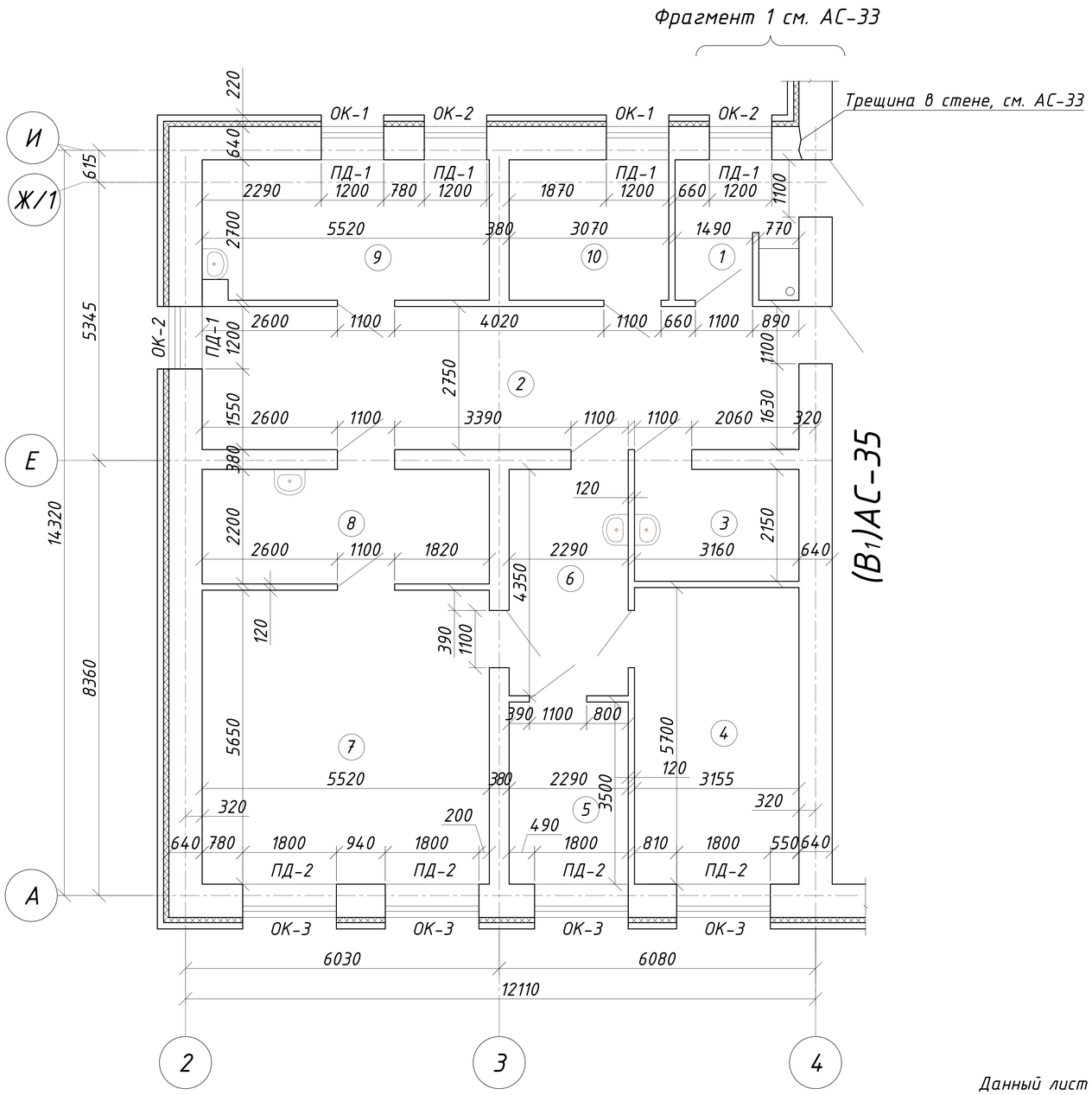

Экспликация помещений 2-го этажа

№	Наименование	Площадь, м²
1	Тамбур	5.6
2	Коридор	32.2
3	Подсобка	8.0
4	Операционный зал	18.2
5	Предоперационная	7.7
6	Коридор	10.6
7	Операционный зал	32.2
8	Предоперационная	14.8
9	Кабинет врача	13.5
10	Кабинет мед. сестры	7.7
	Итого:	150.50

Блок схема

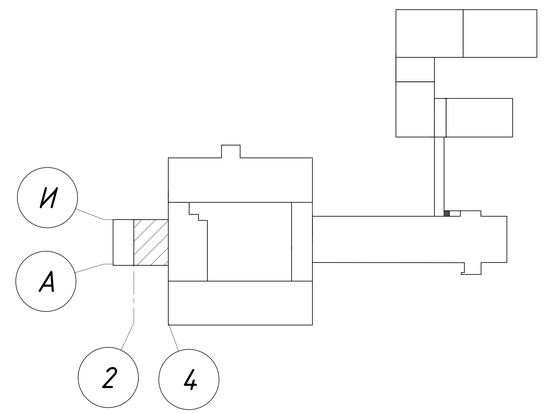

Данный лист см. совместно с листами АС-32, 33, 35.

Изм.	Лист	№ Докум.	Подп.	Дата
ГИП		Сергеев О. А.		
Исполнил		Рейнуп А. В.		
Проверил		Галато И. М.		
Н. контр.		Исмагамбетова А.		

ЗАКАЗ №:1275/31-10 АС

Капитальный ремонт здания КГП "Камыстинская ЦРБ" в с. Камысты, Камыстинского района, Костанайской области.

Операционный блок (В)	Стадия	Лист	Листов
	РП	31	

Операционный блок. План 2-ого этажа, блок-схема.

ТОО СК ВАМ Проект
Лицензия:№ 15017517

Формат А3А

Согласовано

Взам. инв. №

Подп. и дата

Инв. № подл.

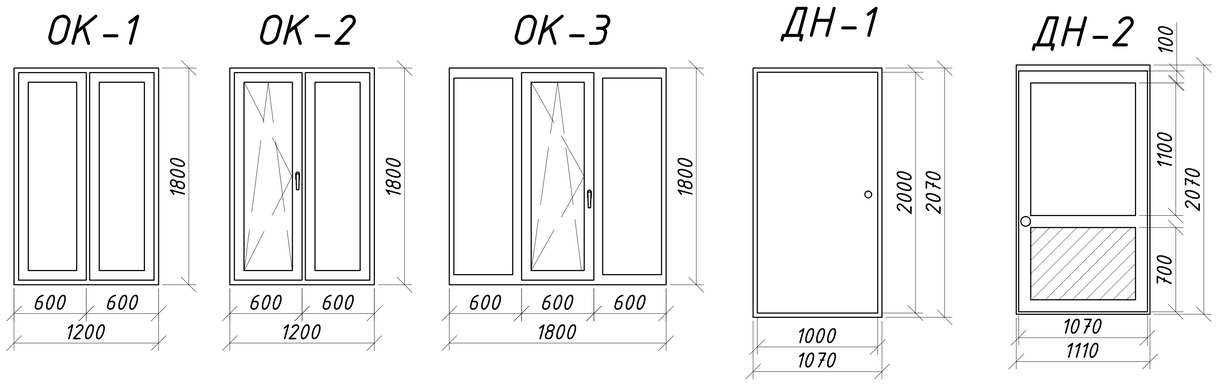

Спецификация оконных и дверных заполнений

Поз.	Обозначение	Наименование	Кол-во	Масса кг	Прим.
		Окна			
ОК-1	ГОСТ 30674-99	ОП Б1 1800-1200 ($4M_1$-12Ar-$4M_1$-12Ar-И4)	4		
ОК-2	ГОСТ 30674-99	ОП Б1 1800-1200 ($4M_1$-12Ar-$4M_1$-12Ar-И4)	5		
ОК-3	ГОСТ 30674-99	ОП Б1 1800-1800 ($4M_1$-12Ar-$4M_1$-12Ar-И4)	8		
		Подоконные доски			
ПД-1	Инд. изготовления	ПД-1 34х620х1400 мм	9		
ПД-2	Инд. изготовления	ПД-2 34х620х2000 мм	8		
		Двери наружные			
ДН-1	ГОСТ 31173-2003 Инд. изготовления	ДСН ППН М1У 2070-1110	1		
ДН-2	ГОСТ 30970-2014	ДПВ О П Пр 2070-1070	2		

Система вентилируемого фасада (Верх окна)

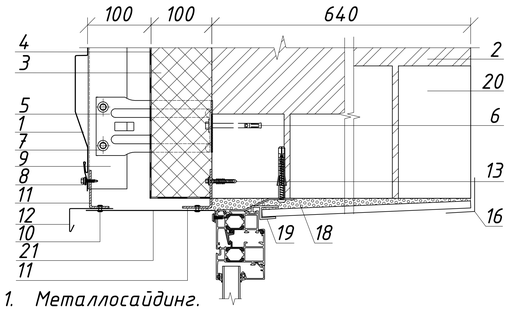

Система вентилируемого фасада (Низ окна)

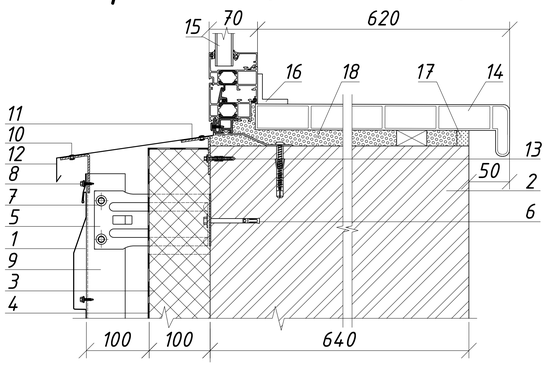

1. Металлосайдинг.
2. Несущая стена.
3. Теплоизоляция "Isover OL-E".
4. Гидро-ветрозащитной пленки типа "Ютафол Д96 сильвер".
5. Кронштейн КК-L с шайбой и паронитовой прокладкой.
6. Анкер фасадный HILTI HRD-H 10х100.
7. Заклепка или саморез Ф4.8х28 с прокладкой из ЭПДМ-резины.
8. Саморез Ф4.8х28 с прокладкой из ЭПДМ-резины и цветной головкой.
9. Вертикальная направляющая КПГ-60х44х3000.
10. Заклепка стальная.
11. Костыль.
12. Отлив оконный (оц. сталь с полимерным покрытием, t=1,2 мм).
13. Дюбель.
14. Подоконный профиль.
15. Проектируемое окно.
16. Уголок из ПВХ.
17. Штукатурный раствор.
18. Пенный утеплитель.
19. Стартовый профиль.
20. Перемычки сущ. здания.
21. Фасонное изделие (оц. сталь с полимерным покрытием t=0.7 мм.).

Схема устройства короба оконного обрамления

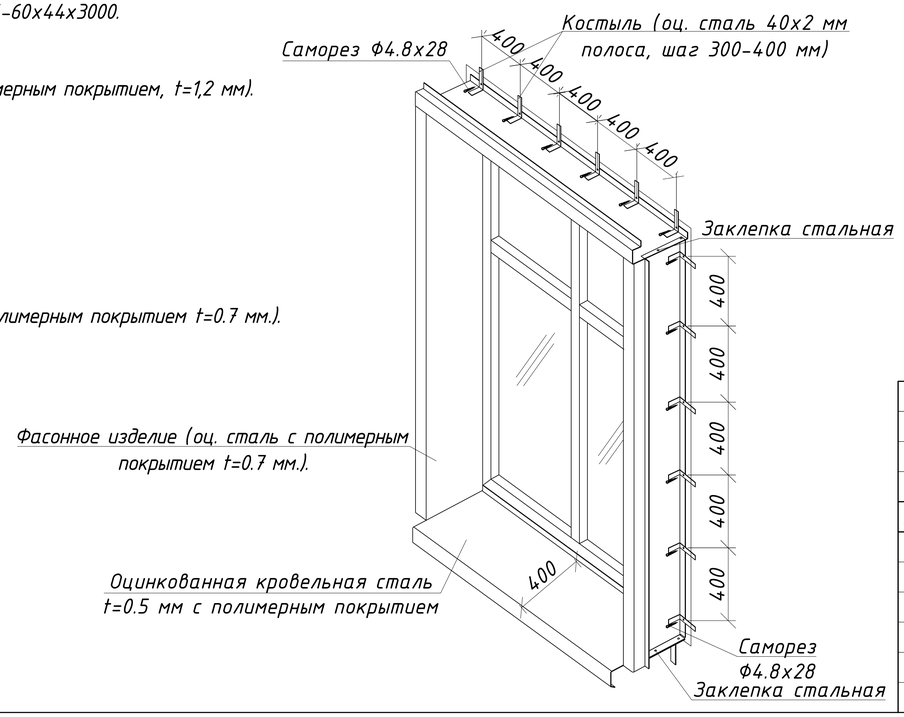

1. Размеры дверных и оконных проемов уточнить по месту перед началом работ.
2. Выполнить демонтаж деревянных оконных и дверных блоков в объеме монтажа.
3. Оконные блоки выполнить из ПВХ профилей по ГОСТ 30674-99 - с двойным стеклопакетом (тройное остекление). из стекла с теплоотражающим покрытием. В соответствии с требованиями СНиП РК 2.04-03-2002 и СН РК 2.04-21-2004* толщина ПВХ профилей принимается не менее 60 мм, приведенное сопротивление теплопередаче стеклопакетов (ГОСТ 23166-99*) не менее 0,68 $м^2$*°С/Вт.
4. На все открывающие оконные проемы предусмотреть установку москитных сеток размерами: 600х1800h - 13 шт.
5. Предусмотреть отделку внутренних откосов из пластиковых панелей с утеплением пенополистиролом марки ПСБ-25 толщ. 50 мм - 43 $м^2$.
6. Предусмотреть зачеканку сливов из оцинкованной кровельной стали t=0.5 мм с полимерным покрытием шириной 0.45 м - 32 м
7. Наружная дверь ДН-1 выполнить металлическими укрепленными по ГОСТ 31173-2003.
8. Наружную дверь ДН-2, выполнить из ПВХ профилей по ГОСТ 30970-2014
9. Предусмотреть оштукатуривание внутренних откосов дверей с выравниванием и окраской водоэмульсионными составами - 7.2 $м^2$.
10. Общий расход монтажной пены на установку всех оконных блоков - 46 баллонов.

Данный лист см. совместно с АС-29-31.

Изм.	Лист	№ Докум.	Подп.	Дата
ГИП		Сергеев О. А.		
Исполнил		Рейнуп А. В.		
Проверил		Галато И. М.		
Н. контр.		Исмагамбетова А.		

ЗАКАЗ №:1275/31-10 АС

Капитальный ремонт здания КГП "Камыстинская ЦРБ" в с. Камысты, Камыстинского района, Костанайской области.

Операционный блок (В)

Стадия	Лист	Листов
РП	32	

Окна, двери, система вентилируемого фасада (Верх и Низ окна), схема устройства короба оконного обрамления, спецификация.

ТОО СК ВАМ Проект
Лицензия:№ 15017517

Согласовано

Взам. инв. №

Подп. и дата

Инв. № подл.

Формат А3А

Фрагмент 1 плана (см АС-31)

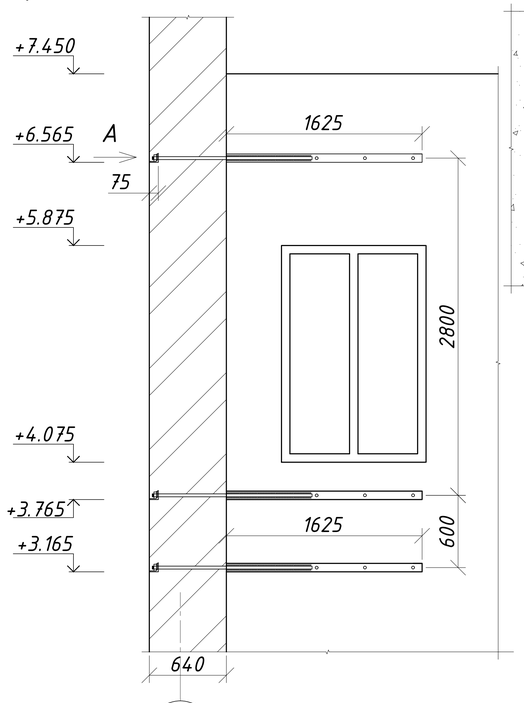

4

Вид "А"

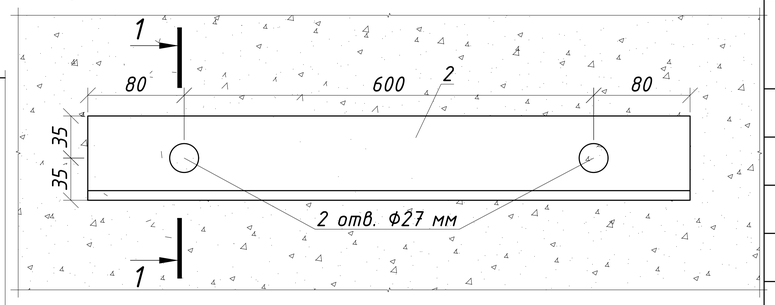

1-1

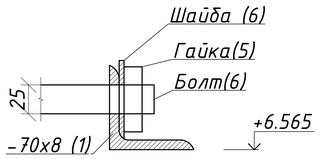

Спецификация на усиление стены

Марка поз.	Обозначение	Наименование	Кол-во шт.	Масса кг	Прим.
	Затяжки		3	42.11	126.32
1	ГОСТ 103-2006	- 70х8 l= 1625 мм	2	7.15	14.30
2	ГОСТ 8509-93	Уголок 70х70х8 l= 760 мм	1	8.36	8.36
3	ГОСТ 5781-82	Тяж Ф25 А-III, l=1330 мм	2	5.15	10.30
4	ГОСТ 5781-82	Тяж Ф25 А-III, l=640 мм	3	2.950	8.85
5	ГОСТ 5927-70	Гайка М24-6Н.5	5	0.024	0.12
6	ГОСТ 11371-78*	Шайба 24.01.08кп	5	0.035	0.18

Схема усиления стены

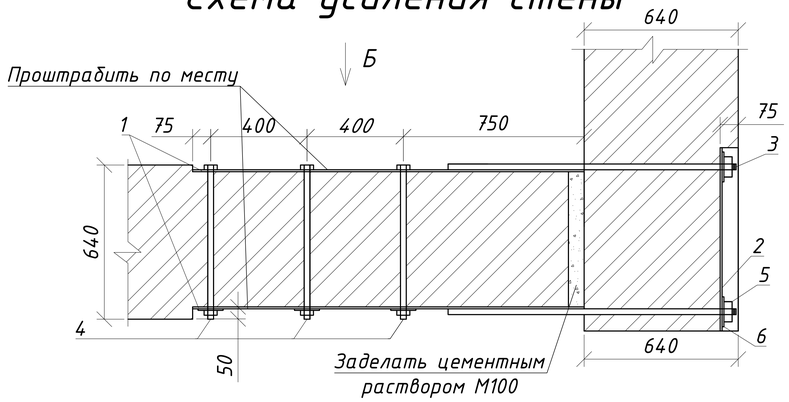

Вид "Б"

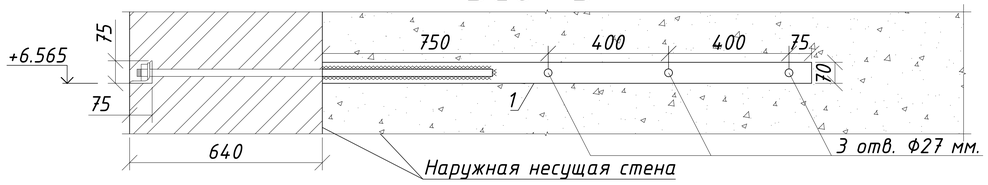

Указание по производству работ.

Перед началом работ по усилению стены необходимо проверить все отметки по месту и назначить лицо, ответственное за технику безопасности.
Работы вести в соответствие со СНиП РК. 1.03-05.2001 "Охрана труда и техника безопасности в строительстве".

1. Обесточить и убрать со стен электропроводку и другие инженерные коммуникации, при повреждении которых может возникнуть аварийная ситуация.

2. Убрать с внутренней поверхности наружней стены штукатурку, S=0.505 м².

3. Для установки пластин из полосовой стали по ГОСТ 103-2006 в проектное положение необходимо аккуратно вырезать с одной из сторон горизонтальную нишу глубиной 50 мм. фрезой и установить пластины поз.1

4. Затем аккуратно просверлить в стене и пластинах отверстия Ф27 мм. - 9 шт., l=640 мм. с шагом 400 мм.

5. Пластины из полосовой стали по ГОСТ 103-2006 стянуть между собой тяжами Ф25 мм с шагом указанным в проекте. Тяжи затянуть до упора и обварить.

6. После этого необходимо просверлить отверстия Ф27 мм. - 6 шт., l=640 мм. в наружней стене второго этажа для устройства тяжей согласно проекту. Тяжи - арматурные стержни Ф25 мм класса А-III длиной 1330 мм с нарезанной резьбой по ГОСТ 24705-81.

7. Тяжи установить в проектное положение, приварить к полосовой стали, после чего затянуть до упора и приварить к уголку по ГОСТ 8509-93 поз. 2.

8. Категорически запрещается применять кувалды и отбойные молотки.

9. Сварку металлоконструкций производить электродами типа Э-42 ГОСТ 9467-75 по контуру прилегания свариваемых деталей непрерывным швом. Сварные швы выполнить по ГОСТ 5264-88*. Катет шва равен наименьшей толщине свариваемых деталей.

10. После окончания работ все зазоры тщательно зачеканить цементным раствором М 100 - 0,1 м3.

11. Металлоконструкции с внутренней стороны здания обтянуть металлической сеткой 1-Р-12-1.6 "Рабица" по ГОСТ 5336-80 - 0.505 м² и оштукатурить цементным раствором М100 слоем толщиной 30 мм - 0.1 м3.

Данный лист см. совместно с листами АС-31.

Изм.	Лист	№ Докум.	Подп.	Дата
ГИП		Сергеев О. А.		
Исполнил		Рейнуп А. В.		
Проверил		Галато И. М.		
Н. контр.		Исмагамбетова А.		

ЗАКАЗ №:1275/31-10 АС

Капитальный ремонт здания КГП "Камыстинская ЦРБ" в с. Камысты, Камыстинского района, Костанайской области.

Операционный блок (В)

Стадия	Лист	Листов
РП	33	

Фрагмент 1 фасада, узел 1, сечение 1-1, схема усиления стены, вид "А", "Б", спецификация

ТОО СК ВАМ Проект
Лицензия:№ 15017517

Согласовано

Взам. инв. №

Подп. и дата

Инв. № подл.

Формат А3А

План 1-го этажа здания дневного-стационара лаборатории (Б)АС-25

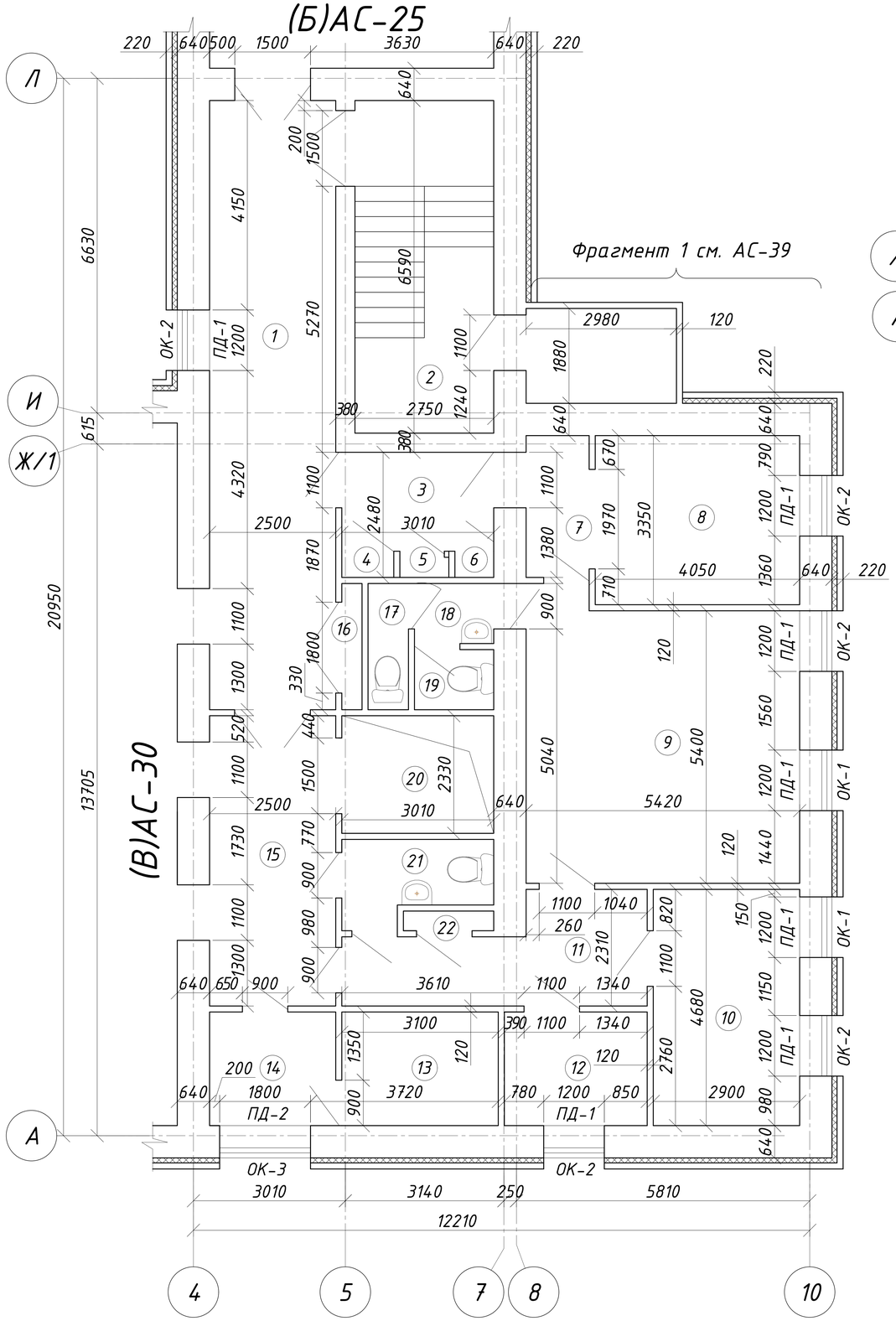

Блок схема

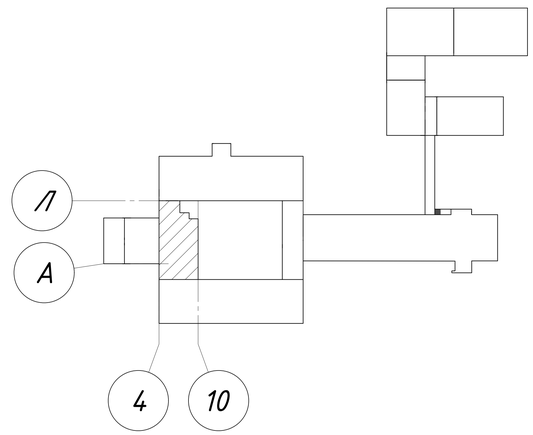

Экспликация помещений 1-го этажа

№	Наименование	Площадь, м²
1	Коридор	30.2
2	Лестничная клетка	17.9
3	Шкаф	5.9
4	Шкаф	0.4
5	Шкаф	0.4
6	Шкаф	0.4
7	Коридор	3.5
8	Палата	13.6
9	Холл	30.5
10	Кабинет приема	12.3
11	Коридор	10.6
12	Процедурная	5.7
13	Щитовая	7.0
14	Лаборатория	5.5
15	Коридор	15.2
16	Шкаф	1.0
17	Санузел	2.0
18	Санузел	1.8
19	Санузел	2.0
20	Шахта лифта	6.9
21	Санузел	4.3
22	Шкаф	0.7
	Итого:	177.80

Данный лист см. совместно с листами АС-25, 30, 38, 39.

Изм.	Лист	№ Докум.	Подп.	Дата
ГИП		Сергеев О. А.		
Исполнил		Рейнуп А. В.		
Проверил		Галато И. М.		
Н. контр.		Исмагамбетова А.		

ЗАКАЗ №:1275/31-10 — АС

Капитальный ремонт здания КГП "Камыстинская ЦРБ" в с. Камысты, Камыстинского района, Костанайской области.

Здание дневного-стационара лаборатории (В1)

Стадия	Лист	Листов
РП	34	

План 1-ого этажа здания дневного-стационара лаборатории, блок-схема.

ТОО СК ВАМ Проект
Лицензия:№ 15017517

Согласовано

Взам. инв. №

Подп. и дата

Инв. № подл.

Формат А3А

План 2-го этажа здания дневного-стационара лаборатории (Б)АС-26

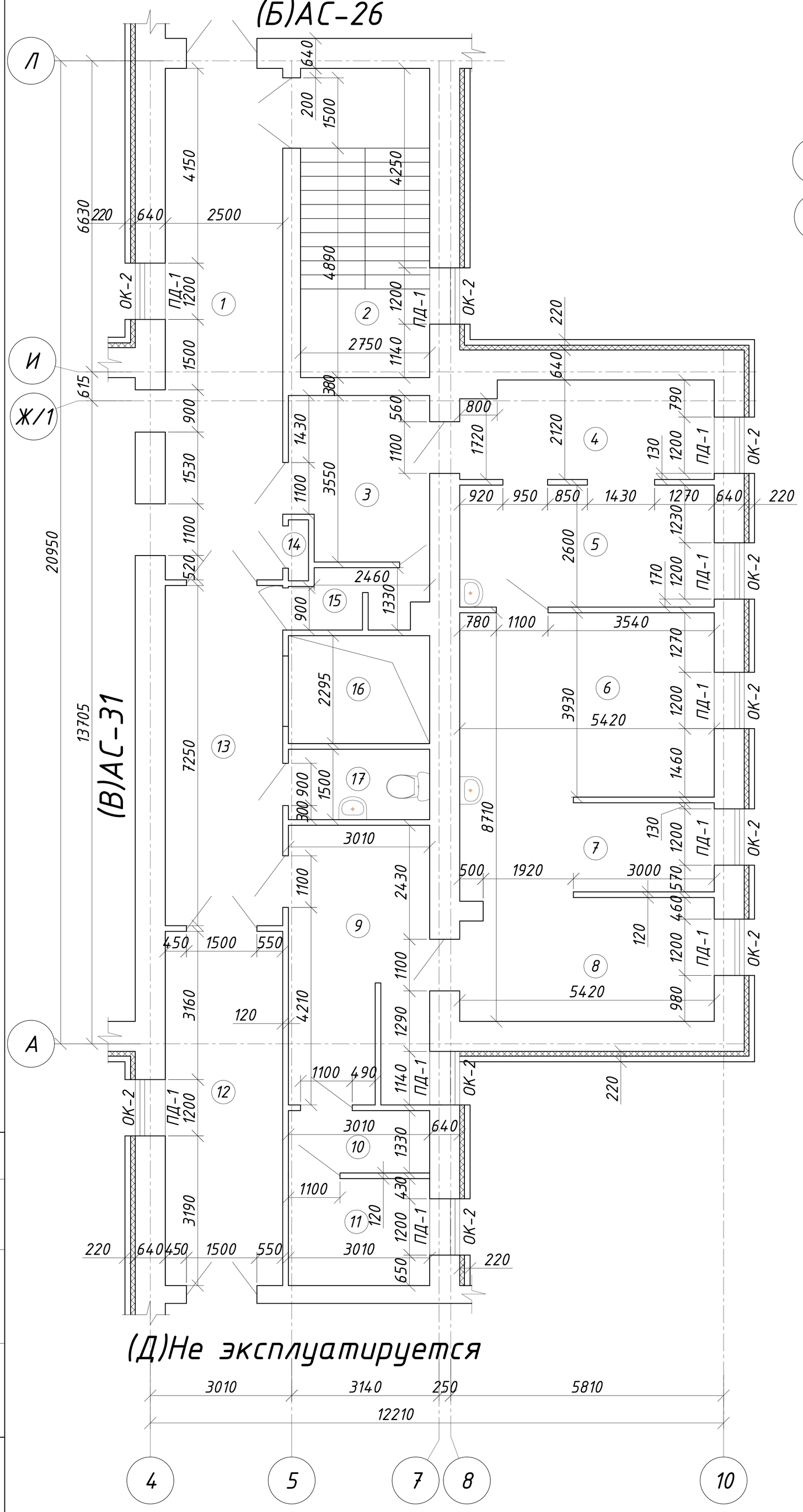

Блок схема

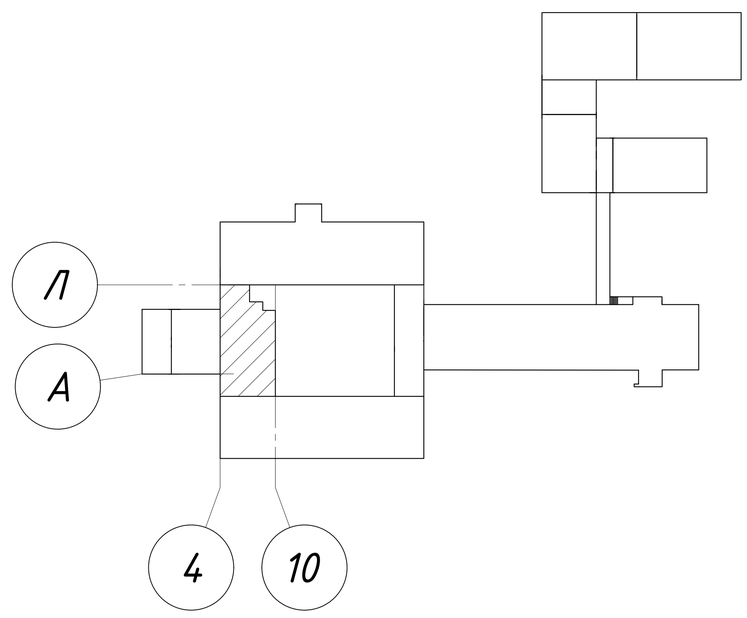

Данный лист см. совместно с листами АС-26, 31, 36, 38.

Изм.	Лист	№ Докум.	Подп.	Дата
ГИП		Сергеев О. А.		
Исполнил		Рейнуп А. В.		
Проверил		Галато И. М.		
Н. контр.		Исмагамбетова А.		

ЗАКАЗ №:1275/31-10 — АС

Капитальный ремонт здания КГП "Камыстинская ЦРБ" в с. Камысты, Камыстинского района, Костанайской области.

Здание дневного-стационара лаборатории (B_1)	Стадия	Лист	Листов
	РП	35	

План 2-го этажа здания дневного-стационара лаборатории, блок-схема.

ТОО СК ВАМ Проект
Лицензия:№15017517

Согласовано

Взам. инв. №

Подп. и дата

Инв. № подл.

Формат А3К

Экспликация помещений 2-го этажа

№	Наименование	Площадь, м²
1	Коридор	25.8
2	Лестничная клетка	17.9
3	Лаборатория	9.9
4	Лаборатория	11.4
5	Лаборатория	14.3
6	Лаборатория	21.6
7	Лаборатория	10.5
8	Лаборатория	15.4
9	Кабинет	17.3
10	Подсобка	4.1
11	Подсобка	7.0
12	Коридор	18.1
13	Коридор	17.4
14	Шкаф	0.5
15	Тамбур	3.3
16	Шахта лифта	6.9
17	Санузел	4.6
	Итого:	206.00

Согласовано

Взам. инв. №

Подп. и дата

Инв. № подл.

Данный лист см. совместно с листами АС-35.

Изм.	Лист	№ Докум.	Подп.	Дата
ГИП		Сергеев О. А.		
Исполнил		Рейнуп А. В.		
Проверил		Галато И. М.		
Н. контр.		Исмагамбетова А.		

ЗАКАЗ №:1275/31-10 АС

Капитальный ремонт здания КГП "Камыстинская ЦРБ" в с. Камысты, Камыстинского района, Костанайской области.

Здание дневного-стационара лаборатории (В1)

Стадия	Лист	Листов
РП	36	

Экспликация помещений 2-го этажа

ТОО СК ВАМ Проект
Лицензия:№ 15017517

Формат А3А

План 3-го этажа здания дневного-стационара лаборатории (Б)АС-27

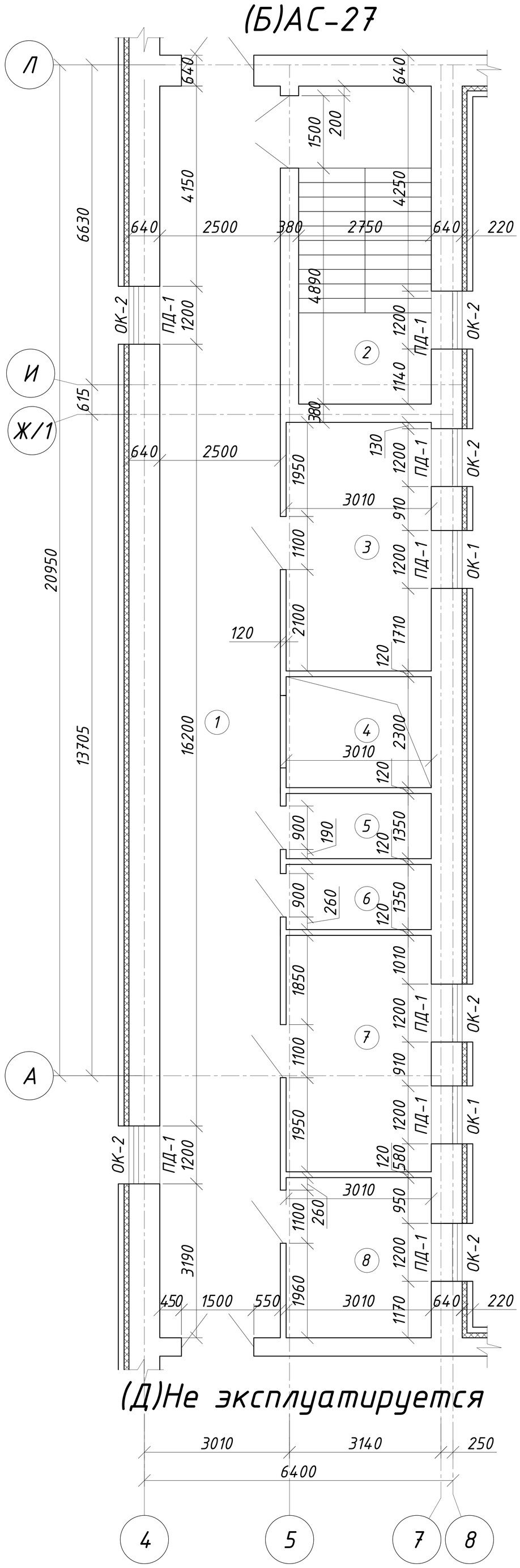

Экспликация помещений 3-го этажа

№	Наименование	Площадь, м²
1	Коридор	61.1
2	Лестничная клетка	17.9
3	Кабинет мед. техника	16.2
4	Шахта лифта	6.9
5	Подсобка	4.2
6	Подсобка	4.2
7	Швейный цех	15.2
8	Кладовая	10.1
	Итого:	135.80

Блок схема

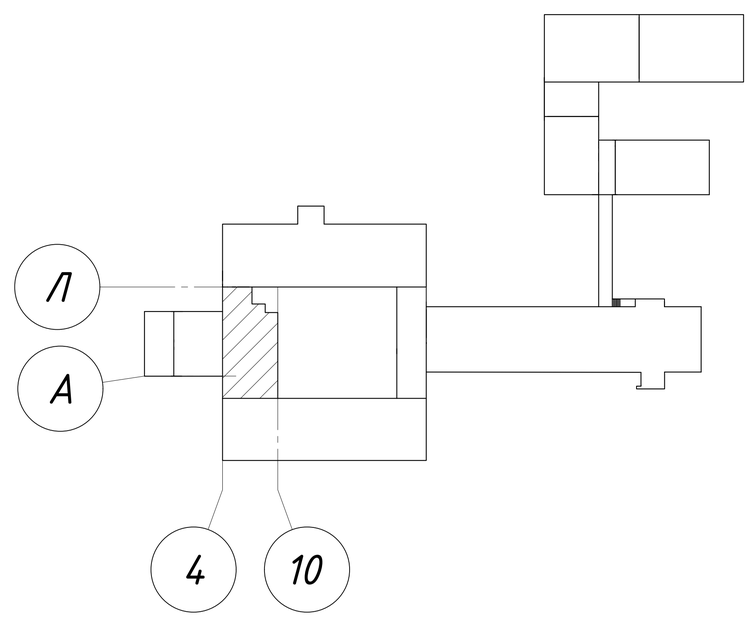

Данный лист см. совместно с листами АС-27, 38.

Изм.	Лист	№ Докум.	Подп.	Дата
ГИП		Сергеев О. А.		
Исполнил		Рейнуп А. В.		
Проверил		Галато И. М.		
Н. контр.		Исмагамбетова А.		

ЗАКАЗ №:1275/31-10 АС

Капитальный ремонт здания КГП "Камыстинская ЦРБ" в с. Камысты, Камыстинского района, Костанайской области.

Здание дневного-стационара лаборатории (В1)	Стадия	Лист	Листов
	РП	37	
План 3-го этажа здания дневного-стационара лаборатории, блок-схема.	ТОО СК ВАМ Проект Лицензия:№ 15017517		

Согласовано

Взам. инв. №

Подп. и дата

Инв. № подл.

Формат А3А

ОК-1

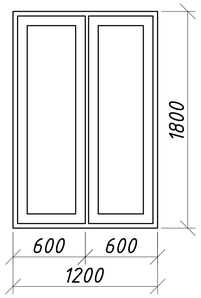

ОК-2

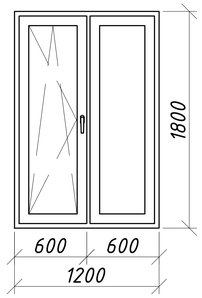

ОК-3

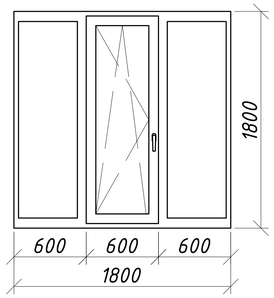

Спецификация оконных заполнений

Поз.	Обозначение	Наименование	Кол-во	Масса кг	Прим.
		Окна			
ОК-1	ГОСТ 30674-99	ОП Б1 1800-1200 ($4М_1$-12Ar-$4М_1$-12Ar-И4)	4		
ОК-2	ГОСТ 30674-99	ОП Б1 1800-1200 ($4М_1$-12Ar-$4М_1$-12Ar-И4)	21		
ОК-3	ГОСТ 30674-99	ОП Б1 1800-1800 ($4М_1$-12Ar-$4М_1$-12Ar-И4)	1		
		Подоконные доски			
ПД-1	Инд. изготовления	ПД-1 34x620x1400 мм	25		
ПД-2	Инд. изготовления	ПД-2 34x620x2000 мм	1		

Система вентилируемого фасада (Верх окна)

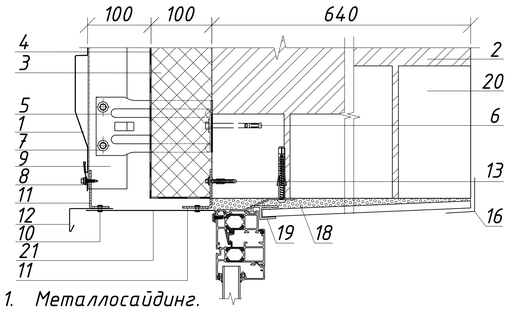

Система вентилируемого фасада (Низ окна)

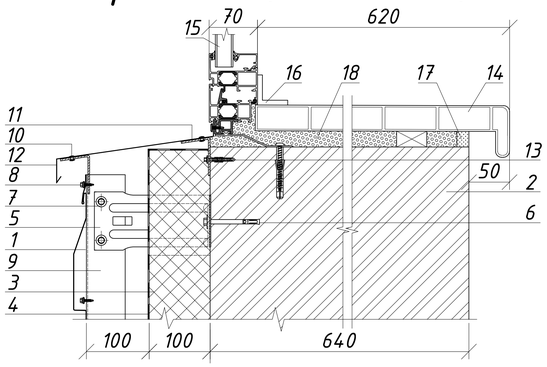

1. Металлосайдинг.
2. Несущая стена.
3. Теплоизоляция "Isover OL-E".
4. Гидро-ветрозащитной пленки типа "Ютафол Д96 сильвер".
5. Кронштейн КК-L с шайбой и паронитовой прокладкой.
6. Анкер фасадный HILTI HRD-H 10x100.
7. Заклепка или саморез Ф4.8x28 с прокладкой из ЭПДМ-резины.
8. Саморез Ф4.8x28 с прокладкой из ЭПДМ-резины и цветной головкой.
9. Вертикальная направляющая КПГ-60x44x3000.
10. Заклепка стальная.
11. Костыль.
12. Отлив оконный (оц. сталь с полимерным покрытием, t=1,2 мм).
13. Дюбель.
14. Подоконный профиль.
15. Проектируемое окно.
16. Уголок из ПВХ.
17. Штукатурный раствор.
18. Пенный утеплитель.
19. Стартовый профиль.
20. Перемычки сущ. здания.
21. Фасонное изделие (оц. сталь с полимерным покрытием t=0.7 мм.).

Схема устройства короба оконного обрамления

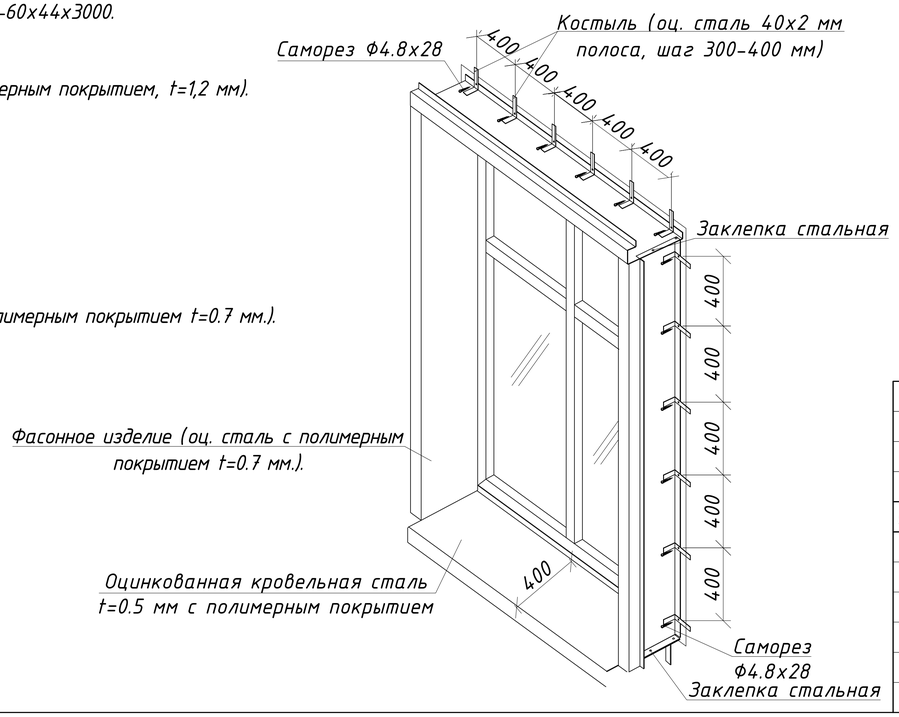

1. Размеры оконных проемов уточнить по месту перед началом работ.
2. Выполнить демонтаж деревянных оконных блоков в объеме монтажа.
3. Оконные блоки выполнить из ПВХ профилей по ГОСТ 30674-99 - с двойным стеклопакетом (тройное остекление). из стекла с теплоотражающим покрытием. В соответствии с требованиями СНиП РК 2.04-03-2002 и СН РК 2.04-21-2004* толщина ПВХ профилей принимается не менее 60 мм, приведенное сопротивление теплопередаче стеклопакетов (ГОСТ 23166-99*) не менее 0,68 $м^2$*°С/Вт.
4. На все открывающие оконные проемы предусмотреть установку москитных сеток размерами: 600x1800h - 22 шт.
5. Предусмотреть отделку внутренних откосов из пластиковых панелей с утеплением пенополистиролом марки ПСБ-25 толщ. 50 мм - 57 $м^2$.
6. Предусмотреть зачеканку сливов из оцинкованной кровельной стали t=0.5 мм с полимерным покрытием шириной 0.45 м - 37 м.
7. Общий расход монтажной пены на установку всех оконных блоков - 58 баллонов
8. Данный лист см. совместно с АС-34-37.

Изм.	Лист	№ Докум.	Подп.	Дата				
					ЗАКАЗ №:1275/31-10			АС
					Капитальный ремонт здания КГП "Камыстинская ЦРБ" в с. Камысты, Камыстинского района, Костанайской области.			
ГИП		Сергеев О. А.			Здание дневного-стационара лаборатории ($В_1$)	Стадия	Лист	Листов
Исполнил		Рейнуп А. В.				РП	38	
Проверил		Галато И. М.			Окна, система вентилируемого фасада (Верх и Низ окна), схема устройства короба оконного обрамления, спецификация	ТОО СК ВАМ Проект Лицензия:№ 15017517		
Н. контр.		Исмагамбетова А.						

Согласовано

Взам. инв. №

Подп. и дата

Инв. № подл.

Формат А3А

Фрагмент 1 плана (см АС-34)

План ПВ-1

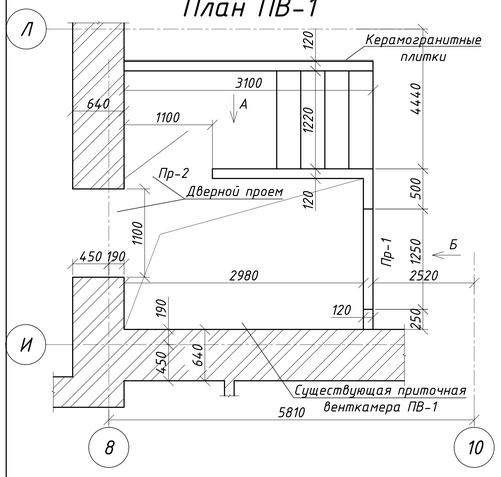

Вид "А"

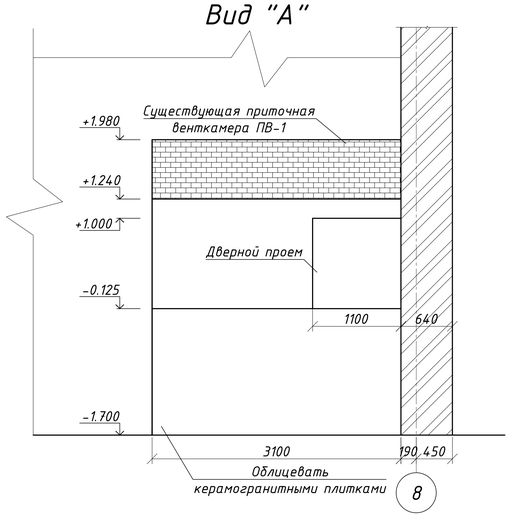

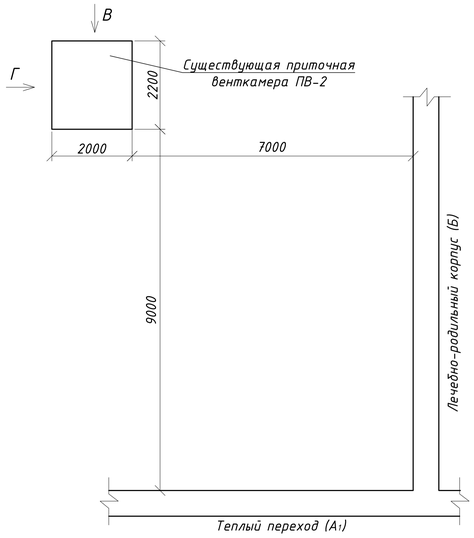

План кровли ПВ-1

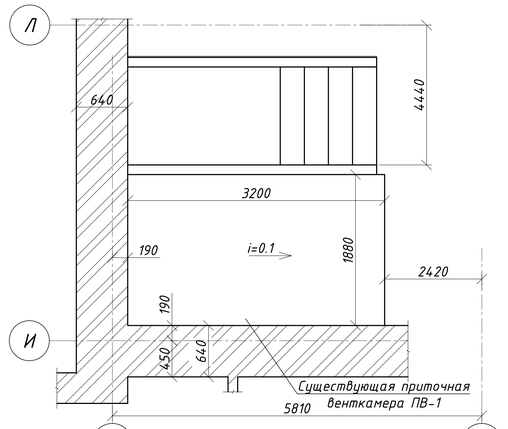

План кровли ПВ-2

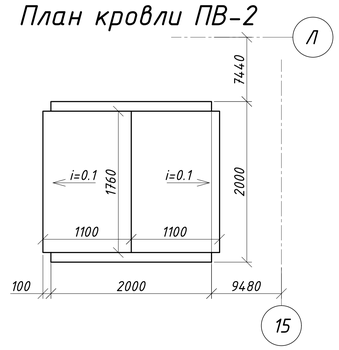

Узел опирания перемычки Пр-2 на стену

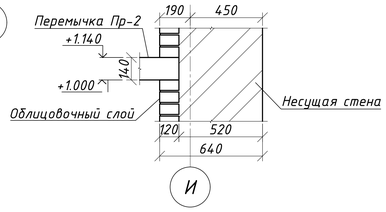

Вид "Б"

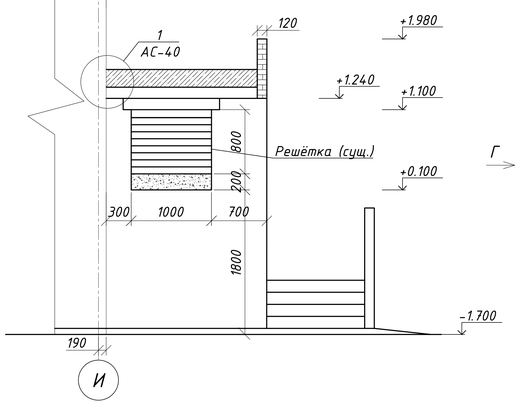

План ПВ-2

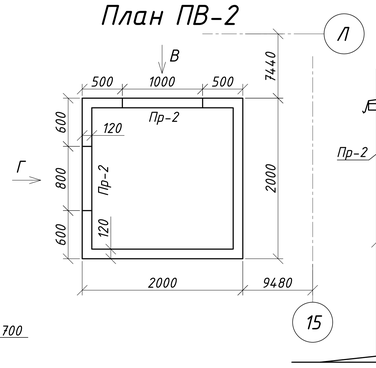

Вид "В"

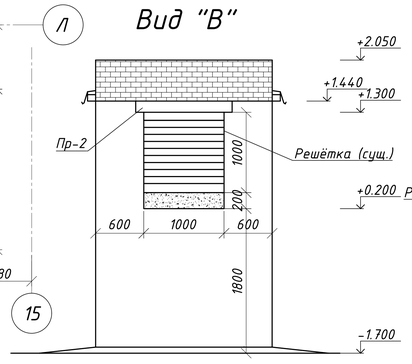

Вид "Г"

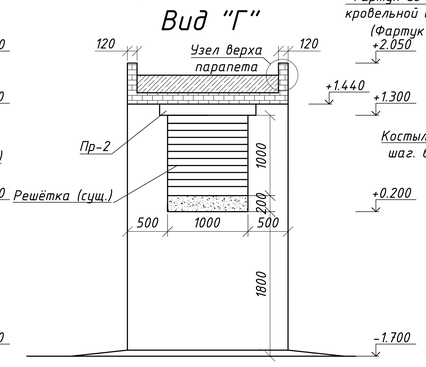

Узел верха парапета

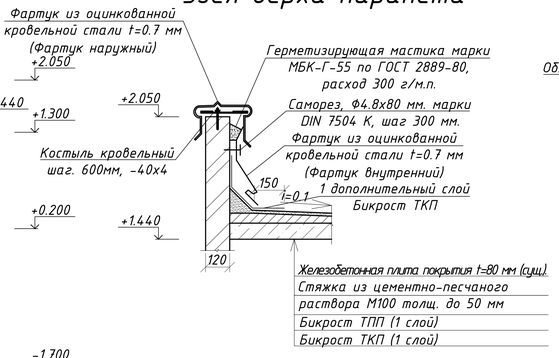

Лоток

Данный лист см. совместно с листами АС-34, 40.

Условные обозначения

— Закладываемая часть проема из кирпича марки КР-р-по 250х120х65/1НФ/100/2,0/50 по ГОСТ 530-2012 на растворе марки М100

— Возводимая кирпичная кладка из кирпича марки КР-р-по 250х120х65/1НФ/100/2,0/50 по ГОСТ 530-2012 на растворе марки М100

Изм.	Лист	№ Докум.	Подп.	Дата	ЗАКАЗ №:1275/31-10		АС
					Капитальный ремонт здания КГП "Камыстинская ЦРБ" в с. Камысты, Камыстинского района, Костанайской области.		
ГИП		Сергеев О. А.			Здание дневного-стационара лаборатории (В1)	Стадия: РП	Лист: 39 / Листов:
Исполнил		Рейнуп А. В.					
Проверил		Галато И. М.			Фрагмент 1 плана, план ПВ-2, планы кровли ПВ-1, ПВ-2, вид А, вид Б, вид В, вид Г, узел опирания перемычки Пр-2 на стену	ТОО СК ВАМ Проект Лицензия:№15017517	
Н. контр.		Исмагамбетова А.					

Согласовано

Взам. инв. №

Подп. и дата

Инв. № подл.

Формат А3А

Спецификация материала

Поз.	Наименование	Размеры ВхН, мм	Длина, мм	Кол-во	Расход материала
	Приточная камера ПВ-1				
1	Бикрост ТПП $м^2$				4.9
2	Бикрост ТКП $м^2$				4.9
3	Стяжка из цементно-песчаного раствора марки М50 толщ. до 50 мм $м^2$				4.9
4	Оцинкованная кровельная сталь шириной 0.7 м толщ. 0.7 мм (Фартук внутренний) $м^2$				3.6
5	Кровельный костыль -40х4 l=330 мм. шт.				6
6	Каменная кладка из кирпича марки КР-р-по 250х120х65/1НФ/100/2,0/50 на растворе марки М100 $м^3$				1.0
7	Саморезы, Ф4.8х80 мм. марки DIN 7504K шт.				68
8	Оцинкованная кровельная сталь шириной 0.7 м толщ. 0.7 мм (Фартук наружный) $м^2$				2.24
9	Оцинкованная кровельная сталь шириной 0.7 м толщ. 0.7 мм (Лоток) $м^2$				0.64
	Приточная камера ПВ-2				
1	Бикрост ТПП $м^2$				4.9
2	Бикрост ТКП $м^2$				4.9
3	Стяжка из цементно-песчаного раствора марки М50 толщ. до 50 мм $м^2$				4.9
4	Оцинкованная кровельная сталь шириной 0.7 м толщ. 0.7 мм (Фартук внутренний) $м^2$				3.6
5	Кровельный костыль -40х4 l=330 мм. шт.				8
6	Каменная кладка из кирпича марки КР-р-по 250х120х65/1НФ/100/2,0/50 на растворе марки М100 $м^3$				1.15
7	Саморезы, Ф4.8х80 мм. марки DIN 7504K шт.				56
8	Оцинкованная кровельная сталь шириной 0.7 м толщ. 0.7 мм (Фартук наружный) $м^2$				2.8
9	Оцинкованная кровельная сталь шириной 0.7 м толщ. 0.7 мм (Лоток) $м^2$				1.36

1
АС-39

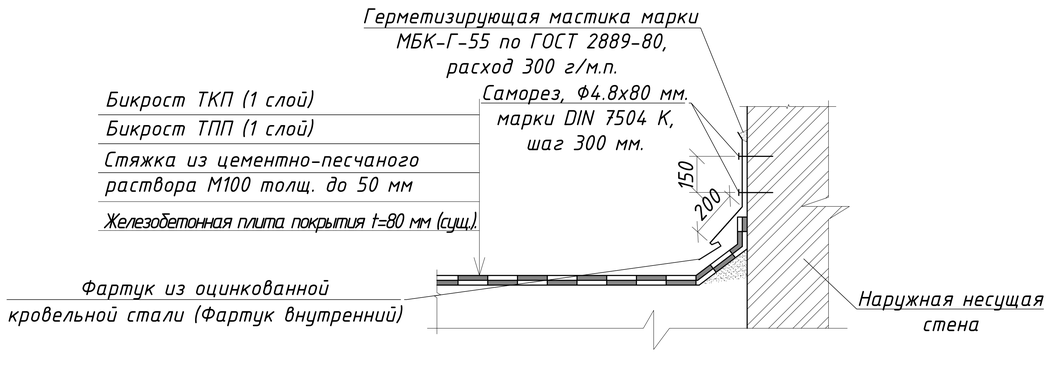

Спецификация перемычек

Поз.	Обозначение	Наименование	Кол-во	Масса кг	Прим.
Пр-1	Серия 1.038.1-1 Вып. 1	2ПБ-16-2-п	1	65	F100
Пр-2	Серия 1.038.1-1 Вып. 1	2ПБ16-2	3	65	F100

Ведомость перемычек

Марка	Схема сечения
Пр-1	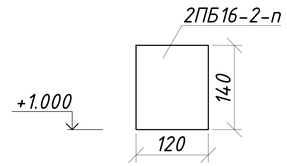
Пр-2	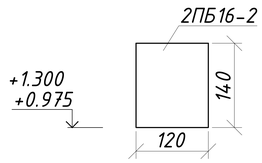

Все материалы укладывать согласно последовательности по проекту.

Предусмотреть напольную отделку существующего крыльца керамогранитными плитками 600х600х10 мм.ю с шероховатой поверхностью - 3.78 $м^2$, отделку стенок крыльца керамогранитными плитка 600х600х10 мм. - 11.5 $м^2$

Выполнить восстановление внутреннего штукатурного слоя с окраской масляными составами после демонтажа и монтажа железобетонных перемычек - (ПВ-1 - 1.2 $м^2$, ПВ-2 - 1.5 $м^2$)

Существующие решётки необходимо временно демонтировать, окрасить, и монтировать обратно. Общее количество решёток 0.8х1.0 м. - 1 шт., 1.0х1.0 - 2 шт.

Разуклонку для отведения осадков с кровли вентшахты, осуществить посредством цементно-песчаной стяжки i=0.1, устраиваемой по покрытию вентшахты.

Данный лист см. совместно с листами АС-39.

Согласовано

Взам. инв. №

Подп. и дата

Инв. № подл.

Изм.	Лист	№ Докум.	Подп.	Дата
ГИП		Сергеев О. А.		
Исполнил		Рейнуп А. В.		
Проверил		Галато И. М.		
Н. контр.		Исмагамбетова А.		

ЗАКАЗ №:1275/31-10 АС

Капитальный ремонт здания КГП "Камыстинская ЦРБ" в с. Камысты, Камыстинского района, Костанайской области.

Здание дневного-стационара лаборатории ($В_1$)

Стадия	Лист	Листов
РП	40	

узел 1, ведомость перемычек, спецификации

ТОО СК ВАМ Проект
Лицензия:№ 15017517

Формат А3А

Фасад А-Л

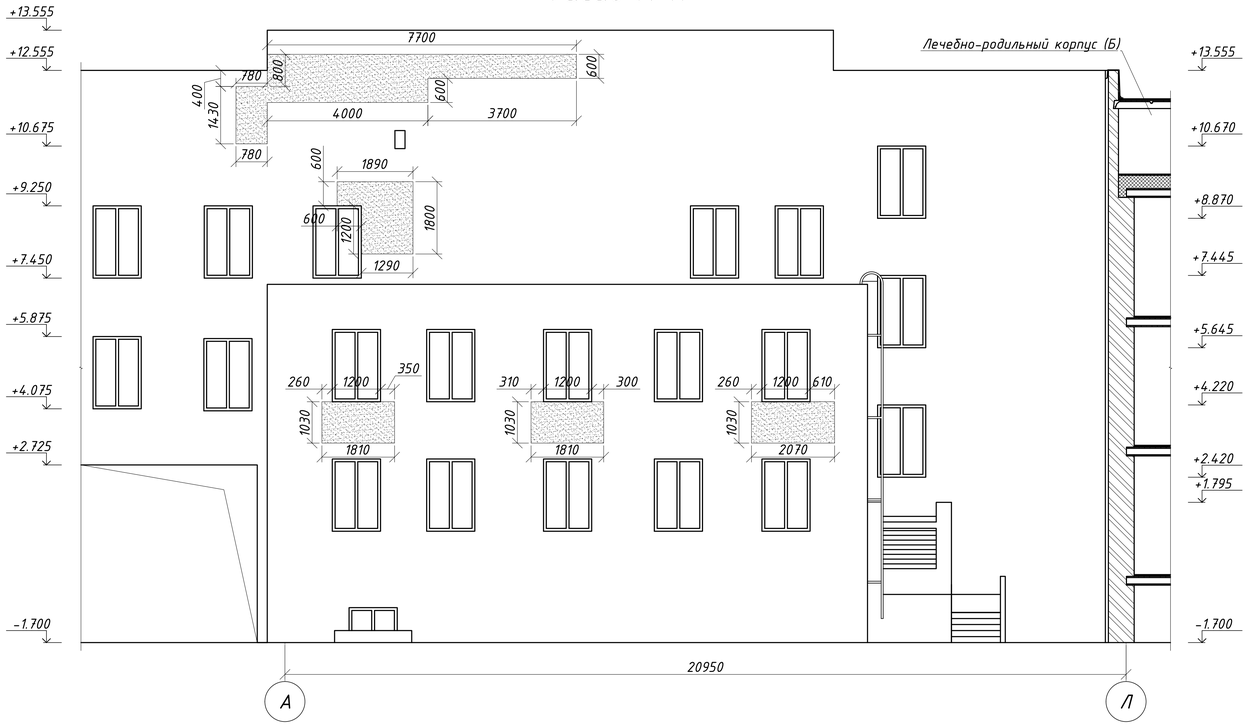

Деталь восстановления облицовочного слоя кладки

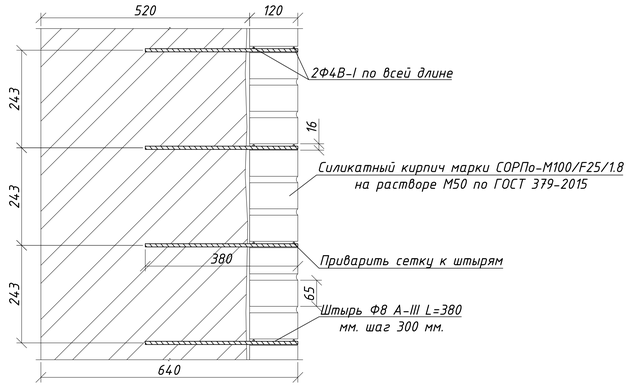

Спецификация на восстановление облицовочного слоя кладки

№	Обозначение	Наименование	Кол-во	Масса кг	Прим.
		Демонтажные работы			
1		Каменная кладка t=120 мм. $м^2$	16.6	0.12	1.99
		Восстановление облицовочного слоя кладки			
2	ГОСТ 5781-82	Штырь Ф8 А-III с шагом 300 мм. l=380 мм шт.	266	0.235	62.51
3	ГОСТ 5781-82	2Ф4 кл. Вр-I м.п.	166	0.098	16.268
4	ГОСТ 379-2015	Каменная кладка из кирпича марки СОРПо-М100/F25/1.8 на растворе М50 $м^2$	16.6	0.12	1.99

Условные обозначения

- Восстанавливаемые участки облицовочного слоя кладки

Изм.	Лист	№ Докум.	Подп.	Дата
ГИП		Сергеев О. А.		
Исполнил		Рейнуп А. В.		
Проверил		Галато И. М.		
Н. контр.		Исмагамбетова А.		

ЗАКАЗ №:1275/31-10 АС

Капитальный ремонт здания КГП "Камыстинская ЦРБ" в с. Камысты, Камыстинского района, Костанайской области.

Здание дневного-стационара лаборатории (В1)

Стадия	Лист	Листов
РП	41	

Фасад А-Л, деталь восстановления облицовочного слоя кладки, спецификация

ТОО СК ВАМ Проект
Лицензия:№ 15017517

Согласовано

Взам. инв. №

Подп. и дата

Инв. № подл.

Формат А3А

План пристройки к зданию дневного-стационара лаборатории

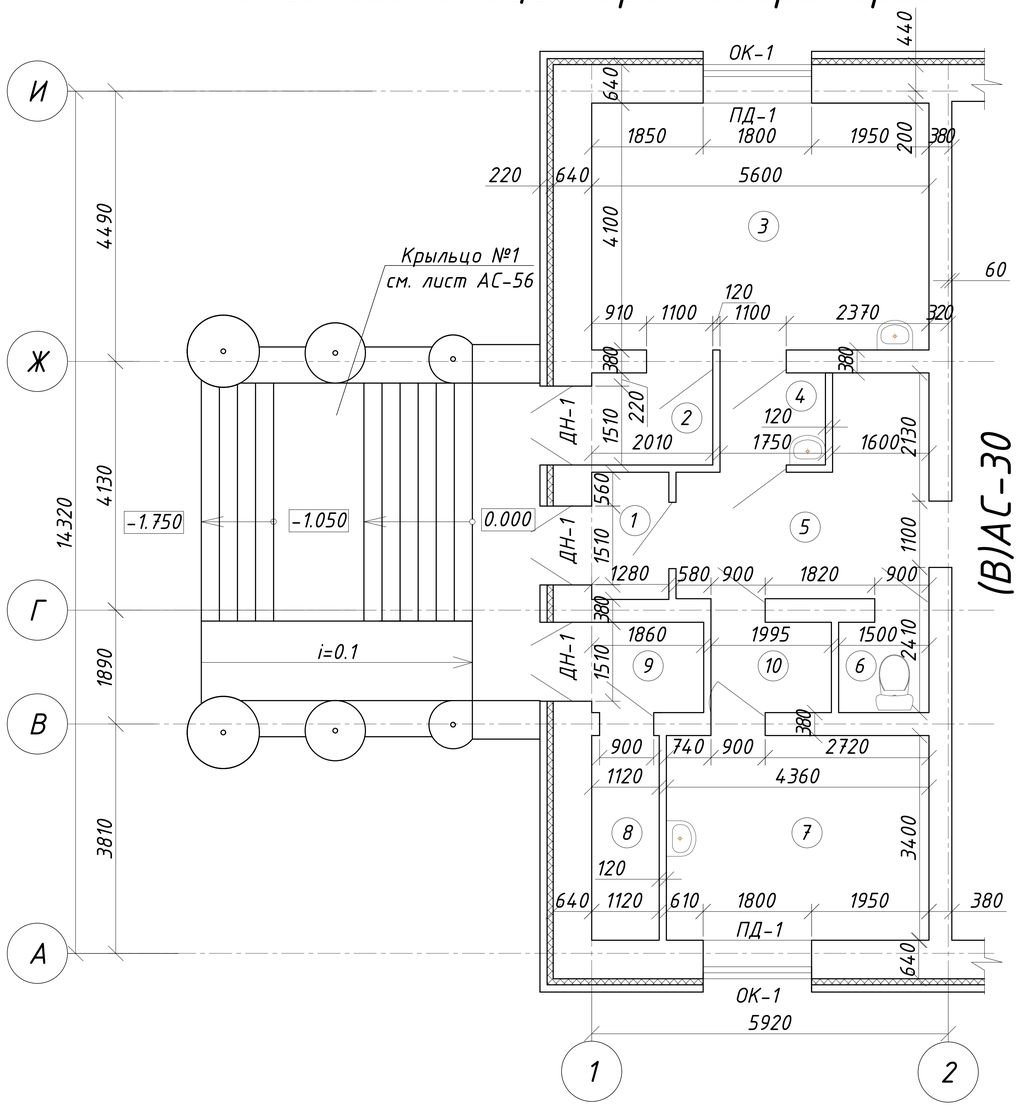

Экспликация помещений

№	Наименование	Площадь, м²
1	Тамбур	2.6
2	Подсобка	3.2
3	Кабинет	23.0
4	Тамбур	2.6
5	Коридор	11.5
6	Туалет	2.3
7	Кабинет	14.6
8	Подсобка	3.7
9	Подсобка	2.6
10	Тамбур	3.0
	Итого:	69.10

Блок схема

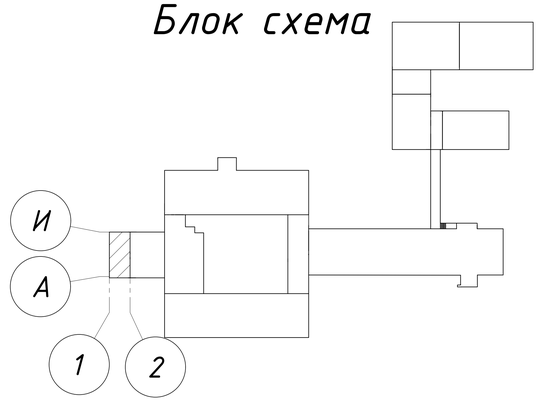

Данный лист см. совместно с листами АС-30, 43, 56.

Изм.	Лист	№ Докум.	Подп.	Дата
ГИП		Сергеев О. А.		
Исполнил		Рейнуп А. В.		
Проверил		Галато И. М.		
Н. контр.		Исмагамбетова А.		

ЗАКАЗ №:1275/31-10 — АС

Капитальный ремонт здания КГП "Камыстинская ЦРБ" в с. Камысты, Камыстинского района, Костанайской области.

Пристройка к зданию дневного-стационара лаборатории (B_2)

Стадия	Лист	Листов
РП	42	

План пристройки к зданию дневного-стационара лаборатории, блок-схема

ТОО СК ВАМ Проект
Лицензия:№ 15017517

Формат А3А

Согласовано

Взам. инв. №

Подп. и дата

Инв. № подл.

Система вентилируемого фасада (Верх окна)

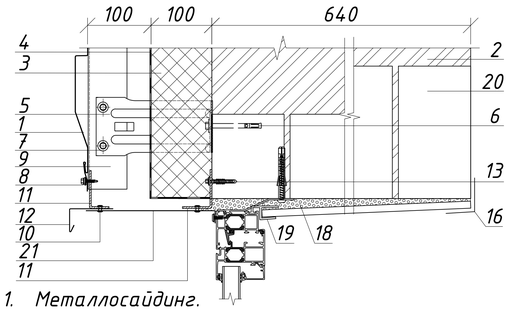

1. Металлосайдинг.
2. Несущая стена.
3. Теплоизоляция "Isover OL-E".
4. Гидро-ветрозащитной пленки типа "Ютафол Д96 сильвер".
5. Кронштейн КК-L с шайбой и паронитовой прокладкой.
6. Анкер фасадный HILTI HRD-H 10x100.
7. Заклепка или саморез Ф4.8x28 с прокладкой из ЭПДМ-резины.
8. Саморез Ф4.8x28 с прокладкой из ЭПДМ-резины и цветной головкой.
9. Вертикальная направляющая КПГ-60x44x3000.
10. Заклепка стальная.
11. Костыль.
12. Отлив оконный (оц. сталь с полимерным покрытием, t=1,2 мм).
13. Дюбель.
14. Подоконный профиль.
15. Проектируемое окно.
16. Уголок из ПВХ.
17. Штукатурный раствор.
18. Пенный утеплитель.
19. Стартовый профиль.
20. Перемычки сущ. здания.
21. Фасонное изделие (оц. сталь с полимерным покрытием t=0.7 мм.).

Система вентилируемого фасада (Низ окна)

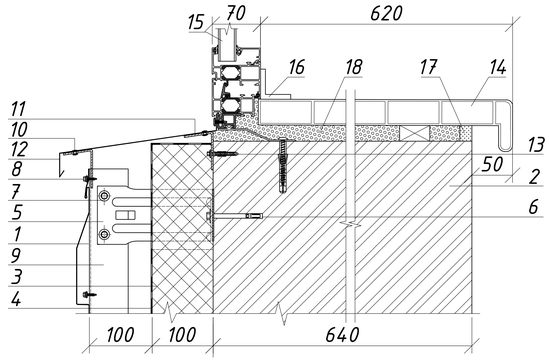

Спецификация оконных и дверных заполнений

Поз.	Обозначение	Наименование	Кол-во	Масса кг	Прим.
		Окна			
ОК-1	ГОСТ 30674-99	ОП Б1 1800-1800 ($4М_1$-12Ar-$4М_1$-12Ar-И4)	2		
		Подоконные доски			
ПД-1	Инд. изготовления	ПД-2 34x620x2000 мм	2		
		Двери наружные			
ДН-1	ГОСТ 30970-2014	ДПВ О П Пр 2370-1510	3		

Схема устройства короба оконного обрамления

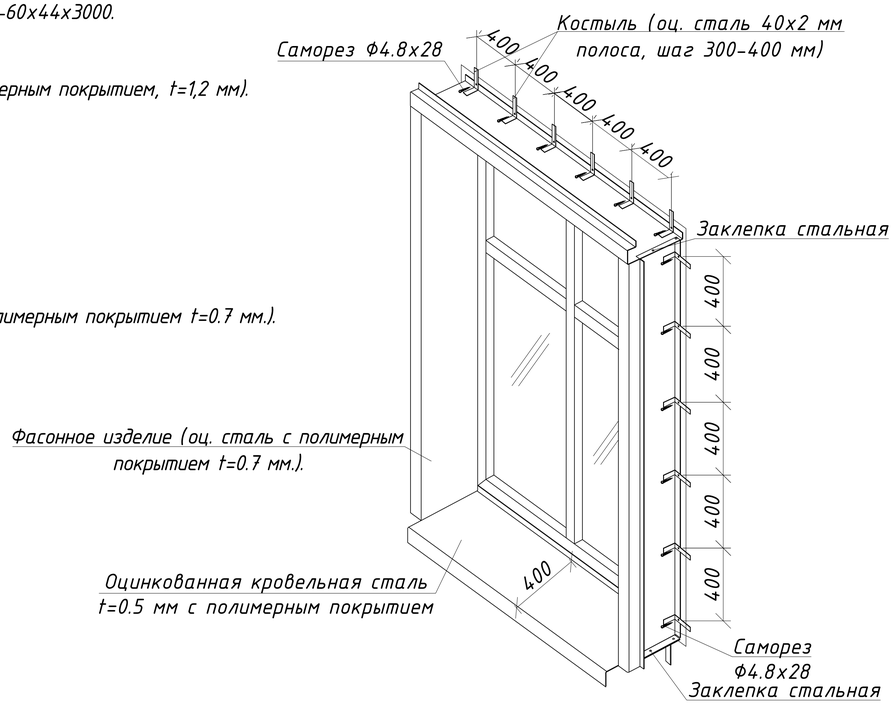

ДН-1

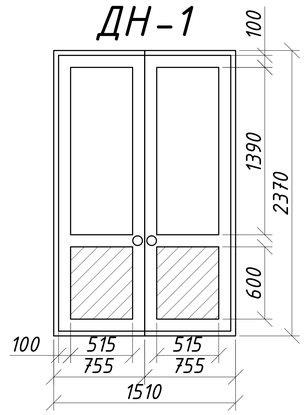

ОК-1

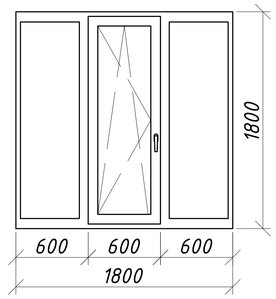

1. Размеры дверных и оконных проемов уточнить по месту перед началом работ.
2. Выполнить демонтаж деревянных оконных и дверных блоков в объеме монтажа.
3. Оконные блоки выполнить из ПВХ профилей по ГОСТ 30674-99 - с двойным стеклопакетом (тройное остекление). из стекла с теплоотражающим покрытием. В соответствии с требованиями СНиП РК 2.04-03-2002 и СН РК 2.04-21-2004* толщина ПВХ профилей принимается не менее 60 мм, приведенное сопротивление теплопередаче стеклопакетов (ГОСТ 23166-99*) не менее 0,68 $м^2$*°С/Вт.
4. На все открывающие оконные проемы предусмотреть установку москитных сеток размерами: 600x1800h - 2 шт.
5. Предусмотреть отделку внутренних откосов из пластиковых панелей с утеплением пенополистиролом марки ПСБ-25 толщ. 50 мм - 5 $м^2$.
6. Предусмотреть зачеканку сливов из оцинкованной кровельной стали t=0.5 мм с полимерным покрытием шириной 0.45 м - 4 м
7. Наружную дверь ДН-1, выполнить из ПВХ профилей по ГОСТ 30970-2014
8. Предусмотреть оштукатуривание внутренних откосов дверей с выравниванием и окраской водоэмульсионными составами - 8.5 $м^2$.
9. Общий расход монтажной пены на установку всех оконных блоков - 7 баллонов

Данный лист см. совместно с АС-42.

Согласовано

Взам. инв. №

Подп. и дата

Инв. № подл.

Изм.	Лист	№ Докум.	Подп.	Дата
ГИП		Сергеев О. А.		
Исполнил		Рейнуп А. В.		
Проверил		Галато И. М.		
Н. контр.		Исмагамбетова А.		

ЗАКАЗ №:1275/31-10 АС

Капитальный ремонт здания КГП "Камыстинская ЦРБ" в с. Камысты, Камыстинского района, Костанайской области.

Пристройка к зданию дневного-стационара лаборатории ($В_2$)

Стадия	Лист	Листов
РП	43	

Окна, двери, система вентилируемого фасада (Верх и Низ окна), схема устройства короба оконного обрамления, спецификация

ТОО СК ВАМ Проект
Лицензия:№ 15017517

Формат А3А

План здания морга-гаража

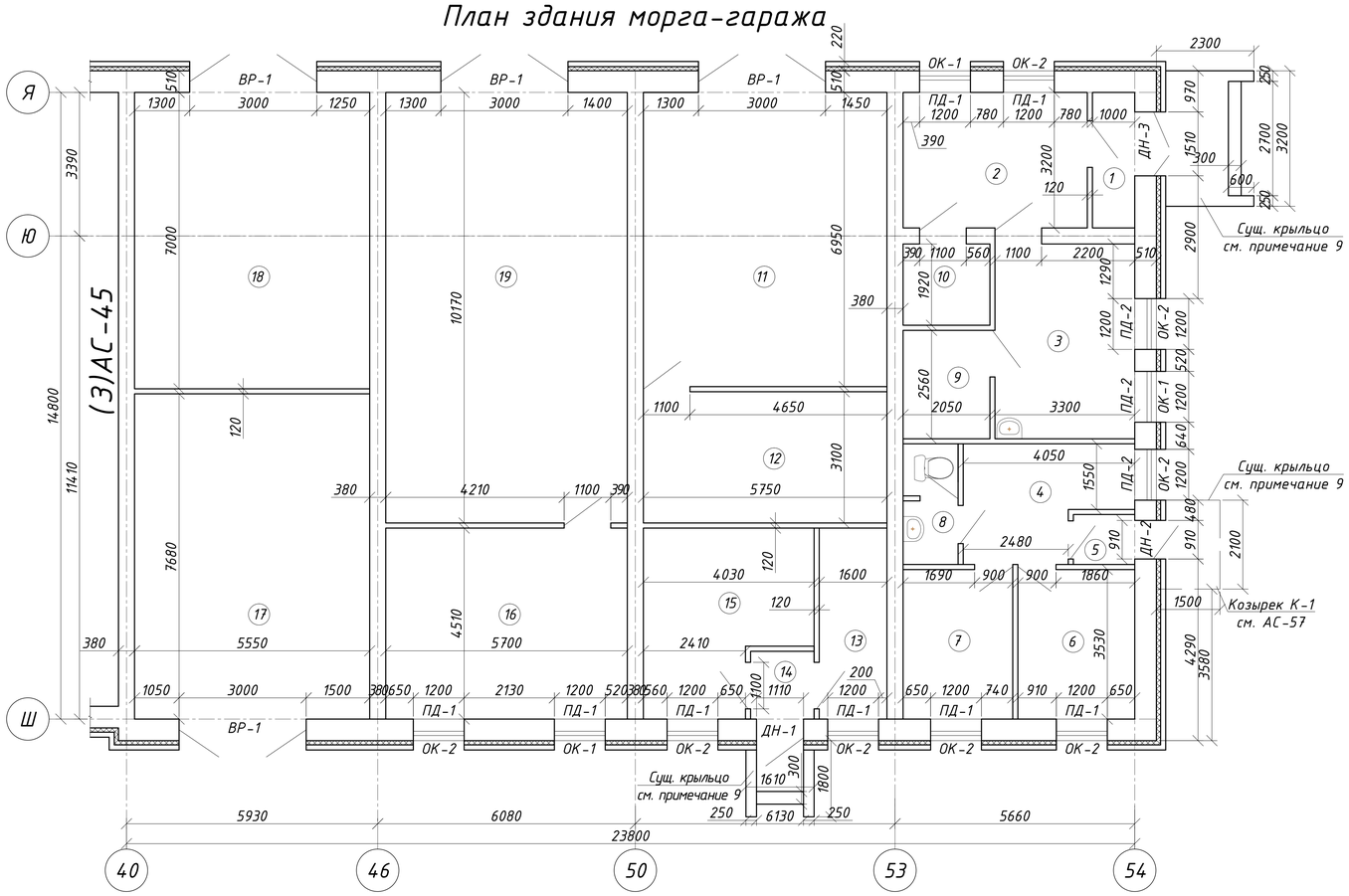

Спецификация оконных и дверных заполнений

Поз.	Обозначение	Наименование	Кол-во	Масса кг	Прим.
		Двери наружные			
ДН-1	ГОСТ 30970-2014	ДПН ОП Пр 2100х1100	1		
ДН-2	ГОСТ 30970-2014	ДПН ОП Пр 2100х900	1		
ДН-3	ГОСТ 30970-2014	ДПН ОП ДВ 2100х1500	1		
		Ворота			
ВР-1	Серия 1.435.2-37.94	ВРПИ 3.0х3.0	4		
		Окна			
ОК-1	ГОСТ 30674-99	ОП Б1 1800-1200 (4М$_1$-12Ar-4М$_1$-12Ar-И4)	3		
ОК-2	ГОСТ 30674-99	ОП Б1 1800-1200 (4М$_1$-12Ar-4М$_1$-12Ar-И4)	8		
		Подоконные доски			
ПД-1	Инд. изготовления	ПД-1 34х520х1400 мм	11		

ВР-1

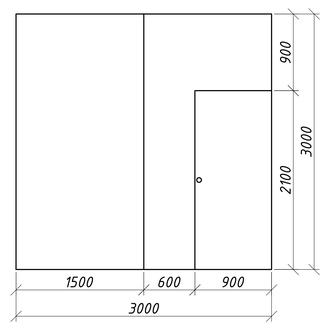

Блок схема

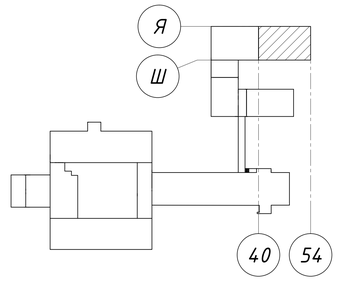

ОК-1 ОК-2 ДН-1 ДН-2 ДН-3

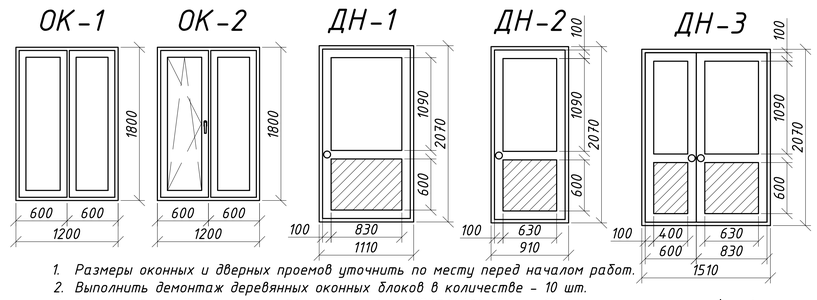

1. Размеры оконных и дверных проемов уточнить по месту перед началом работ.
2. Выполнить демонтаж деревянных оконных блоков в количестве - 10 шт.
3. Оконные блоки выполнить из ПВХ профилей по ГОСТ 30673-99 - с двойным стеклопакетом (тройное остекление) из стекла с теплоотражающим покрытием. В соответствии с требованиями СНиП РК 2.04-03-2002 и СН РК 2.04-21-2004* толщина ПВХ профилей принимается не менее 60 мм, приведенное сопротивление теплопередаче стеклопакетов (ГОСТ 23166-99*) не менее 0,68 м^2*°С/Вт.
4. На все открывающие оконные проемы предусмотреть установку москитных сеток размерами: 600х1800h - 8 шт.
5. Предусмотреть отделку внутренних откосов из пластиковых панелей с утеплением пенополистиролом марки ПСБ-25 толщ. 50 мм - 23 м^2.
6. Предусмотреть зачеканку сливов из оцинкованной кровельной стали t=0.5 мм с полимерным покрытием шириной 0.45 м - 15.4 м
7. Демонтаж дверей и ворот выполнить в объеме монтажа.
8. Наружные двери ДН-1, ДН-2, ДН-3 выполнить из ПВХ профилей по ГОСТ 30970-20014. Предусмотреть оштукатуривание внутренних откосов дверей и ворот раствором марки М50, с пропиткой грунтовкой "Аквастоун" (расход 0.2-0.35 кг/м^2) с выравниванием и окраской водоэмульсионными составами за 2 раза (расход 0.55 кг/м^2 - 1 слой, 0.35 кг/м^2 - 2 слой) - 22 м^2.
9. Площадки крылец, а также проступи и подступенки - 1.3 м^2, облицевать керамогранитными плитами 600х600х10 мм с шероховатой поверхностью - 9.3 м^2. Боковые части крылец облицевать керамогранитными плитами 600х600х10 с гладкой поверхностью - 10.5 м^2.
10. Общий расход монтажной пены на установку всех оконных блоков - 24 баллона.

Данный лист см. совместно с листами АС-45, 57.

Экспликация помещений

№	Наименование	Площадь, м^2
1	Тамбур	3.2
2	Коридор	13.8
3	Операционная	15.2
4	Коридор	9.5
5	Тамбур	1.6
6	Кабинет	8.4
7	Кабинет патологоанатома	8.2
8	Санузел	4.1
9	Холодильная камера	5.4
10	Компрессорная	3.6
11	Гараж	10.0
12	Склад	17.8
13	Склад	6.5
14	Тамбур	2.4
15	Склад	12.9
16	Комната отдыха	23.6
17	Гараж	40.0
18	Гараж	38.9
19	Гараж	57.9

Система вентилируемого фасада (Верх окна)

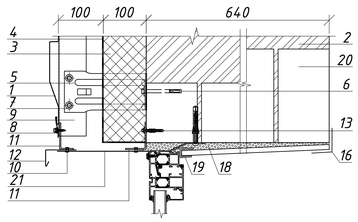

Система вентилируемого фасада (Низ окна)

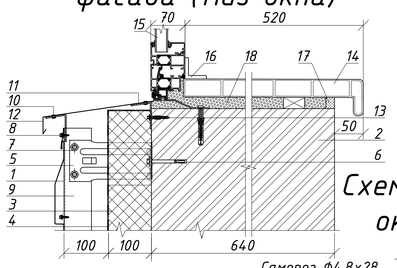

1. Металлосайдинг.
2. Несущая стена.
3. Теплоизоляция "Isover OL-E".
4. Гидро-ветрозащитной пленки типа "Ютафол Д96 сильвер".
5. Кронштейн КК-L с шайбой и паронитовой прокладкой.
6. Анкер фасадный HILTI HRD-H 10х100.
7. Заклепка или саморез Ф4.8х28 с прокладкой из ЭПДМ-резины.
8. Саморез Ф4.8х28 с прокладкой из ЭПДМ-резины и цветной головкой.
9. Вертикальная направляющая КПГ-60х44х3000.
10. Заклепка стальная.
11. Костыль.
12. Отлив оконный (оц. сталь с полимерным покрытием, t=1,2 мм).
13. Дюбель.
14. Подоконный профиль.
15. Проектируемое окно.
16. Уголок из ПВХ.
17. Штукатурный раствор.
18. Пенный утеплитель.
19. Стартовый профиль.
20. Перемычки сущ. здания.
21. Фасонное изделие (оц. сталь с полимерным покрытием t=0.7 мм.).

Схема устройства короба оконного обрамления

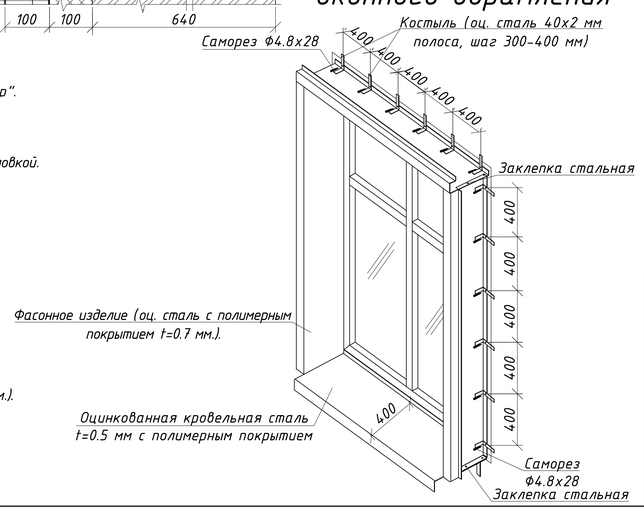

Изм.	Лист	№ Докум.	Подп.	Дата
ГИП		Сергеев О. А.		
Исполнил		Рейнуп А. В.		
Проверил		Галато И. М.		
Н. контр.		Исмагамбетова А.		

ЗАКАЗ №:1275/31-10 — АС

Капитальный ремонт здания КГП "Камыстинская ЦРБ" в с. Камысты, Камыстинского района, Костанайской области.

Здание морга-гаража (Ж)

Стадия	Лист	Листов
РП	44	

План здания морга-гаража, блок-схема, окна, двери, ворота, система вентилируемого фасада (Верх и Низ окна), схема устройства короба оконного обрамления, спецификация

ТОО СК ВАМ Проект
Лицензия:№ 15017517

Согласовано

Взам. инв. №

Подп. и дата

Инв. № подл.

Формат А2А

План здания котельной

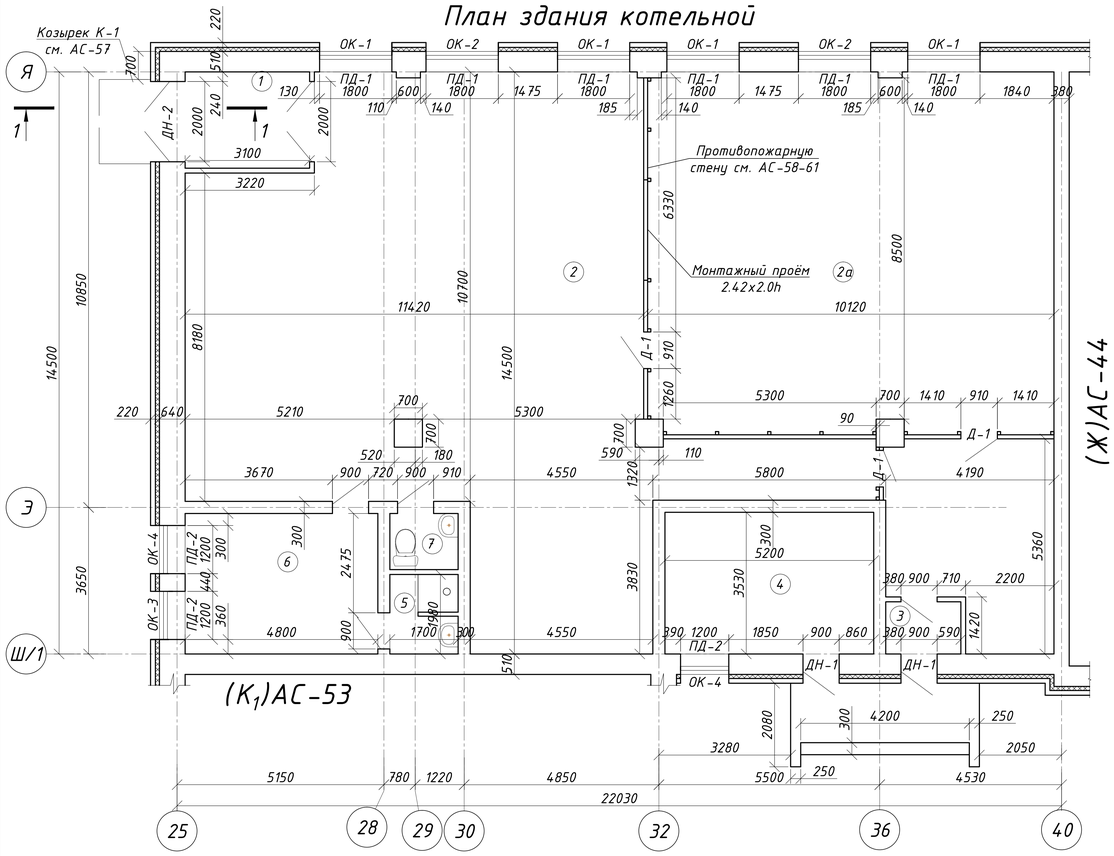

1-1

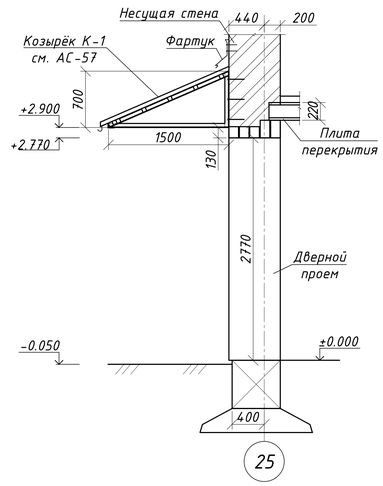

Экспликация помещений

№	Наименование	Площадь, м²
1	Тамбур	7.44
2	Котельная	157.88
2а	Котельная	90.92
3	Тамбур	2.43
4	Дизельная	18.36
5	Моечная	3.27
6	Комната отдыха	16.8
7	Туалет	2.38

Блок схема

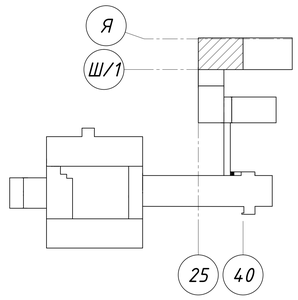

Предел огнестойкости металлического каркаса согласно Технического регламента "Общие требования к пожарной безопасности" - 1.5 ч.

Открытые металлические конструкции (стойки, балки) следует окрасить огнезащитными составами типа "Кедр-S ВМ" в один слой, общей толщиной не менее 1.1 мм. (что соответствует пределу огнестойкости 1.5 ч., согласно технической информации на данный огнезащитный состав, предоставленной заводом-изготовителем) по грунтовке ГФ-021. (Расход краски на 1 м² - 1.96 кг.) Общая квадратура с двух сторон - 44.15 м².

Краска поставляется в готовом для нанесения, виде. Краска наносится послойно, за несколько приёмов. Наносят на хорошо очищенную, предварительно загрунтованную и не загрунтованную просушенную поверхность Максимальная толщина невысохшего слоя при этом достигается 0,4 мм. Количество слоев определяется получением конечной толщины сухого слоя огнезащитной краски. Огнезащитную краску следует наносить ровным слоем, без пропусков и наплывов, тщательно обрабатывая места соединения отдельных деталей.

При работах температура воздуха должна быть выше +5°С, но ниже 40°С и относительная влажность воздуха ниже 85%. Инструмент, тару, пятна краски отмывают теплой водой до высыхания краски.

Площадку крыльца, а также проступи и подступенки - 1.3 м², облицевать керамогранитными плитами 600х600х10 мм с шероховатой поверхностью - 11 м². Боковые части крылец облицевать керамогранитными плитами 600х600х10 с гладкой поверхностью - 1.9 м²

Данный лист см. совместно с листами АС-44, 53, 57-61.

Изм.	Лист	№ Докум.	Подп.	Дата
ГИП		Сергеев О. А.		
Исполнил		Рейнуп А. В.		
Проверил		Галато И. М.		
Н. контр.		Исмагамбетова А.		

ЗАКАЗ №:1275/31-10 — АС

Капитальный ремонт здания КГП "Камыстинская ЦРБ" в с. Камысты, Камыстинского района, Костанайской области.

Здание котельной (3)

Стадия	Лист	Листов
РП	45	

План здания котельной, сечение 1-1, блок-схема.

ТОО СК ВАМ Проект
Лицензия:№15017517

Согласовано

Взам. инв. №

Подп. и дата

Инв. № подл.

Формат 3А4К

ОК-1

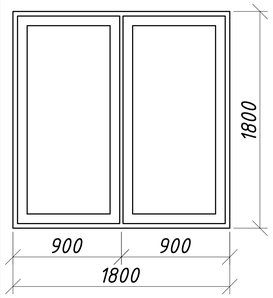

ОК-2

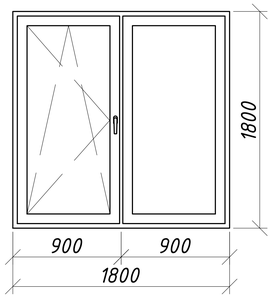

ОК-3

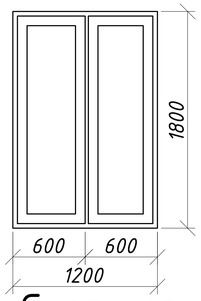

ОК-4

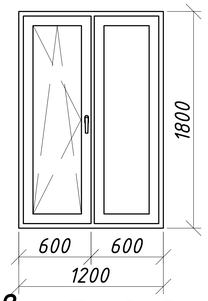

ДН-1

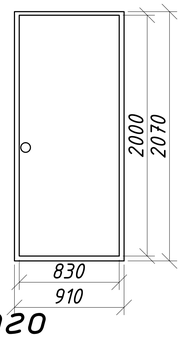

Система вентилируемого фасада (Верх окна)

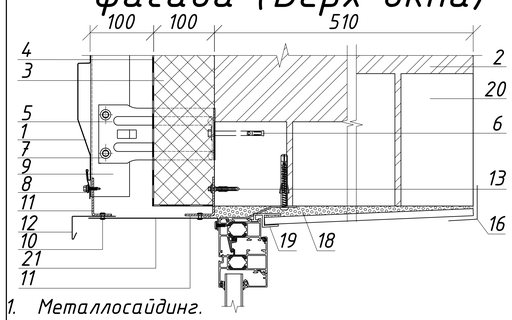

Система вентилируемого фасада (Низ окна)

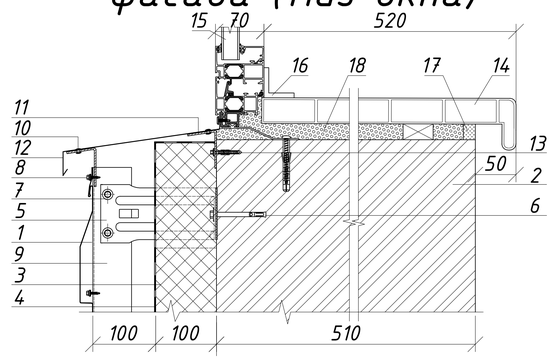

Д-1

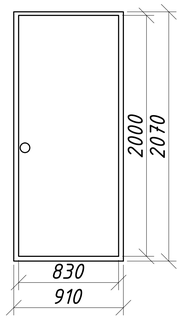

1. Металлосайдинг.
2. Несущая стена.
3. Теплоизоляция "Isover OL-E".
4. Гидро-ветрозащитной пленки типа "Ютафол Д96 сильвер".
5. Кронштейн КК-L с шайбой и паронитовой прокладкой.
6. Анкер фасадный HILTI HRD-H 10x100.
7. Заклепка или саморез Ф4.8x28 с прокладкой из ЭПДМ-резины.
8. Саморез Ф4.8x28 с прокладкой из ЭПДМ-резины и цветной головкой.
9. Вертикальная направляющая КПГ-60x44x3000.
10. Заклепка стальная.
11. Костыль.
12. Отлив оконный (оц. сталь с полимерным покрытием, t=1,2 мм).
13. Дюбель.
14. Подоконный профиль.
15. Проектируемое окно.
16. Уголок из ПВХ.
17. Штукатурный раствор.
18. Пенный утеплитель.
19. Стартовый профиль.
20. Перемычки сущ. здания.
21. Фасонное изделие (оц. сталь с полимерным покрытием t=0.7 мм.).

ДН-2

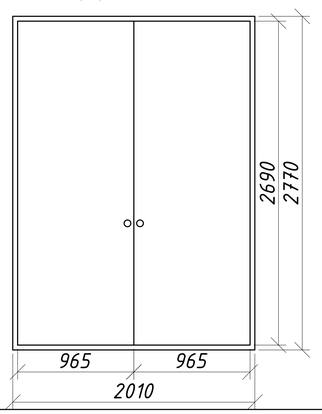

Схема устройства короба оконного обрамления

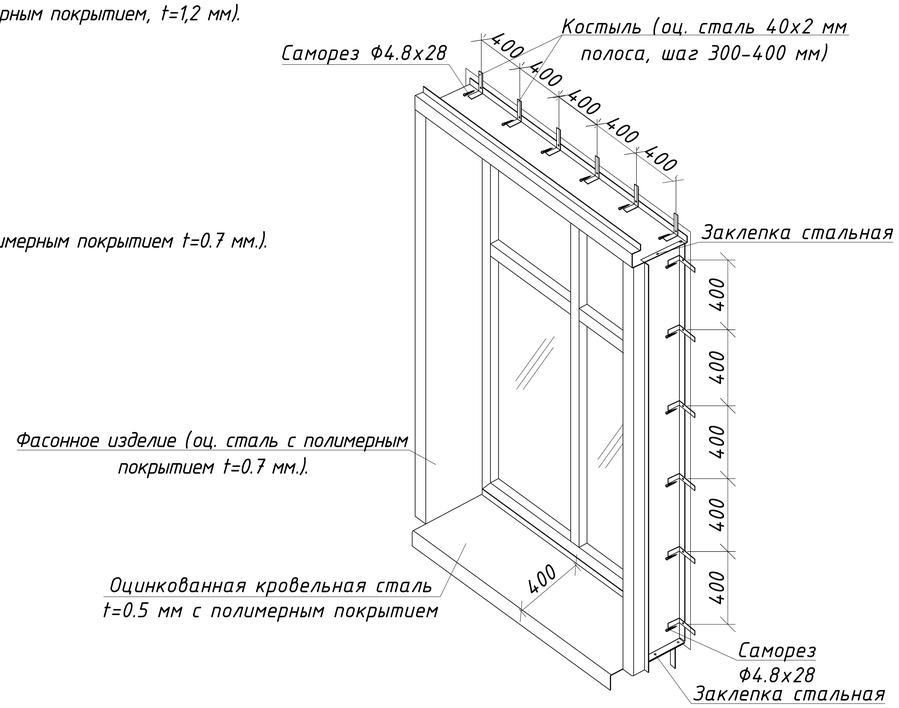

Спецификация оконных и дверных заполнений

Поз.	Обозначение	Наименование	Кол-во	Масса кг	Прим.
		Двери наружные			
ДН-1	ГОСТ 31173-2003	ДСН КПН 2070x910 М3	2		
ДН-2	ГОСТ 31173-2003	ДСН ДКН 2770x2010 М3	1		
		Двери внутренние			
Д-1	ГОСТ 31173-2003	ДСВ КПН 2070x910 М3	3		
		Окна			
ОК-1	ГОСТ 30674-99	ОП Б1 1800-1800 ($4M_1$-12Ar-$4M_1$-12Ar-И4)	4		
ОК-2	ГОСТ 30674-99	ОП Б1 1800-1800 ($4M_1$-12Ar-$4M_1$-12Ar-И4)	2		
ОК-3	ГОСТ 30674-99	ОП Б1 1800-1200 ($4M_1$-12Ar-$4M_1$-12Ar-И4)	1		
ОК-4	ГОСТ 30674-99	ОП Б1 1800-1200 ($4M_1$-12Ar-$4M_1$-12Ar-И4)	2		
		Подоконные доски			
ПД-1	Инд. изготовления	ПД-1 34x520x2000 мм	6		
ПД-2	Инд. изготовления	ПД-2 34x520x1400 мм	3		

1. Размеры оконных и дверных проемов уточнить по месту перед началом работ.
2. Выполнить демонтаж деревянных оконных блоков в количестве - 8 шт.
3. Оконные блоки выполнить из ПВХ профилей по ГОСТ 30673-99 - с одинарным стеклопакетом (двойное остекление). В соответствии с требованиями СНиП РК 2.04-03-2002 и СН РК 2.04-21-2004* толщина ПВХ профилей принимается не менее 60 мм, приведенное сопротивление теплопередаче стеклопакетов (ГОСТ 23166-99*) не менее 0.68 $м^2$*°С/Вт.
4. Предусмотреть оштукатуривание внутренних откосов дверей раствором марки М50, с пропиткой грунтовкой "Аквастоун" (расход 0.2-0.35 кг/$м^2$) с выравниванием и окраской водоэмульсионными составами за 2 раза (расход 0.55 кг/$м^2$ - 1 слой, 0.35 кг/$м^2$ - 2 слой) - 22.6 $м^2$.
5. Предусмотреть зачеканку сливов из оцинкованной кровельной стали t=0.5 мм с полимерным покрытием шириной 0.45 м - 16.2 м
6. Демонтаж дверей выполнить в объеме монтажа.
7. Наружные двери ДН-1, ДН-2, Д-1 выполнить металлическими укрепленными по ГОСТ 31173-2003.
8. Предусмотреть оштукатуривание внутренних откосов дверей раствором марки М50, с пропиткой грунтовкой "Аквастоун" (расход 0.2-0.35 кг/$м^2$) с выравниванием и окраской водоэмульсионными составами за 2 раза (расход 0.55 кг/$м^2$ - 1 слой, 0.35 кг/$м^2$ - 2 слой) - 7.8 $м^2$.
9. Общий расход монтажной пены на установку всех оконных блоков - 26 баллонов.
Данный лист см. совместно с АС-45.

Изм.	Лист	№ Докум.	Подп.	Дата
ГИП		Сергеев О. А.		
Исполнил		Рейнуп А. В.		
Проверил		Галато И. М.		
Н. контр.		Исмагамбетова А.		

ЗАКАЗ №:1275/31-10 АС

Капитальный ремонт здания КГП "Камыстинская ЦРБ" в с. Камысты, Камыстинского района, Костанайской области.

Здание котельной (3)

Стадия	Лист	Листов
РП	46	

Окна, двери, система вентилируемого фасада (Верх и Низ окна), схема устройства короба оконного обрамления, спецификация

ТОО СК ВАМ Проект
Лицензия:№ 15017517

Согласовано

Взам. инв. №

Подп. и дата

Инв. № подл.

Формат А3А

План 1 этажа здания пищеблока

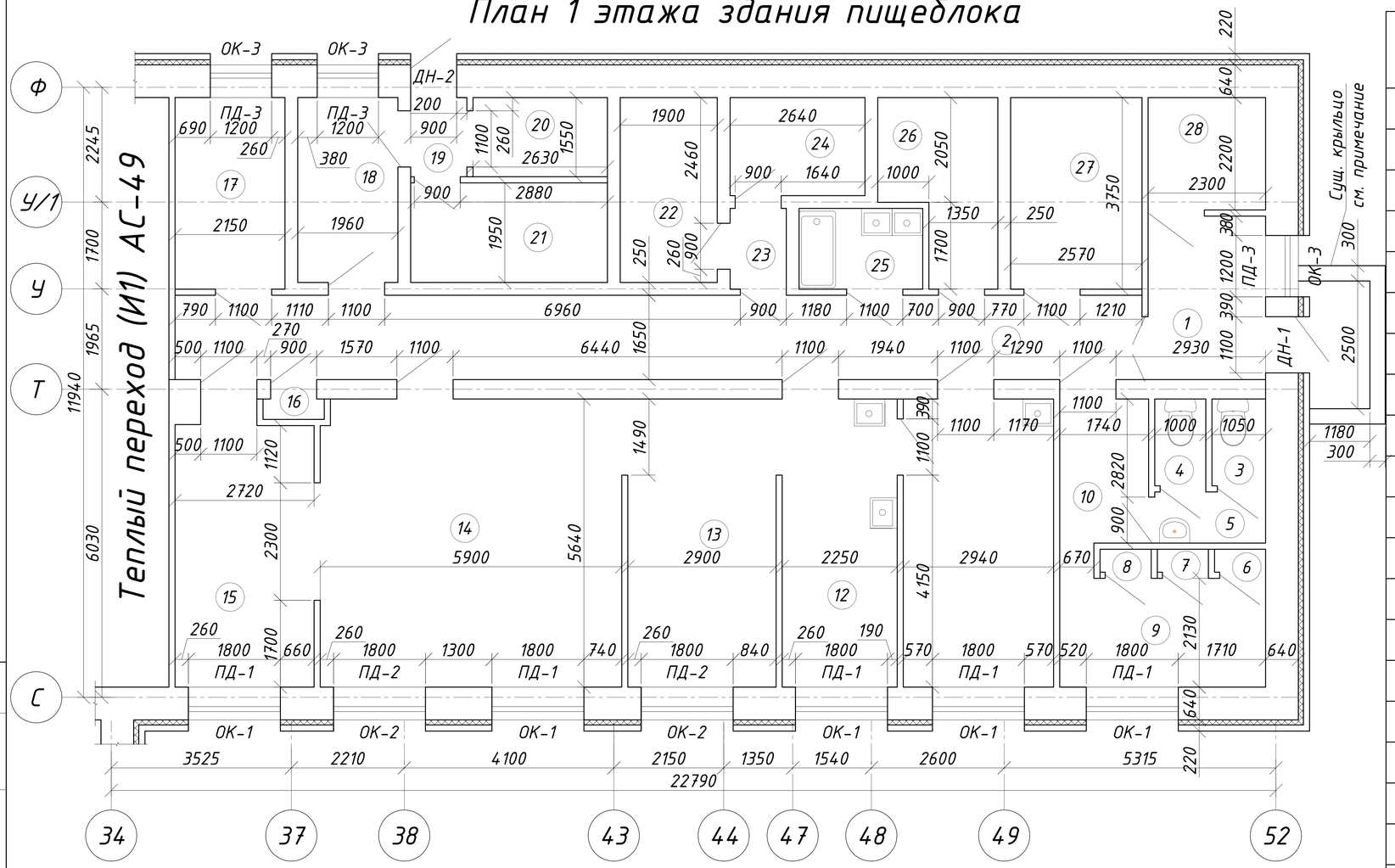

Экспликация помещений 1 этажа

№	Наименование	Площадь, м²	Кат. пом.
1	Тамбур	5.9	
2	Коридор	58.7	
3	Санузел	18.7	
4	Санузел	9.0	
5	Санузел	7.9	
6	Шкаф	7.3	
7	Шкаф	13.8	
8	Шкаф	16.6	
9	Раздевалка		
10	Коридор		
11	Пекарня		
12	Мучная		
13	Кухня		
14	Кухня		
15	Раздаточная		
16	Шкаф		
17	Заведующий складом		
18	Дезинфекционная		
19	Тамбур		
20	Склад		
21	Склад		
22	Склад		
23	Тамбур		
24	Склад		
25	Моечная		

Экспликация помещений 1 этажа

№	Наименование	Площадь, м²	Кат. пом.
26	Овощной цех	5.9	
27	Холодильная	58.7	
28	Склад	18.7	

Блок-схема

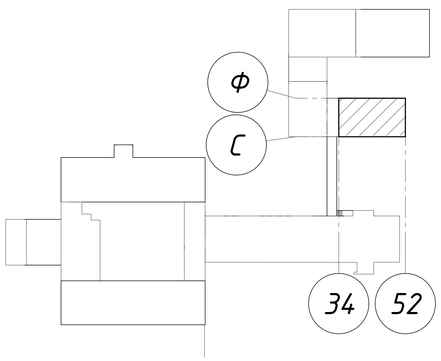

Данный лист см. совместно с листами АС-48, 49.

Изм.	Лист	№ Докум.	Подп.	Дата
ГИП		Сергеев О. А.		
Исполнил		Рейнуп А. В.		
Проверил		Галато И. М.		
Н. контр.		Исмагамбетова А.		

ЗАКАЗ №:2175/31-10 АС

Капитальный ремонт здания КГП "Камыстинская ЦРБ" в с. Камысты, Камыстинского района, Костанайской области.

Здание пищеблока (И)	Стадия	Лист	Листов
	РП	47	

План 1 этажа здания пищеблока

ТОО СК ВАМ Проект
Лицензия:№ 15017517

Согласовано

Взам. инв. №

Подп. и дата

Инв. № подл.

Формат А3А

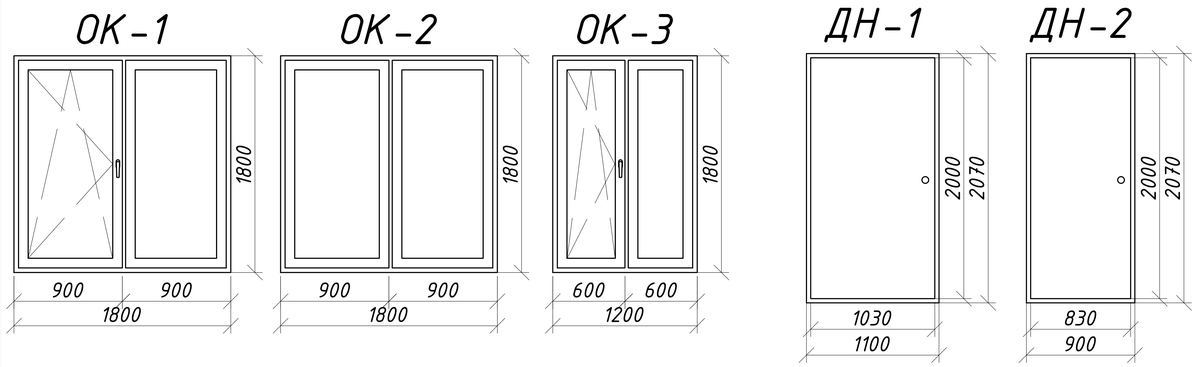

Спецификация оконных и дверных заполнений

Поз.	Обозначение	Наименование	Кол-во	Масса кг	Прим.
	Двери наружные				
ДН-1	ГОСТ 31173-2003 Инд. изготовления	ДСН ППМ М1У 2100-1100	1		
ДН-2	ГОСТ 31173-2003 Инд. изготовления	ДСН ППМ М1У 2100-900	1		
	Окна				
ОК-1	ГОСТ 30674-99	ОП Б1 1800-1800 (4М$_1$-12Ар-4М$_1$-12Ар-И4)	5		
ОК-2	ГОСТ 30674-99	ОП Б1 1800-1800 (4М$_1$-12Ар-4М$_1$-12Ар-И4)	2		
ОК-3	ГОСТ 30674-99	ОП Б1 1200-1800 (4М$_1$-12Ар-4М$_1$-12Ар-И4)	3		
	Подоконные доски				
ПД-1	Инд. изготовления	ПД-1 34х520х1400 мм	5		
ПД-2	Инд. изготовления	ПД-2 34х520х1400 мм	2		
ПД-3	Инд. изготовления	ПД-3 34х520х1400 мм	3		

Система вентилируемого фасада (Верх окна)

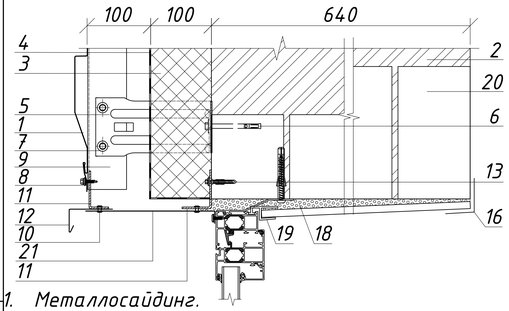

Система вентилируемого фасада (Низ окна)

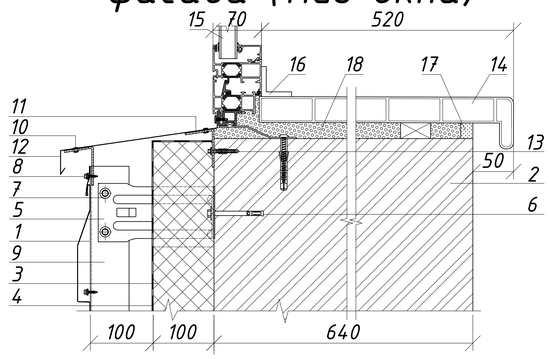

1. Металлосайдинг.
2. Несущая стена.
3. Теплоизоляция "Isover OL-E".
4. Гидро-ветрозащитной пленки типа "Ютафол Д96 сильвер".
5. Кронштейн КК-L с шайбой и паронитовой прокладкой.
6. Анкер фасадный HILTI HRD-H 10х100.
7. Заклепка или саморез Ф4.8х28 с прокладкой из ЭПДМ-резины.
8. Саморез Ф4.8х28 с прокладкой из ЭПДМ-резины и цветной головкой.
9. Вертикальная направляющая КПГ-60х44х3000.
10. Заклепка стальная.
11. Костыль.
12. Отлив оконный (оц. сталь с полимерным покрытием, t=1,2 мм).
13. Дюбель.
14. Подоконный профиль.
15. Проектируемое окно.
16. Уголок из ПВХ.
17. Штукатурный раствор.
18. Пенный утеплитель.
19. Стартовый профиль.
20. Перемычки сущ. здания.
21. Фасонное изделие (оц. сталь с полимерным покрытием t=0.7 мм.).

Схема устройства короба оконного обрамления

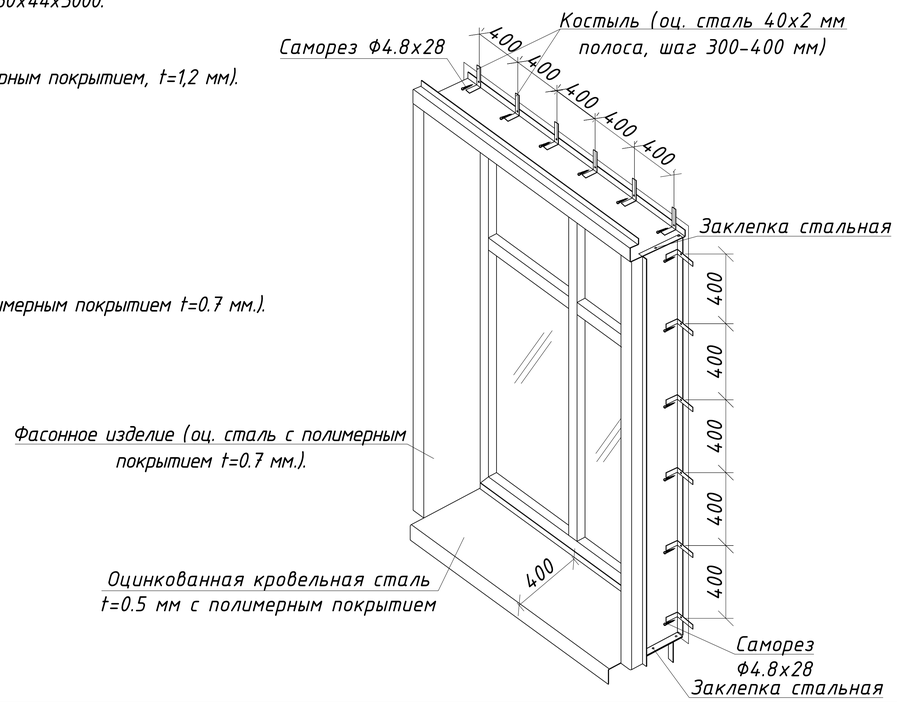

1. Размеры дверных и оконных проемов уточнить по месту перед началом работ.
2. Выполнить демонтаж деревянных оконных блоков в объеме монтажа.
3. Оконные блоки выполнить из ПВХ профилей по ГОСТ 30674-99 - с двойным стеклопакетом (тройное остекление). В подвальных помещениях окна выполнить с одинарным стеклопакетом (двойное остекление). В соответствии с требованиями СНиП РК 2.04-03-2002 и СН РК 2.04-21-2004* толщина ПВХ профилей принимается не менее 60 мм, приведенное сопротивление теплопередаче стеклопакетов (ГОСТ 23166-99*) не менее 0,68 м^2*°С/Вт.
4. На все открывающие оконные проемы предусмотреть установку москитных сеток размерами: 900х1800h - 5 шт., 600х1800h - 3 шт.
5. Предусмотреть отделку внутренних откосов из пластиковых панелей с утеплением пенополистиролом марки ПСБ-25 толщ. 50 мм - 25.85 м^2.
6. Предусмотреть зачеканку сливов из оцинкованной кровельной стали t=0.5 мм с полимерным покрытием шириной 0.45 м - 20 м.п.
7. Наружную дверь ДН-1 выполнить из ПВХ профилей по ГОСТ 30970-2014.
8. Предусмотреть оштукатуривание внутренних откосов дверей раствором марки М50, с пропиткой грунтовкой "Аквастоун" (расход 0.2-0.35 кг/м^2) с выравниванием и окраской водоэмульсионными составами за 2 раза (расход 0.55 кг/м^2 - 1 слой, 0.35 кг/м^2 - 2 слой) - 4.7 м^2.
9. Общий расход монтажной пены на установку всех оконных блоков - 30 баллонов.

Данный лист см. совместно с АС-47.

Изм.	Лист	№ Докум.	Подп.	Дата
ГИП		Сергеев О. А.		
Исполнил		Рейнуп А. В.		
Проверил		Галато И. М.		
Н. контр.		Исмагамбетова А.		

ЗАКАЗ №:2175/31-10 АС

Капитальный ремонт здания КГП "Камыстинская ЦРБ" в с. Камысты, Камыстинского района, Костанайской области.

Здание пищеблока (И)

Стадия	Лист	Листов
РП	48	

Окна, двери, система вентилируемого фасада (Верх и Низ окна), схема устройства короба оконного обрамления, спецификация

ТОО СК ВАМ Проект
Лицензия:№ 15017517

Согласовано

Взам. инв. №

Подп. и дата

Инв. № подл.

Формат А3А