План здания теплого перехода

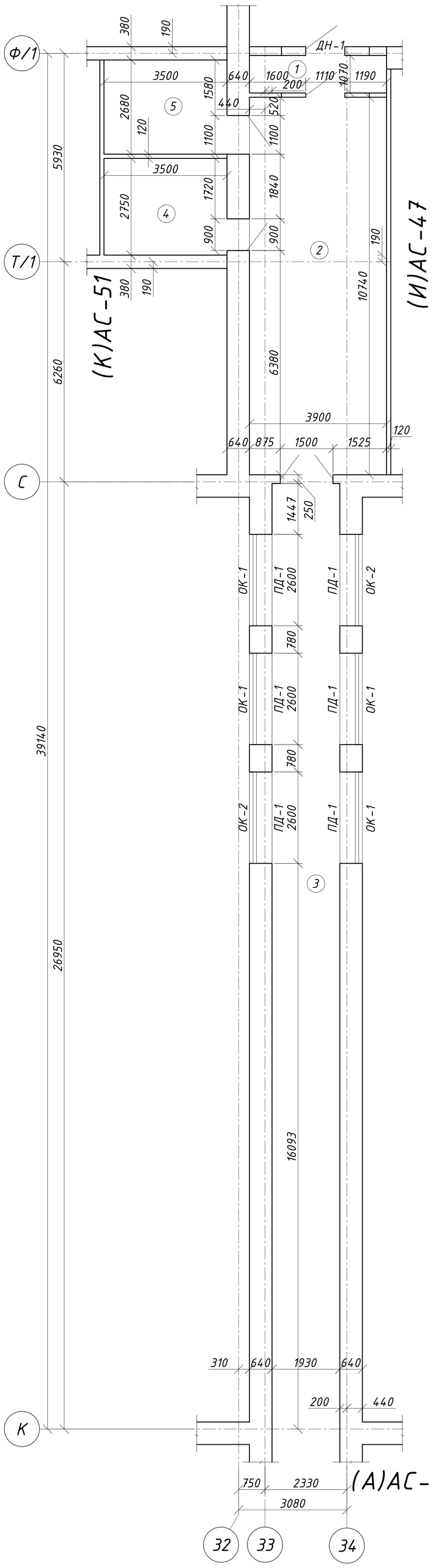

ОК-1

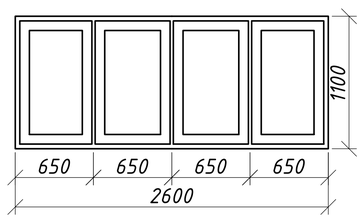

ОК-2

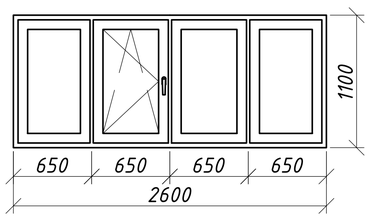

ДН-1

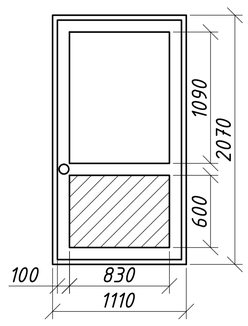

Экспликация помещений

№	Наименование	Площадь, м²
1	Тамбур	4.7
2	Коридор	40.8
3	Склад	22.4
4	Подсобка	9.6
5	Подсобка	9.4

Спецификация оконных и дверных заполнений

Поз.	Обозначение	Наименование	Кол-во	Масса кг	Прим.
		Двери наружные			
ДН-1	ГОСТ 30970-2014	ДПН ОП Пр 2070х1110	1		
		Окна			
ОК-1	ГОСТ 30674-99	ОП Б1 1100-2600 (4М1-12Ар-4М1-12Ар-И4)	4		
ОК-2	ГОСТ 30674-99	ОП Б1 1800-2600 (4М1-12Ар-4М1-12Ар-И4)	2		
		Подоконные доски			
ПД-1	Инд. изготовления	ПД-1 34х620х2800 мм	6		

Система вентилируемого фасада (Верх окна)

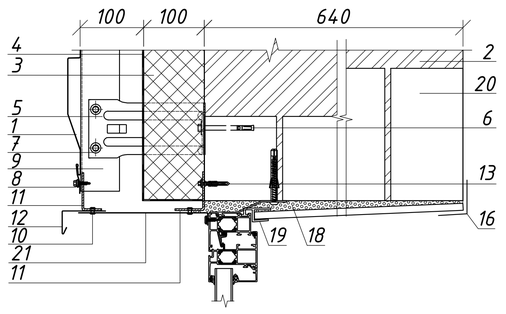

Система вентилируемого фасада (Низ окна)

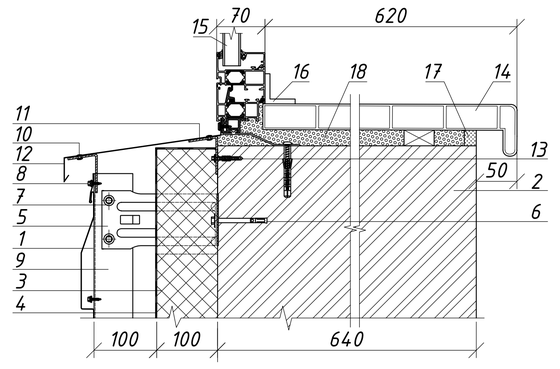

1. Металлосайдинг.
2. Несущая стена.
3. Теплоизоляция "Isover OL-E".
4. Гидро-ветрозащитной пленки типа "Ютафол Д96 сильвер".
5. Кронштейн КК-L с шайбой и паронитовой прокладкой.
6. Анкер фасадный HILTI HRD-H 10х100.
7. Заклепка или саморез Ф4.8х28 с прокладкой из ЭПДМ-резины.
8. Саморез Ф4.8х28 с прокладкой из ЭПДМ-резины и цветной головкой.
9. Вертикальная направляющая КПГ-60х44х3000.
10. Заклепка стальная.
11. Костыль.
12. Отлив оконный (оц. сталь с полимерным покрытием, t=1,2 мм).
13. Дюбель.
14. Подоконный профиль.
15. Проектируемое окно.
16. Уголок из ПВХ.
17. Штукатурный раствор.
18. Пенный утеплитель.
19. Стартовый профиль.
20. Перемычки сущ. здания.
21. Фасонное изделие (оц. сталь с полимерным покрытием t=0.7 мм.).

Схема устройства короба оконного обрамления

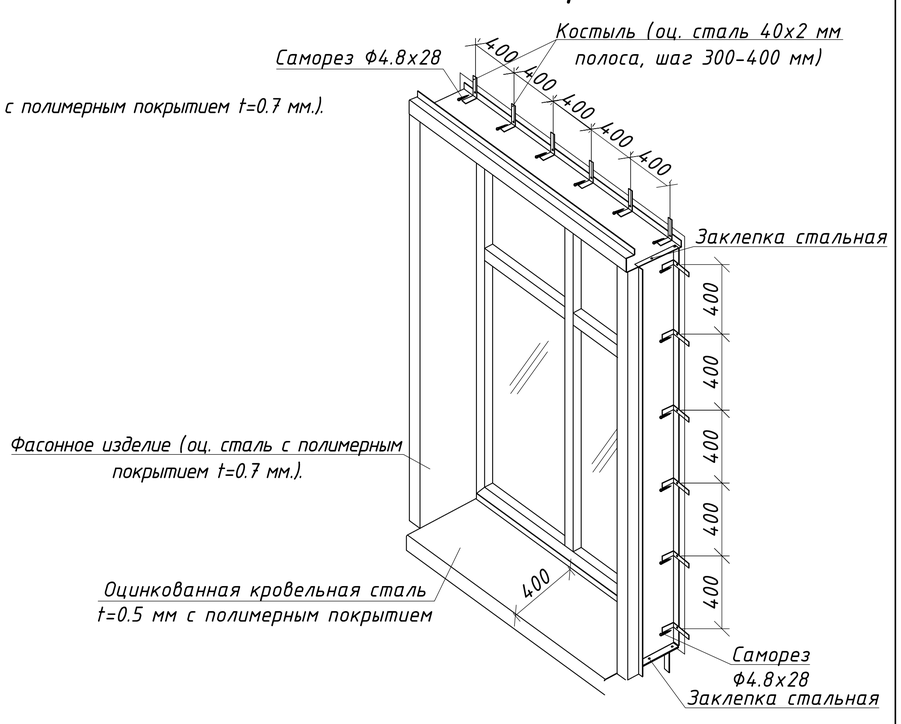

1. Размеры оконных и дверных проемов уточнить по месту перед началом работ.
2. Выполнить демонтаж деревянных оконных блоков в объеме монтажа.
3. Оконные блоки выполнить из ПВХ профилей по ГОСТ 30673-99 - с двойным стеклопакетом (тройное остекление) из стекла с теплоотражающим покрытием. В соответствии с требованиями СНиП РК 2.04-03-2002 и СН РК 2.04-21-2004* толщина ПВХ профилей принимается не менее 60 мм, приведенное сопротивление теплопередаче стеклопакетов (ГОСТ 23166-99*) не менее 0,68 м²*°С/Вт.
4. На все открывающие оконные проемы предусмотреть установку москитных сеток размерами: 650х1100h - 2 шт.
5. Предусмотреть отделку внутренних откосов из пластиковых панелей с утеплением пенополистиролом марки ПСБ-25 толщ. 50 мм - 9.4 м².
6. Предусмотреть зачеканку сливов из оцинкованной кровельной стали t=0.5 мм с полимерным покрытием шириной 0.45 м - 16.8 м
7. Демонтаж дверей выполнить в объеме монтажа.
8. Наружные двери ДН-1 выполнить из ПВХ профилей по ГОСТ 30970-2014. Предусмотреть оштукатуривание внутренних откосов дверей раствором марки М50, с пропиткой грунтовкой "Аквастоун" (расход 0.2-0.35 кг/м²) с выравниванием и окраской водоэмульсионными составами за 2 раза (расход 0.55 кг/м² - 1 слой, 0.35 кг/м² - 2 слой) - 2.7 м².
9. Общий расход монтажной пены на установку всех оконных блоков - 21 баллон.

Данный лист см. совместно с АС-10, 47, 51.

Блок схема

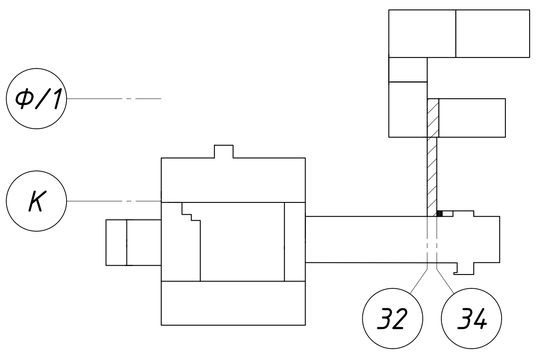

Согласовано

Взам. инв. №

Подп. и дата

Инв. № подл.

Изм.	Лист	№ Докум.	Подп.	Дата
ГИП		Сергеев О. А.		
Исполнил		Рейнуп А. В.		
Проверил		Галато И. М.		
Н. контр.		Исмагамбетова А.		

ЗАКАЗ №:1275/31-10 АС

Капитальный ремонт здания КГП "Камыстинская ЦРБ" в с. Камысты, Камыстинского района, Костанайской области.

Теплый переход (И1)	Стадия	Лист	Листов
	РП	49	

План здания теплого перехода, окна, двери, система вентилируемого фасада (Верх и Низ окна), схема устройства короба оконного обрамления, спецификация

ТОО СК ВАМ Проект
Лицензия:№ 15017517

Формат А2К

Фасад К-С

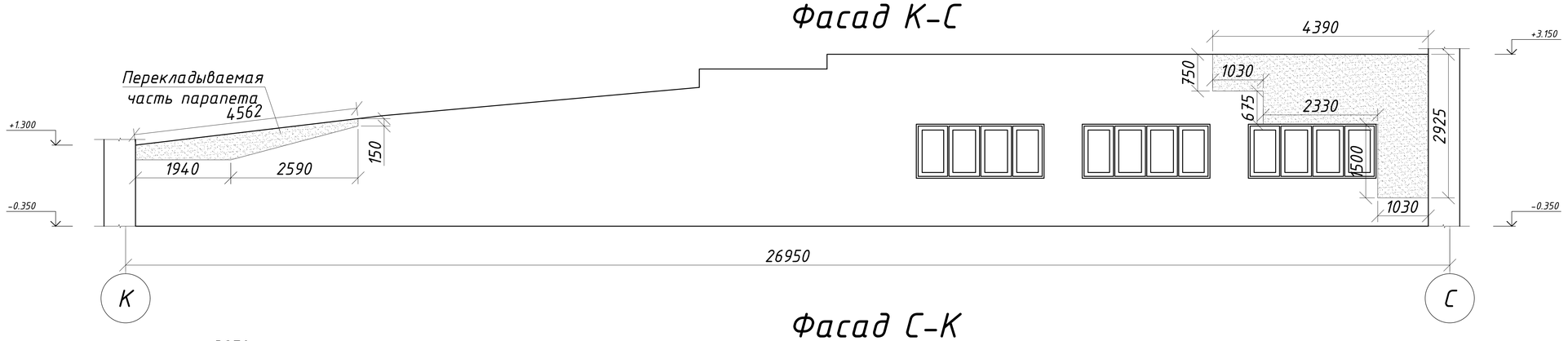

Фасад С-К

Деталь восстановления облицовочного слоя кладки

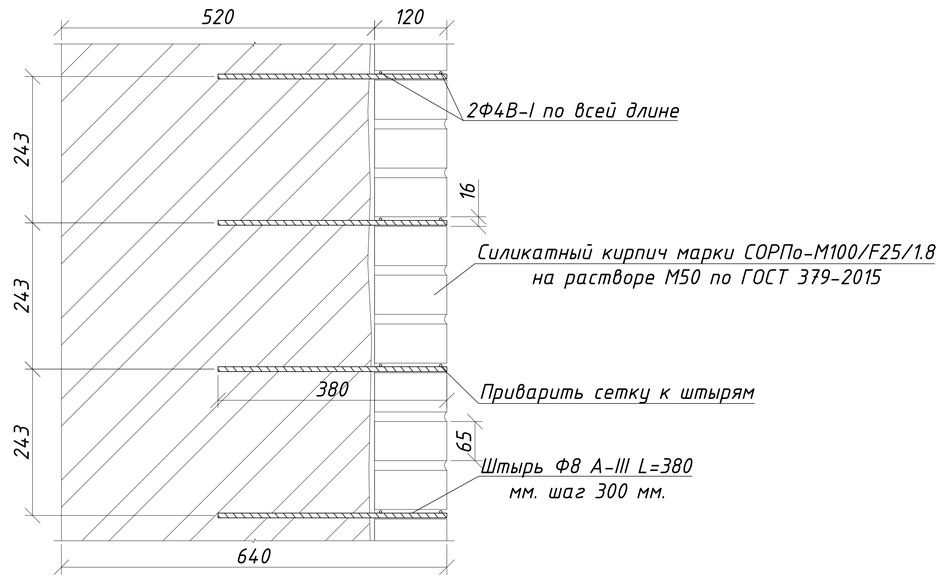

Условные обозначения

Восстанавливаемые участки облицовочного слоя кладки

Спецификация на восстановление облицовочного слоя кладки

№	Обозначение	Наименование	Кол-во	Масса кг	Прим.
	Демонтажные работы				
1		Каменная кладка t=120 мм. $м^2$	12.1	0.12	1.45
	Восстановление облицовочного слоя кладки				
2	ГОСТ 5781-82	Штырь Ф8 А-III с шагом 300 мм. l=380 мм шт.	194	0.235	45.59
3	ГОСТ 5781-82	2Ф4 кл. Вр-I м.п.	121	0.098	11.858
4	ГОСТ 379-2015	Каменная кладка из кирпича марки СОРПо-М100/F25/1.8 на растворе М50 $м^2$	12.1	0.12	1.45

Кладку восстанавливаемой части парапета выполнить из кирпича марки КР-р-по 250х120х65/1НФ/100/2.0/50 по ГОСТ 530-2012 на цементно-песчаном растворе М50. Общий объем кладки составляет - 1.1 $м^3$.

Изм.	Лист	№ Докум.	Подп.	Дата	ЗАКАЗ №:1275/31-10		АС
					Капитальный ремонт здания КГП "Камыстинская ЦРБ" в с. Камысты, Камыстинского района, Костанайской области.		
ГИП		Сергеев О. А.			Теплый переход ($И_1$)	Стадия: РП	Лист: 50 / Листов:
Исполнил		Рейнуп А. В.					
Проверил		Галато И. М.			Фасады К-С, С-К, деталь восстановления облицовочного слоя кладки, спецификация	ТОО СК ВАМ Проект Лицензия:№ 15017517	
Н. контр.		Исмагамбетова А.					

Согласовано

Взам. инв. №

Подп. и дата

Инв. № подл.

Формат А3А

План здания прачечной

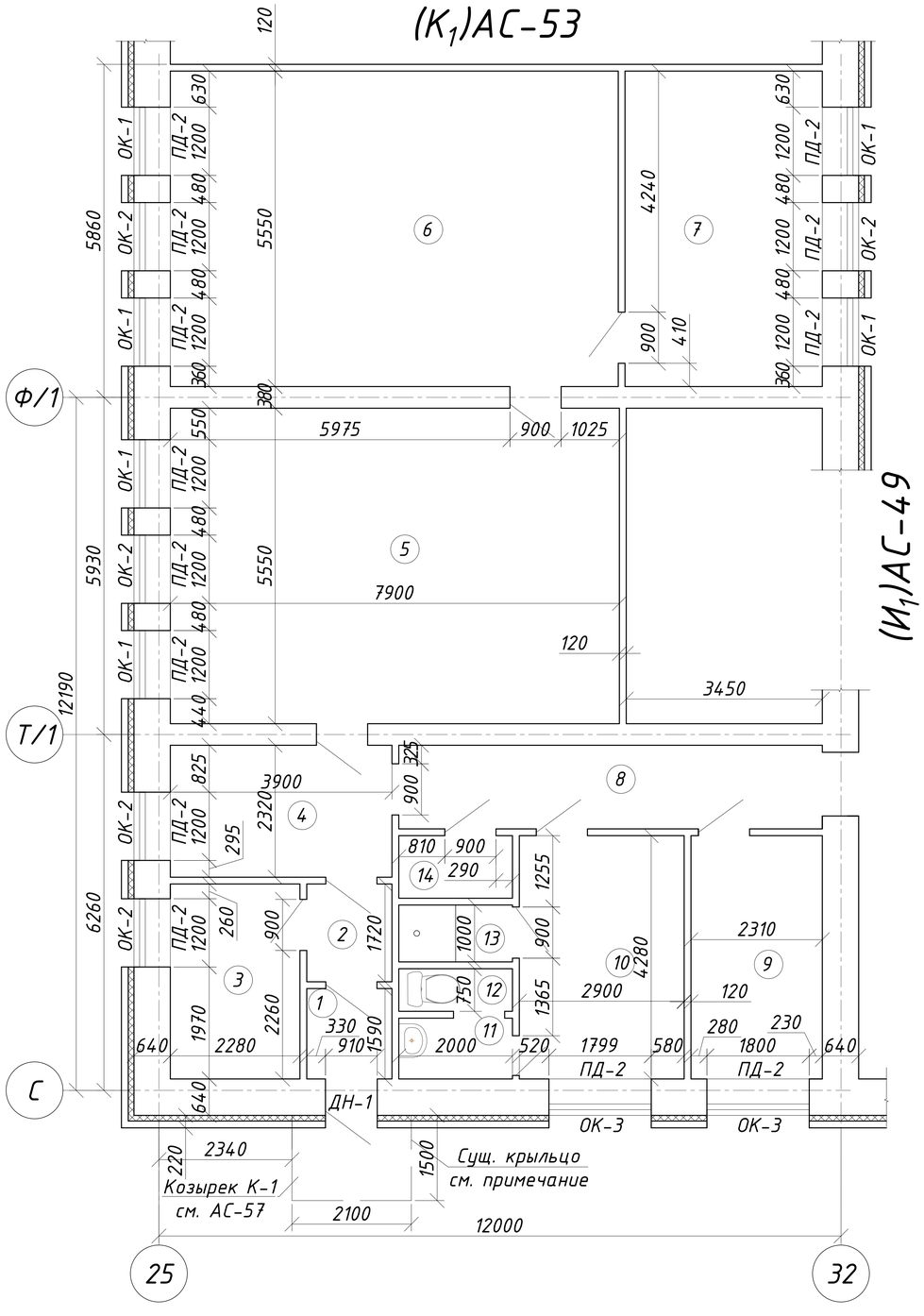

Блок схема

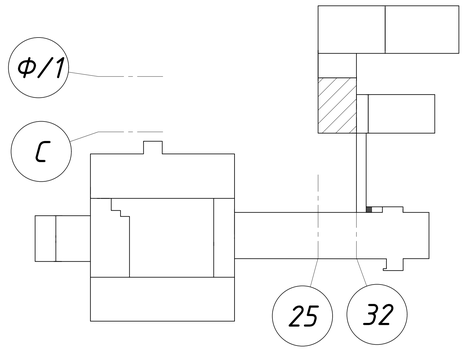

Экспликация помещений

№	Наименование	Площадь, м²
1	Тамбур	1.8
2	Тамбур	2.6
3	Подсобка	6.5
4	Коридор	9.4
5	Прачечная	43.2
6	Прачечная	43.7
7	Склад	18.7
8	Коридор	11.9
9	Комната отдыха	9.8
10	Бытовка	11.6
11	Туалет	1.4
12	Туалет	1.5
13	Душевая	2.0
14	Кладовая	2.0

Площадку крыльца, а также проступи и подступенки – 0.77 м², облицевать керамогранитными плитами 600х600х10 мм с шероховатой поверхностью – 2.43 м². Боковые части крылец облицевать керамогранитными плитами 600х600х10 с гладкой поверхностью – 2.1 м²
Данный лист см. совместно с листами АС-49, 52, 53, 57.

Изм.	Лист	№ Докум.	Подп.	Дата	ЗАКАЗ №:1275/31-10		АС
					Капитальный ремонт здания КГП "Камыстинская ЦРБ" в с. Камысты, Камыстинского района, Костанайской области.		
ГИП		Сергеев О. А.			Здание прачечной (К)	Стадия: РП; Лист: 51; Листов:	
Исполнил		Рейнуп А. В.					
Проверил		Галато И. М.			План здания прачечной, блок-схема.	ТОО СК ВАМ Проект Лицензия:№ 15017517	
Н. контр.		Исагамбетова А.					

Согласовано

Взам. инв. №

Подп. и дата

Инв. № подл.

Формат А3А

Спецификация оконных и дверных заполнений

Поз.	Обозначение	Наименование	Кол-во	Масса кг	Прим.
		Двери наружные			
ДН-1	ГОСТ 30970-2014	ДПН ОП Пр 2070х910	1		
		Окна			
ОК-1	ГОСТ 30674-99	ОП Б1 1800-1200 (4М1-12Ar-4М1-12Ar-И4)	6		
ОК-2	ГОСТ 30674-99	ОП В1 1800-1200 (4М1-12Ar-4М1-12Ar-И4)	5		
ОК-3	ГОСТ 30674-99	ОП В1 1800-1800 (4М1-12Ar-4М1-12Ar-И4)	2		
		Подоконные доски			
ПД-1	Инд. изготовления	ПД-1 34х620х1400 мм	11		
ПД-1	Инд. изготовления	ПД-1 34х620х2000 мм	2		

ОК-1

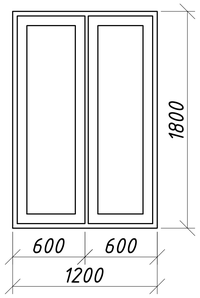

ОК-2

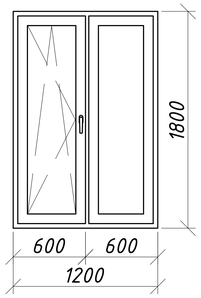

ОК-3

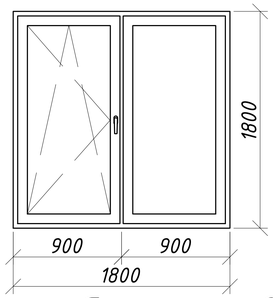

ДН-1

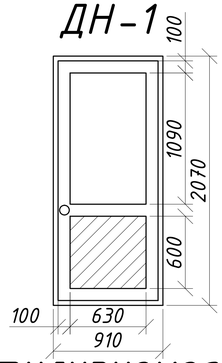

Система вентилируемого фасада (Верх окна)

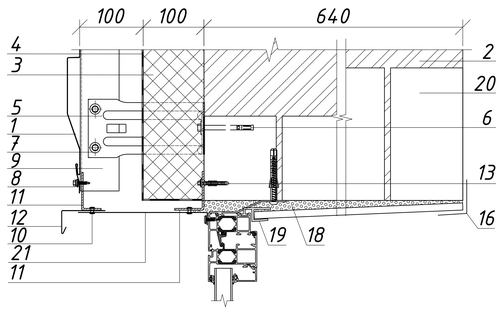

Система вентилируемого фасада (Низ окна)

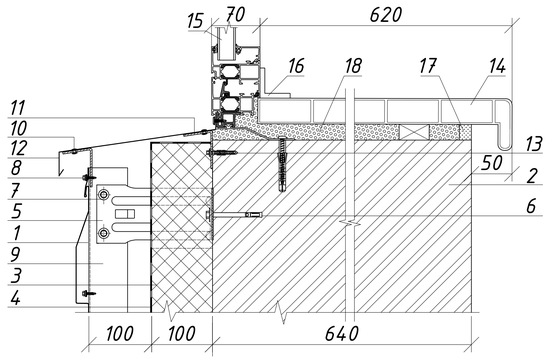

1. Металлосайдинг.
2. Несущая стена.
3. Теплоизоляция "Isover OL-E".
4. Гидро-ветрозащитной пленки типа "Ютафол Д96 сильвер".
5. Кронштейн КК-L с шайбой и паронитовой прокладкой.
6. Анкер фасадный HILTI HRD-H 10x100.
7. Заклепка или саморез Ф4.8х28 с прокладкой из ЭПДМ-резины.
8. Саморез Ф4.8х28 с прокладкой из ЭПДМ-резины и цветной головкой.
9. Вертикальная направляющая КПГ-60х44х3000.
10. Заклепка стальная.
11. Костыль.
12. Отлив оконный (оц. сталь с полимерным покрытием, t=1,2 мм).
13. Дюбель.
14. Подоконный профиль.
15. Проектируемое окно.
16. Уголок из ПВХ.
17. Штукатурный раствор.
18. Пенный утеплитель.
19. Стартовый профиль.
20. Перемычки сущ. здания.
21. Фасонное изделие (оц. сталь с полимерным покрытием t=0.7 мм.).

Схема устройства короба оконного обрамления

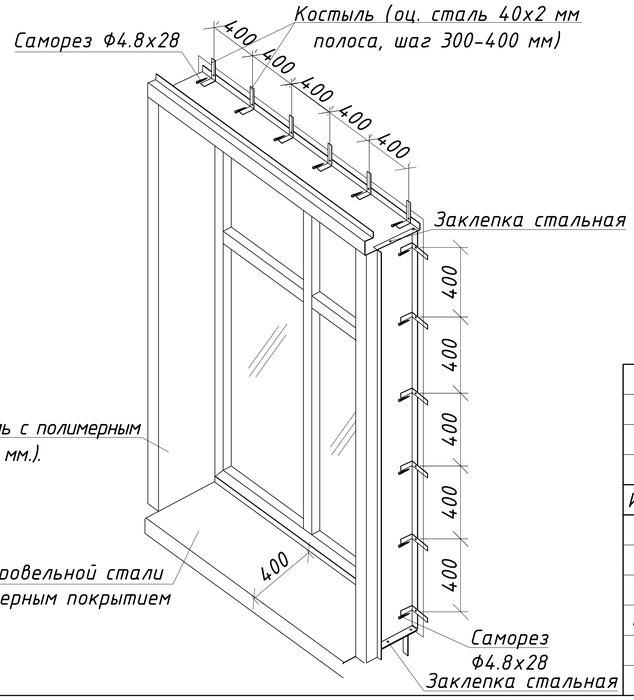

1. Размеры оконных и дверных проемов уточнить по месту перед началом работ.
2. Выполнить демонтаж деревянных оконных блоков в объеме монтажа.
3. Оконные блоки выполнить из ПВХ профилей по ГОСТ 30673-99 - с двойным стеклопакетом (тройное остекление) из стекла с теплоотражающим покрытием. В соответствии с требованиями СНиП РК 2.04-03-2002 и СН РК 2.04-21-2004* толщина ПВХ профилей принимается не менее 60 мм, приведенное сопротивление теплопередаче стеклопакетов (ГОСТ 23166-99*) не менее 0,68 м²*°С/Вт.
4. На все открывающие оконные проемы предусмотреть установку москитных сеток размерами: 600х1800h - 5 шт., 900х1800h - 2 шт.
5. Предусмотреть отделку внутренних откосов из пластиковых панелей с утеплением пенополистиролом марки ПСБ-25 толщ. 50 мм - 31.8 м².
6. Предусмотреть зачеканку сливов из оцинкованной кровельной стали t=0.5 мм с полимерным покрытием шириной 0.45 м - 19 м
7. Демонтаж дверей выполнить в объеме монтажа.
8. Наружные двери ДН-1 выполнить из ПВХ профилей по ГОСТ 30970-2014. Предусмотреть оштукатуривание внутренних откосов дверей раствором марки М50, с пропиткой грунтовкой "Аквастоун" (расход 0.2-0.35 кг/м²) с выравниванием и окраской водоэмульсионными составами за 2 раза (расход 0.55 кг/м² - 1 слой, 0.35 кг/м² - 2 слой) - 2.6 м².
9. Общий расход монтажной пены на установку всех оконных блоков - 31 баллон.

Данный лист см. совместно с АС-51.

Изм.	Лист	№ Докум.	Подп.	Дата	ЗАКАЗ №:1275/31-10		АС
					Капитальный ремонт здания КГП "Камыстинская ЦРБ" в с. Камысты, Камыстинского района, Костанайской области.		
ГИП		Сергеев О. А.			Здание прачечной (К)	Стадия: РП	Лист: 52	Листов:
Исполнил		Рейнуп А. В.						
Проверил		Галато И. М.			Окна, двери, система вентилируемого фасада (Верх и Низ окна), схема устройства короба оконного обрамления, спецификация.	ТОО СК ВАМ Проект Лицензия:№ 15017517	
Н. контр.		Исмагамбетова А.					

Согласовано

Взам. инв. №

Подп. и дата

Инв. № подл.

Формат А3А

План дезинфекционной камеры

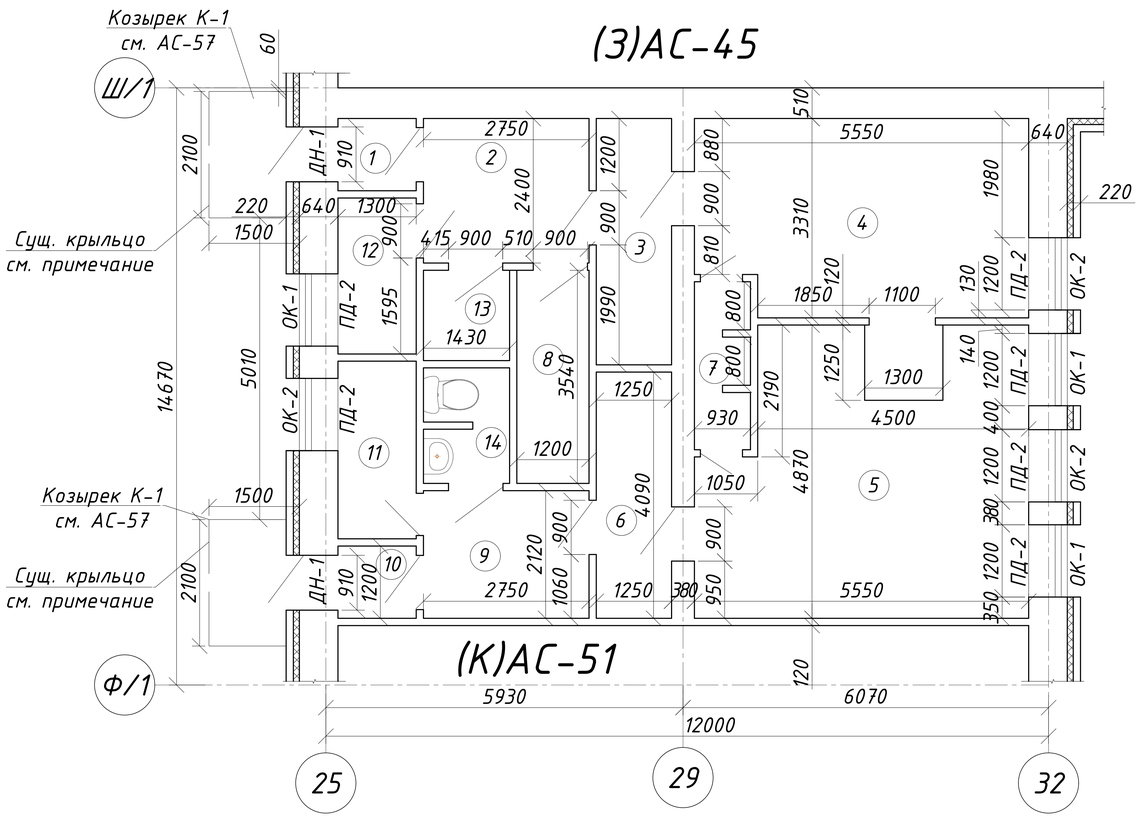

Экспликация помещений

№	Наименование	Площадь, м²
1	Тамбур	1.56
2	Коридор	6.6
3	Тамбур	5.11
4	Дезинфекционная	17.61
5	Приемная	23.5
6	Тамбур	5.11
7	Тамбур	2.3
8	Подсобка	4.44
9	Коридор	5.3
10	Тамбур	1.56
11	Кладовая	3.8
12	Комната отдыха	3.4
13	Подсобка	2.1
14	Санузел	2.6

Блок схема

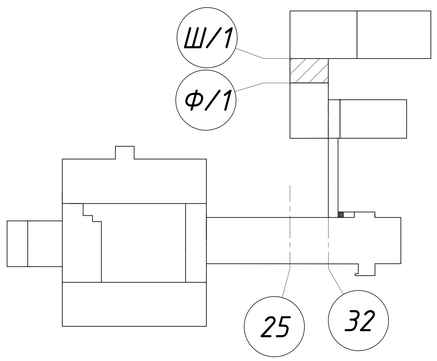

Площадку крыльца, а также проступи и подступенки – 1.6 м², облицевать керамогранитными плитами 600х600х10 мм с шероховатой поверхностью – 6.2 м². Боковые части крылец облицевать керамогранитными плитами 600х600х10 с гладкой поверхностью – 8.3 м²
Данный лист см. совместно с листами АС-45, 51, 54, 57.

Изм.	Лист	№ Докум.	Подп.	Дата	ЗАКАЗ №:1275/31-10			АС
					Капитальный ремонт здания КГП "Камыстинская ЦРБ" в с. Камысты, Камыстинского района, Костанайской области.			
ГИП		Сергеев О. А.			Дезинфекционная камера ($К_1$)	Стадия	Лист	Листов
Исполнил		Рейнуп А. В.				РП	53	
Проверил		Галато И. М.			План дезинфекционной камеры, блок-схема.	ТОО СК ВАМ Проект Лицензия:№ 15017517		
Н. контр.		Исагамбетова А.						

Согласовано

Взам. инв. №

Подп. и дата

Инв. № подл.

Формат А3А

Спецификация оконных и дверных заполнений

Поз.	Обозначение	Наименование	Кол-во	Масса кг	Прим.
		Двери наружные			
ДН-1	ГОСТ 30970-2014	ДПН ОП Пр 2070х910	2		
		Окна			
ОК-1	ГОСТ 30674-99	ОП Б1 1800-1200 (4М$_1$-12Ar-4М$_1$-12Ar-И4)	3		
ОК-2	ГОСТ 30674-99	ОП Б1 1800-1200 (4М$_1$-12Ar-4М$_1$-12Ar-И4)	3		
		Подоконные доски			
ПД-1	Инд. изготовления	ПД-1 34х620х1400 мм	6		

ОК-1

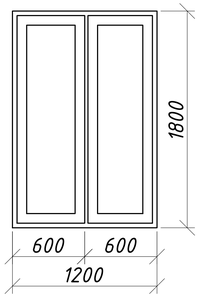

ОК-2

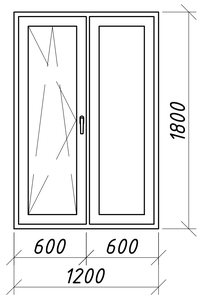

ДН-1

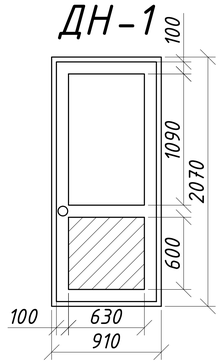

Система вентилируемого фасада (Верх окна)

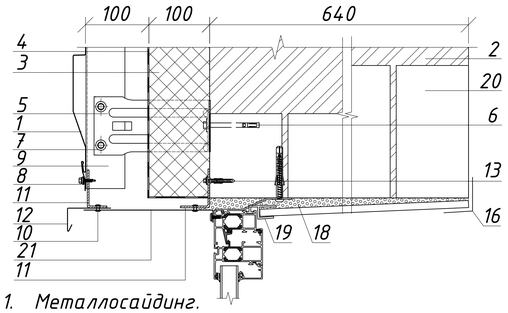

1. Металлосайдинг.
2. Несущая стена.
3. Теплоизоляция "Isover OL-E".
4. Гидро-ветрозащитной пленки типа "Ютафол Д96 сильвер".
5. Кронштейн КК-L с шайбой и паронитовой прокладкой.
6. Анкер фасадный HILTI HRD-H 10x100.
7. Заклепка или саморез Ф4.8х28 с прокладкой из ЭПДМ-резины.
8. Саморез Ф4.8х28 с прокладкой из ЭПДМ-резины и цветной головкой.
9. Вертикальная направляющая КПГ-60х44х3000.
10. Заклепка стальная.
11. Костыль.
12. Отлив оконный (оц. сталь с полимерным покрытием, t=1,2 мм).
13. Дюбель.
14. Подоконный профиль.
15. Проектируемое окно.
16. Уголок из ПВХ.
17. Штукатурный раствор.
18. Пенный утеплитель.
19. Стартовый профиль.
20. Перемычки сущ. здания.
21. Фасонное изделие (оц. сталь с полимерным покрытием t=0.7 мм.).

Система вентилируемого фасада (Низ окна)

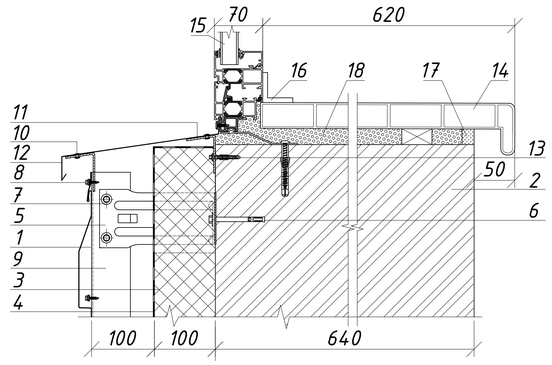

Схема устройства короба оконного обрамления

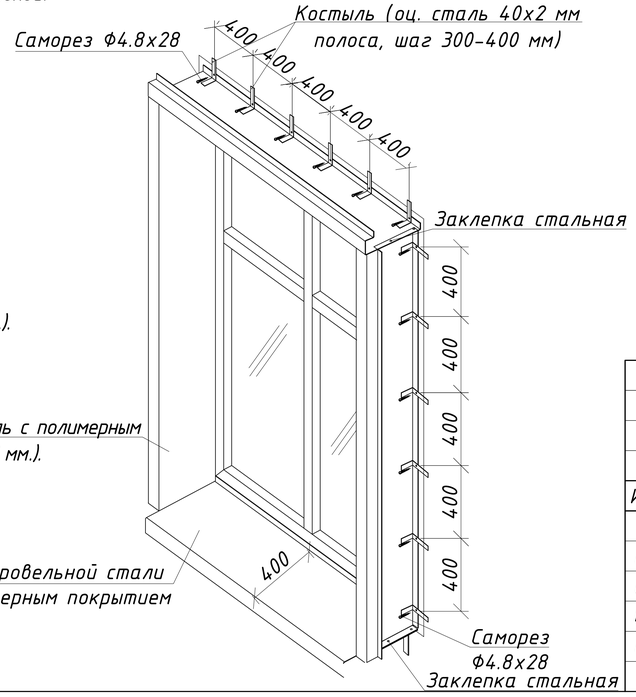

1. Размеры оконных и дверных проемов уточнить по месту перед началом работ.
2. Выполнить демонтаж деревянных оконных блоков в объеме монтажа.
3. Оконные блоки выполнить из ПВХ профилей по ГОСТ30673-99 - с двойным стеклопакетом (тройное остекление) из стекла с теплоотражающим покрытием. В соответствии с требованиями СНиП РК 2.04-03-2002 и СН РК 2.04-21-2004* толщина ПВХ профилей принимается не менее 60 мм, приведенное сопротивление теплопередаче стеклопакетов (ГОСТ 23166-99*) не менее 0,68м^2*°С/Вт.
4. На все открывающие оконные проемы предусмотреть установку москитных сеток размерами: 600х1800h - 3 шт.
5. Предусмотреть отделку внутренних откосов из пластиковых панелей с утеплением пенополистиролом марки ПСБ-25 толщ. 50 мм - 14.4 м^2.
6. Предусмотреть зачеканку сливов из оцинкованной кровельной стали t=0.5 мм с полимерным покрытием шириной 0.45 м - 8.4 м
7. Демонтаж дверей выполнить в объеме монтажа.
8. Наружные двери ДН-1 выполнить из ПВХ профилей по ГОСТ 30970-2014. Предусмотреть оштукатуривание внутренних откосов дверей раствором марки М50, с пропиткой грунтовкой "Аквастоун" (расход 0.2-0.35 кг/м^2) с выравниванием и окраской водоэмульсионными составами за 2 раза (расход 0.55 кг/м^2 - 1 слой, 0.35 кг/м^2 - 2 слой) - 5.1 м^2.
9. Общий расход монтажной пены на установку всех оконных блоков - 13 баллонов.
   Данный лист см. совместно с АС-53.

Изм.	Лист	№ Докум.	Подп.	Дата	ЗАКАЗ №:1275/31-10		АС
					Капитальный ремонт здания КГП "Камыстинская ЦРБ" в с. Камысты, Камыстинского района, Костанайской области.		
ГИП		Сергеев О. А.			Дезинфекционная камера (К$_1$)	Стадия: РП; Лист: 54; Листов:	
Исполнил		Рейнуп А. В.					
Проверил		Галато И. М.			Окна, двери, узел установки подоконных досок и отливов, узел устройства откосов, спецификация.	ТОО СК ВАМ Проект Лицензия:№ 15017517	
Н. контр.		Исмагамбетова А.					

Согласовано

Взам. инв. №

Подп. и дата

Инв. № подл.

Формат А3А

Фасад Я-С

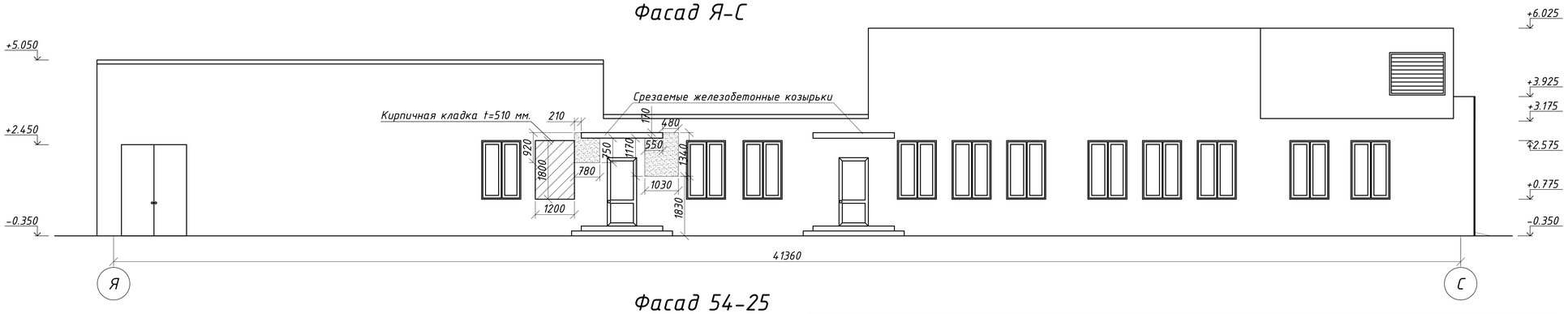

Фасад 54-25

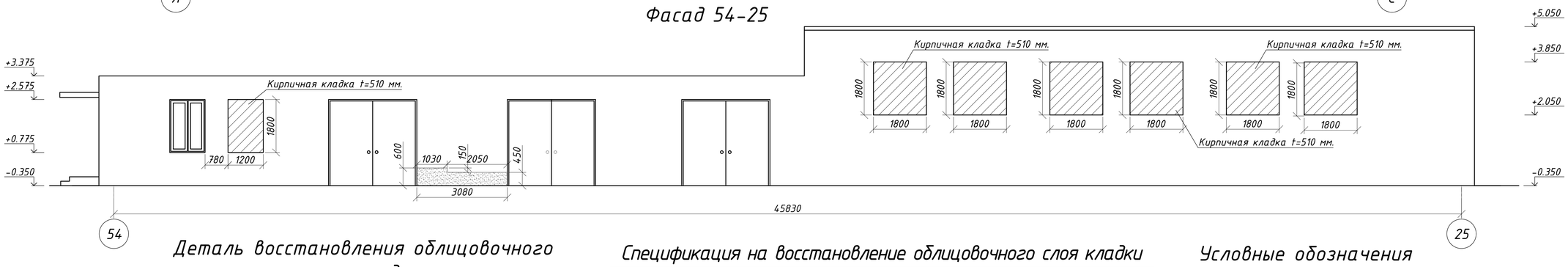

Деталь восстановления облицовочного слоя кладки

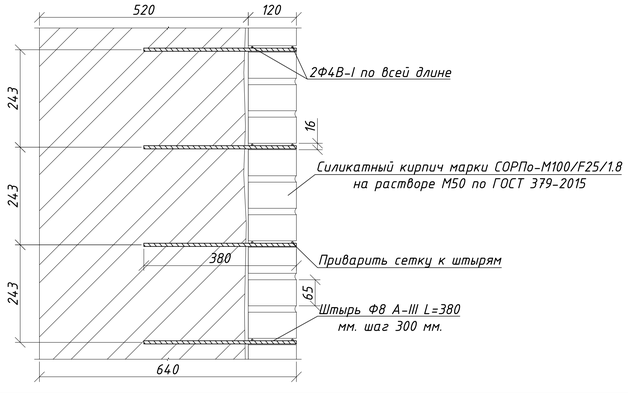

Спецификация на восстановление облицовочного слоя кладки

№	Обозначение	Наименование	Кол-во	Масса кг	Прим.
	Демонтажные работы				
1		Каменная кладка t=120 мм. $м^2$	3.6	0.12	0.43
	Восстановление облицовочного слоя кладки				
2	ГОСТ 5781-82	Штырь Ф8 А-III с шагом 300 мм. l=380 мм шт.	58	0.235	13.63
3	ГОСТ 5781-82	2Ф4 кл. Вр-I м.п.	36	0.098	3.528
4	ГОСТ 379-2015	Каменная кладка из кирпича марки СОРПо-М100/F25/1.8 на растворе М50 $м^2$	3.6	0.12	0.43

Условные обозначения

Восстанавливаемые участки облицовочного слоя кладки

Разборка ранее заложенных оконных проемов

При проведении капитального ремонта зданий больницы необходимо срезать существующие козырьки заподлицо с соблюдением всех мер техники безопасности. Срезаемые козырьки железобетонные размерами 2500х1500х70 мм - 2 шт. (Вес одной единицы -650 кг.)
Объем кирпичной кладки t=510 мм. разбираемых оконных проемов - 12.12 $м^3$.

Изм.	Лист	№ Докум.	Подп.	Дата
ГИП		Сергеев О. А.		
Исполнил		Рейнуп А. В.		
Проверил		Галато И. М.		
Н. контр.		Исмагамбетова А.		

ЗАКАЗ №:1275/31-10 АС

Капитальный ремонт здания КГП "Камыстинская ЦРБ" в с. Камысты, Камыстинского района, Костанайской области.

Здание котельной (З), здание морга-гаража (Ж), дезинфекционная камера ($К_1$), здание прачечной (К)

Стадия	Лист	Листов
РП	55	

Фасады Я-С, 54-25, деталь восстановления облицовочного слоя кладки, спецификация

ТОО СК ВАМ Проект
Лицензия:№15017517

Формат 3А4К

Согласовано

Взам. инв. №

Подп. и дата

Инв. № подл.

План крыльца №1

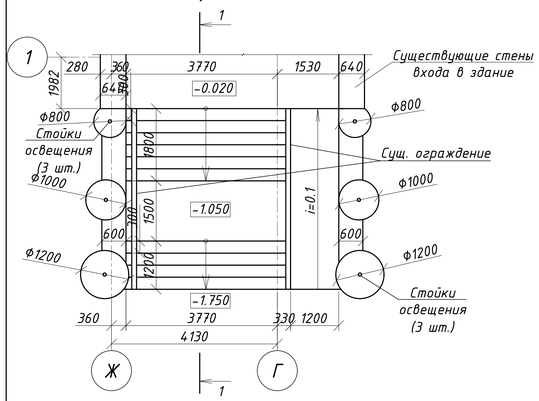

1-1

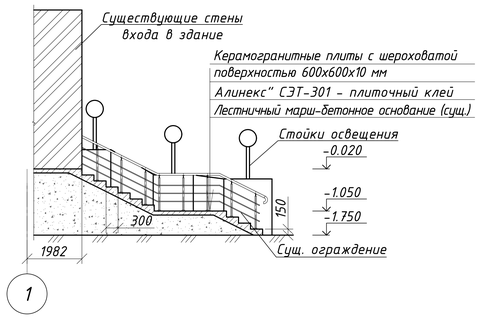

Вид А

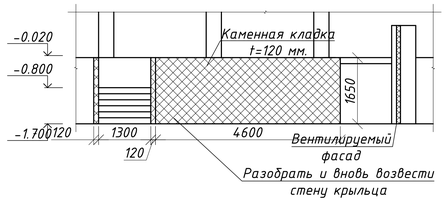

Спецификация материала крылец №1, 2, 3

Поз.	Обозначение	Наименование	Кол-во	Масса кг	Прим.
		Крыльцо №2			
		Демонтажные работы			
		Каменная кладка t=120 мм. м²	12.13		
		Монтажные работы			
	ГОСТ 530-2012	Каменная кладка из кирпича марки КР-р-по 250х120х65/1НФ/100/2,0/50 t=120 мм. на растворе марки М100 м²	12.13		
		Бетон класса В12.5 м³	0.86		F100, W4
		Крыльцо №3			
		Демонтажные работы			
		Штукатурный слой t=20 мм. м²	31		
		Монтажные работы			
		Бетон класса В12.5 м³	2.16		F100, W4

План крыльца №2

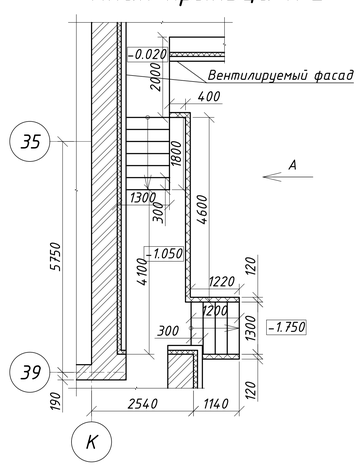

План крыльца №3

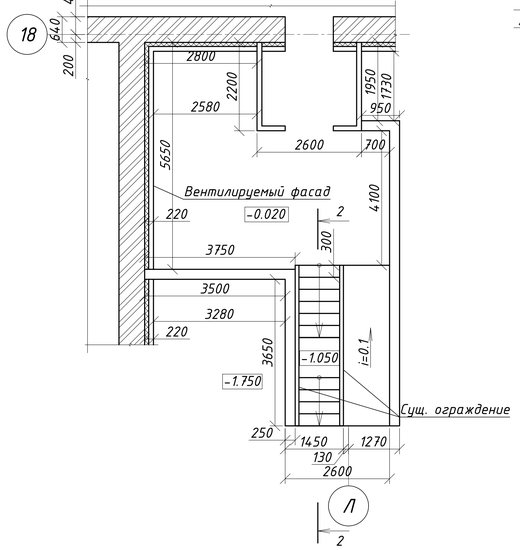

2-2

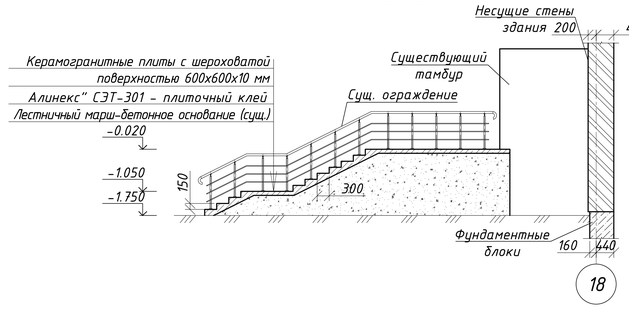

Указания по производству работ

Перед началом работ уточнить все размеры и отметки по месту. За отм. ±0.000 принята отметка чистого пола.
Крыльцо №1. Площадку крыльца, подступенки - 6.8 м², а также проступи и горизонтальную поверхность пандуса облицевать керамогранитными плитами 600х600х10 мм с шероховатой поверхностью - 31.5 м².
Предусмотреть окраску существующего ограждения масляными составами - 1.75 м², (Расход масляной краски 0.3 кг/м²).
Крыльцо №2. Выполнить обетонирование всех площадок и лестничных маршей крыльца бетоном класса В12.5 марка по морозостойкости F100, по водонепроницаемости W4. Демонтировать стенки крыльца и вновь возвести из кирпича марки КР-р-по 250х120х65/1НФ/100/2.0/50 по ГОСТ 530-2012 на растворе М50 и оштукатурить их цементно-песчаным раствором толщ. 20 мм с облицовкой керамогранитными плитами 600х600х10 с гладкой поверхностью - 26 м².
Площадку крыльца, подступенки - 2.34 м², а также проступи облицевать керамогранитными плитами 600х600х10 мм с шероховатой поверхностью - 14.9 м².
Крыльцо №3. Выполнить обетонирование площадки и лестничного марша крыльца бетоном класса В12.5. Со стен крыльца отбить старую штукатурку и оштукатурить цементно-песчаным раствором марки М50 толщ. 20 мм, облицевать керамогранитными плитами - 31 м².
Площадку крыльца, подступенки - 2.2 м², а также проступи облицевать керамогранитными плитами 600х600х10 мм с шероховатой поверхностью - 41.1 м²
Плиты керамогранитные укладываются на "Алинекс" СЭТ-301 - плиточный клей (ТУ 7500РК 39369767 ТОО-02-2003). Расход клея 6 кг/м².
Предусмотреть окраску существующего ограждения масляными составами - 2.27 м² (Расход масляной краски 0.3 кг/м²).
Расположение крылец см. листы АС-11.
Данный лист см. совместно с листами АС-11, 18, 42.

					ЗАКАЗ №:1275/31-10	АС
					Капитальный ремонт здания КГП "Камыстинская ЦРБ" в с. Камысты, Камыстинского района, Костанайской области.	
Изм.	Лист	№ Докум.	Подп.	Дата		
ГИП		Сергеев О. А.			Здание больницы	Стадия: РП; Лист: 56; Листов:
Исполнил		Рейнуп А. В.				
Проверил		Галато И. М.			Планы крылец №1, 2, 3, сечения 1-1, 2-2, вид А, спецификация	ТОО СК ВАМ Проект Лицензия:№ 15017517
Н. контр.		Исмагамбетова А.				

Формат 3А4К

Согласовано

Взам. инв. №

Подп. и дата

Инв. № подл.

Спецификация на козырек К-1

Поз.	Обозначение	Наименование	Кол-во	Масса кг	Прим.
	Козырек К-1		9	86.70	780.30
1	ГОСТ 8509-93	L50х50х5 мм l=700 мм	6	2.64	15.84
2	ГОСТ 8509-93	L50х50х5 мм l=1500 мм	6	5.66	33.96
3	ГОСТ 8509-93	L50х50х5 мм l=1630 мм	6	6.15	36.90
	Прочие материалы				
	ГОСТ 24379.1-2012	Болт 6.1.М12х350 ВСт3пс2 шт.	12	0.4	4.80
	ГОСТ 5915-70	Гайка М12	12	0.0154	0.18
	ГОСТ 11371-78	Шайба М12	12	0.0067	0.08
	"ИНСИ"	Металлочерепица марки МЧ-49 в=1.16 м., l=1.7 м. шт.	2	6.90	13.80
	ГОСТ 24454-80*	Обрешетка 50х50h $м^3$	0.037		
	ГОСТ 10923-93	1 слой рубероида $м^2$	0.132		
		Саморезы марки Ф3.5х25 DIN 7981 шт.	42		
	"ИНСИ"	Плоский лист с полимерным покрытием (фартук) t=0.5 мм. в=450 мм. l=2100 мм шт.	1	3.31	
		Саморез, Ф4.8х80 мм. марки DIN 7504 К, шаг 300 мм. шт.	14		
	"ИНСИ"	Плоский лист с полимерным покрытием (лоток) t=0.5 мм. в=340 мм. l=2100 мм шт.	1	2.50	
		Саморез ПШ со сверлом 4,2х25 мм. шт.	34		
		Металлосайдинг марки МП СК-14х226 t=05 для отделки горизонтальных поверхностей $м^2$	3.15	17.93	
		Металлосайдинг марки МП СК-14х226 t=0.5 для отделки вертикальных поверхностей $м^2$	1.05	5.98	

Спецификация посчитана на 1 козырёк, общее количество - 9 шт.

Фартук

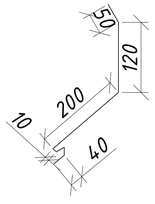

Лоток

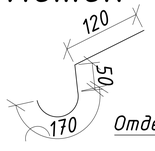

1-1

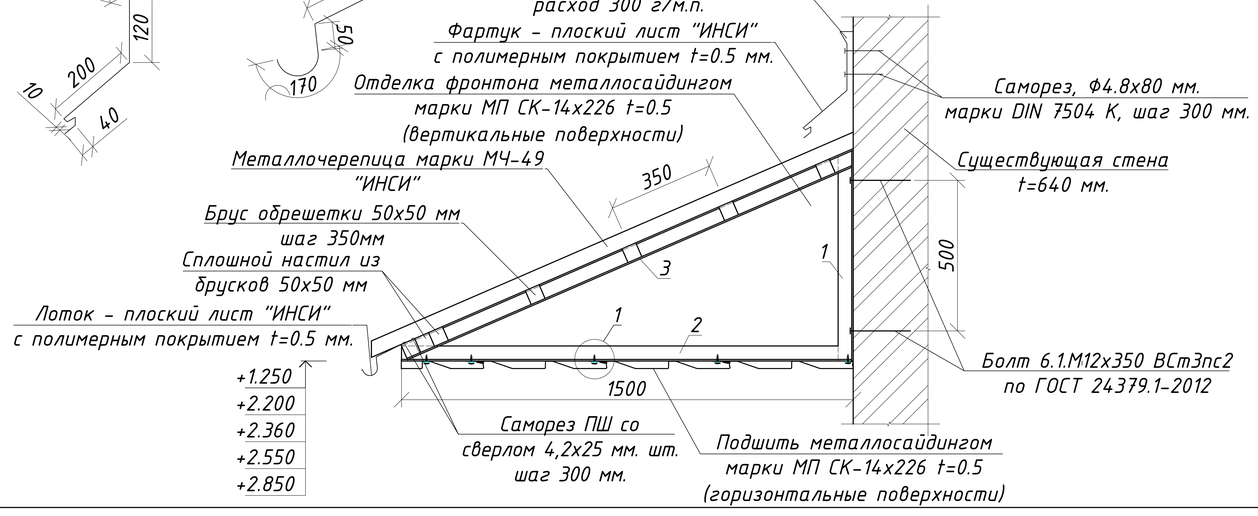

Схема расположения панелей козырька К-1 (вид с фасада)

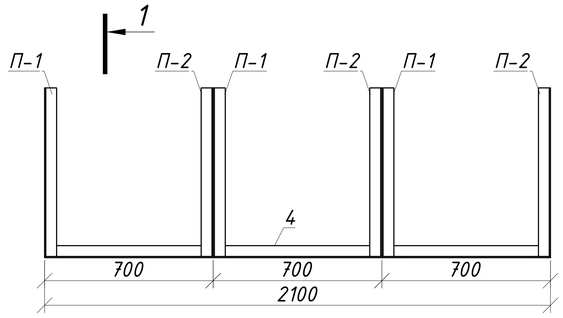

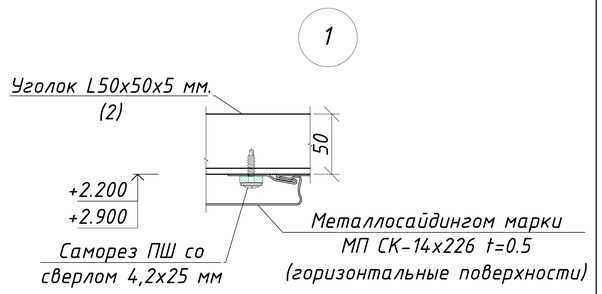

П-1

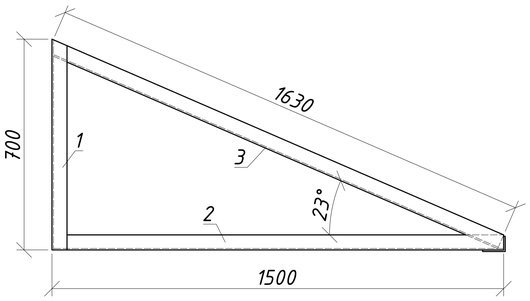

П-2

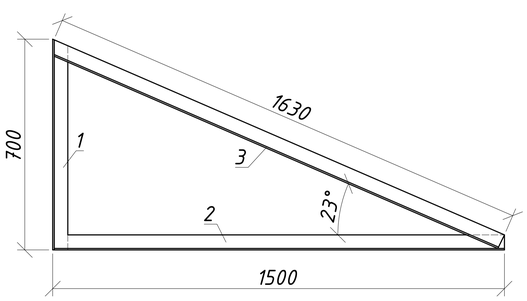

Указания по производству работ

1. Прогоны из уголков варить между собой швом с высотой катета 3 мм. Крепление деревянного бруса к уголкам выполнить саморезами по металлу Ф3.5х25 DIN 7981. Между брусом и уголком проложить гидроизолирующую прокладку из 1 слоя рубероида.
2. Подшивка потолка и отделка фронтона металлосайдингом показана условно. Крепление выполнять по металлическим конструкциям козырька.
3. Для защиты деревянных конструкций выполнить пропитку от гниения и возгорания - биопиреном марки "Пирилакс-Prime". Расход 200 г/$м^2$. Огнебиозащитный состав наносится кистью или распылителем, толщ.покрытия 1,0мм.
4. Сварку производить электродами Э-42 ГОСТ 9467-75*. Обозначение узлов сварных соединений принято по ГОСТ 5264-80.
5. Поверхности металлических элементов после выполнения сварочных работ очистить от шлака и ржавчины и окрасить эмалью ПФ-115 ГОСТ 6465-76* за 2 раза по слою грунта ПФ-0142 ТУ 6-10-1698-78.
6. Расположение козырьков см. листы АС-1-9.

Данный лист см. совместно с листами АС-44, 45.

Изм.	Лист	№ Докум.	Подп.	Дата	ЗАКАЗ №:1275/31-10		АС
					Капитальный ремонт здания КГП "Камыстинская ЦРБ" в с. Камысты, Камыстинского района, Костанайской области.		
ГИП		Сергеев О. А.			Здание больницы	Стадия: РП	Лист: 57	Листов:
Исполнил		Рейнуп А. В.						
Проверил		Галато И. М.			Схема расположения панелей козырька К-1 (вид с фасада), П-1, П-2, сечение 1-1, спецификация	ТОО СК ВАМ Проект Лицензия:№ 15017517	
Н. контр.		Исмагамбетова А.					

Согласовано

Взам. инв. №

Подп. и дата

Инв. № подл.

Формат А3А

План здания котельной

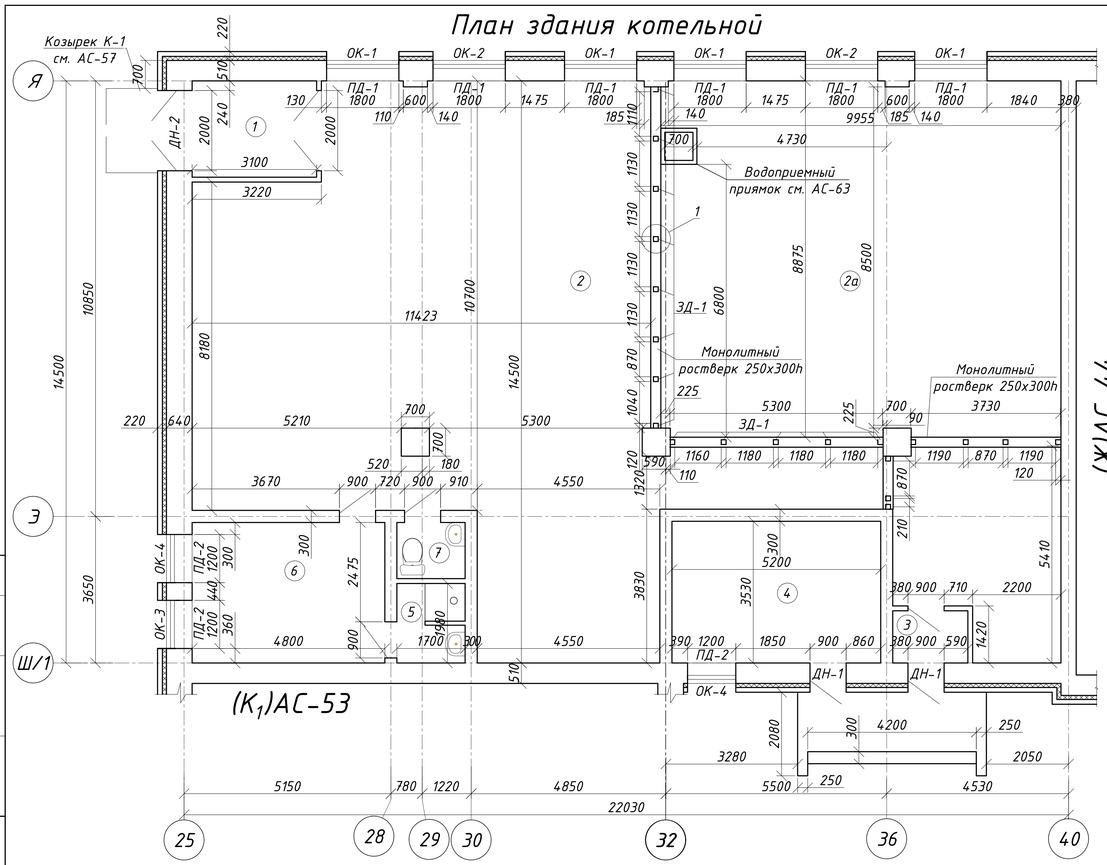

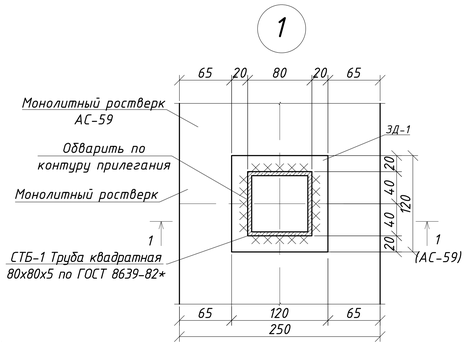

Спецификация материала на основания под полы

Поз.	Обозначение	Наименование	Кол-во	Масса кг	Прим.
		Демонтажные работы			
		Бетонное основание полов t=100 мм. $м^3$	21.02		
		Монтажные работы			
		Керамическая плитка 200х300х8 мм на клеевой основе t=3 мм. $м^2$	90.92		
	ТУ 7500РК 39369767 ТОО-02-2003	"Алинекс" СЭТ-301 кг.	2728		
		Основание под чистые полы из бетона кл. В15 t=100 мм $м^3$	9.1		F100 W4
	ГОСТ 23279-85	Сетка $4С\frac{ВА500С}{ВА500С-100}$ 8.8х9.9 шт.	1	797	797
	ГОСТ 8267-93	Щебень (св. 20-40 мм.), t=100 мм $м^3$	9.1		

Блок схема

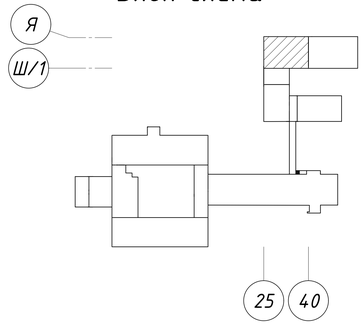

Данный лист см. совместно с АС-45, 46, 59-61

Изм.	Лист	№ Докум.	Подп.	Дата	ЗАКАЗ №:1275/31-10			АС
					Капитальный ремонт здания КГП "Камыстинская ЦРБ" в с. Камысты, Камыстинского района, Костанайской области.			
ГИП		Сергеев О. А.			Здание котельной (3)	Стадия	Лист	Листов
Исполнил		Рейнуп А. В.				РП	58	
Проверил		Галато И. М.			План закладных деталей ЗД-1 противопожарной стены, узел 1, спецификация	ТОО СК ВАМ Проект Лицензия:№ 15017517		
Н. контр.		Исмагамбетова А.						

Формат 3А4К

Согласовано

Взам. инв. №

Подп. и дата

Инв. № подл.

Монолитный ростверк

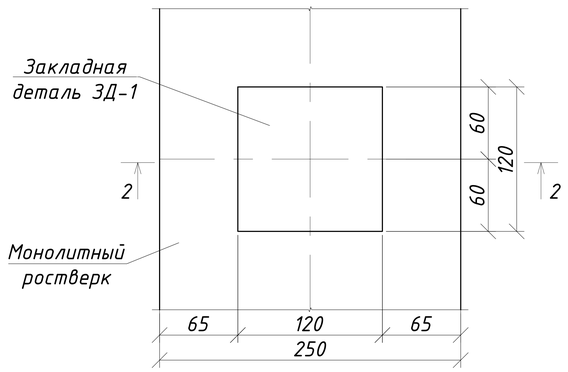

2-2

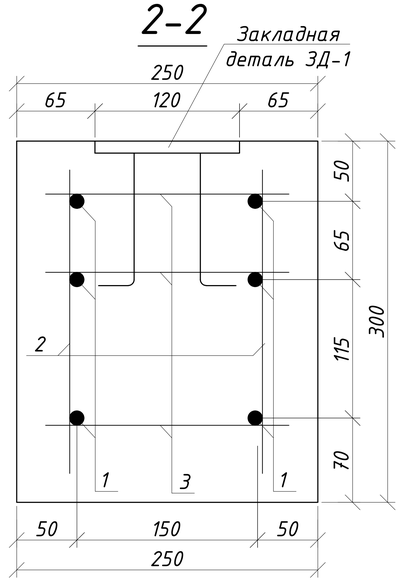

Спецификация материалов на монолитный ростверк и закладные детали ЗД-1

№	Обозначение	Наименование	Кол-во	Масса кг	Прим.
	Монолитный ростверк		1	152.73	152.73
1	ГОСТ 5781-82*	Ф12 кл. А-III м.п.	114	0.888	101.23
2	ГОСТ 5781-82*	Ф10 кл. А-III l=270 мм.	130	0.17	22.10
3	ГОСТ 5781-82*	Ф10 кл. А-III l=220 мм.	210	0.14	29.40
		Бетон класса В15, $м^3$	1.42		F100, W4
	ГОСТ 8267-93	Щебень (св. 20-40 мм.), t=150 мм. $м^3$	0.71		
	Закладная деталь ЗД-1		20	0.74	14.90
4	ГОСТ 19903-74	-10х120х120 шт.	1	1.13	1.13
5	ГОСТ 5781-82*	Ф10 кл. А-III l=140 мм.	4	0.09	0.36

1-1

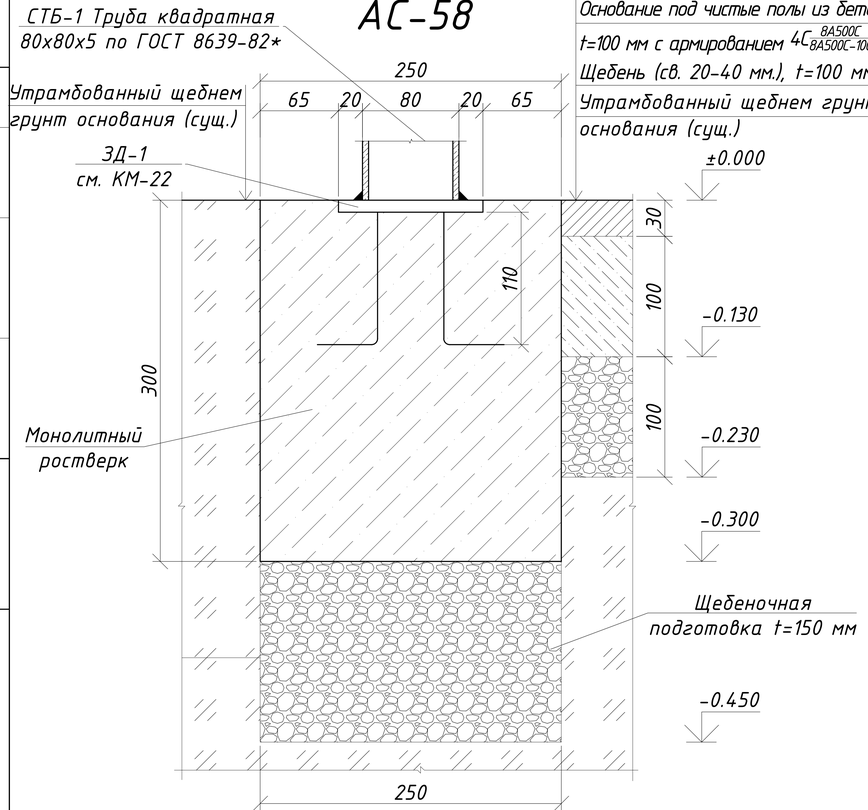

ЗД-1

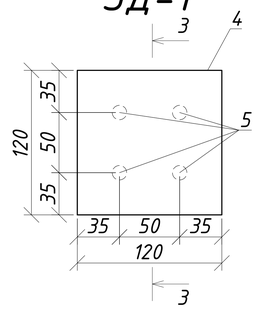

3-3

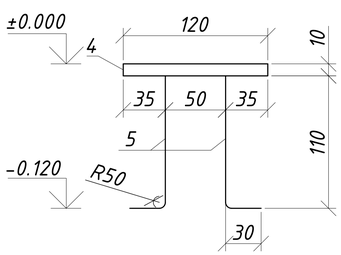

Все размеры и отметки уточнить по месту перед началом работ.

Разобрать существующий утрамбованный щебнем грунт и все слои, залегающие до отм. -0.450 - 2 $м^3$.

Перед бетонированием горизонтальные и наклонные бетонные поверхности рабочих швов должны быть очищены от мусора, грязи, масел, цементной пленки и пр.

Непосредственно перед укладкой бетонной смеси, очищенные поверхности должны быть промыты водой и просушены струей воздуха.

Бетонные смеси должны укладываться горизонтальными слоями одинаковой толщины без разрывов, с последовательным направлением укладки в одну сторону во всех слоях.

Закладные детали ЗД-1 устанавливать до набора бетоном проектной прочности во время устройства монолитного ростверка.

Закладные детали следует тщательно очищать от краски, ржавчины и грязи непосредственно перед наложением швов. До начала сварочных работ следует производить проверку правильности установки элементов конструкций и положения свариваемых деталей.

При монтаже опорные торцевые части всех элементов фрезеровать.

Марка стали металлических деталей ВСт3пс по ГОСТ 380-2005. Сварку производить по контуру прилегания деталей непрерывным швом. Электроды типа Э42 по ГОСТ 9467-75. Сварные швы по ГОСТ 5264-80, катет шва равен наименьшей толщине свариваемых деталей.

Данный лист смотреть совместно с листами АС-58, 60, 61

Изм.	Лист	№ Докум.	Подп.	Дата	ЗАКАЗ №:1275/31-10	АС
					Капитальный ремонт здания КГП "Камыстинская ЦРБ" в с. Камысты, Камыстинского района, Костанайской области.	
ГИП		Сергеев О. А.			Здание котельной (3)	Стадия: РП; Лист: 59; Листов:
Исполнил		Рейнуп А. В.				
Проверил		Галато И. М.			Монолитный ростверк, сечения 1-1, 2-2, 3-3, ЗД-1, спецификация	ТОО СК ВАМ Проект Лицензия:№ 15017517
Н. контр.		Исагамбетова А.				

Согласовано

Взам. инв. №

Подп. и дата

Инв. № подл.

Формат А3А

Развертка каркаса противопожарной стены

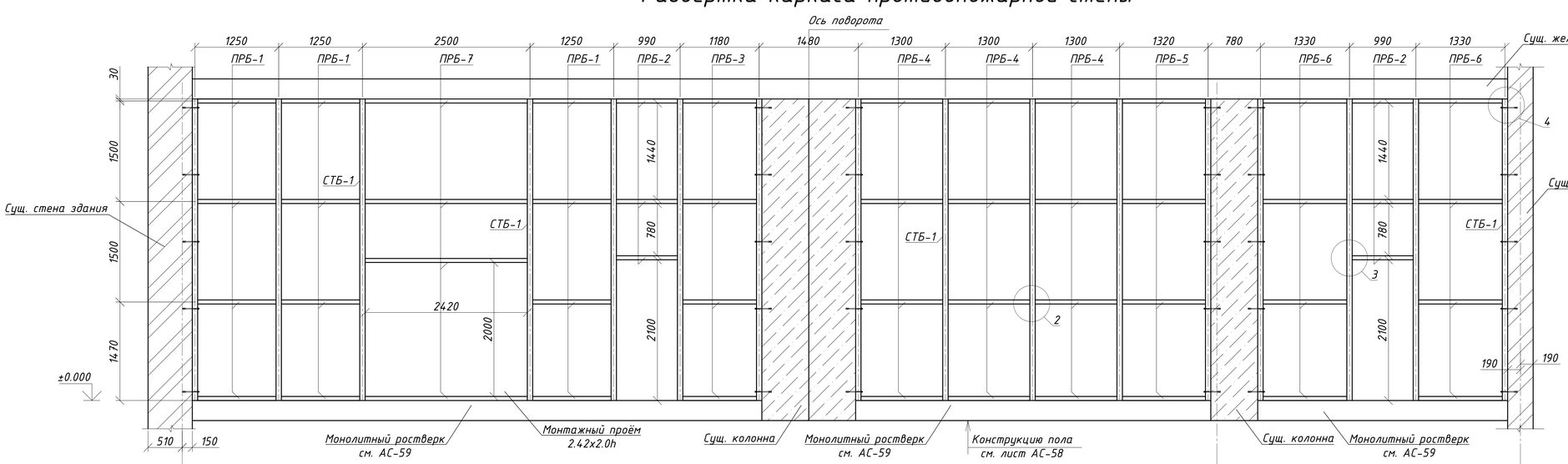

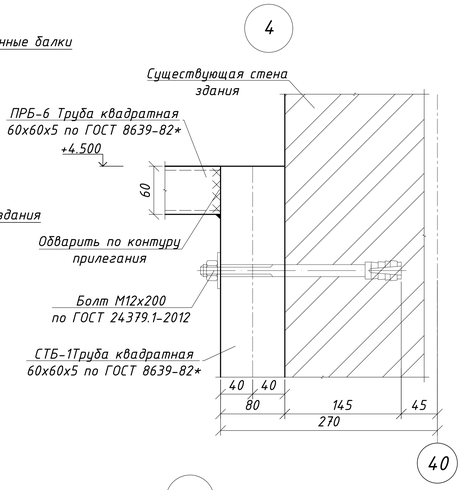

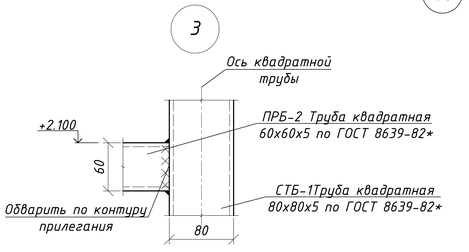

Развертка каркаса противопожарной стены по оси Зб

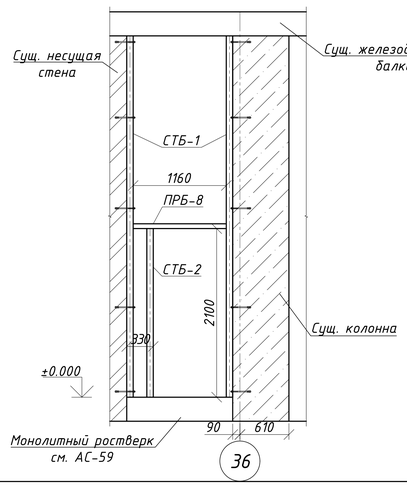

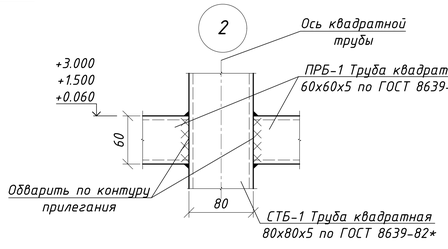

Спецификация материалов противопожарной стены

№	Обозначение	Наименование	Кол-во	Масса кг	Прим.
СТБ-1	ГОСТ 8639-82*	Труба 80х5 l=4500 мм.	18	51.48	926.6
СТБ-2	ГОСТ 8639-82*	Труба 80х5 l=2100 мм.	1	24.0	24.0
ПРБ-1	ГОСТ 8639-82*	Труба 60х5 l=1170 мм.	20	9.71	194.2
ПРБ-2	ГОСТ 8639-82*	Труба 60х5 l=910 мм.	6	7.55	45.3
ПРБ-3	ГОСТ 8639-82*	Труба 60х5 l=1100 мм.	4	9.13	36.5
ПРБ-4	ГОСТ 8639-82*	Труба 60х5 l=1220 мм.	12	10.13	121.6
ПРБ-5	ГОСТ 8639-82*	Труба 60х5 l=1240 мм.	4	10.29	41.2
ПРБ-6	ГОСТ 8639-82*	Труба 60х5 l=1250 мм.	8	10.38	83.0
ПРБ-7	ГОСТ 8639-82*	Труба 60х5 l=2420 мм.	3	20.086	60.3
ПРБ-8	ГОСТ 8639-82*	Труба 60х5 l=1160 мм.	1	9.63	9.6
	ГОСТ 24379.1-2012	Болт 6.1.М12х350 ВСт3пс2 шт.	40	0.27	10.8
	ГОСТ 5915-70	Гайка М12 шт.	40	0.0157	0.628
	ГОСТ 11371-78	Шайба М12 шт.	40	0.0063	0.252

Открытые металлические конструкции и сэндвич-панели следует окрасить огнезащитными составами типа "Кедр-S ВМ" в один слой, толщиной не менее 1.65 мм. по грунтовке ГФ-021. (Расход краски на 1 м^2 - 2.94 кг.) Квадратура окраски учтена на листе АС-45

Предел огнестойкости металлического каркаса согласно Технического регламента "Общие требования к пожарной безопасности" - 1.5 ч.

Данный лист см. совместно с листами АС-58, 59, 61.

Изм.	Лист	№ Докум.	Подп.	Дата	ЗАКАЗ №:1275/31-10	АС	
					Капитальный ремонт здания КГП "Камыстинская ЦРБ" в с. Камысты, Камыстинского района, Костанайской области.		
ГИП		Сергеев О. А.			Здание котельной (3)	Стадия: РП	Лист: 60	Листов:
Исполнил		Рейнуп А. В.						
Проверил		Галато И. М.			Развертка каркаса противопожарной стены, узлы 2,3,4, спецификация.	ТОО СК ВАМ Проект Лицензия:№ 15017517		
Н. контр.		Исмагамбетова А.						

Формат 3А4К

Согласовано

Взам. инв. №

Подп. и дата

Инв. № подл.

Схема расположения стеновых панелей

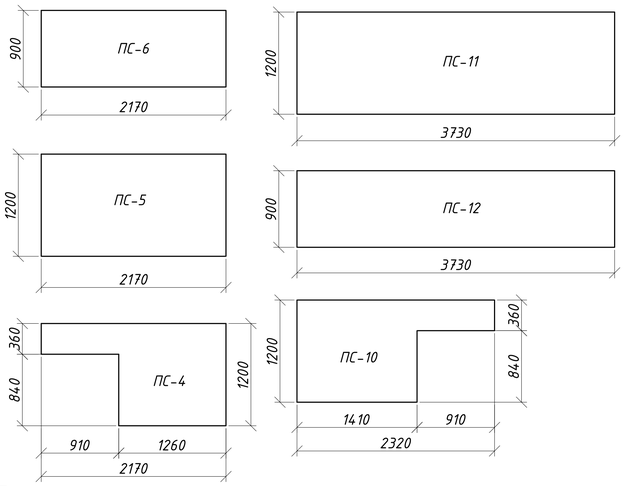

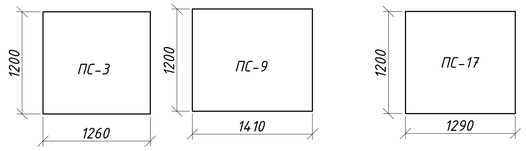

Спецификация стеновых сэндвич-панелей

Марка	Обозначение	Ширина мм.	Длина мм.	Толщина мм.	Вес панели, кг.	Кол-во	Площ. $м^2$	Прим.
ПС-1	СТ-ТОО-40972718-01-2007	1200	6330	100	110.14	1	7.60	7.60
ПС-2	СТ-ТОО-40972718-01-2007	900	6330	100	82.61	1	5.70	5.70
ПС-3	СТ-ТОО-40972718-01-2007	1200	1260	100	21.92	1	1.51	1.51
ПС-4	СТ-ТОО-40972718-01-2007	1200	2170	100	37.76	1	2.60	2.60
ПС-5	СТ-ТОО-40972718-01-2007	1200	2170	100	37.76	1	2.60	2.60
ПС-6	СТ-ТОО-40972718-01-2007	900	2170	100	28.32	1	1.95	1.95
ПС-7	СТ-ТОО-40972718-01-2007	1200	5300	100	92.22	3	6.36	19.08
ПС-8	СТ-ТОО-40972718-01-2007	900	5300	100	69.16	1	4.77	4.77
ПС-9	СТ-ТОО-40972718-01-2007	1200	1410	100	24.53	3	1.69	5.08
ПС-10	СТ-ТОО-40972718-01-2007	1200	2320	100	40.37	1	2.78	2.78
ПС-11	СТ-ТОО-40972718-01-2007	1200	3730	100	64.9	1	4.48	4.48
ПС-12	СТ-ТОО-40972718-01-2007	900	3730	100	48.68	1	3.36	3.36
ПС-13	СТ-ТОО-40972718-01-2007	1200	6330	100	79.03	1	5.45	5.45
ПС-14	СТ-ТОО-40972718-01-2007	1200	2540	100	44.2	1	3.05	3.05
ПС-15	СТ-ТОО-40972718-01-2007	1200	2500	100	43.5	1	3.00	3.00
ПС-16	СТ-ТОО-40972718-01-2007	860	2500	100	31.18	1	2.15	2.15
ПС-17	СТ-ТОО-40972718-01-2007	1200	1290	100	22.45	1	1.55	1.55
ПС-18	СТ-ТОО-40972718-01-2007	1200	1320	100	22.97	2	1.58	3.17
ПС-19	СТ-ТОО-40972718-01-2007	700	330	100	3.35	3	0.23	0.69
ПС-20	СТ-ТОО-40972718-01-2007	100	2100	100	3.05	1	0.21	0.21

Узел стыка сэндвич-панели на металлической стойке

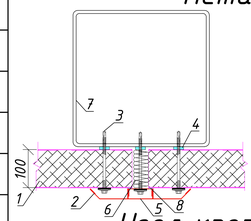

1. Трехслойная сэндвич-панель МП ТСП-Z
2. Стыковочный элемент ФИ 55, t= 0,5 мм
3. Саморез Ф4.8х120 мм. марки DIN 7504 K, шаг 400мм
4. Уплотнитель терморазделяющая полоса.
5. Стыковочный элемент ФИ 54, t=0,5 мм
6. Монтажная пена марки "Titan 02" (Расход 0.1 кг/м.п.)
7. Металлическая стойка
8. Герметик силиконовый марки GROVER S 300 (Расход 0.2кг/м.п.)

Узел крепления сэндвич-панели к ростверку

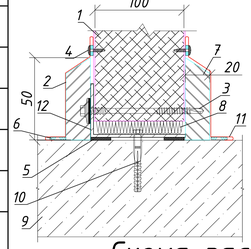

1. Трехслойная сэндвич-панель МП ТСП-Z, t=100 мм.
2. Стыковочный элемент (Плоский лист "ИНСИ"), t= 0,5 мм
3. Саморез Ф4.8х120 мм. марки DIN 7504 K, шаг 400 мм.
4. Саморез ПШ со сверлом 4,2х25 мм, шаг 300 мм.
5. Уплотнитель терморазделяющая полоса.
6. Герметик "PENOSIL" (Расход 0.2 кг/м.п.)
7. Минеральная вата марки "Paroc WAS 35"
8. Монтажная пена марки "Titan 02" (Расход 0.1 кг/м.п.)
9. Монолитный ростверк
10. Анкер HILTI HRD-H 10х80, шаг 600мм
11. Пружинный анкер "Spike" 4.8х32, шаг 300мм
12. Уголок 45х28х2 по ГОСТ 8510-86

Узел крепления дверного блока к сэндвич-панели

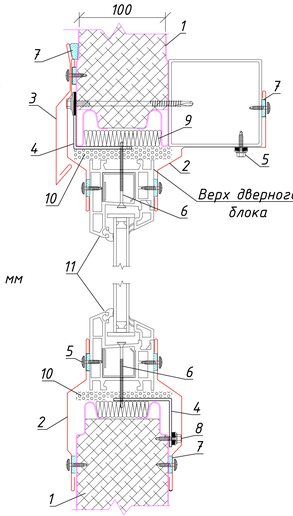

1. Трехслойная сэндвич-панель МП ТСП-Z
2. Дверное обрамление ФИ 16хА, t= 0,5 мм
3. Отлив дверной ФИ 17, t= 0,5 мм,
4. Уголок 45х28х2 по ГОСТ 8510-86
5. Саморез ПШ со сверлом 4,2х25 мм, шаг 300 мм.
6. Саморез марки 4,2х76, шаг 500мм
7. Уплотнитель терморазделяющая полоса.
8. Саморез Ф4.8х38 мм. марки DIN 7504 K, шаг 400 мм.
9. Минеральная вата марки "Paroc WAS 35"
10. Монтажная пена марки "Titan 02" (Расход 0.1 кг/м.п.)
11. Дверной блок

Схема расположения стеновых панелей по оси 36

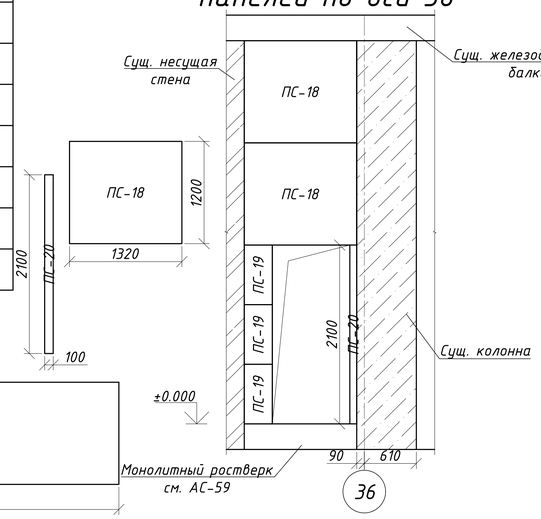

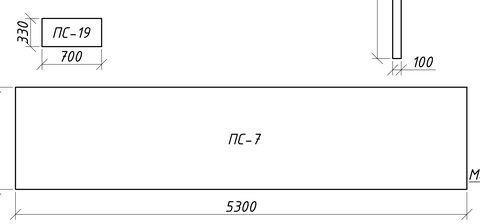

Предел огнестойкости металлического каркаса согласно Технического регламента "Общие требования к пожарной безопасности" – 1.5 ч.
Все размеры и отметки уточнить по месту перед началом работ.
Данный лист см. совместно с листами АС-58-60.

Изм.	Лист	№ Докум.	Подп.	Дата
ГИП		Сергеев О. А.		
Исполнил		Рейнуп А. В.		
Проверил		Галато И. М.		
Н. контр.		Исмагамбетова А.		

ЗАКАЗ №:1275/31-10 АС

Капитальный ремонт здания КГП "Камыстинская ЦРБ" в с. Камысты, Камыстинского района, Костанайской области.

Здание котельной (3)

Стадия	Лист	Листов
РП	61	

Схема расположения стеновых панелей, стеновые панели ПС-1–ПС-20, узлы, спецификация.

ТОО СК ВАМ Проект
Лицензия:№ 15017517

Формат А2А

Согласовано

Взам. инв. №

Подп. и дата

Инв. № подл.

Спецификация к монтажным узлам

№	Обозначение	Наименование	Кол-во	Масса кг	Прим.
	Узел стыка сэндвич-панели на металлической стойке				
2	"МеталлПрофиль"	Стыковочный элемент ФИ 55, t=0,5 мм., в=520 мм. шт.	14		l=2500 мм.
3	"МеталлПрофиль"	Саморез Ф4.8х120 мм. марки DIN 7504 K, шт.	176		
4	"МеталлПрофиль"	Терморазделяющая полоса 45 мм. м.п.	35		
5	"МеталлПрофиль"	Стыковочный элемент ФИ 54, t=0,5 мм., в=250 мм. шт.	14		l=2500 мм.
6	"Titan 02"	Монтажная пена п.м	35		
8	"GROVER S 300"	Герметик силиконовый п.м.	35		
	Узел крепления сэндвич-панели к ростверку				
2	"МеталлПрофиль"	Стыковочный элемент плоский лист t=0.5 мм. в=490 мм. м.п.	8		l=2500 мм.
3	"МеталлПрофиль"	Саморез Ф4.8х120 мм. марки DIN 7504 K, шт.	50		
4	"МеталлПрофиль"	Саморез ПШ со сверлом 4,2х25 мм. шт.	134		
5	"МеталлПрофиль"	Терморазделяющая полоса 45 мм. м.п.	20		
6	"PENOSIL"	Герметик м.п.	40		
7	"Pargc WAS 35"	Минеральная вата м²	4		
8	"Titan 02"	Монтажная пена м.п.			
10	"МеталлПрофиль"	Анкер HILTI HRD-H 10х80 шт.	34		
11	"Spike"	Пружинный анкер Ф4.8х32 шт.	134		
12	ГОСТ 8510-86	L45х28х4 l=2500 мм.	8	5.50	44
	Узел крепления сэндвич-панели к железобетонной балке, плите				
2	"МеталлПрофиль"	Стыковочный элемент плоский лист t=0.5 мм. в=490 мм. м.п.	8		l=2500 мм.
3	"МеталлПрофиль"	Саморез Ф4.8х120 мм. марки DIN 7504 K, шт.	50		
4	"МеталлПрофиль"	Саморез ПШ со сверлом 4,2х25 мм. шт.	134		
5	"МеталлПрофиль"	Терморазделяющая полоса 45 мм. м.п.	20		
6	"PENOSIL"	Герметик м.п.	40		
7	"Pargc WAS 35"	Минеральная вата м²	4		
8	"Titan 02"	Монтажная пена м.п.			
10	"МеталлПрофиль"	Анкер HILTI HRD-H 10х80 шт.	34		
11	"Spike"	Пружинный анкер Ф4.8х32 шт.	134		
12	ГОСТ 8510-86	L45х28х4 l=2500 мм.	8	5.50	44

Спецификация к монтажным узлам

№	Обозначение	Наименование	Кол-во	Масса кг	Прим.
	Узел крепления дверного блока к сэндвич-панеле				
		Дверное обрамление ФИ 16хА			
2	"МеталлПрофиль"	Дверное обрамление ФИ 16хА, t=0.5 мм. в=450 мм. шт.	9		l=2500 мм.
3	"МеталлПрофиль"	Отлив дверной ФИ 17, t=0,5 мм. в=370 мм. шт.	1		l=2500 мм.
4	ГОСТ 8510-86	L45х28х4 l=2500 мм.	4	5.50	22
5	"МеталлПрофиль"	Саморез ПШ со сверлом 4,2х25 мм. шт.	68		
6	"МеталлПрофиль"	Саморез марки 4,2х76 шт.	44		
7	"МеталлПрофиль"	Терморазделяющая полоса 45 мм. м.п.	21		
8	"МеталлПрофиль"	Саморез Ф4.8х38 мм. марки DIN 7504 K шт.	52		
9	"Pargc WAS 35"	Минеральная вата м²	0.51		
10	"Titan 02"	Монтажная пена м.п.	10.2		

Узел крепления сэндвич-панели к железобетонной балке, плите

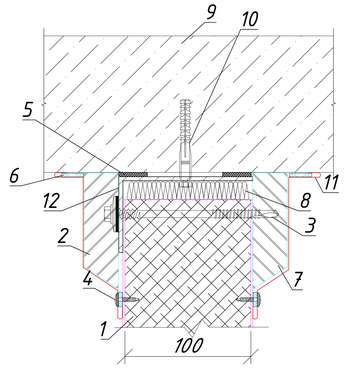

1. Трехслойная сэндвич-панель МП ТСП-Z, t=100 мм.
2. Стыковочный элемент (Плоский лист "ИНСИ"), t= 0,5 мм
3. Саморез Ф4.8х120 мм. марки DIN 7504 K, шаг 400 мм.
4. Саморез ПШ со сверлом 4,2х25 мм, шаг 300 мм (по проекту)
5. Уплотнитель терморазделяющая полоса.
6. Герметик "PENOSIL" (Расход 0.2 кг/м.п.)
7. Минеральная вата марки "Pargc WAS 35"
8. Монтажная пена марки "Titan 02" (Расход 0.1 кг/м.п.)
9. Железобетонная балка, плита (сущ.)
10. Анкер HILTI HRD-H 10х80, шаг 600мм
11. Пружинный анкер "Spike" 4.8х32, шаг 300мм
12. Уголок 45х28х2 по ГОСТ 8510-86

Согласовано

Взам. инв. №

Подп. и дата

Инв. № подл.

Изм.	Лист	№ Докум.	Подп.	Дата
ГИП		Сергеев О. А.		
Исполнил		Рейнуп А. В.		
Проверил		Галато И. М.		
Н. контр.		Исмагамбетова А.		

ЗАКАЗ №:1275/31-10 АС

Капитальный ремонт здания КГП "Камыстинская ЦРБ" в с. Камысты, Камыстинского района, Костанайской области.

Здание котельной (3)	Стадия	Лист	Листов
	РП	62	
Узел, спецификация	ТОО СК ВАМ Проект Лицензия:№ 15017517		

Формат А3А

План водоприемного приямка

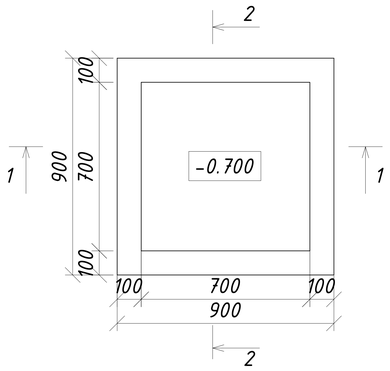

1-1

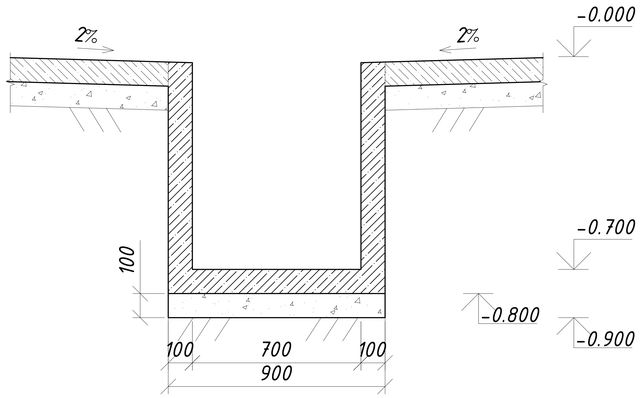

2-2

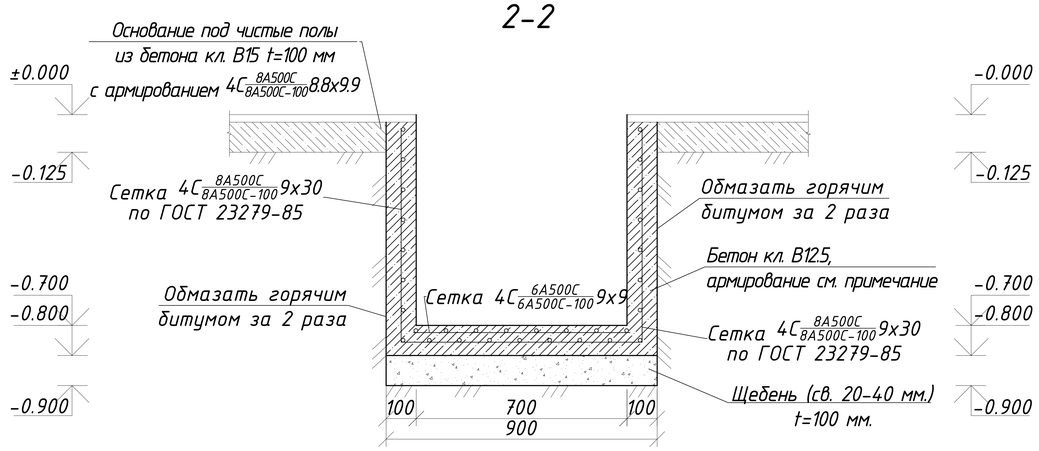

Спецификация на водосборный приямок

№	Обозначение	Наименование		Кол-во	Масса кг	Прим.
	Водосборный приямок			1	27.42	27.42
1	ГОСТ 23279-85	Сетка 4С 8A500C/8A500C-100 9x30	шт.	1	23.47	23.47
2	ГОСТ 23279-85	Сетка 4С 6A500C/6A500C-100 9x9	шт.	1	3.95	3.95
3		Бетон кл. B12.5	$м^3$	0.35		F100, W4
4	ГОСТ 8267-93	Щебень (св. 20-40 мм.), t=100 мм.	$м^3$	0.064		
5	ГОСТ 24454-80*	Доска 100x40h	l=900 мм.	9	0.0036	0.0324
6	ГОСТ 24454-80*	Брус 75x75h	l=900 мм.	2	0.005	0.01
7		Выемка грунта	$м^3$	0.512		

Крышка водоприемного приямка

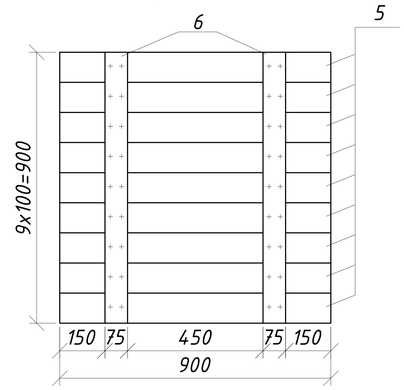

Приямок выполнить монолитным из бетона кл. B12.5 F100, W4 - армированного 2 сетками: в стенках и нижней части дна - Ф8 мм класса A-III с ячейками 100x100 мм; в верхней части дна - Ф6 мм класса A-III с ячейками 100x100 мм. Под дном канала предусмотреть щебеночную подготовку толщ. 100 мм по уплотненному грунту.

Приямок перекрыть щитом 900x900 мм.

Данный лист см. совместно с АС-5в

Согласовано

Взам. инв. №

Подп. и дата

Инв. № подл.

Изм.	Лист	№ Докум.	Подп.	Дата	ЗАКАЗ №:1275/31-10		АС
					Капитальный ремонт здания КГП "Камыстинская ЦРБ" в с. Камысты, Камыстинского района, Костанайской области.		
					Здание котельной (3)	Стадия: РП; Лист: 63; Листов:	
ГИП		Сергеев О. А.			План водоприемного приямка, сечения 1-1, 2-2, крышка водоприемного приямка, спецификация	ТОО СК ВАМ Проект Лицензия:№ 15017517	
Исполнил		Рейнуп А. В.					
Проверил		Галато И. М.					
Н. контр.		Исмагамбетова А.					

Формат А3А

План легкосбрасываемых конструкций покрытия здания котельной

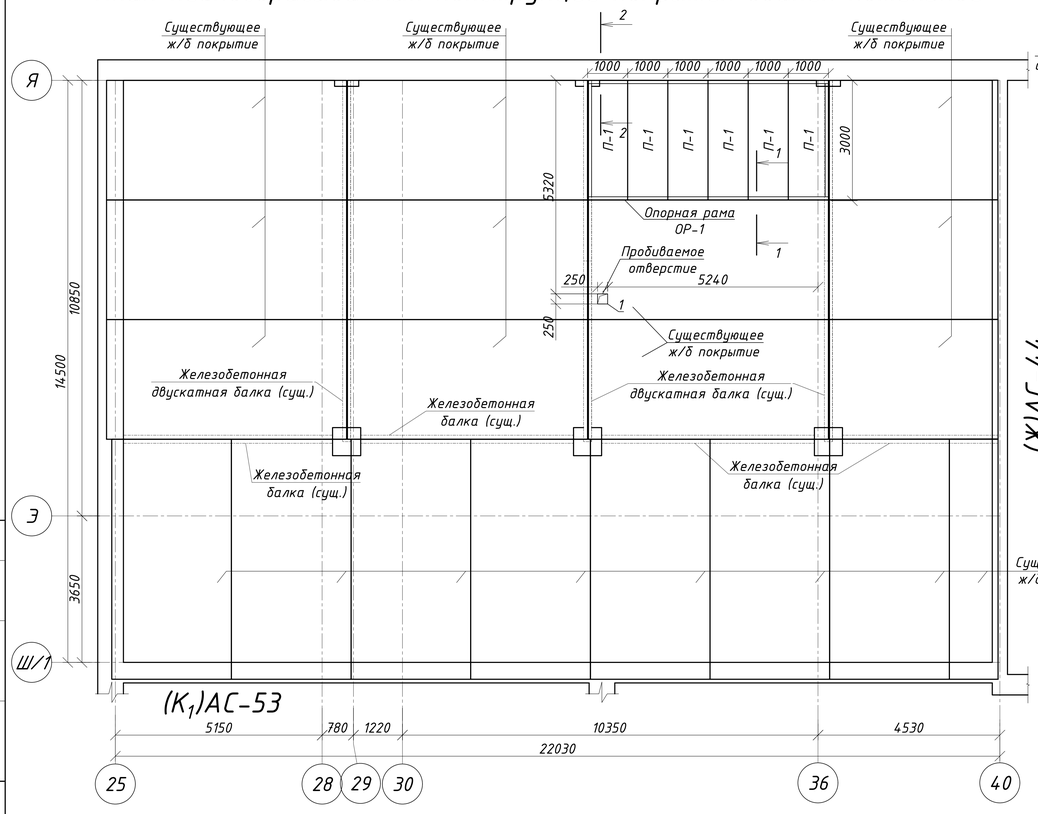

1-1

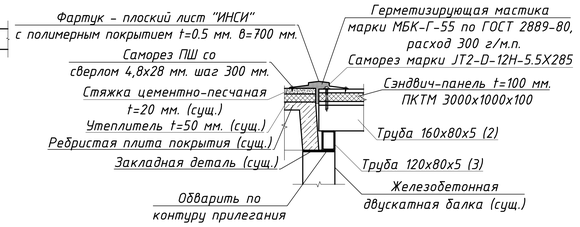

2-2

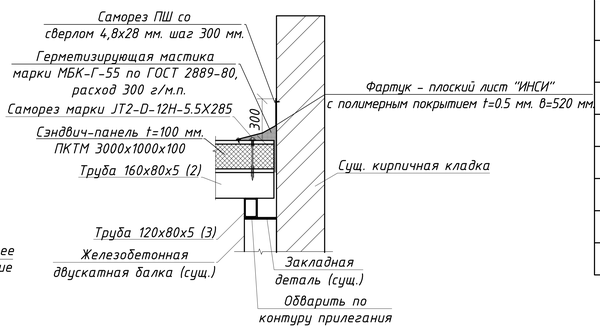

(Ж)АС-44

Спецификация на легкосбрасываемое покрытие

№	Обозначение	Наименование	Кол-во	Масса кг	Прим.
		Демонтажные работы			
		3 слоя рубероида на битумной мастике м²	18		
		Стяжка цементно-песчаная t=20 мм м²	18		
		Утеплитель из керамзитового гравия t=50 мм. м³	0.9		
		Ребристая плита покрытия 3х6 м. шт.	1		
		Монтажные работы			
	СТ-ТОО-40972718-01-2007	ПКТМ 3000х1000х100 шт	6	111	666.00
	"ИНСИ"	Фартук - плоский лист с полимерным покрытием t=0.5 мм. в=700 мм. м²	8.4		
	"ИНСИ"	Фартук - плоский лист с полимерным покрытием t=0.5 мм. в=520 мм. м²	3.12		
		Саморез ПШ со сверлом 4,8х28 мм. шт.	100		
		Саморез марки JT2-D-12H-5.5X285 шт.	27		
		Опорная рама ОР-1			
1	ГОСТ 12336-66	Труба прям. 160х80х5 l=2820 мм.	2	48.51	97.02
2	ГОСТ 12336-66	Труба прям. 160х80х5 l=5980 мм.	2	102.86	205.72
3	ГОСТ 8645-68	Труба прям. 120х80х5 l=250 мм.	14	3.65	51.1

Таблица отверстий

№	Отметка низа отверстия	Сечение	Комментарии
1	в перекр.	250х250h	ОВ, ВК

Опорная рама ОР-1

Фартук в=700 мм.

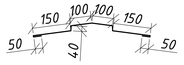

Фартук в=520 мм.

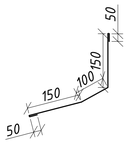

Согласовано

Взам. инв. №

Подп. и дата

Инв. № подл.

Изм.	Лист	№ Докум.	Подп.	Дата
ГИП		Сергеев О. А.		
Исполнил		Рейнуп А. В.		
Проверил		Галато И. М.		
Н. контр.		Исмагамбетова А.		

ЗАКАЗ №:1275/31-10 АС

Капитальный ремонт здания КГП "Камыстинская ЦРБ" в с. Камысты, Камыстинского района, Костанайской области.

Здание котельной (3)

Стадия	Лист	Листов
РП	64	

План легкосбрасываемых конструкций покрытия здания котельной, сечения 1-1, 2-2, опорная рама ОР-1, спецификация.

ТОО СК ВАМ Проект Лицензия:№ 15017517

Формат 3А4К

Раскладка крепежей и направляющих фасада по оси А и В в осях 1-10

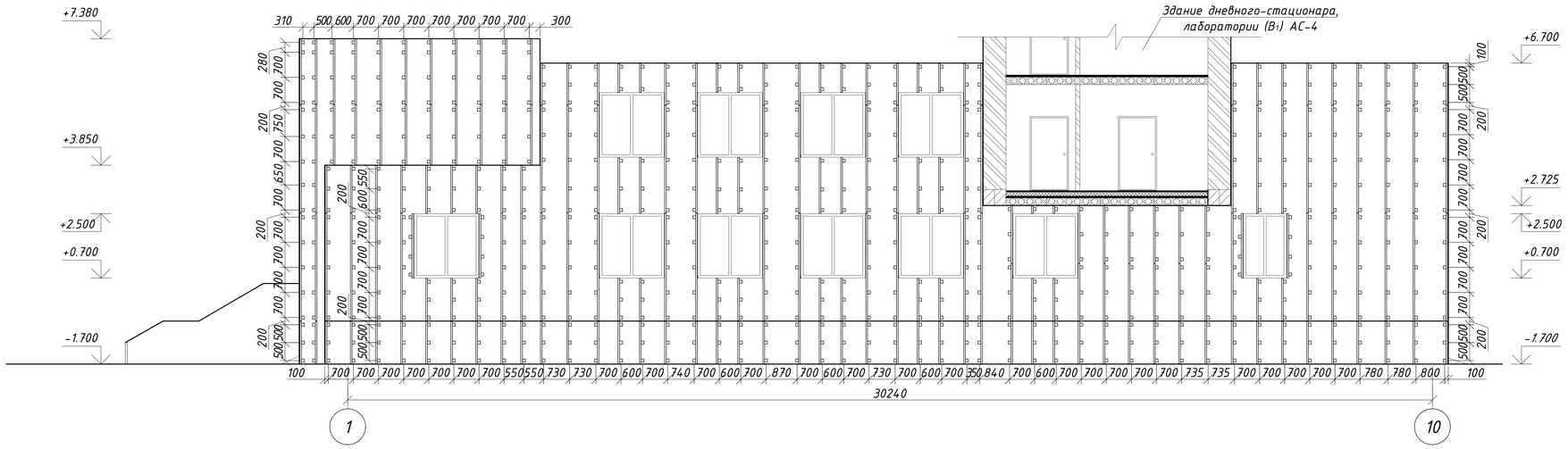

Раскладка сайдинг панелей фасада по оси А и В в осях 1-10

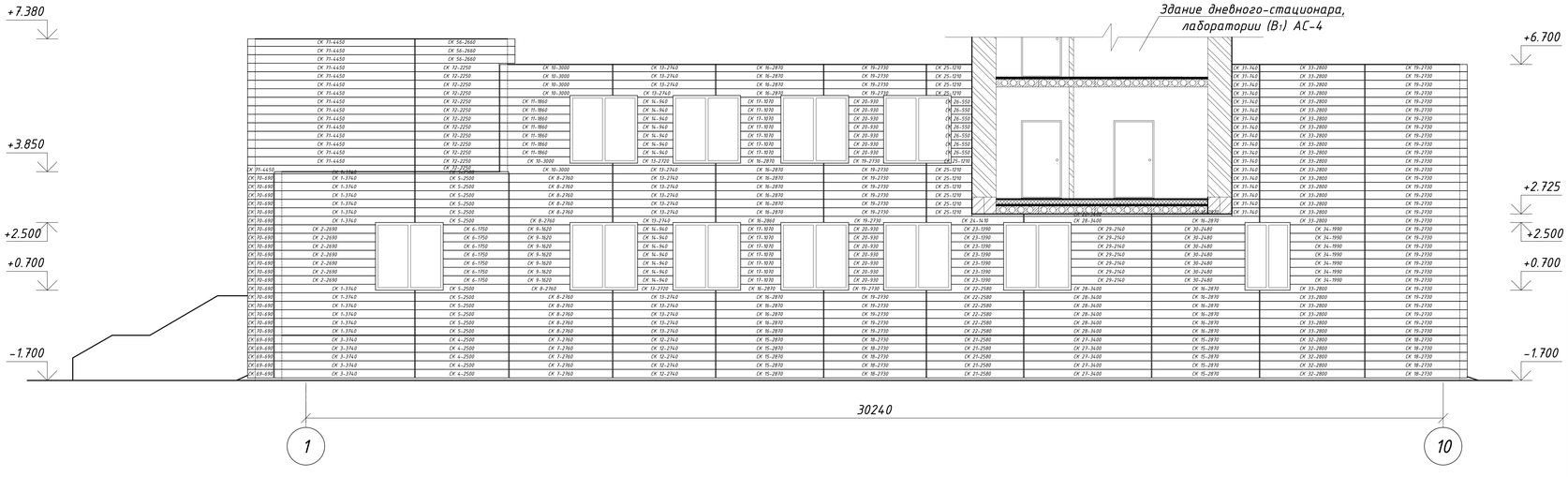

Данный лист см. совместно с листами АС-92, 93.

Изм.	Лист	№ Докум.	Подп.	Дата	ЗАКАЗ №:1275/31-10		АС
					Капитальный ремонт здания КГП "Камыстинская ЦРБ" в с. Камысты, Камыстинского района, Костанайской области.		
ГИП		Сергеев О. А.			Здание больницы	Стадия: РП	Лист: 65	Листов:
Исполнил		Рейнуп А. В.						
Проверил		Галато И. М.			Раскладки крепежей и направляющих, сайдинг панелей фасада по оси А и В в осях 1-10	ТОО СК ВАМ Проект Лицензия:№ 15017517		
Н. контр.		Исагамбетова А.						

Формат А3А

Согласовано

Взам. инв. №

Подп. и дата

Инв. № подл.

Раскладка крепежей и направляющих фасада по оси И в осях 4-1

Раскладка сайдинг панелей фасада по оси И в осях 4-1

Данный лист см. совместно с листами АС-92, 93.

					ЗАКАЗ №:1275/31-10			АС
					Капитальный ремонт здания КГП "Камыстинская ЦРБ" в с. Камысты, Камыстинского района, Костанайской области.			
Изм.	Лист	№ Докум.	Подп.	Дата				
ГИП		Сергеев О. А.			Здание больницы	Стадия	Лист	Листов
Исполнил		Рейнуп А. В.				РП	66	
Проверил		Галато И. М.			Раскладки крепежей и направляющих, сайдинг панелей фасада по оси И в осях 4-1	ТОО СК ВАМ Проект Лицензия:№15017517		
Н. контр.		Исмагамбетова А.						

Согласовано

Взам. инв. №

Подп. и дата

Инв. № подл.

Формат А3А

Раскладка крепежей и направляющих фасада по оси 1 и 2 в осях И-А

Раскладка сайдинг панелей фасада по оси 1 и 2 в осях И-А

Данный лист см. совместно с листами АС-92, 93.

					ЗАКАЗ №:1275/31-10			АС
					Капитальный ремонт здания КГП "Камыстинская ЦРБ" в с. Камысты, Камыстинского района, Костанайской области.			
Изм.	Лист	№ Докум.	Подп.	Дата				
ГИП		Сергеев О. А.			Здание больницы	Стадия	Лист	Листов
Исполнил		Рейнуп А. В.				РП	67	
Проверил		Галато И. М.			Раскладки крепежей и направляющих, сайдинг панелей фасада по оси 1 и 2 в осях И-А	ТОО СК ВАМ Проект Лицензия:№15017517		
Н. контр.		Исмагамбетова А.						

Согласовано

Взам. инв. №

Подп. и дата

Инв. № подл.

Формат А3А

Раскладка крепежей и направляющих фасада по осям 8 и 10 в осях А-Л

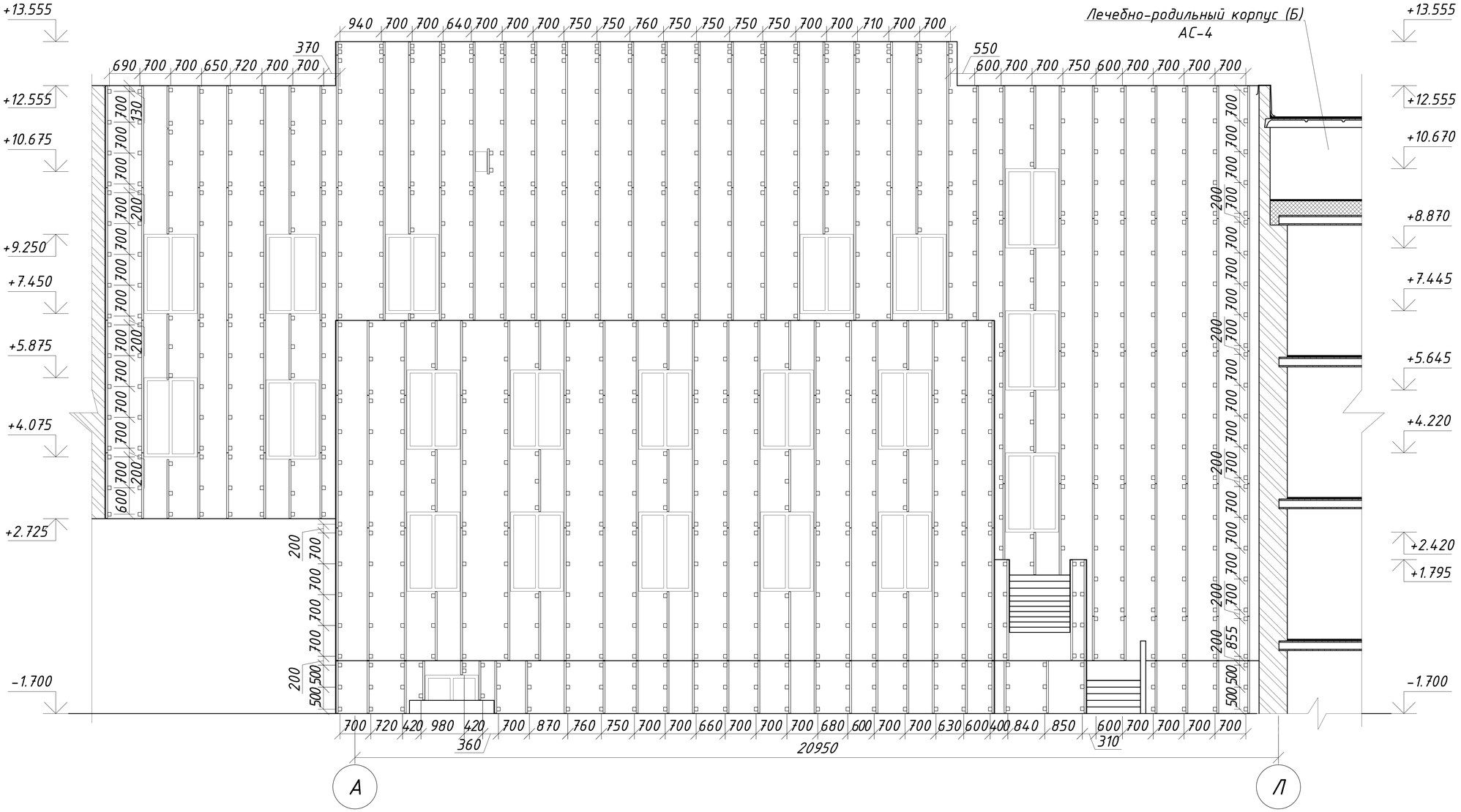

Данный лист см. совместно с листами АС-92, 93.

Изм.	Лист	№ Докум.	Подп.	Дата
ГИП		Сергеев О. А.		
Исполнил		Рейнуп А. В.		
Проверил		Галато И. М.		
Н. контр.		Исмагамбетова А.		

ЗАКАЗ №:1275/31-10 АС

Капитальный ремонт здания КГП "Камыстинская ЦРБ" в с. Камысты, Камыстинского района, Костанайской области.

Здание больницы	Стадия	Лист	Листов
	РП	68	

Раскладка крепежей и направляющих фасада по осям 8 и 10 в осях А-Л

ТОО СК ВАМ Проект
Лицензия:№ 15017517

Формат А3А

Согласовано

Взам. инв. №

Подп. и дата

Инв. № подл.