Раскладка крепежей и направляющих фасада по оси Б в осях 15-51

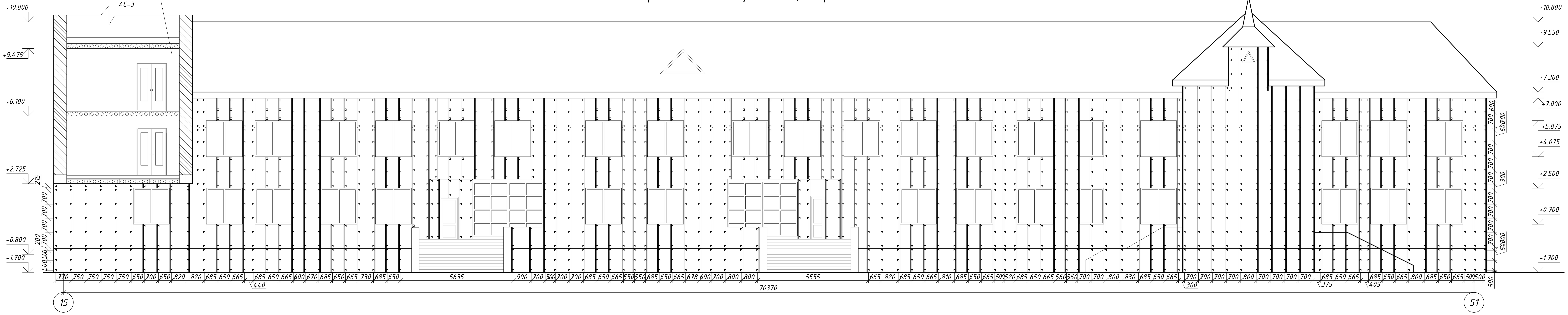

Данный лист см. совместно с листами АС-92, 93.

Изм.	Лист	№ Докум.	Подп.	Дата				
					ЗАКАЗ №:1275/31-10			АС
					Капитальный ремонт здания КГП "Камыстинская ЦРБ" в с. Камысты, Камыстинского района, Костанайской области.			
					Здание больницы	Стадия	Лист	Листов
ГИП		Сергеев О. А.				РП	89	
Исполнил		Рейнуп А. В.						
Проверил		Галато И. М.			Раскладка сайдинг панелей фасада по оси К в осях 51-18	ТОО СК ВАМ Проект Лицензия:№15017517		
Н. контр.		Исмагамбетова А.						

Формат А3А

Согласовано

Взам. инв. №

Подп. и дата

Инв. № подл.

Раскладка сайдинг панелей фасада по оси Б в осях 15-51

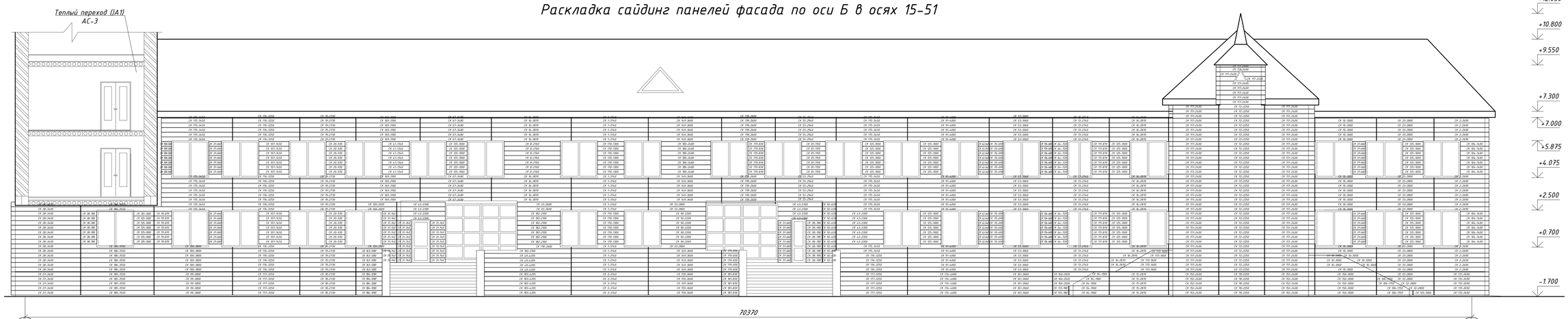

Данный лист см. совместно с листами АС-92, 93.

					ЗАКАЗ №:1275/31-10	АС
					Капитальный ремонт здания КГП "Камыстинская ЦРБ" в с. Камысты, Камыстинского района, Костанайской области.	
Изм.	Лист	№ Докум.	Подп.	Дата		
ГИП		Сергеев О. А.			Здание больницы	Стадия: РП; Лист: 90; Листов:
Исполнил		Рейнут А. В.				
Проверил		Галато И. М.			Раскладка сайдинг панелей фасада по оси Б в осях 15-51	ТОО СК ВАМ Проект Лицензия:№15017517
Н. контр.		Искандерова А.				

Формат А3А

Согласовано

Инв. № подл. | Подп. и дата | Взам. инв. №

Раскладка крепежей и направляющих фасада по оси 51 в осях Б-К

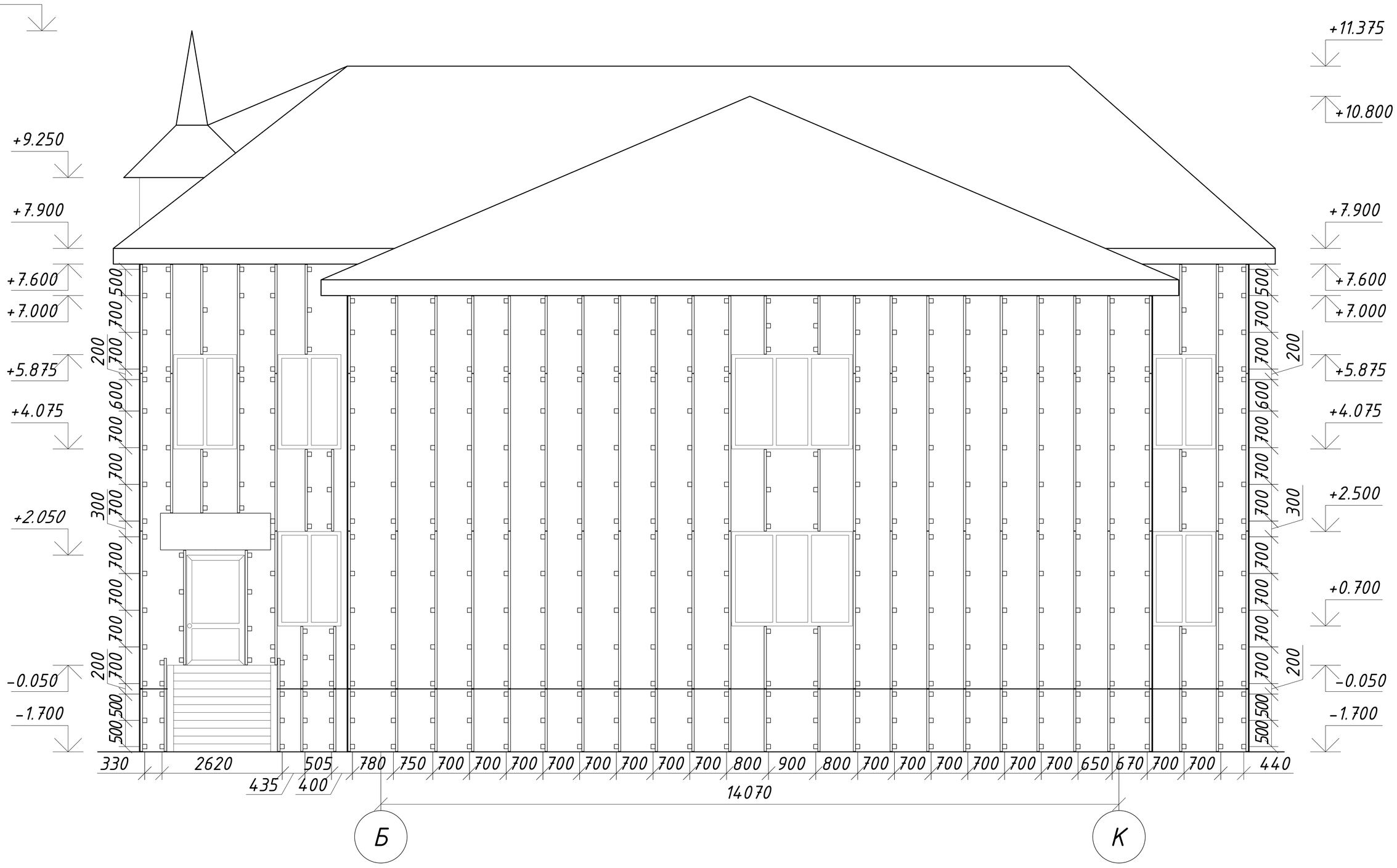

Раскладка сайдинг панелей фасада по оси 51 в осях Б-К

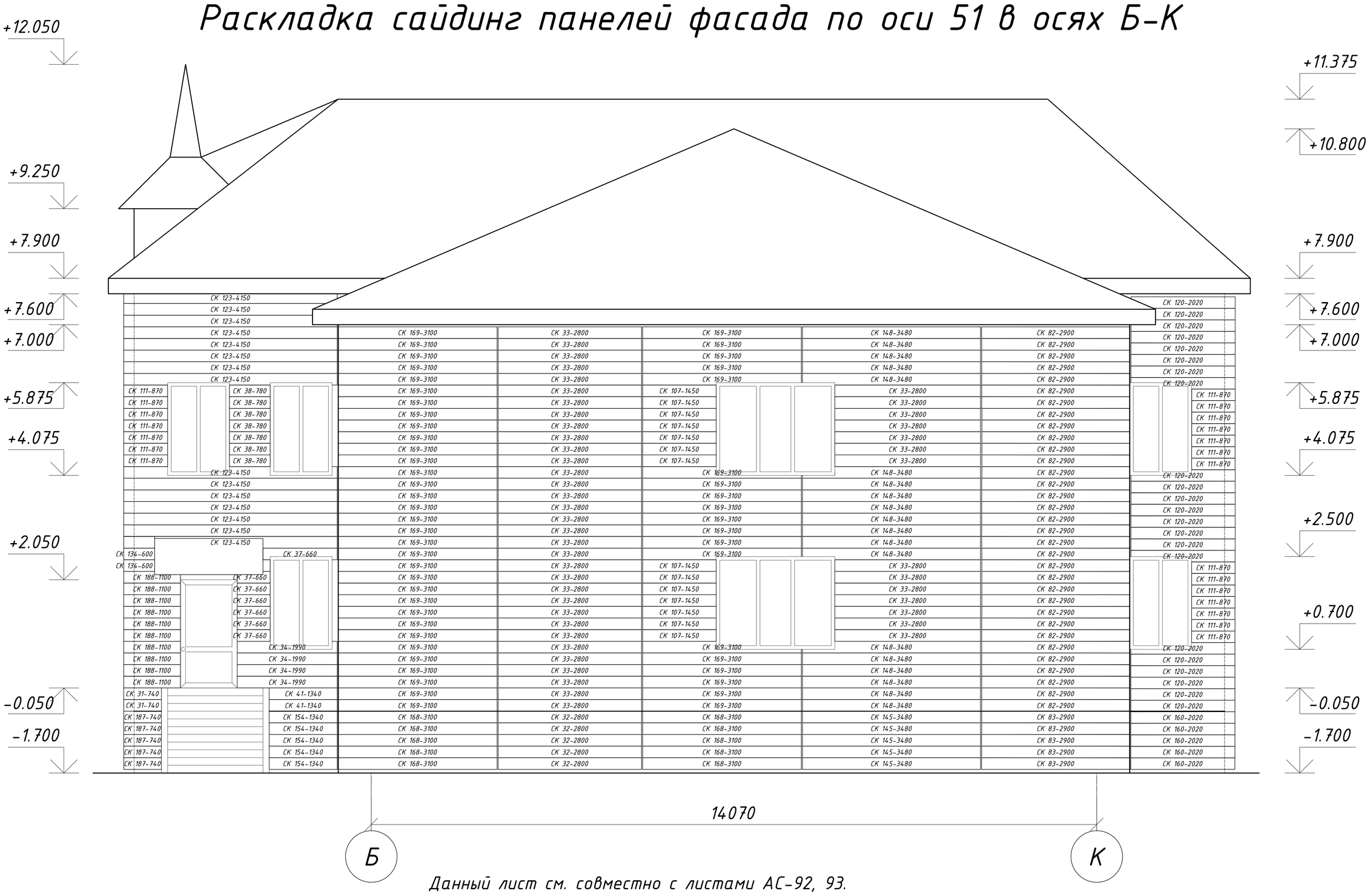

Данный лист см. совместно с листами АС-92, 93.

Изм.	Лист	№ Докум.	Подп.	Дата	ЗАКАЗ №:1275/31-10	АС
					Капитальный ремонт здания КГП "Камыстинская ЦРБ" в с. Камысты, Камыстинского района, Костанайской области.	
ГИП		Сергеев О. А.			Здание больницы	Стадия: РП; Лист: 91; Листов:
Исполнил		Рейнуп А. В.			Раскладки крепежей и направляющих, сайдинг панелей фасада по оси 51 в осях Б-К	ТОО СК ВАМ Проект Лицензия:№ 15017517
Проверил		Галато И. М.				
Н. контр.		Исмагамбетова А.				

Согласовано

Взам. инв. №

Подп. и дата

Инв. № подл.

Формат А3А

Система вентилируемого фасада (Верх окна)

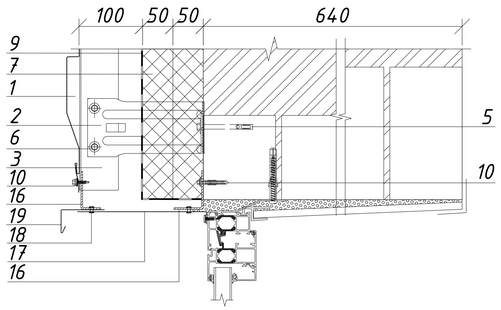

Система вентилируемого фасада (Низ окна)

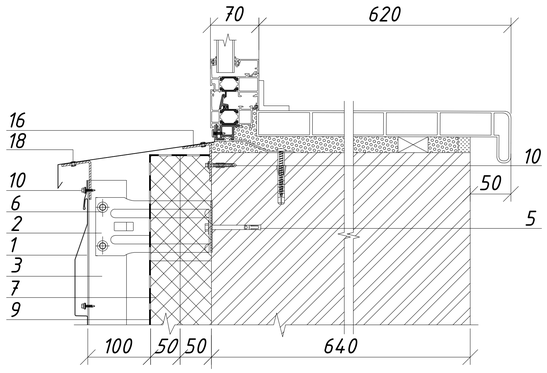

Система вентилируемого фасада (Стыковка)

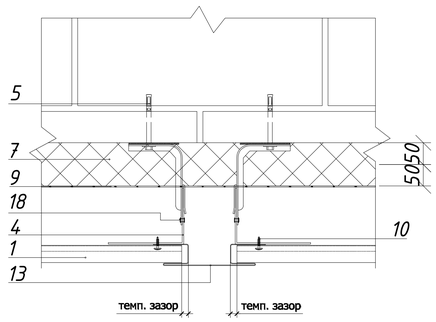

Система вентилируемого фасада (Примыкание к сущ. кровле)

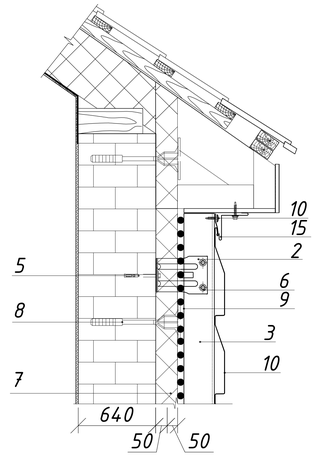

Система вентилируемого фасада (Цоколь)

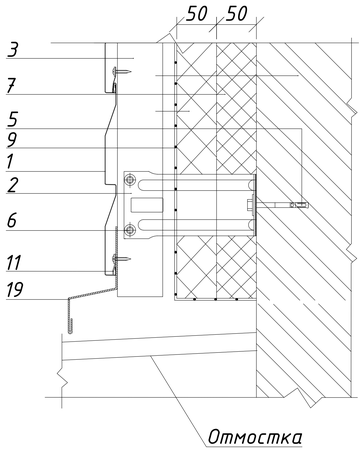

Система вентилируемого фасада (Парапет)

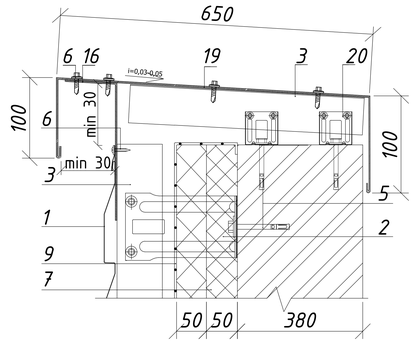

Система вентилируемого фасада (Схема крепления минераловатной плиты)

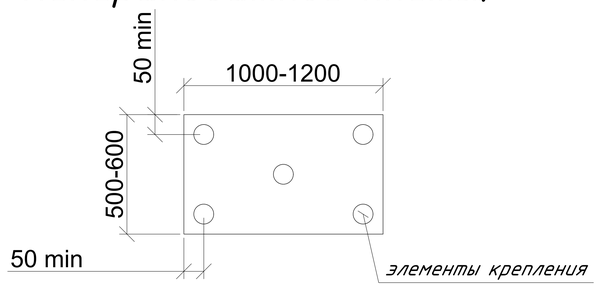

Система вентилируемого фасада (Схема крепления утеплителя на углу здания)

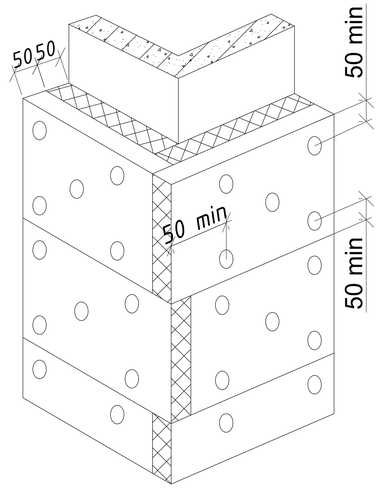

Система вентилируемого фасада (Наружный угол)

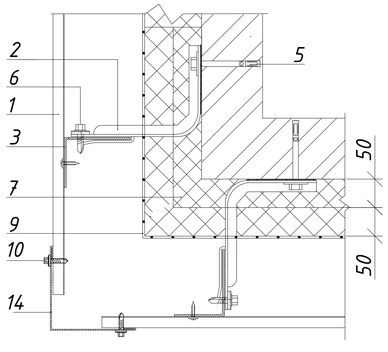

Система вентилируемого фасада (Внутренний угол)

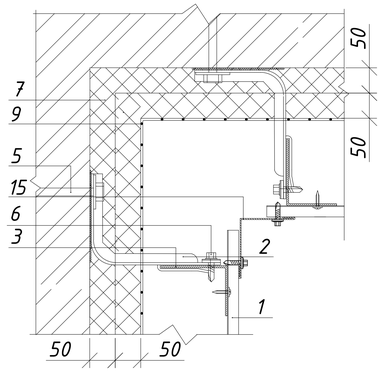

Данный лист см. совместно с листами АС-65-91, 93.

Изм.	Лист	№ Докум.	Подп.	Дата	ЗАКАЗ №:1275/31-10		АС
					Капитальный ремонт здания КГП "Камыстинская ЦРБ" в с. Камысты, Камыстинского района, Костанайской области.		
ГИП		Сергеев О. А.			Здание больницы	Стадия: РП; Лист: 92; Листов:	
Исполнил		Рейнуп А. В.					
Проверил		Галато И. М.			Узлы	ТОО СК ВАМ Проект Лицензия:№ 15017517	
Н. контр.		Исмагамбетова А.					

Формат А3А

Согласовано

Взам. инв. №

Подп. и дата

Инв. № подл.

Спецификация материала на облицовку металлосайдингом фасадов

Поз.	Обозначение	Наименование	Кол-во	Масса ед. кг	Прим.
1	"МеталлПрофиль"	Металлосайдинг МП СК-14х226 (Корабельная доска) м²	5370		
2	"МеталлПрофиль"	Кронштейн КК-150, t=2мм - 150х150 шт.	15914		
3	"МеталлПрофиль"	КПГ-60х44х3000 t=1.2 мм шт	2490		
4	"МеталлПрофиль"	КПГШ-60х81х3000 t=1.2 мм шт	586		
5	"МеталлПрофиль"	Анкер фасадный HILTI HRD-H 10х100. шт	17260		
6	"МеталлПрофиль"	Саморез Ф4.8х28 с прокладкой из ЭПДМ-резины шт	38760		
7	"МеталлПрофиль"	Теплоизоляция "Isover OL-E" объемным весом 80 кг/м³, t=50 мм м²	9882		
8	"МеталлПрофиль"	Дюбель тарельчатый шт	51560		
9	"МеталлПрофиль"	Гидро-ветрозащитной пленки типа "Ютафол Д96 сильвер" м²	4942		
10	"МеталлПрофиль"	Саморез Ф4.8х28 с прокладкой из ЭПДМ-резины и цветной головкой шт	71600		
11	"МеталлПрофиль"	Планка начальная сайдинга ПНС-10х20х3000 шт	240		
12	"МеталлПрофиль"	Планка завершающая ЗС-30х25х3000 шт.	240		
13	"МеталлПрофиль"	Планка стыковочная сложная ПСТС-75-3000 шт	586		
14	"МеталлПрофиль"	Планка угла наружного ПУН-75х75х3000 шт	105		
15	"МеталлПрофиль"	Планка угла внутреннего ПУВ-75х75х3000 шт	78		
16	"МеталлПрофиль"	Костыль (оц. сталь 40х2 мм полоса) м.п.	320		
17	"МеталлПрофиль"	Фасонное изделие (оц. сталь с полимерным покрытием t=0.7 мм.). м²	650		
18	"МеталлПрофиль"	Заклепка стальная	5450		
19	"МеталлПрофиль"	Слив (оц. сталь с полимерным покрытием t=0.7 мм.). м²	126		
20	"МеталлПрофиль"	Кронштейн КК-80, t=2мм - 80х80 шт	930		
21	"МеталлПрофиль"	Кронштейн КК-50, t=2мм - 50х50 шт.	1346		

Схема устройства короба оконного обрамления

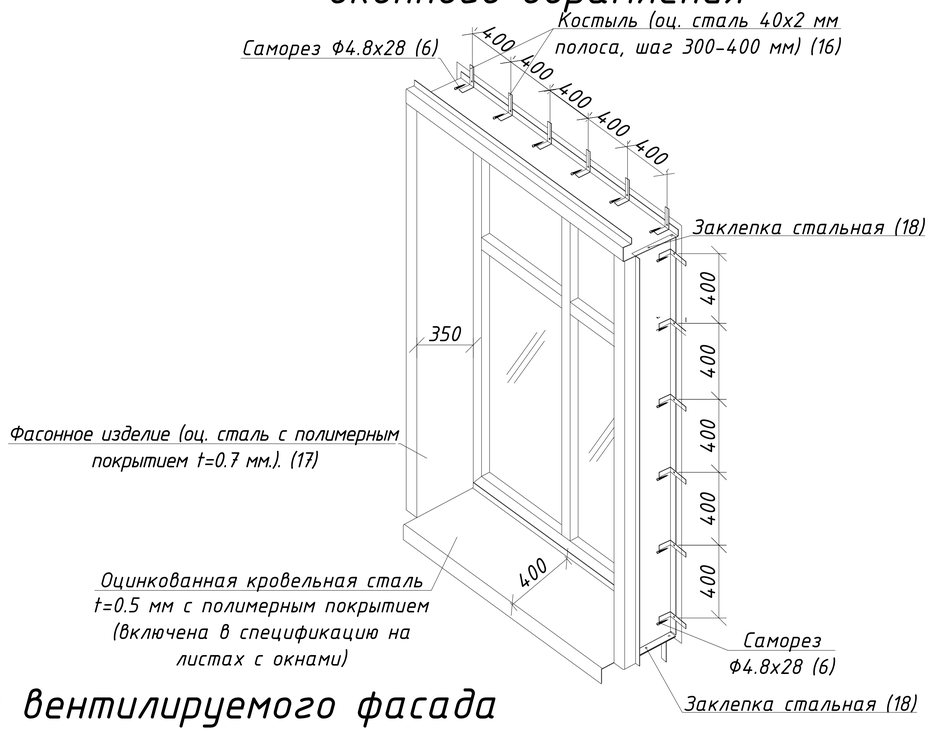

Система вентилируемого фасада (Боковое сопряжение окна и стены)

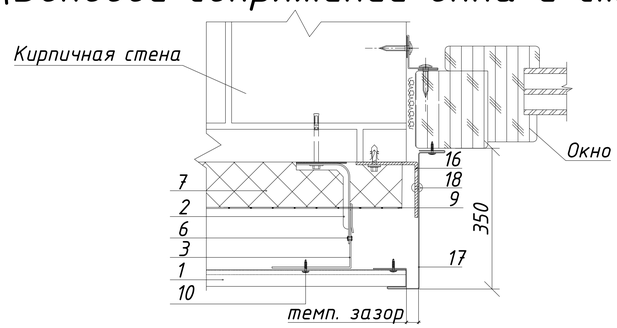

Данный лист см. совместно с листами АС-65-91, 92.

Конструкцию вентилируемого фасада выполнить силами специализированной организацией поставляющей данную систему. Типовые узлы, детали и фасонные изделия см. альбом технологических решений разработанный компанией ТОО "МеталлПрофиль", прилагаемый к данному проекту, для системы вентилируемых фасадов ВФ МП.

Здания котельной, морга-гаража выполнить без утепления и гидроветрозащитной пленки, с применением кронштейнов марки КК-50. Узлы принять по типу узлов с утеплением.

Изм.	Лист	№ Докум.	Подп.	Дата	ЗАКАЗ №:1275/31-10		АС
					Капитальный ремонт здания КГП "Камыстинская ЦРБ" в с. Камысты, Камыстинского района, Костанайской области.		
ГИП		Сергеев О. А.			Здание больницы	Стадия: РП; Лист: 93; Листов:	
Исполнил		Рейнуп А. В.					
Проверил		Галато И. М.			Спецификация, узлы.	ТОО СК ВАМ Проект Лицензия:№ 15017517	
Н. контр.		Исмагамбетова А.					

Формат А3А

Согласовано

Взам. инв. №

Подп. и дата

Инв. № подл.

ПРОИЗВОДИТЕЛЬ №1
по объему переработки стали с покрытием

МЕТАЛЛ ПРОФИЛЬ®
группа компаний

АЛЬБОМ ТЕХНИЧЕСКИХ РЕШЕНИЙ

КОНСТРУКЦИЯ НАВЕСНОЙ ФАСАДНОЙ СИСТЕМЫ С ВОЗДУШНЫМ ЗАЗОРОМ “ВФ МП"

2013

www.metallprofil.ru

ПРОИЗВОДИТЕЛЬ №1 по объему переработки стали с покрытием

МЕТАЛЛ ПРОФИЛЬ® группа компаний

УТВЕРЖДАЮ:
Генеральный директор
ООО "Компания Металл Профиль"

_____ Онищук В. Н.

"___" _____

АЛЬБОМ ТЕХНИЧЕСКИХ РЕШЕНИЙ

КОНСТРУКЦИЯ НАВЕСНОЙ ФАСАДНОЙ СИСТЕМЫ С ВОЗДУШНЫМ ЗАЗОРОМ "ВФ МП" С ОБЛИЦОВКАМИ: САЙДИНГ, ЛИНЕАРНЫЕ ПАНЕЛИ, ПРОФЛИСТ

Разработка:
ООО "Компания Металл Профиль"

Руководитель разработки

_____ Зорькина И. А.

Все изображения, техническая информация и текстовый материал являются собственностью ООО "Компания Металл Профиль". Все права защищены. Перепечатка и воспроизведение в любой форме запрещены без письменного разрешения ООО "Компания Металл Профиль".

Москва 2013 г.

Системы вентилируемых фасадов ВФ МП
Введение

Альбом содержит материалы для проектирования и рабочие чертежи конструкции навесных фасадных систем "ВФ МП" предназначенных для облицовки фасадов зданий и других строительных сооружений элементами реечного и листового типа (сайдинг, линеарные панели, профлист) и утепления стен с наружной стороны в соответствии с требованиями действующих норм по тепловой защите.

Конструкции состоят из:

-несущих кронштейнов, предназначенных для установки на строительном основании (стене) с помощью анкерных дюбелей или анкеров;

-несущих вертикальных или горизонтальных направляющих, прикрепляемых к кронштейнам на заклепках или самонарезающих винтах;

-теплоизоляционных изделий (при наличии требований по теплоизоляции), закрепляемых на основании с помощью тарельчатых дюбелей;

-защитной паропроницаемой мембраны (при необходимости), плотно закрепляемой при монтаже конструкций теми же тарельчатыми дюбелями на внешней поверхности слоя теплоизоляции;

-элементов облицовки реечного или листового типа (сайдинг, линеарные панели, профлист), которые крепятся к направляющим видимым или скрытым способом с помощью заклепок или самонарезающих винтов;

-деталей примыкания системы к проемам, углам, цоколю, крыше и другим участкам здания.

Конструкции могут применяться для устройства навесных фасадных систем вновь строящихся и реконструируемых зданий и сооружений различных уровней ответственности, всех степеней огнестойкости и классов функциональной конструктивной пожарной опасности по СНиП 21-01-97 в следующих районах и местах строительства:

-относящихся к различным ветровым районам по СНиП 2.01.07-85 с учетом расположения и высоты возводимых зданий и сооружений;

-с обычными геологическими и геофизическими условиями, а так же на просадочных грунтах 1-ого типа по СНиП 2.02.01-83 и на вечномерзлых грунтах в соответствии с 1-м принципом по СНиП 2.02.04-88;

-с различными температурно-климатическими условиями по СНиП 23-01-99 в сухих, нормальных или влажных зонах влажности;

-с неагрессивной, слабоагрессивной и среднеагрессивной окружающей средой по СНиП 2.03.11-85;

-в районах не относящихся к сейсмическим по СНиП II-7-81

Возможность применения конструкций системы в сейсмически опасных районах должна быть обоснована результатами расчетов на сейсмические воздействия (нагрузки) с ограничениями сейсмичности района строительства и высоты зданий по СНиП II-7-81 и при осуществлении необходимых конструктивных мероприятий в соответствии с разрабатываемыми на основе испытаний рекомендациями компетентных в этой области знаний организаций с учетом требований закона № 384-ФЗ [12].

Внимание!
Данный каталог носит рекомендательный характер.
Проектирование по каждому конкретному объекту выполняется лицензированными проектными организациями.
ООО "Компания Металл Профиль" оставляет за собой право корректировки данного издания без предварительного уведомления.

Системы вентилируемых фасадов ВФ МП
Содержание

Системы вентилируемых фасадов ВФ МП С (сайдинг), ВФ МП ЛП (линеарные панели), ВФ МП ПЛ (профлист)

1. Виды облицовок

2. Комплектация

3. Схема устройства короба оконного обрамления

4. Схемы расположения элементов подконструкции
   - 4.1 Схема установки кронштейнов и профилей на примере фрагмента фасада при вертикальном расположении направляющих
   - 4.2 Схема установки утеплителя
   - 4.3 Схема крепления утеплителя: - рядовой плиты (минераловатные плиты); - на углу здания
   - 4.4 Схема расположения кронштейнов и профилей на примере фрагмента фасада при горизонтальном расположении направляющих

5. Маркировка узлов (вертикальные направляющие)

6. Узлы крепления системы вентилируемого фасада ВФ МП С (вертикальные направляющие)
   - 5.1 Наружный угол
   - 5.2 Вертикальный разрез по цоколю
   - 5.3 Вертикальный разрез примыкания к кровле
   - 5.4 Вертикальный разрез по окну
   - 5.5 Внутренний угол
   - 5.6 Стыковка
   - 5.7 Боковое сопряжение окна и стены
   - 5.8 Наружный угол (вариант применения простой планки)
   - 5.9 Внутренний угол (вариант применения простой планки)
   - 5.10 Стыковка (вариант применения простой планки)

7. Маркировка узлов (вертикальные направляющие)

8. Узлы крепления системы вентилируемого фасада ВФ МП ЛП (вертикальные направляющие)
   - 8.1 Горизонтальный разрез
   - 8.2 Вертикальный разрез
   - 8.3 Наружный угол
   - 8.3.1 Наружный угол
   - 8.4 Внутренний угол
   - 8.4.1 Внутренний угол
   - 8.5 Стыковка
   - 8.5.1 Стыковка
   - 8.5.2 Стыковка
   - 8.5.3 Стыковка
   - 8.5.4 Стыковка
   - 8.5.5 Стыковка
   - 8.6 Верх окна
   - 8.7 Низ окна
   - 8.8 Боковое сопряжение окна и стены
   - 8.9 Цоколь
   - 8.10 Парапет
   - 8.11 Вертикальный разрез примыкания к кровле

Содержание

9. Маркировка узлов (горизонтальные направляющие)

10. Узлы крепления системы вентилируемого фасада ВФ МП ЛП (горизонтальные направляющие)

10.1 Горизонтальный разрез
10.2 Вертикальный разрез
10.3 Наружный угол
10.4 Внутренний угол
10.5 Стыковка
10.5.1 Стыковка
10.5.2 Стыковка
10.5.3 Стыковка
10.5.4 Стыковка
10.6 Верх окна
10.7 Низ окна
10.8 Боковое сопряжение окна и стены
10.9 Цоколь
10.10 Парапет
10.11 Вертикальный разрез примыкания к кровле

11. Маркировка узлов (горизонтальные направляющие)

12. Узлы крепления профилированного листа

12.1 Стык профлиста
12.2 Вертикальный разрез
12.3 Цоколь
12.4 Низ окна
12.5 Верх окна
12.6 Боковое сопряжение окна и стены
12.7 Наружный угол
12.8 Внутренний угол
12.9 Парапет

13. Маркировка узлов (вертикальные направляющие)

14. Узлы крепления профилированного листа МП-47х950

14.1 Стык профлиста
14.2 Вертикальный разрез
14.3 Цоколь
14.4 Низ окна
14.5 Верх окна
14.6 Боковое сопряжение окна и стены
14.7 Наружный угол
14.7.1 Наружный угол
14.8 Внутренний угол
14.9 Парапет

Содержание

15. Маркировка узлов (вертикальные направляющие)

16. Узлы крепления профилированного листа МП-18х1100

16.1 Стык профлиста
16.2 Вертикальный разрез
16.3 Цоколь
16.4 Низ окна
16.5 Верх окна
16.6 Боковое сопряжение окна и стены
16.7 Наружный угол
16.7.1 Наружный угол
16.8 Внутренний угол
16.9 Парапет

Системы вентилируемых фасадов ВФ МП

Профилированный лист
С-21х1000-А, В

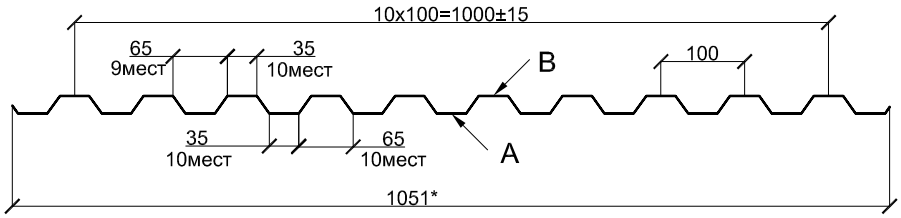

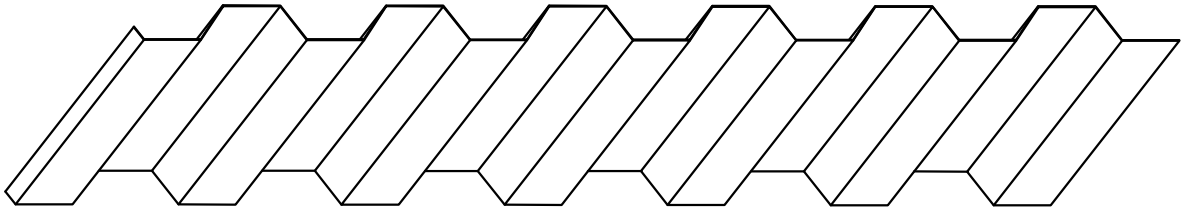

Обозначение	t,мм	Площадь сечения А, см²	Масса 1 м длины,кг	Масса 1м²полной ширины, кг	Масса 1м²полезной ширины, кг	Ширина заготовки, мм
С-21х1000-А,В	0,4	5.00	4.4	4.19	4.4	1250
С-21х1000-А,В	0.45	5.25	4.6	4.38	4.6	
С-21х1000-А,В	0.55	6.88	5.9	5.61	5.9	
С-21х1000-А,В	0.7	8.75	7.4	7.04	7.4	

Профилированный лист
МП-20х1100-R

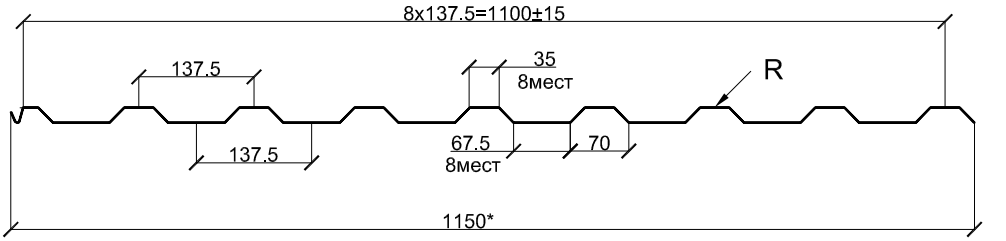

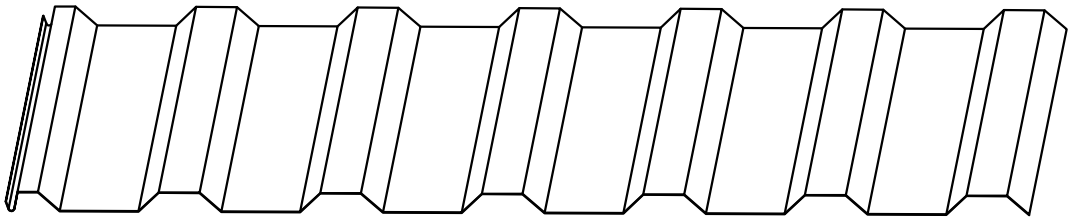

Обозначение	t,мм	Площадь сечения А, см²	Масса 1 м длины,кг	Масса 1м²полной ширины, кг	Масса 1м²полезной ширины, кг	Ширина заготовки, мм
МП-20х1110-R	0,4	5.00	4.4	3.83	4.0	1250
МП-20х1110-R	0.45	5.25	4.6	4.00	4.18	
МП-20х1110-R	0.55	6.88	5.9	5.13	5.36	
МП-20х1110-R	0.7	8.75	7.4	6.44	6.73	
МП-20х1110-R	0.8	10.00	8.4	7.3	7.64	

Примечание:
- длина листа до 12м кратно 1см.
- А -лицевая сторона по варианту А (по умолчанию)
- В -лицевая сторона по варианту В (оговаривается отдельно)

*- справочные размеры

Системы вентилируемых фасадов ВФ МП

Профилированный лист
С-8х1150-А, В

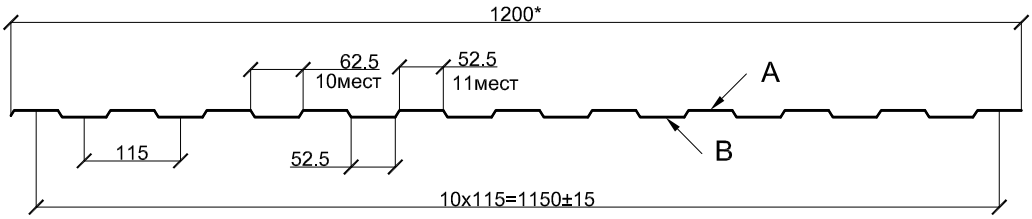

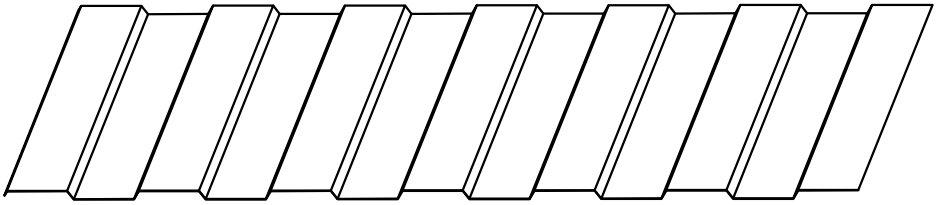

Обозначение	t,мм	Площадь сечения А, см²	Масса 1 м длины,кг	Масса 1м²полной ширины, кг	Масса 1м²полезной ширины, кг	Ширина заготовки, мм
С-8х1150-А,В	0,4	5.00	4.4	3.67	3.83	1250
С-8х1150-А,В	0.45	5.25	4.6	3.83	4.00	
С-8х1150-А,В	0.55	6.88	5.9	4.92	5.13	
С-8х1150-А,В	0.7	8.75	7.4	6.17	6.43	

Профилированный лист
МП-20х1100-А, В

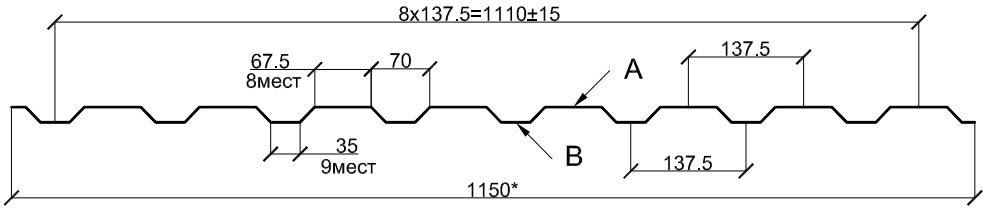

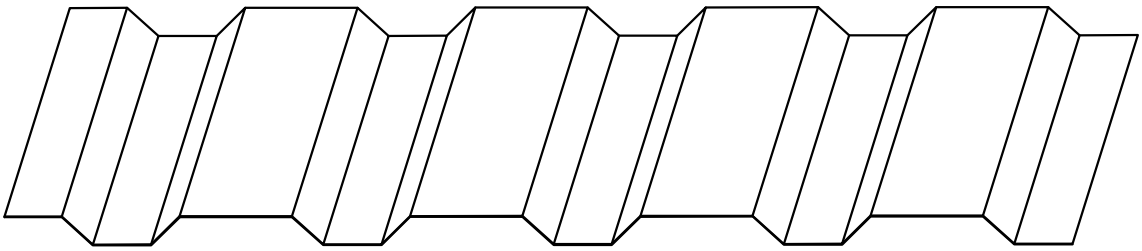

Обозначение	t,мм	Площадь сечения А, см²	Масса 1 м длины,кг	Масса 1м²полной ширины, кг	Масса 1м²полезной ширины, кг	Ширина заготовки, мм
МП-20х1110-А,В	0,4	5.00	4.4	3.83	4.0	1250
МП-20х1110-А,В	0.45	5.25	4.6	4.00	4.18	
МП-20х1110-А,В	0.55	6.88	5.9	5.13	5.36	
МП-20х1110-А,В	0.7	8.75	7.4	6.44	6.73	
МП-20х1110-А,В	0.8	10.00	8.4	7.3	7.64	

Примечание:
- длина листа до 12м кратно 1см.
- А -лицевая сторона по варианту А (по умолчанию)
- В -лицевая сторона по варианту В (оговаривается отдельно)
*- справочные размеры

Системы вентилируемых фасадов ВФ МП

Профилированный лист
НС-35х1000-А, В

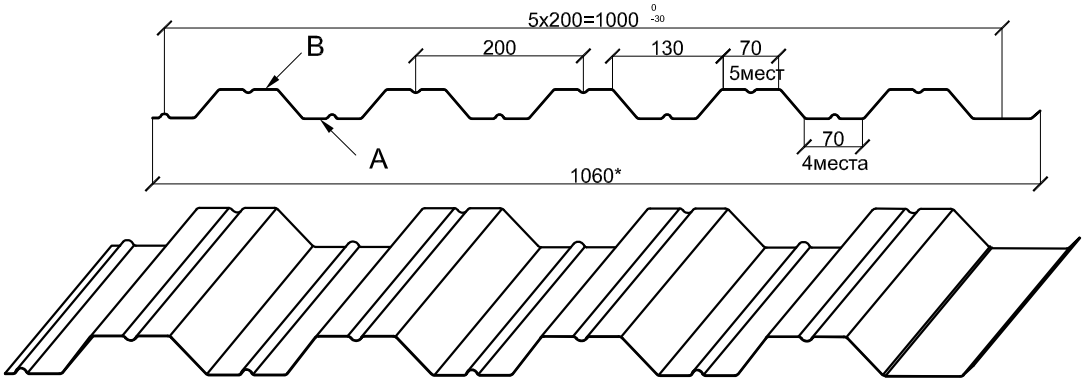

Обозначение	t,мм	Площадь сечения А, см²	Масса 1 м длины,кг	Масса 1м²полной ширины, кг	Масса 1м²полезной ширины, кг	Ширина заготовки, мм
НС-35х1000-А,В	0.45	5.25	4.6	4.28	4.6	1250
НС-35х1000-А,В	0.55	6.88	5.9	5.57	5.9	
НС-35х1000-А,В	0.7	8.75	7.4	6.98	7.4	
НС-35х1000-А,В	0.8	10.0	8.4	7.93	8.4	
НС-35х1000-А,В	0.9	11.25	9.3	8.77	9.3	

Профилированный лист
МП-35х1035-А, В

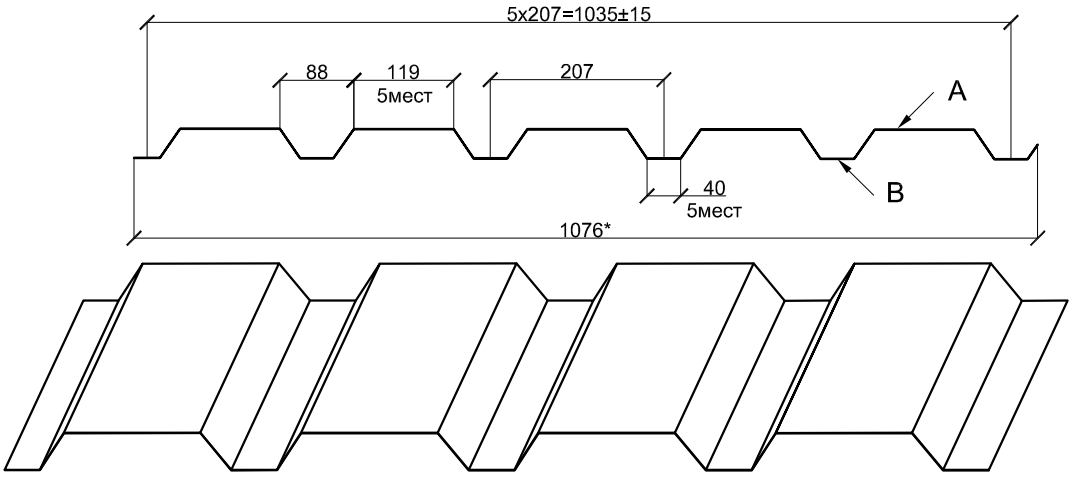

Обозначение	t,мм	Площадь сечения А, см²	Масса 1 м длины,кг	Масса 1м²полной ширины, кг	Масса 1м²полезной ширины, кг	Ширина заготовки, мм
МП-35х1035-А,В	0.45	5.25	4.6	4.28	4.4	1250
МП-35х1035-А,В	0.55	6.88	5.9	5.48	5.7	
МП-35х1035-А,В	0.7	8.75	7.4	6.88	7.1	
МП-35х1035-А,В	0.8	10.0	8.4	7.81	8.1	
МП-35х1035-А,В	0.9	11.25	9.3	8.64	9.0	

Примечание:
- длина листа до 12м кратно 1см.
- А -лицевая сторона по варианту А (по умолчанию)
- В -лицевая сторона по варианту В (оговаривается отдельно)
*- справочные размеры

Системы вентилируемых фасадов ВФ МП

Профилированный лист
С-44х1000-А, В

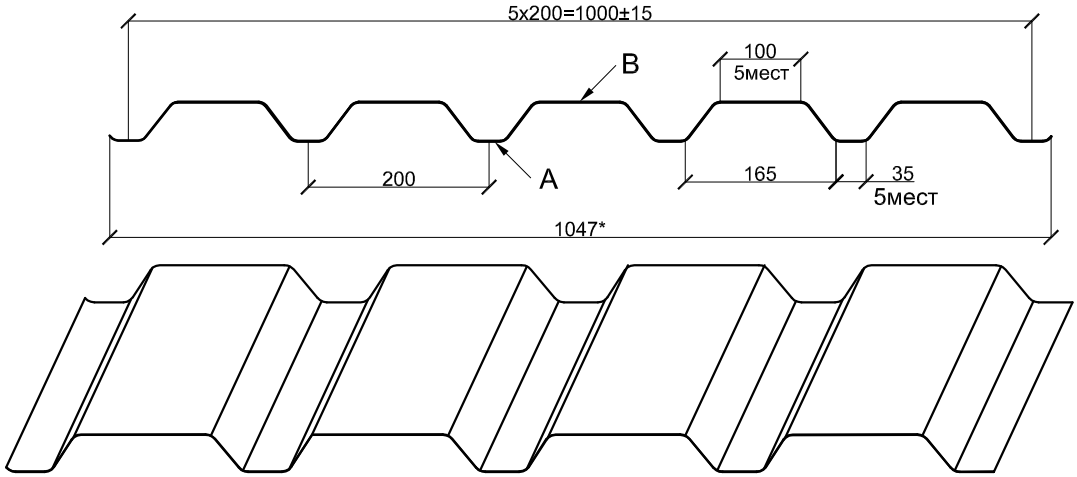

Обозначение	t,мм	Площадь сечения А, см²	Масса 1 м длины,кг	Масса 1м²полной ширины, кг	Масса 1м²полезной ширины, кг	Ширина заготовки, мм
С-44х1000-А,В	0.45	5.25	4.6	4.39	4.6	1250
С-44х1000-А,В	0.55	6.88	5.9	5.64	5.9	
С-44х1000-А,В	0.7	8.75	7.4	7.07	7.4	
С-44х1000-А,В	0.8	10.0	8.4	8.02	8.4	

Профилированный лист
Н-60х845-А, В

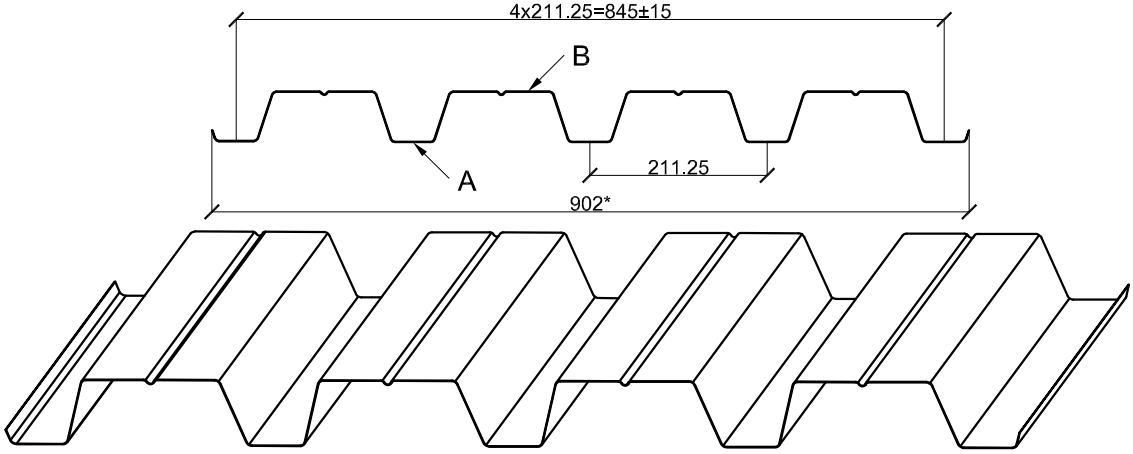

Обозначение	t,мм	Площадь сечения А, см²	Масса 1 м длины,кг	Масса 1м²полной ширины, кг	Масса 1м²полезной ширины, кг	Ширина заготовки, мм
Н-035х845-А,В	0.45	5.25	4.6	5.1	5.4	1250
Н-035х845-А,В	0.55	6.88	5.9	6.54	7.0	
Н-035х845-А,В	0.7	8.75	7.4	8.20	8.8	
Н-035х845-А,В	0.8	10.0	8.4	9.31	9.9	
Н-035х845-А,В	0.9	11.25	9.3	10.31	11.1	
Н-035х845-А,В	1.0	12.50	10.3	11.41	12.2	

Примечание:
- длина листа до 12м кратно 1см.
- А -лицевая сторона по варианту А (по умолчанию)
- В -лицевая сторона по варианту В (оговаривается отдельно)

*- справочные размеры

Системы вентилируемых фасадов ВФ МП

Профилированный лист
Н-114х600-А, В

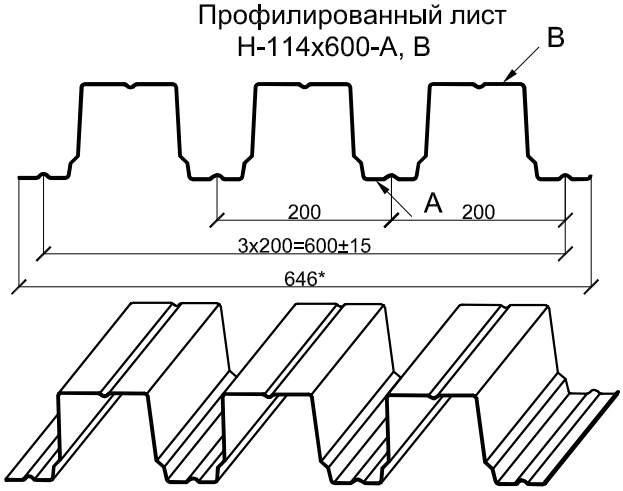

Обозначение	t,мм	Площадь сечения А, см²	Масса 1 м длины,кг	Масса 1м²полной ширины, кг	Масса 1м²полезной ширины, кг	Ширина заготовки, мм
Н-114х600-А,В	0.7	8.75	7.4	11.38	12.3	1250
Н-114х600-А,В	0.8	10.00	8.4	13.00	14.0	
Н-114х600-А,В	0.9	11.25	9.3	14.40	15.6	
Н-114х600-А,В	1.0	12.50	10.3	15.94	17.2	
Н-114х600-А,В	1.2	15.00	12.3	19.00	20.5	

Профилированный лист
Н-75х750-А, В

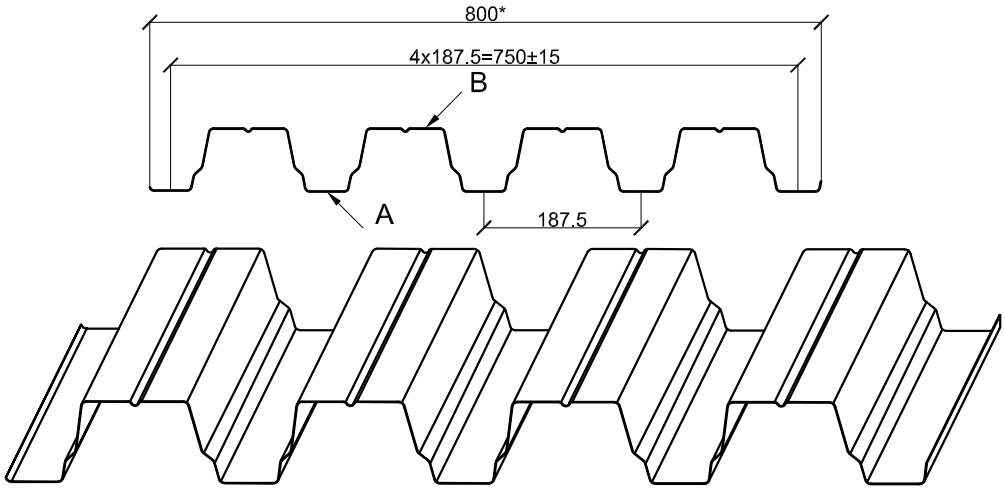

Обозначение	t,мм	Площадь сечения А, см²	Масса 1 м длины,кг	Масса 1м²полной ширины, кг	Масса 1м²полезной ширины, кг	Ширина заготовки, мм
Н-75х750-А,В	0.7	8.75	7.4	9.25	9.8	1250
Н-75х750-А,В	0.8	10.00	8.4	10.5	11.2	
Н-75х750-А,В	0.9	11.25	9.3	11.63	12.5	
Н-75х750-А,В	1.0	12.50	10.3	12.9	13.7	

Примечание:
- длина листа до 12м кратно 1см.
- А -лицевая сторона по варианту А (по умолчанию)
- В -лицевая сторона по варианту В (оговаривается отдельно)
*- справочные размеры

Системы вентилируемых фасадов ВФ МП

Профилированный лист
Н-114х750-А, В

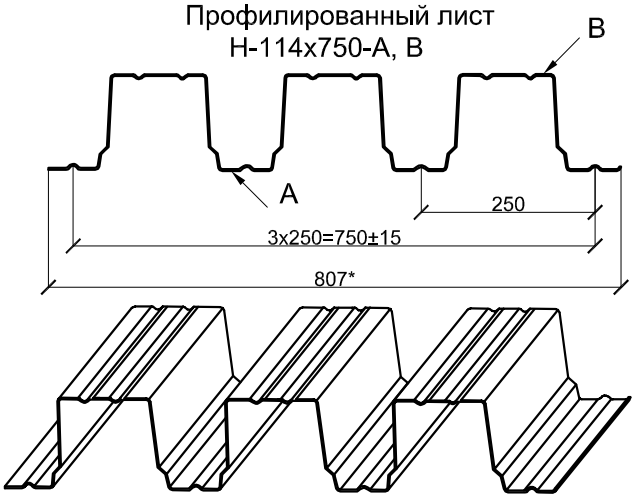

Обозначение	t,мм	Площадь сечения А, см²	Масса 1 м длины,кг	Масса 1м²полной ширины, кг	Масса 1м²полезной ширины, кг	Ширина заготовки, мм
Н-75х750-А,В	0.7	9.8	8.2	10.2	11.3	1400
Н-75х750-А,В	0.8	11.2	9.4	11.7	12.5	
Н-75х750-А,В	0.9	12.6	10.5	13.0	14.0	
Н-75х750-А,В	1.0	14.0	11.7	14.5	15.4	

Профилированный лист
МП-18х1100-А, В

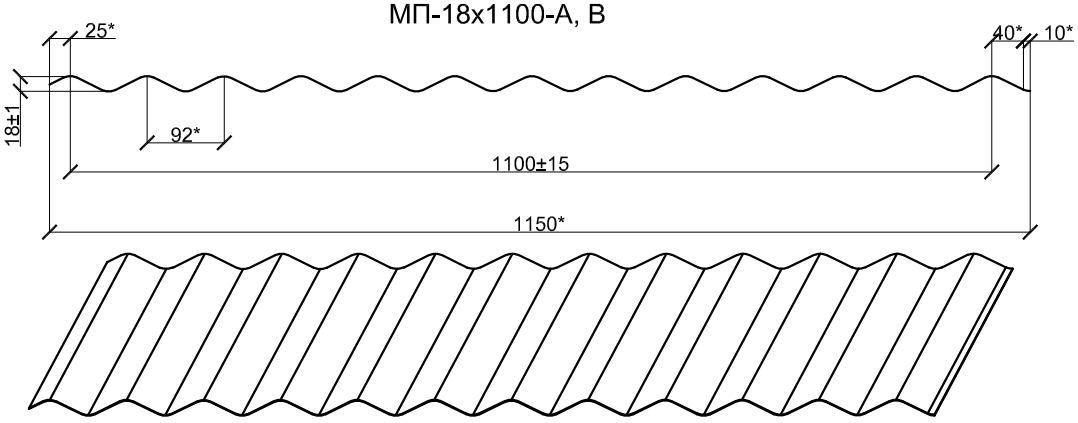

Обозначение	t,мм	Площадь сечения А, см²	Масса 1 м длины,кг	Масса 1м²полной ширины, кг	Масса 1м²полезной ширины, кг	Ширина заготовки, мм
МП-18х1100-А,В	0.4	5.00	4.4	3.83	4.00	1250
МП-18х1100-А,В	0.45	5.25	4.6	4.00	4.18	
МП-18х1100-А,В	0.55	6.88	5.9	5.13	5.36	
МП-18х1100-А,В	0.7	8.75	7.4	6.43	6.72	

Примечание:
- длина листа до 12м кратно 1см.
- А -лицевая сторона по варианту А (по умолчанию)
- В -лицевая сторона по варианту В (оговаривается отдельно)
*- справочные размеры

Системы вентилируемых фасадов ВФ МП

Сайдинг МП СК-14х226
(корабельная доска)

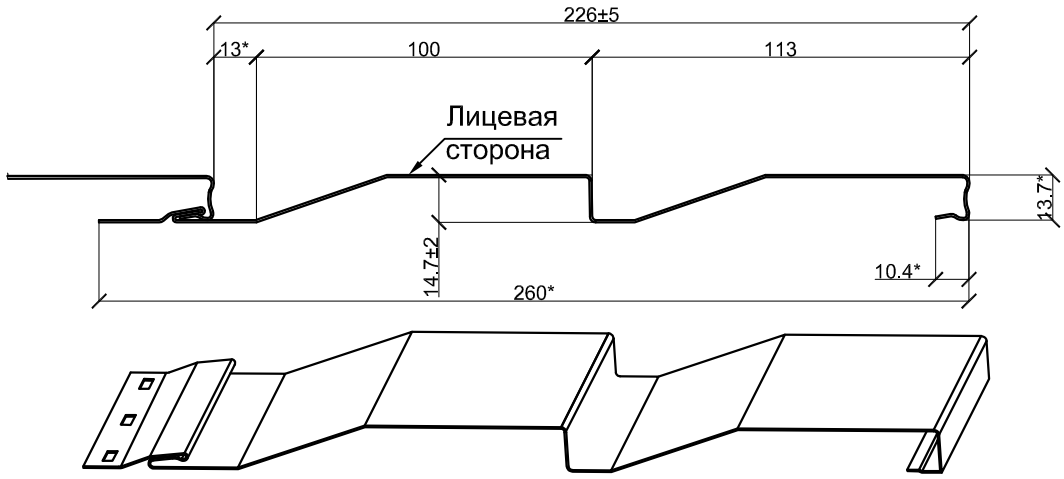

Обозначение	t,мм	Длина, м	Площадь сечения А, см²	Масса 1п.м.,кг	Масса 1 м²,кг	Ширина заготовки, мм
МП СК-14х226-А,В	0.4	до 6.0	1.25	0.98	4.23	312
	ОН**	до 6.0	1.31	1.15	5.19	312
	0.5	до 6.0	1.72	1.48	5.69	312

Сайдинг Lбрус-15х240

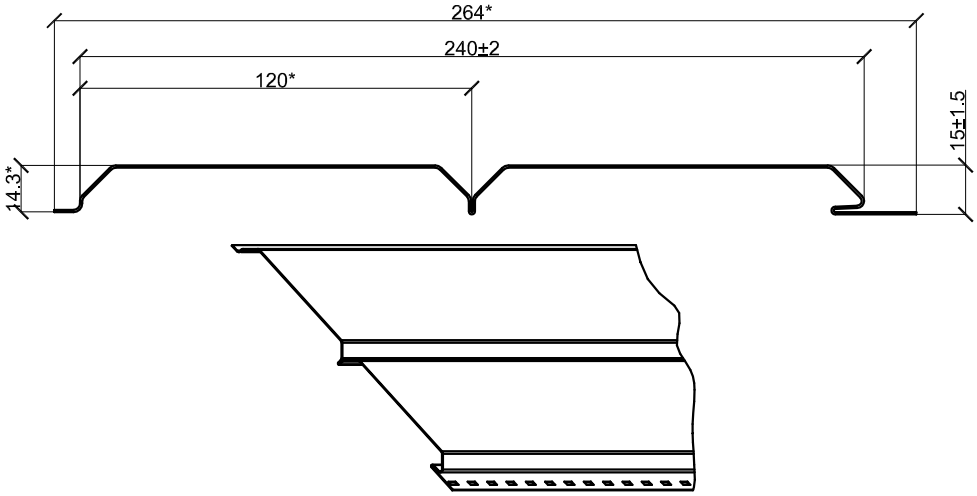

Обозначение	t,мм	Длина,м	Площадь сечения. А,см²	Масса 1п.м.,кг	Ширина заготовки, мм	Масса 1м²,кг
Сайдинг Lбрус-15х240	ОН**	до 6.0	1.31	1.44	312	5.19
	0.5	до 6.0	1.72	1.60	312	5.69

Системы вентилируемых фасадов ВФ МП

Линеарные панели ВФ МП ЛП-О-24хВ/R (с открытыми торцами, руст 20мм)
МП ЛП-О-24х348/20, МП ЛП-О-24х300/20, МП ЛП-О-24х197/20

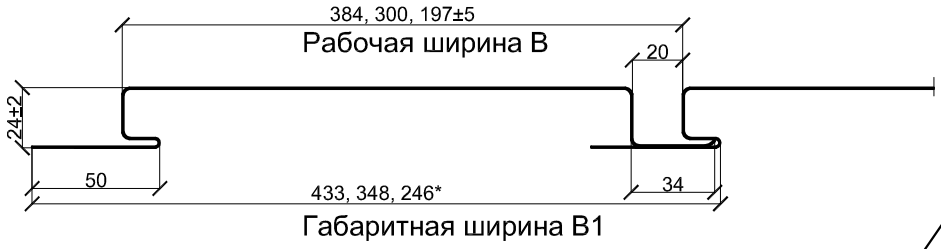

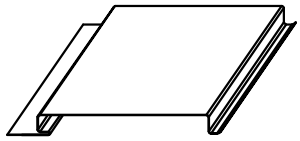

Линеарные панели ВФ МП ЛП-О-24хВ/R (с открытыми торцами, без руста)
МП ЛП-О-24х404/0, МП ЛП-О-24х320/0, МП ЛП-О-24х217/0

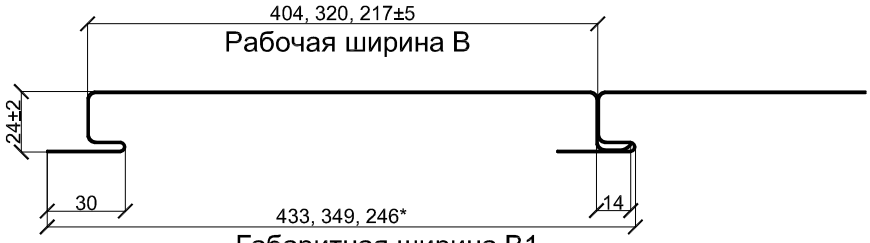

Обозначение	t,мм	Длина, м	Площадь сечения А, см²	Масса 1 м длины,кг	Ширина заготовки, мм
МП ЛП-О-24х404/0	0.7	0.9-4.0	3.50	2.96	500
МП ЛП-О-24х384/20					
МП ЛП-О-24х320/0	0.7	0.9-4.0	2.91	2.46	416
МП ЛП-О-24х300/20					
МП ЛП-О-24х217/0	ОН**	0.9-4.0	1.31	1.13	312
МП ЛП-О-24х197/20					

Линеарные панели ВФ МП ЛП-Т-24хВ/R (с закрытыми торцами, руст 20мм)
МП ЛП-Т-24х348/20, МП ЛП-Т-24х300/20, МП ЛП-Т-24х197/20

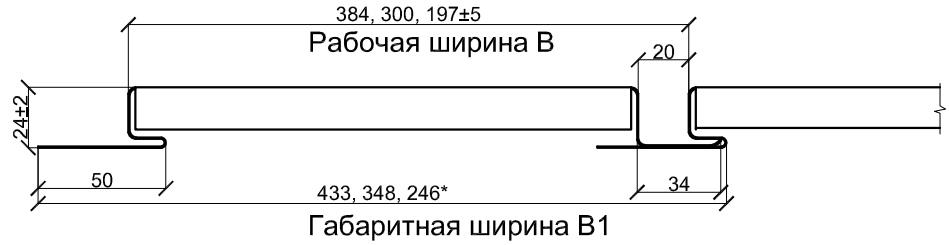

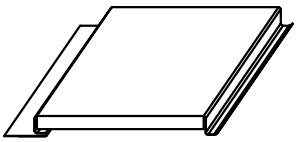

Линеарные панели ВФ МП ЛП-Т-24хВ/R (с закрытыми торцами, без руста)
МП ЛП-Т-24х404/0, МП ЛП-Т-24х320/0, МП ЛП-Т-24х217/0

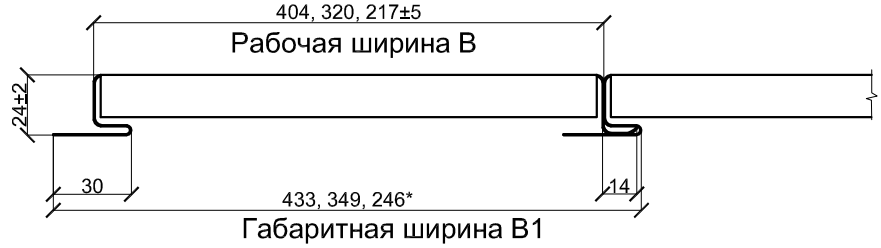

Обозначение	t,мм	Длина, м	Площадь сечения А, см²	Масса 1 м длины,кг	Ширина заготовки, мм
МП ЛП-Т-24х404/0	0.7	0.9-4.0	3.50	2.96	500
МП ЛП-Т-24х384/20					
МП ЛП-Т-24х320/0	0.7	0.9-4.0	2.91	2.46	416
МП ЛП-Т-24х300/20					
МП ЛП-Т-24х217/0	ОН**	0.9-4.0	1.31	1.13	312
МП ЛП-Т-24х197/20					

Линеарные панели Primepanel-Т-Г-24хС/R (с закрытыми торцами, руст R=20 мм)

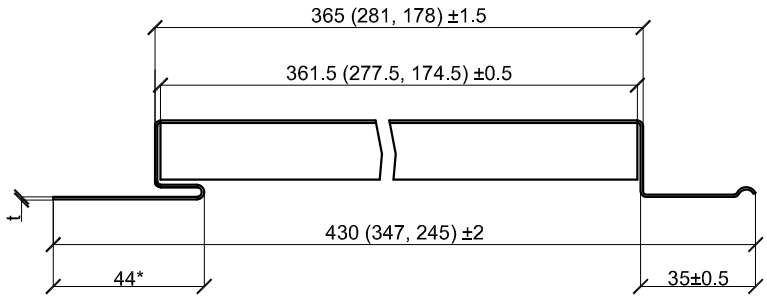

Линеарные панели Primepanel-Т-Г-24хС/R (с закрытыми торцами, без руста R=0 мм)

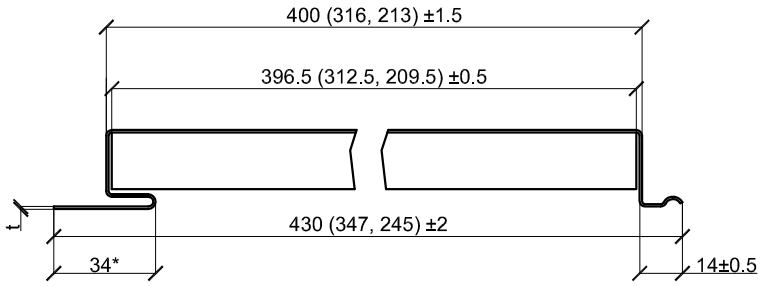

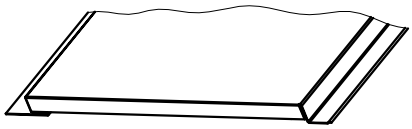

Т - закрытый торец
С - рабочая ширина
R - руст (мм)
*- справочные размеры

Обозначение	t, мм	Длина, м	Площадь сечения А, см²	Масса 1 м длины, кг	Ширина заготовки, мм
Primepanel-Т-Г-24х400/0	0.6 0.7 0.8 0.9 1.0	0.9-6.0	3.50	2.35 2.74 3.14 3.53 3.92	500
Primepanel-Т-Г-24х365/20					
Primepanel-Т-Г-24х316/0	0.6 0.7 0.8 0.9 1.0	0.9-6.0	2.91	1.95 2.28 2.61 2.93 3.26	416
Primepanel-Т-Г-24х281/20					
Primepanel-Т-Г-24х213/0	0.6 0.7 0.8 0.9 1.0	0.9-6.0	1.31	1.47 1.71 1.96 2.21 2.45	312
Primepanel-Т-Г-24х178/20					