Система вентилируемого фасада ВФ МП С

5. Маркировка узлов
(вертикальные направляющие)

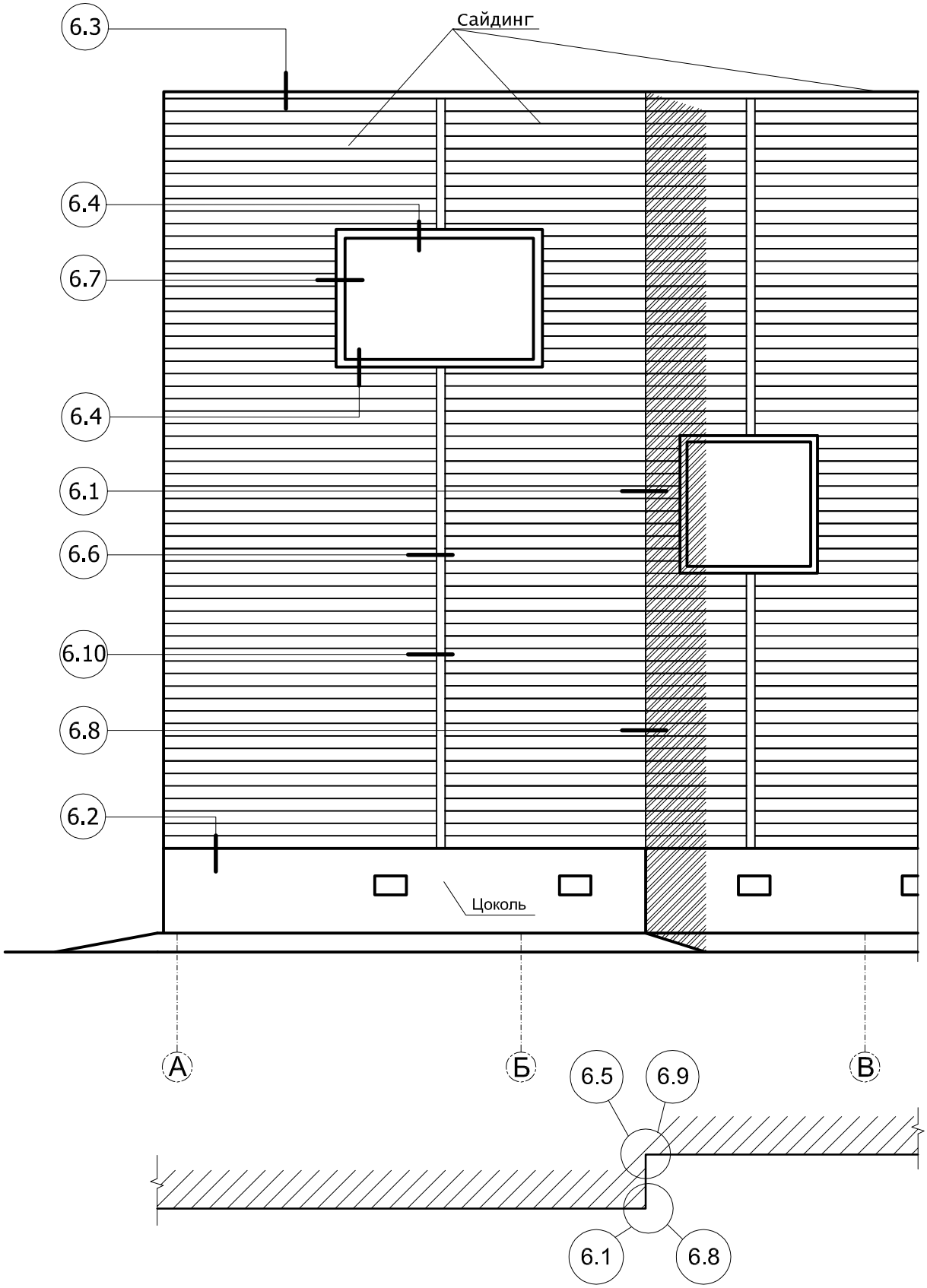

Система вентилируемого фасада ВФ МП С

6. Узлы крепления системы вентилируемого фасада ВФ МП С (вертикальные направляющие)

Узел 6.1

Наружный угол

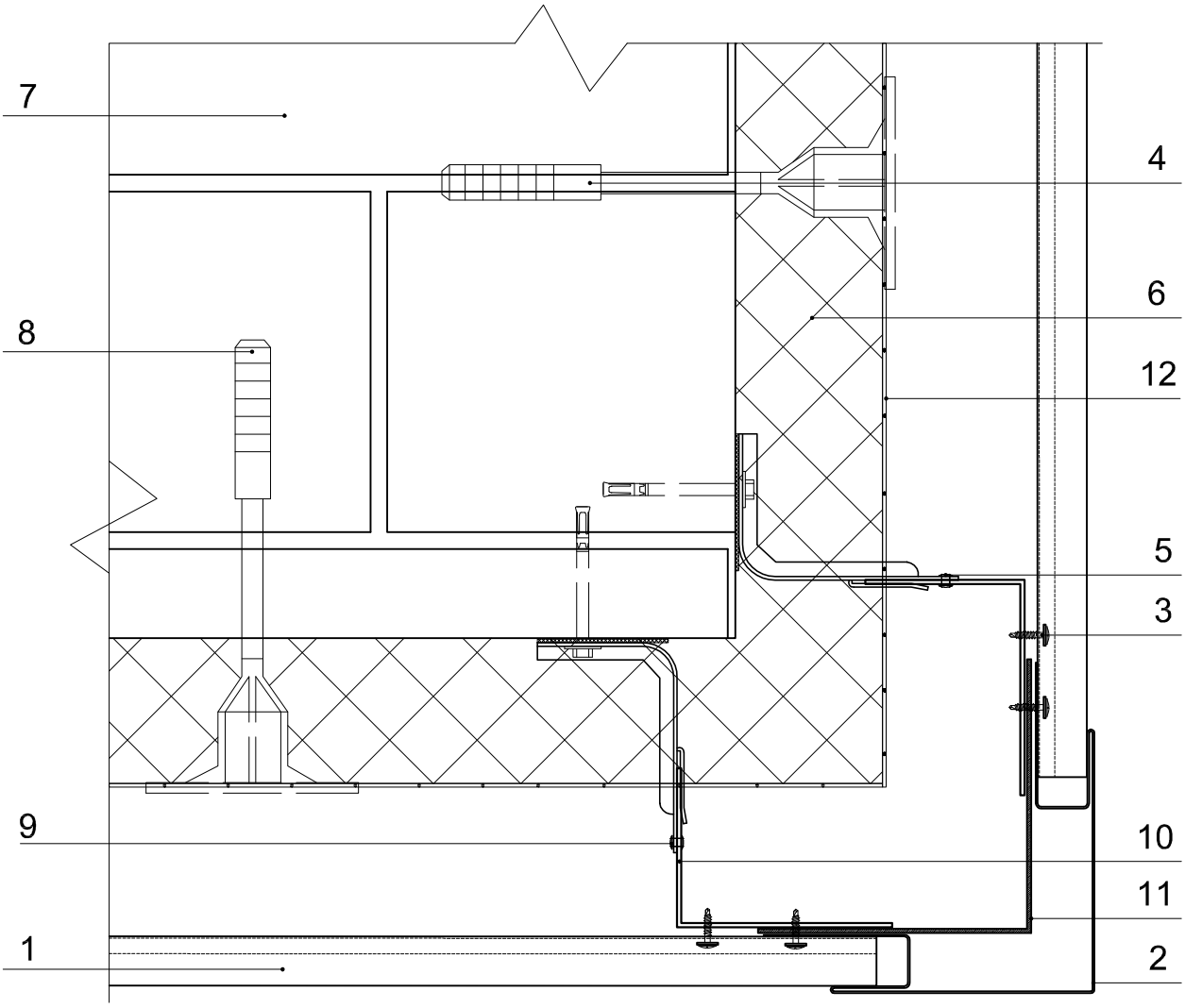

1. Сайдинг МП СК-14х226, Lбрус-15х240 , Woodstock-28х330, Woodstock-H-28х330, Woodstock-T-28х330, Woodstock-B-28х330 (по проекту)
2. Планка угла наружного ПУНС-75х75х3000, ПУНСW-75х75х3000 (по проекту)
3. Саморез Ø4,2х(16)19 с пресс-шайбой
4. Крепежный элемент (марка по проекту)
5. Кронштейн КК-L или ККУ-L с шайбой и паронитовой прокладкой
6. Теплоизоляция (по проекту)
7. Существующая стена
8. Дюбель крепления теплоизоляции
9. Заклепка или саморез Ø4,8х28 (Ø5,5х19) с прокладкой из ЭПДМ-резины
10. Вертикальная направляющая КПГ- 60х44х3000, КПГ-40х40х3000 (по проекту)
11. Уголок (костыль) из оцинкованной стали t=2,0 мм
12. Гидро-ветрозащитная мембрана Tyvek (по проекту)

Система вентилируемого фасада ВФ МП С

Узел 6.2

Вертикальный разрез по цоколю.

Облицовка сайдингом "Корабельная доска"

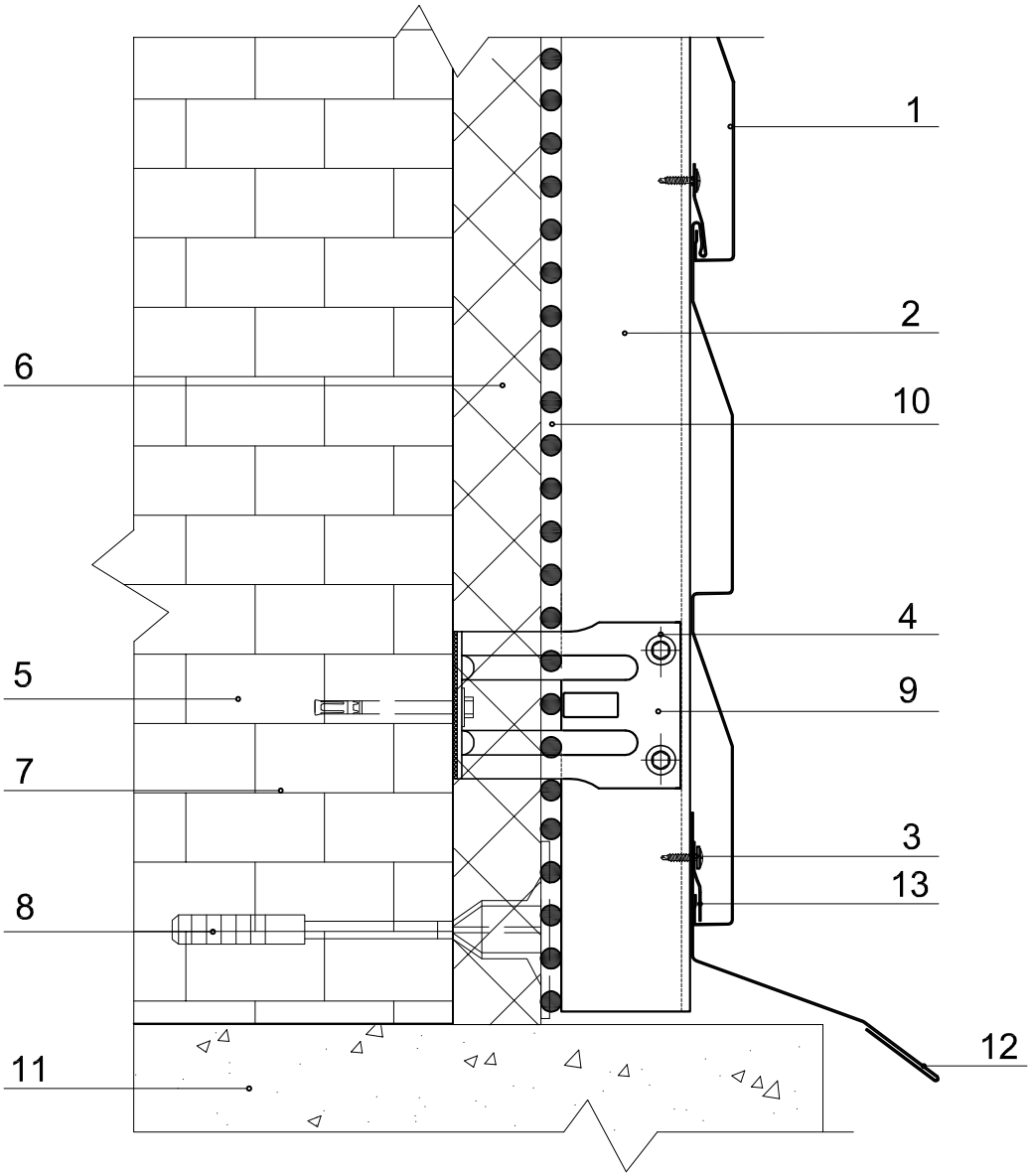

1. Сайдинг МП СК-14х226
2. Вертикальная направляющая КПГ- 60х44х3000, КПГ-40х40х3000 (по проекту)
3. Саморез 4,2х(16)19 с пресс-шайбой
4. Заклепка или саморез Ø4,8х28 (Ø5,5х19) с прокладкой из ЭПДМ-резины
5. Крепежный элемент (марка по проекту)
6. Теплоизоляция (по проекту)
7. Существующая стена
8. Дюбель крепления теплоизоляции
9. Кронштейн КК-L или ККУ-L с шайбой и паронитовой прокладкой
10. Гидро-ветрозащитная мембрана Tyvek (по проекту)
11. Цоколь
12. Фасонный элемент цоколя
13. Начальная планка сайдинга ПНС-10х20х3000

Система вентилируемого фасада ВФ МП С

Узел 6.3

Вертикальный разрез примыкания к кровле

Облицовка сайдингом "Корабельная доска"

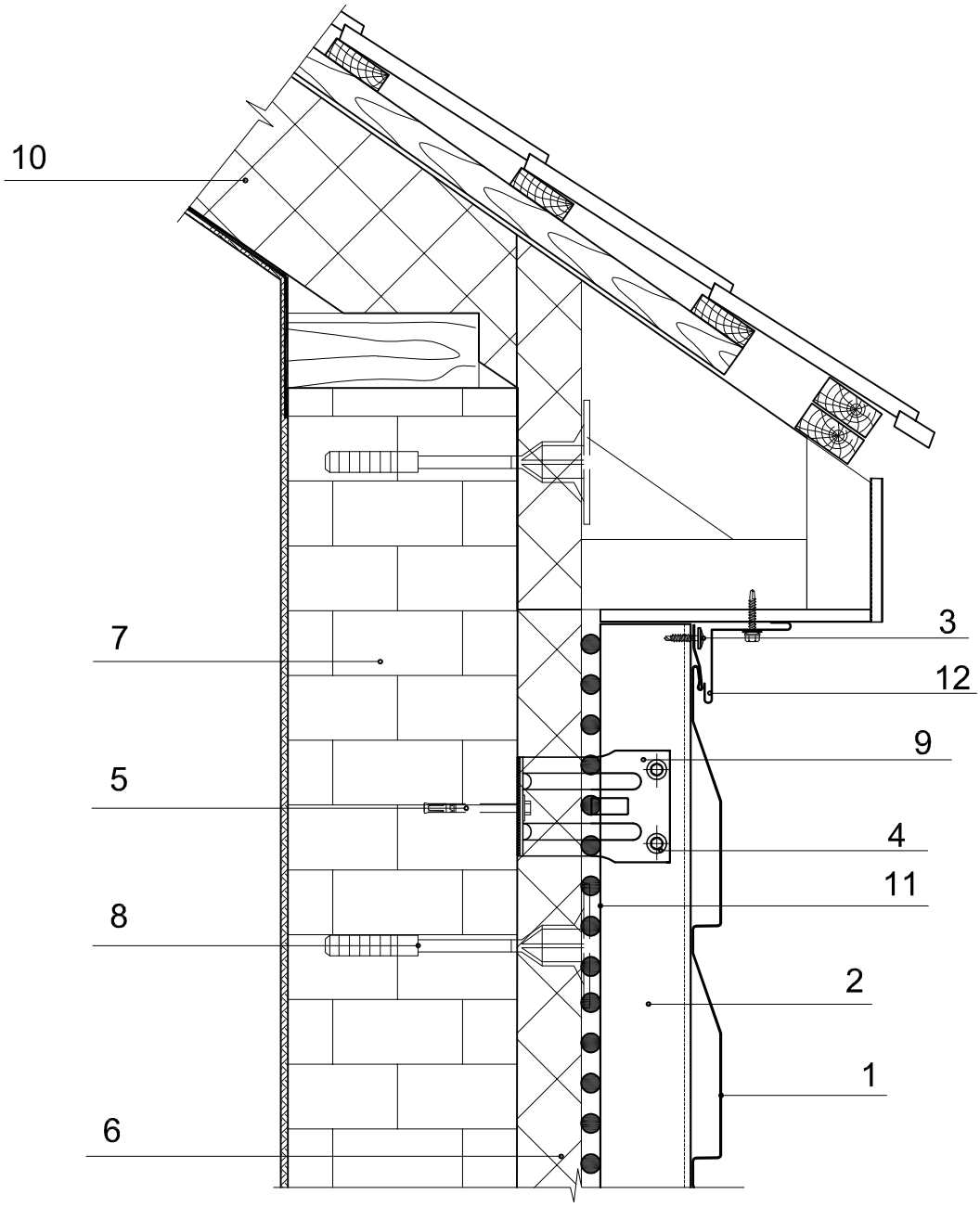

1. Сайдинг МП СК-14х226
2. Вертикальная направляющая КПГ- 60х44х3000, КПГ-40х40х3000 (по проекту)
3. Саморез Ø4,2х(16)19 с пресс-шайбой
4. Заклепка или саморез Ø4,8х28 (Ø5,5х19) с прокладкой из ЭПДМ-резины
5. Крепежный элемент (марка по проекту)
6. Теплоизоляция (по проекту)
7. Существующая стена
8. Дюбель крепления теплоизоляции
9. Кронштейн КК-L или ККУ-L с шайбой и паронитовой прокладкой
10. Конструкция кровли (см. Альбом технических решений по Кровельной системе Металл Профиль)
11. Гидро-ветрозащитная мембрана Tyvek (по проекту)
12. Планка угла внутреннего ПУВ (по проекту)

Система вентилируемого фасада ВФ МП С

Узел 6.4

Вертикальный разрез по окну

Облицовка сайдингом "Корабельная доска"

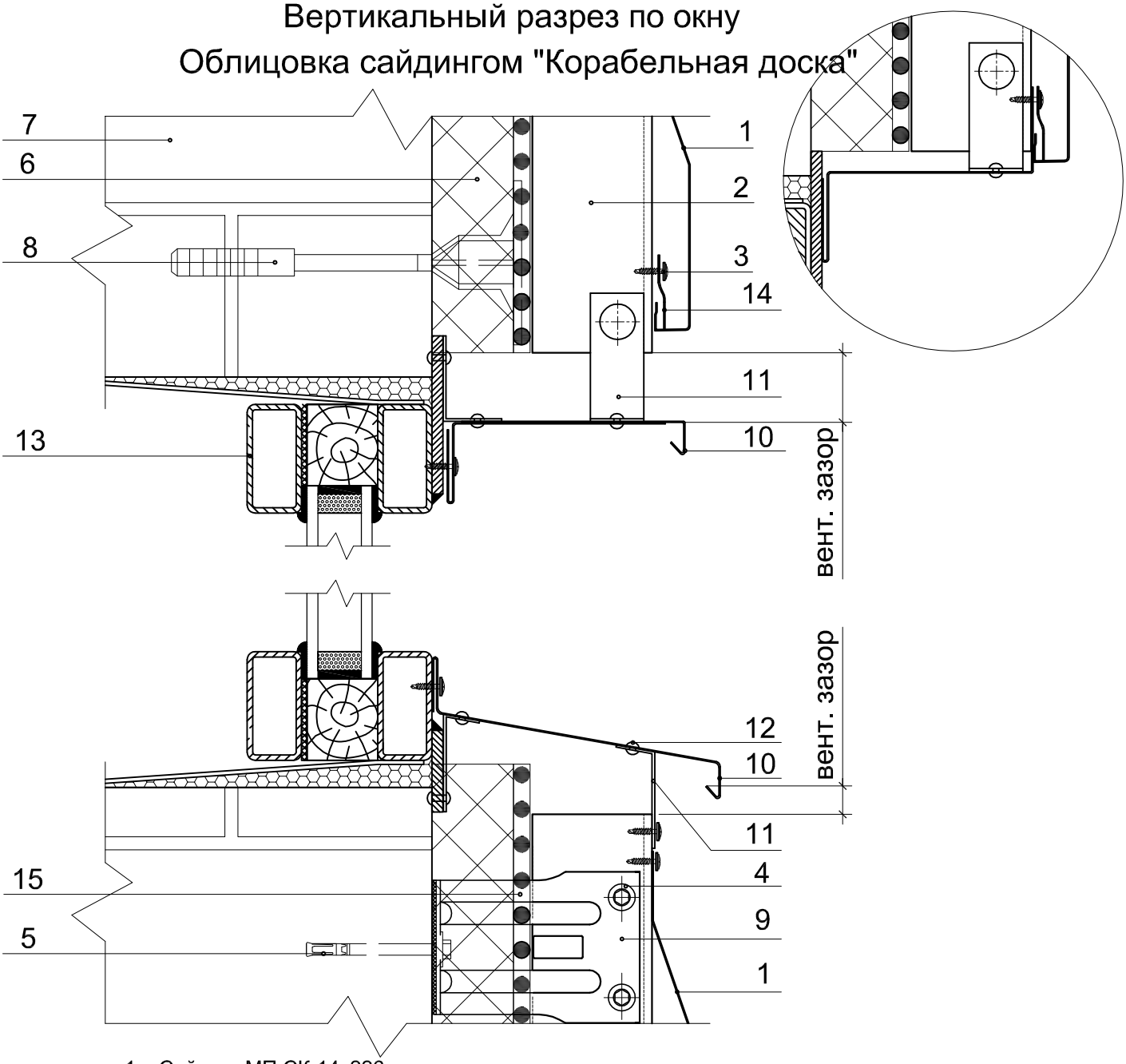

1. Сайдинг МП СК-14х226
2. Вертикальная направляющая КПГ- 60х44х3000, КПГ-40х40х3000 (по проекту)
3. Саморез Ø4,2х(16)19 с пресс-шайбой
4. Заклепка или саморез Ø4,8х28 (Ø5,5х19) с прокладкой из ЭПДМ-резины
5. Крепежный элемент (марка по проекту)
6. Теплоизоляция (по проекту)
7. Существующая стена
8. Дюбель крепления теплоизоляции
9. Кронштейн КК-L или ККУ-L с шайбой и паронитовой прокладкой
10. Отлив оконный (оц.сталь с полимерным покрытием, t=0,55-1,2 мм)
11. Костыль (по проекту)
12. Заклепка стальная
13. Оконный блок
14. Начальная планка ПНС-10х20х3000
15. Гидро-ветрозащитная мембрана Tyvek (по проекту)

Система вентилируемого фасада ВФ МП С

Узел 6.2

Вертикальный разрез по цоколю.

Облицовка сайдингом Lбрус

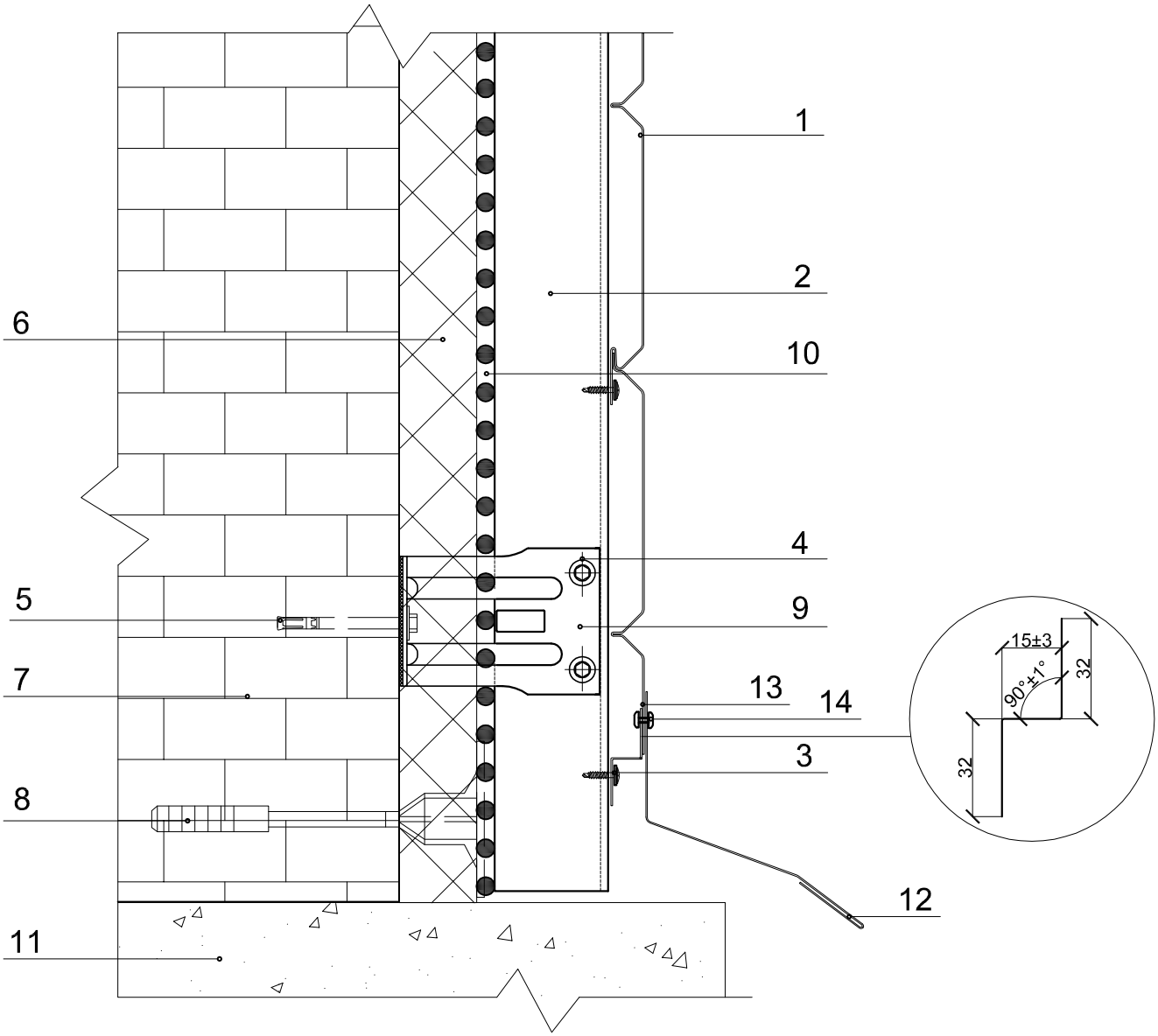

1. Сайдинг Lбрус-15х240
2. Вертикальная направляющая КПГ- 60х44х3000, КПГ-40х40х3000 (по проекту)
3. Саморез 4,2х16(19) с пресс-шайбой
4. Заклепка или саморез Ø4,8х28 (Ø5,5х19) с прокладкой из ЭПДМ-резины
5. Крепежный элемент (марка по проекту)
6. Теплоизоляция (по проекту)
7. Существующая стена
8. Анкер для изоляционных материалов
9. Кронштейн КК-L или ККУ-L с шайбой и паронитовой прокладкой
10. Гидро-ветрозащитная мембрана Tyvek (по проекту)
11. Цоколь
12. Фасонный элемент цоколя
13. Планка Z-образная ПZ-32х15х3000
14. Заклепка цветная комбинированная Ø3.2х8

Система вентилируемого фасада ВФ МП С

Узел 6.3

Вертикальный разрез примыкания к кровле

Облицовка сайдингом Lбрус

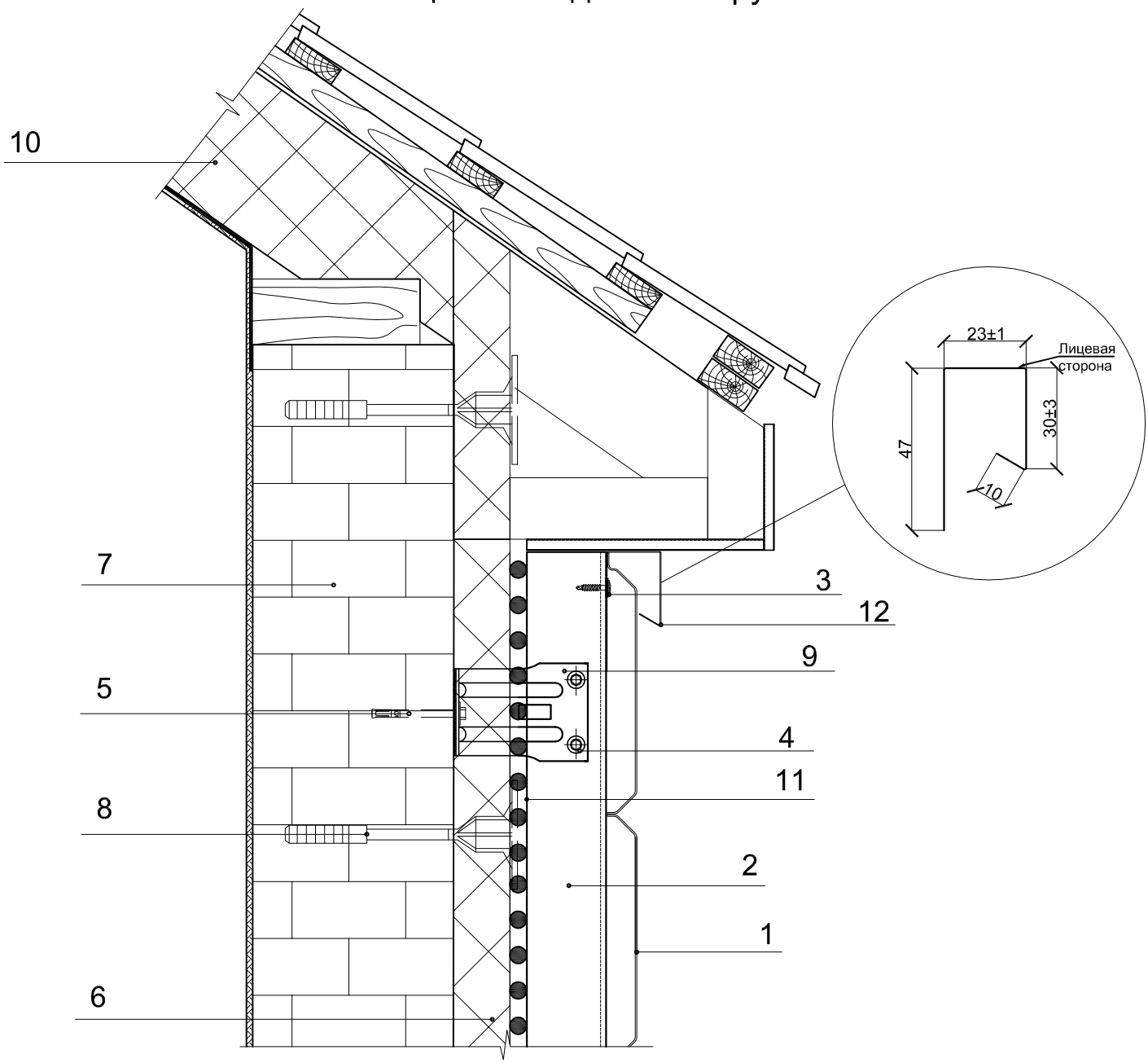

1. Сайдинг Lбрус-15х240
2. Вертикальная направляющая КПГ- 60х44х3000, КПГ-40х40х3000 (по проекту)
3. Саморез Ø4,2х16(19) с пресс-шайбой
4. Заклепка или саморез Ø4,8х28 (Ø5,5х19) с прокладкой из ЭПДМ-резины
5. Крепежный элемент (марка по проекту)
6. Теплоизоляция (по проекту)
7. Существующая стена
8. Анкер для изоляционных материалов
9. Кронштейн КК-L или ККУ-L с шайбой и паронитовой прокладкой
10. Конструкция кровли (см. Альбом технических решений по Кровельной системе Металл Профиль)
11. Гидро-ветрозащитная мембрана Tyvek (по проекту)
12. Планка завершающая сложная для ПЗС-30х25х3000

Система вентилируемого фасада ВФ МП С

Узел 6.4

Вертикальный разрез по окну

Облицовка сайдингом Lбрус

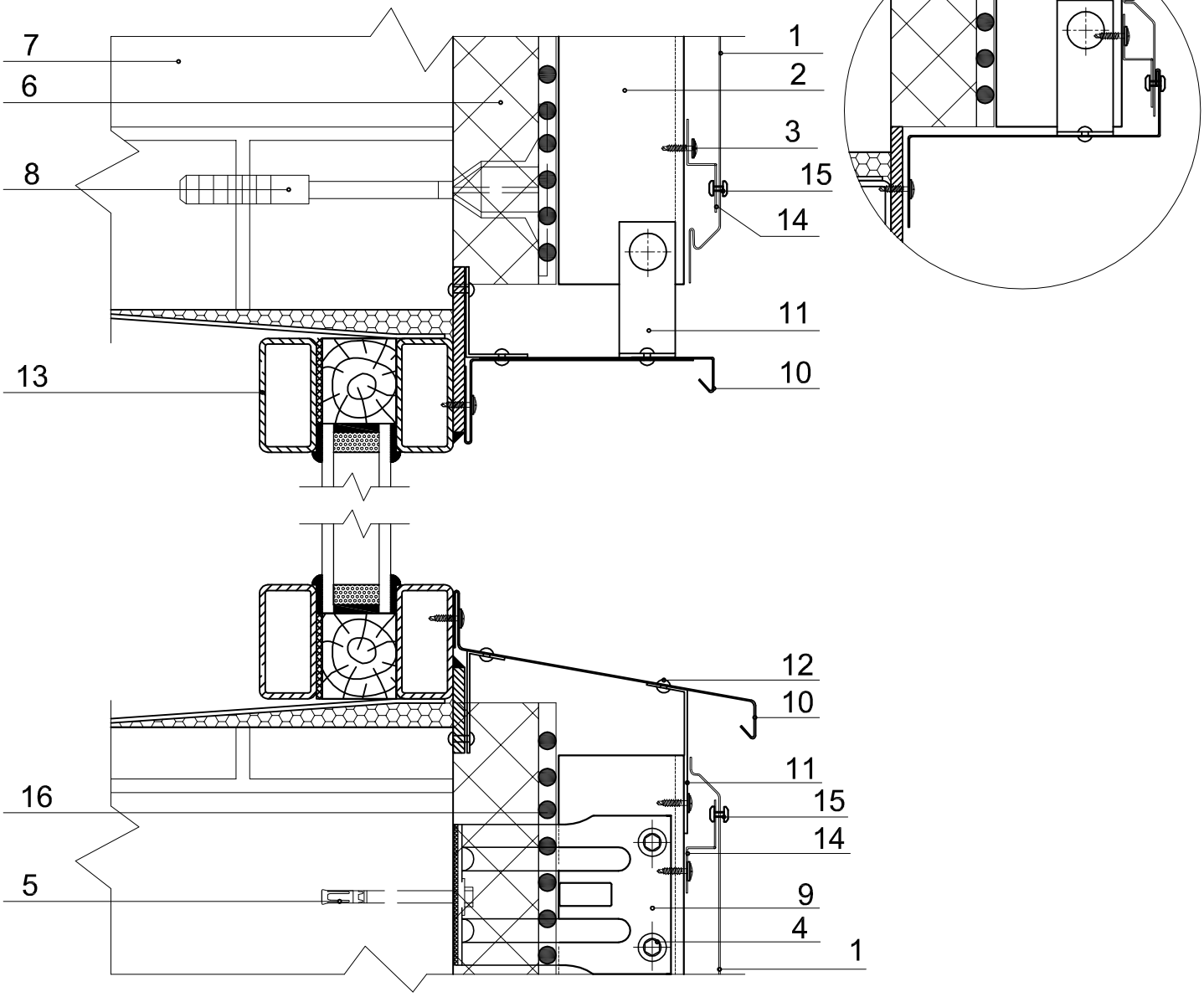

1. Сайдинг Lбрус-15х240
2. Вертикальная направляющая КПГ- 60х44х3000, КПГ-40х40х3000 (по проекту)
3. Саморез Ø4,2х(16)19 с пресс-шайбой
4. Заклепка или саморез Ø4,8х28 (Ø5,5х19) с прокладкой из ЭПДМ-резины
5. Крепежный элемент (марка по проекту)
6. Теплоизоляция (по проекту)
7. Существующая стена
8. Дюбель крепления теплоизоляции
9. Кронштейн КК-L или ККУ-L с шайбой и паронитовой прокладкой
10. Отлив оконный (оц.сталь с полимерным покрытием, t=0,55-1,2 мм)
11. Костыль (по проекту)
12. Заклепка стальная
13. Оконный блок
14. Планка Z-образная ПZ-32х15х3000
15. Заклепка цветная комбинированная Ø3.2х8
16. Гидро-ветрозащитная мембрана Tyvek (по проекту)

Система вентилируемого фасада ВФ МП С

Узел 6.2

Вертикальный разрез по цоколю.

Облицовка сайдингом Woodstock (монтаж сверху вниз)

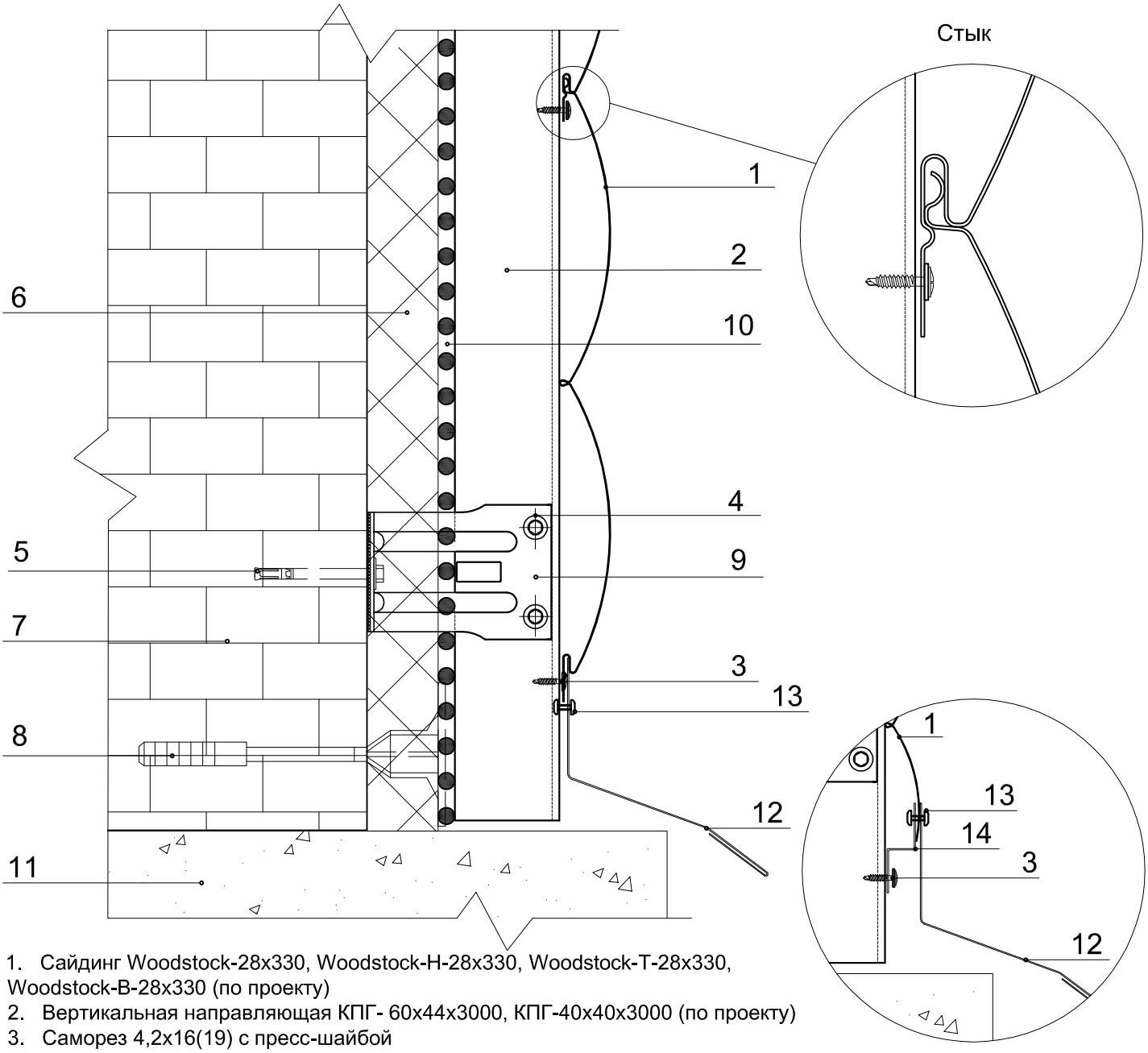

1. Сайдинг Woodstock-28x330, Woodstock-H-28x330, Woodstock-T-28x330, Woodstock-B-28x330 (по проекту)
2. Вертикальная направляющая КПГ- 60x44x3000, КПГ-40x40x3000 (по проекту)
3. Саморез 4,2x16(19) с пресс-шайбой
4. Заклепка или саморез Ø4,8x28 (Ø5,5x19) с прокладкой из ЭПДМ-резины
5. Крепежный элемент (марка по проекту)
6. Теплоизоляция (по проекту)
7. Существующая стена
8. Анкер для изоляционных материалов
9. Кронштейн КК-L или ККУ-L с шайбой и паронитовой прокладкой
10. Гидро-ветрозащитная мембрана Tyvek (по проекту)
11. Цоколь
12. Фасонный элемент цоколя
13. Заклепка цветная комбинированная Ø3.2x8
14. Планка Z-образная ПZ-32x15x3000 или Планка Z-образная ПZ-30x23x3000

Система вентилируемого фасада ВФ МП С

Узел 6.3

Вертикальный разрез примыкания к кровле

Облицовка сайдингом Woodstock (монтаж сверху вниз)

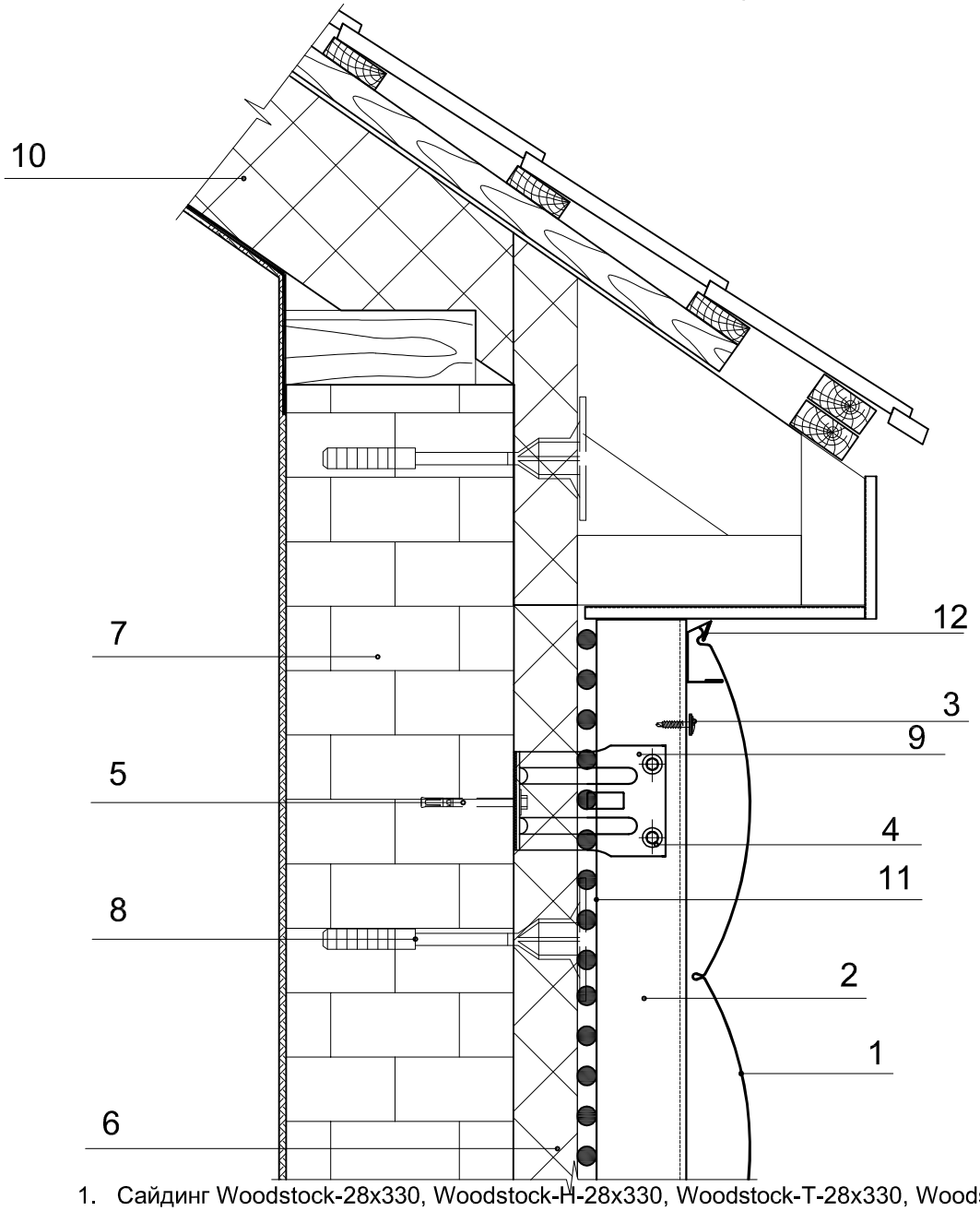

1. Сайдинг Woodstock-28x330, Woodstock-H-28x330, Woodstock-T-28x330, Woodstock-B-28x330 (по проекту)
2. Вертикальная направляющая КПГ- 60x44x3000, КПГ-40x40x3000 (по проекту)
3. Саморез Ø4,2x16(19) с пресс-шайбой
4. Заклепка или саморез Ø4,8x28 (Ø5,5x19) с прокладкой из ЭПДМ-резины
5. Крепежный элемент (марка по проекту)
6. Теплоизоляция (по проекту)
7. Существующая стена
8. Анкер для изоляционных материалов
9. Кронштейн КК-L или ККУ-L с шайбой и паронитовой прокладкой
10. Конструкция кровли (см. Альбом технических решений по Кровельной системе Металл Профиль)
11. Гидро-ветрозащитная мембрана Tyvek (по проекту)
12. Планка начальная Woodstock ПНW-12x15x3000

Система вентилируемого фасада ВФ МП С

Узел 6.4

Вертикальный разрез по окну

Облицовка сайдингом Woodstock (монтаж сверху вниз)

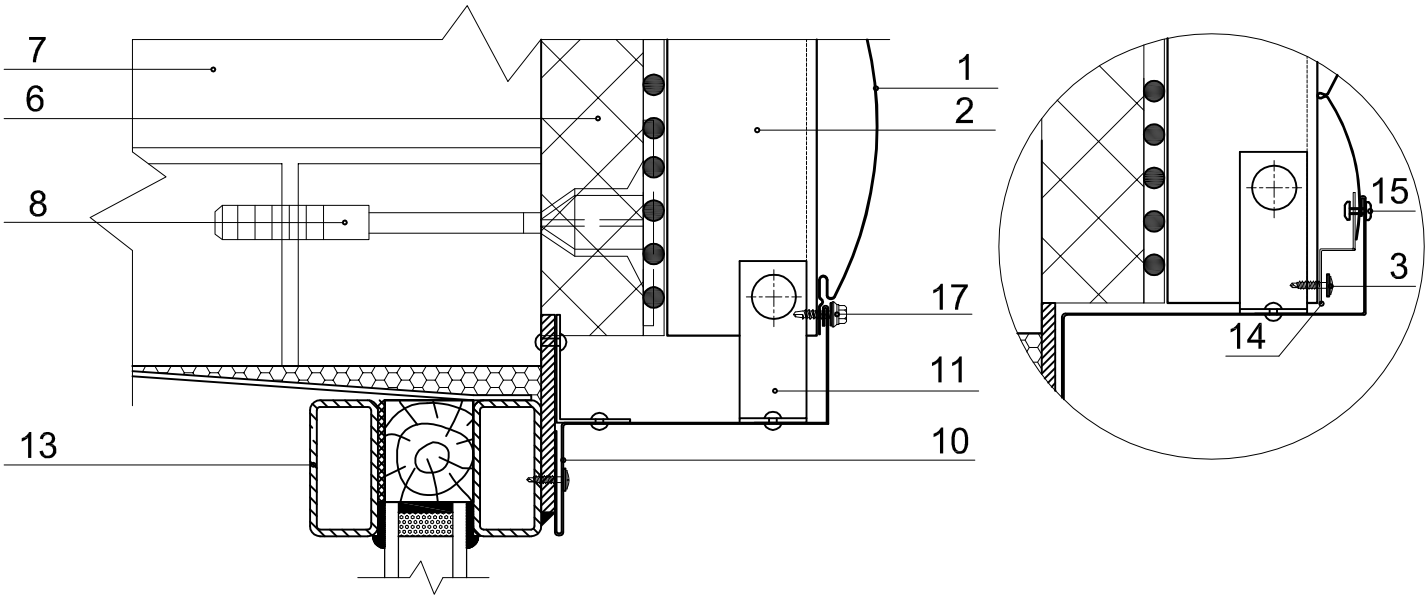

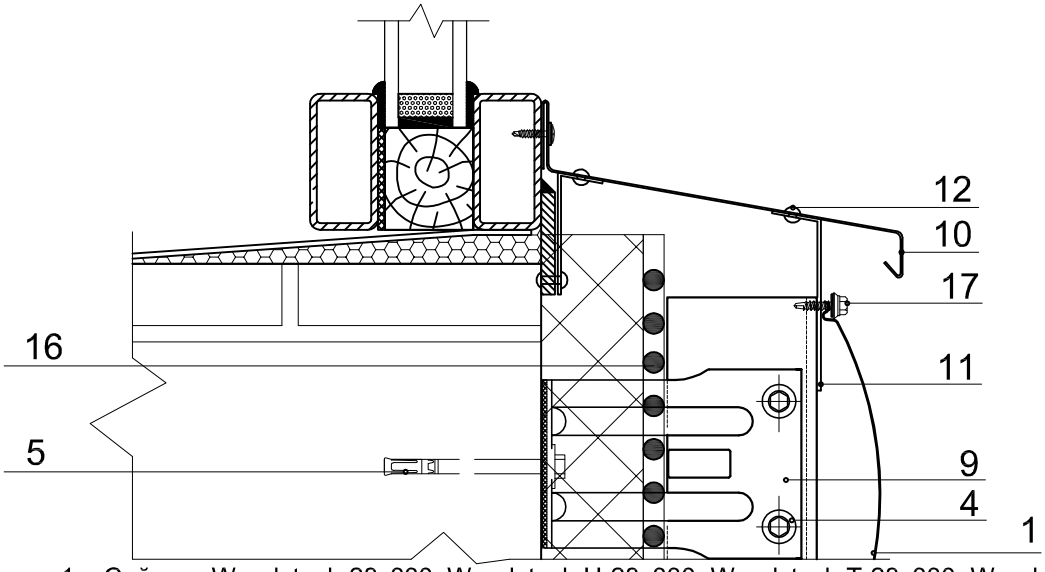

1. Сайдинг Woodstock-28x330, Woodstock-H-28x330, Woodstock-T-28x330, Woodstock-B-28x330 (по проекту)
2. Вертикальная направляющая КПГ- 60x44x3000, КПГ-40x40x3000 (по проекту)
3. Саморез Ø4,2x(16)19 с пресс-шайбой
4. Заклепка или саморез Ø4,8x28 (Ø5,5x19) с прокладкой из ЭПДМ-резины
5. Крепежный элемент (марка по проекту)
6. Теплоизоляция (по проекту)
7. Существующая стена
8. Дюбель крепления теплоизоляции
9. Кронштейн КК-L или ККУ-L с шайбой и паронитовой прокладкой
10. Отлив оконный (оц.сталь с полимерным покрытием, t=0,55-1,2 мм)
11. Костыль (по проекту)
12. Заклепка стальная
13. Оконный блок
14. Планка Z-образная ПZ-32x15x3000
15. Заклепка цветная комбинированная Ø3.2x8
16. Гидро-ветрозащитная мембрана Tyvek (по проекту)
17. Саморез Ø4,8x28(19) с прокладкой из ЭПДМ-резины и цветной головкой

Система вентилируемого фасада ВФ МП С

Узел 6.2

Вертикальный разрез по цоколю.

Облицовка сайдингом Woodstock (монтаж снизу вверх)

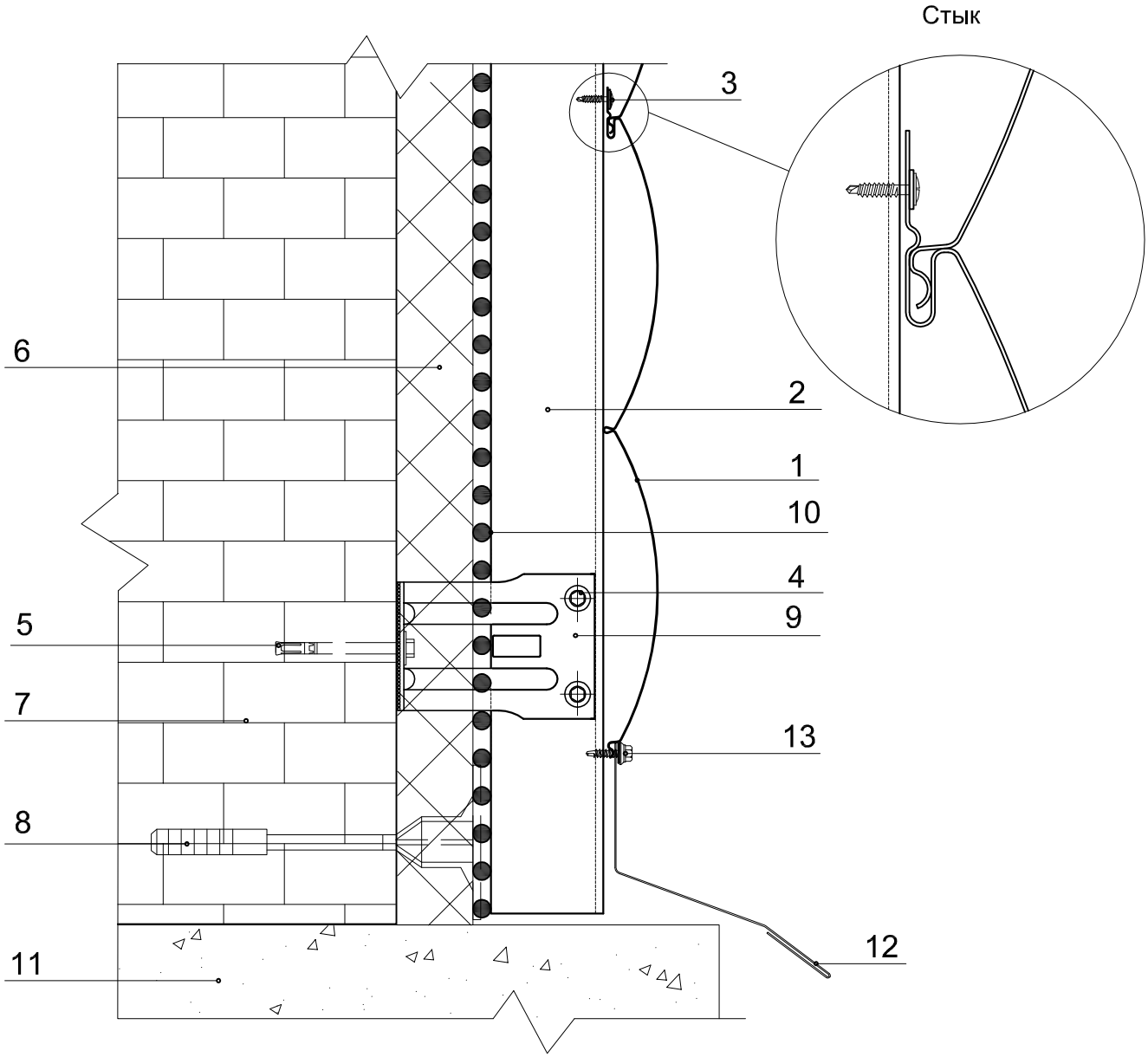

1. Сайдинг Woodstock-28x330, Woodstock-H-28x330, Woodstock-T-28x330, Woodstock-B-28x330 (по проекту)
2. Вертикальная направляющая КПГ- 60x44x3000, КПГ-40x40x3000 (по проекту)
3. Саморез 4,2x16(19) с пресс-шайбой
4. Заклепка или саморез Ø4,8x28 (Ø5,5x19) с прокладкой из ЭПДМ-резины
5. Крепежный элемент (марка по проекту)
6. Теплоизоляция (по проекту)
7. Существующая стена
8. Анкер для изоляционных материалов
9. Кронштейн КК-L или ККУ-L с шайбой и паронитовой прокладкой
10. Гидро-ветрозащитная мембрана Tyvek (по проекту)
11. Цоколь
12. Фасонный элемент цоколя
13. Саморез Ø4,8x28(19) с прокладкой из ЭПДМ-резины и цветной головкой

Система вентилируемого фасада ВФ МП С

Узел 6.3

Вертикальный разрез примыкания к кровле

Облицовка сайдингом Woodstock (монтаж снизу вверх)

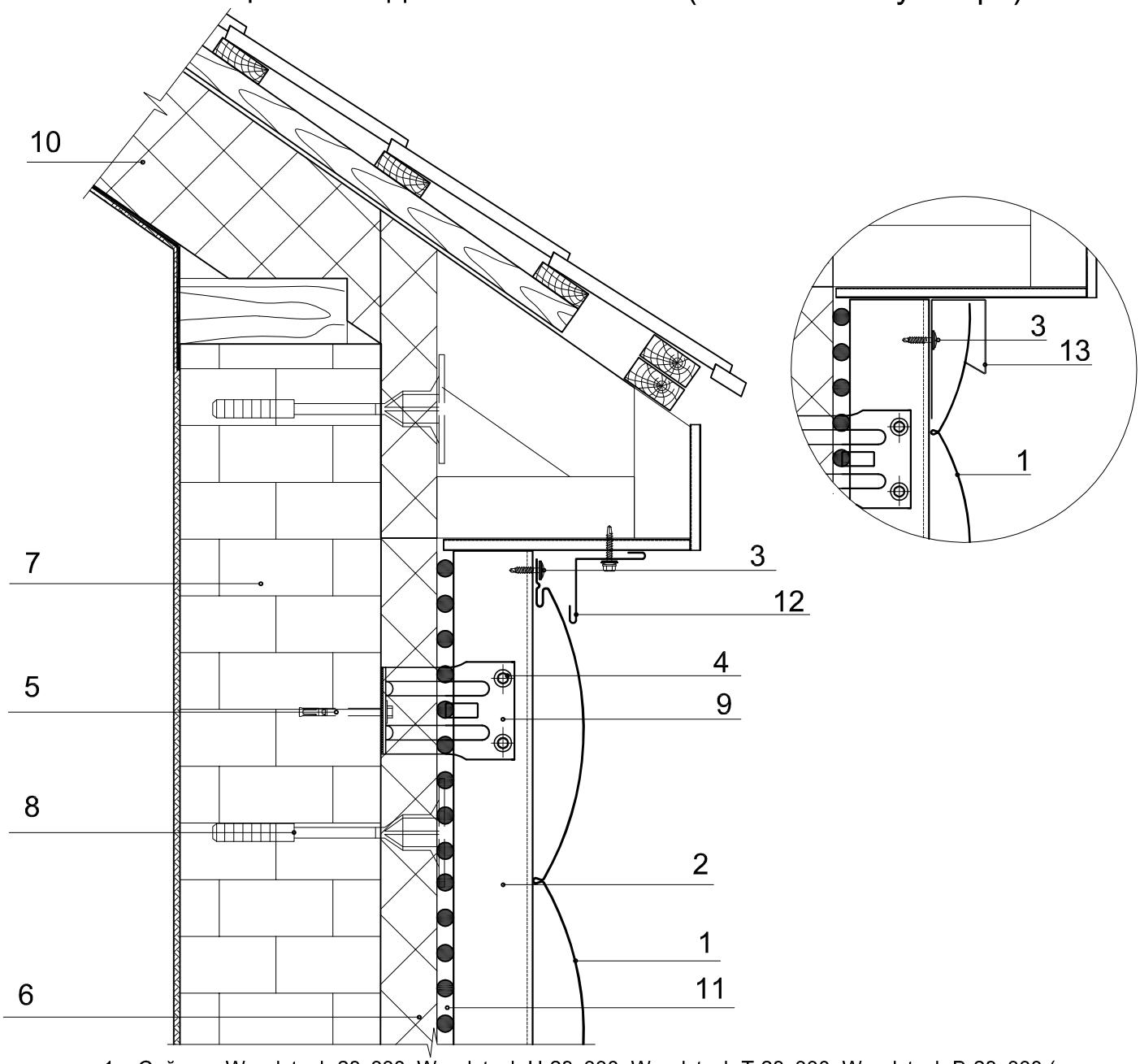

1. Сайдинг Woodstock-28x330, Woodstock-H-28x330, Woodstock-T-28x330, Woodstock-B-28x330 (по проекту)
2. Вертикальная направляющая КПГ- 60x44x3000, КПГ-40x40x3000 (по проекту)
3. Саморез Ø4,2x16(19) с пресс-шайбой
4. Заклепка или саморез Ø4,8x28 (Ø5,5x19) с прокладкой из ЭПДМ-резины
5. Крепежный элемент (марка по проекту)
6. Теплоизоляция (по проекту)
7. Существующая стена
8. Анкер для изоляционных материалов
9. Кронштейн КК-L или ККУ-L с шайбой и паронитовой прокладкой
10. Конструкция кровли (см. Альбом технических решений по Кровельной системе Металл Профиль)
11. Гидро-ветрозащитная мембрана Tyvek (по проекту)
12. Планка угла внутреннего ПУВ (по проекту)
13. Планка завершающая сложная для ПЗС-30x25x3000

Система вентилируемого фасада ВФ МП С

Узел 6.4

Вертикальный разрез по окну

Облицовка сайдингом Woodstock (монтаж снизу вверх)

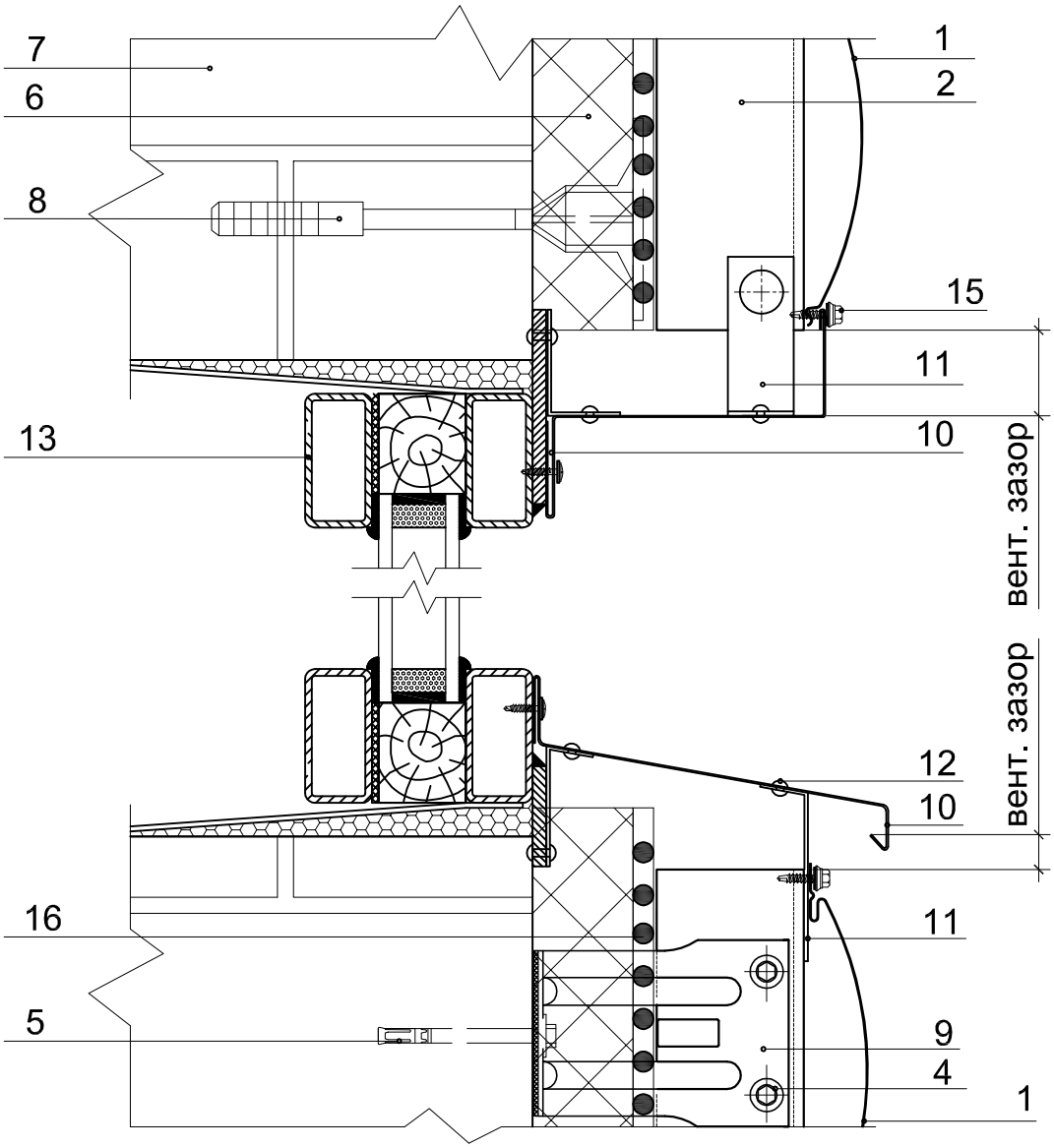

1. Сайдинг Woodstock-28x330, Woodstock-H-28x330, Woodstock-T-28x330, Woodstock-B-28x330 (по проекту)
2. Вертикальная направляющая КПГ- 60x44x3000, КПГ-40x40x3000 (по проекту)
3. Саморез Ø4,2x(16)19 с пресс-шайбой
4. Заклепка или саморез Ø4,8x28 (Ø5,5x19) с прокладкой из ЭПДМ-резины
5. Крепежный элемент (марка по проекту)
6. Теплоизоляция (по проекту)
7. Существующая стена
8. Дюбель крепления теплоизоляции
9. Кронштейн КК-L или ККУ-L с шайбой и паронитовой прокладкой
10. Отлив оконный (оц.сталь с полимерным покрытием, t=0,55-1,2 мм)
11. Костыль (по проекту)
12. Заклепка стальная
13. Оконный блок
14. Планка завершающая сложная для ПЗС-30x25x3000
15. Саморез Ø4,8x28(19) с прокладкой из ЭПДМ-резины и цветной головкой
16. Гидро-ветрозащитная мембрана Tyvek (по проекту)

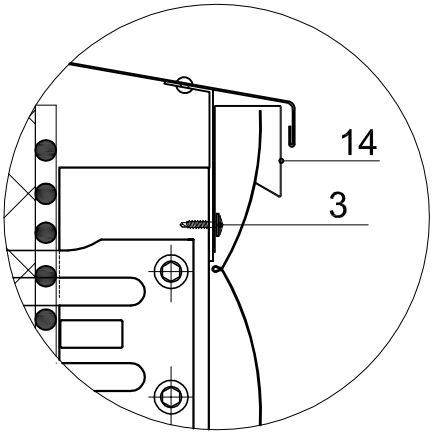

Система вентилируемого фасада ВФ МП С

Узел 6.5

Внутренний угол

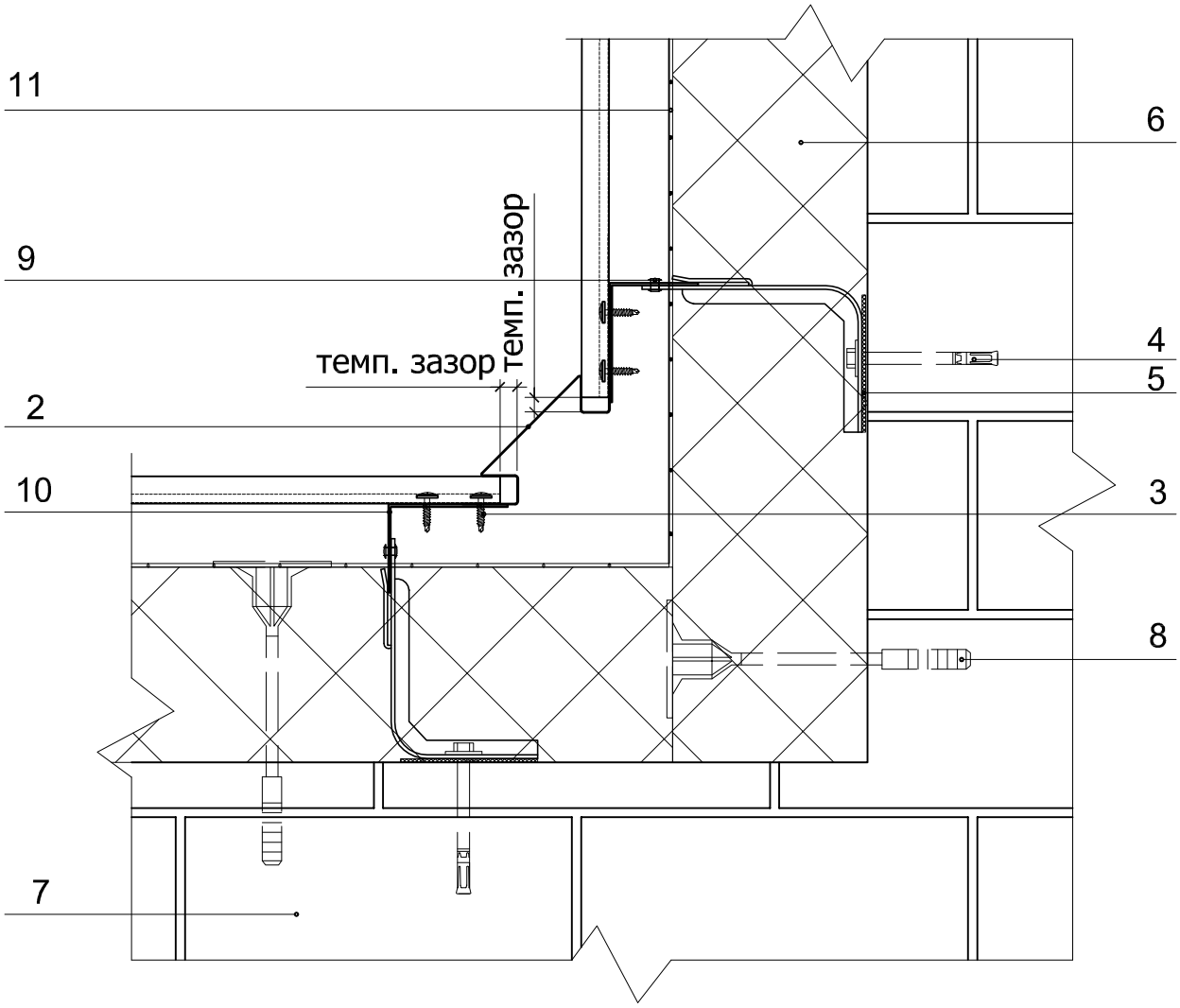

1. Сайдинг МП СК-14х226, Lбрус-15х240 , Woodstock-28х330, Woodstock-H-28х330, Woodstock-T-28х330, Woodstock-B-28х330 (по проекту)
2. Планка угла внутреннего сложного ПУВС-75х3000, ПУВСW-75х3000
3. Саморез Ø4,2х(16)19 с пресс-шайбой
4. Крепежный элемент (марка по проекту)
5. Кронштейн КК-L или ККУ-L с шайбой и паронитовой прокладкой
6. Теплоизоляция (по проекту)
7. Существующая стена
8. Дюбель крепления теплоизоляции
9. Заклепка или саморез Ø4,8х28 (Ø5,5х19) с прокладкой из ЭПДМ-резины
10. Вертикальная направляющая КПГ- 60х44х3000, КПГ-40х40х3000 (по проекту)
11. Гидро-ветрозащитная мембрана Tyvek (по проекту)

Система вентилируемого фасада ВФ МП С

Узел 6.6

Стыковка

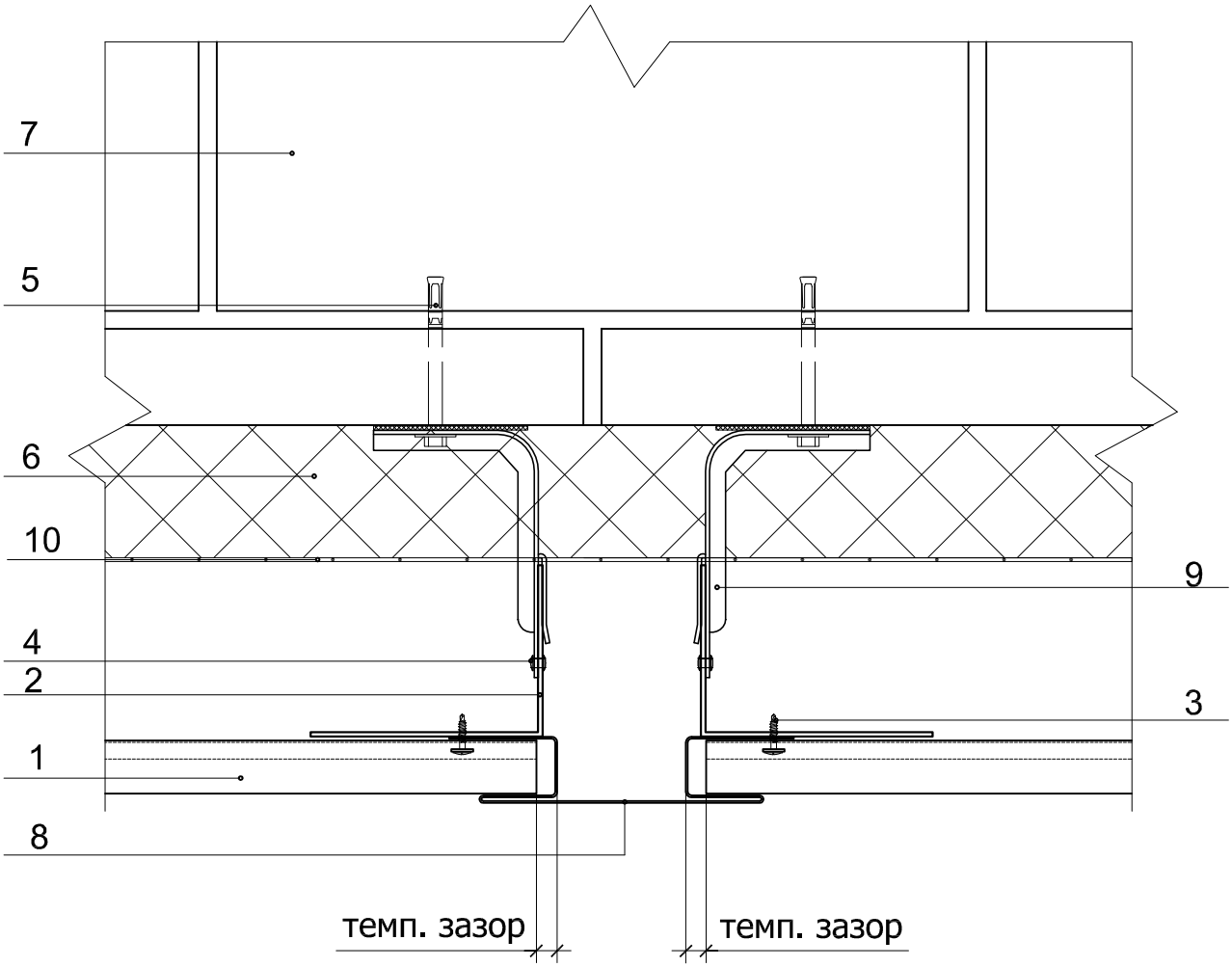

1. Сайдинг МП СК-14х226, Lбрус-15х240 , Woodstock-28х330, Woodstock-H-28х330, Woodstock-T-28х330, Woodstock-B-28х330 (по проекту)
2. Вертикальная направляющая КПГ- 60х44х3000, КПГ-40х40х3000 (по проекту)
3. Саморез Ø4,2х(16)19 с пресс-шайбой
4. Заклепка или саморез Ø4,8х28 (Ø5,5х19) с прокладкой из ЭПДМ-резины
5. Крепежный элемент (марка по проекту)
6. Теплоизоляция (по проекту)
7. Существующая стена
8. Планка стыковочная сложная ПСТС-75х3000, ПСТСW-75х3000
9. Кронштейн КК-L или ККУ-L с шайбой и паронитовой прокладкой
10. Гидро-ветрозащитная мембрана Tyvek (по проекту)

Система вентилируемого фасада ВФ МП С

Узел 6.7
Боковое сопряжение окна и стены

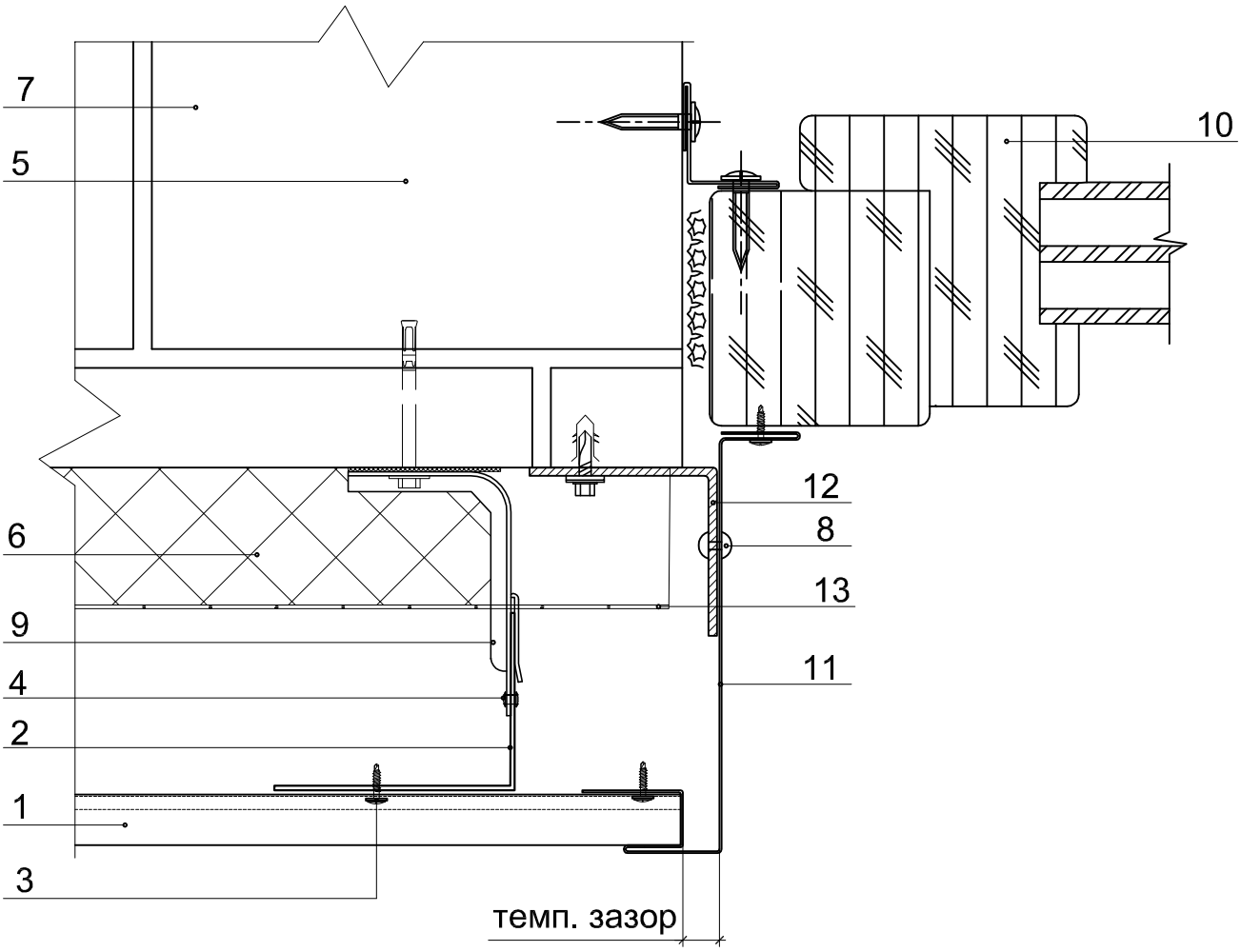

1. Сайдинг МП СК-14х226, Lбрус-15х240 , Woodstock-28х330, Woodstock-H-28х330, Woodstock-T-28х330, Woodstock-B-28х330 (по проекту)
2. Вертикальная направляющая КПГ- 60х44х3000, КПГ-40х40х3000 (по проекту)
3. Саморез Ø4,2х(16)19 с пресс-шайбой
4. Заклепка или саморез Ø4,8х28 (Ø5,5х19) с прокладкой из ЭПДМ-резины
5. Крепежный элемент (марка по проекту)
6. Теплоизоляция (по проекту)
7. Существующая стена
8. Заклепка стальная
9. Кронштейн КК-L или ККУ-L с шайбой и паронитовой прокладкой
10. Оконный блок
11. Фасонное изделие (оц.сталь с полимерным покрытием, t=0,55-1,2 мм)
12. Костыль (по проекту)
13. Гидро-ветрозащитная мембрана Tyvek (по проекту)

Система вентилируемого фасада ВФ МП С

Узел 6.8

Наружный угол
(вариант применения простой планки)

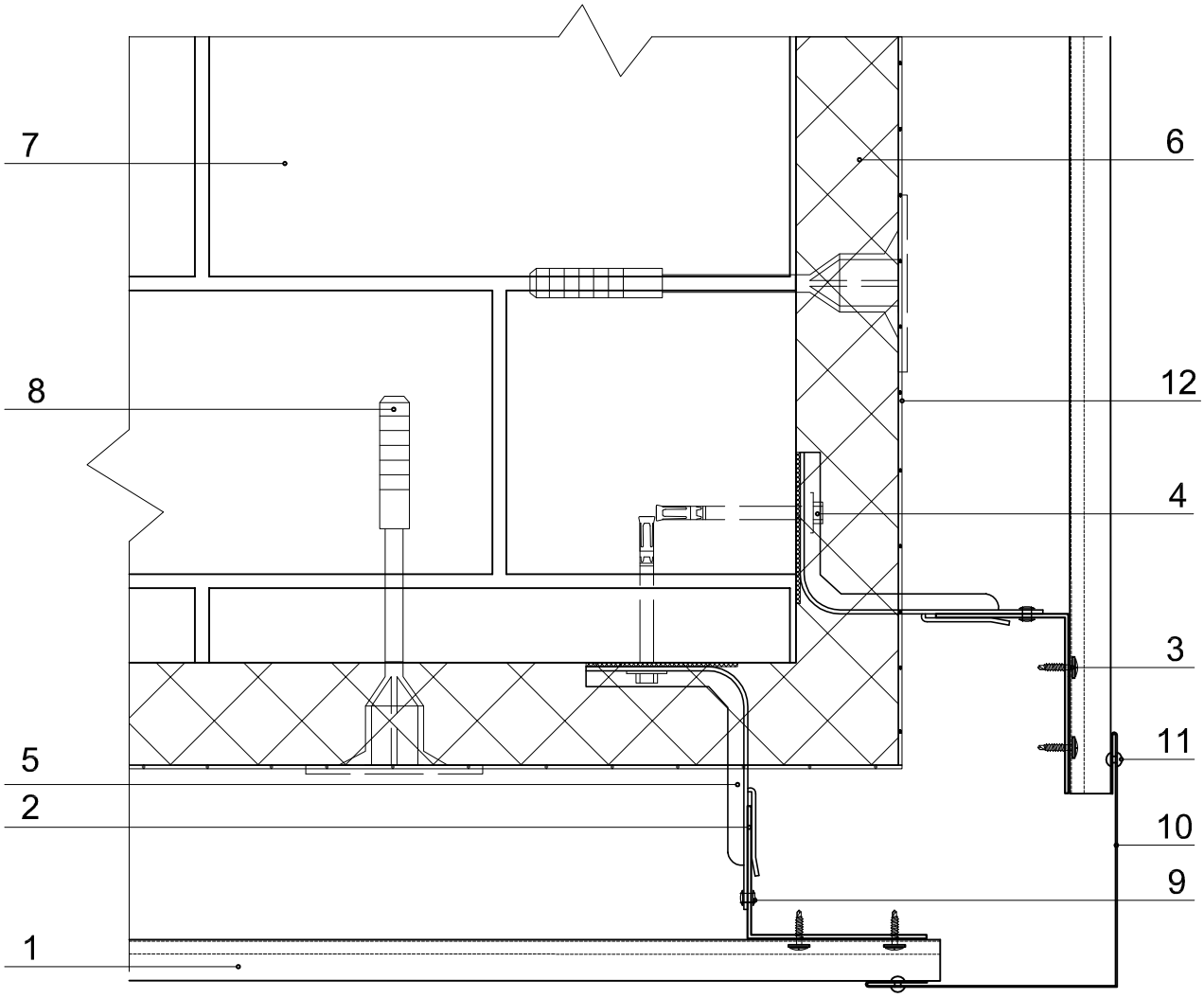

1. Сайдинг МП СК-14х226, Lбрус-15х240 , Woodstock-28х330, Woodstock-H-28х330, Woodstock-T-28х330, Woodstock-B-28х330 (по проекту)
2. Вертикальная направляющая КПГ- 60х44х3000, КПГ-40х40х3000 (по проекту)
3. Саморез Ø4,2х(16)19 с пресс-шайбой
4. Крепежный элемент (марка по проекту)
5. Кронштейн КК-L или ККУ-L с шайбой и паронитовой прокладкой
6. Теплоизоляция (по проекту)
7. Существующая стена
8. Дюбель крепления теплоизоляции
9. Заклепка или саморез Ø4,8х28 (Ø5,5х19) с прокладкой из ЭПДМ-резины
10. Планка угла наружного ПУН-30х30х3000 (50х50х3000 или 75х75х3000) (по проекту)
11. Заклепка стальная
12. Гидро-ветрозащитная мембрана Tyvek (по проекту)

Система вентилируемого фасада ВФ МП С

Узел 6.9

Внутренний угол
(вариант применения простой планки)

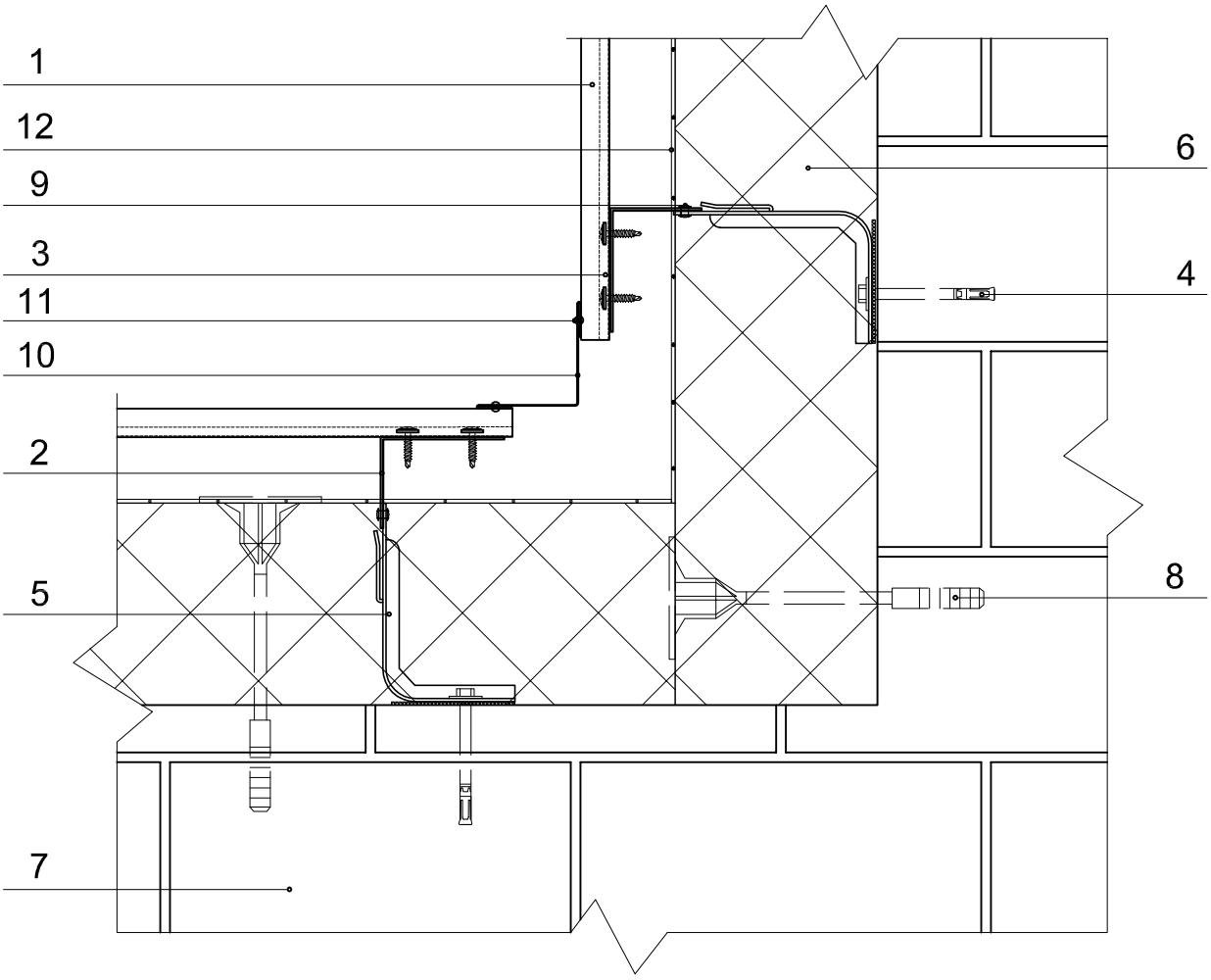

1. Сайдинг МП СК-14х226, Lбрус-15х240 , Woodstock-28х330, Woodstock-H-28х330, Woodstock-T-28х330, Woodstock-B-28х330 (по проекту)
2. Вертикальная направляющая КПГ- 60х44х3000, КПГ-40х40х3000 (по проекту)
3. Саморез Ø4,2х(16)19 с пресс-шайбой
4. Крепежный элемент (марка по проекту)
5. Кронштейн КК-L или ККУ-L с шайбой и паронитовой прокладкой
6. Теплоизоляция (по проекту)
7. Существующая стена
8. Дюбель крепления теплоизоляции
9. Заклепка или саморез Ø4,8х28 (Ø5,5х19) с прокладкой из ЭПДМ-резины
10. Планка угла внутреннего ПУВ-30х30х3000 (50х50х3000, 75х75х3000)
11. Заклепка стальная
12. Гидро-ветрозащитная мембрана Tyvek (по проекту)

Система вентилируемого фасада ВФ МП С

Узел 6.10

Стыковка
(вариант применения простой планки)

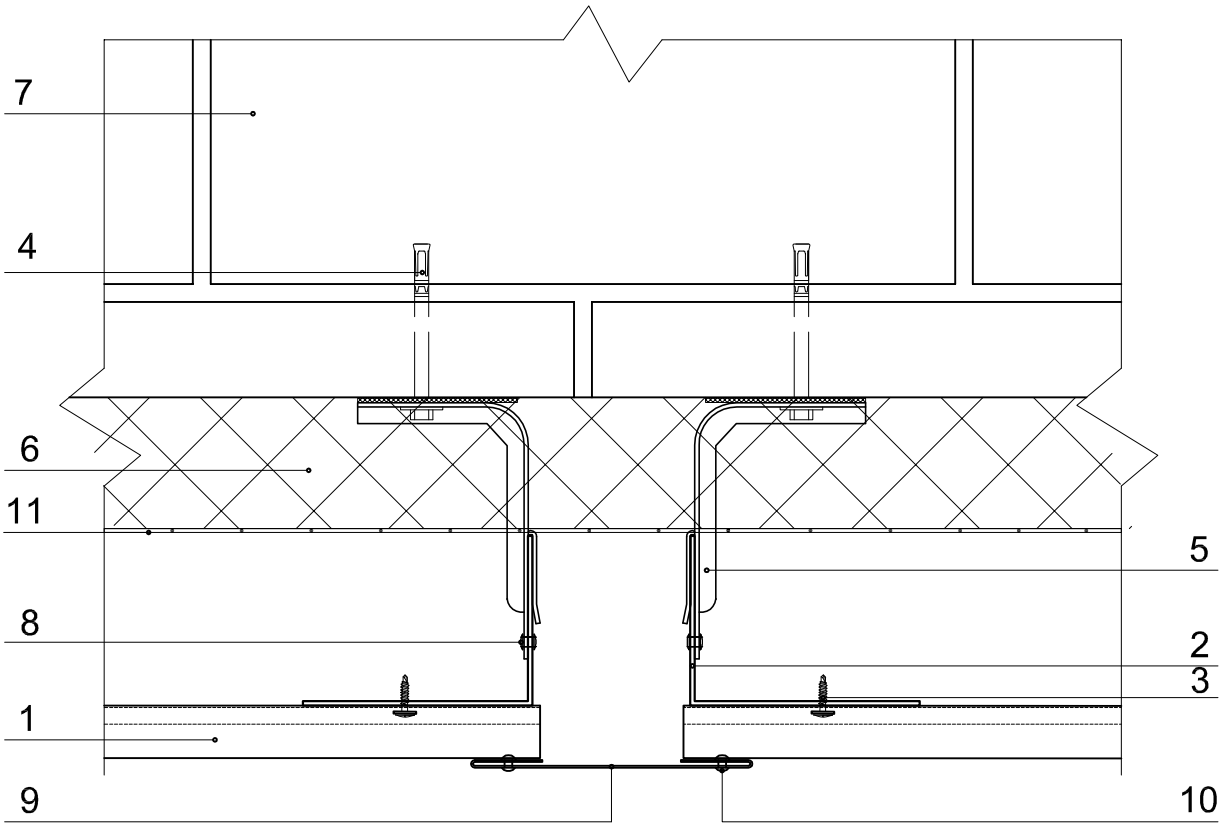

1. Сайдинг МП СК-14х226, Lбрус-15х240 , Woodstock-28х330, Woodstock-H-28х330, Woodstock-T-28х330, Woodstock-B-28х330 (по проекту)
2. Вертикальная направляющая КПГ- 60х44х3000, КПГ-40х40х3000 (по проекту)
3. Саморез Ø4,2х(16)19 с пресс-шайбой
4. Крепежный элемент (марка по проекту)
5. Кронштейн КК-L или ККУ-L с шайбой и паронитовой прокладкой
6. Теплоизоляция (по проекту)
7. Существующая стена
8. Заклепка или саморез Ø4,8х28 (Ø5,5х19) с прокладкой из ЭПДМ-резины
9. Планка стыковочная ПСТ-60х3000
10. Заклепка стальная
11. Гидро-ветрозащитная мембрана Tyvek (по проекту)