РЕСПУБЛИКА КАЗАХСТАН
ТОО "СК ВАМ Проект"
ЛИЦЕНЗИЯ: №15017517

Капитальный ремонт здания КГП "Камыстинская ЦРБ" в с. Камысты, Камыстинского района, Костанайской области

Вентиляция

Том 9

г. Петропавловск
2017г.

РЕСПУБЛИКА КАЗАХСТАН
ТОО "СК ВАМ Проект"
ЛИЦЕНЗИЯ: №15017517

ЗАКАЗ № 1275/31-10

ЗАКАЗЧИК: КГП "Камыстинская центральная районная больница"
Управления здавоохранения акимата Костанайской области

Капитальный ремонт здания КГП "Камыстинская ЦРБ" в с. Камысты, Камыстинского района, Костанайской области

Вентиляция

Том 9

Генпроектировщик ТОО "СК ВАМ Проект"

Ворона М. А.

г. Петропавловск
2017г.

Характеристика отопительно-вентиляционных систем

Обозначение системы	Количество систем	Наименование обслуживаемого помещения (технологического оборудования)	Тип установки, агрегата	Вентилятор							Электродвигатель			Воздухонагреватель							Фильтр						Насос			Примечание
				Тип,исполнение по взрыв.	№	Схема исполн.	Полож. кожуха	L, м3/ч	P, Па	n, об/мин	Тип, исполнение по взрывозащите	N, кВт	n, об/мин	Тип	№	Кол.	Температ. нагрева,°С от	Температ. нагрева,°С до	Расход тепла, Вт	P, Па	Тип	№	Кол.	P, Па	Концентрация, мг/м начальная	Концентрация, мг/м конечная	Тип	G м3/ч	H, м	
В1	1	Котельный зал	Канал-ВЕНТ-315	—	—	—	—	1000	100	2700	—	0.225	2700	—	—	—	—	—	—	—	—	—	—	—	—	—	—	—	—	

Ведомость ссылочных и прилагаемых документов

Обозначение	Наименование	Примечание
Ссылочные документы		
Серия 5.904-1	Детали крепления воздуховодов	
Серия 5.904-45	Узлы прохода вентиляционных вытяжных шахт через покрытие зданий. Узлы прохода общего назначения	
"Летекс"	Решетки вентиляционные регулируемые, типа РВ	
Серия 5.904-49	Заслонки воздушные унифицированные различного назначения	
Серия 5.904-17	Глушители шума вентиляционных установок	
Серия 5.904-51	Зонты и дефлекторы вентиляционных систем	
Прилагаемые документы		
Заказ№ 1275/15-08 ОВ.СО	Спецификация оборудования, изделий и материалов	на 1 листе

Ведомость чертежей основного комплекта

Лист	Наименование	Примечание
ОВ-1	Общие данные	
ОВ-2	План системы вентиляции 1-го этажа. Схема системы вентиляции В1	

Перечень работ, на которые требуются акты скрытых работ

ОБОЗНАЧЕНИЕ АКТОВ	ОБОСНОВАНИЕ
1. Акт освидетельствования скрытых работ	СНиП РК 1.03.06-2002
испытания трубопроводов, воздуховодов при скрытой прокладке в строительных конструкциях	приложение В.2, приложение Г.

Общие указания

1. Исходные данные

Проект системы вентиляции здания разработан на основании задания на проектирование и в соответствии с требованиями СНиП РК 4.02-42-2006* "Отопление, вентиляция и кондиционирование", СНиП 3.02-02-2009 "Общественные здания и сооружения", СНиП РК 2.04-01-2001 "Строительная климатология", СНиП РК 3.02-04-2009 Административные и бытовые здания, СНиП РК 4.02-08-2003 "Котельные установки", СН РК 4.02-12-2002 "Нормы технологического проектирования малометражных отопительных котлов на газообразном и жидком топливе. Противопожарные требования".

2. Вентиляция

Расчетная температура наружного воздуха - (- 35°С)

Расчетные параметры внутреннего воздуха:

- относительная влажность воздуха-50-60%
- расчетная температура воздуха:

для вентиляции котельного зала t=12°С;

- расчетная температура воздуха в помещении в летний период t=+27°С;

Система вентиляции котельного отделения предусмотрена приточно-вытяжная с механическим побуждением.

Количество вентиляционных систем принято с учетом функционального назначения и режима работы обслуживаемых помещений, а так же архитектурно-планировочных решений, требований санитарных и противопожарных норм.

В качестве воздухораспределительных устройств приняты регулируемые приточные и вытяжные решетки.

Приток в помещения - организованный. Приток в помещение осуществляется через вентиляционную решетку в нижней части двери, и рассчитан на подачу в помещение котельного зала нормативного количества воздуха для воздухообмена и компенсации воздуха подаваемого на подачу в котел.

Вытяжка из помещения - организованная. Вытяжная система В1 предусмотрена для обеспечения нормативного воздухообмена в помещении обслуживания газовых котлов.

Для снижения шума и вибраций при работе вентиляционных установок предусмотрены следующие мероприятия:

- скорость движения воздуха в вытяжных и приточных воздуховодах принята с соблюдением допустимых значений скорости регламентируемыми СНиП.

Воздуховоды выполнены из тонколистовой оцинкованной стали по ГОСТ 14918-80*

Вне отапливаемых помещений воздуховоды теплоизолируются утеплителем ISOTEC MAT-AL t=40мм γ=25кг/м3.

План-схема М1:2000

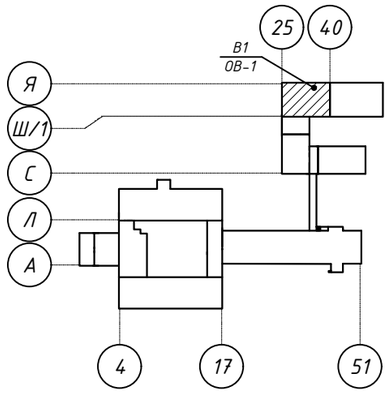

Основные показатели по чертежам отопления и вентиляции

Наименование здания (сооружения), помещения	Объем м3	Периоды года при tн,°С	Расход теплоты, Вт/ч (ккал/ч) на отопление	на вентиляцию	на горячее водоснабжение	Общий	Расход холода, Вт	Установленная мощность электродвигателей, кВт
Котельный зал	450	Зимний -35	10000 8600	—	—	10000 8600	—	0,225
		Летний	—	—	—	—	—	—

Нагрузка на систему отопления здания котельной включена в общую нагрузку на систему отопления и вентиляции в разделе ТМ.

Проект разработан в соответствии с действующими нормами и правилами и предусматривает мероприятия, обеспечивающие пожаробезопасность и взрывопожаробезопасность при эксплуатации зданий и сооружений.

Главный инженер проекта _____ /Сергеев О.А.

Согласовано

Взам. инв. №

Подпись и дата

Инв. № подл.

Изм.	Лист	№ Докум.	Подп.	Дата
ГИП		Сергеев О.А.		30.11.17
Разработал		Шарипов А.Т.		30.11.17
Проверил		Ворона В.М.		30.11.17
Н.Контроль		Исмагамбетова А.		30.11.17

Заказ№: 1275/31-10 ОВ

"Капитальный ремонт здания КГП "Камыстинская ЦРБ" в с. Камысты, Камыстинского района, Костанайской области"

Здание котельной

Стадия	Лист	Листов
РП	1	2

Общие данные

ТОО "СК ВАМ Проект" Лицензия №15017517

План системы вентиляции и теплоснабжения 1-го этажа

1 : 100

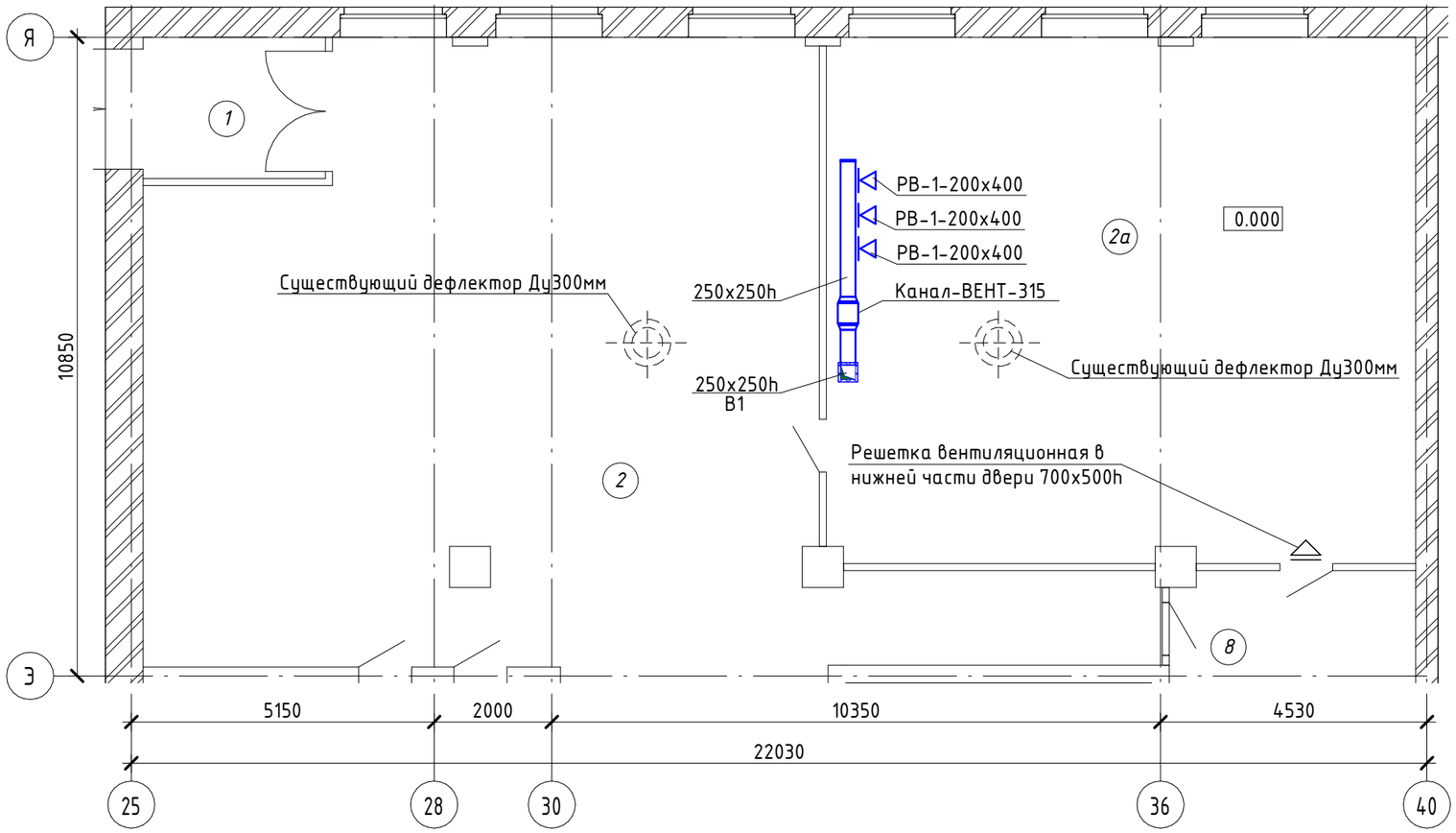

Экспликация помещений 1-го этажа

№ п/п	Наименование	Площадь	Кат. пом.
1	Тамбур	7,44 м²	Д
2	Котельная	140,64 м²	Д
2а	Котельная	89,17 м²	Г
3	Тамбур	2,43 м²	Д
4	Дизельная	18,36 м²	Г
5	Моечная	3,47 м²	Д
6	Комната отдыха	16,80 м²	Д
7	Туалет	2,28 м²	Д
8	Коридор	19,83 м²	Д

Схема В1

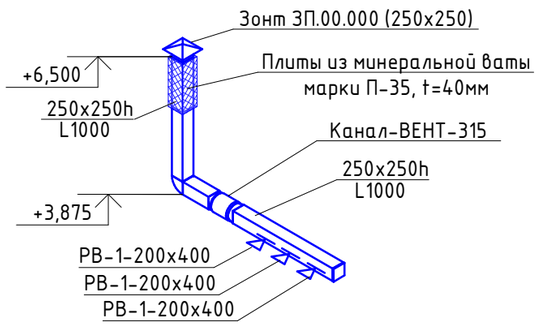

Согласовано
Галата
Куандыкова
Сергеев

Взам. инв. №

Подп. и дата

Инв. № подл.

Изм.	Кол.уч	Лист	№док.	Подпись	Дата
ГИП		Сергеев О.А.			14.11.17
Разработал		Шарипов А.Т.			14.11.17
Проверил		Ворона В.М.			14.11.17
Н.Контроль		Исмагамбетова А.Т.			14.11.17

ЗаказN°:1275/31-10 – ОВ

"Капитальный ремонт здания КГП "Камыстинская ЦРБ" в с. Камысты, Камыстинского района, Костанайской области"

Здание котельной

Стадия	Лист	Листов
РП	2	

План системы вентиляции 1-го этажа. Схема системы вентиляции В1

ТОО СК ВАМ Проект
Лицензия:N°15017517

Формат: А3А

Поз.	Наименование и техническая характеристика	Тип, марка, обозначение документа, опросного листа	Код продукции	Поставщик	Ед. изме-ре-ния	Кол.	Масса 1 ед., кг	Примечание
1	2	3	4	5	6	7	8	9
	Вентиляция							
	В1							
	Вентилятор канальный	Канал-ВЕНТ-315		ТОО "Веза-Азия"	компл.	1		
	Решетка вентиляционная регулируемая	РВ-1 200х300		"Летекс"	шт.	3		
	Решетка вентиляционная регулируемая	РВ-1 500х700		"Летекс"	шт.	1		
	Воздуховод из тонколистовой оцинкованной стали δ = 0,5 мм 250х250	ГОСТ 14918-80*		"Летекс"	м	10		воздуховод класса Н
	Изоляция воздуховода матами δ=40 мм	ISOTEC MAT-AL		"Isover"	м³	0,25		
	Зонт ЗП.00.000 (250х250)	Серия 5.904-51		"Летекс"	шт.	1		

Взамен инв.

Подпись и дата

инв. №

Изм.	Лист	№ Докум.	Подп.	Дата
ГИП		Сергеев О.А.		30.11.17
Разработал		Шарипов А.Т.		30.11.17
Проверил		Ворона В.М.		30.11.17
Н.Контроль		Исмагамбетова А.Т.		30.11.17

Заказ№: 1275/31-10 ОВ.СО

"Капитальный ремонт здания КГП "Камыстинская ЦРБ" в с. Камысты, Камыстинского района, Костанайской области"

Здание котельной

Стадия	Лист	Листов
РП	1	1

Спецификация оборудоавния, изделий и материалов

ТОО "СК ВАМ Проект"
Лицензия №15017517