Республика Казахстан
Северо-Казахстанская область
ТОО "К.А.К." ГСЛ №016912

Заказчик: ГУ "Отдел архитектуры и градостройтельства акимата Житикаринского района "

К.А.К.

АРХитектурно - СТРОИтельное ПРОЕКТирование

РАБОЧИЙ ПРОЕКТ

Капитальный ремонт здания мастерских КГКП "Житикаринский политехнический колледж»
г. Житикара, 6 микрорайон, строение 60А.

Разделы:
АС - Архитектурно-строительная часть

Директор ТОО «К.А.К.» Штейнгауер Т.Н.

г. Петропавловск, 2016 год

СОДЕРЖАНИЕ ПРОЕКТА

Обозначение	Наименование	Примечание
Альбом	Общие данные	
	Чертежи марок АС	

ВЕДОМОСТЬ ОСНОВНЫХ КОМПЛЕКТОВ.

Обозначение	Наименование	Примечание
АС	Архитектурно-строительные чертежи	

ВЕДОМОСТЬ ССЫЛОЧНЫХ ДОКУМЕНТОВ

Обозначение	Наименование	Примечание
СНиП РК 3.02-25-2004	Общеобразовательные учереждения	
СНиП РК 2.02-05-2009	Пожарная безопсность зданий и сооружений	
СНиП РК 2.01-19-2004	Защита строительных конструкций от коррозии	
ГОСТ 530-2012	Кирпич и камень керамические	
СНиП РК 3.02-06-2009	Крыши и Кровли	
ГОСТ30547-97	Материалы рулонные кровельные и гидроизоляц.	

Настоящий проект разработан в соответствии с действующими строительными нормами и правилами и предусматривает мероприятия, обеспечивающие взрывобезопасность и пожаробезопасность при эксплуатации зданий и сооружений.

Главный инженер проекта / Авхадов Х.А. /

ВЕДОМОСТЬ РАБОЧИХ ЧЕРТЕЖЕЙ ОСНОВНОГО КОМПЛЕКТА

Лист	Наименование	Примечание
Лист 1	Общие данные	
ПЗ-1	Пояснительная записка (начало)	
ПЗ-2	Пояснительная записка (окончание)	
АС-4	План существующей кровли. Разрез А-А.	
АС-5	План проектируемой кровли	
АС-6	План расположения стропильных конструкций	
АС-7	Разрез 1-1	
АС-8	Разрез 2-2;3-3.	
АС-9	Разрез 4-4;5-5;6-6.	
АС-10	Узел 1	
АС-11	Узел 2 и 3	
АС-12	Узел 4 и 5	
АС-13	Узел 6 и 7	
АС-14	Узел 8 и 9	
АС-15	Деталь устройства слухового окна СО-1. Разрезы 1-1;2-2.	
АС-16	Деталь устройства СО-1. Узлы "I"; "II"; "III". Спецификация	
АС-17	Блок слухового окна СО-1. Спецификация.	
АС-18	Блок слухового окна СО-1. Узлы.	
АС-19	Ограждение кровли КО-1	
АС-20	Деталь крепления страховочных веревок. Водосливная система.	
АС-21	Ведомость стропильных конструкций	
АС-22	Схема расположения дефектов в ребристых плитах и места усиления	
АС-23	Установка протезов из прокатного профиля под ребристые плиты	

Согласовано

Взам. инв. №

Подп. и дата

Инв. № подл.

Изм.	К. уч.	Лист	N д.	Подп.	Дата
ГИП		Авхадов Х.А.			
Разраб.		Иманбаев З.З-Г.			

Заказчик: ГУ "Отдел архитектуры и градостройтельства акимата Житикаринского района "

Капитальный ремонт здания мастерских КГКП "Житикаринский политехнический колледж" г. Житикара, 6 микрорайон, строение 60А.

Стадия	Лист	Листов
Р	1	

Общие данные

ТОО "КАК" г.Петропавловск Л. 16-ГСЛ № 016912

Формат А3

1.ОБЩАЯ ЧАСТЬ

Проект "Капитальный ремонт здания мастерских КГКП "Житикаринский политехнический колледж" г.Житикара, 6 микрорайон, строение 60А разработан на оснований АПЗ № 11 от 28 июня 2016 года ГУ "Отдел архитектуры и градостройтельства акимата Житикаринского района ".

2.ХАРАКТЕРИСТИКИ ЗДАНИЯ

Класс здания - II
Степень долговечности - II
Степень огнестойкости - II
Класс функциональной пожарной опасности Ф 4.1

3.УЧАСТОК СТРОИТЕЛЬСТВА

Участок строительства относится к IВ климатическому району с расчетной температурой наиболее холодной пятидневки -32°С, С обычными геологическими условиями.
Господствующее направление ветра- юго-западное , с нормативными значениями 38 кгс/м^2, нормативная снеговая нагрузка 70 кгс/м^2.

4.АРХИТЕКТУРНО-СТРОИТЕЛЬНАЯ И КОНСТРУКТИВНАЯ ЧАСТИ ПРОЕКТА

Технические характиристики существующего объекта:
Здание 2-х этажное расположено по адресу г.Житикара, 6 микрорайон, строение 60А.
Здание в плане имеет прямоугольную форму с размерами в осях 54,04х24,0м.
Фундамент - сборные железобетонные блоки.
Наружные стены - железобетонные стеновые панели и колонны.
Перегородки - железобетонные стеновые панели
Покрытие - железобетонные плиты
Кровля - мягкая

Покрытие из сборных железобетонных ребристых покрытий , пролет плит 12 м, высота плит 450 мм.
Крыша совмещенная, не вентилируемая, с неорганизованным водостоком. В качестве утеплителя использован керамзитогравий с песком и шлаком . Выполнена бетонная стяжка с уклоном.
Кровля - рулонная, несколько слоев бикроста на битумной мастике .

Капитальный ремонт здания предполагает:
Замена существующей мягкой кровли на чердачную кровлю с покрытием из металлочерепицы по ТУ 640 РК 39066682-ЗАО-01-200 по деревянной обрешетке толщиной 32 мм с шагом 350 мм
Устройство ограждения кровли и водосточной системы
Усиления плит покрытия.

Устройство наружного организованного водостока (установка водосточных труб, водосточных желобов.
Устройство слуховых окон "СО".
Устройство ограждения "ОК" и элементов предотвращающих самопроизвольный сход снега "СН".
Вывод за пределы чердачного пространства и теплоизоляция канализационных стояков диам 175 в пределах чердака "КС".
Вывод за пределы чердачного пространства и теплоизоляция вентиляционных стояков диам 300 мм в пределах чердака "Д"
Устройство дефлекторов на вент. стояках и зонтиков на "КС"
Устройство ходовых настилов по кровле.

5.ОРГАНИЗАЦИЯ СТРОИТЕЛЬСТВА.

Строительно - монтажные работы предусматривается осуществить в одну очередь
Производство СМР производить в соответствии с действующими нормами и правилами по производству работ.

6.ПРОТИВОПОЖАРНЫЕ МЕРОПРИЯТИЯ

Настоящий проект разработан в соответствии с действующими номами и правилами.
Степень огнестойкости здания - II
Объект укомплектовать первичными средствами пожаротушения огнетушителями ОП-5 (1 огнетушитель на 50м^2)

7.УКАЗАНИЯ ПО ПРОИЗВОДСТВУ РАБОТ И ТЕХНИКЕ БЕЗОПАСНОСТИ.

При производстве работ руководствоваться требованиями СНиП РК 1.03-14-2011 "Охрана труда и техника безопасности в строительстве"

8.ОХРАНА ОКРУЖАЮЩЕЙ СРЕДЫ

Вредных выбросов в атмасферу нет.
Вывоз строительного мусора производится отдельным автотранспортом на специально отведенные для этого полигоны.

9.ИНЖЕНЕРНОЕ ОБОРУДОВАНИЕ.

Водоснабжение - существующее
Канализация - существующее
Отопление - существующее от собственной котельной
Вентиляция - естественная
Электроснабжение - существующее

10.ТЭП

N п/п	Наименование	Ед. измерения	Количество
1	Общая площадь	м^2	1439,90
2	Число этажей	этаж	2
3	Общий строительный объем	м^3	5265,67
4	Продолжительность строительства	мес	1,5
5			
6			

Согласовано

Взам. инв. №

Подп. и дата

Инв. № подл.

Изм.	К. уч.	Лист	N д.	Подп.	Дата
ГИП		Авхадов Х.А.			
Разраб.		Иманбаев З.З-Г.			

Заказчик: ГУ "Отдел архитектуры и градостройтельства акимата Житикаринского района "

Капитальный ремонт здания мастерских КГКП "Житикаринский политехнический колледж" г. Житикара, 6 микрорайон, строение 60А.

Стадия	Лист	Листов
РП	2	

Пояснительная записка (начало)

ТОО "КАК" г.Петропавловск Л. 16-ГСЛ № 016912

Формат А3

1. Общие указания к чертежам марки "АС"

1.1. При производстве работ выполнять требования по технике безопасности строительства и производства работ согласно требованиям СНиП РК 2.02-05-2009 и СНиП РК 3.02-25-2004.

1.2. Деревянная кровля чердачного типа (двускатная) выполнена из пиломатериала II сорта.
Покрытие кровли металлочерепица по обрешетке с шагом 350 с уклоном 13 градусов.
Стропильные ноги, опирающиеся на мауэрлат (внизу) и коньковый прогон (вверху), выполнены из досок сеч. 50х200 с устройством подкоса на каждой стропильной ноге двух досок 50х200.
Коньковый прогон выполнен по консольно-балочной системе и опирается на сплошной лежень, уложенный по внутренним несущим столбам (400х400) .

1.3. Дополнительные требования к древесине пиломатериалов:
а) Ширина годичных слоев должна быть не более 5мм, а содержание в них поздней древесины не менее 20%;
б) В досках 1-3 сортов толщиной 60мм и менее, работающих на ребро при изгибе , не допускается сердцевина.

1.4. Защиту деревянных элементов от биологического воздействия выполнять в соответствии с СНиП РК 2.01-19-2004 "Защита строительных конструкций от коррозии" составом "Антисептик+антипирен" по ТУ 2499-002-45521386-2000, ГОСТ 16363-98, НПБ-251-98.

1.5. Огнезащиту всех деревянных конструкций обеспечить пропиточным составом ТХЭФ (40%-трихлорэтилфосфат, 60%-четыреххлористый углерод).

1.6. Все принимаемые строительные материалы должны иметь сертификаты соответствия Республики Казахстан.

2. Проектом предусматривается

2.1. Устроиство наружного организованного водостока (установка водосточных труб Ф 140 мм, водосточных желобов Ф 140 мм.

2.2. Устройство слуховых окон "СО".

2.3.2.3. Устройство ограждения "ОК" и элементов предотвращающих самопроизвольный сход снега "СН".

2.4. Вывод за пределы чердачного пространства и теплоизоляция канализационных стояков Ф 175 мм в пределах чердака "КС".

2.5. Вывод за пределы чердачного пространства и теплоизоляция вентиляционных стояков Ф 300 мм в пределах чердака "Д".

2.6. Устройство дефлекторов на вент. стояках и зонтиков на "КС"

2.7. Устройство ходовых настилов по кровле.

2.8 Устройство деталей для крепления страховочных веревок.

3. Перечень исполнительной технической документации

3.1. Акт на скрытые работы по устройству ц/п стяжки.

3.2. Акт на скрытые работы на кирпичную кладку.

3.3. Акт на скрытые работы по анкеровке кирпичной кладки.

3.4. Акт на скрытые работы по армированию кирпичной кладки.

3.5. Акт на скрытые работы по устройству пароизоляционной пленки.

3.6. Акт на скрытые работы по устройству теплоизоляции.

3.7. Акт на устройство гидроветрозащитной мембраны.

3.8. Акт на монтаж стропильных конструкций.

3.9. Акт на скрытые работы по устройству обрешетки.

3.10. Акт на устройство кровли из металлочерепицы.

3.11. Акт на скрытые работы по устройству узлов примыкания к вентиляционным стоякам.

3.12. Акт на монтаж кровельного ограждения и снегозадержателей.

3.13. Акт на устройство крепления страховочных веревок.

3.14. Акт на монтаж водосливной системы.

3.15. Акт на скрытые работы по устройству огнезащитного покрытия.

3.16. Акт промежуточной проверки пиломатериала.

Согласовано

Взам. инв. №

Подп. и дата

Инв. № подл.

Изм.	К. уч.	Лист	N д.	Подп.	Дата	Заказчик: ГУ "Отдел архитектуры и градостройтельства акимата Житикаринского района "		
						Капитальный ремонт здания мастерских КГКП "Житикаринский политехнический колледж" г. Житикара, 6 микрорайон, строение 60А.		
ГИП		Авхадов Х.А.					Стадия	Лист	Листов
Разраб.		Иманбаев З.З-Г.					РП	3	
						Пояснительная записка (окончание)	ТОО "КАК" г.Петропавловск Л. 16-ГСЛ № 016912		

Формат А3

План существующей кровли

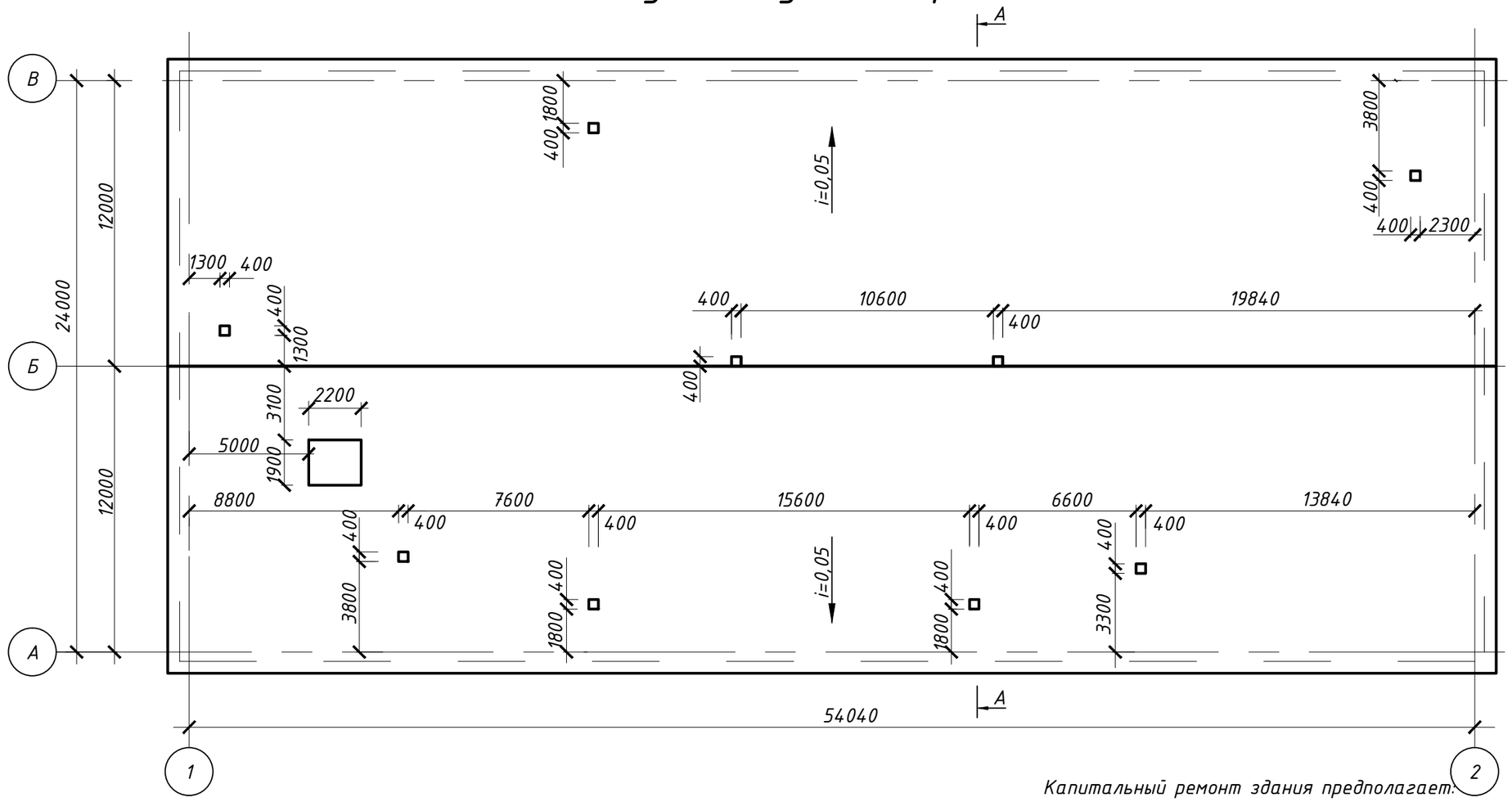

Разрез А – А

Мягкое рулонное покрытие на битумной мастике	5
цементно песчанный слой	– 20
Керамзит по уклону	
пароизоляция из толи	
ж/б ребристая плита	– 450

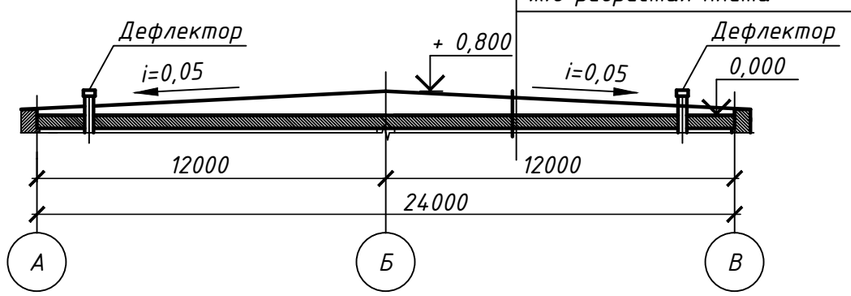

Капитальный ремонт здания предполагает:

1. Замена существующей мягкой кровли на чердачную крышу с покрытием из металлочерепицы.
2. Существующую мягкую кровлю демонтировать до поверхности железобетонной плиты.

0 – 750 мм. Поверх плиты уложить утеплитель Isover OL-TOP γ=130 кг/м3 толщ. 30мм, Isover OL-P γ=100 кг/м3 толщ.150 мм.

3. За отметку ± 0.000 принять верх железобетонной плиты.

Согласовано

Взам. инв. №

Подп. и дата

Инв. № подл.

Изм.	К. уч.	Лист	N д.	Подп.	Дата
ГИП		Авхадов Х.А.			
Разраб.		Иманбаев З.З-Г.			

Заказчик: ГУ "Отдел архитектуры и градостройтельства акимата Житикаринского района "

Капитальный ремонт здания мастерских КГКП "Житикаринский политехнический колледж" г. Житикара, 6 микрорайон, строение 60А.

Стадия	Лист	Листов
РП	4	

План существующей кровли

Разрез А – А

ТОО "К.А.К." г.Петропавловск ГСЛ № 016912

Формат А3

План проектируемой кровли

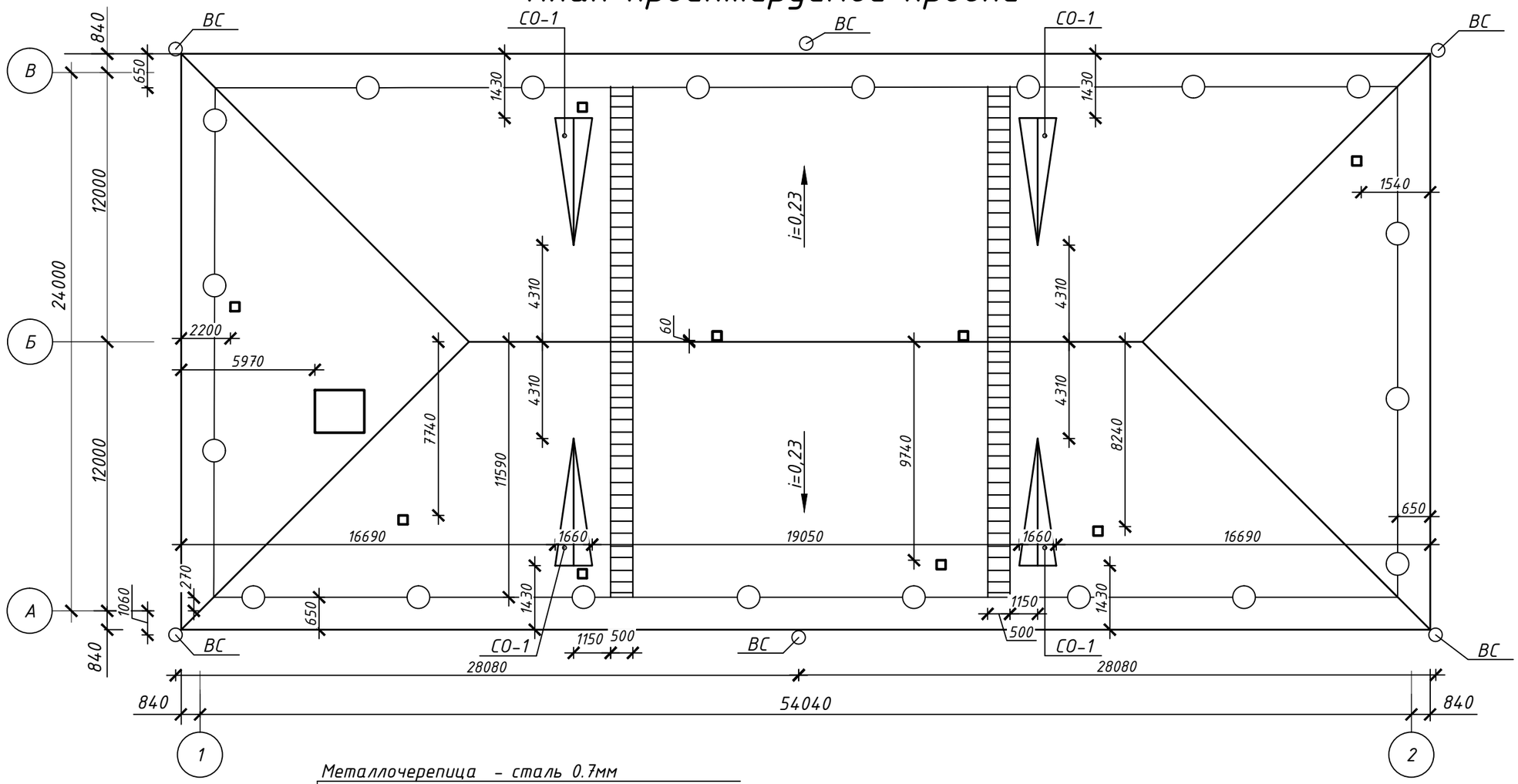

Вид Б

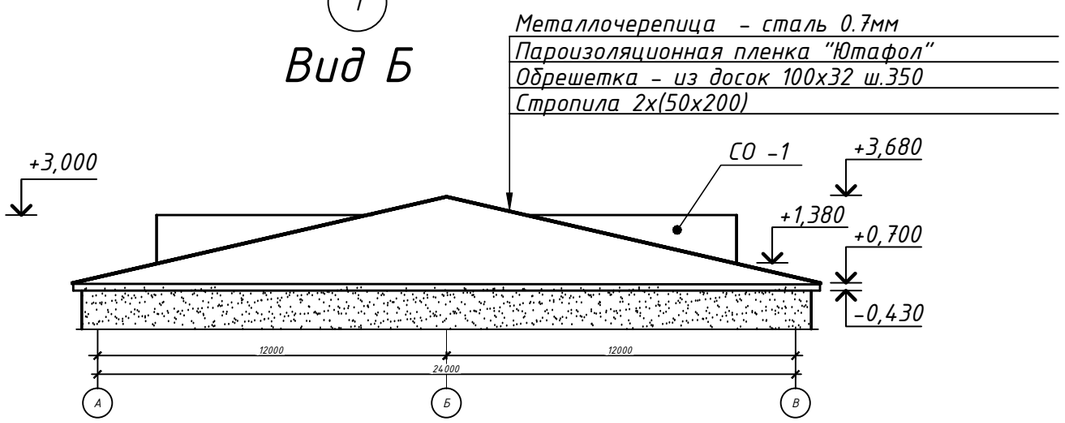

За отметку 0.000 принять верх железобетонной ребристой плиты.
Капитальный ремонт здания предполагает:
Замена существующей мягкой кровли на чердачную крышу с покрытием из металлочерепицы.
Дефлекторы в пространстве кровли утеплить Isover OL-P γ=75 кг/м3.

Ходовые трапы вдоль ската покрытия выполнить шириной 500мм, общей длиной 36,8 м. из досок сечением 100х25мм по брускам сечением 60х60мм длиной 1000мм с шагом 300мм. Общий расход древесины - 0,46м3. ()

Изм.	К. уч.	Лист	N д.	Подп.	Дата	Заказчик: ГУ "Отдел архитектуры и градостройтельства акимата Житикаринского района "
						Капитальный ремонт здания мастерских КГКП "Житикаринский политехнический колледж" г. Житикара, 6 микрорайон, строение 60А.
ГИП		Авхадов Х.А.				Стадия: РП; Лист: 5; Листов:
Разраб.		Иманбаев З.З-Г.				
						План проектируемой кровли
						ТОО "К.А.К." г.Петропавловск ГСЛ № 016912

Формат А3

Согласовано

Взам. инв. №

Подп. и дата

Инв. № подл.

План расположения стропильных конструкций

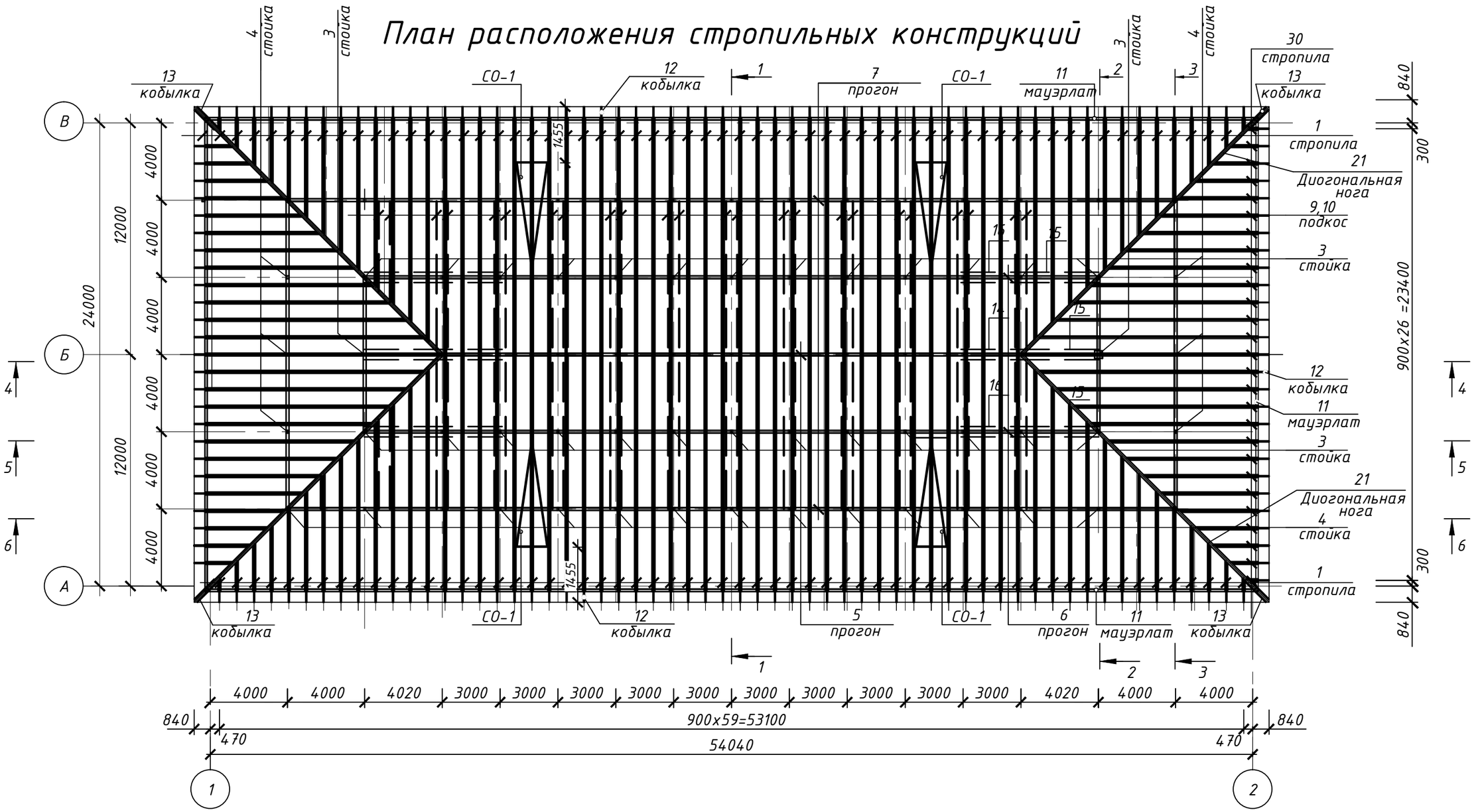

Согласовано

Взам. инв. №

Подп. и дата

Инв. № подл.

Изм.	К. уч.	Лист	N д.	Подп.	Дата
ГИП		Авхадов Х.А.			
Разраб.		Иманбаев З.З-Г.			

Заказчик: ГУ "Отдел архитектуры и градостройтельства акимата Житикаринского района "

Капитальный ремонт здания мастерских КГКП "Житикаринский политехнический колледж" г. Житикара, 6 микрорайон, строение 60А.

Стадия	Лист	Листов
РП	6	

План расположения стропильных конструкций

ТОО "К.А.К." г.Петропавловск ГСЛ № 016912

Формат А3

Разрез 1-1

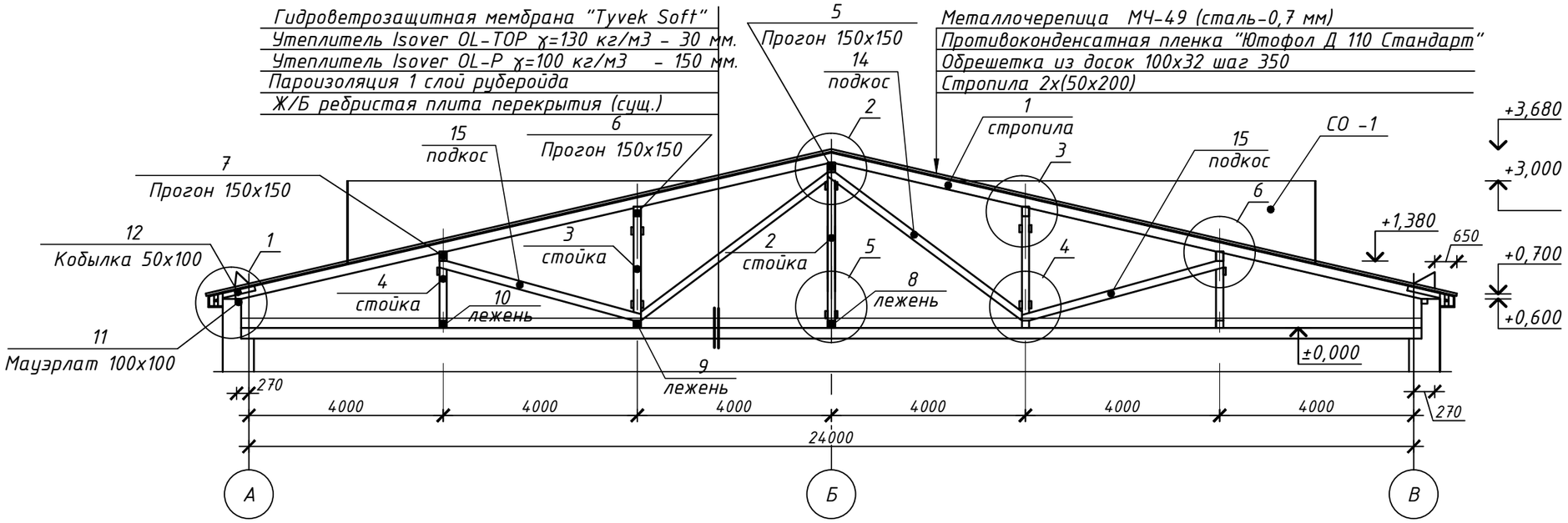

1. Для изготовления несущих конструкций крыши должны применяться пиломатериалы хвойных пород по ГОСТ 8486-86 с размерами по ГОСТ 24454-80*Е. Древесина должна быть не ниже 2 сорта с расчетными характеристиками по СНиП П-25-80.
2. Защиту древесины от гниения и огнезащитную обработку производить в соответствии с требованиями СНиП РК 2.01-19-2004 и СНиП 2.02-05-2009.
3. Все деревянные конструкции чердачной кровли должны быть подвергнуты покрытию огнезащитной вспучивающейся краской ВПД по ГОСТ 25130-82 с нанесением гидроизоляционного слоя эмалями ПФ-115 , ХВ-785 и т.д. на поверхность высохшего огнезащитного покрытия . Толщина эмалевого покрытия составляет - 0.4мм. Общая толщина нанесенного состава 0.8-1.0мм. Сушить конструкции после нанесения огнезащитной краски можно в естественных условиях при температуре не ниже 10 С - 24 часа.
4. Узлы 1, 2, 3, 4, 5, 6 смотри лист АС-10,11,12,13,14.

1. Обрешетку под металлочерепечную кровлю выполнить из досок 100х32 с шагом 350 Металлочерепицу крепить к обрешетке шурупами неопреновой прокладкой.
2. Гвозди для крепления деревянных элементов применять по ГОСТ 4028-63*.
3. Кладку стен выполнять из кирпича марки КР-р-по 250х120х651НФ/125/2,0/50 ГОСТ 530-2012 на растворе М50 - 33,3 куб.м.
4. Спецификацию элементов кровли см. лист 21.

Изм.	К. уч.	Лист	N д.	Подп.	Дата	Заказчик: ГУ "Отдел архитектуры и градостройтельства акимата Житикаринского района "		
						Капитальный ремонт здания мастерских КГКП "Житикаринский политехнический колледж" г. Житикара, 6 микрорайон, строение 60А.		
ГИП		Авхадов Х.А.					Стадия	Лист	Листов
Разраб.		Иманбаев З.З-Г.					РП	7	
						Разрез 1-1	ТОО "К.А.К." г.Петропавловск ГСЛ № 016912		

Формат А3

Согласовано

Взам. инв. №

Подп. и дата

Инв. № подл.

Разрез 2 - 2

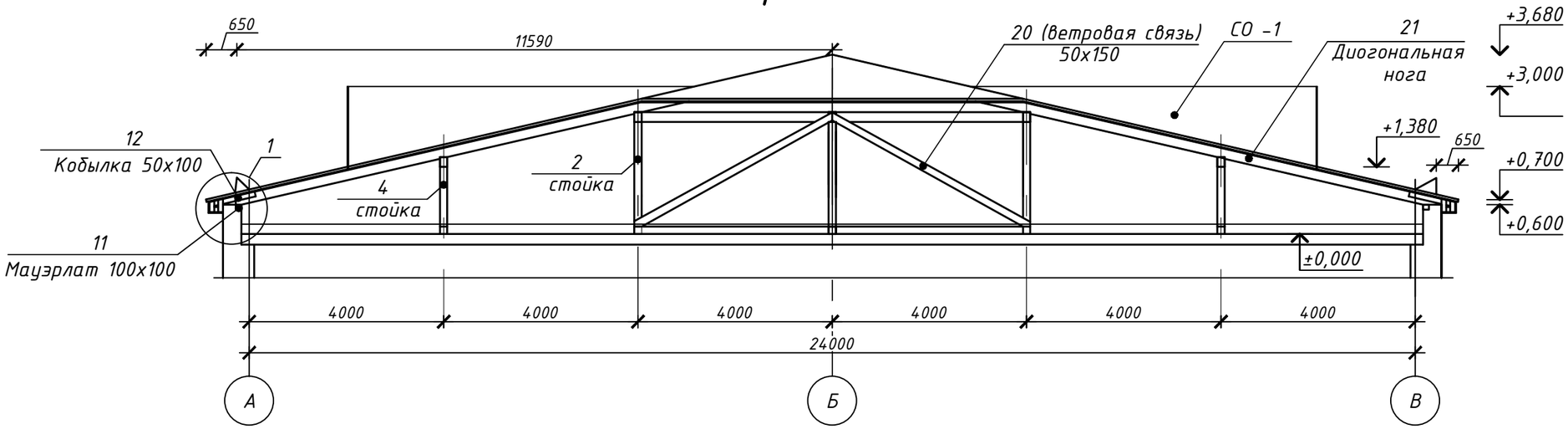

Разрез 3 - 3

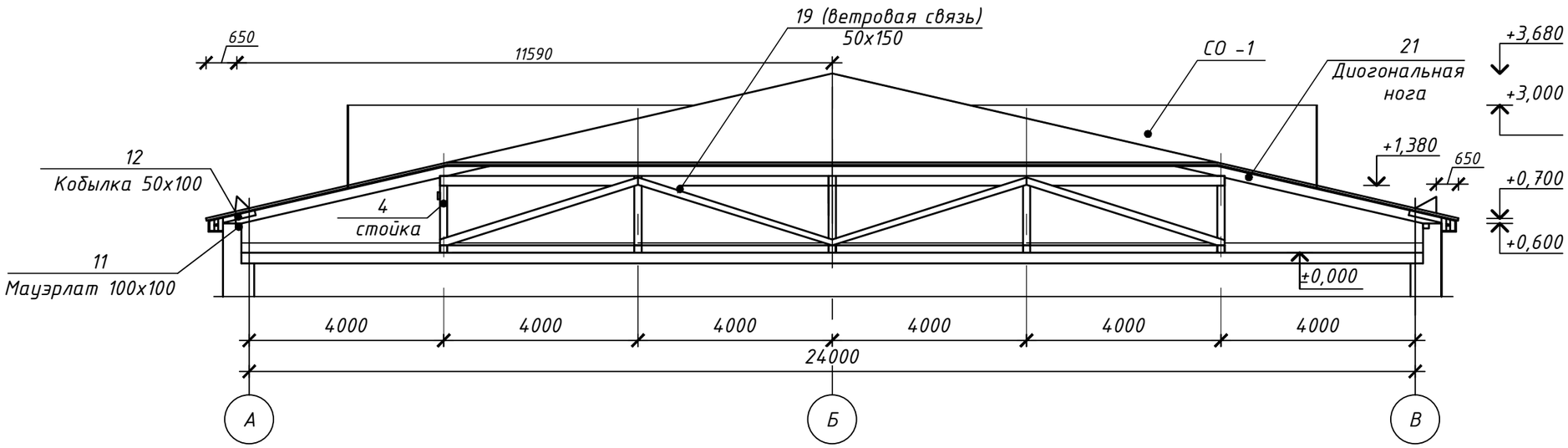

Согласовано

Взам. инв. №

Подп. и дата

Инв. № подл.

Изм.	К. уч.	Лист	N д.	Подп.	Дата
ГИП		Авхадов Х.А.			
Разраб.		Иманбаев З.З-Г.			

Заказчик: ГУ "Отдел архитектуры и градостройтельства акимата Житикаринского района "

Капитальный ремонт здания мастерских КГКП "Житикаринский политехнический колледж" г. Житикара, 6 микрорайон, строение 60А.

Стадия	Лист	Листов
РП	8	

Разрез 2-2;3-3.

ТОО "К.А.К." г.Петропавловск ГСЛ № 016912

Формат А3

Разрез 4 - 4

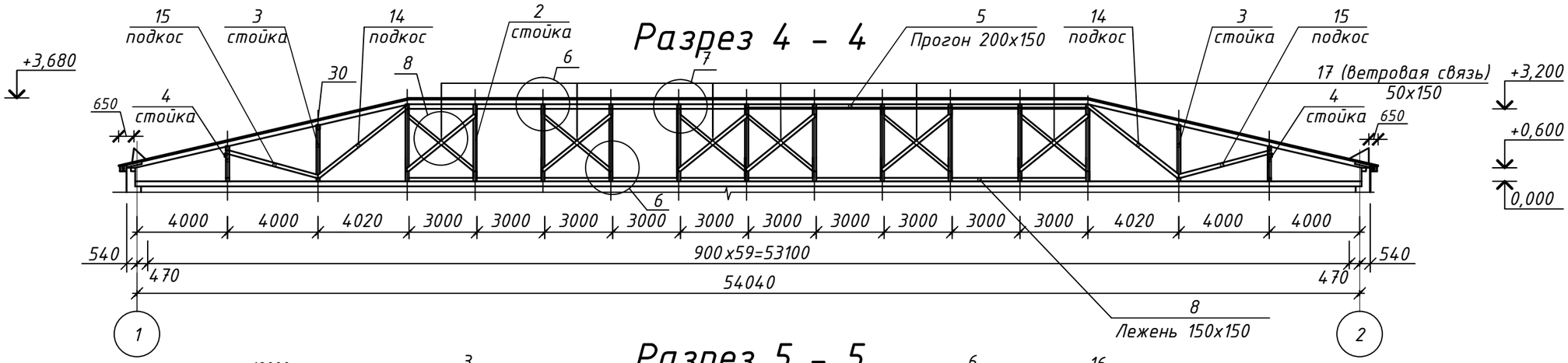

Разрез 5 - 5

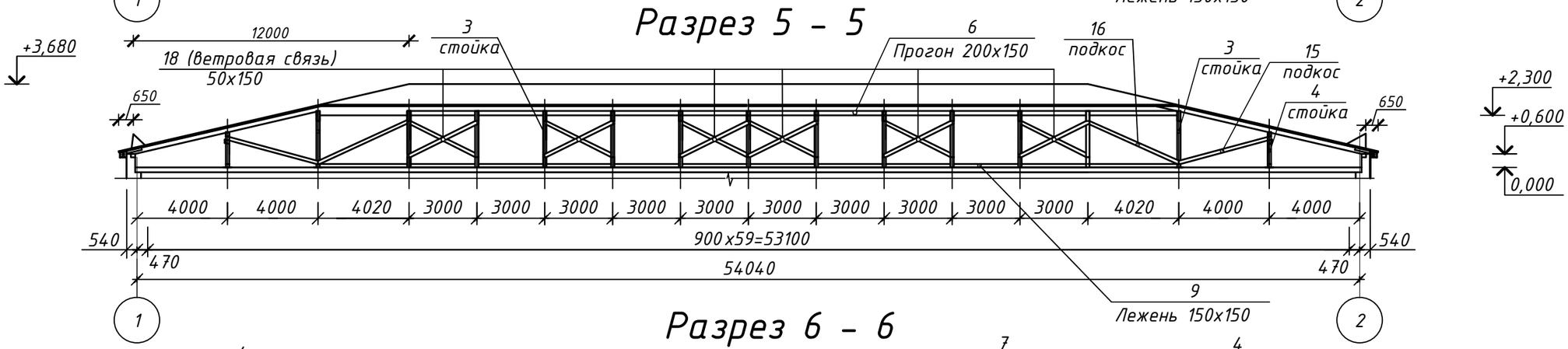

Разрез 6 - 6

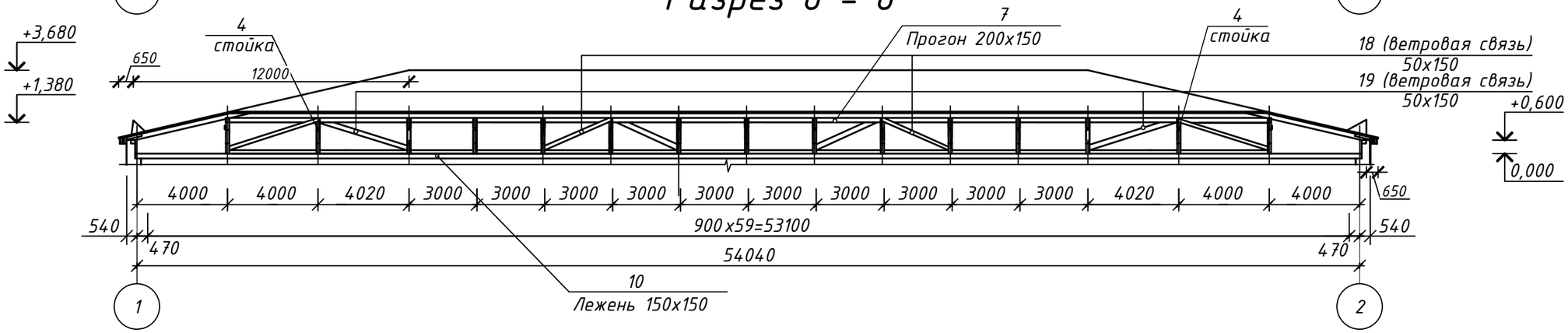

1. Примечание см. лист 7 и 8.
2. Спецификацию элементов кровли см. лист 21.
3. Утеплитель условно не показан.

Изм.	К. уч.	Лист	N д.	Подп.	Дата
ГИП		Авхадов Х.А.			
Разраб.		Иманбаев З.З-Г.			

Заказчик: ГУ "Отдел архитектуры и градостройтельства акимата Житикаринского района "

Капитальный ремонт здания мастерских КГКП "Житикаринский политехнический колледж" г. Житикара, 6 микрорайон, строение 60А.

Стадия	Лист	Листов
РП	9	

Рзрез 4 - 4; 5 - 5; 6 - 6.

ТОО "К.А.К." г.Петропавловск ГСЛ № 016912

Формат А3

Согласовано

Взам. инв. №

Подп. и дата

Инв. № подл.

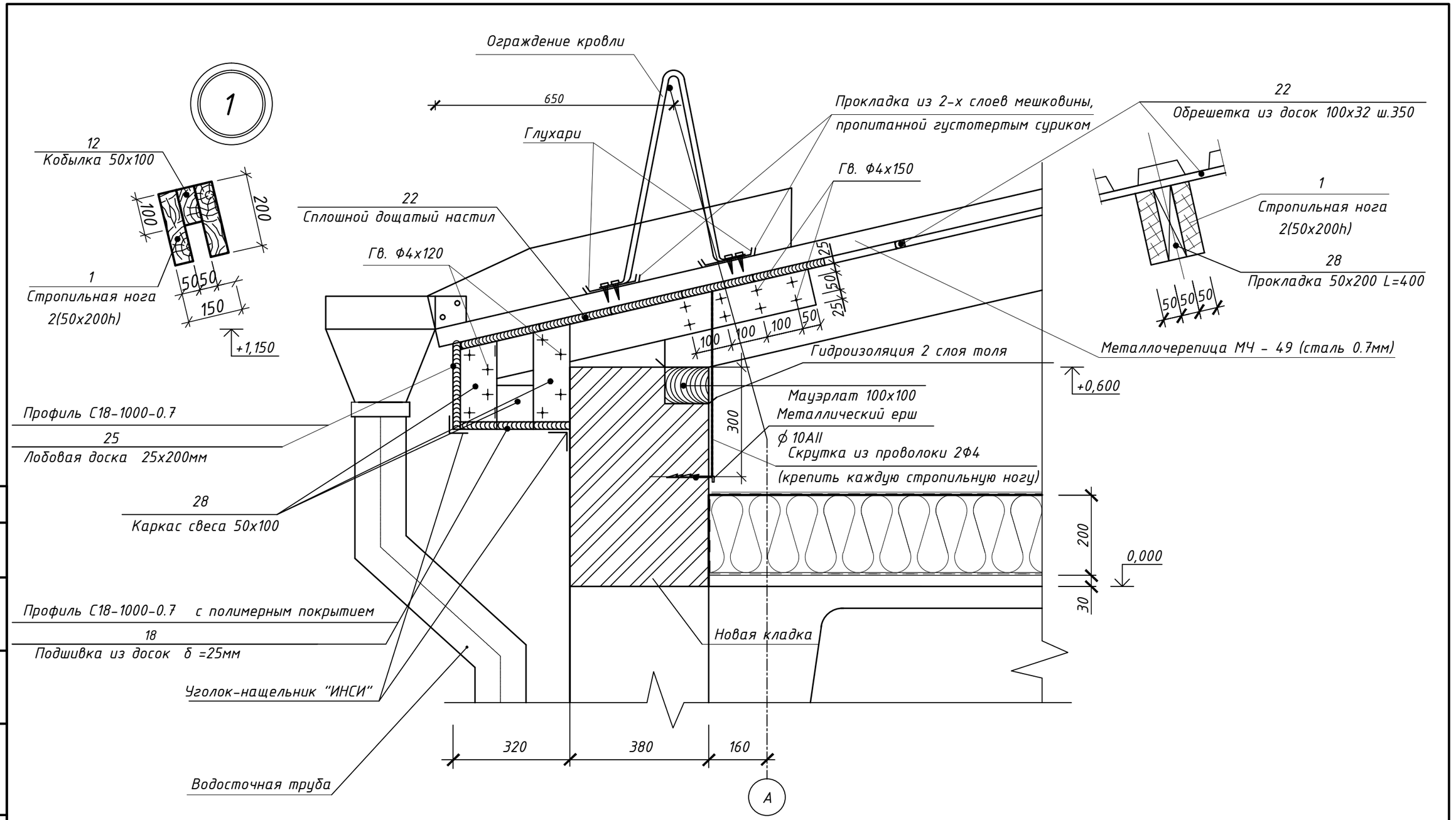

Согласовано

Взам. инв. №

Подп. и дата

Инв. № подл.

Изм.	К. уч.	Лист	N д.	Подп.	Дата	Заказчик: ГУ "Отдел архитектуры и градостройтельства акимата Житикаринского района "
						Капитальный ремонт здания мастерских КГКП "Житикаринский политехнический колледж" г. Житикара, 6 микрорайон, строение 60А.
ГИП		Авхадов Х.А.				Стадия: РП; Лист: 10; Листов:
Разраб.		Иманбаев З.З-Г.				
						Узел 1
						ТОО "К.А.К." г.Петропавловск ГСЛ № 016912

Формат А3

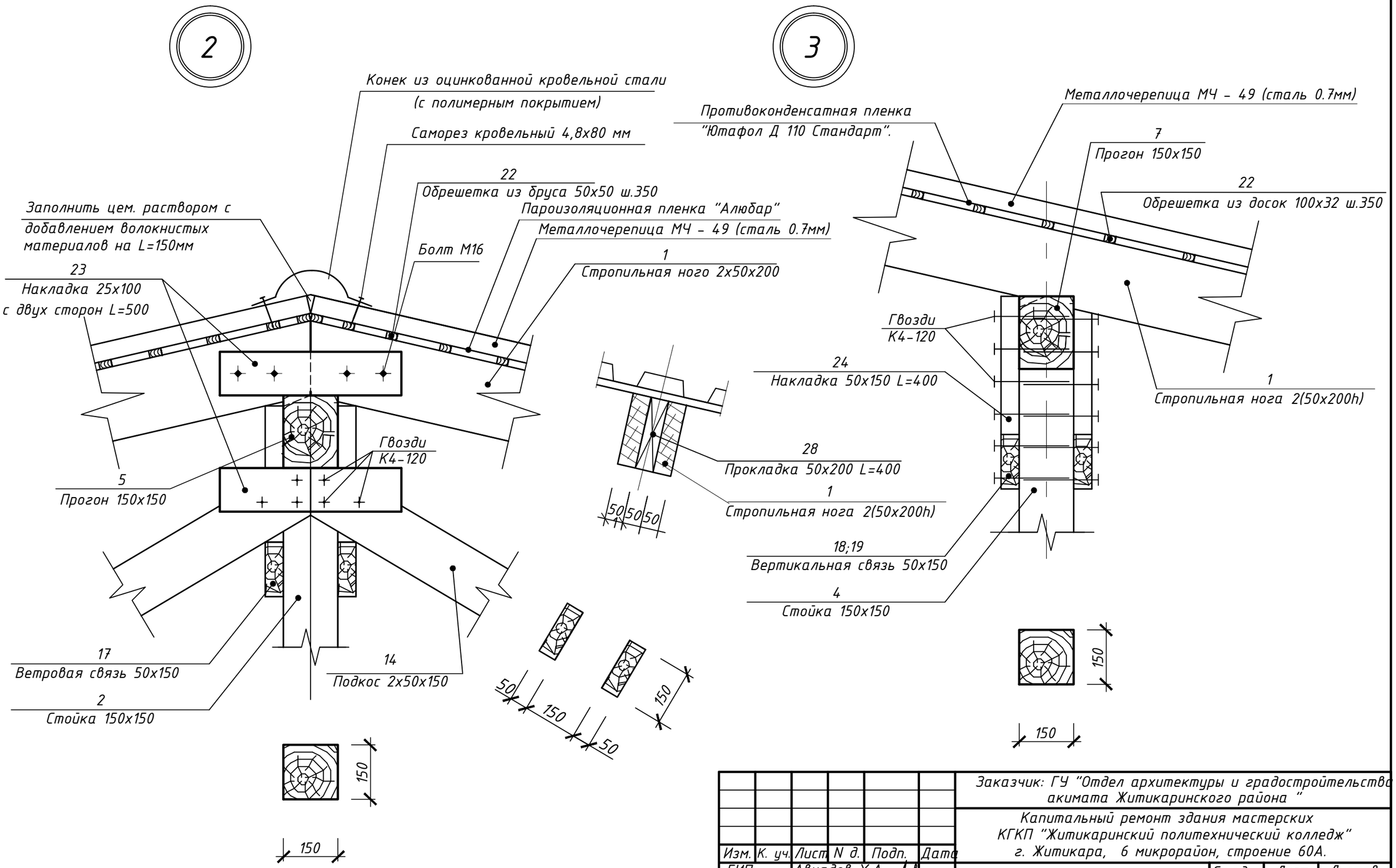

Согласовано

Взам. инв. №

Подп. и дата

Инв. № подл.

Изм.	К. уч.	Лист	N д.	Подп.	Дата
ГИП		Авхадов Х.А.			
Разраб.		Иманбаев З.З-Г.			

Заказчик: ГУ "Отдел архитектуры и градостройтельства акимата Житикаринского района "

Капитальный ремонт здания мастерских
КГКП "Житикаринский политехнический колледж"
г. Житикара, 6 микрорайон, строение 60А.

Стадия	Лист	Листов
РП	11	

Узел 2 и 3

ТОО "К.А.К."
г.Петропавловск
ГСЛ № 016912

Формат А3

Узлы крепления стоек к перекрытию.

4

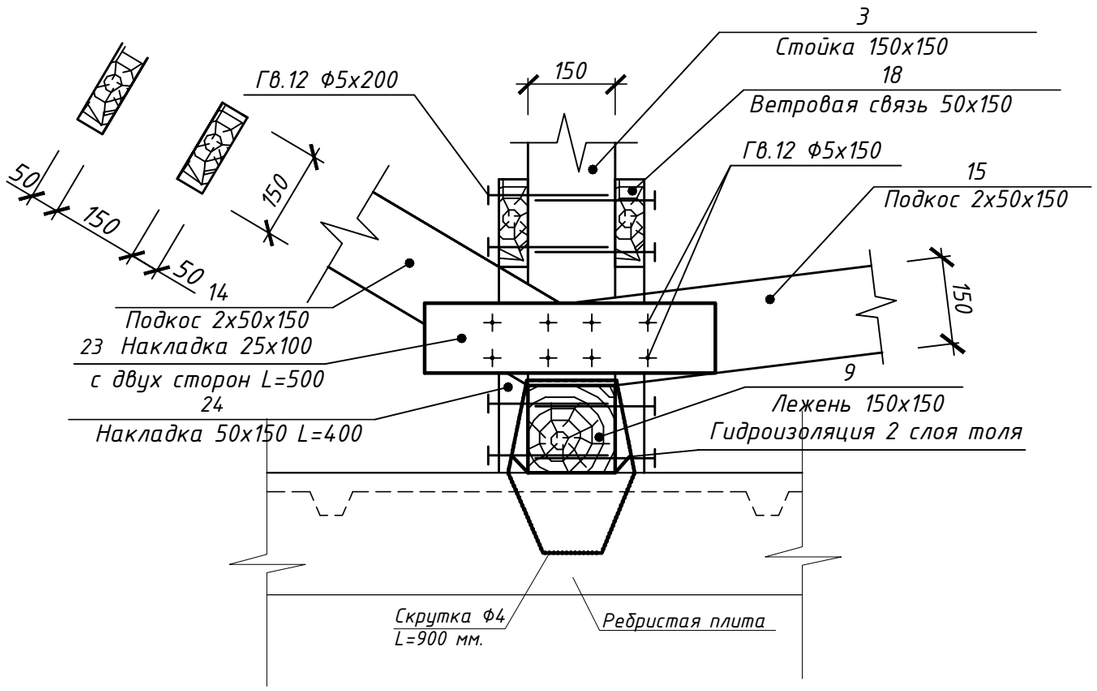

5

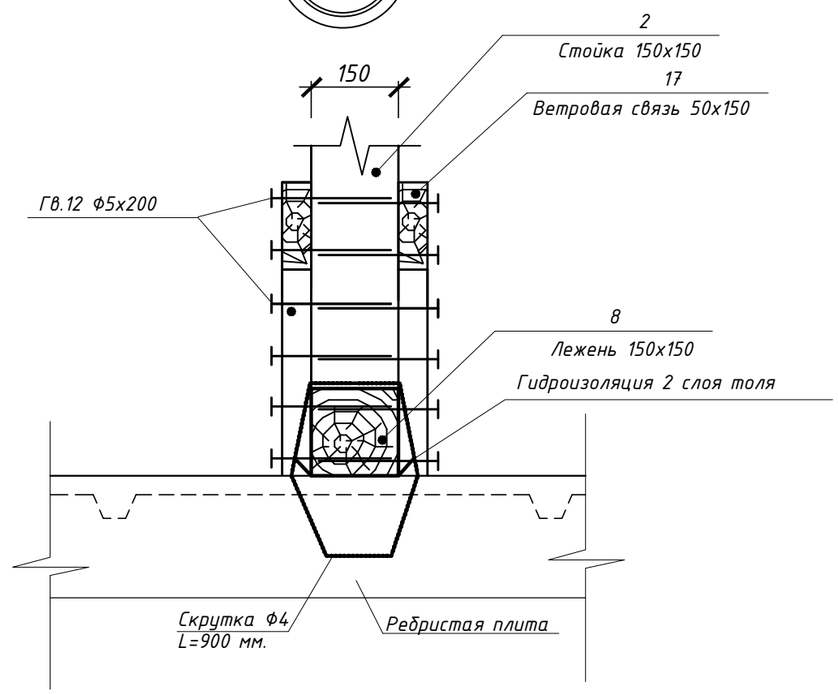

Согласовано

Взам. инв. №

Подп. и дата

Инв. № подл.

Изм.	К. уч.	Лист	N д.	Подп.	Дата	Заказчик: ГУ "Отдел архитектуры и градостройтельства акимата Житикаринского района "		
						Капитальный ремонт здания мастерских КГКП "Житикаринский политехнический колледж" г. Житикара, 6 микрорайон, строение 60А.		
ГИП		Авхадов Х.А.					Стадия	Лист	Листов
Разраб.		Иманбаев З.З-Г.					РП	12	
						Узел 4 и 5	ТОО "К.А.К." г.Петропавловск ГСЛ № 016912		

Формат А3

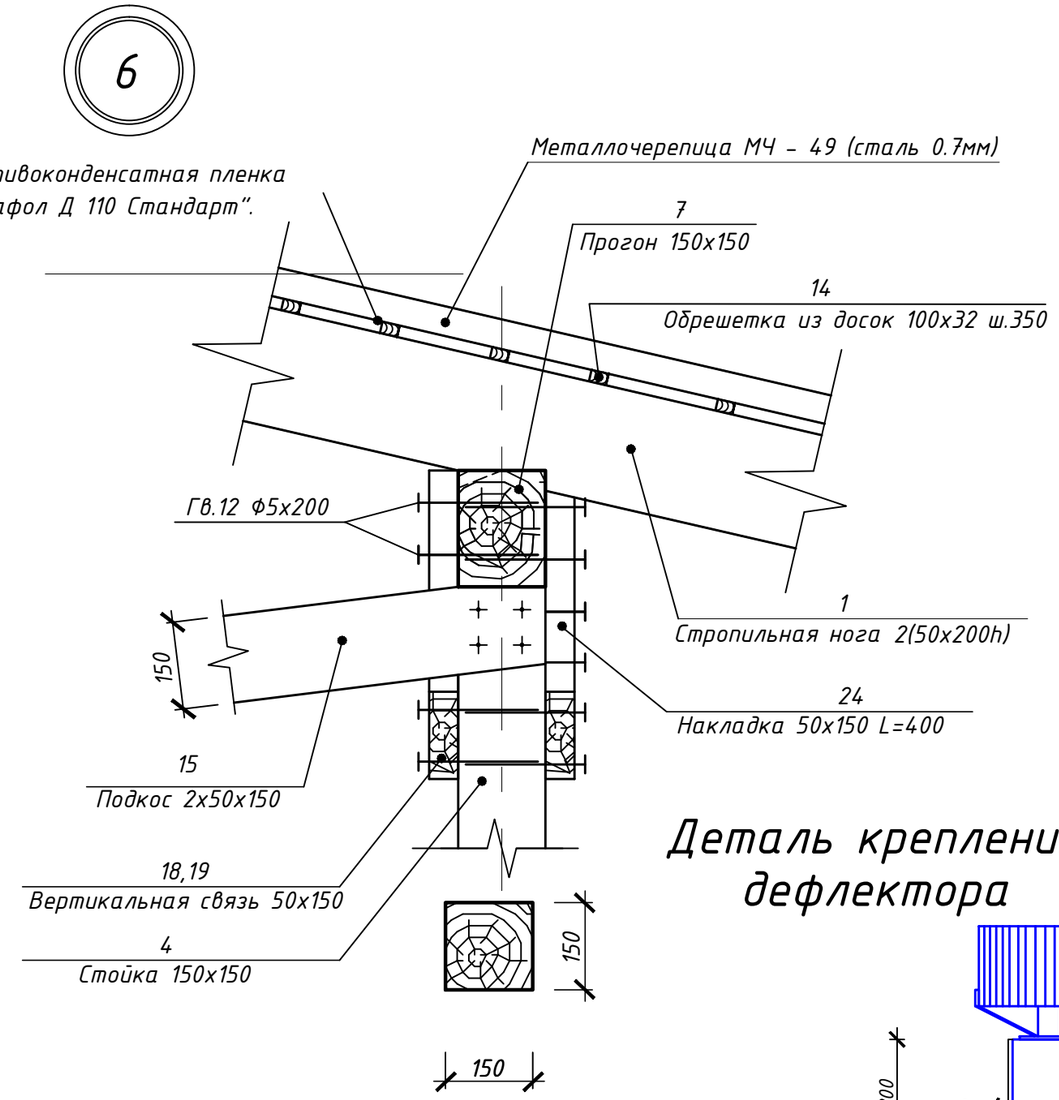

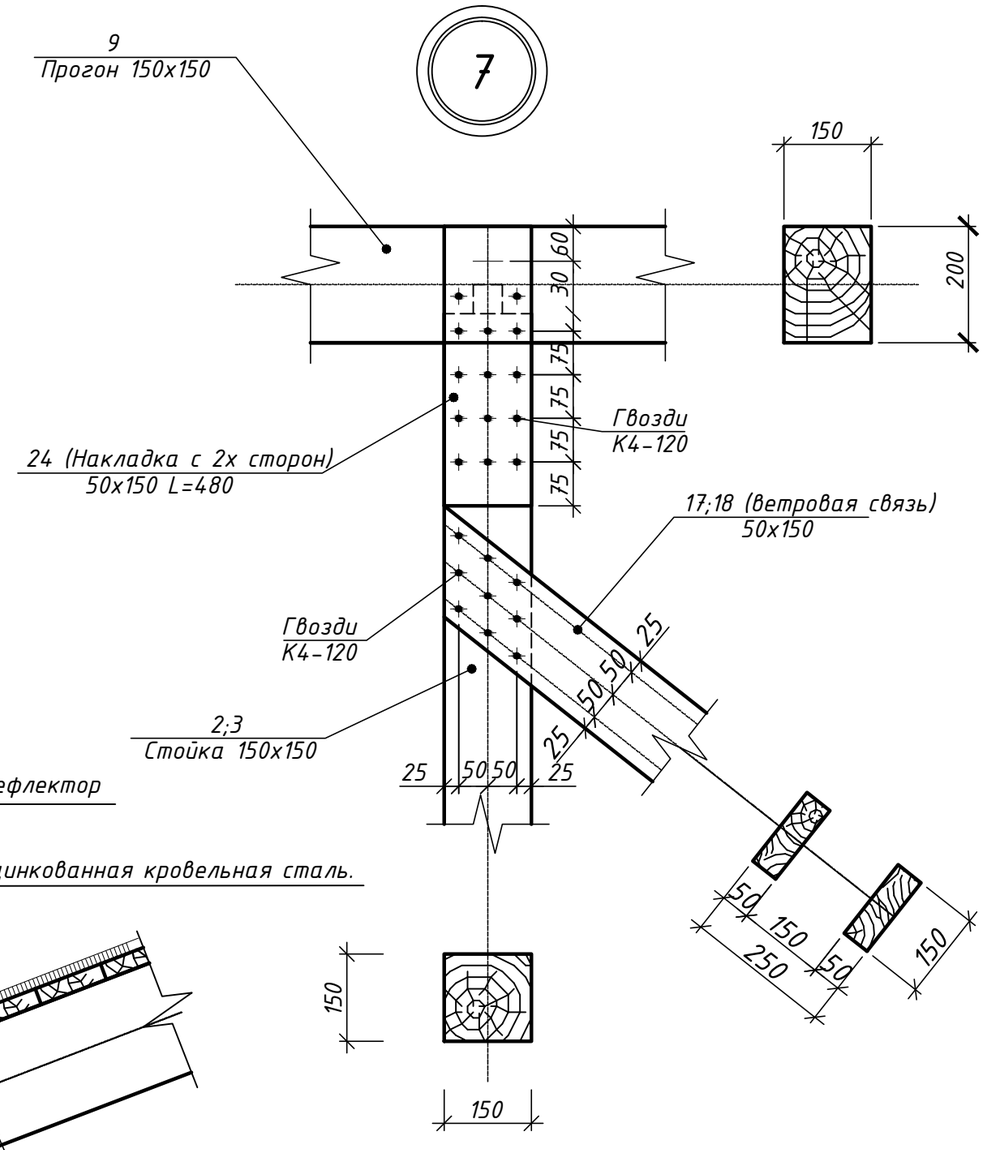

Деталь крепления дефлектора

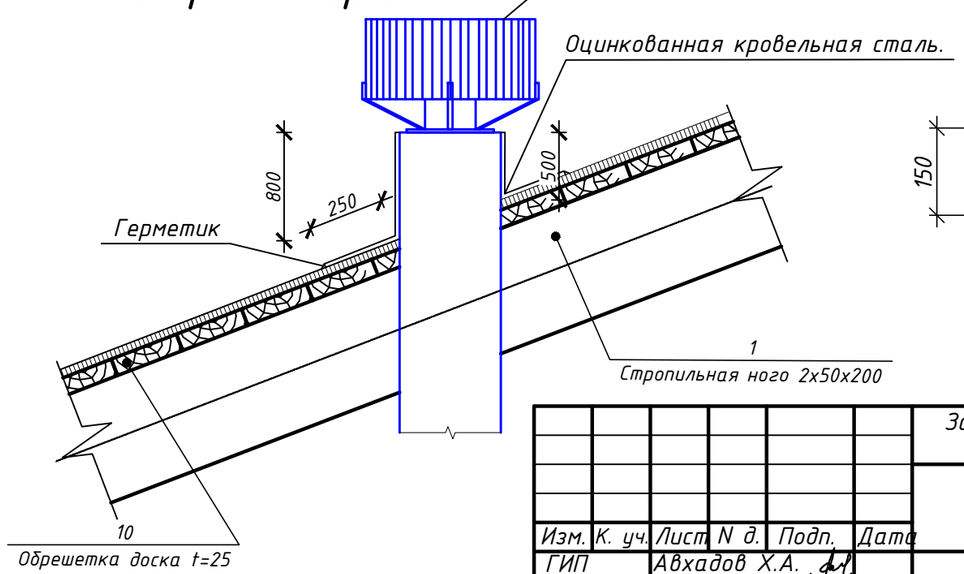

Изм.	К. уч.	Лист	N д.	Подп.	Дата	Заказчик: ГУ "Отдел архитектуры и градостройтельства акимата Житикаринского района "
						Капитальный ремонт здания мастерских КГКП "Житикаринский политехнический колледж" г. Житикара, 6 микрорайон, строение 60А.
ГИП		Авхадов Х.А.				Стадия: РП; Лист: 13; Листов:
Разраб.		Иманбаев З.З-Г.				
						Узел 6 и 7
						ТОО "К.А.К." г.Петропавловск ГСЛ № 016912

Формат А3

Согласовано

Взам. инв. №

Подп. и дата

Инв. № подл.

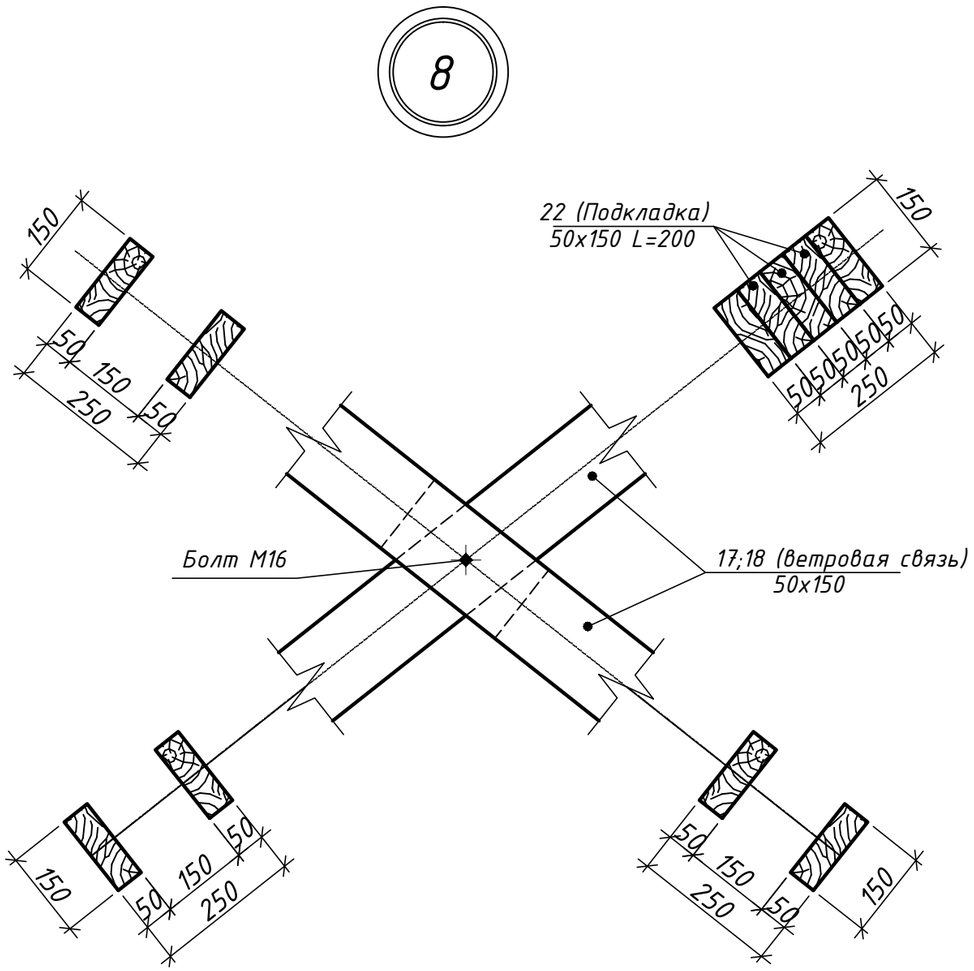

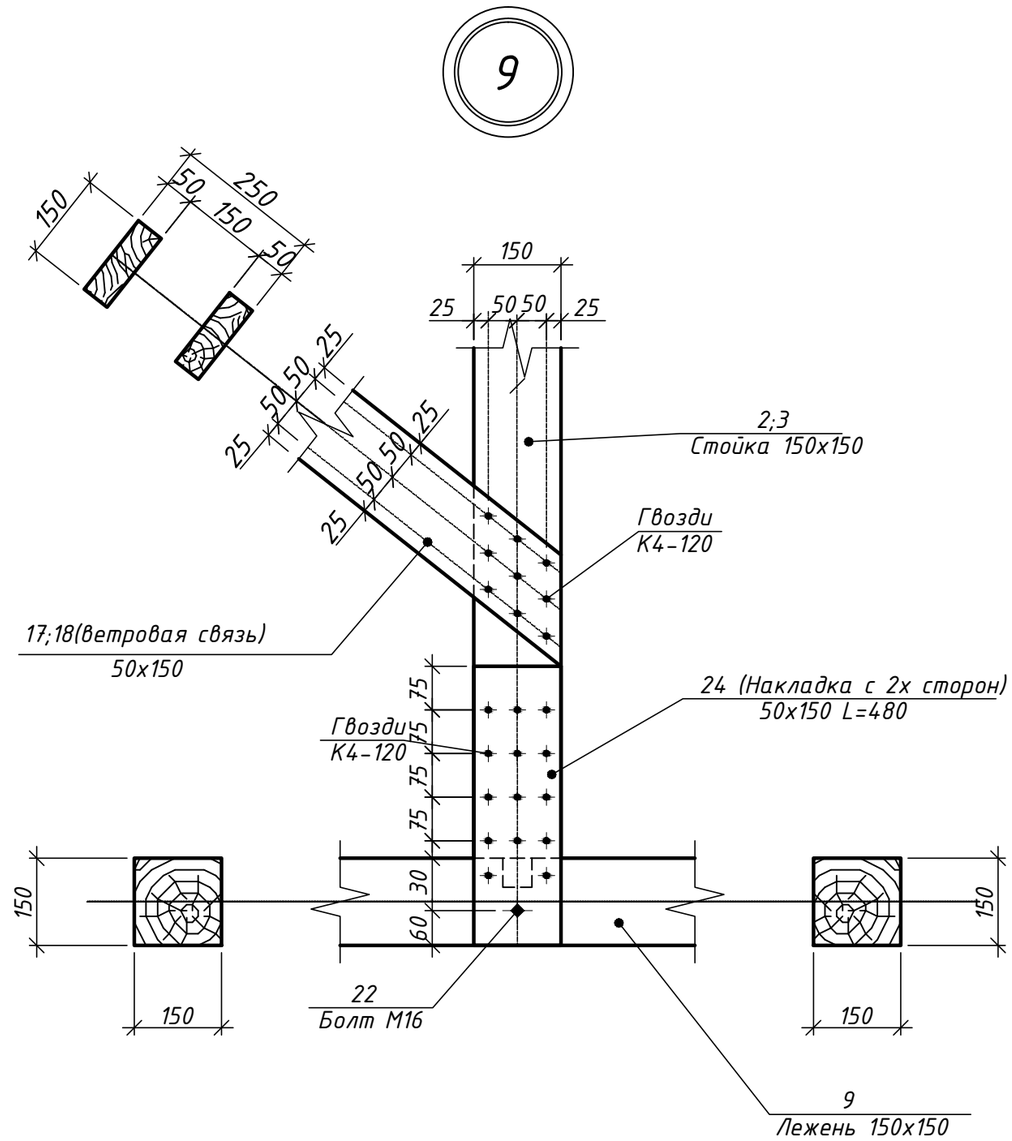

1. Примечание см. лист 7 и 8.

2. Спецификацию элементов кровли см. лист 21.

Согласовано

Взам. инв. №

Подп. и дата

Инв. № подл.

Изм.	К. уч.	Лист	N д.	Подп.	Дата	Заказчик: ГУ "Отдел архитектуры и градостройтельства акимата Житикаринского района "		
						Капитальный ремонт здания мастерских КГКП "Житикаринский политехнический колледж" г. Житикара, 6 микрорайон, строение 60А.		
ГИП		Авхадов Х.А.					Стадия	Лист	Листов
Разраб.		Иманбаев З.З-Г.					РП	14	
						Узлы 8 и 9	ТОО "К.А.К." г.Петропавловск ГСЛ № 016912		

Формат А3

Деталь устройства слухового окна СО-1

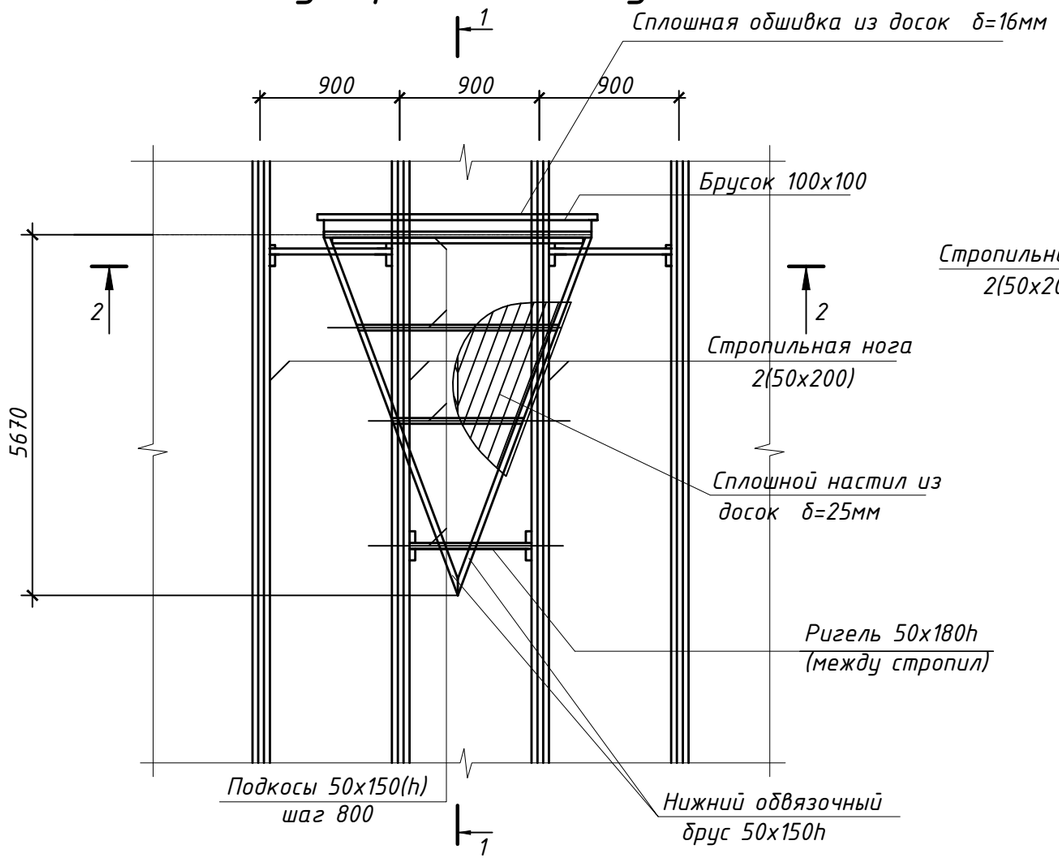

1 - 1

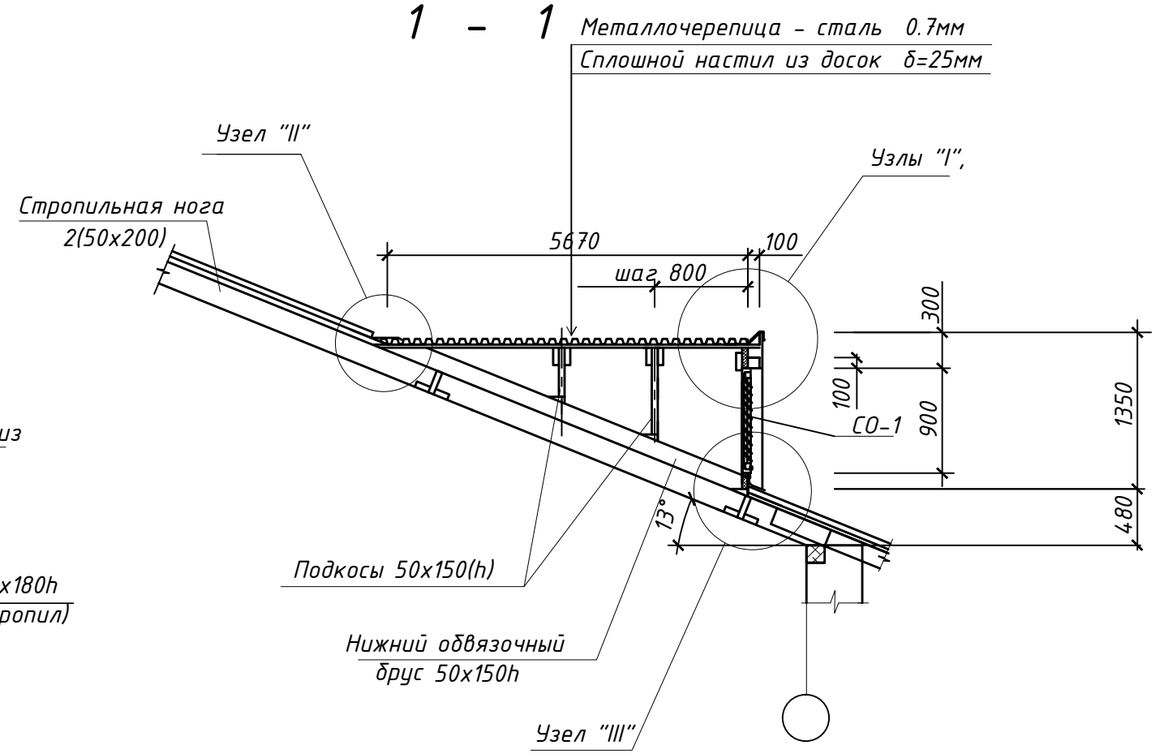

2 - 2

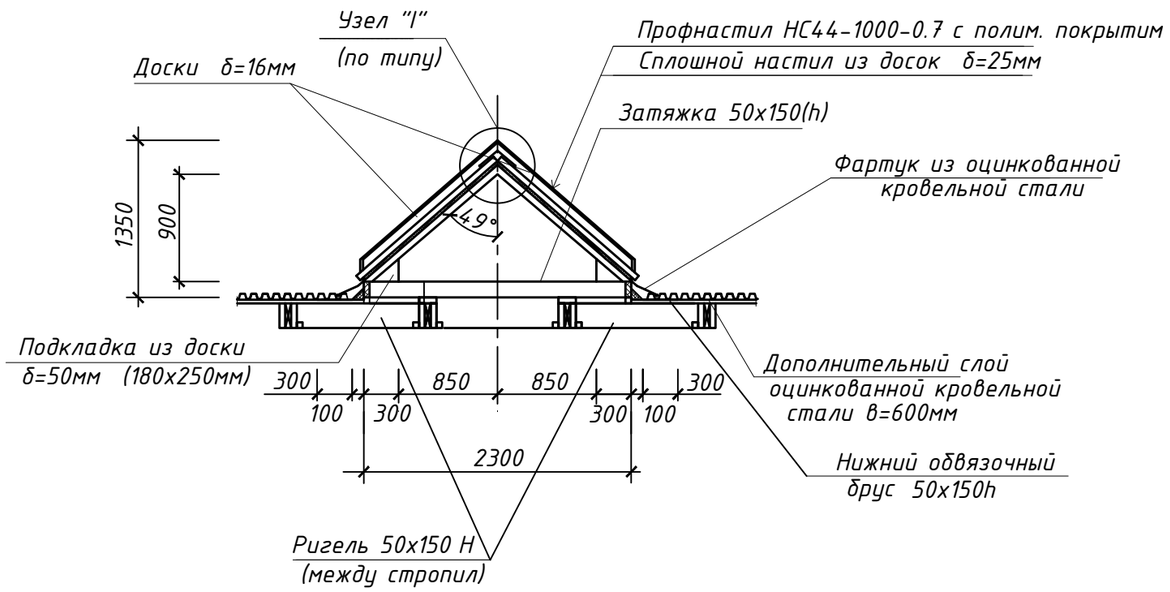

1. Данный лист смотреть совместно с листами АС-15
2. Спецификацию элементов стропил см. лист АС-21

Изм.	К. уч.	Лист	N д.	Подп.	Дата	Заказчик: ГУ "Отдел архитектуры и градостройтельства акимата Житикаринского района "
						Капитальный ремонт здания мастерских КГКП "Житикаринский политехнический колледж" г. Житикара, 6 микрорайон, строение 60А.
ГИП		Авхадов Х.А.				Стадия: РП; Лист: 15; Листов:
Разраб.		Иманбаев З.З-Г.				
						Деталь устройства слухового окна СО-1. Разрезы 1-1, 2-2.
						ТОО "К.А.К." г.Петропавловск ГСЛ № 016912

Формат А3

Согласовано

Взам. инв. №

Подп. и дата

Инв. № подл.

Узел "I"

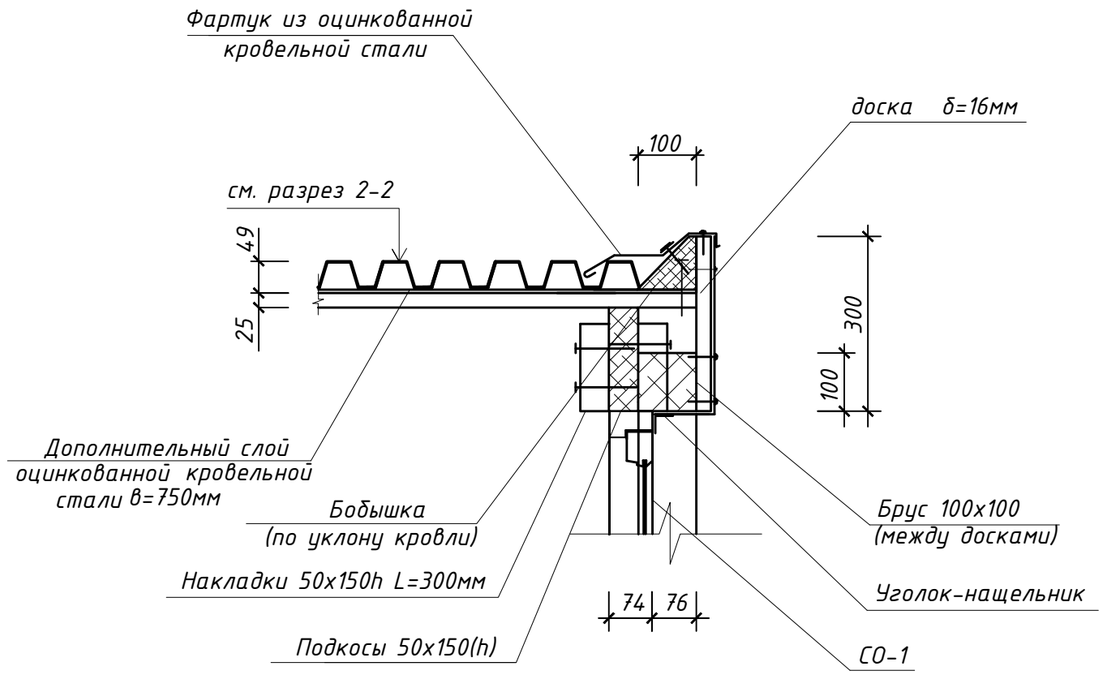

Узел "II"

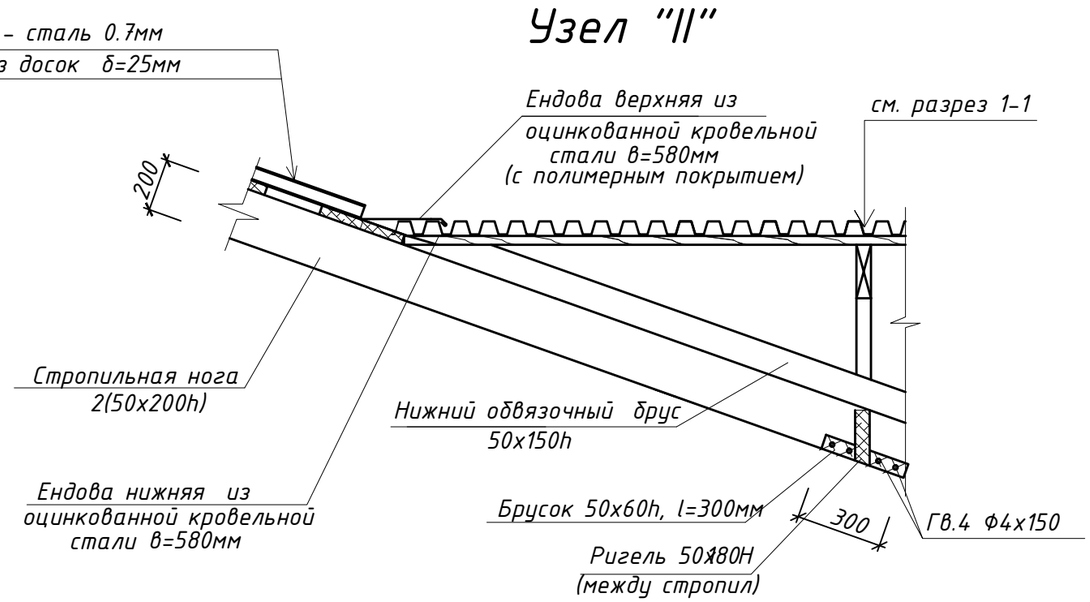

Узел "III"

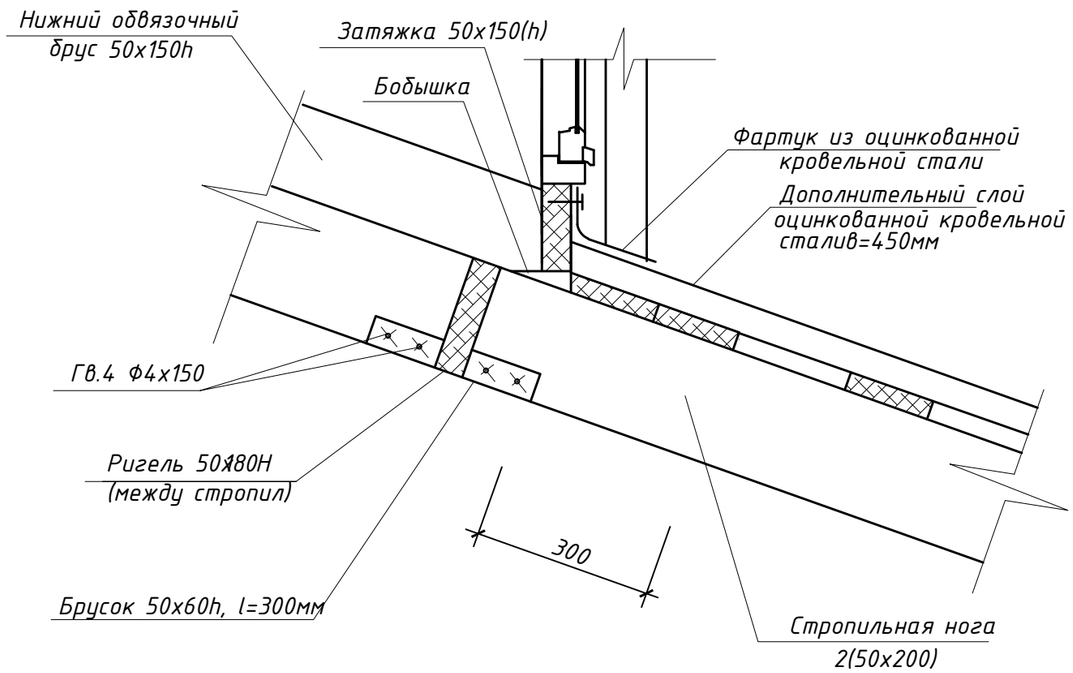

1. Данный лист смотреть совместно с листом АС-14

С П Е Ц И Ф И К А Ц И Я

поз.	Обозначение	Наименование	Кол. шт.	Масса ед.кг.	Примечание
		Деталь устройства СО-1			0.61м 3
		Сборочные единицы			
	ГОСТ 8486-86	Обвязочный брус 50х150h L=6,0м	2		0.09м 3
	ГОСТ 8486-86	Ригель 50х150h L=3.15м			0.024м 3
	ГОСТ 8486-86	Подкосы 50х150h L=10,2м			0.080м 3
	ГОСТ 8486-86	Затяжка 50х150h L=2.20м			0.017м 3
	ГОСТ 8486-86	Сплошной настил из досок δ=25мм			0.25м 3
	ГОСТ 8486-86	Сплошная обшивка из досок δ=16мм			0.016м 3
	ГОСТ 8486-86	Накладки, подкладки, δ=50мм			0.10м 3
	ГОСТ 8486-86	Бруски 50х60 L=1.80м			0.005м 3
	ГОСТ 8486-86	Брус 100х100 L=3.06м			0.031м 3

Согласовано

Взам. инв. №

Подп. и дата

Инв. № подл.

Изм.	К. уч.	Лист	N д.	Подп.	Дата
ГИП		Авхадов Х.А.			
Разраб.		Иманбаев З.З-Г.			

Заказчик: ГУ "Отдел архитектуры и градостройтельства акимата Житикаринского района "

Капитальный ремонт здания мастерских КГКП "Житикаринский политехнический колледж" г. Житикара, 6 микрорайон, строение 60А.

Стадия	Лист	Листов
РП	16	

Деталь устройства СО-1. Узлы "I"; "II"; "III". Спецификация

ТОО "К.А.К." г.Петропавловск ГСЛ № 016912

Формат А3

Блок слухового окна СО-1

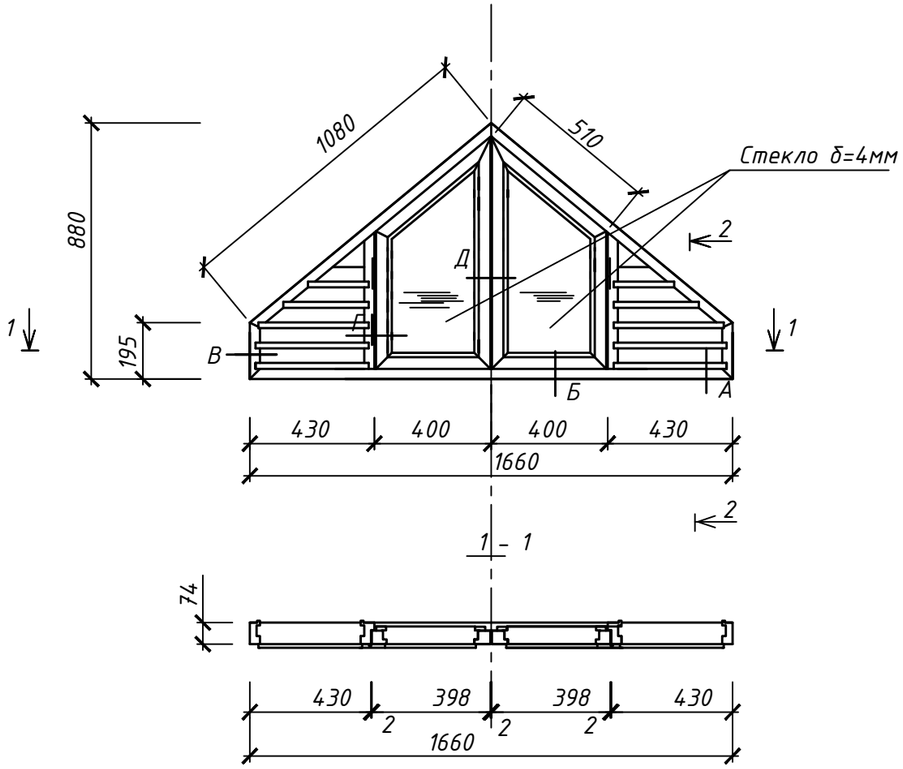

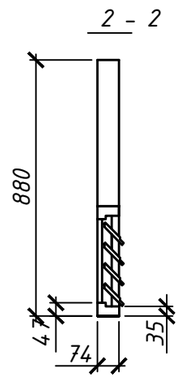

С П Е Ц И Ф И К А Ц И Я

поз.	Обозначение	Наименование	Кол. шт.	Масса ед.кг.	Примечание
		Блок слухового окна СО-1	1		0,032м 3
		Сборочные единицы			
	ГОСТ 8486-86	Древесина коробки			0.015м 3
	ГОСТ 8486-86	Древесина переплетов			0.012м 3
	ГОСТ 8486-86	Древесина жалюзей			0.005м 3
	ГОСТ 5088-84	Петли оконные разъемные Б-75	4		
	ГОСТ 5090-86	Задвижки оконные Ж0125	2		
	ГОСТ 5087-80	Ручки скобы В65	1		
		Стекло δ=4мм м2	0.32		

1. Изготовление, приемку, хранение и транспортирование выполнять по ГОСТ 475-78*.
2. Расход древесины определен по черновым заготовкам.
3. Данный лист смотреть совместно с листом АС-14

Согласовано

Взам. инв. №

Подп. и дата

Инв. № подл.

Изм.	К. уч.	Лист	N д.	Подп.	Дата
ГИП		Авхадов Х.А.			
Разраб.		Иманбаев З.З-Г.			

Заказчик: ГУ "Отдел архитектуры и градостройтельства акимата Житикаринского района "

Капитальный ремонт здания мастерских КГКП "Житикаринский политехнический колледж" г. Житикара, 6 микрорайон, строение 60А.

Стадия	Лист	Листов
РП	17	

Блок слухового окна СО-1. Спецификация.

ТОО "К.А.К." г.Петропавловск ГСЛ № 016912

Формат А3

А

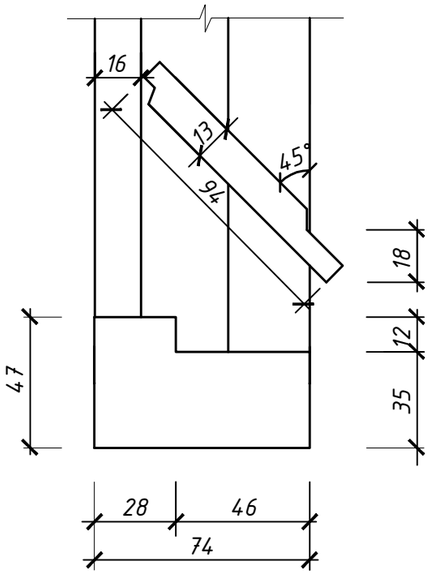

Б

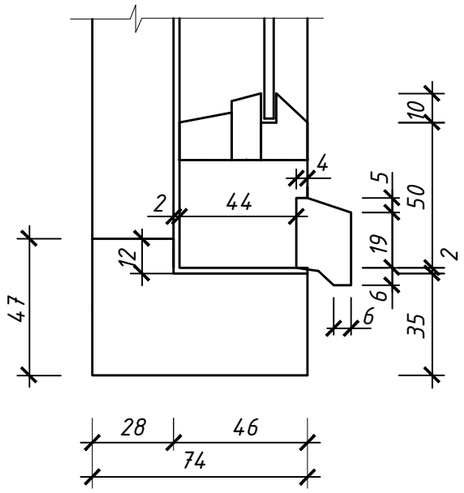

В

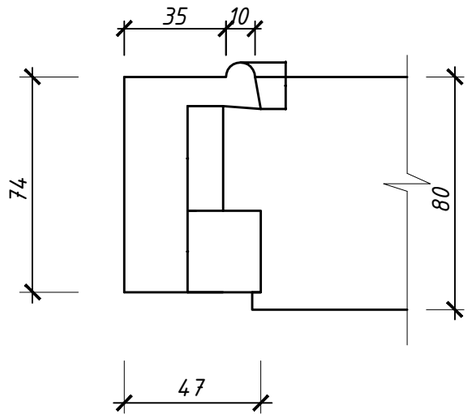

Г

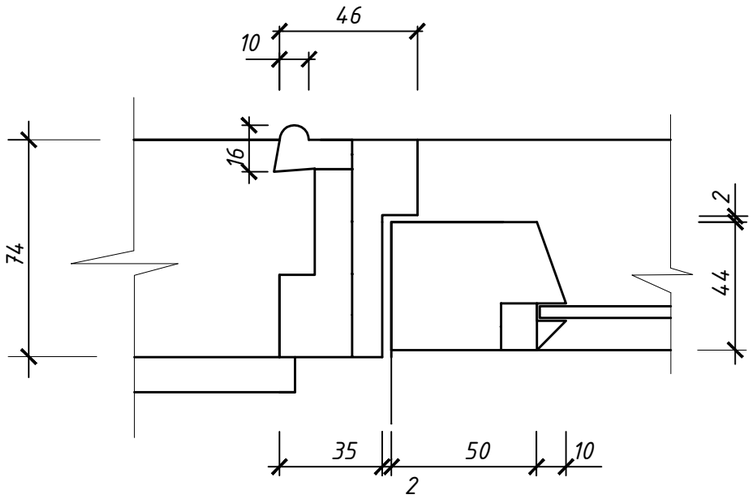

Д

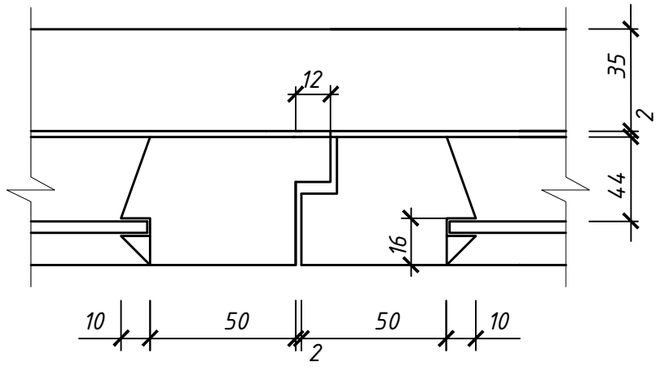

1. Данный лист смотреть совместно с листом АС-16

2. Спецификацию элементов СО-1 см. лист АС-15

						Заказчик: ГУ "Отдел архитектуры и градостройтельства акимата Житикаринского района "		
						Капитальный ремонт здания мастерских КГКП "Житикаринский политехнический колледж" г. Житикара, 6 микрорайон, строение 60А.		
Изм.	К. уч.	Лист	N д.	Подп.	Дата			
ГИП		Авхадов Х.А.					Стадия	Лист	Листов
Разраб.		Иманбаев З.З-Г.					РП	18	
						Блок слухового окна СО-1. Узлы.	ТОО "К.А.К." г.Петропавловск ГСЛ № 016912		

Формат А3

Ограждение кровли КО-1

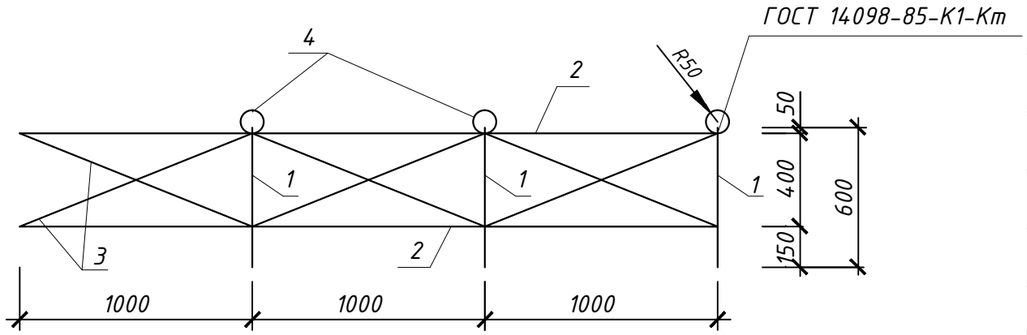

Спецификация.

Марка поз.	Обозначение	Наименование	Кол-во	Масса ед. кг	Примечание
		Ограждение кровли КО-1/секция/		11.80	
1	ГОСТ 2590-88	Сталь круглая Ф16 l=1410мм	3	2.23	
2	ГОСТ 2590-88	Сталь круглая Ф14 l=3000мм	2	3.63	
3	ГОСТ 2590-88	Сталь круглая Ф12 м.п	6.48	5.75	
4	ГОСТ 2590-88	Сталь круглая Ф10 l=300мм	3	0.185	

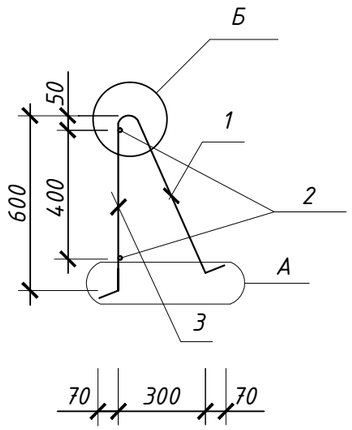

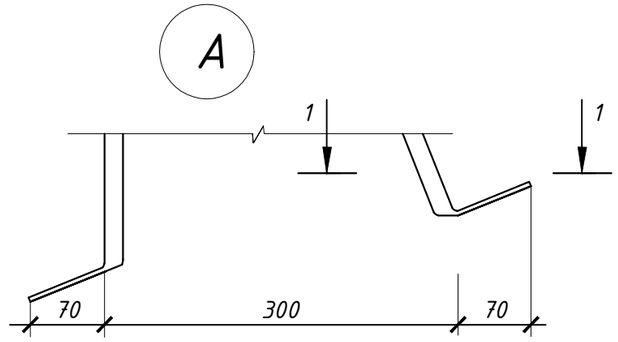

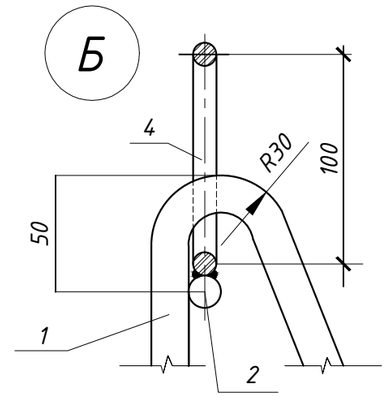

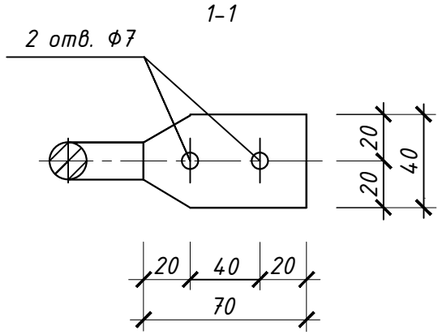

Марка стали металлических деталей ВСт3пс6 по ГОСТ 380-88.

Сварку производить контактно точечной сваркой по ГОСТ 14098-85-К1-Кт
Все металлические элементы защитить от коррозии покраской эмалью ПФ-115 по ГОСТ 6465-75* в два слоя, по грунтовке ПФ 0142 ТУ 6-10-1698-78.

поз.1-развертка

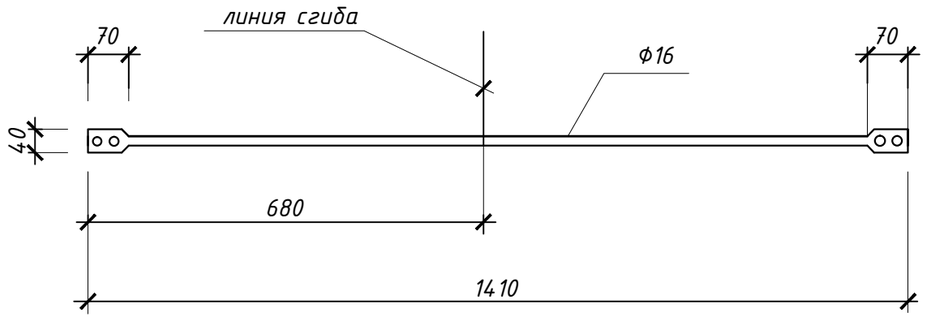

Данный лист смотреть совместно с листом АС-1

Изм.	К. уч.	Лист	N д.	Подп.	Дата
ГИП		Авхадов Х.А.			
Разраб.		Иманбаев З.З-Г.			

Заказчик: ГУ "Отдел архитектуры и градостройтельства акимата Житикаринского района "

Капитальный ремонт здания мастерских КГКП "Житикаринский политехнический колледж" г. Житикара, 6 микрорайон, строение 60А.

Стадия	Лист	Листов
РП	19	

Ограждение кровли КО-1

ТОО "К.А.К." г.Петропавловск ГСЛ № 016912

Формат А3

Согласовано

Взам. инв. №

Подп. и дата

Инв. № подл.

Водосливная система

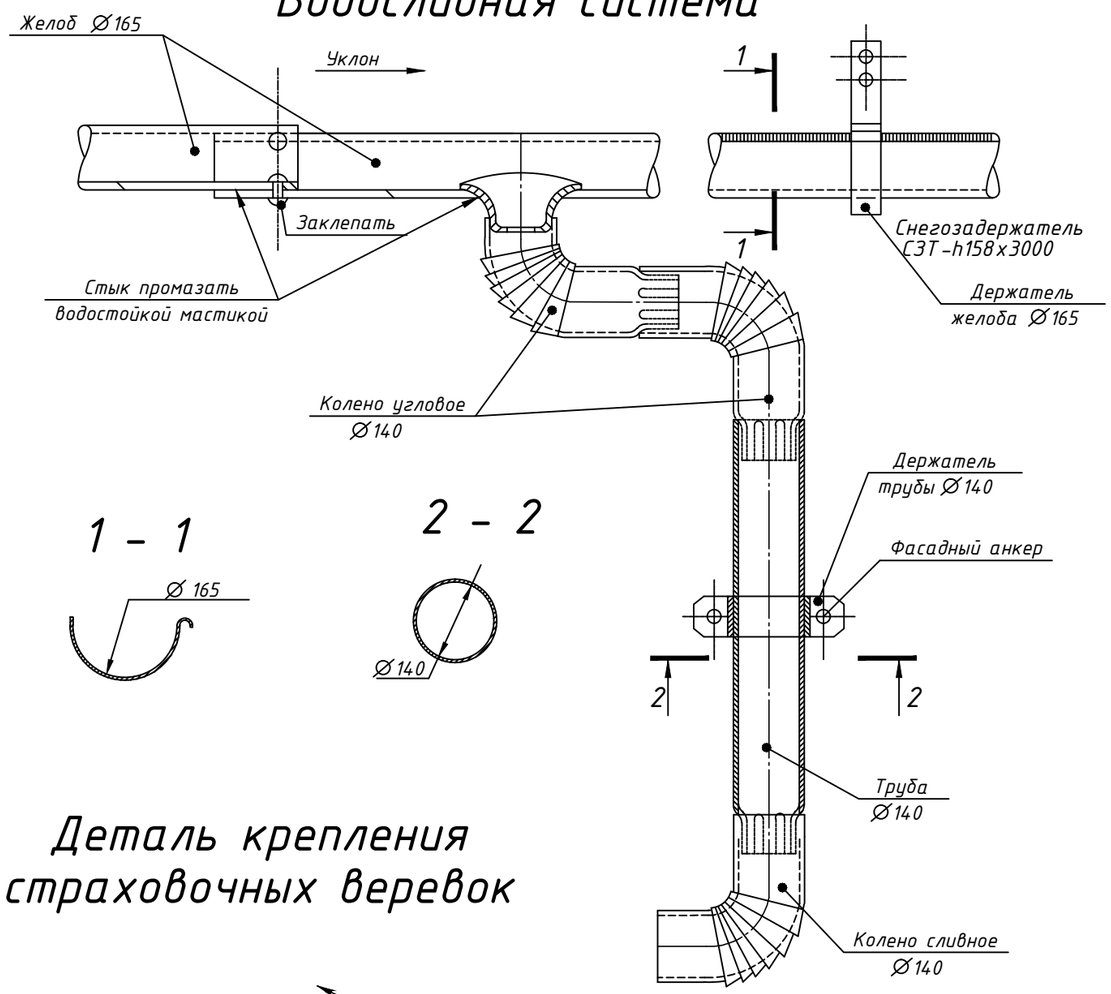

Деталь крепления страховочных веревок

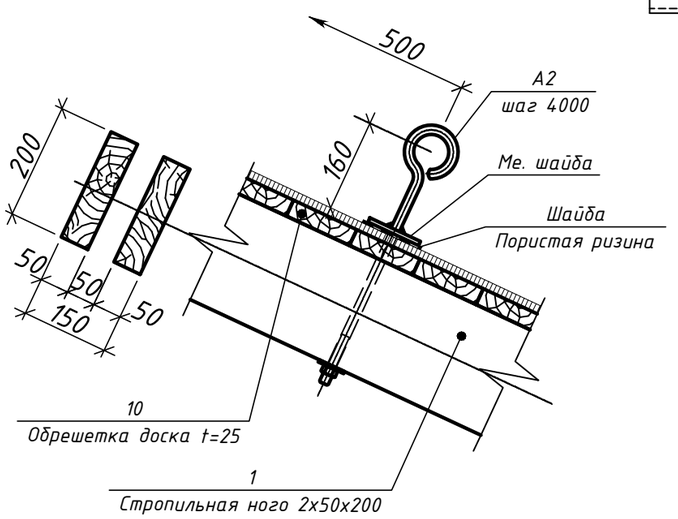

А2

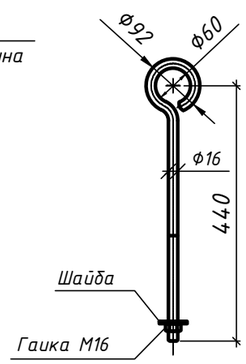

Спецификация элементов

Поз.	Обозначение	Наименование	Кол.	Ед. изм.	Приме-чание
		Водосливная система			
	Кровельная система	Желоб ф 165мм. l=3000	52	шт.	
	"Металл Профиль"	Труба ф 140мм. l=3000	14	шт.	
		Колено сливное ф 140мм.	6	шт.	
		Колено угловое ф 140мм.	12	шт.	
		Воронка выпускная	6	шт.	
		Держатель трубы	21	шт.	
		Держатель желоба	208	шт.	
		Деталь крепления			
		страховочных веревок			
	ГОСТ 2590-88	ф 16 lобщ=650	14	шт.	
	ГОСТ 5915-70*	Гайка М16-6gх50.46	14	шт.	
	ГОСТ 11371-78	Шайба А16.01.08кп.016	28	шт.	
		Шайба (пористая резина)	14	шт.	

Примечания:

1.Материал - рулонная оцинкованная сталь с цветным полимерным покрытием. Толщина 0,7-1,0 мм. Марка ЛКПОЦ-1

2.Желоб d = 140 мм. Длина 3; 5 м.
Держатели желоба устанавливаются через 0,75 м.

3.Труба d = 140 мм. Длина 3; 5 м. Держатели трубы устанавливаются через 2м.

4.Согласно СНиП РК 3.02-06-2009 "Крыши и Кровли":
Растояние между наружными водосточными трубами должно приниматься не более 24 метров;
Площадь поперечного сечения водосточной трубы должна приниматься из расчета 1,5 кв. см. на 1 кв. метр площади кровли.

Изм.	К. уч.	Лист	N д.	Подп.	Дата
ГИП		Авхадов Х.А.			
Разраб.		Иманбаев З.З-Г.			

Заказчик: ГУ "Отдел архитектуры и градостройтельства акимата Житикаринского района "

Капитальный ремонт здания мастерских КГКП "Житикаринский политехнический колледж" г. Житикара, 6 микрорайон, строение 60А.

Стадия	Лист	Листов
РП	20	

Деталь крепления страховочных веревок. Водосливная система

ТОО "К.А.К." г.Петропавловск ГСЛ № 016912

Формат А3

Согласовано

Подп. и дата Взам. инв. №

Инв. № подл.

Спецификация элементов кровли

Марка	Наименование марки	Сечение		Длина, мм	Кол-во, шт.	Объем, $м^3$
		Толщина, мм	Высота, мм			
1	Стропильная нога	2x50	200	3950	122	9,638
2	Стойка	150	150	3060	11	0.76
3	Стойка	150	150	2150	28	1,35
4	Стойка	150	150	1230	36	1.0
5	Прогон	150	150	30150	1	0,67
6	Прогон	150	150	38190	2	1,71
7	Прогон	150	150	46190	2	2,08
8	Лежень	150	150	30230	1	0,68
9	Лежень	150	150	38190	2	1,72
10	Лежень	150	150	46190	2	2,08
11	Мауэрлат	100	100	-	-	1,58
12	Кобылка	50	100	1000	170	1,10
13	Кобылка	50	100	1300	8	0,05
14	Подкос	2x50	150	5160	26	2.01
15	Подкос	2x50	150	4330	28	1.82
16	Подкос	2x50	150	4580	4	0.27
17	Ветровая связь	50	150	4020	12	0.36
18	Ветровая связь	50	150	3540	20	0.53
19	Ветровая связь	50	150	4260	16	0,51
20	Ветровая связь	50	150	4700	4	0.14
21	Диогональная нога	150	150	17800	4	1,60
22	Обрешетка	32	100	-	-	18,54
23	Накладка	50	150	500	108	0,57
24	Накладка	50	150	400	300	0,90
25	Лобовая доска	25	200	-	-	0,81
26	Доска обшивки свесов	25	100	-	-	1,21
27	Подкладка	50	150	200	54	0,08
28	Подкладка	50	200	400	34	0,14
29	Каркас свеса	50	100	-	-	0,77
30	Стропильная нога	2x50	200	2050	54	2,21

Спецификация элементов кровли

Поз.	Обозначение	Наименование	Кол.	Ед. изм.	Приме-чание
	ИТОГО:				56,89
		Слуховое окно СО-1	4		
	ЗАО "ИНСИ"	Коньковый профиль "Конек" м.п	103		полим.пок.
	смотри АС-10	Общивка свеса Профиль С18-1000-0.7 $м^2$		82	полим.пок.
	смотри АС-19	Ограждение кровельное КО-1 ОК-h600x3000	54	шт.	полим.пок.
СН	Кровельная система "Металл Профиль"	Снегозадержатель СЗТ-h158x3000	54	шт.	полим.пок.
ПМ		Переходной мостик ПМ-355x1100	27	шт.	полим.пок.
	ТУ 640 РК 39066682-ЗАО-01-200	Металлочерепица - сталь-0.7мм	1440	$м^2$	полим.пок.
	ГОСТ30547-97	Пароизоляционная пленка "Ютафол"	1440	$м^2$	
		Болт М16 L=200мм		154	
		Гайка М16-6gx50.46		154	
		Шайба А16.01.08кп.016		154	
		Кирпичный парапет 380x600(h)	-	м3	33,3

Согласовано

Взам. инв. №

Подп. и дата

Инв. № подл.

Изм.	К. уч.	Лист	N д.	Подп.	Дата
ГИП		Авхадов Х.А.			
Разраб.		Иманбаев З.З-Г.			

Заказчик: ГУ "Отдел архитектуры и градостройтельства акимата Житикаринского района "

Капитальный ремонт здания мастерских КГКП "Житикаринский политехнический колледж" г. Житикара, 6 микрорайон, строение 60А.

Стадия	Лист	Листов
РП	21	

Ведомость стропильных конструкций

ТОО "К.А.К." г.Петропавловск ГСЛ № 016912

Формат А3

СХЕМА УСИЛЕНИЯ ПЛИТ ПОКРЫТИЯ

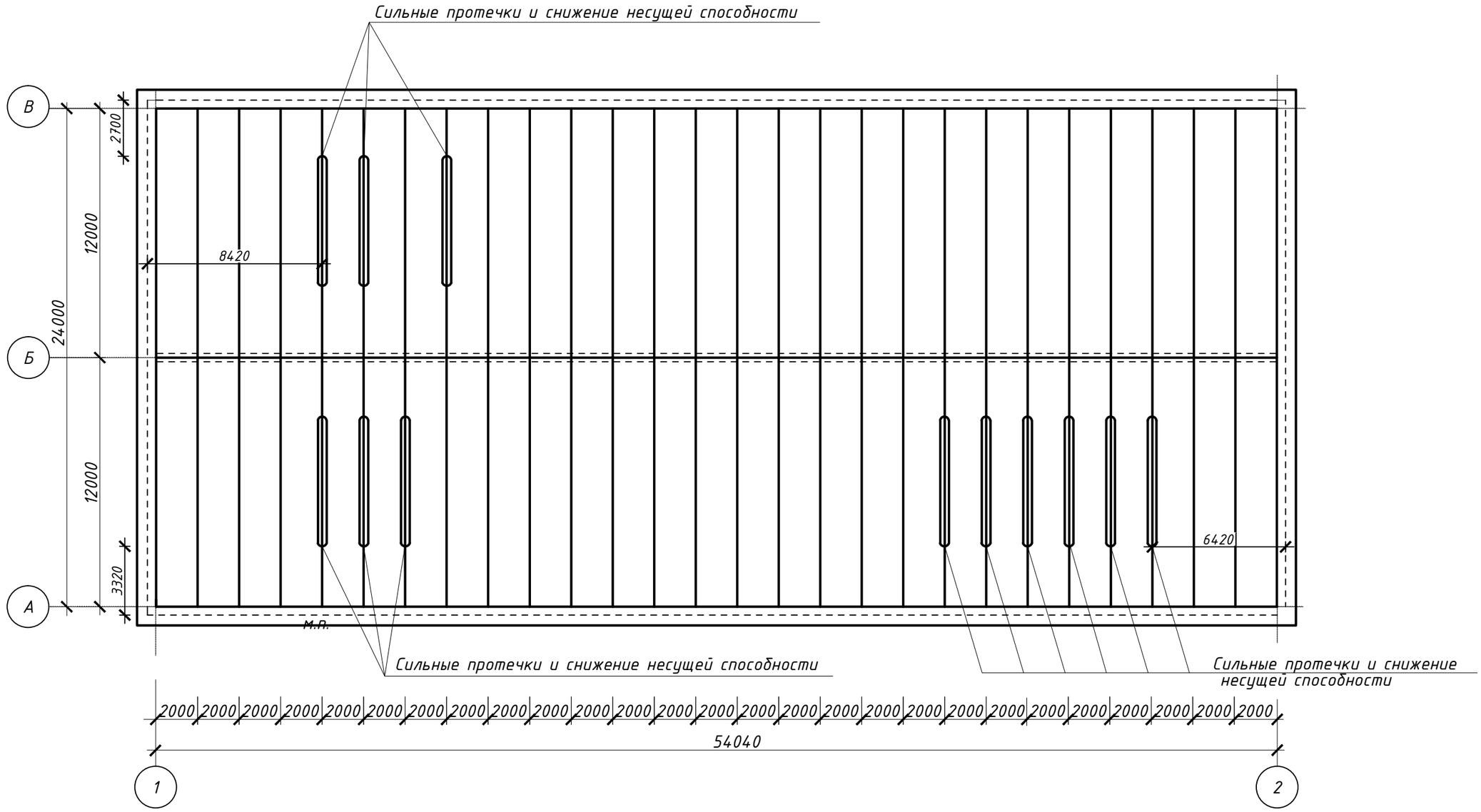

Согласовано

Взам. инв. №

Подп. и дата

Инв. № подл.

Изм.	К. уч.	Лист	N д.	Подп.	Дата
ГИП		Авхадов Х.А.			
Разраб.		Иманбаев З.З-Г.			

Заказчик: ГУ "Отдел архитектуры и градостройтельства акимата Житикаринского района "

Капитальный ремонт здания мастерских КГКП "Житикаринский политехнический колледж" г. Житикара, 6 микрорайон, строение 60А.

Стадия	Лист	Листов
РП	22	

Схема расположения дефектов в ребристых плитах и места проектируемого усиления

ТОО "К.А.К." г.Петропавловск ГСЛ № 016912

Формат А3

Установка протезов из прокатного профиля под ребристые пли

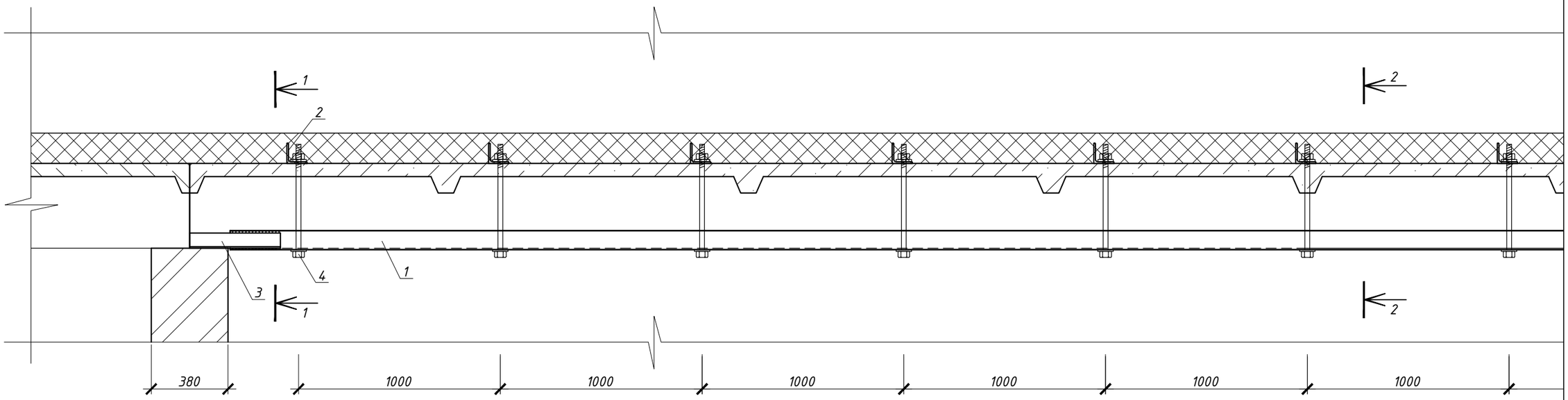

Спецификация

Марка поз.	Обозначение	Наименование	Кол. шт.	Масса ед.кг.	Примеч.
		Устройство протеза под ребристые плиты	12	343.87	4126.44
1	ГОСТ 8240-97	[24, l=11650 мм	1	279.6	279.6
2	ГОСТ 8209-93	∟100х10 L=300 мм.	11	4.53	49.83
3	ГОСТ 8209-93	∟75х8, L=400 мм.	4	3.61	14.44
4	ГОСТ 7798-70*	Болт М24 L=500 мм.	11		
5	ГОСТ 5915-70*	Гайка М24	11		
6	ГОСТ 6402-70*	Шайба 24 ЗХ13	11		

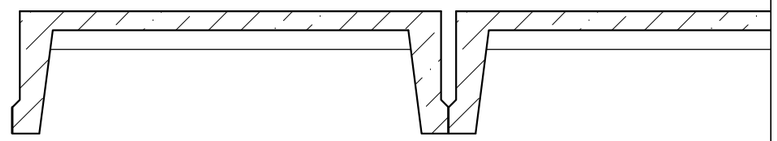

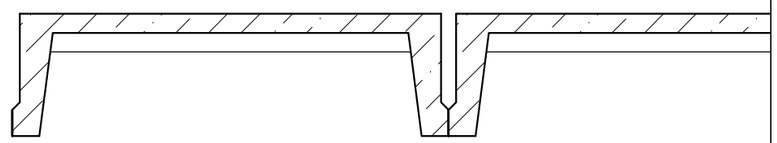

Согласовано

Взам. инв. №

Подп. и дата

Инв. № подл.

ıты

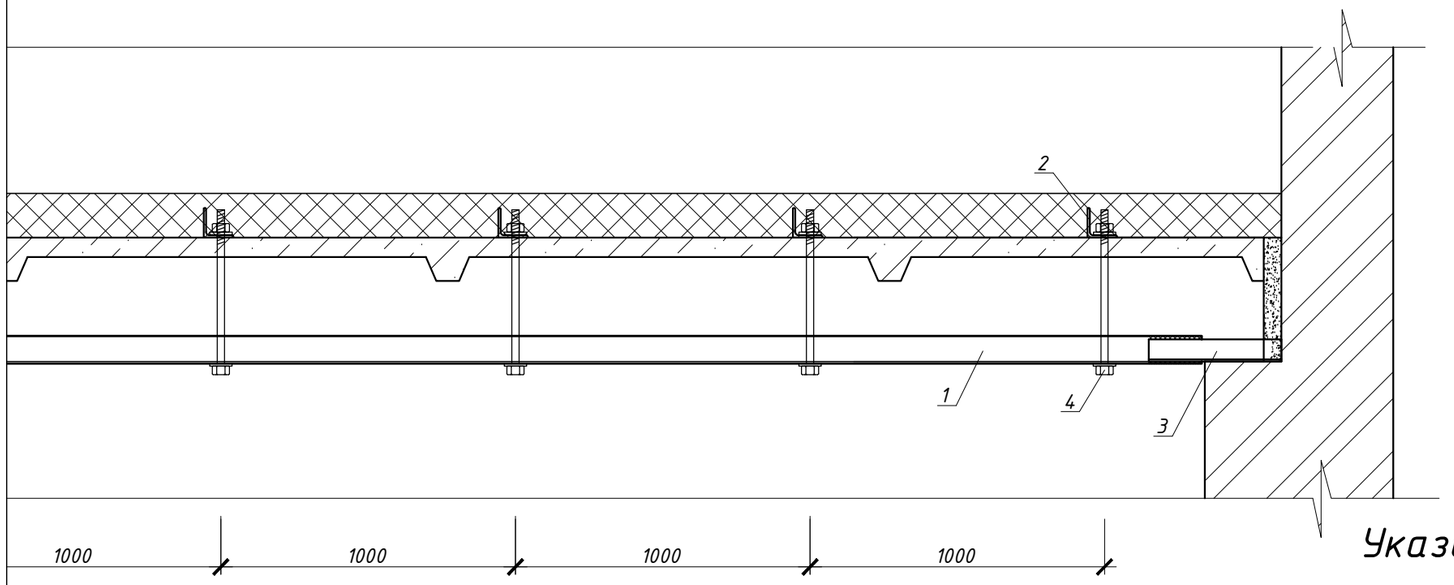

1–1

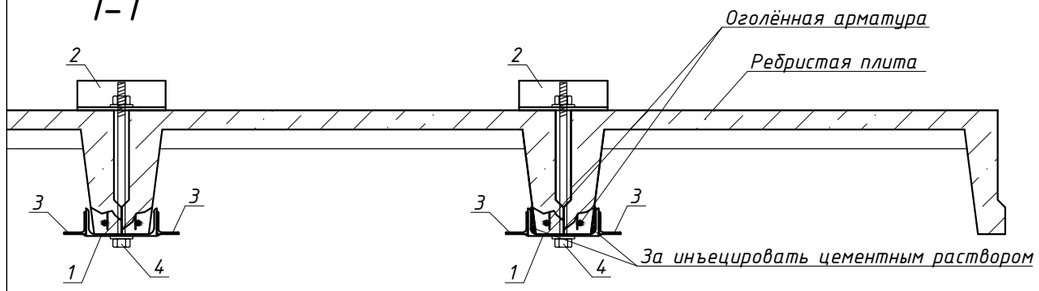

2–2

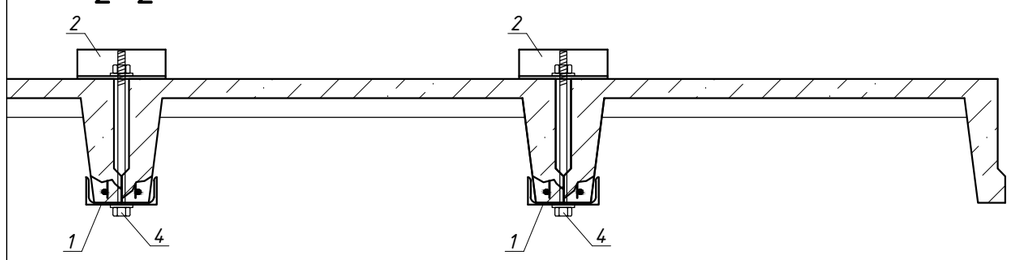

Указания по производству работ по усилению и восстановлению ребристой плиты

Перед началом работ по усилению ребристо плиты, требуется
- удалить участки слабого и разрушенного бетона с рёбер плиты;
- отслаивающийся бетон вокруг арматуры вскрыть и удалить;
- всю поверхность очистить при помощи водоструйного аппарата
- участки арматуры и выступающих металлических частей очистить от ржавчины и окислов;
- при коррозии арматуры более 30%, арматуру необходимо заменить;
- арматуру рекомендуется защитить грунтовкой адгезионной (0,3 м2);
- поверхность арматуры и бетона обильно увлажнить;
- послойно нанести материал "КТтрон-3Т 500" - 0,05 м3 (90 кг.)
- после высыхания раствора, закрепить заранее приготовленный протез, из швеллера и уголков, при помощи тяжей (болтов) установленных в шве между плитами с шагом 1000 мм. и опорных уголков.
- восстановить шов между плитами покрытиями при помощи цементно песчаного раствора. Щели между протезом и ребристыми плитами за инъецировать цементным раствором-0,15 м3.
- По завершению перечисленных работ, металлические элементы окрасить эмалью по грунтовке.

Примечание

Металлические элементы выполнить из стали С275.
Сварку выполнять электродами Э 42 ГОСТ 9467-91 по ГОСТ 5264-80.
Все металлические элементы защитить от коррозии покраской эмалью ПФ-115 по ГОСТ 6465-76* в два слоя, по грунтовке ПФ 0142 ТУ 6-10-1698-78.
Работы выполнять согласно СНиП РК 1.03.-05-2001 "Охрана труда и техника безопасности в строительстве.

						Заказчик: ГУ "Отдел архитектуры и градостройтельства акимата Житикаринского района "		
						Капитальный ремонт здания мастерских КГКП "Житикаринский политехнический колледж" г. Житикара, 6 микрорайон, строение 60А.		
Изм.	К. уч.	Лист	N д.	Подп.	Дата			
ГИП		Авхадов Х.А.					Стадия	Лист	Листов
Разраб.		Имандаев З.З-Г.					РП	23	
						Установка протезов из прокатного профиля под ребристые плиты	ТОО "К.А.К." г.Петропавловск ГСЛ № 016912	

Формат А3