Республика Казахстан
Северо-Казахстанская область
ТОО "ПГС Компания" ГСЛ №17003220

Заказчик: Филиал Республиканского государственного предприятия на праве хозяйственного ведения «Национальный центр экспертизы» Комитета охраны общественного здоровья Министерства здравоохранения Республики Казахстан по Акмолинской области.

АРХитектурно - **СТРОИ**тельное **ПРОЕКТ**ирование

РАБОЧИЙ ПРОЕКТ

Капитальный ремонт кровли и вентиляционной системы в 3-х этажном административном здании филиала РГП на ПХВ «НЦЭ» Комитета охраны общественного здоровья МЗ РК по Акмолинской области по адресу: Акмолинская область, г. Кокшетау, ул. Кудайбердиева, 27

Разделы:

АС - Архитектурно-строительная часть

Директор ТОО "ПГС Компания" Штейнгауер Т.Н.

г. Петропавловск, 2018 год

СОДЕРЖАНИЕ ПРОЕКТА

Обозначение	Наименование	Примечание
Альбом	Общие данные	
	Чертежи марок АС	

ВЕДОМОСТЬ ОСНОВНЫХ КОМПЛЕКТОВ.

Обозначение	Наименование	Примечание
АС	Архитектурно–строительные чертежи	
ОВ	Отопление и вентиляция	
ВК	Водопровод и канализация	
ЭО	Электроосвещение	

ВЕДОМОСТЬ ССЫЛОЧНЫХ ДОКУМЕНТОВ

Обозначение	Наименование	Примечание
СНиП РК 3.02–02–2009	Общественные здания и сооружения	
СНиП РК 2.02–05–2009*	Пожарная безопсность зданий и сооружений	
СНиП РК 3.02–06–2009	Крыши и кровли	

ВЕДОМОСТЬ РАБОЧИХ ЧЕРТЕЖЕЙ ОСНОВНОГО КОМПЛЕКТА

Лист	Наименование	Примечание
1	Общие данные.	Лист 1
2	Пояснительная записка	ПЗ–1
3	Дефектная ведомость	ПЗ–2
4	План демонтажа чердака	АС–1
5	План чердака после реконструкции	АС–2
6	План стоек и стропил. Сечения 1–1 – 2–2. Узлы 1 – 5	АС–3
7	Слуховое окно СО–1	АС–4
8	План кровли	АС–5
9	Водосточная система ВН1. Узел 1	АС–6
10	Стремянка Ст–1. Узлы 1, 2. Сечения	АС–7
11	Плиты перекрытия вентшахт ВШ–1 – ВШ–6	АС–8
12	Схема расположения пояса монолитного ПС–1	АС–9
13	Сетки С1 – С4	АС–10

Условные обозначения :

– – – – – демонтируемые конструкции

Настоящий проект разработан в соответствии с действующими строительными нормами и правилами и предусматривает мероприятия, обеспечивающие взрыво–безопасность, пожаробезопасность при эксплуатации зданий и сооружений.

Главный инженер проекта Авхадов Х.А.

Согласовано

Взам. инв. N

Подп. и дата

Инв. N подл.

Изм.	Кол.уч.	Лист	N док	Подпись	Дата
ГИП		Авхадов			
Исполн.		Галимуллина			
Проверил		Авхадов			
Н. контр.		Штейнгавер			

АС

Капитальный ремонт кровли и вентиляционной системы в 3–х этажном административном здании филиала РГП на ПХВ "НЦЭ" КОЗ МЗ РК по Акмолинской области по адресу: Акмолинская область, г. Кокшетау, ул.Кудайбердиева, 27

РГП на ПХВ "Национальный центр экспертизы КОЗ МЗ РК по Акмолинской области

Стадия	Лист	Листов
РП	1	13

Общие данные

ТОО "ПГС Компания"
г.Петропавловск
Лицензия N 17003220

Формат А3

1.ОБЩАЯ ЧАСТЬ

Проект "Капитальный ремонт кровли и вентиляционной системы в 3-х этажном административном здании филиала РГП на ПХВ "НЦЭ" Комитета охраны общественного здоровья МЗ РК по Акмолинской области",находится по адресу: Акмолинская область, г.Кокшетау, ул.Кудайбердиева 27, выполнен на основании задания заказчика "Комитет охраны общественного здоровья МЗ РК по Акмолинской области"

2.ХАРАКТЕРИСТИКИ ЗДАНИЯ

Класс здания - II

Степень долговечности - II

Степень огнестойкости - II

Класс функциональной пожарной опасности Ф 4.3

3.УЧАСТОК СТРОИТЕЛЬСТВА

Участок строительства относится к IВ климатическому району с расчетной температурой наружного воздуха -36°С, С обычными геологическими условиями.

с нормативными значениями 38кгс/м2,

нормативная снеговая нагрузка 120кгс/м2.

4.АРХИТЕКТУРНО-СТРОИТЕЛЬНАЯ И КОНСТРУКТИВНАЯ ЧАСТИ ПРОЕКТА

Технические характеристики существующего объекта:

Существующее административное здание трехэтажное с подвалом в осях 38,1х15,1м

Фундамент - ленточные железобетонные блоки

Наружные стены - кирпичные, толщиной 640мм

Внутренние стены - кирпичные, толщиной 380мм

Перегородки - кирпичные, толщиной 120мм

Перекрытия - сборные железобетонные плиты

Кровля - вальмовая, чердачная. Стропильная система выполнена из наклонных стропил сечением 150 х 50 мм уложенных с шагом 1,0 - 1,2 м. В наружных стенах стропильные ноги опираются на мауэрлат из бревен диаметром 150 мм, уложенного на внутренний обрез наружных стен. Верхние концы стропильных ног соединены между собой в коньковый узел. Наклонные стропила подкреплены двумя рядами стоек из бревен диаметром 150 мм и продольными прогонами, уложенными по стойкам из спаренного бруса сечением 150 х 50 мм, уложенного по стойкам. Наклонные стропила подкреплены системой подкосов сечением 100 х 100 мм. Деревянные стойки опираются на лежень из бревен диаметром 180мм. Между деревянными элементами и кирпичной кладкой выполнена гидроизоляция из одного слоя рубероида. Соединение деревянных конструкций выполнено скобами и крупноразмерными гвоздями. По углам крыши расположены диагональные стропильные ноги аналогичного сечения. К диагональной ноге с шагом 1,0м крепятся стропильные ноги.

Для усиления жесткости стропильных ног выполнены два ряда промежуточных стоек, опирающихся на опорную балку из бруса переменного сечения толщиной 40 - 50 мм. Для предотвращения развития деформации (провесов) кровли установлены дополнительно стропильные ноги из бруса сечением 100 х 40 мм. Обрешетка по стропильным конструкциям выполнена из бруса сечением 50 х 50 мм. Водоизоляционное покрытие выполнено из волнистых асбестоцементных листов.

Лестницы - сборные железобетонные из лестничных маршей и промежуточных площадок битумной мастике

Двери - деревянные, металлопалстиковые.

Окна - деревянные.

Полы - дощатые, дощатые с покрытием линолеума, керамическая плитка

Капитальный ремонт здания включает в себя:

Выполнить замену деревянных конструкций крыши, выполнить замену покрытия кровли.

Предусмотреть организованный водосток.

5.ИНЖЕНЕРНОЕ ОБОРУДОВАНИЕ.

Водоснабжение - централизованное

Канализация - автономный септик

Отопление - водяное, автономное на твердом топливе

Вентиляция - естественная, частично система кондиционирования воздуха

Электроснабжение - от трансформатора подстанции

6.ОРГАНИЗАЦИЯ СТРОИТЕЛЬСТВА.

Строительно - монтажные работы предусматривается осуществить в одну очередь. Производство СМР производить в соответствии с действующими нормами и правилами по производству работ.

7.ПРОТИВОПОЖАРНЫЕ МЕРОПРИЯТИЯ .

Настоящий проект разработан в соответствии с действующими нормами и правилами.

Степень огнестойкости здания - II.

8.ТЭП.

N n/n	Наименование	Ед. измерения	Количество
1	Площадь застройки	$м^2$	1233,6
2	Строительный объем	$м^3$	8346,0
3	Общая площадь	$м^2$	2478,2
4	Основная площадь	$м^2$	1269,6
5	Общая площадь чердака	$м^2$	555,23
6	Продолжительность строительства	мес	1

9.УКАЗАНИЯ ПО ПРОИЗВОДСТВУ РАБОТ И ТЕХНИКЕ БЕЗОПАСНОСТИ.

При производстве работ руководствоваться требованиями СНиП РК 1.03-14-2011 "Охрана труда и техника безопасности в строительстве"

10.ОХРАНА ОКРУЖАЮЩЕЙ СРЕДЫ.

Вредных выбросов в аттмасферу нет.

Вывоз строительного мусора производится отдельным автотранспортом на специально отведенные для этого полигоны.

Согласовано

Взам. инв. N

Подп. и дата

Инв. N подл.

Изм.	К. уч.	Лист	N д.	Подп.	Дата	АС
						Капитальный ремонт кровли и вентиляционной системы в 3-х этажном административном здании филиала РГП на ПХВ "НЦЭ" КООЗ МЗ РК по Акмолинской области по адресу: Акмолинская область, г. Кокшетау, ул.Кудайбердиева, 27
ГИП		Авхадов				РГП на ПХВ "Национальный центр экспертизы КООЗ МЗ РК по Акмолинской области — Стадия: РП; Лист: 2; Листов:
Исполн.		Галимуллина				
Проверил		Авхадов				ТОО "ПГС Компания" г.Петропавловск Лицензия N 17003220
Н. контр.		Штейнгауер				Пояснительная записка

Формат А3

Дефектная ведомость

N п.п.	Наименование работ и затрат	Единица измерения	Масса ед. кг	Примечание
1	2	3	4	5
	Демонтаж конструкций чердака			
1	Демонтаж кирпичной кладки вентшахт	$м^3$	25,054	
	Демонтаж крыши			
2	Демонтаж деревянных конструкций крыши	$м^3$	43,876	
3	Демонтаж покрытия кровли из асбесто-	$м^2$	732,85	
	цементных листов			
4	Демонтаж ограждения кровли	п.м/кг	93,0/432,45	

Взам. инв. N

Подп. и дата

Инв. N подл.

Изм.	К. уч.	Лист	N д.	Подп.	Дата
ГИП		Авхадов			
Исполн.		Галимуллина			
Проверил		Авхадов			
Н. контр.		Штейнгавер			

АС

Капитальный ремонт кровли и вентиляционной системы в 3-х этажном административном здании филиала РГП на ПХВ "НЦЭ" КООЗ МЗ РК по Акмолинской области по адресу: Акмолинская область, г. Кокшетау, ул. Кудайбердиева, 27

РГП на ПХВ "Национальный центр экспертизы КООЗ МЗ РК по Акмолинской области

Стадия	Лист	Листов
РП	3	

Дефектная ведомость

ТОО "ПГС Компания"
г. Петропавловск
Лицензия N 17003220

Формат А3

ПЛАН ДЕМОНТАЖА ЧЕРДАКА

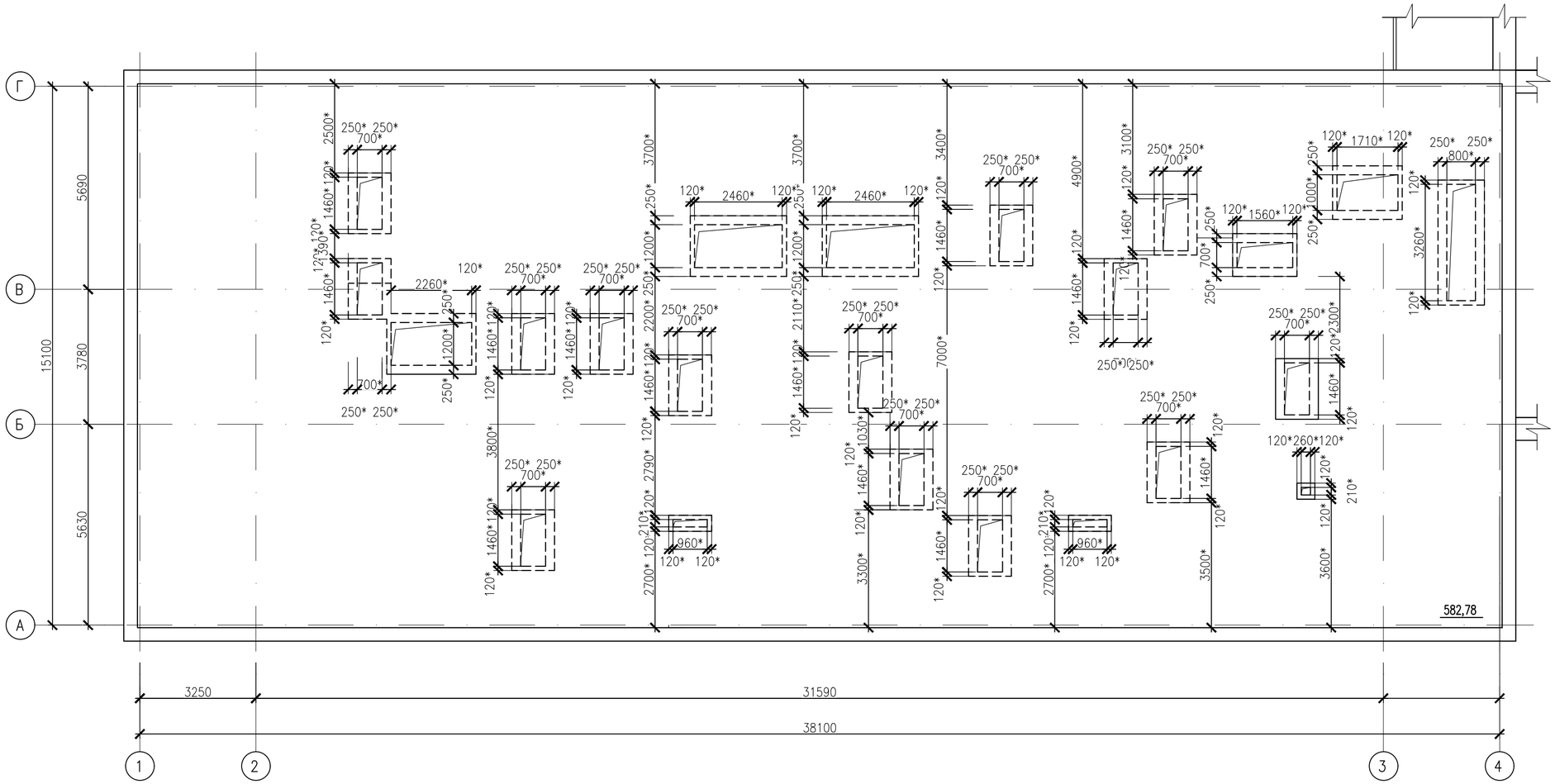

1. Перечень чертежей и общие примечания см. листы АС–1,2,3
2. Данный лист смотри совместно с листами АС–5,11
3. Демонтировать существующие кирпичные вентшахты. Ориентировочный объем кирпича –25,054м3
4. Размеры со знаком "*" уточнить по месту

Изм.	Кол.уч.	Лист	Nдок	Подпись	Дата	АС		
						Капитальный ремонт кровли и вентиляционной системы в 3-х этажном административном здании филиала РГП на ПХВ "НЦЭ" КООЗ МЗ РК по Акмолинской области по адресу: Акмолинская область, г. Кокшетау, ул.Кудайбердиева, 27		
ГИП		Авхадов				РГП на ПХВ "Национальный центр экспертизы КООЗ МЗ РК по Акмолинской области	Стадия	Лист	Листов
Исполн.		Галимуллина					РП	4	
Проверил		Авхадов				План демонтажа чердака	ТОО "ПГС Компания" г.Петропавловск Лицензия N 17003220		
Н.контр.		Штейнгауер							

Взам.инв.N | Подпись и дата | Инв.N подл.

Копировал | Формат А 2

ПЛАН ЧЕРДАКА

(утепление вентшахт условно не показано)

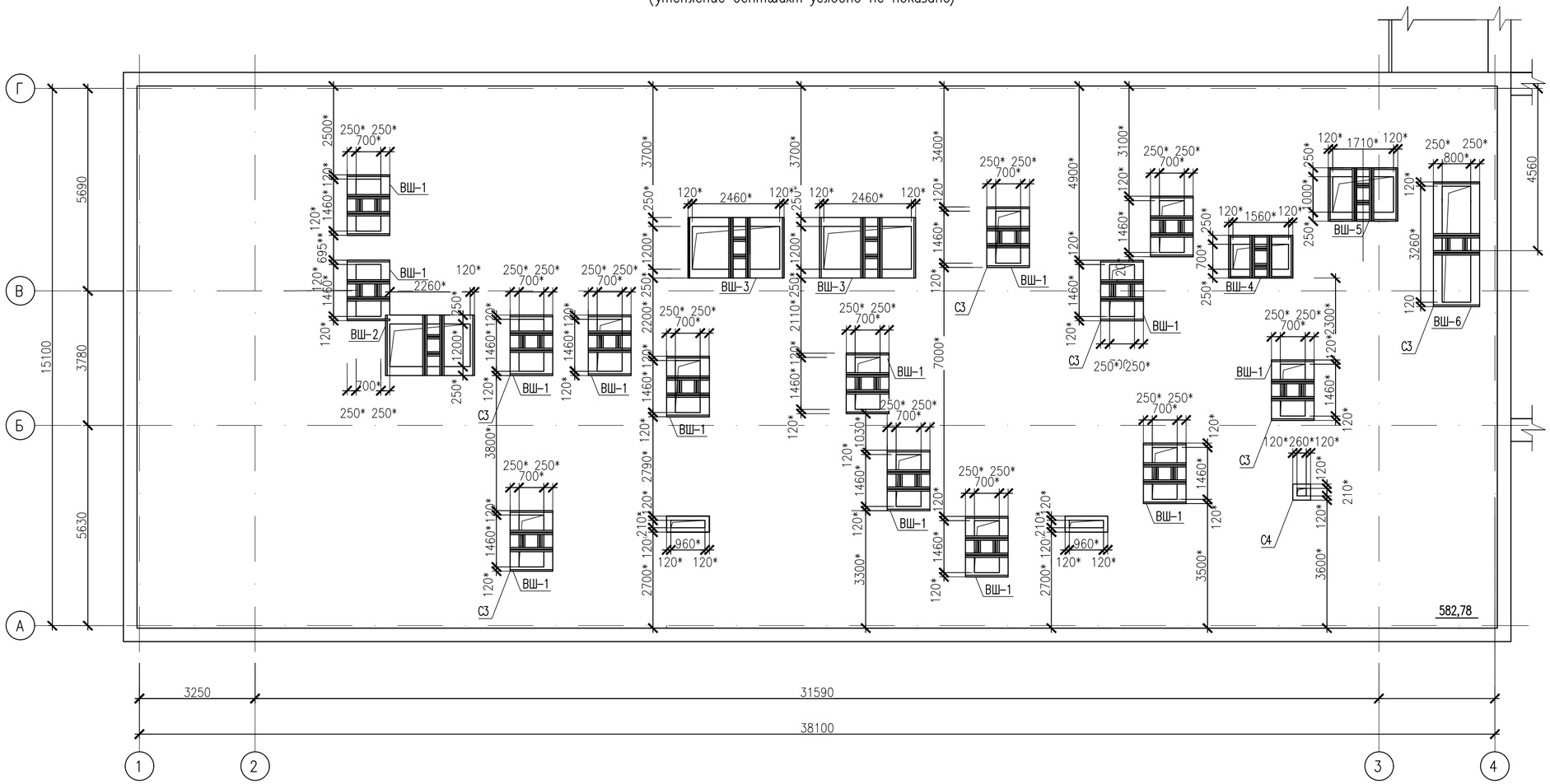

1. Перечень чертежей и общие примечания см. листы АС–1,2,3
2. Данный лист смотри совместно с листами АС–4, 11, 12, 13
3. Размеры со знаком "*" уточнить по месту
4. Все вентшахты выполнить из кирпича марки Кр–р по250х120х65/1НФ/2,0/50 ГОСТ 530–2012 на растворе М50 до отм. +7,020*. С отметки +7,020* сечение вентшахт уменьшить до сечения размером 600*х600*мм и 450*х500*мм
5. Стены вентшахт армировать сетами С1, С2, С3, С4 по высоте через 4ряда кладки.
6. Вентшахты утеплить утеплителем ISOVER OL–E, толщиной 100мм и оштукатурить цементно–песчаным раствором М100 по сетке 5Вр1 $\frac{100}{100}$. Расход цементно–песчаного раствора на отделку вентшахт–11,238м3. Площадь побелки вентшахт –295,34м2

Изм.	Кол.уч.	Лист	Nдок	Подпись	Дата	АС		
						Капитальный ремонт кровли и вентиляционной системы в 3–х этажном административном здании филиала РГП на ПХВ "НЦЭ" КООЗ МЗ РК по Акмолинской области по адресу: Акмолинская область, г. Кокшетау, ул.Кудайбердиева, 27		
ГИП		Авхадов				РГП на ПХВ "Национальный центр экспертизы КООЗ МЗ РК по Акмолинской области	Стадия	Лист	Листов
Исполн.		Галимуллина					РП	5	
Проверил		Авхадов				План чердака	ТОО "ПГС Компания" г.Петропавловск Лицензия N 17003220		
Н. контр.		Штейнгауер							

Взам.инв.N | Подпись и дата | Инв.N подл.

Копировал | Формат А 2

ПЛАН СТОЕК И СТРОПИЛ

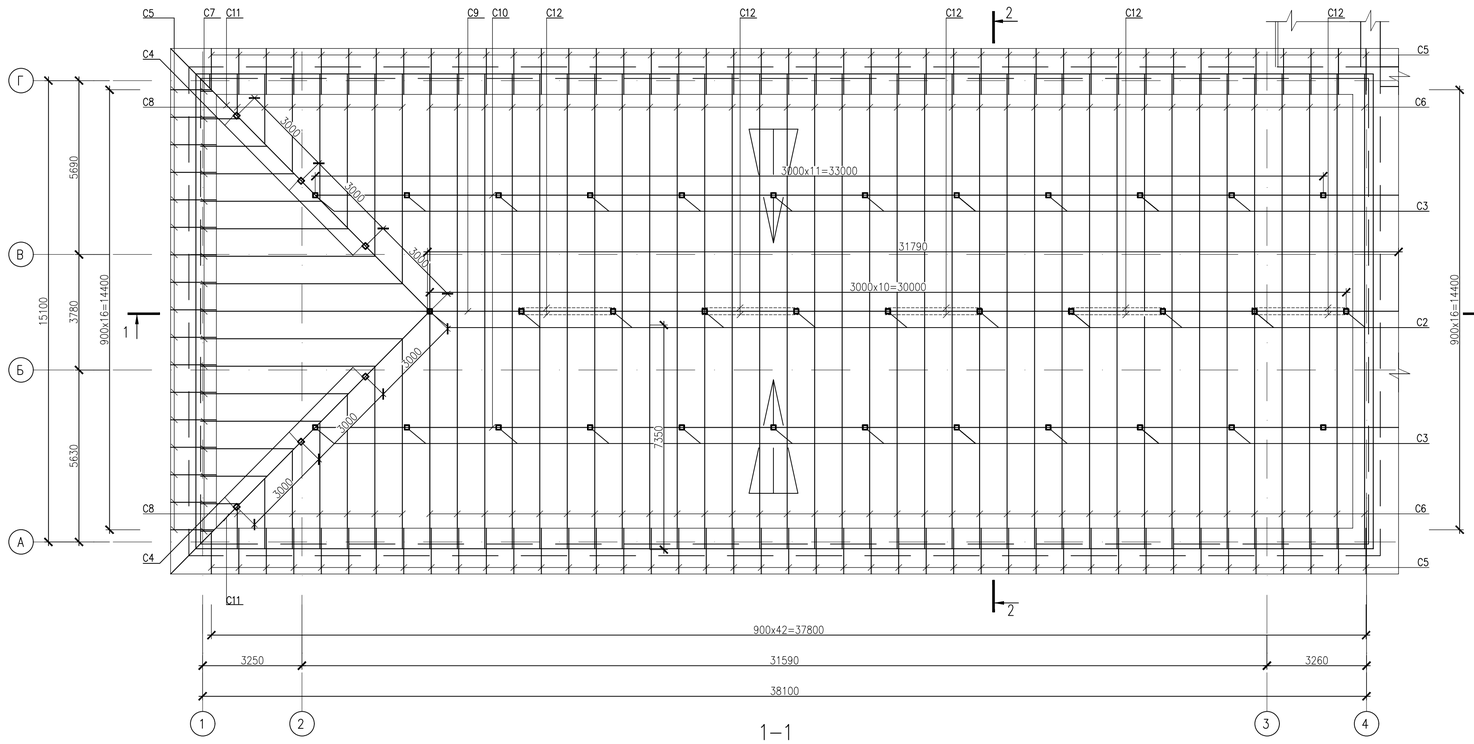

1–1

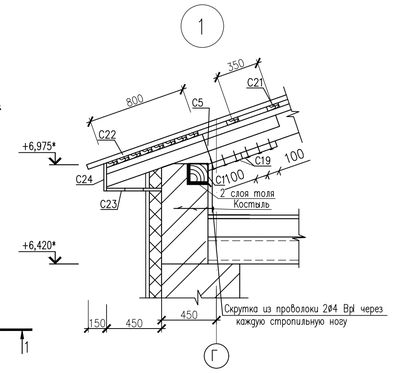

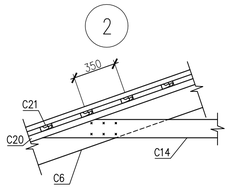

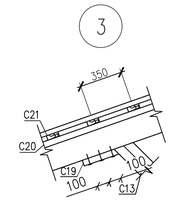

Металлочерепица "Монтеррей" ТУ 1112-059-00110473-2002, толщиной 0.8мм
Деревянная обрешетка, шаг 350мм –32мм
Деревянные стропила –200мм

Бетон В15 –30мм
Утеплитель ISOVER OL-K, D=90кг/м3 –150мм
Гидроизоляция "Ютафол"
Сущ. железобетонная плита –220мм

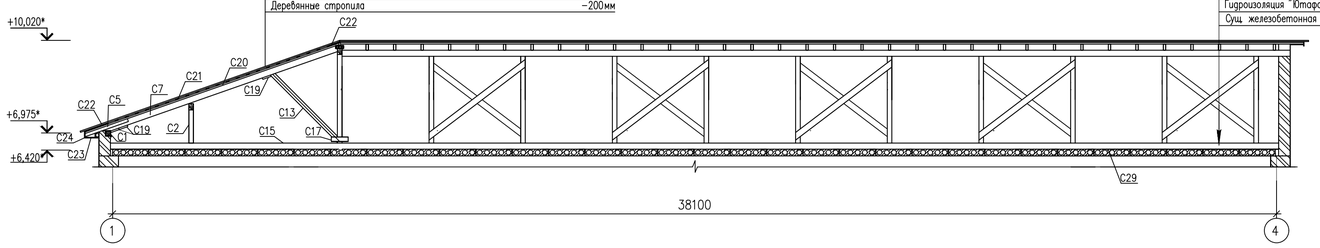

2–2

Металлочерепица "Монтеррей" ТУ 1112-059-00110473-2002, толщиной 0.8мм
Деревянная обрешетка, шаг 350мм –32мм
Деревянные стропила –200мм

Бетон В15 –30мм
Утеплитель ISOVER OL-K, D=90кг/м3 –150мм
Гидроизоляция "Ютафол"
Сущ. железобетонная плита –220мм

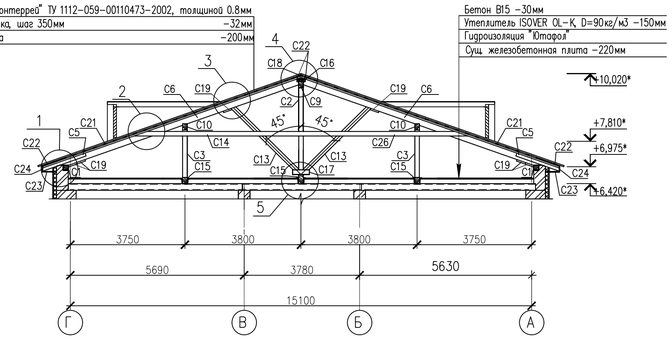

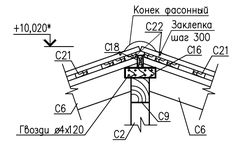

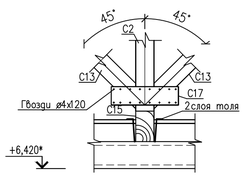

Спецификация элементов крыши

Поз.	Обозначение	Наименование	Кол.	Объем, м3	Примечание
		Деревянные конструкции крыши		43,876	
C1	ГОСТ 8486-86*	Мауэрлат брус-2ХВ-сосна-150х50,Lобщ=108,16п.м	1	2,434	2,434
C2	То же	Стойка брус-2ХВ-сосна-150х150, L=2895	11	0,065	0,715
C3	"	Стойка брус-2ХВ-сосна-150х150, L=1560	24	0,035	0,840
C4	"	Стойка брус-2ХВ-сосна-150х150, Lобщ=10830	1	0,244	0,244
C5	"	Кобылка брус-2ХВ-сосна-50х100, L=1500	103	0,008	0,824
C6	"	Стропильная нога брус-2ХВ-сосна-100х200, L=8385	70	0,168	11,760
C7	"	Стропильная нога брус-2ХВ-сосна-100х200, Lобщ=62,29п.м	1	1,246	1,246
C8	"	Стропильная нога брус-2ХВ-сосна-100х200, Lобщ=62,14п.м	1	1,243	1,243
C9	"	Прогон брус-2ХВ-сосна-150х200, L=31,79п.м	1	0,954	0,954
C10	"	Прогон брус-2ХВ-сосна-150х200, L=35,54п.м	2	1,066	2,132
C11	"	Наносная стропильная нога брус-2ХВ-сосна-225х150, L=12,86п.м	2	0,434	0,868
C12	"	Ветровые связи доска 2-ХВ-50х200, L=4,10п.м	10	0,041	0,410
C13	"	Подкос брус- 2ХВ-сосна-150х150, L=3115	23	0,070	1,610
C14	"	Затяжка доска 2-ХВ-50х150, L=10935	22	0,082	1,804
C15	"	Лежень брус -2ХВ-сосна-150х200, L=38,24п.м	3	1,147	3,441
C16	"	Накладка доска 2ХВ-сосна-50х150, L=250	22	0,002	0,044
C17	"	Накладка доска 2ХВ-сосна-50х150, L=550	24	0,004	0,096
C18	"	Брус коньковый брус 2-ХВ-50х100, L=31,79п.м	1	0,159	0,159
C19	"	Брус упорный брус 2-ХВ-50х100, L=300	229	0,002	0,458
C20	"	Контр.обрешетка брус 2ХВ-50х50, Lобщ=711,38п.м	1	1,778	1,778
C21	"	Обрешетка доска-2-ХВ-32х100, Lобщ=1755,93м	1	5,619	5,619
C22	"	Сплошной настил доска-2-ХВ-32х100, Lобщ=1087,33п.м	1	3,479	3,479
C23	"	Доска подшивная 2-ХВ-22Х150, Lобщ=344,40п.м	1	1,137	1,137
C24	"	Доска лобовая 2-ХВ-22Х230, L=114,80п.м	1	0,581	0,581
		Прочие элементы			
	ТУ 5285-002-37144780-2012	Металлочерепица "СуперМонтеррей" Purman 902х35			м2
		Конек фасонный	31,79		п.м
		Элемент ендовы	25,72		п.м
СО-1	АС-7	Слуховое окно СО-1	2		шт.
		Пленка полиэтиленовая	714,20		м2
	Кровельная система "Металл Профиль" ТУ 5285-002-37144780-2012	Кровельное ограждение ОК-h600х1860 мм	50	395	полим. покр
		Снегозадержатель СЗТ-h150х3000 мм	31		полим. покр
		Переходной мостик ПМ-395х1250 мм	2		полим. покр

1. Перечень чертежей и общие примечания см. листы АС-1,2,3
2. Данный лист см. совместно с листом АС-7
3. Для изготовления несущих конструкций крыши должны применяться пиломатериалы хвойных пород по ГОСТ 8486-86 с размерами по ГОСТ 24454-80*. Древесина должна быть не ниже 2 сорта с расчетными характеристиками по СНИП II-25-80, влажностью не более 20%
Защиту древесины от гниения и огнезащитную обработку производить в соответствии с требованиями СНиП I-А.12
Все деревянные конструкции должны быть подвергнуты пропиткой огнезащитным пропиточным составом ПОС-1, СТ ДГП 39919819-01-2006
4. Деревянные конструкции, соприкасающиеся с кирпичной кладкой, камышовой стеной тщательно антисептировать и защитить от гниения прокладкой из двух слоев толя.
5. Размеры стропил, стоек, прогонов, подкосов, затяжек уточнить по месту.
6. В случае отсутствия длинномерного леса позиции составляются из двух частей
7. Обрешетку под металлочерепицу выполнить из досок 32х100мм с шагом 350мм.
8. Гвозди для крепления деревянных элементов применять по ГОСТ 4028-63*.
9. При устройстве металлочерепичной кровли в среднем необходимо 8–10 шт./м2 саморезов. Крепеж по нижней кромке каждого из листов вкручивают в прогиб профиля через волну. Затем следующие крепления располагают в шахматном порядке по рядам, сохраняя тот же шаг через волну
10. Коньковую планку крепят специальными шурупами через волну.
11. Торцевую планку фиксируют с шагом 50–60 см.
12. При фиксации аксессуаров используется по 3 самореза/ пог. м. Их закрепляют с шагом 0,35 м в поперечную волну. Если же крепление выполняют вдоль ската, то метиз ввинчивают в верхний гребень. Процесс продолжают с шагом через волну.
13. На свесах карниза устанавливаем сплошную обрешетку, к первой ее доске и закрепляются карнизные планки. Для крепления планок используются кровельные саморезы для металлочерепицы с неопреновой прокладкой, их закручивают через 20–30 см, планки крепятся с нахлестом 10см.
14. Помимо карнизных планок по длине карниза устанавливаем аэробенку аэроэлемента свеса. Решетчатая конструкция защитит кровлю от проникновения птиц, обеспечит вентиляцию.
15. Ендовы закрепляются кровельными саморезами с шагом 30 см, крепление планок производится с 10–ти сантиметровым нахлестом. Для лучшей герметизации используем уплотнительную ленту. Нижняя ендова прибивается к обрешетке, верхняя – наверх на металлочерепицу. Можно использовать для крепления ендов специальные скобы. Между ендовами и металлочерепицей должен соблюдаться зазор. Так как в местах крепления ендов устанавливаются подрезанные листы, их закрывают для защиты декоративными планками – разжелобками. Под все ендовы обязательно устанавливаем дополнительный сплошной настил. Все доборные элементы под металлочерепицу устанавливаются с нахлестом и под ними должна быть сплошная обрешетка.
16. Правые и левые фронтонные планки применяются для отделки правого и левого фронтонов. Крепление планок начинается снизу вверх с соблюдением нахлеста в 10 см. Выполняется монтаж планок после установки всех листов металлочерепиц. Планки должны укрывать края листов металлочерепицы полностью, особенно если листы подвергались нарезке. Прибивается фронтонная планка к ветровой доске с обязательным заведением на доску гидроизоляционной
17. Торцевая планка для металлочерепицы выполняет защитную функцию относительно обрешетки, утеплителя и стропильной системы, но самое главное ее предназначение – предотвращение попадания ветра в кровельную конструкцию.
18. Ветровая планка для металлочерепицы в прибитом состоянии должна превышать обрешетку на высоту волны, саморезы вкручиваются на планку сверху и сбоку. Рекомендуется нахлест ветровых планок увеличивать до 50 см.
19. Коньковые планки устанавливаются на кровле из металлочерепицы в самую последнюю очередь. Обязательно при монтаже соблюдать вентиляционные зазоры, укладывать между коньком и черепицей уплотнитель. Коньковую планку закрепляют с нахлестом 10 см, саморезы вкручиваются через 10 см.

20. По верхней части кровли прибивается коньковый брусок с расстоянием 50 см.
Листы металлочерепицы соединяются под коньковым бруском не вплотную, а с зазором в 20–25 см. Для защиты кровли от осадков, как и на карнизе, закрепляется сетчатый аэроэлемент.
21. Обустраиваем на крыше слуховые окна. Так называемый «фартук» создается вокруг окна дважды: до монтажа листов металлочерепицы и поверх них. Обрешетка вокруг окна должна быть сплошной. Для начала по периметру окна, исключая шва кладки, делается штроба. Примыкание конструкции окна к обрешетке герметизируется плотной лентой. «Фартук» шириной более 20 см вырезается из глладкого кровельного листа, к трубе и обрешетке крепятся саморезами, верхняя часть планки вставляется в штробу. Верхний «фартук» монтируется не в надрез металлочерепицы во избежание попадания воды в кровельную конструкцию.
22. Устанавливаем снегозадержатели.
23. Расход листов металлочерепицы, доборных элементов предварительно уточнить фирмой, занимающейся устройством кровли до монтажа покрытия кровли из металлочерепицы
24. Лежни поз.С15 крепить двумя скобами по ГОСТ 4028-63, ТУ 14-177-76-99 с каждой стороны. Общий расход скоб –4шт.

Изм.	Кол.уч.	Лист	N док.	Подпись	Дата
ГИП		Абхадов			
Исполн.		Галимуллина			
Проверил		Абхадов			
Н.контр.		Штейнгоф			

АС

Капитальный ремонт кровли и вентиляционной системы в 3-х этажном административном здании филиала РГП на ПХВ "НЦЭ" КООЗ МЗ РК по Акмолинской области по адресу: Акмолинская область, г. Кокшетау, ул.Кудайбердиева, 27

РГП на ПХВ "Национальный центр экспертизы КООЗ МЗ РК по Акмолинской области

Стадия	Лист	Листов
РП	6	

План стоек и стропил. Сечения 1–1 – 2–2. Узлы 1 – 5

ТОО "ПГС Компания" г.Петропавловск Лицензия N 17003220

Взам. инв. N | Подпись и дата | Инв. N подл.

Формат А1

ВИД "А"

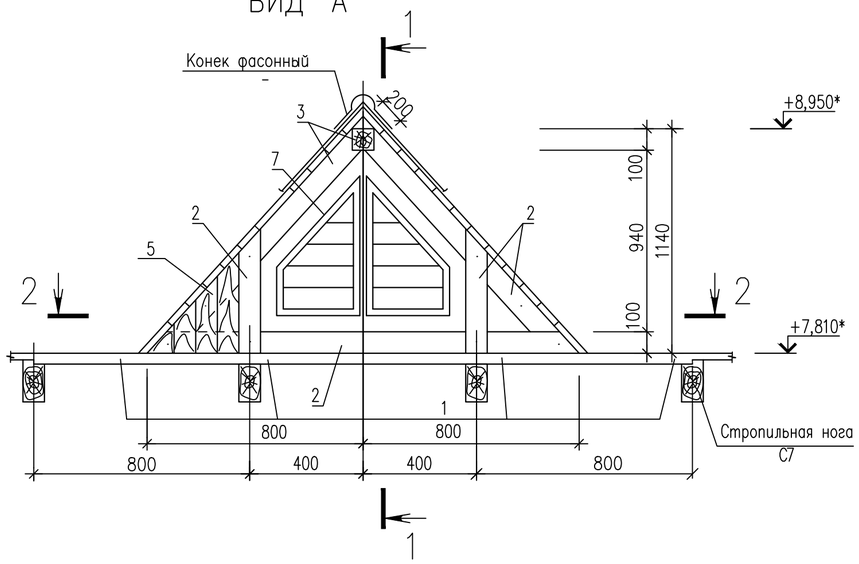

1–1

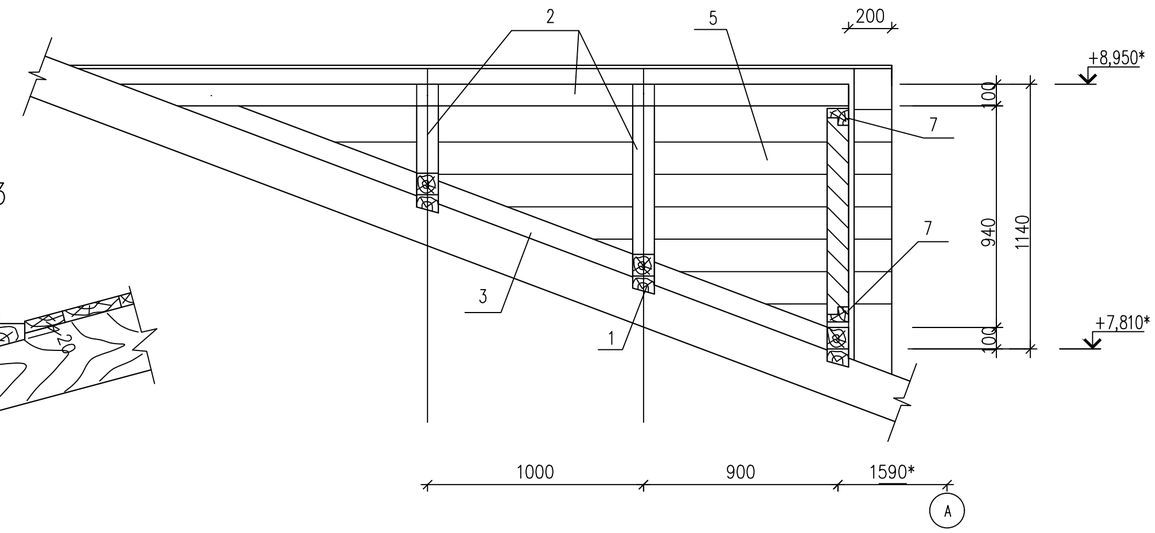

3–3

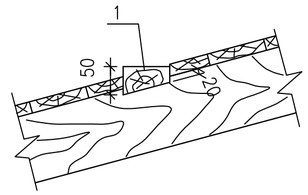

2–2

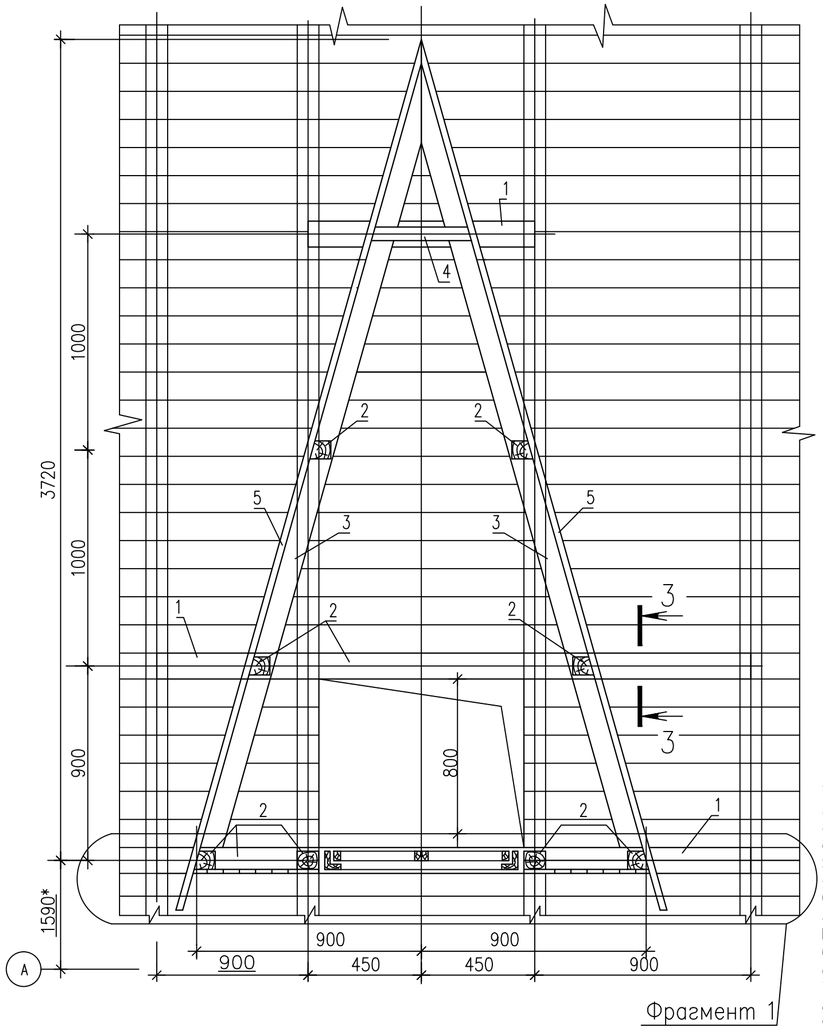

Фрагмент 1

ФРАГМЕНТ 1

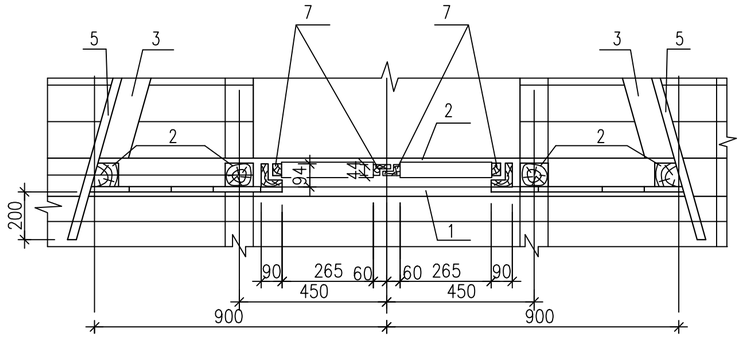

Спецификация элементов слухового окна СО–1

Поз.	Обозначение	Наименование	Кол.	Объем, м3	Примечание
		Слуховое окно СО–1		0.226	
1	ГОСТ 8486–86	Доска 2–хв–50х100, L=2700		0.014	м3
2	ГОСТ 8486–86	Брус 2–хв–100х100, L=5680		0.057	м3
3	ГОСТ 8486–86	Брус 2–хв–60х60, L=11500		0.04	м3
4	ГОСТ 8486–86	Доска 2–хв–50х100, L=320		0.002	м3
5	ГОСТ 8486–86	Доска 2–хв–22х100, Lобщ=24000		0.053	м3
6	ГОСТ 8486–86	Брус 2–хв–60х44, Lобщ=1880		0.05	м3
		Прочие элементы:			
		металлочерепица	8,00		м2
		коньковый элемент	4,35		п.м
		элемент ендовы	9,6		п.м
		слив	8,5		п.м
		соединительный элемент	1		шт.
		Оконный блок ОБС–1	1,00		
7	ГОСТ 8486–86	Древесина коробки			0,087м3
	ГОСТ 8486–86	Древесина переплета			0,120м3
		Петли оконные разъемные	4		
		Задвижки оконные ЖО 125	2		
		Ручка–скоба 865	1		
		Стекло оконное толщиной 4мм	2		0,60м2

1. Перечень чертежей и общие примечания см. листы АС–1,2,3
2. Данный лист см. совместно с листами АС–6, 8
3. Для изготовления несущих конструкций крыши должны применяться пиломатериалы хвойных пород по ГОСТ 8486–86 с размерами по ГОСТ 24454–80*. Древесина должна быть не ниже 2 сорта с расчетными характеристиками по СНИП II–25–80, влажностью не более 20%
4. Защиту древесины от гниения и огнезащитную обработку производить в соответствии с требованиями СНиП I–A12
5. Все деревянные конструкции должны быть подвергнуты пропиткой антипиренами по ГОСТ 20022.5–93, ГОСТ Р 53292–2009
6. Деревянные конструкции, соприкасающиеся с кирпичной кладкой, камышовой стеной тщательно антисептировать и защитить от гниения прокладкой из двух слоев толя.
7. Все размеры деревянных конструкций уточнить по месту.
8. В случае отсутствия длинномерного леса позиции составляются из двух частей
9. Гвозди для крепления деревянных элементов применять по ГОСТ 4028–63*.
10. Покрытие слухового окна СО–1 из металлочерепицы

Изм.	Кол.уч.	Лист	Nдок.	Подпись	Дата
ГИП		Авхадов			
Исполн.		Галимуллина			
Проверил		Авхадов			
Н. контр.		Штейнгауер			

АС

Капитальный ремонт кровли и вентиляционной системы в 3–х этажном административном здании филиала РГП на ПХВ "НЦЭ" КООЗ МЗ РК по Акмолинской области по адресу: Акмолинская область, г. Кокшетау, ул. Кудайбердиева, 27

РГП на ПХВ "Национальный центр экспертизы КООЗ МЗ РК по Акмолинской области

Стадия	Лист	Листов
РП	7	

Слуховое окно СО–1. Вид "А"

ТОО "ПГС Компания" г.Петропавловск Лицензия N 17003220

Взам.инв.N | Подпись и дата | Инв.N подл.

Копировал | Формат А 2

ПЛАН КРОВЛИ

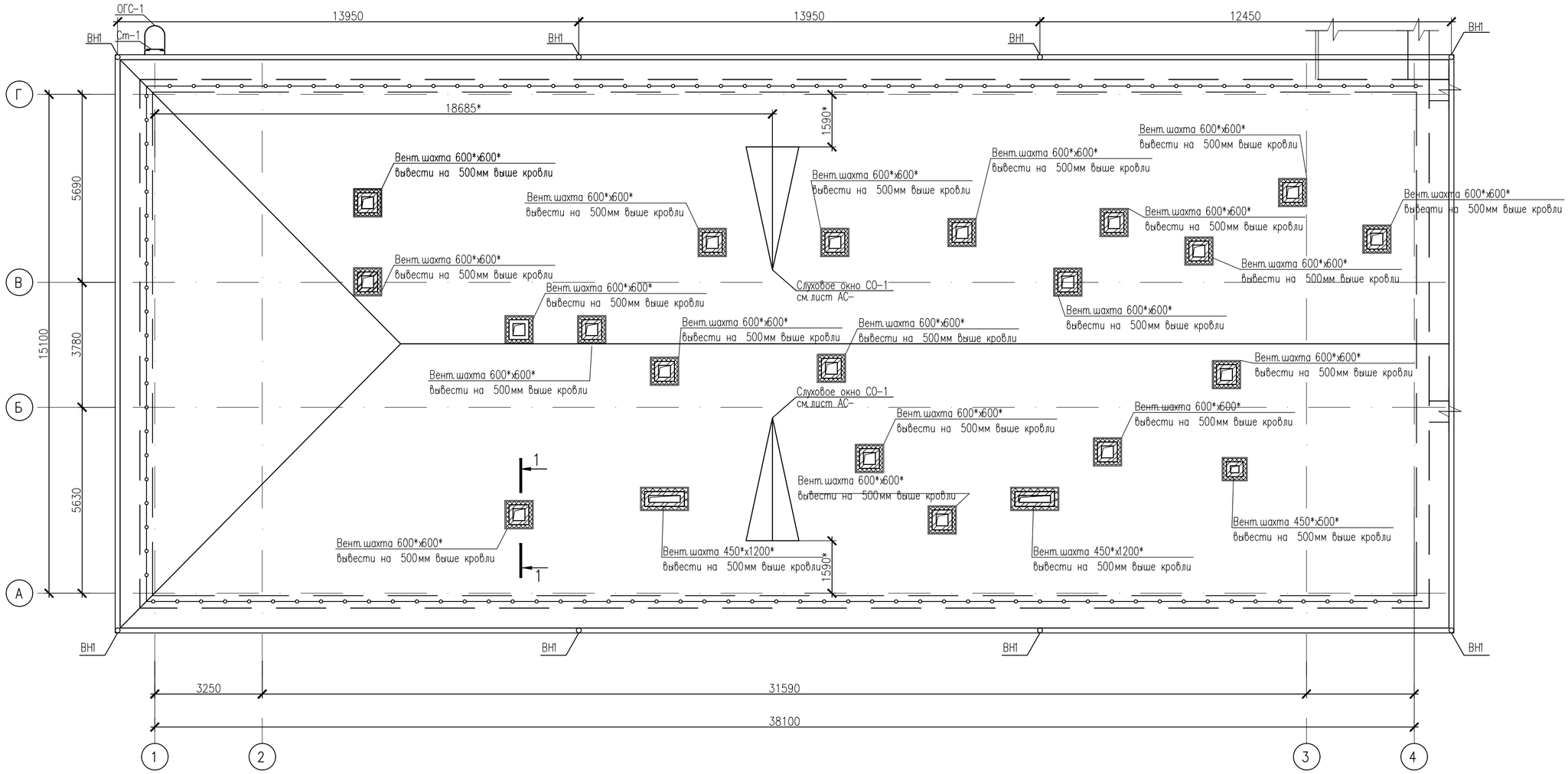

1–1

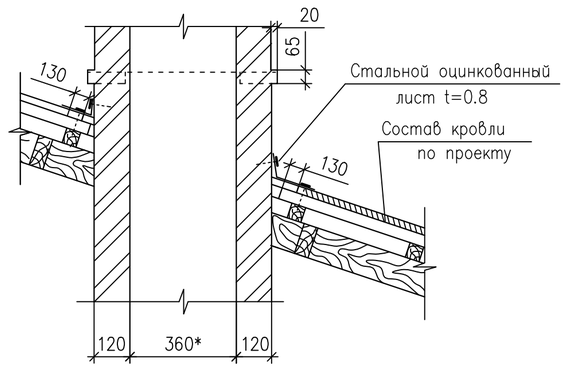

1. Перечень чертежей и общие примечания см. листы АС-1,2,3
2. Данный лист смотри совместно с листами АС-6, 7, 9, 10
3. Венташахты утеплить утеплителем ISOVER OL-E, толщиной 100мм и оштукатурить цементно-песчаным раствором М100 по сетке 5Вр1 $\frac{100}{100}$.

Спецификация элементов к маркировочным схемам, расположенным на данном листе

Марка, Поз.	Обозначение	Наименование	Кол	Масса ед. кг	Примеч.
		Изделия деревянные			
СО-1	см. лист АС-7	Слуховое окно СО-1	2		
		Изделия металлические			
Ст-1	с.1.450.3-6,вып. 0,1	Стремянка СХ-58	1	98,0	
ОГС-1		Ограждение стремянки ОГС-36.4	1	33,3	

Взам.инв.N | Подпись и дата | Инв.N подл.

Изм.	Кол.уч.	Лист	N док	Подпись	Дата
ГИП		Авхадов			
Исполн.		Галимуллина			
Проверил		Авхадов			
Н. контр.		Штейнгавер			

АС

Капитальный ремонт кровли и вентиляционной системы в 3-х этажном административном здании филиала РГП на ПХВ "НЦЭ" КООЗ МЗ РК по Акмолинской области по адресу: Акмолинская область, г. Кокшетау, ул.Кудайбердиева, 27

РГП на ПХВ "Национальный центр экспертизы КООЗ МЗ РК по Акмолинской области

Стадия	Лист	Листов
РП	8	

План кровли

ТОО "ПГС Компания" г.Петропавловск Лицензия N 17003220

Копировал

Формат А 2

ВН1

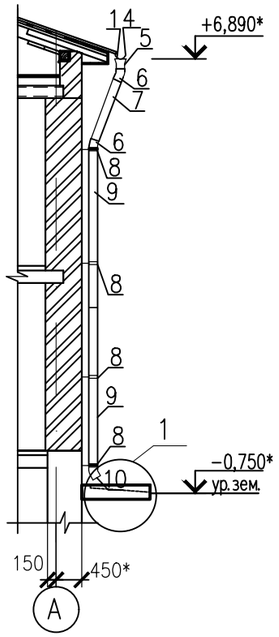

Спецификация комплектующих для водосточной системы "МП ПРЕСТИЖ D150/100 мм"

Марка, Поз.	Обозначение	Наименование	Кол	Масса ед. кг	Примеч.
1	ТУ 5285-002-37144780-2012	Желоб водосточный 3000 мм	40		
2	ТУ 5285-002-37144780-2012	Заглушка желоба	2		
3	ТУ 5285-002-37144780-2012	Соединительный элемент желоба	36		
4	ТУ 5285-002-37144780-2012	Держатель желоба	195		
5	ТУ 5285-002-37144780-2012	Воронка выпускная	8		
6	ТУ 5285-002-37144780-2012	Колено угловое	16		
7	ТУ 5285-002-37144780-2012	Труба водосточная 1000 мм	8		
8	ТУ 5285-002-37144780-2012	Держатель трубы	32		
9	ТУ 5285-002-37144780-2012	Труба водосточная 3000 мм	16		
10	ТУ 5285-002-37144780-2012	Колено сливное	8		

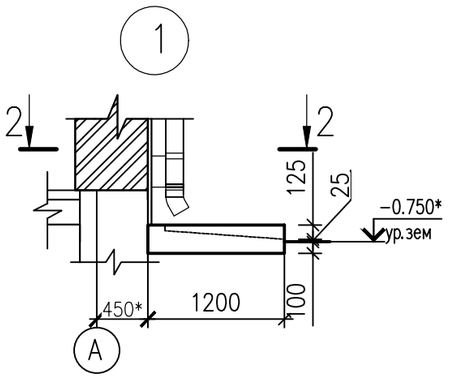

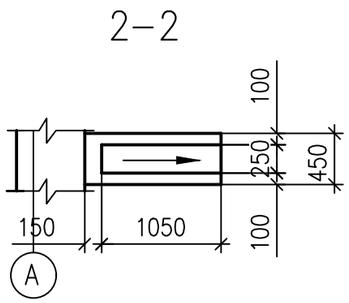

1. Перечень чертежей и общие указания см. листы АС-1,2,3
2. Данный лист см. совместно с листом АС-8
4. Уклон желоба принять 2%
5. Расстояние между держателями желоба не более 0,6-0,7м
6. Расстояние между держателями трубы не более 2м
7. Расстояние между отмосткой и сливным коленом не более 0,3м
8. Под водосточные системы ВН1 выполнить лотки Лм-1 из бетона кл.В15; W6; F75. Общий расход бетона на лотки Лм-1 – 0,936м^3/8шт.

Изм.	Кол.уч.	Лист	Nдок	Подпись	Дата
ГИП		Авхадов			
Исполн.		Галимуллина			
Проверил		Авхадов			
Н.контр.		Штейнгауер			

АС

Капитальный ремонт кровли и вентиляционной системы в 3-х этажном административном здании филиала РГП на ПХВ "НЦЭ" КООЗ МЗ РК по Акмолинской области по адресу: Акмолинская область, г. Кокшетау, ул.Кудайбердиева, 27

РГП на ПХВ "Национальный центр экспертизы КООЗ МЗ РК по Акмолинской области

Стадия	Лист	Листов
РП	9	

Водосточная система ВН1. Узел 1

ТОО "ПГС Компания" г.Петропавловск Лицензия N 17003220

Взам. инв. N | Подп. и дата | Инв. N подл.

Копировал

Формат А 3

1–1

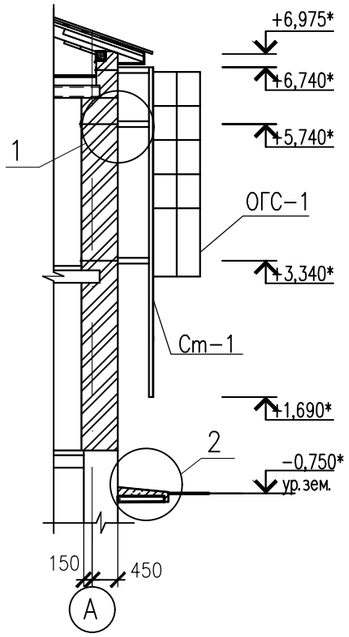

3–3

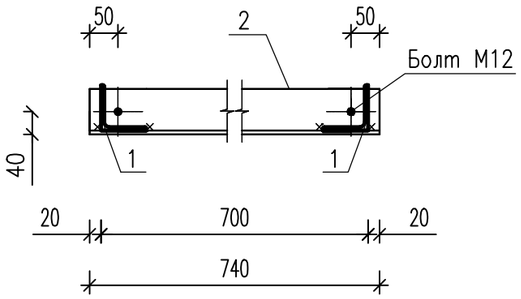

Шайба (поз.4)

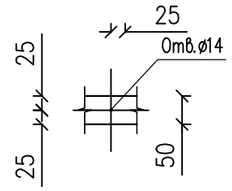

Спецификация элементов, к маркировочным схемам, расположенным на данном листе

Поз.	Обозначение	Наименование	Кол.	Масса ед., кг	Примеч.
		Изделия металлические	3	20,46	
1		Уголок $\frac{\text{L75x6 ГОСТ 8509-93}}{\text{С245 ГОСТ 27772-88*}}$, l=770	2	5,31	
2		Уголок $\frac{\text{L75x6 ГОСТ 8509-93}}{\text{С245 ГОСТ 27772-88*}}$, l=740	1	5,10	
3		ø12А-III ГОСТ 5781-82, l=670	2	0,59	
4		Лист $\frac{\text{50x6ГОСТ 19903-74*}}{\text{С235 ГОСТ 27772-88*}}$, l=740	2	1,74	
	ГОСТ 5915-70	Гайка М16	2	0,04	

1. Перечень чертежей и общие примечания см. листы АС–1,2,3
2. Данный лист см. совместно с листом АС–8
3. Общий расход бетона класса В15 на заделку гнезд, штраб по креплению стремянки Ст–1 –0,018м3
3. Монтаж стальных конструкций вести на болтах нормальной точности и сварке
4. Сварку вести электродами типа Э42 по ГОСТ 9467–75*. Толщину сварных швов принимать по наименьшей толщине свариваемых элементов, но не более 10мм
5. Наружные сварные швы зачистить заподлицо с поверхностью металлоконструкций
6. Все металлоконструкции после окончания сварочных работ очистить от пыли и грязи и окрасить эмалью БТ–177 по грунтовке ГФ–021

·1

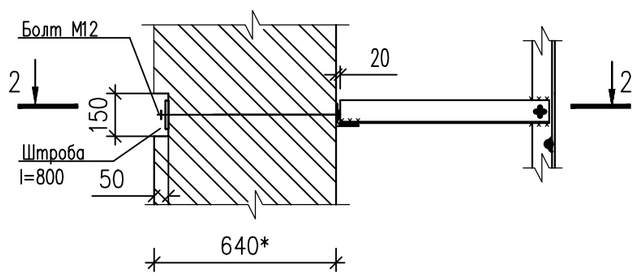

·2

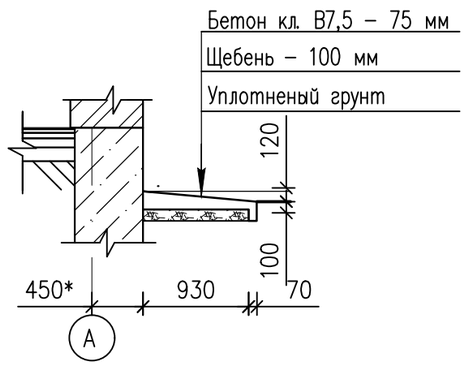

2–2

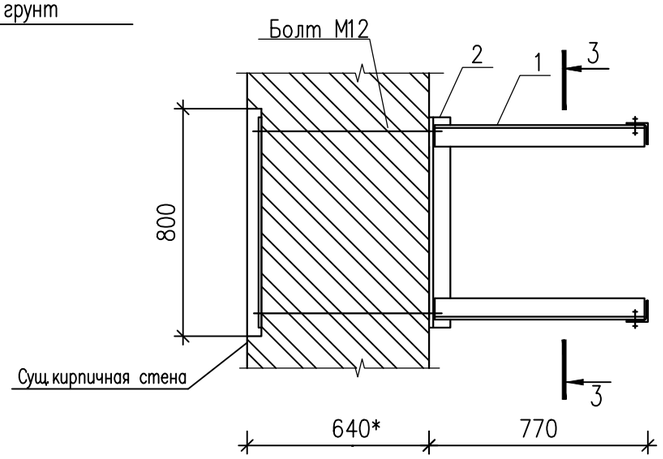

Изм.	Кол.уч.	Лист	Nдок	Подпись	Дата
ГИП		Авхадов			
Исполн.		Галимуллина			
Проверил		Авхадов			
Н.контр.		Штейнгауер			

АС

Капитальный ремонт кровли и вентиляционной системы в 3-х этажном административном здании филиала РГП на ПХВ "НЦЭ" КООЗ МЗ РК по Акмолинской области по адресу: Акмолинская область, г. Кокшетау, ул.Кудайбердиева, 27

РГП на ПХВ "Национальный центр экспертизы КООЗ МЗ РК по Акмолинской области

Стадия	Лист	Листов
РП	10	

Стремянка Ст–1. Узлы 1, 2. Сечения

ТОО "ПГС Компания" г.Петропавловск Лицензия N 17003220

Взам. инв. N | Подп. и дата | Инв. N подл.

Копировал

Формат А 3

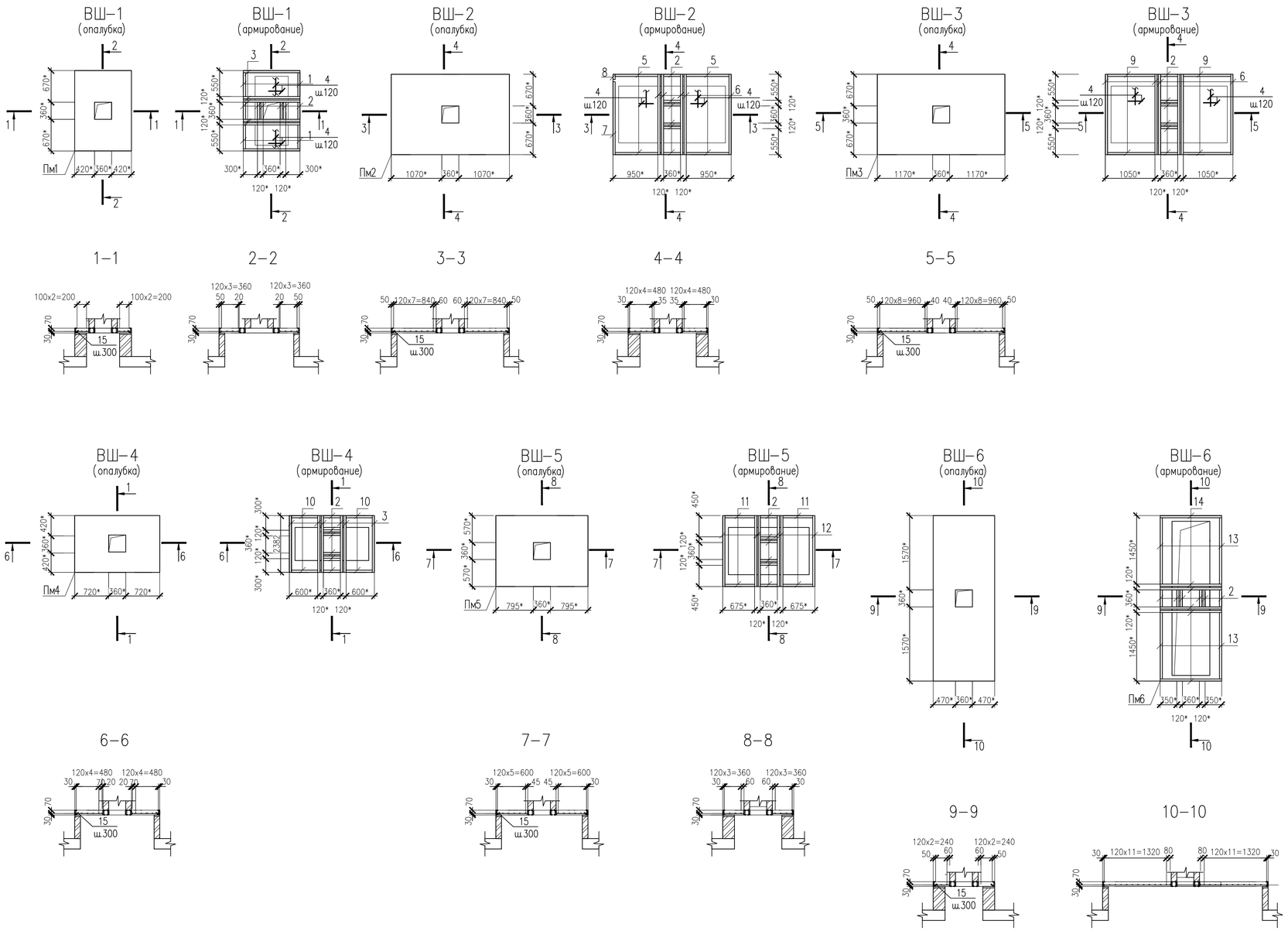

Спецификация элементов на плиты монолитные

Поз.	Обозначение	Наименование	Кол-во Пм1	Пм2	Пм3	Пм4	Пм5	Пм6		Масса ед. кг	Примечание
		Сборочные единицы									
1		⌐10 ГОСТ 8240-97 L=504	56	–	–	–	–	–		4,33	242,48
2		⌐10 ГОСТ 8240-97 L=360	84	–	12	6	6	–		3,09	333,72
3		⌐10 ГОСТ 8240-97 L=1200	84	–	–	6	–	–		10,31	972,90
5		⌐10 ГОСТ 8240-97 L=904	4	–	–	–	–	–		7,77	31,06
6		⌐10 ГОСТ 8240-97 L=1700	–	5	12	–	–	–		14,60	248,20
7		⌐12 ГОСТ 8240-97 L=1545	–	1	–	–	–	–		13,27	13,27
8		⌐10 ГОСТ 8240-97 L=110	–	1	–	–	–	–		0,94	0,94
9		⌐10 ГОСТ 8240-97 L=1003	–	–	4	–	–	–		8,62	34,48
10		⌐10 ГОСТ 8240-97 L=553	–	–	–	4	–	–		4,75	19,00
11		⌐10 ГОСТ 8240-97 L=629	–	–	–	–	4	–		5,40	21,16
12		⌐10 ГОСТ 8240-97 L=1500	–	–	–	–	6	–		12,89	77,34
13		⌐10 ГОСТ 8240-97 L=1404	–	–	–	–	–	4		12,06	48,24
14		⌐10 ГОСТ 8240-97 L=1300	–	–	–	–	–	6		11,17	67,02
		Детали									
4		⌀12AIII ГОСТ 5781-82 L=1000	76,02 п.м	43,98 п.м	196,86 п.м	34,53 п.м	48,71 п.м	103,91 п.м		0,888	
15		⌀6A ГОСТ 5781-82 L=220	112	14	28	8	12	26		0,05	10,00
		Материалы									
		Бетон кл. В15 F50	0,191	0,412	0,892	0,203	0,280	0,442			$м^3$

Ведомость расхода стали, кг

Марка элемента	Изделия арматурные: Арматура класса Вр1 ГОСТ 6727-80 ⌀6	Итого	AIII ГОСТ 5781-92 ⌀12	Итого	Общий расход
Пм-1(7шт)	5,488	5,488	67,56	67,56	73,048
Пм-2(1шт)	0,686	0,686	39,05	39,05	39,736
Пм-3(2шт)	1,372	1,372	174,81	174,81	176,182
Пм-4(1шт)	0,80	0,80	28,13	28,13	28,93
Пм-5(1шт)	0,40	0,40	105,06	105,06	105,46
Пм-6(1шт)	0,80	0,80	28,13	28,13	28,93

1. Перечень чертежей и общие указания см. листы АС-1,2,3
2. Данный лист смотреть совместно с листом АС-12,13
3. Производство работ вести в соответствии с требованиями СНиП РК 5.03-37-2005. Опалубку снимать при достижении бетоном прочности не менее 80%.
4. Возведение монолитных железобетонных конструкций выполнять в соответствии с требованиями СНиП РК 5.03.34-2005.

Изм.	Кол.уч.	Лист	N док.	Подпись	Дата
ГИП		Абхадов			
Исполн.		Галимуллина			
Проверил		Абхадов			
Н. контр.		Штейнгауер			

АС

Капитальный ремонт кровли и вентиляционной системы в 5-х этажном административном здании филиала РГП на ПХВ "НЦЭ" КОЗЗ МЗ РК по Акмолинской области по адресу: Акмолинская область, г. Кокшетау, ул.Кудайбердиева, 27

РГП на ПХВ "Национальный центр экспертизы КОЗЗ МЗ РК по Акмолинской области

Стадия	Лист	Листов
РП	11	

Плиты перекрытия вентшахт ВШ-1 – ВШ-6

ТОО "ПГС Компания" г.Петропавловск Лицензия N 17003220

Формат А1

Взам. инв. N | Подпись и дата | Инв. N подл.

СХЕМА РАСПОЛОЖЕНИЯ ПОЯСА МОНОЛИТНОГО ПС-1

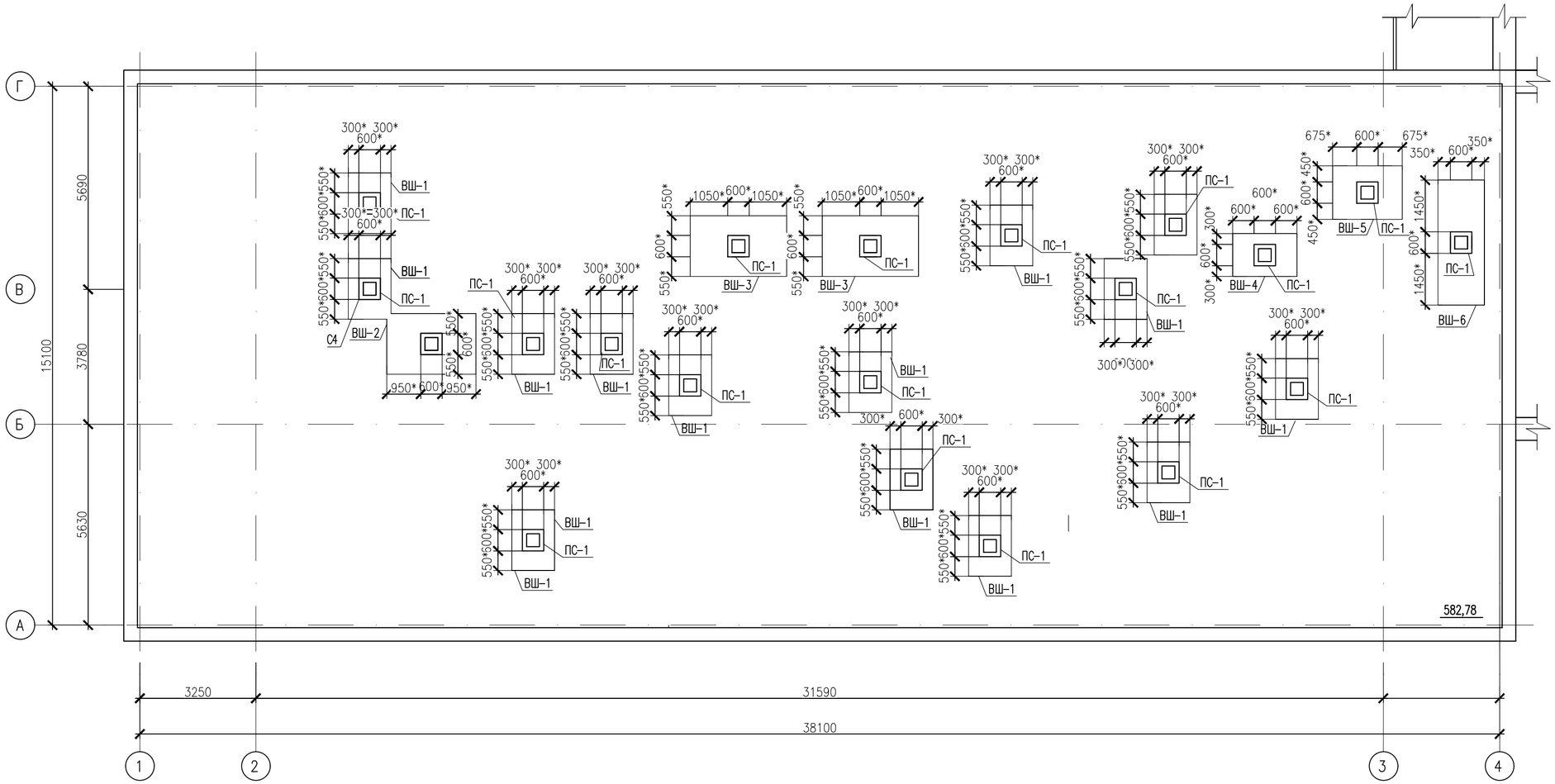

Ведомость деталей

Поз.	Эскиз
2	77; 157; 154; 74
3	80; 100; 175; 80; 100

ПС-1

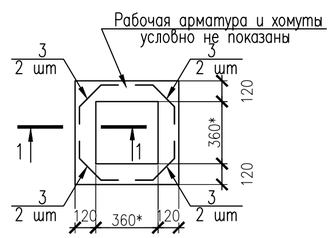

1-1

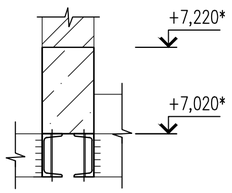

1-1

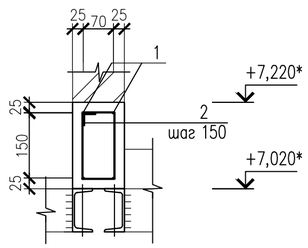

1. Данный лист смотреть совместно с листом АС-11
2. Все соединения стержней арматуры приняты вязанными, вязка выполняется с помощью проволоки диаметром 0,8-1,0мм, с нахлестом арматуры 35 диаметров.
3. Стыки верхних рабочих стержней арматуры выполнять в середине пролета с разбежкой между центрами нахлестов 55 диаметров.
4. Стыки нижней рабочей арматуры выполнять в приопорных участках с разбежкой между центрами нахлестов 55 диаметров.
5. Концы рабочих стержней арматуры, не привариваемых к анкерующим деталям , отставить от торца балки на 20мм.
6. Производство работ вести в соответствии с требованиями СНиП РК 5.03-37-2005. Опалубку снимать при достижении бетоном прочности не менее 80%.
7. Возведение монолитных железобетонных конструкций выполнять в соответствии с требованиями СНиП 2.03.01-84 и СНиП 3.03.01-87.

Спецификация на монолитный пояс ПС-1

Поз.	Обозначение	Наименование	Кол.	Масса ед.,кг	Примеч.
		Детали			
1		ø10AIII ГОСТ 5781-82 L=1000	8,96 п.м.	0,617	5,528
2		ø6AI ГОСТ 5781-82 L=462	16	0,103	1,648
3		ø10AIII ГОСТ 5781-82 L=275	8	0,17	1,36
		Материалы			
		Бетон кл. В15 F50	0,046		$м^3$

Ведомость расхода стали на один элемент, кг

Марка элемента	Изделия арматурные					Всего
	Арматура класса					
	A I			A III		
	ГОСТ 5781-92					
	ø 6		Итого	ø 10	Итого	
ПС1 (13шт)	21,424		21,424	89,544	89,544	110,968

Изм.	Кол.уч.	Лист	Nдок	Подпись	Дата
ГИП		Авхадов			
Исполн.		Галимуллина			
Проверил		Авхадов			
Н.контр.		Штейнгауер			

АС

Капитальный ремонт кровли и вентиляционной системы в 3-х этажном административном здании филиала РГП на ПХВ "НЦЭ" КООЗ МЗ РК по Акмолинской области по адресу: Акмолинская область, г. Кокшетау, ул.Кудайбердиева, 27

РГП на ПХВ "Национальный центр экспертизы КООЗ МЗ РК по Акмолинской области

Стадия	Лист	Листов
РП	12	

Схема расположения пояса монолитного ПС-1

ТОО "ПГС Компания" г.Петропавловск Лицензия N 17003220

Взам.инв.N | Подпись и дата | Инв.N подл.

Копировал | Формат А 2

Сетка арматурная С1

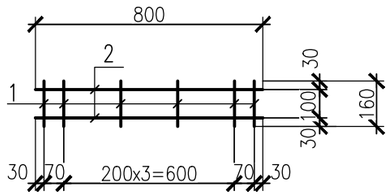

Сетка арматурная С2

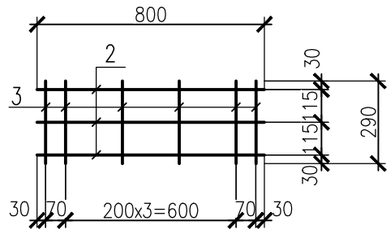

Сетка арматурная С3

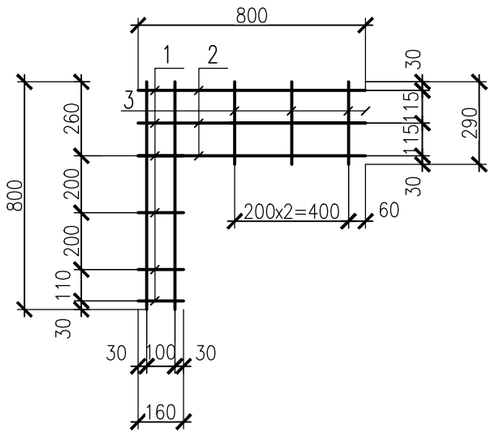

Сетка арматурная С4

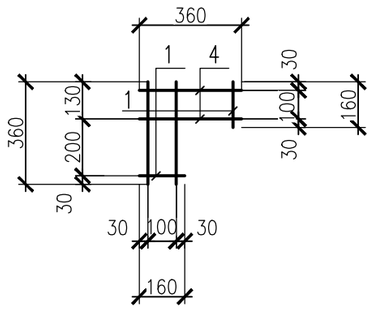

Спецификация элементов на одно изделие

Марка поз.	Обозначение	Наименование	Кол.	Масса ед. кг.	Примеч.
		Сетка арматурная С1		0,396	
		Сборочные элементы и детали			
1		⌀5Вр-I ГОСТ 6727-80 L=160	6	0,025	0,15
2		⌀5Вр-I ГОСТ 6727-80 L=800	2	0,123	0,246
		Сетка арматурная С2		0,639	
		Сборочные элементы и детали			
3		⌀5Вр-I ГОСТ 6727-80 L=290	6	0,045	0,27
2		⌀5Вр-I ГОСТ 6727-80 L=800	3	0,123	0,369
		Сетка арматурная С3			
		Сборочные элементы и детали		0,825	
1		⌀5Вр-I ГОСТ 6727-80 L=160	3	0,025	0,075
2		⌀5Вр-I ГОСТ 6727-80 L=800	5	0,123	0,615
3		⌀5Вр-I ГОСТ 6727-80 L=290	3	0,045	0,135
		Сетка арматурная С4			
		Сборочные элементы и детали		0,27	
1		⌀5Вр-I ГОСТ 6727-80 L=160	2	0,025	0,050
2		⌀5Вр-I ГОСТ 6727-80 L=360	4	0,055	0,22

1. Перечень чертежей и общие указания см. листы АС-1,2,3
2. Данный лист смотреть совместно с листом АС-11
3. Количество со знаком "*" уточнить по месту

Спецификация сеток

Поз.	Обозначение	Наименование	Кол.	Масса ед., кг	Приме-чание
		Сетки арматурные			
С1	на данном листе	Сетка С1	54	0,396	
С2	на данном листе	Сетка С2	54	0,639	
С3	на данном листе	Сетка С3	104	0,825	
С4	на данном листе	Сетка С4	780*	0,27	

Взам. инв. N

Подп. и дата

Инв. N подл.

Изм.	Кол. уч.	Лист	N док	Подпись	Дата
ГИП		Авхадов			
Исполн.		Галимуллина			
Проверил		Авхадов			
Н. контр.		Штейнгауер			

АС

Капитальный ремонт кровли и вентиляционной системы в 3-х этажном административном здании филиала РГП на ПХВ "НЦЭ" КООЗ МЗ РК по Акмолинской области по адресу: Акмолинская область, г. Кокшетау, ул. Кудайбердиева, 27

РГП на ПХВ "Национальный центр экспертизы КООЗ МЗ РК по Акмолинской области

Стадия	Лист	Листов
РП	13	

Сетки С1 – С4

ТОО "ПГС Компания"
г. Петропавловск
Лицензия N 17003220

Копировал

Формат А 2