ТОО " СтройЦентр Плюс"

Лицензия КСЛ № II-0163 от 27.08.2005г.

Заказчик: Коммунальное государственное учреждение "Средняя школа №3" акимата города Рудного

Согласовано: _____

Рабочий проект

Капитальный ремонт кровли здания по адресу: город Рудный, улица П.Корчаргина, 168

Архитектурно-строительные чертежи

АС

Том №3

г. Костанай

2016г.

ТОО " СтройЦентр Плюс"

Лицензия КСЛ № II-0163 от 27.08.2005г.

Заказчик: Коммунальное государственное учреждение "Средняя школа №3" акимата города Рудного

Согласовано: _____

Рабочий проект

Капитальный ремонт кровли здания по адресу: город Рудный, улица П.Корчаргина, 168

Архитектурно-строительные чертежи
АС
Том №3

Директор ТОО "Стройцентр Плюс"	Павловский А.В.
ГИП:	Павловский А.В.
Н. контроль	Прокопенко И.А.

г. Костанай
2016г.

Ведомость рабочих чертежей основного комплекта АС

Лист	Наименование	Примечание
1	Общие данные (начало)	
2	Общие данные (продолжение)	
3	Общие данные (окончание)	
4	Цветовое решение фасадов: 10-1, А-К и перспективы. Ведомость отделки фасадов	
5	Фасад 10-1. Фасад А-К	
6	Фасад 4-10.	
7	Обмерочный план кровли	
8	Разрез 1-1. Разрез 2-2. Разрез 3-3. Разрез 4-4. Разрез 5-5	
9	Схема расположения элементов каркаса	
10	Обмерочный план плит покрытия	
11	Общий план кровли	
12	План кровли. Схема блокировки	
13	План чердака. Схема блокировки	
14	План стропильной системы. Схема блокировки	
15	Разрез 1-1. Разрез 2-2. Разрез 3-3. Общие указания	
16	Разрез 4-4. Разрез 5-5	
17	Сечение А-А. Сечение Б-Б. Сечение а-а.	
18	Узлы "А", "Б", "В", "Г", "Д", "Е". Сечение А-А. Вид А	
19	Узлы "Ж", "И", "К", "Л". Сечение Б-Б, В-В. Узел устройства ендов. Узел сращивания прогонов	
20	Узлы крепления стропил. Узел крепления дефлекторов и зонтов. Узел примыкания кровли к вентшахтам. Сечение Д-Д	
21	Сечение а-а. Схема каркаса вентшахт. Сечение 1-1. Кровельный костыль. Ухват со штырем	
22	Ведомость вентшахт. Указания к устройству вентшахт. Спецификация вентшахт	
23	Разрез 6-6. Узел "1"	
24	Блок слухового окна СО-1. Сечения 1-1, 2-2, А-А, Б-Б,В-В. Поз.1, 2, 3, 4, 5. Спецификация слухового окна СО-1	
25	Спецификация деревянных изделий	
26	Общая спецификация кровли	
27	Схема блокировки. План кровли. Разрез 1-1. Сечение А-А.Сечение Б-Б.	
28	Узел "1". Узел "2". Кровельный костыль Кк-1. Кровельный костыль Кк-2. Общие указания по устройству кровли	
29	Общая спецификация кровли. Ведомость деталей	
30	План кровли. Схема блокировки.	
31	План чердака. Схема блокировки. Общие указания	
32	План расположения прогонов, стоек и висячих стропил. Схема блокировки	

Ведомость рабочих чертежей основного комплекта АС

Лист	Наименование	Примечание
33	План стропильной системы. Схема блокировки	
34	План стропильной системы. Схема блокировки	
35	Разрез 3-3. Схема расположения вертикальных связей по оси "5". Схема расположения вертикальных связей по оси "6"	
36	Сечение а-а. Каркас вентшахт. Узел примыкания кровли к вентшахте. Крепление дефлектора к вентшахте.Ведомость вентшахт	
37	Крепление зонта к вентшахте. Спецификация вентшахт. Спецификация зонтов.Указания по устройству вентшахт	
38	Спецификация деревянных изделий	
39	Оп-1. Сечение а-а. Общая спецификация. Спецификация железобетонных изделий	
40	Схема пробивки проема. Выход на чердак. Сечение 1-1, 2-2. Спецификация выхода на чердак	
41	Схема устройства слухового окна СО-1. Схема устройства слухового окна СО-2. Узел а, б.	
42	СО-1. СО-2.Поз. 1,2,3,4,5. Сечение Б-Б, В-В.Спецификация слухового окна Спецификация блока слуховых окон	
43	Узлы 1, 2, 3, 4, 5, 6, 7, 8, 9, 10, 11	
44	Узлы 12, 13. Узел А.	

Ведомость основных комплектов рабочих чертежей

Обозначение	Наименование	Примечание
ПП	Паспорт проекта	Том 1
ПЗ	Общая пояснительная записка	Том 2
АС	Архитектурно-строительные решения	Том 3
ВСК. В. ЭМ. МЗ	Внутренние системы канализации. Вентиляция. Силовое электрооборудование. Молниезащита	Том 4
ПОС	Проект организации строительства	Том 5
СД	Сметная документация	Том 6

Изм.	Кол.уч.	Лист	№Док.	Подп.	Дата
ГИП		Павловский А.В.			
Исполнил		Боканенко О.О.			
Проверил		Павловский А.В.			
Н. контр.		Прокопенко И.А.			

Заказчик: Коммунальное государственное учреждение "Средняя школа №3" акимата города Рудного

Капитальный ремонт кровли здания по адресу: город Рудный, улица П.Корчаргина, 168

Капитальный ремонт кровли

Стадия	Лист	Листов
РП	1	44

Общие данные (начало)

ТОО "Стройцентр Плюс" г. Костанай 2016 г.

Общая характеристика проекта

Проект "Капитальный ремонт кровли здания по адресу: город Рудный, улица П. Корчагина, 168" разработан на основании АПЗ № KZ48VUA00006296 от 07 июня 2016 г, выданного ГУ "Отдел архитектуры и градостроительства города Рудный", а также заключению по по техническому обследованию строительных конструкций здания школы, выполненного ТОО "ПРОЕКТ СЕРВИС KZ"

Характеристика проектируемого объекта

- Уровень ответственности – II.
- Степень огнестойкости – II.
- Класс функциональной пожарной опасности здания – Ф 4.1
- Категория здания по взрывопожарной и пожарной опасности – В.
- Класс конструктивной пожарной опасности здания – С0
- Класс пожарной опасности строительных конструкций –К0.
- Срок службы здания – 50 лет

Участок расположения объекта проектирования

Участок относится к I климатическому району, I-В климатическому подрайону со следующими характеристиками:

- Глубина промерзания грунтов – 2,2м;
- Расчетная температура наружного воздуха – 35^{0}С;
- Снеговая нагрузка – 70 кгс/м^2;
- Господствующее направление ветров – юго- западное с нормативным напором ветра – 38 кгс/м^2;
- Район строительства несейсмичен.

Объемно-планировочные и конструктивные решения здания

Здание каркасного типа, в одно-, двух- и трехэтажном исполнении, с техподпольем под всем зданием, сложной конфигурации в плане. Размеры в осях 85,0х66,0 м.

- Фундаменты – столбчатые, сборные железобетонные
- Наружные стены – самонесущие керамзитобетонные панели, толщ. 350 мм
- Колонны – сборные железобетонные, сечениме 300х300мм
- Ригели – сборные железобетонные, одно- и двухконсольные
- Плиты перекрытия – сборные железобетонные пустотные плиты
- Плиты покрытия – сборные ж/б пустотные и ребристые(спортзал и актовый зал) плиты
- Лестницы – железобетонные марши с площадками
- Крыша – совмещенная, с внутренним организованным водостоком
- Кровля – рулонная из рубероида на битумной мастике
- Утеплитель – керамзитовый гравий у=650кг/м^3 толщиной 200мм без учета разуклонки

Принятые решения при проектировании

Заменить совмещенную крышу учебных корпусов, спортзалов и актового зала на чердачную, с кровлей из металлочерепицы и металлического профлиста по деревянной стропильной конструкции. Произвести капитальный ремонт рулонн кровли и бетонной стяжки совмещённой крыши здания перехода:

- Демонтаж существующих конструкций совмещённой крыши зданий учебных корпусов, спортзалов и актового зала согласно деффектной ведомости.
- Демонтаж существующих конструкций покрытия кровли и бетонной стяжки совмещённой крыши здания перехода согласно дефектной ведомости
- Устройство чердачной крыши с наружным организованным водостоком для трехэтажной части здания учебного корпуса, покрытие кровли из металлочерепицы.
- Устройство чердачной крыши с наружным неорганизованным водостоком для двухэтажной части здания со спортзалом, покрытие кровли из стального профилированного настила с полимерным покрытием.
- Устройство выхода на чердак между осями -3-5 и Е/3-Ж.
- Замена рулонного покрытия и цементно-песчаной стяжки для одноэтажной части здания (переход) с наружным неорганизованным водостоком

Основные технико-экономические показатели

№ п/п	Наименование показателя	Единица измерения	Количество
1	Мощность школы	чел.	900
2	Общая площадь здания	м^2	6803,5
3.	Полезная площадь здания	м^2	6590,9
4	Строительный объём	м^3	26480
5	Продолжительность строительства	мес.	2

Технические решения, принятые в рабочих чертежах, соответствуют требованиям экологических, санитарно-гигиенических, противопожарных и других норм, действующих на территории Республики Казахстан, и обеспечивают безопасную для жизни и здоровья людей эксплуатацию объекта при соблюдении предусмотренных чертежами мероприятий.

Главный инженер проекта_____ Павловский А.В.

Изм.	Кол.уч	Лист	№Док.	Подп.	Дата
ГИП		Павловский А.В.			
Исполнил		Боканенко О.О.			
Проверил		Павловский А.В.			
Н. контр.		Прокопенко И.А.			

Заказчик: Коммунальное государственное учреждение "Средняя школа №3" акимата города Рудного

Капитальный ремонт кровли здания по адресу: город Рудный, улица П.Корчаргина, 168

Капитальный ремонт кровли	Стадия	Лист	Листов
	РП	2	

Общие данные (продолжение)

ТОО "Стройцентр Плюс" г. Костанай 2016 г.

Ведомость спецификаций

Лист	Наименование	Примечание
22	Спецификация вентшахт	
25	Спецификация деревянных изделий	
26	Общая спецификация кровли	
29	Общая спецификация кровли.	
37	Спецификация вентшахт.	
37	Спецификация зонтов	
38	Спецификация деревянных изделий	
39	Общая спецификация кровли	
39	Спецификация железобетонных изделий	
40	Спецификация выхода на чердак	
42	Спецификация слухового окна	
42	Спецификация блока слуховых окон	
43		

Указания по антикоррозионной защите

Все металлические конструкции, закладные детали и соединительные элементы должны быть защищены от коррозии в соответствии с требованиями СНиП РК 2.01-19-2004, “Защита строительных конструкций от коррозии”.

Закладные детали и соединительные элементы защищаются лакокрасочными покрытиями.

Поверхность металлических элементов , после выполнения сварочных работ очистить от шлака и ржавчины и окрасить эмалью ПФ - 115, ГОСТ 6465-76* за 2 раза, по слою грунтовки ПФ - 0142 (быстросохнущая) по ТУ 6-10-1698-78.

Для защиты деревянных элементов от гниения и для снижения горючести древесины все деревянные элементы обработать огнебиозащитным покрытием “НЕГОРИН-Д-био”. Обрабатывать составом необходимо сухую и очищенную от пыли и грязи древесину. Ранее обработанные красками, эмалями и прочими составами поверхности необходимо очистить с особой тщательностью. Выполнение данных требований обеспечит лучшую пропитку древесины. Все работы по обработке древесины составом необходимо проводить при температуре не ниже -5°С.

Эксплуатация обработанного покрытия возможна в сухих и закрытых помещениям, влажность в которых не превышает 70%.

Деревянные элементы, соприкасающиеся с кладкой, металлической и бетонной поверхностью, должны быть обернуты 2 слоями рубероида РКП-350 по ГОСТ 10923-2006.

Общие указания по сварке

Сварку производить электродами Э - 42 ГОСТ 9467 - 75*. Высота катета сварного шва по наименьшей толщине свариваемых деталей, кроме оговоренных. Сварку производить по ГОСТ 5264-80*.

Для конструкций принимать сталь : для проката - С 245, ГОСТ 27772-88*.

Все работы по сварке выполнять в соответствии с требованиями СНиП РК 5. 03-37-2005.

Изм.	Кол.уч.	Лист	№Док.	Подп.	Дата	Заказчик: Коммунальное государственное учреждение “Средняя школа №3” акимата города Рудного
						Капитальный ремонт кровли здания по адресу: город Рудный, улица П.Корчаргина, 168
ГИП		Павловский А.В.				Капитальный ремонт кровли — Стадия: РП; Лист: 3; Листов:
Исполнил		Боканенко О.О.				
Проверил		Павловский А.В.				Общие данные (окончание) — ТОО “Стройцентр Плюс” г. Костанай 2016 г.
Н. контр.		Прокопенко И.А.				

ФАСАД 10-1

ФАСАД А-К

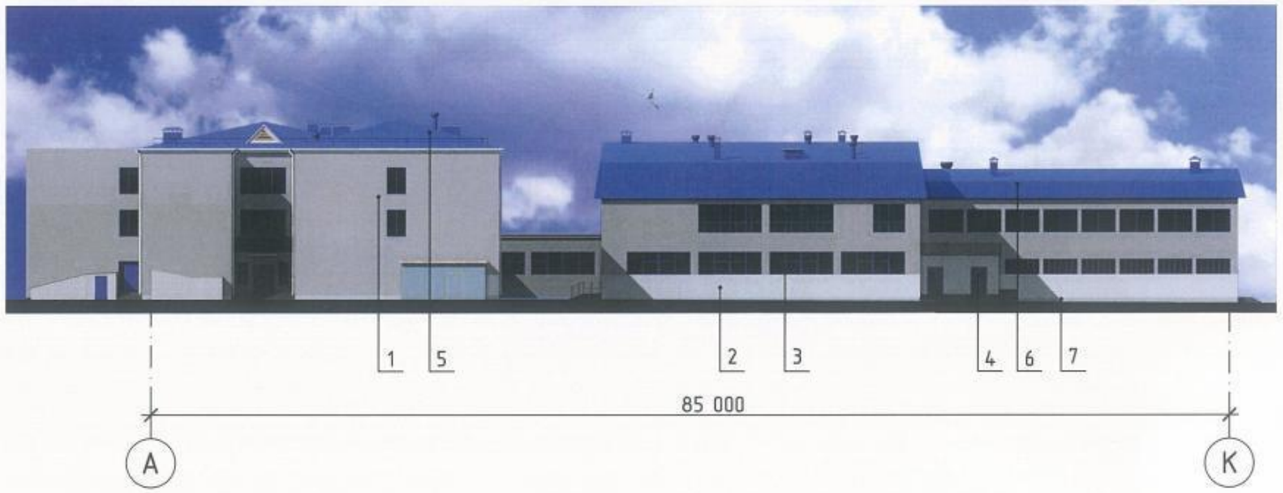

ПЕРСПЕКТИВА

ВЕДОМОСТЬ ОТДЕЛКИ ФАСАДОВ

Поз.	Элементы фасадов	Вид отделки	Колер
1	Стены	Керамзитобетонные панели	-
2	Цокольная панель	Известковая побелка	Белый
3	Окна	Покраска масляной краской	Синий
4	Двери	Металлические	Серый
5	Кровля	Металлочерепица "ИНСИ"	Ral 5005
6	Кровля над спортзалом	Профлист с полимерным покрытием	Ral 5015
7	Цоколь	Керамическая плитка	Голубой

Согласовано: _____
Гл. архитектор г. Рудный

Изм.	Кол.уч.	Лист	№Док.	Подп.	Дата	Заказчик: Коммунальное государственное учреждение "Средняя школа №3" акимата города Рудный			
						Капитальный ремонт кровли здания по адресу: город Рудный, улица П.Корчагина, 168			
						Капитальный ремонт кровли	Стадия	Лист	Листов
							П	4	
ГИП		Павловский А.В.				Цветовое решение фасадов: 10-1, А-К и перспективы. Ведомость отделки фасадов	ТОО "Стройцентр Плюс" г. Костанай 2016 г.		
Исполнил		Сыкало В.В.							
Проверил		Павловский А.В.							
Н. контр.		Боканенко О.О.							

Фасад А-К

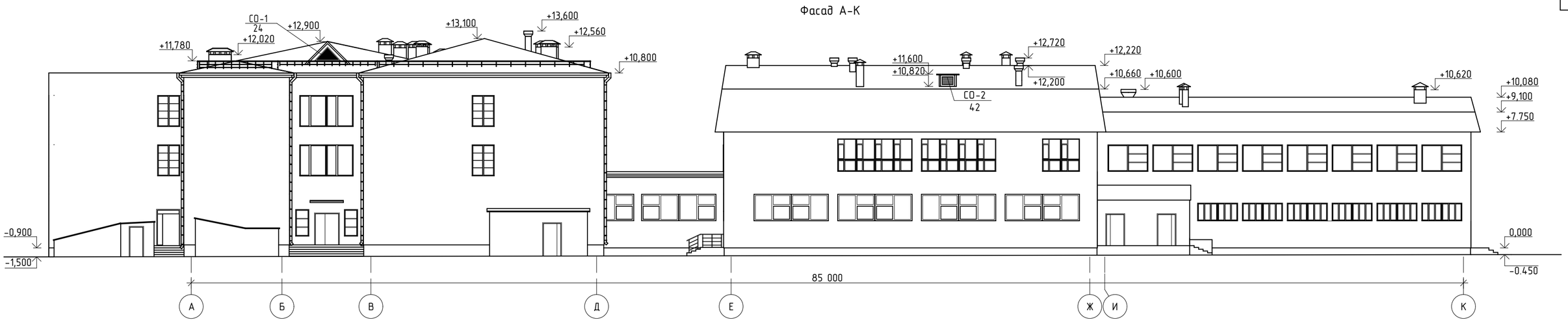

Фасад 1-10

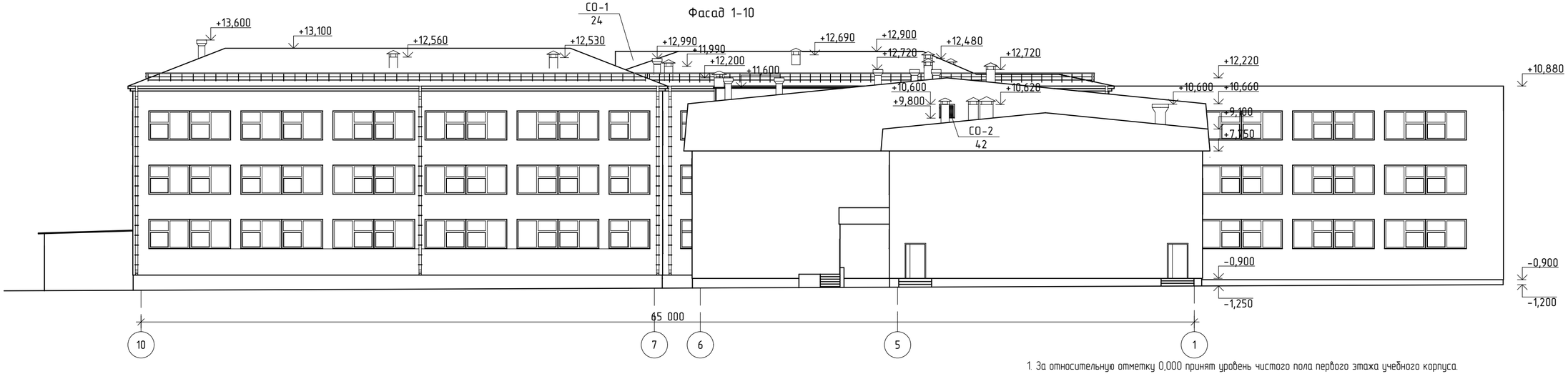

1. За относительную отметку 0,000 принят уровень чистого пола первого этажа учебного корпуса.

						Заказчик: Коммунальное государственное учреждение "Средняя школа №3" акимата города Рудного
						Капитальный ремонт кровли здания по адресу: город Рудный, улица П.Корчаргина, 168
Изм.	Кол.уч.	Лист	№Док.	Подп.	Дата	
ГИП		Павловский А.В.				Капитальный ремонт кровли — Стадия: РП; Лист: 5; Листов:
Исполнил		Сыкало В.В.				
Проверил		Павловский А.В.				Фасад А-К Фасад 10-1. — ТОО "Стройцентр Плюс" г. Костанай 2016 г.
Н. контр.		Прокопенко И.А.				

Фасад 4-10

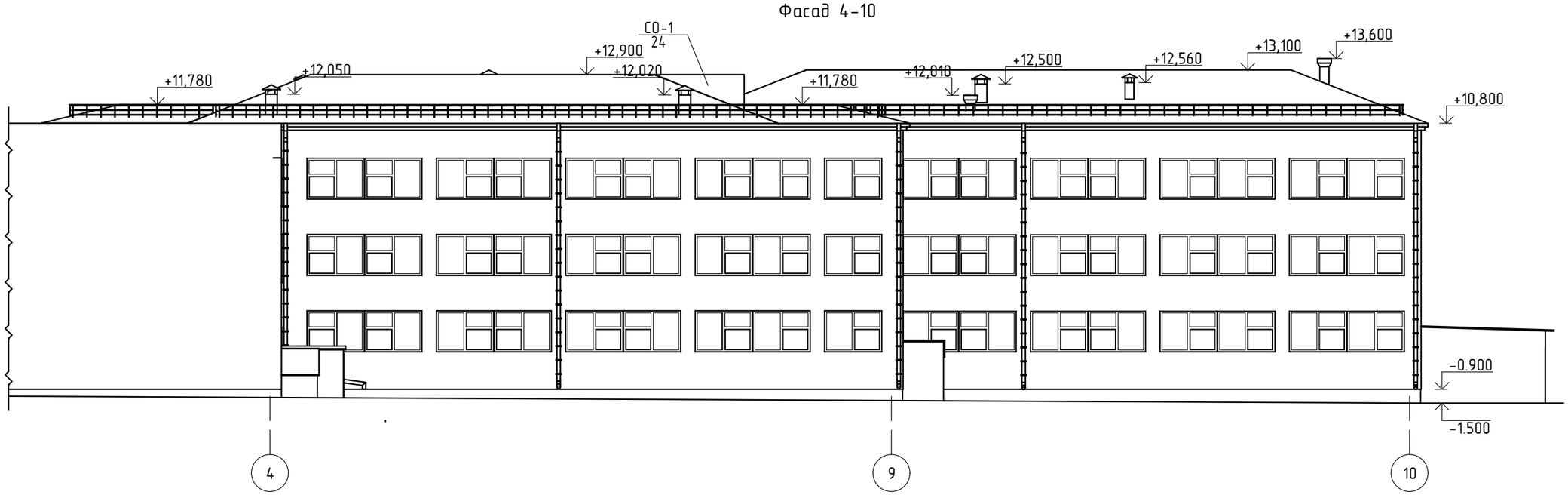

1. За относительную отметку 0,000 принят уровень чистого пола первого этажа учебного корпуса.

						Заказчик: Коммунальное государственное учреждение "Средняя школа №3" акимата города Рудного
Изм.	Кол.уч.	Лист	№Док.	Подп.	Дата	Капитальный ремонт кровли здания по адресу: город Рудный, улица П.Корчаргина, 168
						Капитальный ремонт кровли — Стадия: РП; Лист: 6; Листов:
ГИП		Павловский А.В.				
Исполнил		Сыкало В.В.				Фасад 4-10
Проверил		Павловский А.В.				ТОО "Стройцентр Плюс" г. Костанай 2016 г.
Н. контр.		Прокопенко И.А.				

Обмерочный план кровли

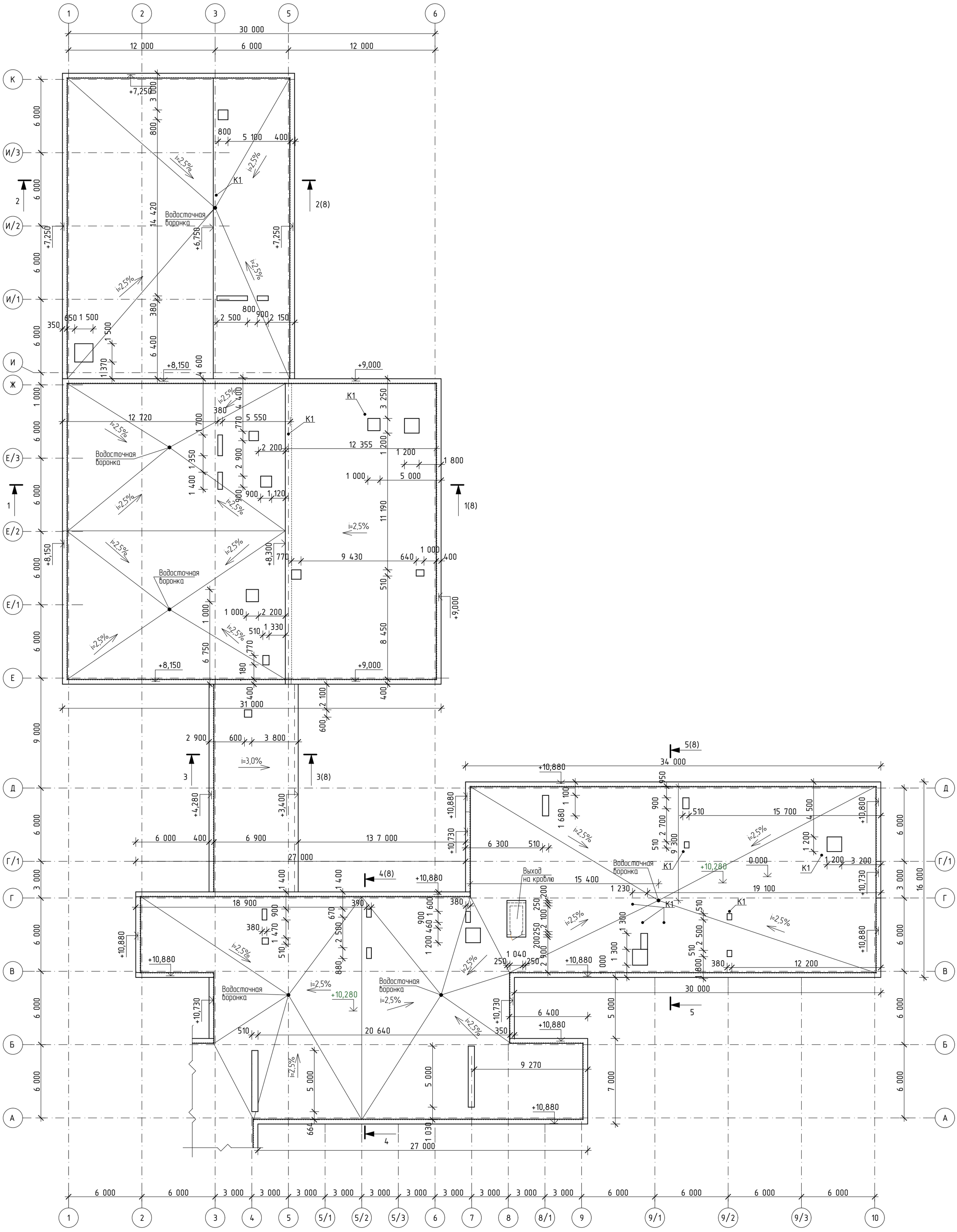

1. За относительную отметку 0,000 принят уровень чистого пола первого этажа учебного корпуса.

						Заказчик: Коммунальное государственное учреждение "Средняя школа №3" акимата города Рудного
Изм.	Кол.уч.	Лист	№Док.	Подп.	Дата	Капитальный ремонт кровли здания по адресу: город Рудный, улица П.Корчаргина, 168
ГИП		Павловский А.В.				Капитальный ремонт кровли — Стадия: РП; Лист: 7; Листов:
Исполнил		Боканенко О.О.				
Проверил		Павловский А.В.				Обмерочный план кровли — ТОО "Стройцентр Плюс" г. Костанай 2016 г.
Н. контр.		Прокопенко И.А.				

Разрез 1-1

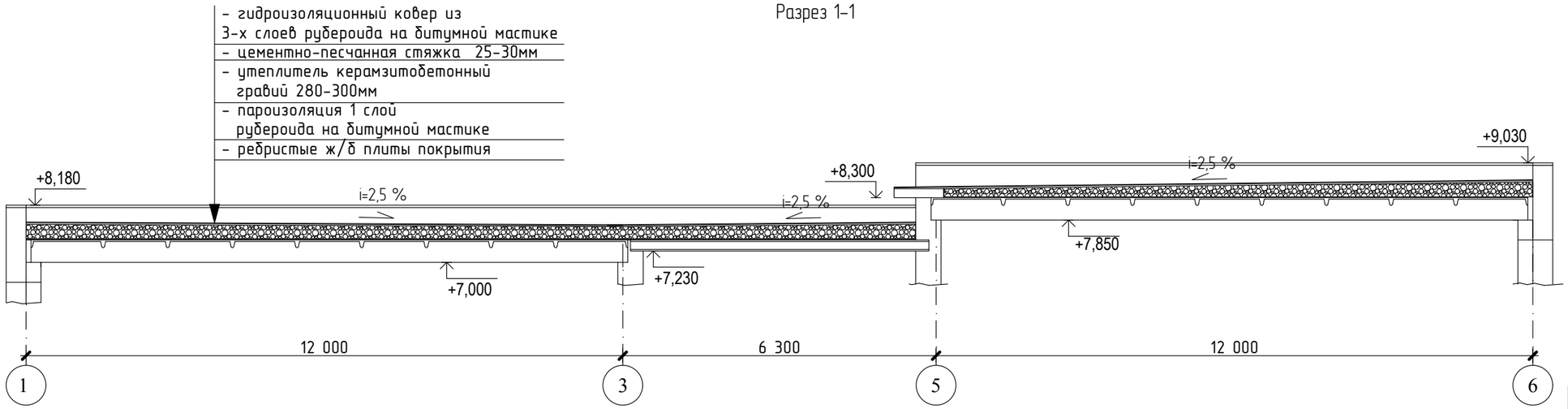

Разрез 2-2

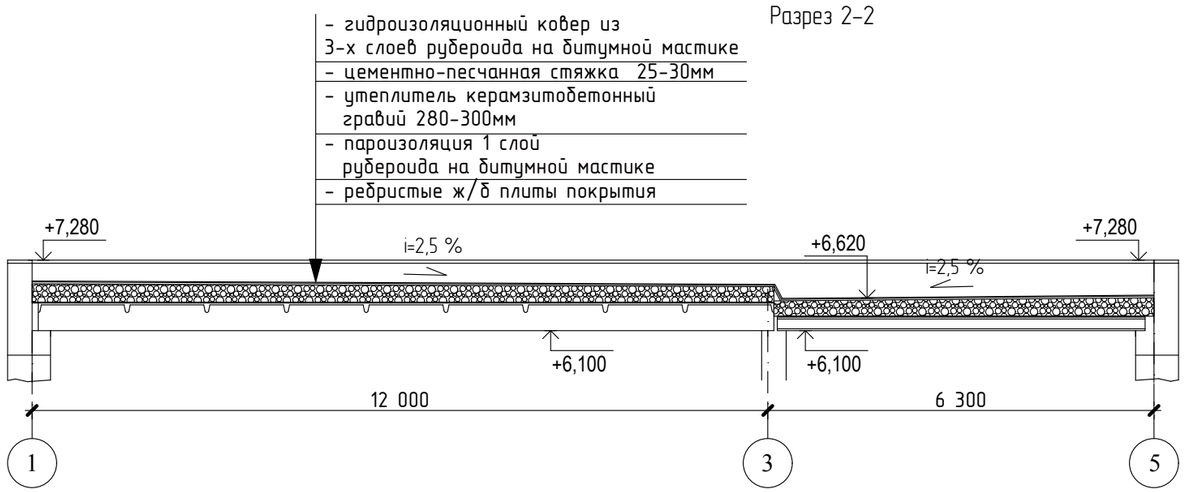

Разрез 3-3

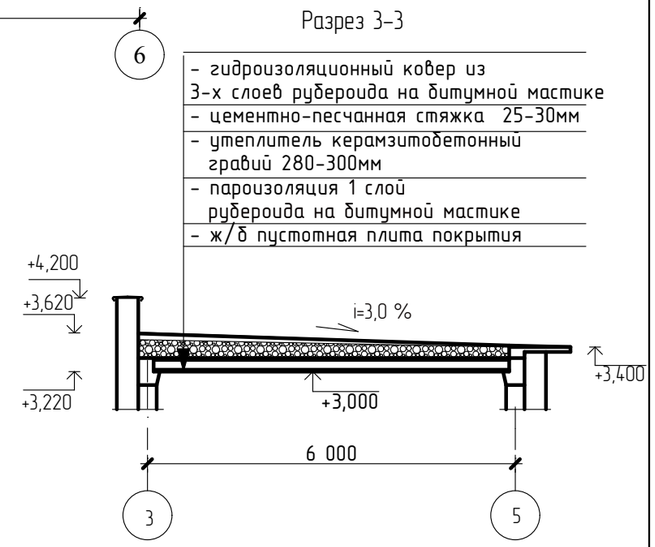

Разрез 4-4

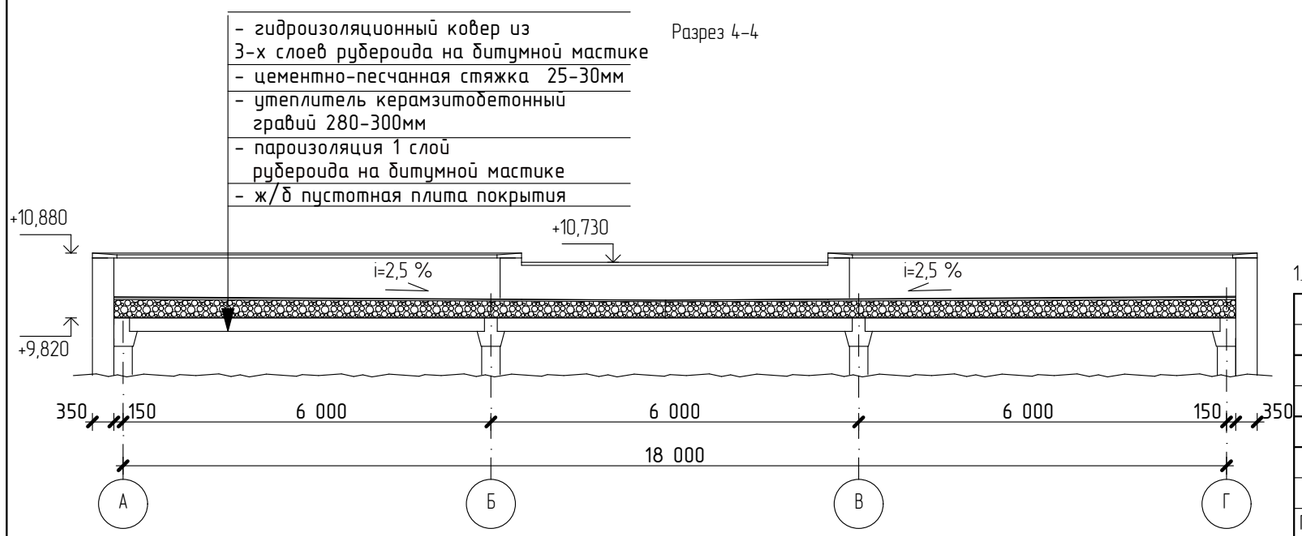

Разрез 5-5

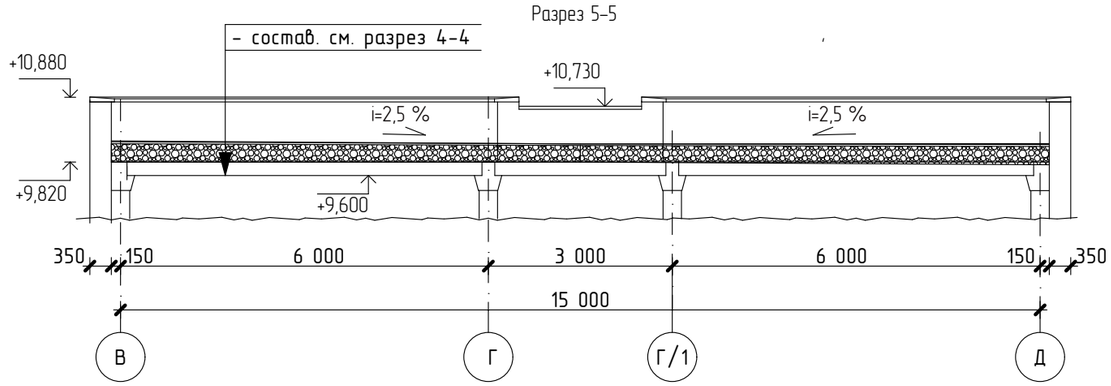

1. За относительную отметку 0,000 принят уровень чистого пола первого этажа учебного корпуса.

						Заказчик: Коммунальное государственное учреждение "Средняя школа №3" акимата города Рудного
Изм.	Кол.уч.	Лист	№Док.	Подп.	Дата	Капитальный ремонт кровли здания по адресу: город Рудный, улица П.Корчаргина, 168
ГИП		Павловский А.В.				Капитальный ремонт кровли — Стадия: РП; Лист: 8; Листов:
Исполнил		Боканенко О.О.				Разрез 1-1. Разрез 2-2. Разрез 3-3. Разрез 4-4.Разрез 5-5
Проверил		Павловский А.В.				ТОО "Стройцентр Плюс" г. Костанай 2016 г.
Н. контр.		Прокопенко И.А.				

Схема расположения элементов каркаса

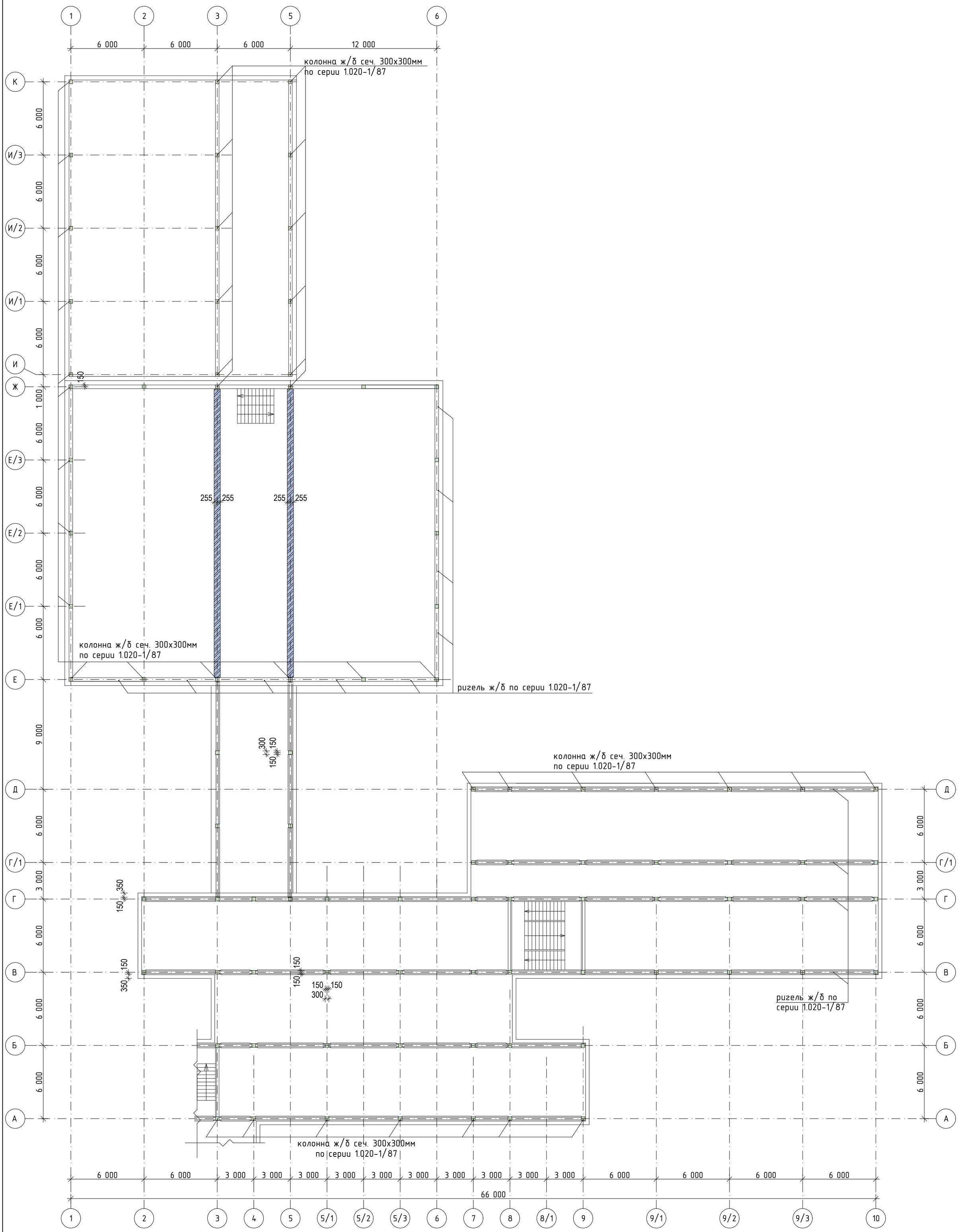

1. За относительную отметку 0,000 принят уровень чистого пола первого этажа учебного корпуса.

Изм.	Кол.уч.	Лист	№Док.	Подп.	Дата
ГИП		Павловский А.В.			
Исполнил		Боканенко О.О.			
Проверил		Павловский А.В.			
Н. контр.		Прокопенко И.А.			

Заказчик: Коммунальное государственное учреждение "Средняя школа №3" акимата города Рудного

Капитальный ремонт кровли здания по адресу: город Рудный, улица П.Корчаргина, 168

Капитальный ремонт кровли

Стадия	Лист	Листов
РП	9	

Схема расположения элементов каркаса

ТОО "Стройцентр Плюс" г. Костанай 2016 г.

Обмерочный план плит покрытия

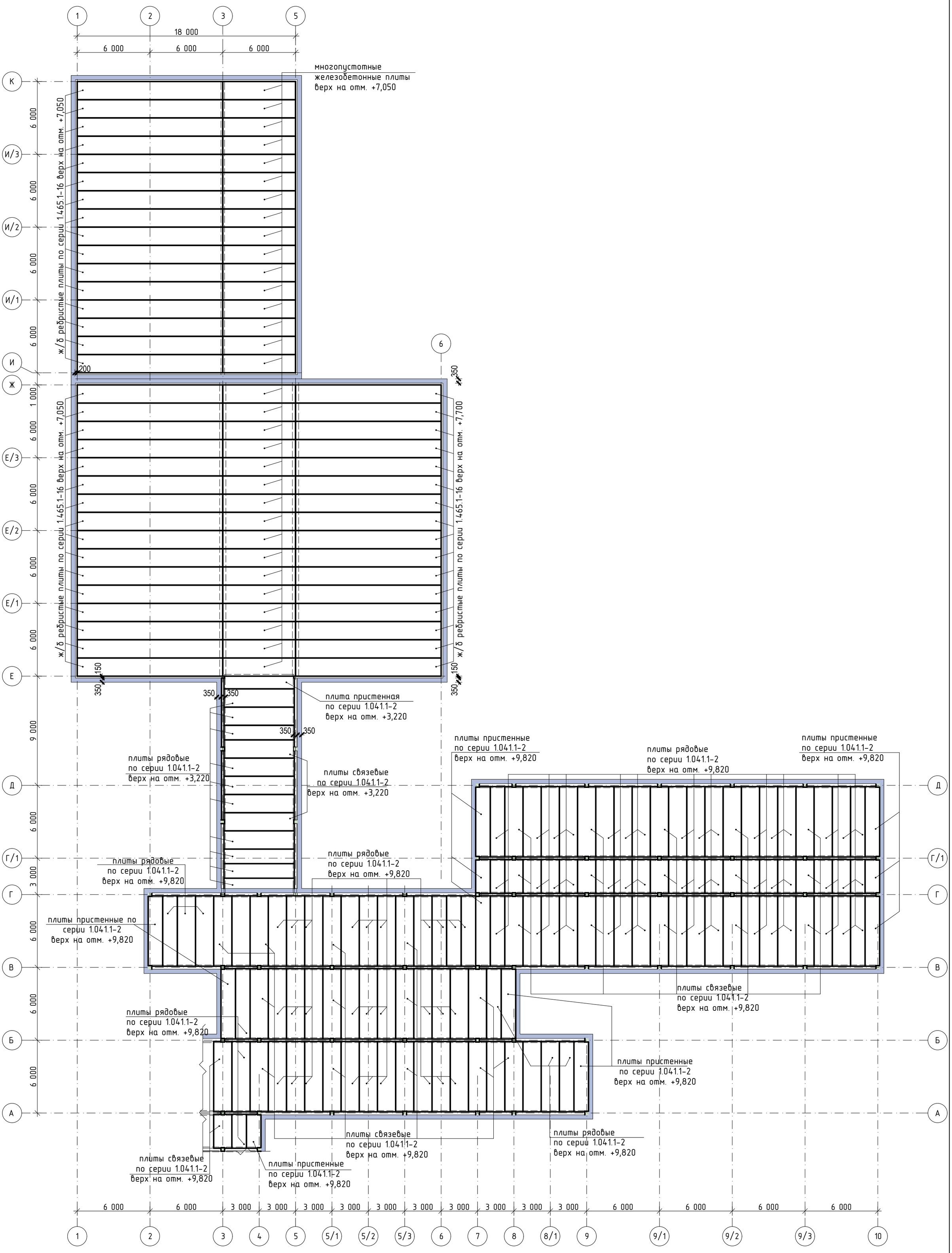

1. За относительную отметку 0,000 принят уровень чистого пола первого этажа учебного корпуса.

Изм.	Кол.уч.	Лист	№Док.	Подп.	Дата	Заказчик: Коммунальное государственное учреждение "Средняя школа №3" акимата города Рудного		
						Капитальный ремонт кровли здания по адресу: город Рудный, улица П.Корчаргина, 168		
ГИП		Павловский А.В.				Капитальный ремонт кровли	Стадия: РП	Лист: 10 / Листов:
Исполнил		Боканенко О.О.				Обмерочный план плит покрытия	ТОО "Стройцентр Плюс" г. Костанай 2016 г.	
Проверил		Павловский А.В.						
Н. контр.		Прокопенко И.А.						

Общий план кровли

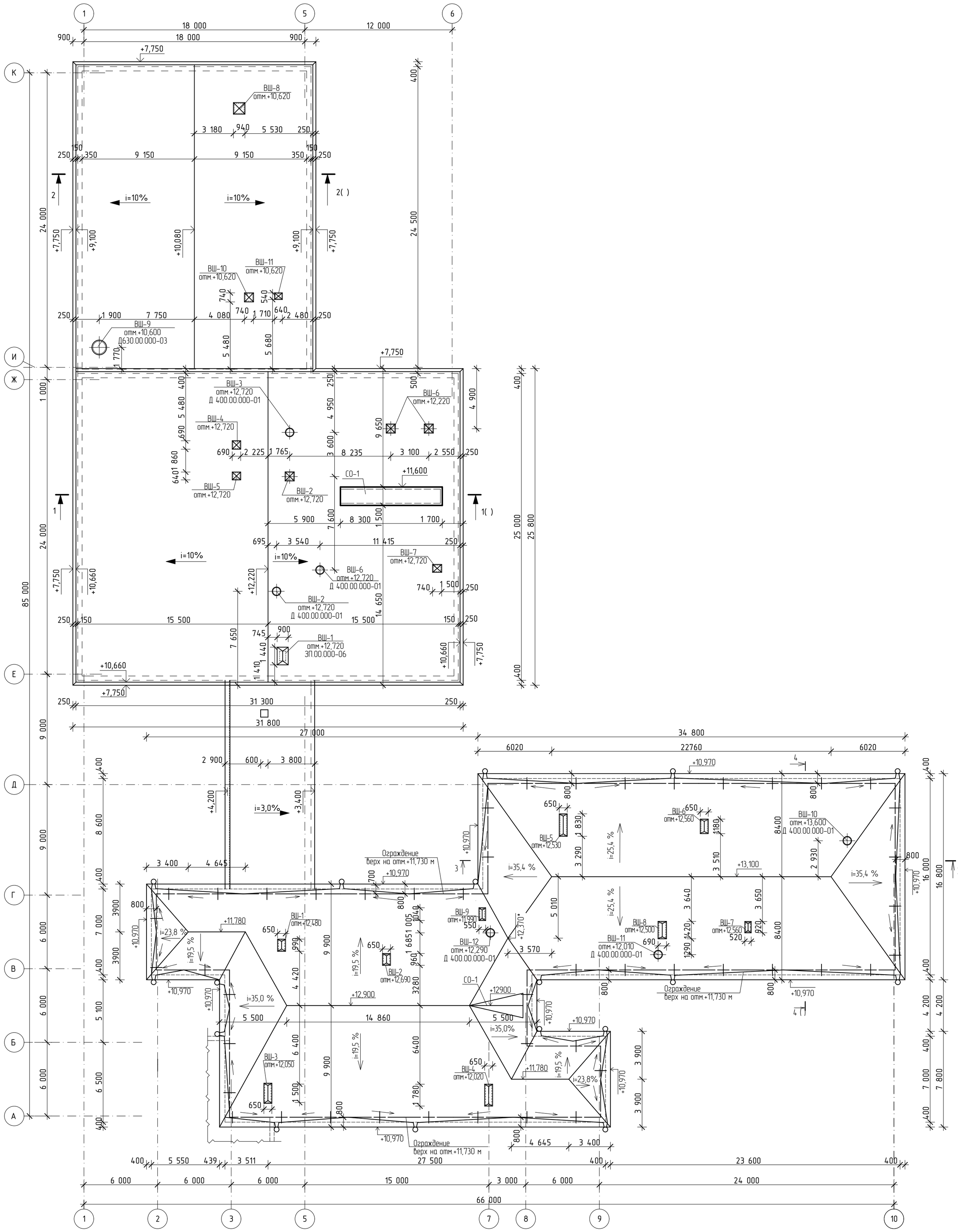

1. За относительную отметку 0,000 принят уровень чистого пола первого этажа учебного корпуса.

Изм.	Кол.уч.	Лист	№Док.	Подп.	Дата	Заказчик: Коммунальное государственное учреждение "Средняя школа №3" акимата города Рудного
						Капитальный ремонт кровли здания по адресу: город Рудный, улица П.Корчаргина, 168
ГИП		Павловский А.В.				Капитальный ремонт кровли — Стадия: РП; Лист: 11; Листов:
Исполнил		Боканенко О.О.				Общий план кровли
Проверил		Павловский А.В.				ТОО "Стройцентр Плюс" г. Костанай 2016 г.
Н. контр.		Прокопенко И.А.				

План кровли

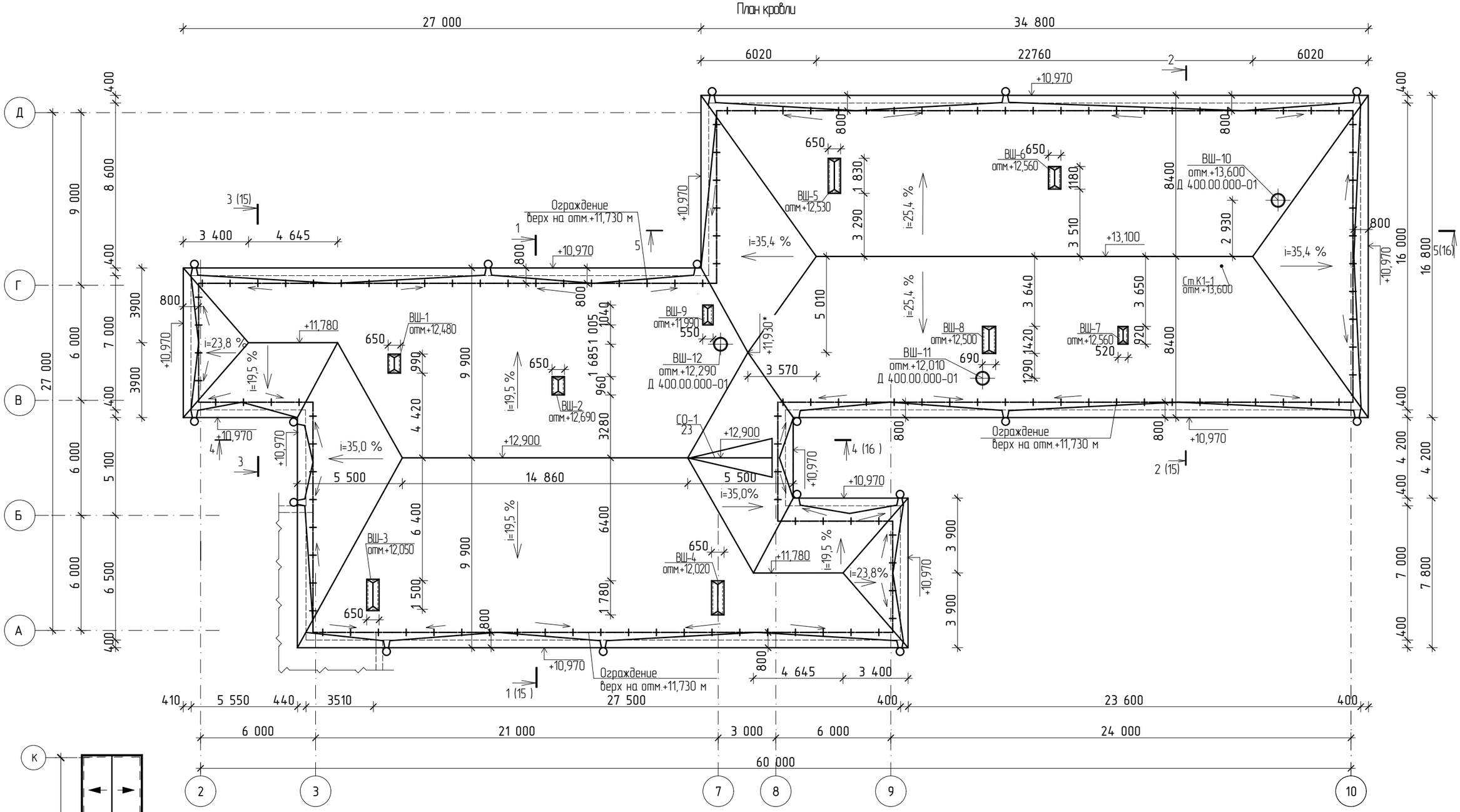

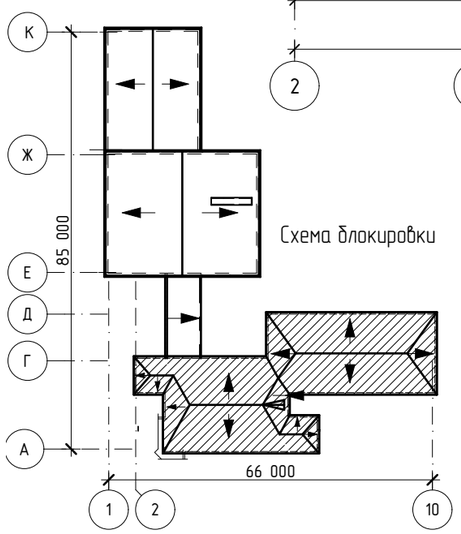

1. За относительную отметку 0,000 принят уровень чистого пола первого этажа учебного корпуса.
2. Указания по производству работ см. на листе АС -15.
3. Спецификацию см АС-25-26.

						Заказчик: Коммунальное государственное учреждение "Средняя школа №3" акимата города Рудного
Изм.	Кол.уч.	Лист	№Док.	Подп.	Дата	Капитальный ремонт кровли здания по адресу: город Рудный, улица П.Корчаргина, 168
ГИП		Павловский А.В.				Капитальный ремонт кровли в осях 2-10, А-Д — Стадия: РП; Лист: 12; Листов:
Исполнил		Боканенко О.О.				План кровли. Схема блокировки — ТОО "Стройцентр Плюс" г. Костанай 2016 г.
Проверил		Павловский А.В.				
Н. контр.		Прокопенко И.А.				

План чердака

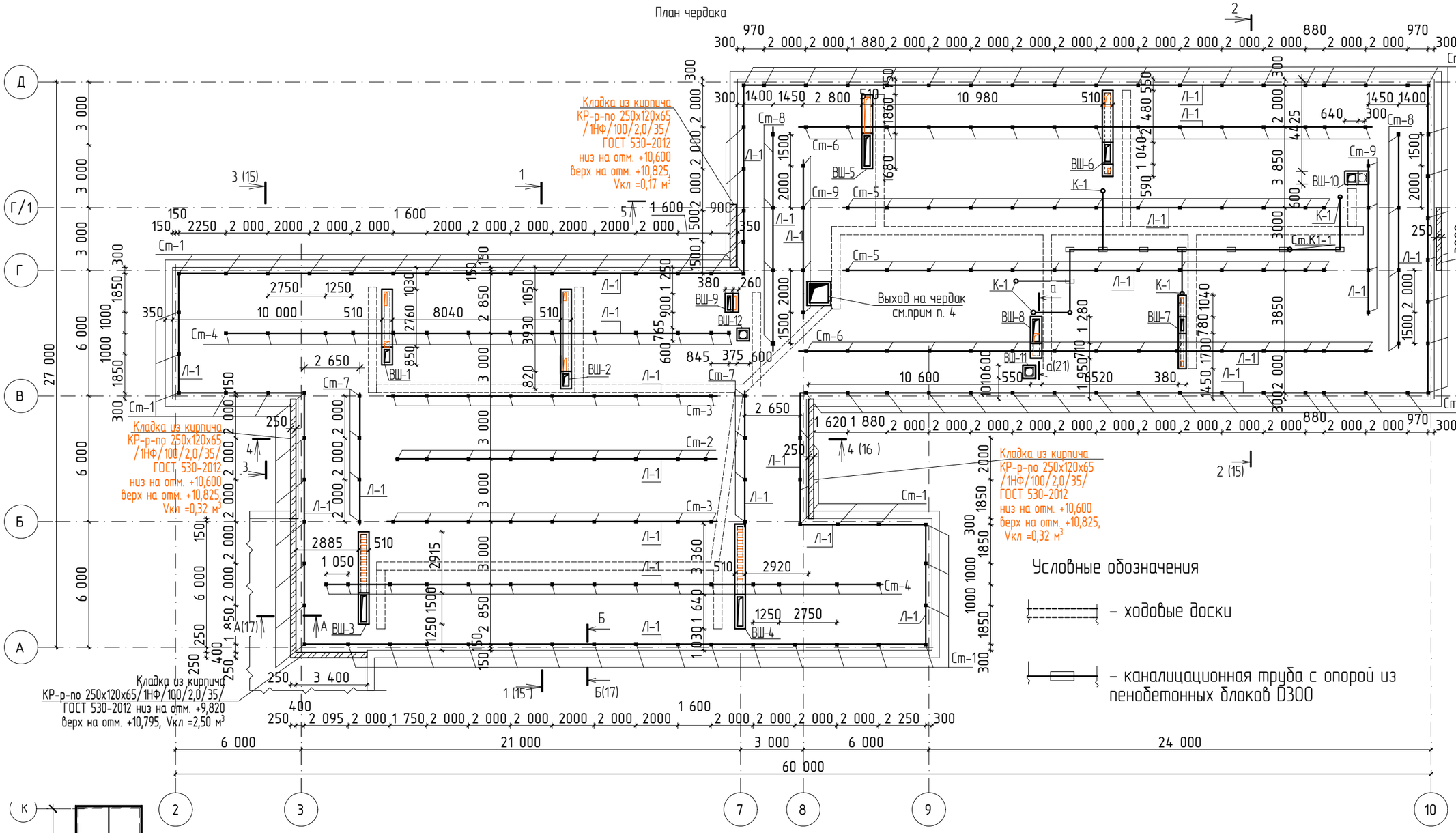

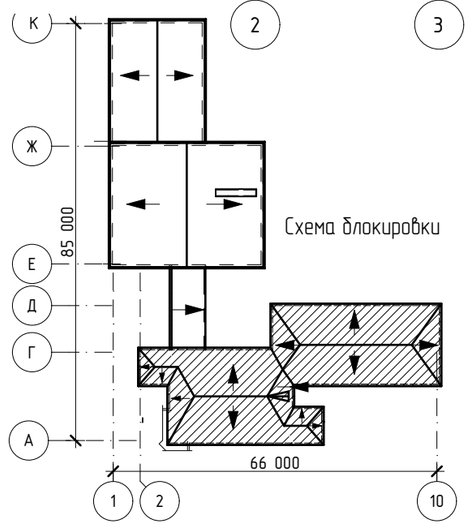

1. За относительную отметку 0,000 принят уровень чистого пола первого этажа учебного корпуса..
2. Указания по производству работ см. на листе АС – 15 .
3. Спецификацию см АС– 25–26 .
4. Сущ.выход на чердак выложить по периметру кирпичом КР–р–по 250х120х65 /1НФ/100/2,0/35/ГОСТ 530–2012 низ на отм. +9,820 верх на отм. +10,120 м. Vкл =0,12 м³
5. Кирпичную кладку, выложенную по стенам, оштукатурить с наружной стороны стены. Sоштук=4,5 м².
6. Расход пенобетонных блоков для опор канализационных труб V=0,13 м³.

Привязки стояков см. раздел ВСК.

Изм.	Кол.уч	Лист	№Док.	Подп.	Дата
ГИП		Павловский А.В.			
Исполнил		Боканенко О.О.			
Проверил		Павловский А.В.			
Н. контр.		Прокопенко И.А.			

Заказчик: Коммунальное государственное учреждение "Средняя школа №3" акимата города Рудного

Капитальный ремонт кровли здания по адресу: город Рудный, улица П.Корчаргина, 168

Капитальный ремонт кровли в осях 2–10, А–Д

Стадия	Лист	Листов
РП	13	

План чердака

Схема блокировки

ТОО "Стройцентр Плюс" г. Костанай 2016 г.

План стропильной системы

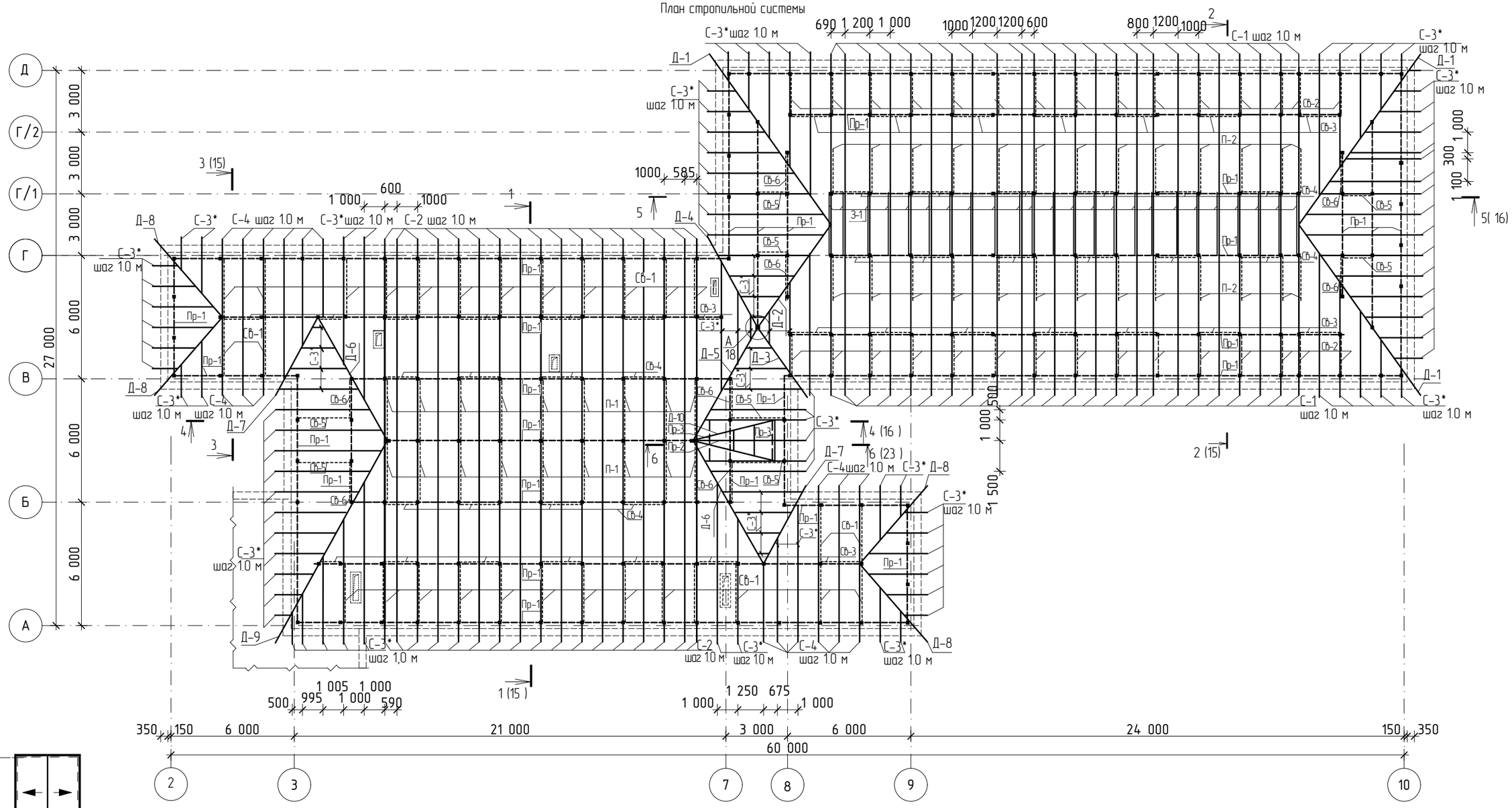

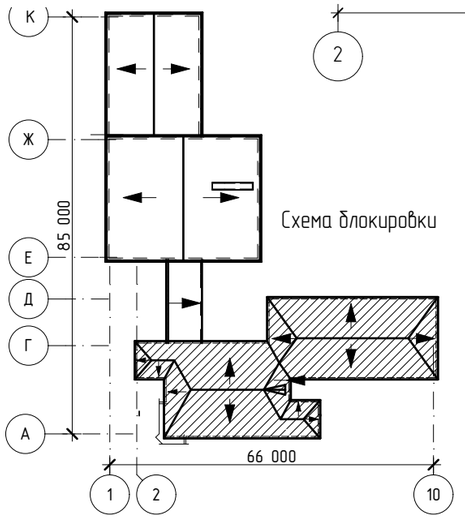

Схема блокировки

1. Указания по производству работ см. на листе АС – 15.
2. Спецификацию см АС– 25–26.
3. Размеры стропил со звездочкой уточнить по месту.

						Заказчик: Коммунальное государственное учреждение "Средняя школа №3" акимата города Рудного
						Капитальный ремонт кровли здания по адресу: город Рудный, улица П.Корчаргина, 168
Изм.	Кол.уч.	Лист	№Док.	Подп.	Дата	
						Капитальный ремонт кровли в осях 2–10, А–Д
ГИП		Павловский А.В.				Стадия: РП; Лист: 14; Листов:
Исполнил		Боканенко О.О.				План стропильной системы Схема блокировки
Проверил		Павловский А.В.				ТОО "Стройцентр Плюс" г. Костанай 2016 г.
Н. контр.		Прокопенко И.А.				

- металлочерепица t=0,7 мм
- обрешетка из бруса 60х40(h)
- контрорейка 50х30(h)
- антиконденсатная мембрана Антикон 130 УФ
- стропила из бруса 50х150(h), шаг 1000мм
- брезент.ткань по ГОСТ 15530-93 СКВП арт.11292
- утеплитель ИЗОБОКС РУФ В см.прим.п 10 -50мм
- утеплитель ИЗОБОКС РУФ Н -150мм
- пароизоляция, - см. примечания п. 9
- ж/б плиты покрытия (сущ.)

Разрез 1-1

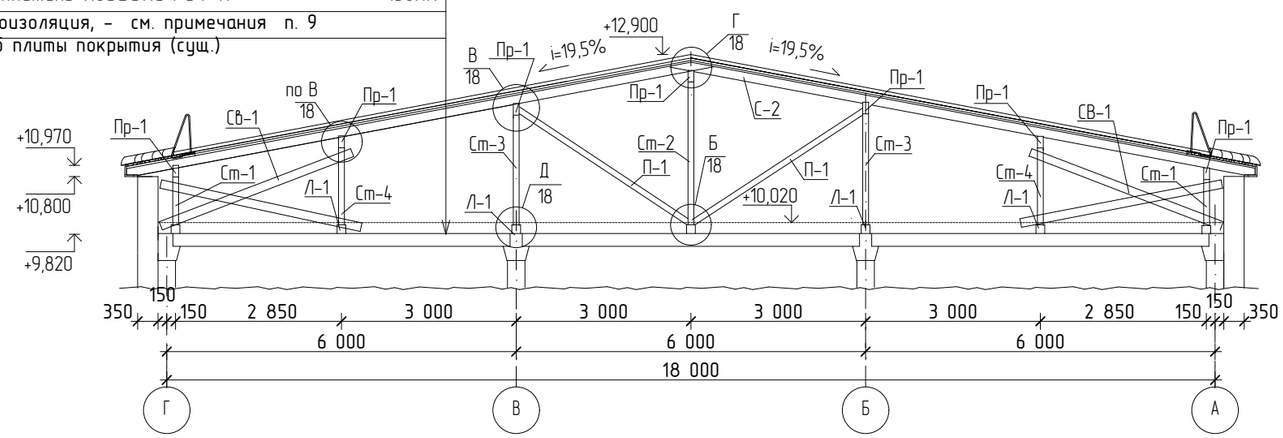

Разрез 2-2

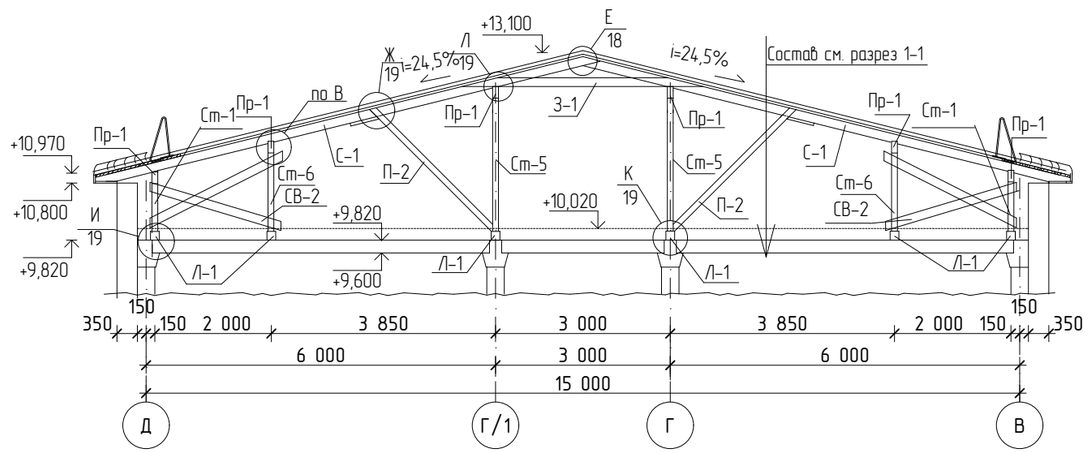

Разрез 3-3

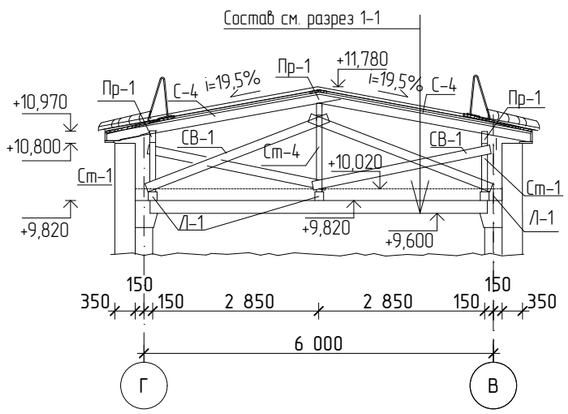

Общие указания по устройству кровли

Проектом предусматривается устройство чердачной крыши с наружным организованным водостоком.

Производство работ выполнять в следующем порядке:

1. Демонтировать существующую кровлю (рулонный ковер, цементно-песчаную стяжку, парапетные плиты, утеплитель керамзитовый гравий р=600кг/м^3 толщиной 300 мм, пароизоляцию).

2. Очистить поверхность плит покрытия, расчистить швы между плитами.

3. Тщательно заделать швы между плитами мелкозернистым бетоном – кл. В15.

4. Выполнить кладку стены по осям 3,5 согласно рабочим чертежам. Элементы кирпичной кладки выполнить из керамического кирпича марки КР-р-по 250х120х65/1НФ/100/2,0/35/ГОСТ 530-2012.

5. Произвести работы по устройству стропильной системы кровли, согласно рабочим чертежам проекта. Элементы деревянных конструкций выполнить из древесины хвойных пород с влажностью не более 20%. Качество древесины должно соответствовать требованиям ГОСТ8486-86*, ГОСТ6782-87. Указания по огнебиозащите см. АС-3.

6. Крепление деревянных элементов между собой выполняются гвоздями по ГОСТ 4028-63*. Крепление элементов через крепежные уголки выполнить самонарезающими винтами ВС 2-5х60.01.016 по ГОСТ 11650-80* в заранее просверленные отверстия Ø4мм, длину винтов уточнить во время производства работ. Все металлические элементы крепления очистить от шлака, грязи, ржавчины и окрасить эмалью ПФ-115 ГОСТ 6465-76 за 2- раза. по слою грунтовки ПФ-0142 (быстросохнущая) по ТУ 6-10-1698-78.

7. Листы кровельного материала укладывать с учетом направления волны вдоль ската кровли. Листы покрытия крепить в нижний прогиб волны самонарезающими шурупами с уплотнительной шайбой.

8. Выполнить укладку утеплителя . Укладку утеплителя производить в сухую погоду. В случае увлажнения утеплителя работы по устройству кровли продолжить после просушки.

9. Пароизоляцию по Ж/Б плитам выполнить из 1-го слоя рубероида РКП-350 по ГОСТ 10923-2006 на битумной мастике МБК-Г-85 по ГОСТ 2889-80 укладывается по периметру чердака вдоль наружных стен шириной 1000 мм. под утеплитель, с заведением ее на утеплитель также на ширину 1000 мм. и по швам плит перекрытия шириной 500 мм.

10. Водосточные трубы крепить к стенам при помощи хомутов со штырями. Хомуты располагаются под валиками труб. Штыри устанавливать на цементном растворе в гнезда, высверленные в стене.

1. За относительную отметку 0,000 принят уровень чистого пола первого этажа учебного корпуса.
2. Спецификацию см АС-25-26
3. Размеры стропил со звездочкой уточнить по месту.
4. Слуховое окно см. АС-23-24
5. Вентшахты на разрезах условно не показаны.
7. Качество древесины должно соответствовать ГОСТ 8486 – 86*, ГОСТ 6782 – 87.
8. Водосточные трубы крепить к существующим стенам при помощи ухватов, с шагом по высоте через 1м.
9. Пароизоляция по Ж/Б плитам: из 1-го слоя рубероида РКП-350 по ГОСТ 10923-2006 на битумной мастике МБК-Г-80 по ГОСТ 26889-80 укладывается по периметру чердака вдоль наружных стен шириной 1000 мм. под утеплитель, с заведением ее на утеплитель также на ширину 1000 мм. и по швам плит перекрытия шириной 500 мм. Площадь см. в спецификации.
10. По периметру наружных стен уложить доп. слой утеплителя "ИЗОБОКС РУФ В" шириной 1000 мм и толщиной 50 мм.

Изм.	Кол.уч.	Лист	№Док.	Подп.	Дата	Заказчик: Коммунальное государственное учреждение "Средняя школа №3" акимата города Рудного
						Капитальный ремонт кровли здания по адресу: город Рудный, улица П.Корчаргина, 168
ГИП		Павловский А.В.				Капитальный ремонт кровли в осях 2-10, А-Д — Стадия: РП; Лист: 15; Листов:
Исполнил		Боканенко О.О.				Разрез 1-1. Разрез 2-2. Разрез 3-3. Общие указания
Проверил		Павловский А.В.				ТОО "Стройцентр Плюс" г. Костанай 2016 г.
Н. контр.		Прокопенко И.А.				

Разрез 4-4

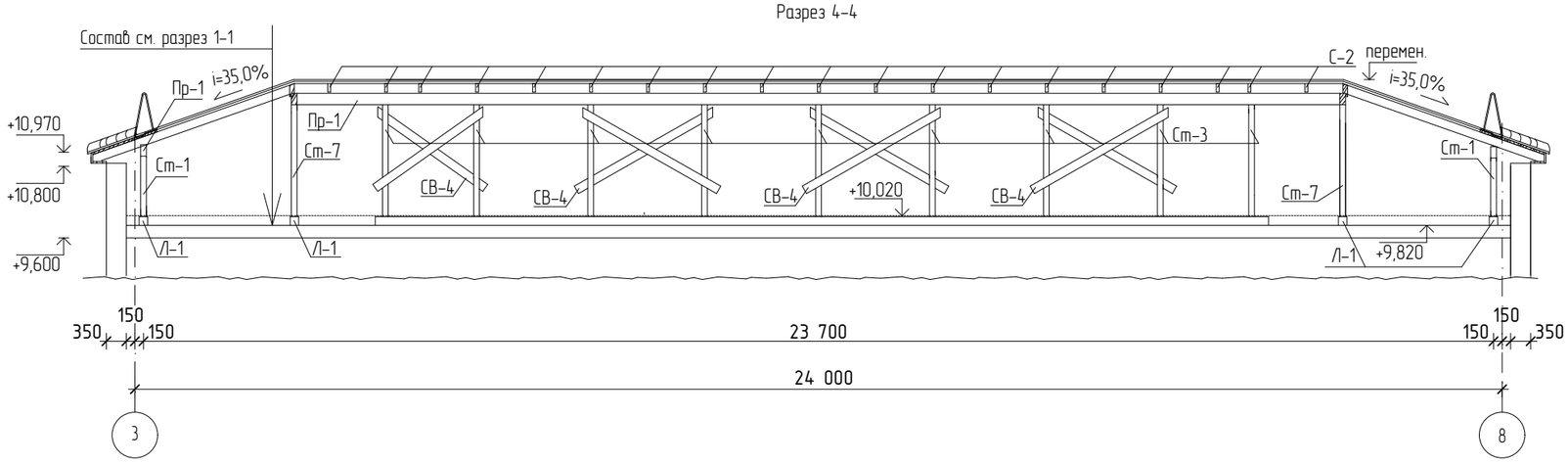

Разрез 5-5

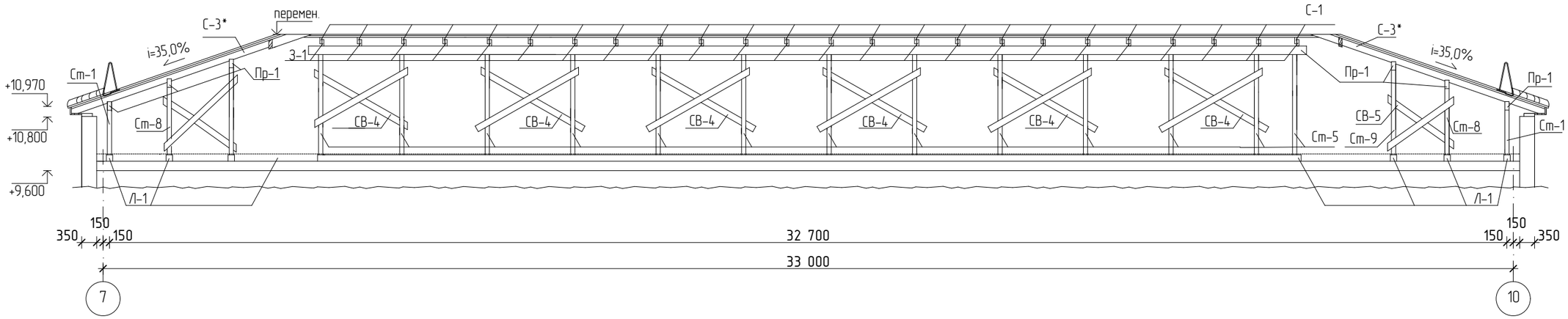

1. За относительную отметку 0,000 принят уровень чистого пола первого этажа учебного корпуса.
2. Спецификацию см АС-25-26.
3. Размеры стропил со звездочкой уточнить по месту.

Изм.	Кол.уч.	Лист	№Док.	Подп.	Дата	Заказчик: Коммунальное государственное учреждение "Средняя школа №3" акимата города Рудного
						Капитальный ремонт кровли здания по адресу: город Рудный, улица П.Корчаргина, 168
ГИП		Павловский А.В.				Капитальный ремонт кровли в осях 2-10, А-Д — Стадия: РП; Лист: 16; Листов:
Исполнил		Боканенко О.О.				Разрез 4-4. Разрез 5-5 — ТОО "Стройцентр Плюс" г. Костанай 2016 г.
Проверил		Павловский А.В.				
Н. контр.		Прокопенко И.А.				

А–А

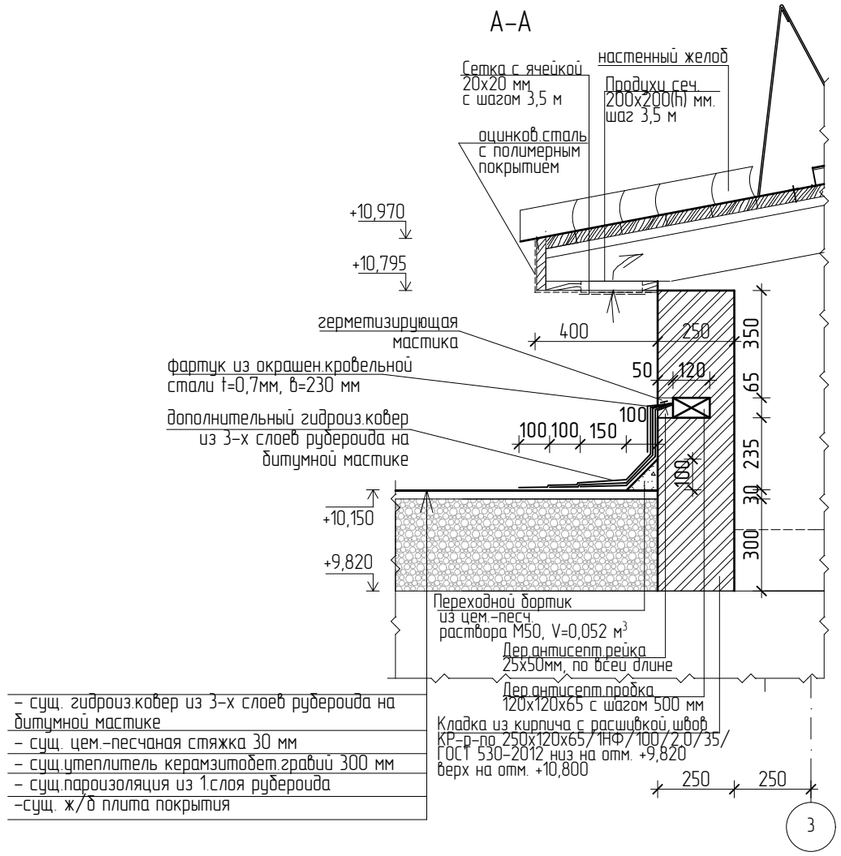

- сущ. гидроиз.ковер из 3-х слоев рубероида на битумной мастике
- сущ. цем.-песчаная стяжка 30 мм
- сущ.утеплитель керамзитобет.гравий 300 мм
- сущ.пароизоляция из 1.слоя рубероида
- сущ. ж/б плита покрытия

Б–Б

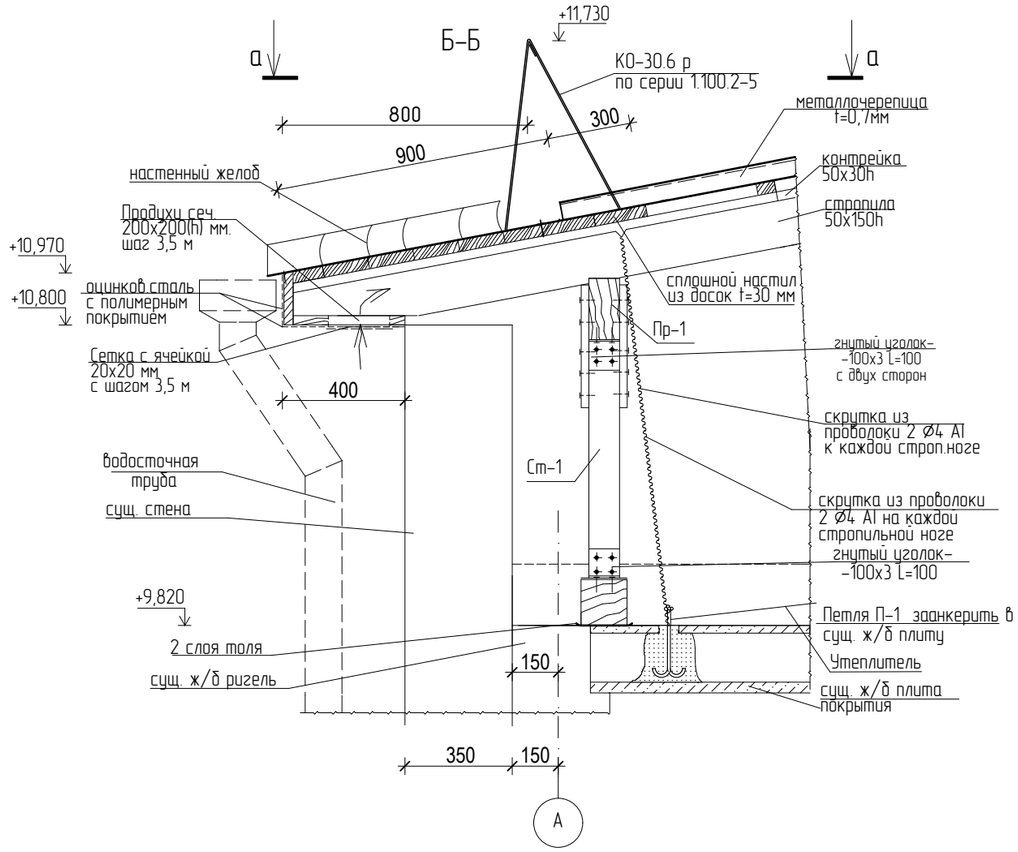

а–а

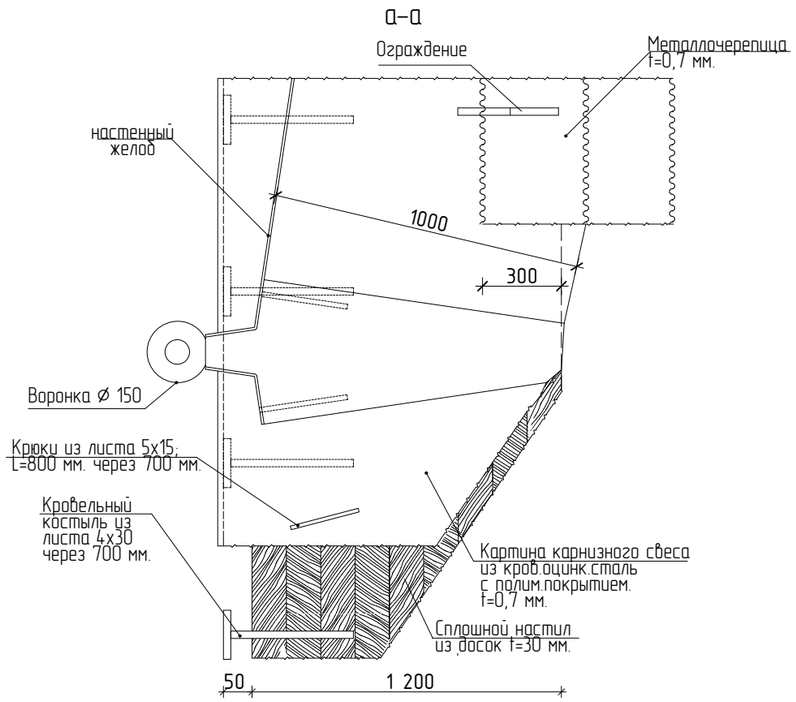

1. За относительную отметку 0,000 принят уровень чистого пола первого этажа учебного корпуса.
2. Указания по производству работ см. на листе АС – 15 .
3. Спецификацию см АС– 25–26.
4. Деревянные элементы соприкасающиеся с кирпичной кладкой или бетонной поверхностью, должны быть обернуты в 2 сл. толя РКП–350 , ГОСТ 10923 – 2006.
5. Указания по антикоррозионной, а также огнебиозащите защите конструкций см. АС–3.

						Заказчик: Коммунальное государственное учреждение "Средняя школа №3" акимата города Рудного
						Капитальный ремонт кровли здания по адресу: город Рудный, улица П.Корчаргина, 168
Изм.	Кол.уч.	Лист	№Док.	Подп.	Дата	
ГИП		Павловский А.В.				Капитальный ремонт кровли в осях 2–10, А–Д
Исполнил		Боканенко О.О.				Сечение А–А. Сечение Б–Б. Сечение а–а.
Проверил		Павловский А.В.				
Н. контр.		Прокопенко И.А.				

Стадия	Лист	Листов
РП	17	

ТОО "Стройцентр Плюс" г. Костанай 2016 г.

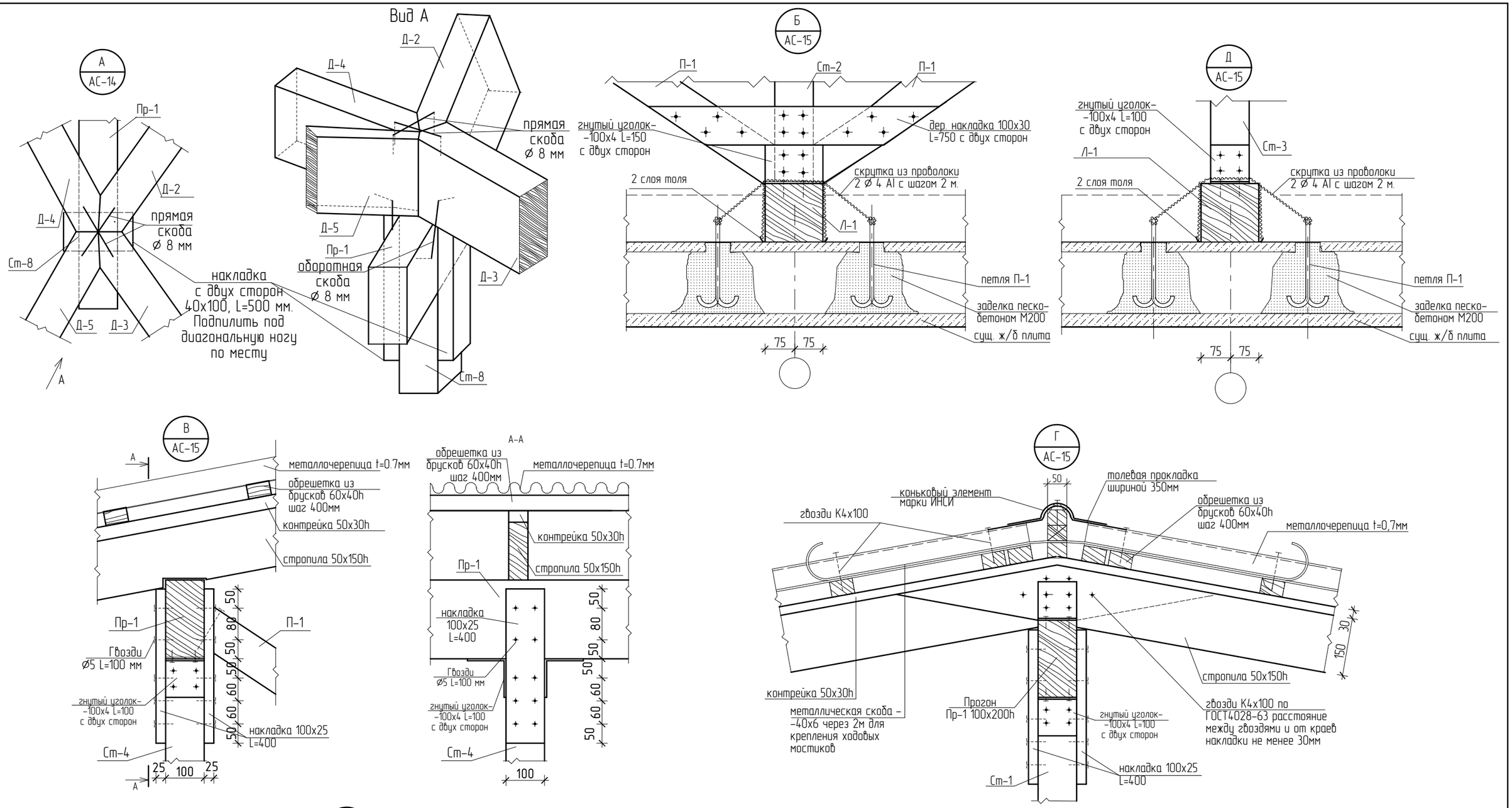

1. За относительную отметку 0,000 принят уровень чистого пола первого этажа учебного корпуса.
2. Указания по производству работ см. на листе АС - 15 .
3. Спецификацию см АС- 25-26
4. Деревянные элементы соприкасающиеся с кирпичной кладкой или бетонной поверхностью, должны быть обернуты в 2 сл. толя РКП-350 , ГОСТ 10923 - 2006.
5. Указания по антикоррозионной, а также огнебиозащите защите конструкций см. АС-3.

Изм.	Колуч	Лист	№Док.	Подп.	Дата	Заказчик: Коммунальное государственное учреждение "Средняя школа №3" акимата города Рудного
						Капитальный ремонт кровли здания по адресу: город Рудный, улица П.Корчаргина, 168
ГИП		Павловский А.В.				Капитальный ремонт кровли в осях 2-10, А-Д — Стадия: РП; Лист: 18; Листов:
Исполнил		Боканенко О.О.				Узлы "А", "Б", "В", "Г", "Д", "Е". Сечение А-А. Вид А
Проверил		Павловский А.В.				ТОО "Стройцентр Плюс" г. Костанай 2016 г.
Н. контр.		Прокопенко И.А.				

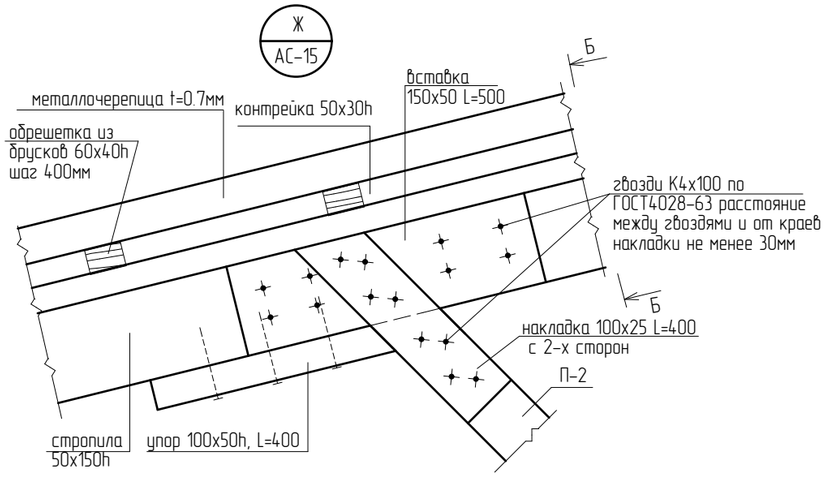

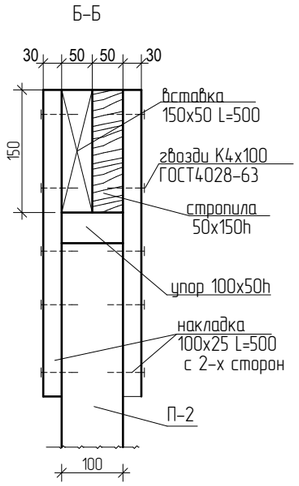

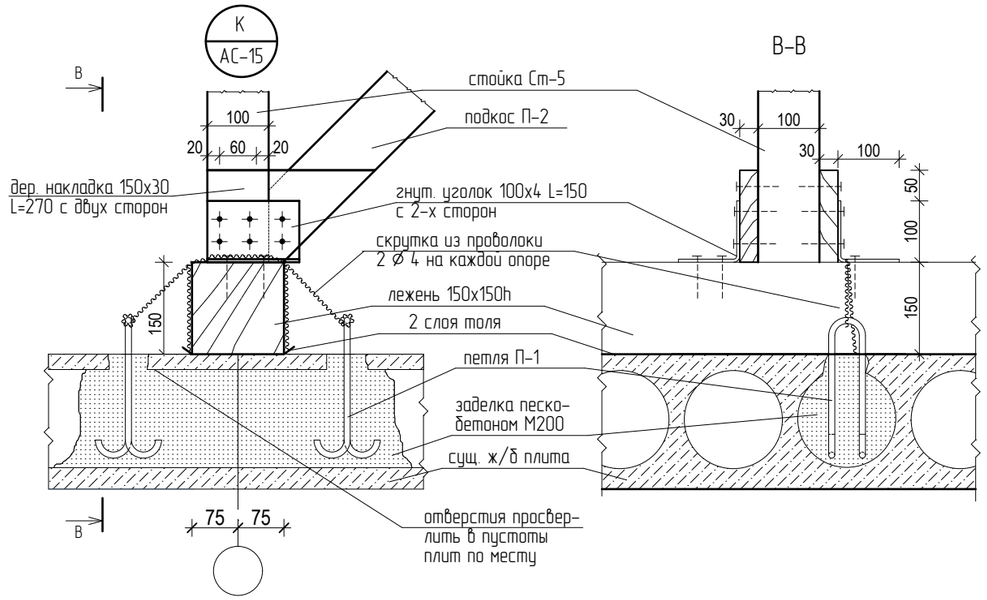

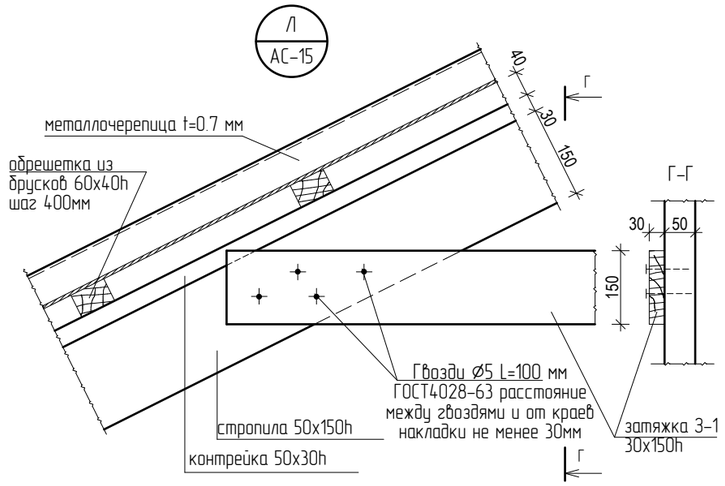

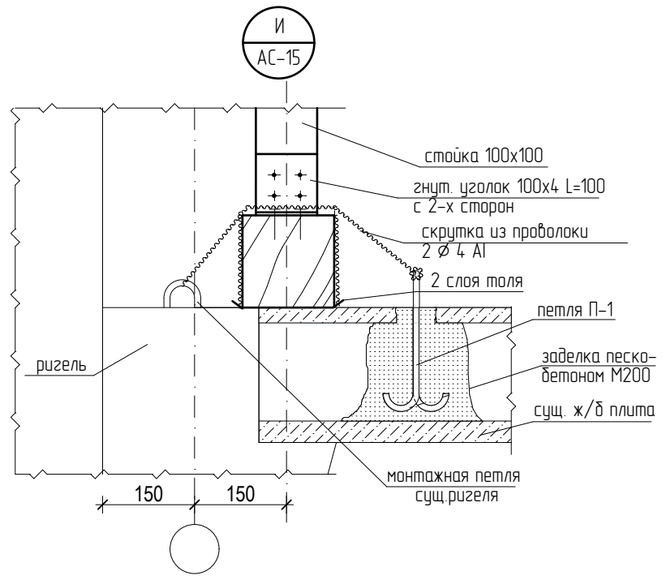

Узел сращивания прогонов

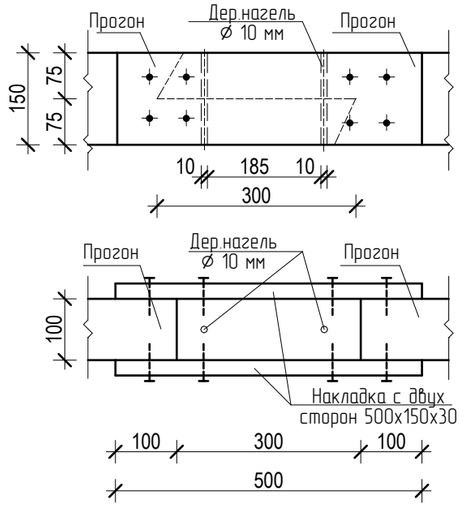

Узел устройства ендов

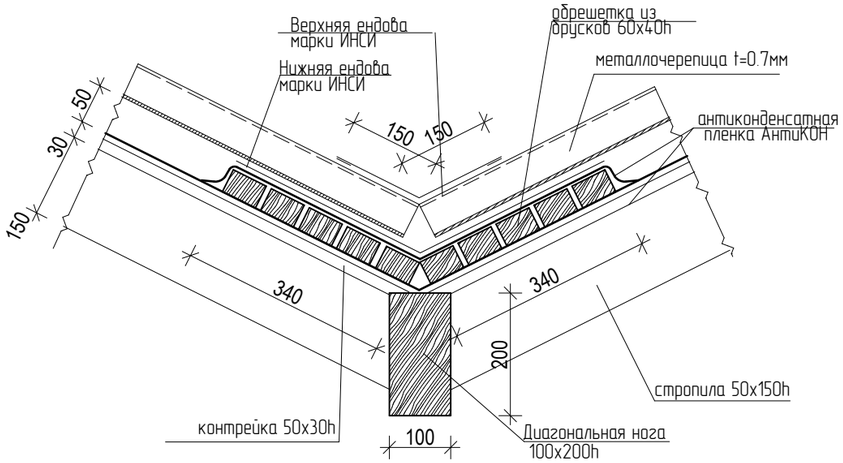

1. За относительную отметку 0,000 принят уровень чистого пола первого этажа учебного корпуса.
2. Указания по производству работ см. на листе АС – 15
3. Спецификацию см АС– 25-26
4. Деревянные элементы соприкасающиеся с кирпичной кладкой или бетонной поверхностью, должны быть обернуты в 2 сл. толя РКП-350 , ГОСТ 10923 – 2006.
5. Указания по антикоррозионной, а также огнебиозащите защите конструкций см. АС-3.

						Заказчик: Коммунальное государственное учреждение "Средняя школа №3" акимата города Рудного
						Капитальный ремонт кровли здания по адресу: город Рудный, улица П.Корчаргина, 168
Изм.	Колуч.	Лист	№Док.	Подп.	Дата	
ГИП		Павловский А.В.				Капитальный ремонт кровли в осях 2-10, А-Д
Исполнил		Боканенко О.О.				Узлы "Ж", "И", "К", "Л". Сечение Б-Б, В-В. Узел устройства ендов. Узел сращивания прогонов
Проверил		Павловский А.В.				
Н. контр.		Прокопенко И.А.				

Стадия	Лист	Листов
РП	19	

ТОО "Стройцентр Плюс"
г. Костанай 2016 г.

Узел крепления стропил к диагональной ноге

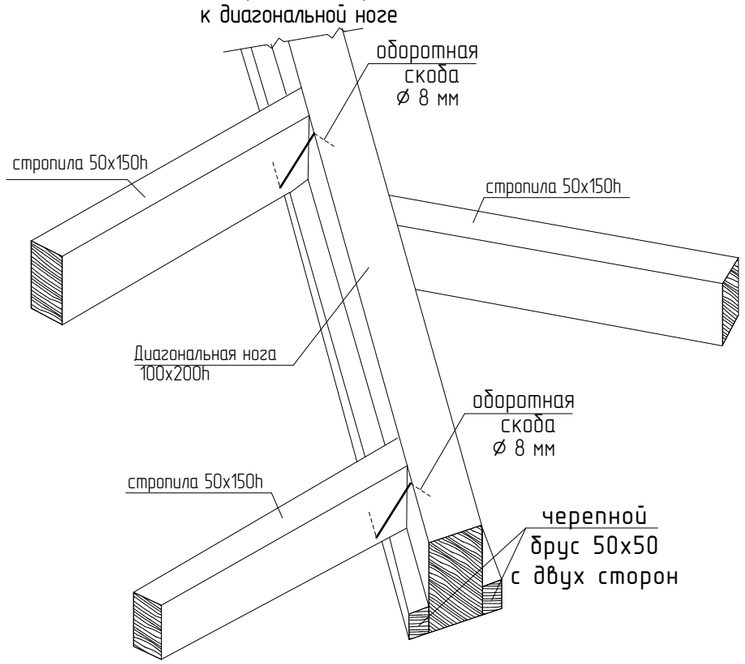

Узел крепления стропил к прогону

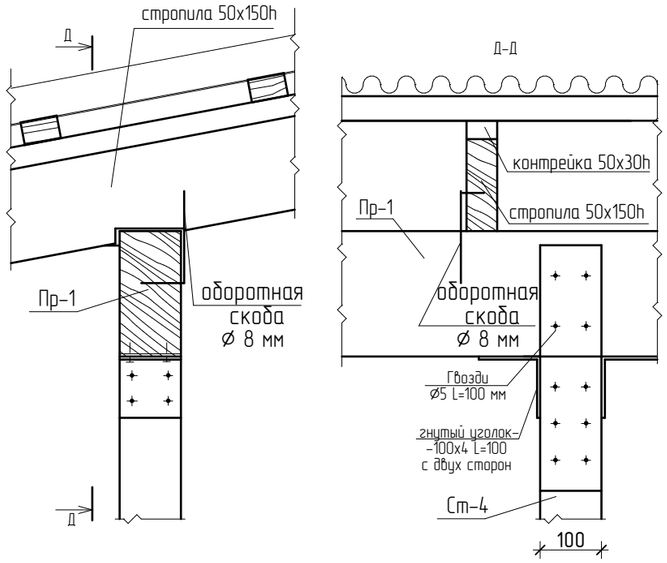

Узел крепления дефлекторов к дер.каркасу венташх

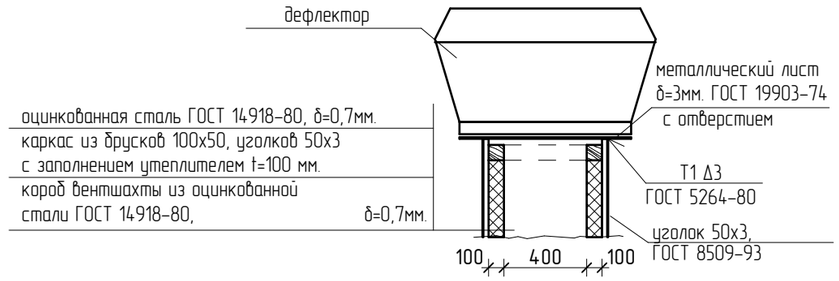

Узел крепления зонтов к дер.каркасу венташх

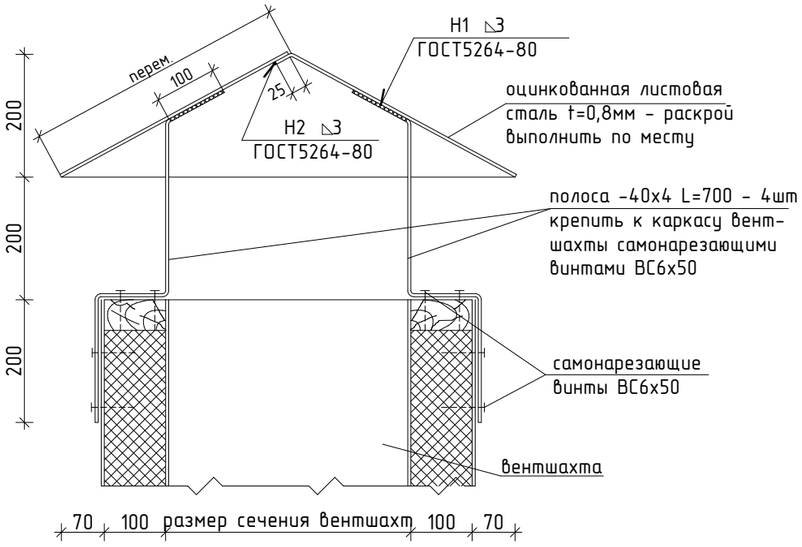

Узел примыкания кровли к венташте

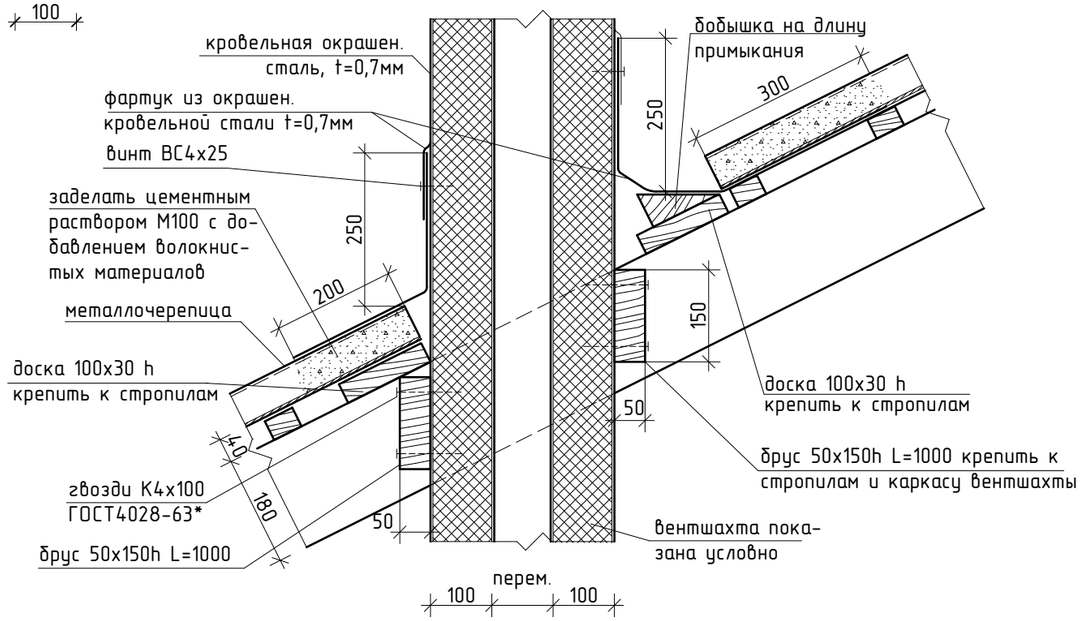

1. За относительную отметку 0,000 принят уровень чистого пола первого этажа учебного корпуса.
2. Указания по производству работ см. на листе АС - 15
3. Спецификацию см АС- 25-26
4. Деревянные элементы соприкасающиеся с кирпичной кладкой или бетонной поверхностью, должны быть обернуты в 2 сл. толя РКП-350 , ГОСТ 10923 - 2006.
5. Указания по антикоррозионной, а также огнебиозащите защите конструкций см. АС-3.
6. Указания по устройству венташта см.АС-22

Изм.	Кол.уч.	Лист	№Док.	Подп.	Дата	Заказчик: Коммунальное государственное учреждение "Средняя школа №3" акимата города Рудного
						Капитальный ремонт кровли здания по адресу: город Рудный, улица П.Корчаргина, 168
ГИП		Павловский А.В.				Капитальный ремонт кровли в осях 2-10, А-Д — Стадия: РП; Лист: 20; Листов:
Исполнил		Боканенко О.О.				Узлы крепления стропил. Узел крепления дефлекторов и зонтов. Узел примыкания кровли к венташтам. Сечение Д-Д
Проверил		Павловский А.В.				ТОО "Стройцентр Плюс" г. Костанай 2016 г.
Н. контр.		Прокопенко И.А.				

а-а

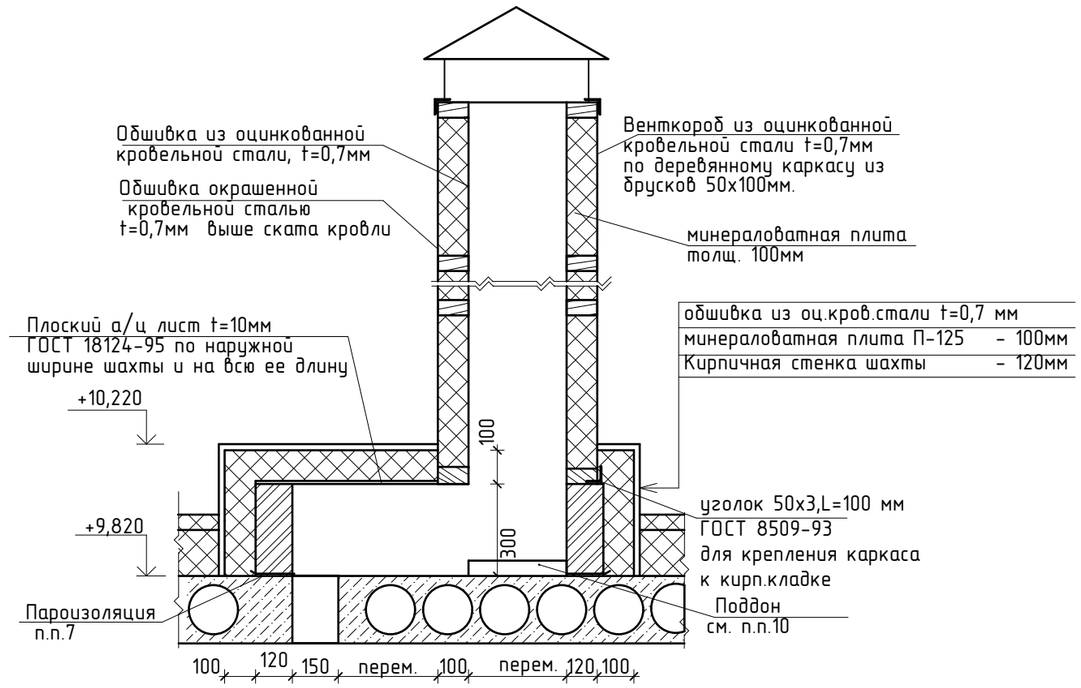

Ухват со штырем
(Вес 1,12кг)

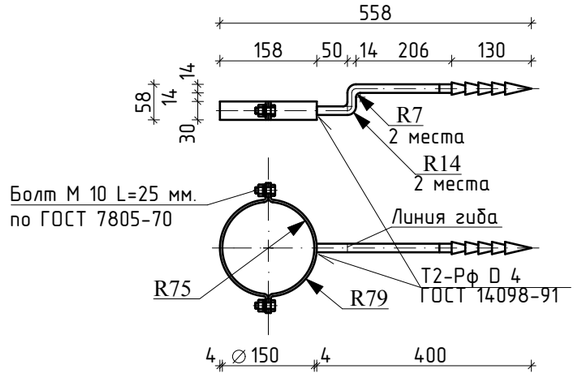

Схема каркаса вентшахт

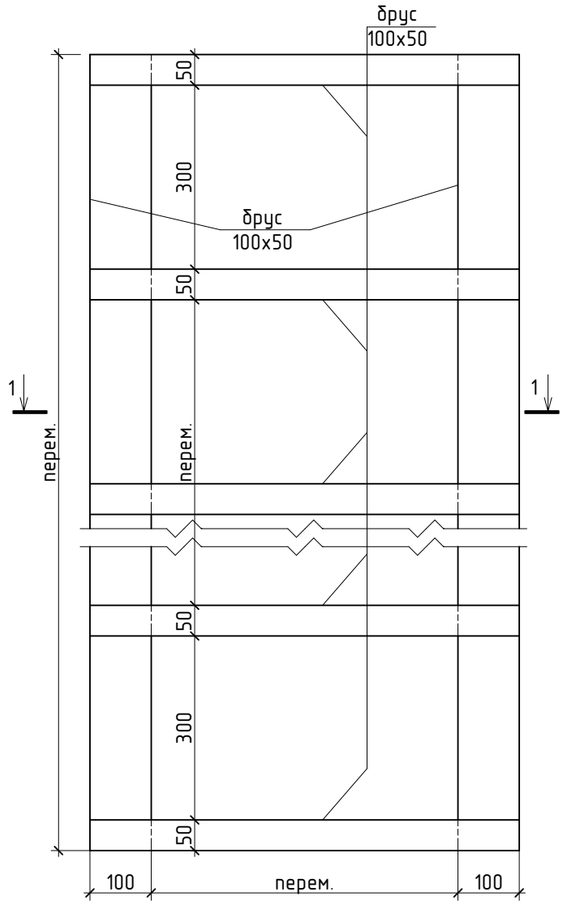

1-1

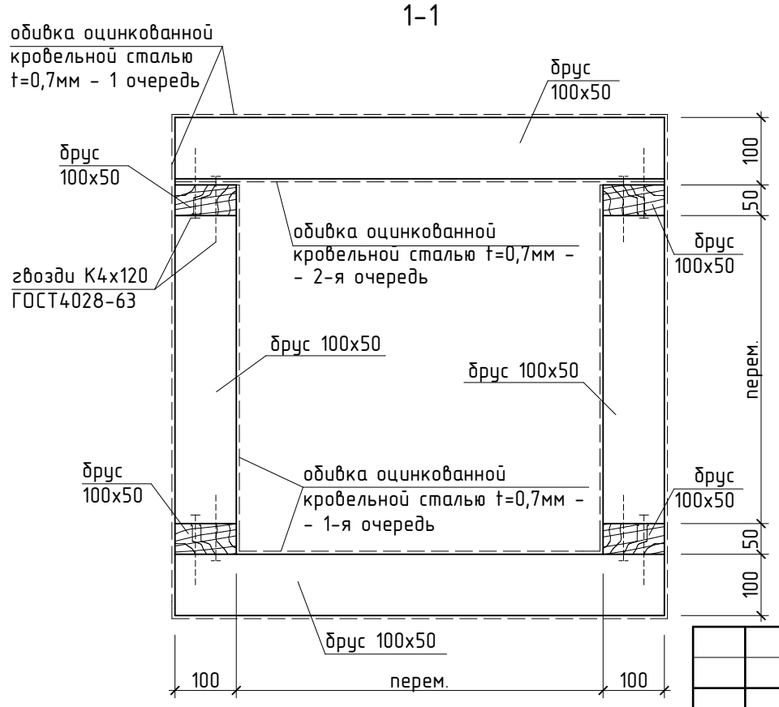

Кровельный костыль
(Вес 0,69кг)

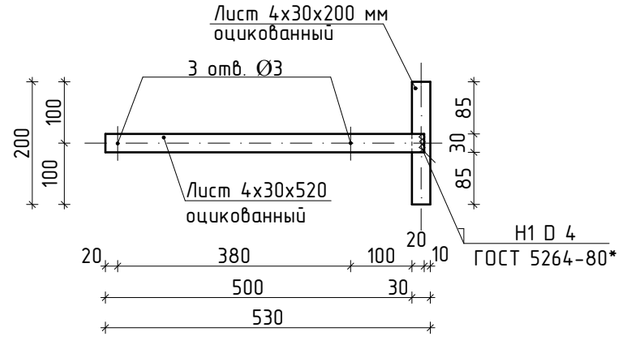

1. За относительную отметку 0,000 принят уровень чистого пола первого этажа учебного корпуса.
2. Указания по производству работ см. на листе АС - 15
3. Спецификацию см АС- 25-26
4. Деревянные элементы соприкасающиеся с кирпичной кладкой или бетонной поверхностью, должны быть обернуты в 2 сл. толя РКП-350 , ГОСТ 10923 - 2006.
5. Указания по антикоррозионной, а также огнебиозащите защите конструкций см. АС-3.
6. Указания по устройству вентшахт см.АС-22

Изм.	Кол.уч.	Лист	№Док.	Подп.	Дата	Заказчик: Коммунальное государственное учреждение "Средняя школа №3" акимата города Рудного
						Капитальный ремонт кровли здания по адресу: город Рудный, улица П.Корчаргина, 168
ГИП		Павловский А.В.				Капитальный ремонт кровли в осях 2-10, А-Д — Стадия: РП; Лист: 21; Листов:
Исполнил		Боканенко О.О.				
Проверил		Павловский А.В.				Сечение а-а. Схема каркаса вентшахт. Сечение 1-1. Кровельный костыль. Ухват со штырем
Н. контр.		Прокопенко И.А.				ТОО "Стройцентр Плюс" г. Костанай 2016 г.

Спецификация вентшахт

Поз.	Обозначение	Наименование	Кол-во	Масса, ед. кг	Масса, общ. кг	Примечан.
		Вентшахты				
	ГОСТ8486-86*	Брус каркаса венткоробов 100х50мм $м^3$	-	-	2,20	
	ГОСТ 14918-80	Кровельная оцинк. сталь, t=0,7мм $м^2$	180,5	-	-	площадь покрытия
	по технологии "ИНСИ"	Кровельная окрашен. сталь, t=0,7мм $м^2$	48,0	-	-	площадь покрытия
		мин.плита П-125 толщ.100 мм $м^3$	16,5	-	-	
	ГОСТ 18124-95	Плоский а/ц лист t=10мм $м^2$	12,7	-	-	
	ГОСТ 8509-93	уголок 50х3, L=100 мм	40	0,23	9,2	крепление каркаса
	ГОСТ 19904-90	лист 600х600 мм, t= 3 мм	4	8,50	34,0	крепление дефлектора
	ГОСТ 8509-93	уголок 50х3, $L_{общ}$=34000 мм	-	-	78,9	обрамление каркаса
	ГОСТ 103-2006	-40х3, L=600мм (оцинков.)	112	0,56	62,72	обрамление каркаса, шаг 300 мм
		Зонты вентшахт				
	ГОСТ 14918-80	Кровельная окрашен. сталь, t= 0,8мм $м^2$	10,0	-	-	
	ГОСТ 103-2006	-40х4, L=700мм (оцинков.)	62	0,88	54,56	

Марка	Внутреннее сечение шахты, мм	Кол.	Отм. низа шахты	Отм. верха шахты	Высота дерев. каркаса, мм	Размеры зонта в плане, мм	Масса зонта на 1 шахту	Примечания
ВШ-1	270Х610	1	9,820	+12,480	2360	650х990		
ВШ-2	270Х580	1	9,820	+12,690	2570	650х960		
ВШ-3	270Х1260	1	9,820	+12,050	1930	650х1500		
ВШ-4	260х1400	1	9,820	+12,020	1900	650х1780		
ВШ-5	270х1440	1	9,820	+12,530	2410	650х1830		
ВШ-6	270х800	1	9,820	+12,560	2440	650х1180		
ВШ-7	130х540	1	9,820	+12,560	2440	520х920		
ВШ-8	310х1060	1	9,820	+12,500	2380	690х1420		
ВШ-9	140х660	1	9,820	+11,990	1870	690х1420		
ВШ-10	400х400	1	9,820	+13,600	3780	Д 400.00.000-01		
ВШ-11	400х400	1	9,820	+12,010	2190	Д 400.00.000-01		
ВШ-12	400х400	1	9,820	+12,290	2470	Д 400.00.000-01		

1. Размеры каркасов вентшахт, высоты и размеры в плане уточнить по месту после демонтажа оборудования.
2. Расстояние между гвоздями и до краев скрепляемых деревянных элементов не менее 30мм.
3. На виде "А" обивка оцинкованной кровельной сталью каркаса вентшахт условно не показана.
4. По периметру вентканалов выполнить пароизоляцию из 2-х слоев рубероида РКП-350 ГОСТ 10923-06 на битумной мастике МБК-Г-85 согласно рабочему чертежу, $S_{общ}$= 9,43 $м^2$. Ширину полос пароизоляции выполнить равной толщине кирпичных стенок горизонтальных воздуховодов.
5. Стенки горизонтального воздуховода толщ. 120мм выполнить из кирпича КР-р-по 250х120х65/1НФ/100/2,0/35/ ГОСТ 530-2012 на растворе М50. Объем кирпичной кладки вентиляционных каналов составляет 2,83 $м^3$
6. Крепление коробов вентшахт к кирпичной кладке производить саморезами через уголки 50х3, L=100 мм .На уровне стропил венткорода зафиксировать деревянными брусками сеч.150х50мм, прибив их гвоздями к стропилам по месту.
7. Поддоны в вентшахтах выполнить из оцинкованной листовой стали толщ. 3мм, высотой 100мм ГОСТ19904-90 по внутреннему размеру сечения вентшахт. Зазоры между стенками поддона и вентшахты заделать тиоколовой мастикой на всю высоту.
8. Зонты для вентшахт выполнить из оцинкованной листовой стали толщиной 0,8 мм. К венткоробам зонты крепить при помощи стальной полосы сечением 40х4мм самонарезющими шурупами в заранее просверленные в полосе отверстия к деревянному каркасу венткоробов. На каждой опорной стойке из полосы должно быть не менее 3 шурупов.
9. По наружному периметру, выше ската кровли, венткорода обить окрашенной в заводских условиях кровельной листовой сталью толщиной 0,7 мм.
10. Указания по защите деревянных элементов см. АС-3.
11. Раскрой листовой стали и изготовление зонтов производить по месту в соответствии с размерами сечений вентшахт.
12. Норму расхода стали для облицовки вентиляционных каналов принять 1,13 на кв. м. покрытия.

Изм.	Кол.уч.	Лист	№Док.	Подп.	Дата
ГИП		Павловский А.В.			
Исполнил		Боканенко О.О.			
Проверил		Павловский А.В.			
Н. контр.		Прокопенко И.А.			

Заказчик: Коммунальное государственное учреждение "Средняя школа №3" акимата города Рудного

Капитальный ремонт кровли здания по адресу: город Рудный, улица П.Корчаргина, 168

Капитальный ремонт кровли в осях 2-10, А-Д

Стадия	Лист	Листов
РП	22	

Ведомость вентшахт. Указания к устройству вентшахт. Спецификация вентшахт

ТОО "Стройцентр Плюс" г. Костанай 2016 г.

Разрез 6-6

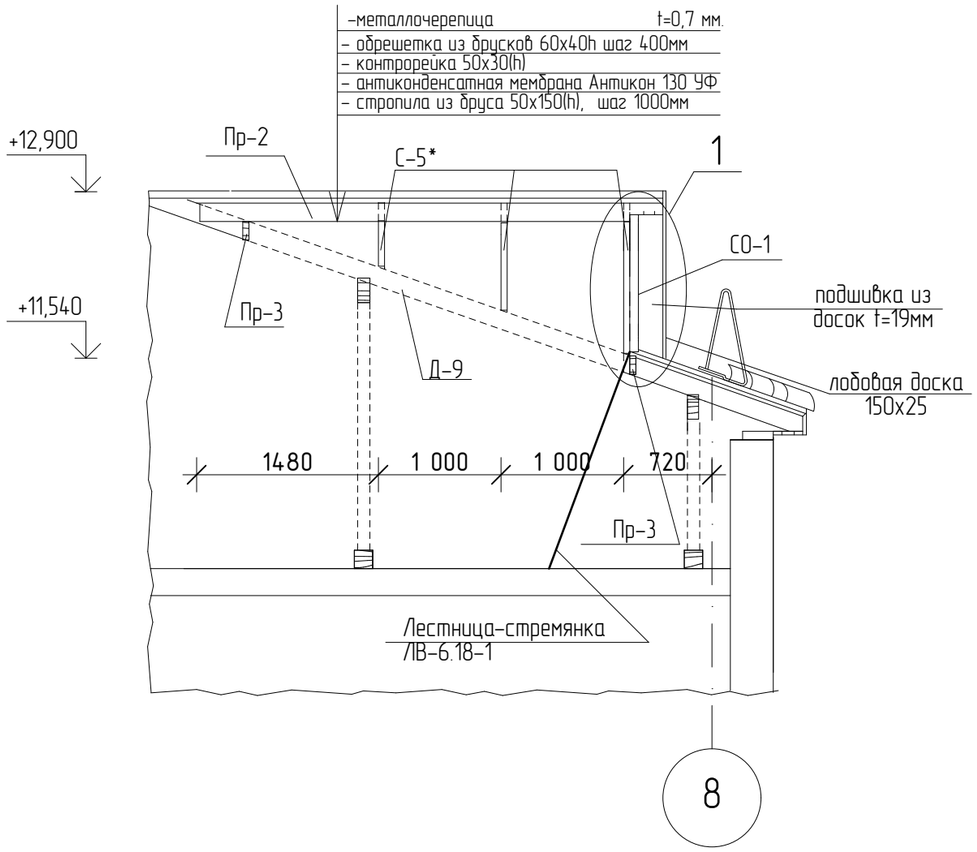

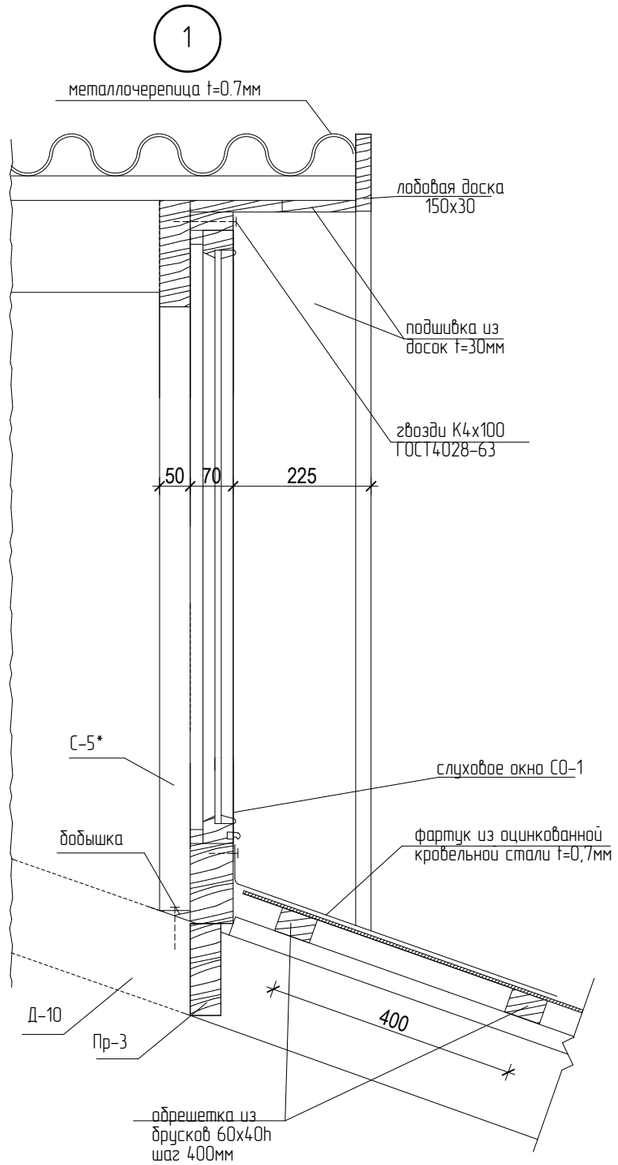

1. За относительную отметку 0,000 принят уровень чистого пола первого этажа учебного корпуса.
2. Спецификацию см АС-25-26
3. Размеры стропил со звездочкой уточнить по месту.

Изм.	Кол.уч.	Лист	№Док.	Подп.	Дата	Заказчик: Коммунальное государственное учреждение "Средняя школа №3" акимата города Рудного
						Капитальный ремонт кровли здания по адресу: город Рудный, улица П.Корчаргина, 168
ГИП		Павловский А.В.				Капитальный ремонт кровли в осях 2-10, А-Д
Исполнил		Боканенко О.О.				Разрез 6-6. Узел "1"
Проверил		Павловский А.В.				
Н. контр.		Прокопенко И.А.				

Стадия	Лист	Листов
РП	23	

ТОО "Стройцентр Плюс" г. Костанай 2016 г.

Блок слухового окна СО – 1

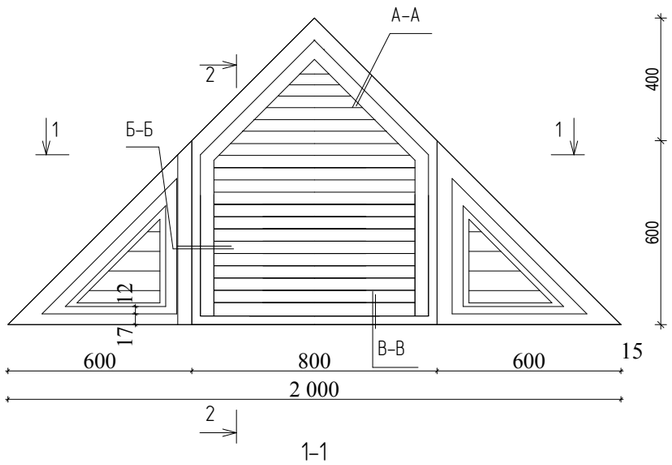

1-1

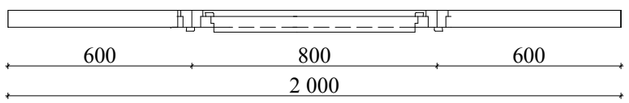

2-2

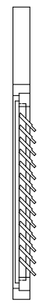

А-А

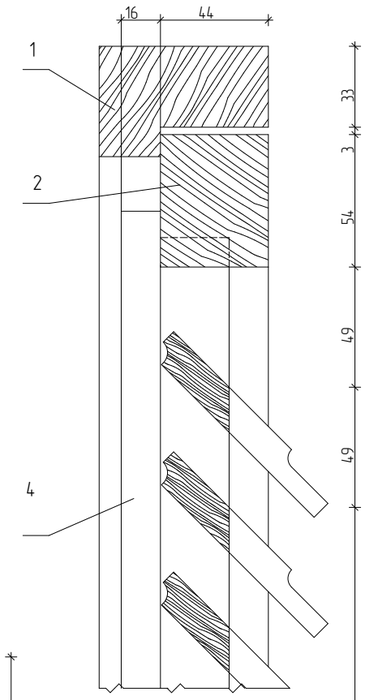

Б-Б

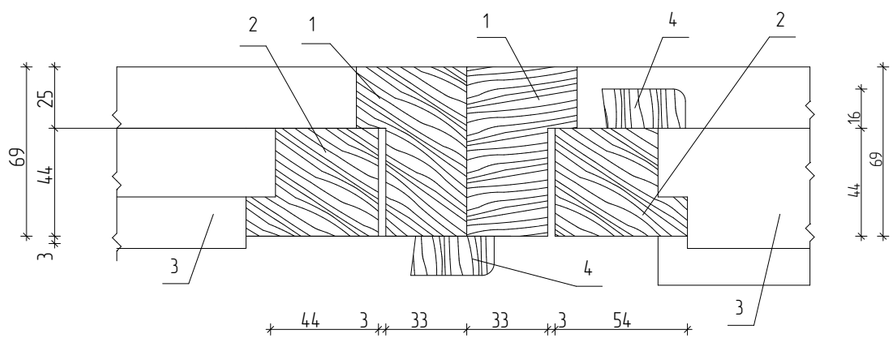

В-В

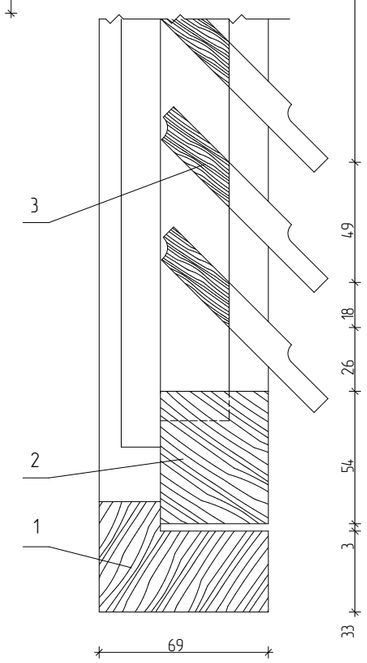

поз.1

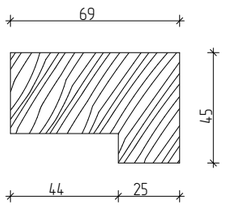

поз.2

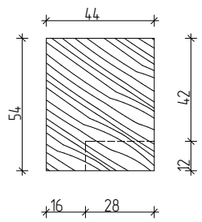

поз.3

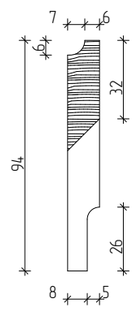

поз.4

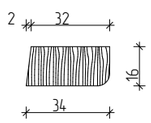

поз.5

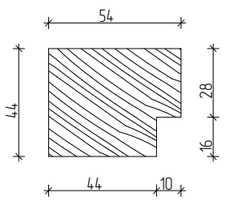

Спецификация слухового окна СО-1

Марка поз.	Обозначение	Наименование		Кол-во	Объем ед., $м^3$.	Объем общ., $м^3$.	Примечание
1	ГОСТ23166-99	деревянная коробка – брусок 75х50	м.п.	7,5	–	0,028	
2	——— " ———	деревянный переплет – брусок 60х50	м.п.	8,5	–	0,025	
3	——— " ———	деревянные жалюзи – рейка 100х16	м.п.	9,1	–	0,015	
4	——— " ———	деревянная раскладка – рейка 40х16	м.п.	4,0	–	0,003	
	ГОСТ5087-80	ручка-скоба Б-65		1			
	ГОСТ5088-94	петля оконная ПНЦ85		2			
	ГОСТ5090-86	задвижка оконная ЖУ		1			
Д-10	ГОСТ 8486-86*	Диагональная нога 150х50 L=4050 мм	шт.	2	–	0,06	
С-5*	——— " ———	Стропило 50х150(h) $L_{общ}$=9 000 мм		–	–	0,07	
Пр-2	——— " ———	Прогон 150х100, L=4000 мм		1	0,06	0,06	
Пр-3	——— " ———	Прогон 200х100, L= 2000 мм		2	0,04	0,08	
	——— " ———	Обрешетка 60х40(h) мм.	м.п.	28,0	–	0,07	
	——— " ———	Контрорейка 50х30h)	м.п.	9,0	–	0,01	
	——— " ———	Доска подшивная, t= 30 мм		–	–	0,036	подшивка карниза
	——— " ———	Доска лобовая, t= 30 мм		–	–	0,017	
	"ИНСИ"	Верхний ендовый элемент	м.п.	8,1			
	"ИНСИ"	Нижний ендовый элемент	м.п.	8,1			
	"ИНСИ"	Коньковый элемент м.п.	м.п.	4,4			
	"ИНСИ"	Металлочерепица	$м^2$	6,0			
	ГОСТ 14918-80*	Кровельная оцинкованная сталь t=0,7 мм., b=0,5 мм.	$м^2$	1,0			
		Мембрана "Антикон 130 УФ"	$м^2$	6,0			

1. За относительную отметку 0,000 принят уровень чистого пола первого этажа учебного корпуса.
2. Спецификацию см АС-25-26

Изм.	Кол.уч.	Лист	№Док.	Подп.	Дата
ГИП		Павловский А.В.			
Исполнил		Боканенко О.О.			
Проверил		Павловский А.В.			
Н. контр.		Прокопенко И.А.			

Заказчик: Коммунальное государственное учреждение "Средняя школа №3" акимата города Рудного

Капитальный ремонт кровли здания по адресу: город Рудный, улица П.Корчаргина, 168

Капитальный ремонт кровли в осях 2-10, А-Д

Стадия	Лист	Листов
РП	24	

Блок слухового окна СО-1
Сечения 1-1, 2-2, А-А, Б-Б,В-В.
Поз.1, 2, 3, 4, 5. Спецификация слухового окна СО-1

ТОО "Стройцентр Плюс"
г. Костанай 2016 г.

Спецификация деревянных изделий

Марка поз.	Обозначение	Наименование	Кол-во	Объем ед., $м^3$.	Объем общ., $м^3$.	Примечание
Л-1	ГОСТ 8486-86*	Лежень 150х150 м.п.	475,0	-	10,7	
Ст-1	——— " ———	Стойка 100х100 L=820 мм шт.	110	-	0,90	
Ст-2	——— " ———	Стойка 100х100 L=2450 мм шт.	9	-	0,25	
Ст-3	——— " ———	Стойка 100х100 L=1900 мм шт.	18	-	0,37	
Ст-4	——— " ———	Стойка 100х100 L=1320 мм шт.	30	-	0,43	
Ст-5	——— " ———	Стойка 100х100 L=2290 мм шт.	26	-	0,65	
Ст-6	——— " ———	Стойка 100х100 L=1350 мм шт.	30	-	0,44	
Ст-7	——— " ———	Стойка 100х100 L=1970 мм шт.	8	-	0,17	
Ст-8	——— " ———	Стойка 100х100 L=1580 мм шт.	8	-	0,14	
Ст-9	——— " ———	Стойка 100х100 L=2040 мм шт.	8	-	0,18	
ПР-1	——— " ———	Прогон 200х100 м.п.	508,5	-	10,17	с учетом сращиваний
Д-1	——— " ———	Диагональная нога 200х100 L=10 500 мм шт.	3	-	0,69	
Д-2	——— " ———	Диагональная нога 200х100 L=6 500 мм шт.	1	-	0,143	
Д-3	——— " ———	Диагональная нога 200х100 L=4 500 мм шт.	1	-	0,10	
Д-4	——— " ———	Диагональная нога 200х100 L=5 500 мм шт.	1	-	0,12	
Д-5	——— " ———	Диагональная нога 200х100 L=7 500 мм шт.	1	-	0,165	
Д-6	——— " ———	Диагональная нога 200х100 L=8 000 мм шт.	2	-	0,35	
Д-7	——— " ———	Диагональная нога 200х100 L=5 000 мм шт.	2	-	0,22	
Д-8	——— " ———	Диагональная нога 200х100 L=6 000 мм шт.	4	-	0,48	
Д-9	——— " ———	Диагональная нога 200х100 L=12 000 мм шт.	1	-	0,264	
	——— " ———	черепной брус 50х50 м.п.	235,0	-	0,59	
С-1	——— " ———	Стропило 50х150(h) L=9 000 мм шт.	48	-	3,60	с учетом нахлеста 1 м
С-2	——— " ———	Стропило 50х150(h) L=10 500 мм шт.	34	-	2,93	с учетом нахлеста 1 м
С-3*	——— " ———	Стропило 50х150(h) м.п.	415,5	-	3,12	с учетом нахлеста 1 м
С-4	——— " ———	Стропило 50х150(h) L=4 350 мм шт.	18	-	0,64	
	——— " ———	Контрорейка 50х30h) м.п.	1282,8	-	1,92	
	——— " ———	Доска 150х30(h) мм. $м^2$	232,0	-	6,96	настил под нас-тенный желоб. в=1200мм
	——— " ———	Обрешетка 60х40(h) мм. м.п.	3000,0	-	7,20	
П-1	——— " ———	Подкос 100х100, L=3 500 мм шт.	18	-	0,65	
П-2	——— " ———	Подкос 100х100, L=2 800 мм шт.	26	-	0,73	
Св-1	——— " ———	Связь 100х50, L=3 500 мм шт.	56	-	0,98	
Св-2	——— " ———	Связь 100х50, L=3 300 мм шт.	60	-	0,99	
Св-3	——— " ———	Связь 100х50, L=2 500 мм шт.	56	-	0,70	
Св-4	——— " ———	Связь 100х50, L=2 700 мм шт.	40	-	0,54	

Спецификация деревянных изделий

Марка поз.	Обозначение	Наименование	Кол-во	Объем ед., $м^3$.	Объем общ., $м^3$.	Примечание
Св-5	——— " ———	Связь 100х50, L=3 000 мм шт.	16	-	0,24	
Св-6	——— " ———	Связь 100х50, L=3 000 мм шт.	16	-	0,24	
З-1	——— " ———	Затяжка 150х30, L=4 150 мм шт.	24	-	0,45	
	——— " ———	Доска подшивная, t= 30 мм	-	-	3,82	подшивка карниза
	——— " ———	Ходовые доски, t= 30 мм м.п.	120,0	-	1,44	ширина 400 мм
	——— " ———	Пробка 120х120х65 шт.	22	-	0,02	антисептир., с шагом 500 мм
	——— " ———	Рейка 25х50, L=10 300 мм шт.	1	0,013	0,013	антисептир.
	——— " ———	накладка 100х30, L=750 мм шт.	9	-	0,02	
	——— " ———	накладка 100х25, L=400 мм шт.	546	-	0,547	
	——— " ———	вставка 150х50, L=500 мм шт.	26	-	0,0975	
	——— " ———	упор 100х50, L=400 мм шт.	26	-	0,052	
	——— " ———	накладка 150х25, L=500 мм шт.	170	-	0,38	
	——— " ———	накладка 150х30, L=270 мм шт.	52	-	0,06	

Изм.	Кол.уч.	Лист	№Док.	Подп.	Дата
ГИП		Павловский А.В.			
Исполнил		Боканенко О.О.			
Проверил		Павловский А.В.			
Н. контр.		Прокопенко И.А.			

Заказчик: Коммунальное государственное учреждение "Средняя школа №3" акимата города Рудного

Капитальный ремонт кровли здания по адресу: город Рудный, улица П.Корчаргина, 168

Капитальный ремонт кровли в осях 2-10, А-Д

Стадия	Лист	Листов
РП	25	

Спецификация деревянных изделий

ТОО "Стройцентр Плюс" г. Костанай 2016 г.

Общая спецификация кровли

Марка поз.	Обозначение	Наименование	Кол-во	Масса ед., кг.	Масса общ., кг.	Примечание
		Утеплитель ИЗОБОКС РУФ Н, t=150мм $м^2$	1090,0	-	-	
		Утеплитель ИЗОБОКС РУФ В, t=50мм $м^2$	1275,1	-	-	с учетом утепления по периметру
		Мембрана "Антикон 130 УФ" $м^2$	1360,0	-	-	площадь покрытия
	ГОСТ 10923-2006	Пароизоляция рубероид РКП-350 $м^2$	858,0	-	-	
	ГОСТ 10923-2006	Рубероид РКП-350 $м^2$	18,7	-	-	доп .гидроиз.ковер
	ГОСТ 15530-93	Брезентовая ткань СКВП арт.11292 $м^2$	1090,0	-	-	
	ТОО Челябинский завод Профнастил	- металлочерепица "Испанская дюна" t=0,7мм	1206,0	-	-	
	ГОСТ 14918-80*	Кровельная оцинкованная сталь t=0,7 мм., b=1200 мм. $м^2$	267,0	-	-	картина карнизного свеса, окраш.
	ГОСТ 14918-80*	Кровельная оцинкованная сталь t=0,7 мм., b=1000 мм. $м^2$	205,0	-	-	настенный желоб окрашеная сталь
	ГОСТ 14918-80*	Кровельная оцинкованная сталь t=0,7 мм., b=500 мм. $м^2$	23,0	-	-	фартук под СО-1, вентшахты, окраш.
	ГОСТ 14918-80*	Кровельная оцинкованная сталь t=0,7 мм., b=230 мм. $м^2$	2,40	-	-	фартук на стык кровель, окраш.
	"ИНСИ"	Коньковый элемент м/п	157,2	-	-	
	"ИНСИ"	Верхний ендовый элемент м/п	20,0	-	-	
	"ИНСИ"	Нижний ендовый элемент м/п	20,0	-	-	
	"Металл Профиль"	Воронки ∅150 мм, шт.	17	-	-	
	"Металл Профиль"	Водосточные трубы Ø100 мм, п.м.	202,0	-	-	
	"Металл Профиль"	Колено Ø100 мм, шт.	63	-	-	
	"Металл Профиль"	Сливы Ø100 мм, шт.	17	-	-	
	серия 1.100.2-5 в.1	Лестница-стремянка ЛВ-6.18-1	1	16,36	16,36	
	серия 1.100.2-5 в.1	ограждение КО-30.6 р шт.	64	13,95	892,8	
		Кровельный костыль	276	0,69	190,44	
	ГОСТ 19903-74*	- 4х30, L=200 мм. оцинкованный	1	0,19	0,19	
	ГОСТ 19903-74*	- 4х30, L=520 мм. оцинкованный	1	0,50	0,50	
		Ухват со штырем	85	1,12	95,2	
	ГОСТ 19903-74*	- 4х30, L=310 мм. оцинкованный	2	0,29	0,58	
	ГОСТ 5781-82*	∅ 14 А III L=450 мм.	1	0,54	0,54	
	ГОСТ 19903-74*	- 5х15, L=800 мм. оцинкованный	276	0,47	129,7	Крюки для крепления желоба
	ГОСТ 103-2006	-40х6, L=1500 мм	38	2,83	107,4	для крепления хол-х мостиков

Общая спецификация кровли

Марка поз.	Обозначение	Наименование	Кол-во	Масса ед., кг.	Масса общ., кг.	Примечание
		Жалюзийные решетки (200х200) шт.	52	-	-	
П-1	ГОСТ 5781-82	∅ 10 А III L=755 мм. шт.	476	0,47	223,72	
	ГОСТ 5781-82*	2 Ø 4 А I $L_{общ}$= 1080,0 м	-	-	214,0	скрутка из проволоки
	ГОСТ 19771-93	гнутый уголок 100х4, L=100 мм шт.	1200	0,605	726,0	
	ГОСТ 19771-93	гнутый уголок 100х4, L=150 мм шт.	88	0,907	79,86	
	ГОСТ 5781-82*	скоба ∅ 8 А III $L_{общ}$=250 мм шт.	710	0,1	71,0	оборотная
	ГОСТ 5781-82*	скоба ∅ 8 А III $L_{общ}$=250 мм шт.	2	0,1	0,2	прямая

Изм.	Кол.уч.	Лист	№Док.	Подп.	Дата
ГИП		Павловский А.В.			
Исполнил		Боканенко О.О.			
Проверил		Павловский А.В.			
Н. контр.		Прокопенко И.А.			

Заказчик: Коммунальное государственное учреждение "Средняя школа №3" акимата города Рудного

Капитальный ремонт кровли здания по адресу: город Рудный, улица П.Корчаргина, 168

Капитальный ремонт кровли в осях 2-10, А-Д

Стадия	Лист	Листов
РП	26	

Общая спецификация кровли

ТОО "Стройцентр Плюс" г. Костанай 2016 г.

Схема блокировки

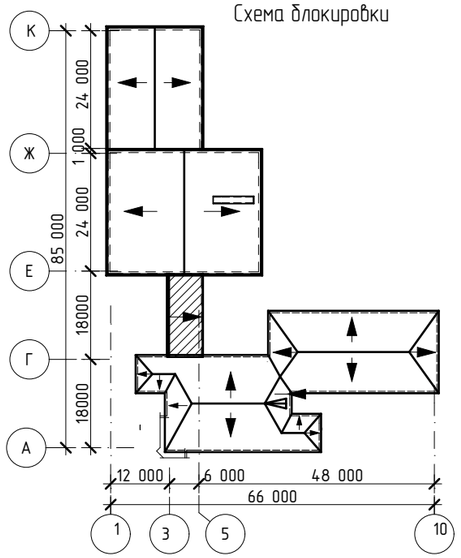

План кровли

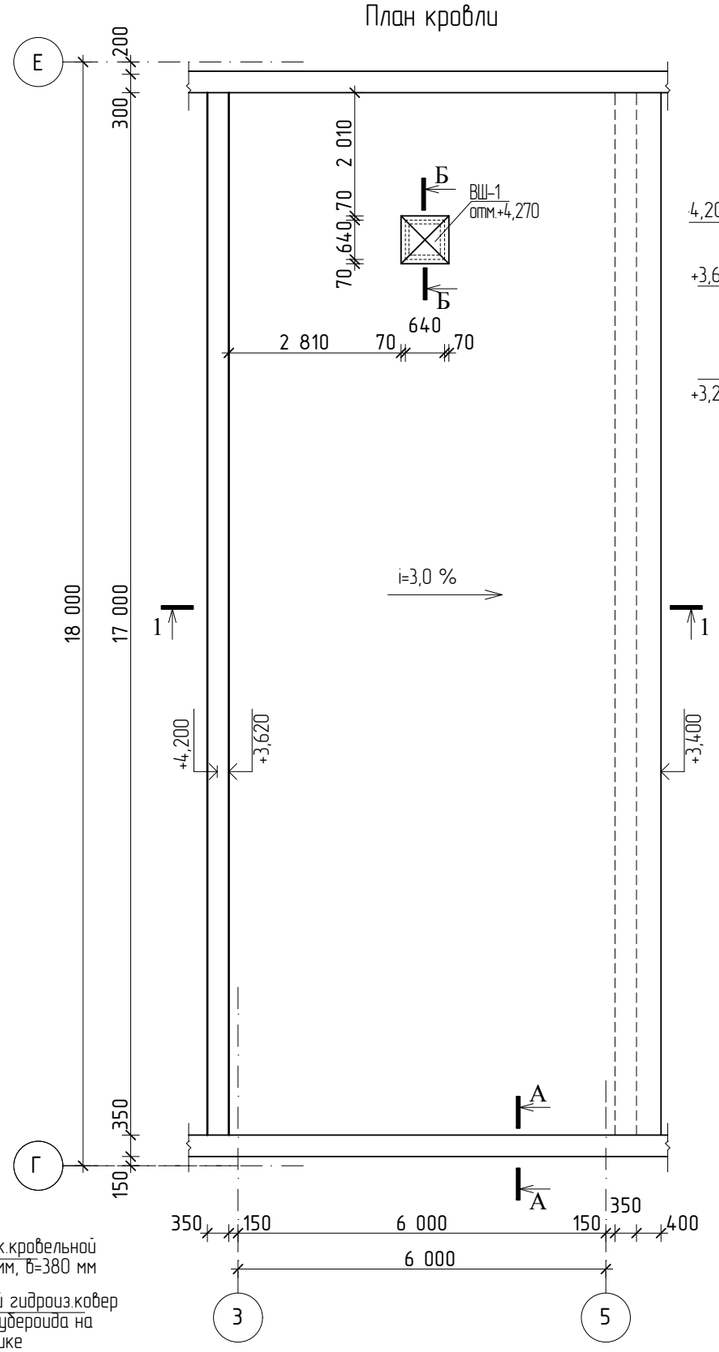

Разрез 1-1

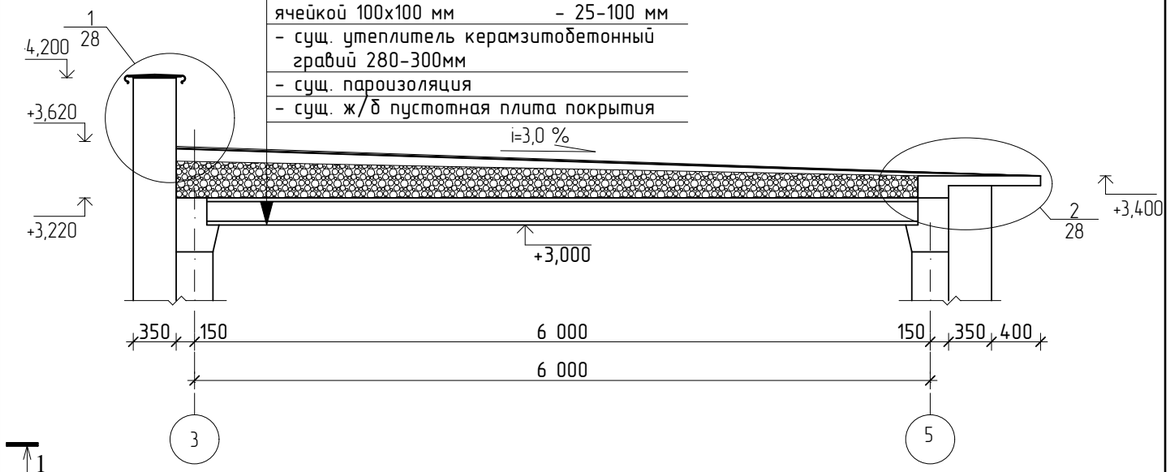

Б-Б

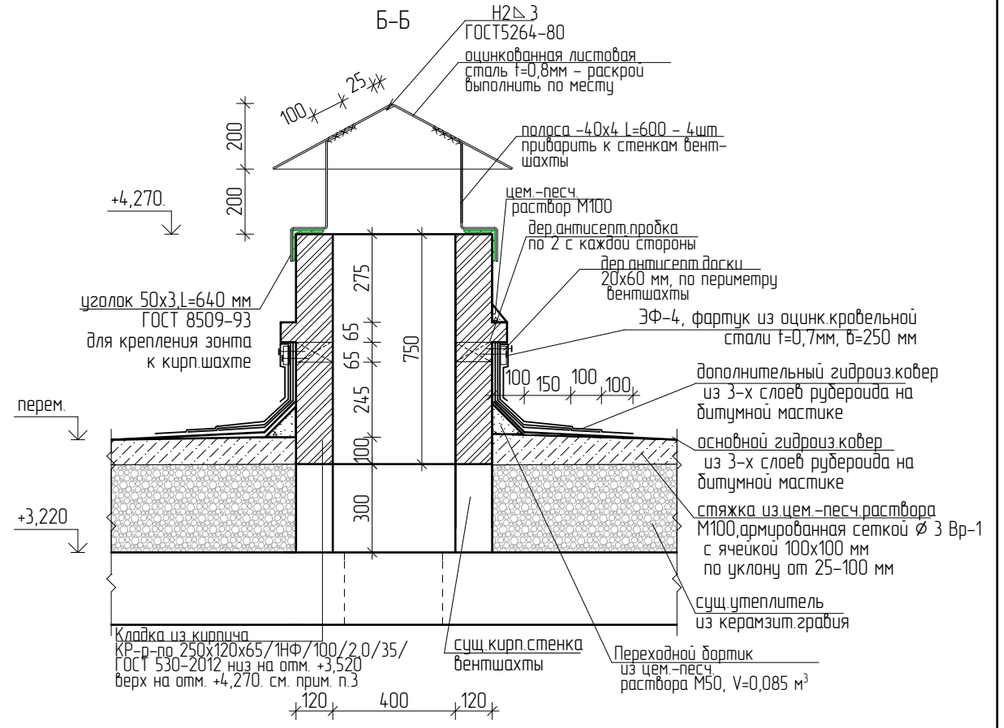

А-А

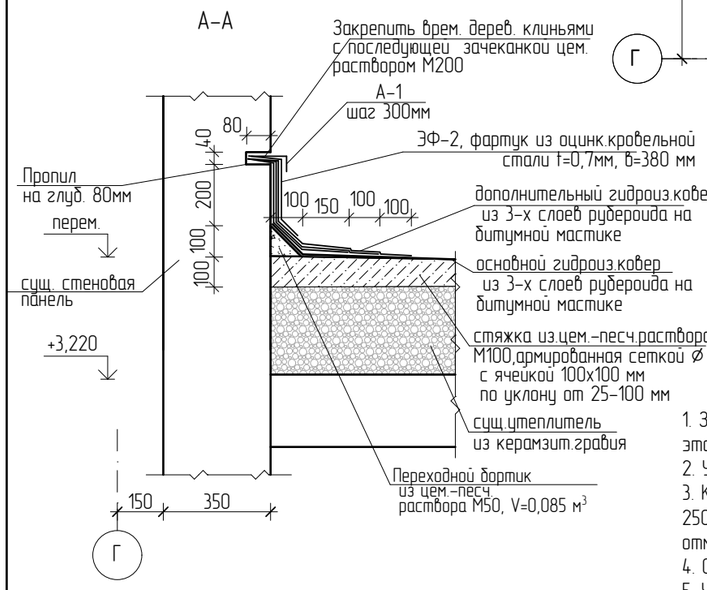

1. За относительную отметку 0,000 принят уровень чистого пола первого этажа учебного корпуса.
2. Указания по производству работ см. АС-28.
3. Кладку стенок вентшахты ВШ-1 выполнить из кирпича КР-р-по 250х120х65/1НФ/100/2,0/35/ ГОСТ 530-2012 низ на отм. +3,520 верх на отм. +4,270. $V_{кирп}$=0,23 м³.
4. Спецификацию и ведомость фасонных изделий см. АС-29.
5. Указания по сварке и антикоррозионной защите металлических изделий см. АС-3.

Изм.	Кол.уч.	Лист	№Док.	Подп.	Дата
ГИП		Павловский А.В.			
Исполнил		Боканенко О.О.			
Проверил		Павловский А.В.			
Н. контр.		Прокопенко И.А.			

Заказчик: Коммунальное государственное учреждение "Средняя школа №3" акимата города Рудного

Капитальный ремонт кровли здания по адресу: город Рудный, улица П.Корчаргина, 168

Капитальный ремонт кровли в осях 3-5, Г-Е

Стадия	Лист	Листов
РП	27	

Схема блокировки. План кровли. Разрез 1-1. Сечение А-А.Сечение Б-Б.

ТОО "Стройцентр Плюс" г. Костанай 2016 г.

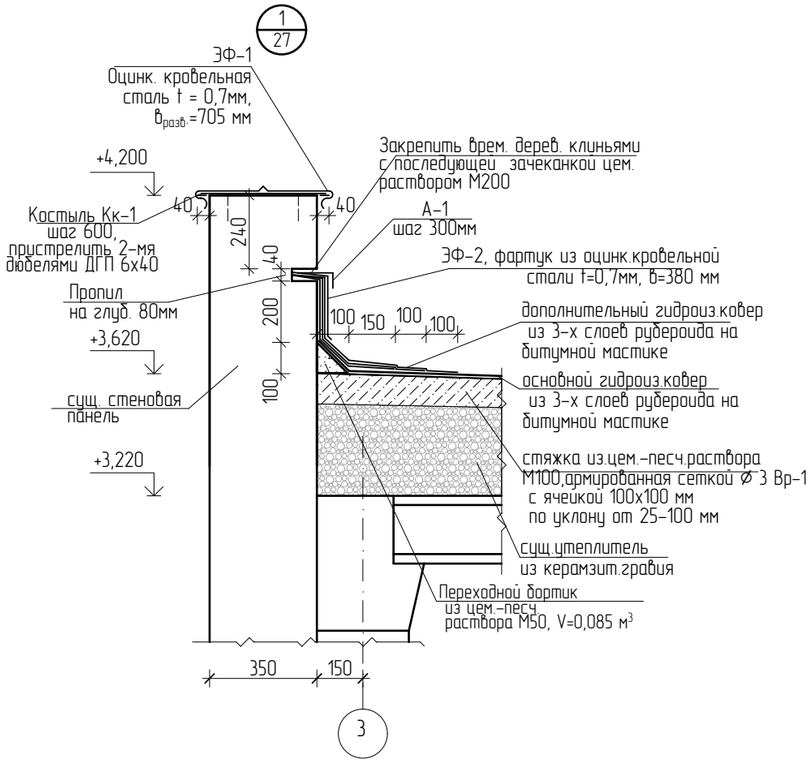

- основной водоизол.ковер из 1 слоя рубероида РКК-350 и 2-х слоев рубероида РКП-350 по ГОСТ10923-93 на битумной мастике МБК-Г-80 по ГОСТ 26889
- цементно-песчаная стяжка М100,армированная сеткой Ø 3 Вр-1 с ячейкой 100х100 мм,по уклону - 25-100 мм
- сущ. утеплитель керамзитобетонный гравий 280-300мм
- сущ. пароизоляция
- сущ. ж/б пустотная плита покрытия

2
27

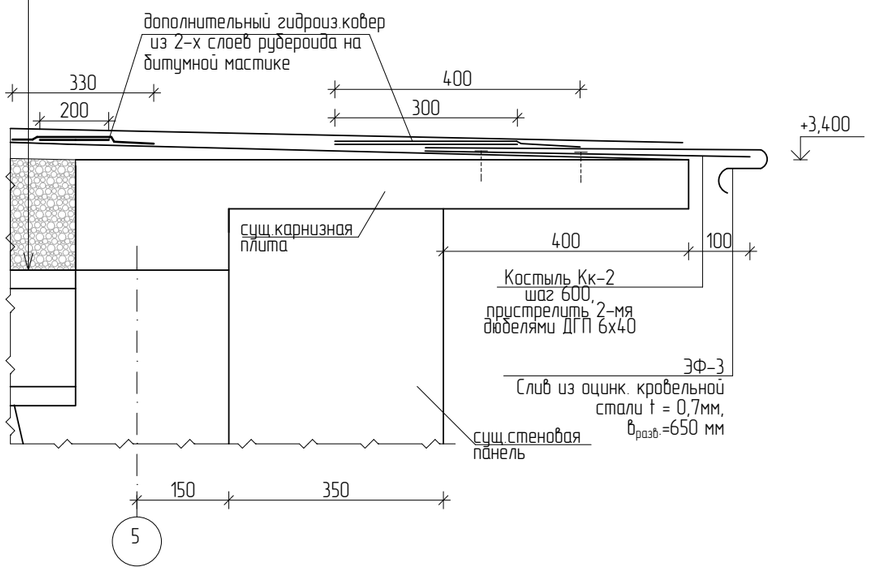

Кровельный костыль Кк-1

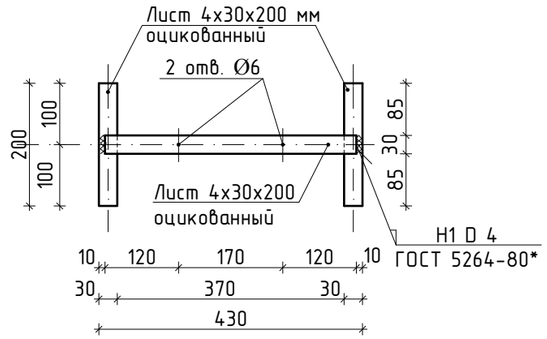

Кровельный костыль Кк-2

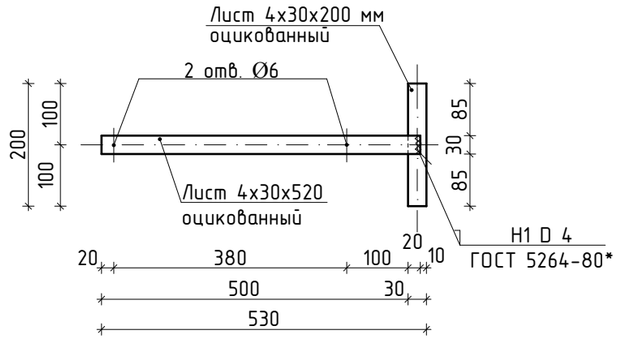

Общие указания по устройству кровли

Под капитальным ремонтом кровли в осях 3-5, Г-Е предусматривается замена основного рулонного ковра, цементно-песчаной стяжки по уклону переменной толщины, устройство новой венташхты, устройство дополнительных гидроизоляционных слоев и защитных фартуков.

Производство работ выполнять в следующем порядке:

1. Демонтировать существующий рулонный ковер, цементно-песчаную стяжку, парапетные плиты, стенки кирпичной ветшахты до отм.+3,520.

2. Выполнить кладку стенок венташхты согласно рабочим чертежам проекта. Элементы кирпичной кладки выполнить из керамического кирпича КР-р-по 250х120х65/1НФ/100/2,0/35/ ГОСТ 530-2012.

3. Устройство цементно-песчаной стяжки марки М100 по уклону переменной толщины 25-100 мм .по существующему утеплителю из керамзитового гравия

4. Устройство основного гидроизоляционного ковра из 1 слоя рубероида РКК-350 и 2-х слоев рубероида РКП-350 по ГОСТ 0923-93 на битумной мастике МБК-Г-80 по ГОСТ 26889. Укладку рулонного материала начинают с нижележащих участков. В процессе производства кровельных работ должен быть обеспечен нахлест смежных полотнищ не менее 80 мм (боковой нахлест). Торцевой нахлест рулонов должен составлять 150 мм. Укладку битумных материалов можно производить при температуре наружного воздуха выше +5°С. Рулон необходимо раскатывать на разогретый нижний слой материала. Нагрев производят плавными движениями горелки так, чтобы обеспечивался равномерный нагрев материала и поверхности основания. Прикатку производят не только непосредственно при наклейке ковра, но и повторно на следующие сутки.

5. Устройство дополнительных гидроизоляционных слоев из рубероида РКП-350 по ГОСТ 0923-93 на битумной мастике МБК-Г-80 по ГОСТ 26889 в местах примыкания кровли вертикальным поверхностям.

6. Устройство защитных фартуков из оцинкованной кровельной стали согласно рабочим чертежам. Щели между фартуками и конструкциями заделать кровельным герметиком .

1. За относительную отметку 0,000 принят уровень чистого пола первого этажа учебного корпуса.
2. Спецификацию и ведомость фасонных изделий см. АС-29.
3. Указания по сварке и антикоррозионной защите металлических изделий см. АС-3.

						Заказчик: Коммунальное государственное учреждение "Средняя школа №3" акимата города Рудного			
						Капитальный ремонт кровли здания по адресу: город Рудный, улица П.Корчаргина, 168			
Изм.	Кол.уч	Лист	№Док.	Подп.	Дата				
						Капитальный ремонт кровли в осях 3-5, Г-Е	Стадия	Лист	Листов
ГИП		Павловский А.В.					РП	28	
Исполнил		Боканенко О.О.				Узел "1". Узел "2". Кровельный костыль Кк-1. Кровельный костыль Кк-2. Общие указания	ТОО "Стройцентр Плюс" г. Костанай 2016 г.		
Проверил		Павловский А.В.							
Н. контр.		Прокопенко И.А.							

Общая спецификация кровли

Марка поз.	Обозначение	Наименование	Кол-во	Масса ед., кг.	Масса общ., кг.	Примечание
	ГОСТ 10923-2006	Рубероид РКК-350 $м^2$	119,5	-	-	1 слой, площадь покрытия
	ГОСТ 10923-2006	Рубероид РКП-350 $м^2$	239,0	-	-	2 слоя, площадь покрытия
	ГОСТ 10923-2006	Рубероид РКП-350 $м^2$	120,05	-	-	доп .гидроиз.ковер
		Кровельный костыль Кк-1	29	0,77	22,33	
	ГОСТ 19903-74*	- 4х30, L=200 мм. оцинкованный	2	0,19	0,38	
	ГОСТ 19903-74*	- 4х30, L=410 мм. оцинкованный	1	0,39	0,39	
		Кровельный костыль Кк-2	29	0,69	20,01	
	ГОСТ 19903-74*	- 4х30, L=200 мм. оцинкованный	1	0,19	0,19	
	ГОСТ 19903-74*	- 4х30, L=520 мм. оцинкованный	1	0,50	0,50	
ЭФ-1	ГОСТ 14918-80*	Кровельная оцинкованная сталь t=0,7 мм., b=705 мм. $м^2$	14,2	-	-	окрашенная, фартук карнизн.
ЭФ-2	ГОСТ 14918-80*	Кровельная оцинкованная сталь t=0,7 мм., b=380 мм. $м^2$	6,16	-	-	фартук
ЭФ-3	ГОСТ 14918-80*	Кровельная оцинкованная сталь t=0,7 мм., b=650 мм. $м^2$	12,75	-	-	свес
ЭФ-4	ГОСТ 14918-80*	Кровельная оцинкованная сталь t=0,7 мм., b=250 мм. $м^2$	0,73	-	-	фартук
А-1	ГОСТ 5781-82	⌀ 6 AI L=350 мм шт.	103	0,077	7,93	
	ГОСТ 8486-86*	Пробка 120х120х65 шт.	8	-	0,007	антисептир.
	ГОСТ 8486-86*	Рейка 20х60, L=640 мм шт.	4	-	0,003	антисептир.
		цем.-песч. раствор М50 $м^3$	0,18	-	-	переходной бортик
		цем.-песч. раствор М100 $м^3$	7,50	-	-	стяжка
	ГОСТ 8509-93	уголок 50х3, L=640 мм	4	1,48	5,94	
		Зонт вентшахты ВШ-1				
	ГОСТ 103-2006	-40х4, L=600мм (оцинков.)	4	0,75	3,0	
	ГОСТ 14918-80*	Кровельн.окрашен. сталь, t= 0,8мм $м^2$	0,7	-	-	
	ГОСТ 23279-85	Сетка 4С 3ВI-100 3ВI-100 $м^2$	119,5	1,1	131,45	

Ведомость деталей

Поз.	Эскиз
ЭФ-1	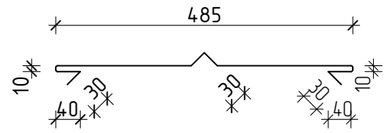
ЭФ-2	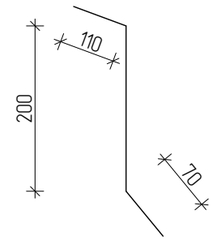
А-1	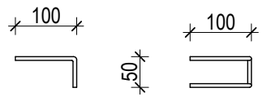
ЭФ-3	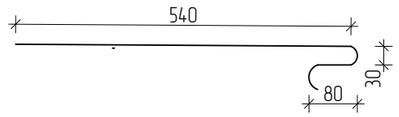
ЭФ-4	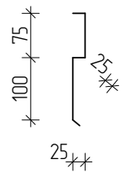

Изм.	Кол.уч	Лист	№Док.	Подп.	Дата
ГИП		Павловский А.В.			
Исполнил		Боканенко О.О.			
Проверил		Павловский А.В.			
Н. контр.		Прокопенко И.А.			

Заказчик: Коммунальное государственное учреждение "Средняя школа №3" акимата города Рудного

Капитальный ремонт кровли здания по адресу: город Рудный, улица П.Корчаргина, 168

Капитальный ремонт кровли в осях 3-5, Г-Е

Стадия	Лист	Листов
РП	29	

Общая спецификация кровли. Ведомость деталей

ТОО "Стройцентр Плюс" г. Костанай 2016 г.

План кровли

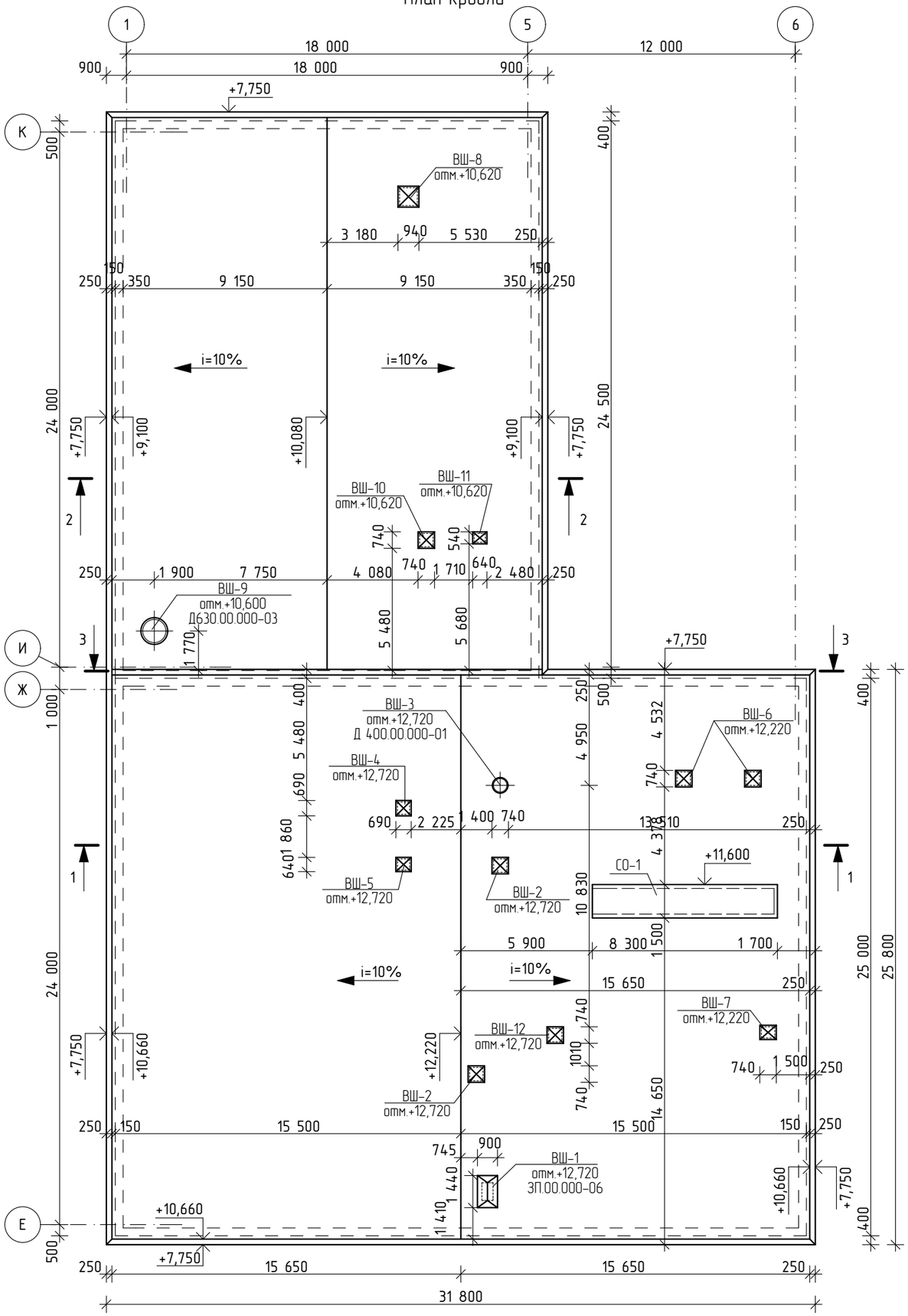

Схема блокировки

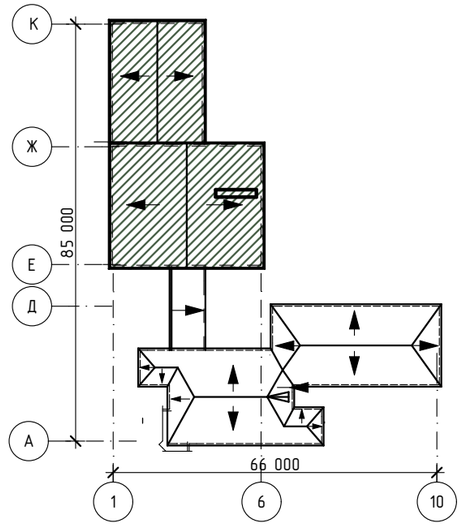

1. За относительную отметку 0,000 принят уровень чистого пола первого этажа учебного корпуса.
2. Указания по производству работ см. на листе АС -31.
3. Спецификацию см АС-38-39.
4. Вентшахты см. АС-36-37.
5. Слуховое окно СО-1 см. АС-41

						Заказчик: Коммунальное государственное учреждение "Средняя школа №3" акимата города Рудного
						Капитальный ремонт кровли здания по адресу: город Рудный, улица П.Корчаргина, 168
Изм.	Кол.уч.	Лист	№Док.	Подп.	Дата	
ГИП		Павловский А.В.				Капитальный ремонт кровли в осях 1-6, Е-К — Стадия: РП; Лист: 30; Листов:
Исполнил		Истаева Р.Б.				План кровли. Схема блокировки — ТОО "Стройцентр Плюс" г. Костанай 2016 г.
Проверил		Павловский А.В.				
Н. контр.		Прокопенко И.А.				

План чердака

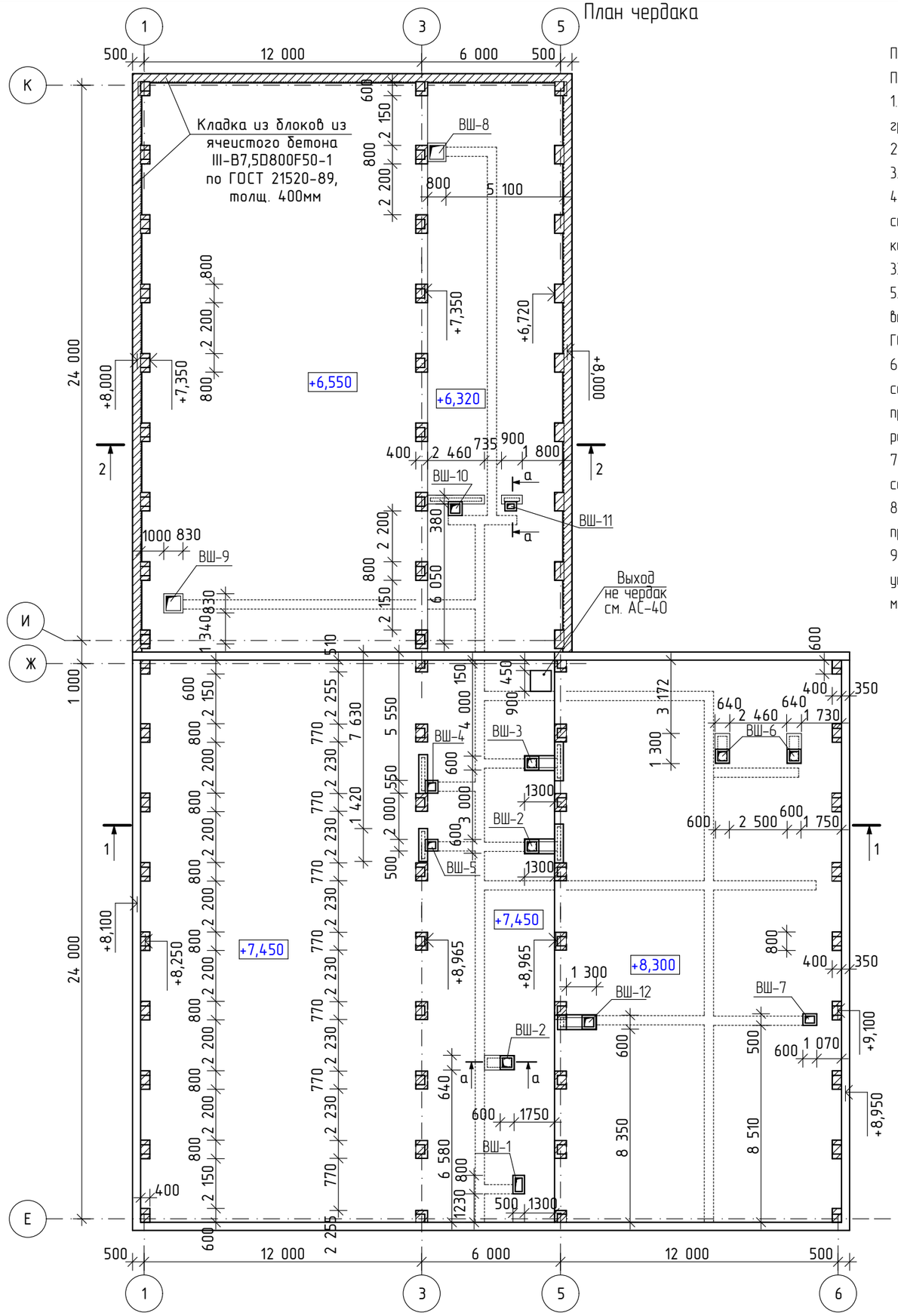

Общие указания по устройству кровли

Проектом предусматривается устройство чердачной крыши с наружным неорганизованным водостоком.

Производство работ выполнять в следующем порядке:

1. Демонтировать существующую кровлю (рулонный ковер, цементно-песчаную стяжку, парапетные плиты, утеплитель керамзитовый гравий р=600кг/м^3 толщиной 300 мм, пароизоляцию).
2. Очистить поверхность плит покрытия, расчистить швы между плитами.
3. Тщательно заделать швы между плитами мелкозернистым бетоном – кл. В15.
4. По осям здания 1, 5, К выполнить кладку из блоков из ячеистого бетона III-В7,5 D800 F50-1 по ГОСТ 21520-89 на растворе марки М50. Под висячие стропила ВС-1 по осям 1, 6 в осях Е-Ж и по осям 1, 3 в осях И-К выполнить столбики из блоков; по осям 3, 5 в осях Е-Ж выполнить столбики из кирпича КР-р-по 250х120х65 /1НФ/100/2,0/50 ГОСТ 530-2012 на растворе марки М50. Объем кирпичной кладки – 6,2м^3. Объем кладки из блоков- 33,456м^3.
5. Произвести работы по устройству стропильной системы кровли, согласно рабочим чертежам проекта. Элементы деревянных конструкций выполнить из древесины хвойных пород с влажностью не более 20%. Качество древесины должно соответствовать требованиям ГОСТ8486-86*, ГОСТ6782-87. Указания по огнебиозащите см. АС-3.
6. Крепление деревянных элементов между собой выполняются гвоздями по ГОСТ 4028-63*. Крепление элементов через крепежные уголки выполнить самонарезающими винтами ВС 2-5х60.01.016 по ГОСТ 11650-80* в заранее просверленные отверстия Ø4мм, длину винтов уточнить во время производства работ. Все металлические элементы крепления очистить от шлака, грязи, ржавчины и окрасить эмалью ПФ-115 ГОСТ 6465-76 за 2-раза. по слою грунтовки ПФ-0142 (быстросохнущая) по ТУ 6-10-1698-78.
7. Листы кровельного материала укладывать с учетом направления волны вдоль ската кровли. Листы покрытия крепить в нижний прогиб волны самонарезающими шурупами с уплотнительной шайбой.
8. Выполнить укладку утеплителя . Укладку утеплителя производить в сухую погоду. В случае увлажнения утеплителя работы по устройству кровли продолжить после просушки. По периметру наружных стен уложить доп. слой утеплителя "ИЗОБОКС РУФ В" шириной 1000 мм и толщиной 50 мм
9. Пароизоляцию по Ж/Б плитам выполнить из 1-го слоя рубероида РКП-350 по ГОСТ 10923-2006 на битумной мастике МБК-Г-85 по ГОСТ 2889-80 укладывается по периметру чердака вдоль наружных стен шириной 1000 мм. под утеплитель, с заведением ее на утеплитель также на ширину 1000 мм. и по швам плит перекрытия шириной 500 мм.

1. За относительную отметку 0,000 принят уровень чистого пола первого этажа учебного корпуса.
2. Спецификацию см АС-38-39.
3. Сечение а-а см. АС-36.
4. Вентшахты см. АС-36-37.
5. Выход на чердак см. АС-40.
6. Разрезы см. АС-34.

Схема блокировки

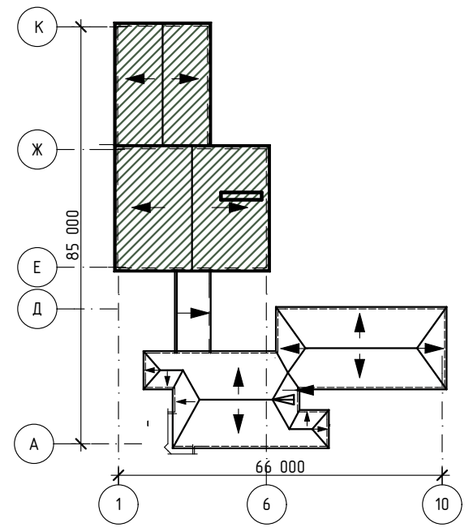

Изм.	Кол.уч.	Лист	№Док.	Подп.	Дата	Заказчик: Коммунальное государственное учреждение "Средняя школа №3" акимата города Рудного		
						Капитальный ремонт кровли здания по адресу: город Рудный, улица П.Корчаргина, 168		
ГИП		Павловский А.В.				Капитальный ремонт кровли в осях 1-6, Е-К	Стадия: РП	Лист: 31 / Листов:
Исполнил		Истаева Р.Б.						
Проверил		Павловский А.В.				План чердака. Схема блокировки. Общие указания	ТОО "Стройцентр Плюс" г. Костанай 2016 г.	
Н. контр.		Прокопенко И.А.						

План расположения прогонов, стоек и висячих стропил

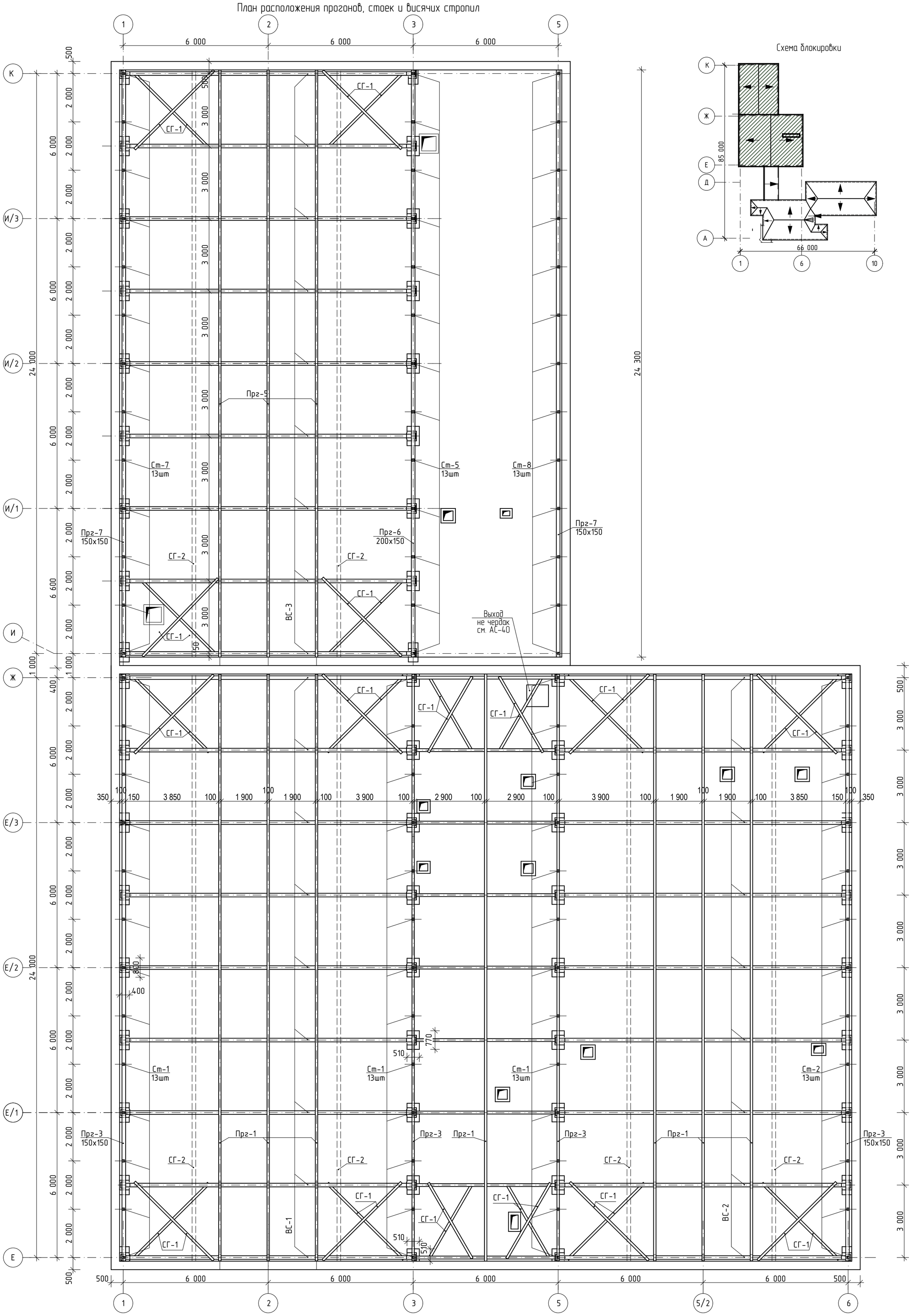

Схема блокировки

1. За относительную отметку 0,000 принят уровень чистого пола первого этажа учебного корпуса.
2. Спецификацию см АС-38-39.
3. Указания по устройству кровли см. АС-31.
4. Деревянные элементы соприкасающиеся с кирпичной кладкой или бетонной поверхностью, должны быть обернуты в 2 сл. толя РКП-350 , ГОСТ 10923 - 2006.
5. Указания по антикоррозионной, а также огнебиозащите защите конструкций см. АС-3.

Изм.	Кол.уч.	Лист	№Док.	Подп.	Дата
ГИП		Павловский А.В.			
Исполнил		Истаева Р.Б.			
Проверил		Павловский А.В.			
Н. контр.		Прокопенко И.А.			

Заказчик: Коммунальное государственное учреждение "Средняя школа №3" акимата города Рудного

Капитальный ремонт кровли здания по адресу: город Рудный, улица П.Корчаргина, 168

Капитальный ремонт кровли в осях 1-6, Е-К

Стадия	Лист	Листов
РП	32	

План расположения прогонов, стоек и висячих стропил. Схема блокировки

ТОО "Стройцентр Плюс" г. Костанай 2016 г.

План стропильной системы

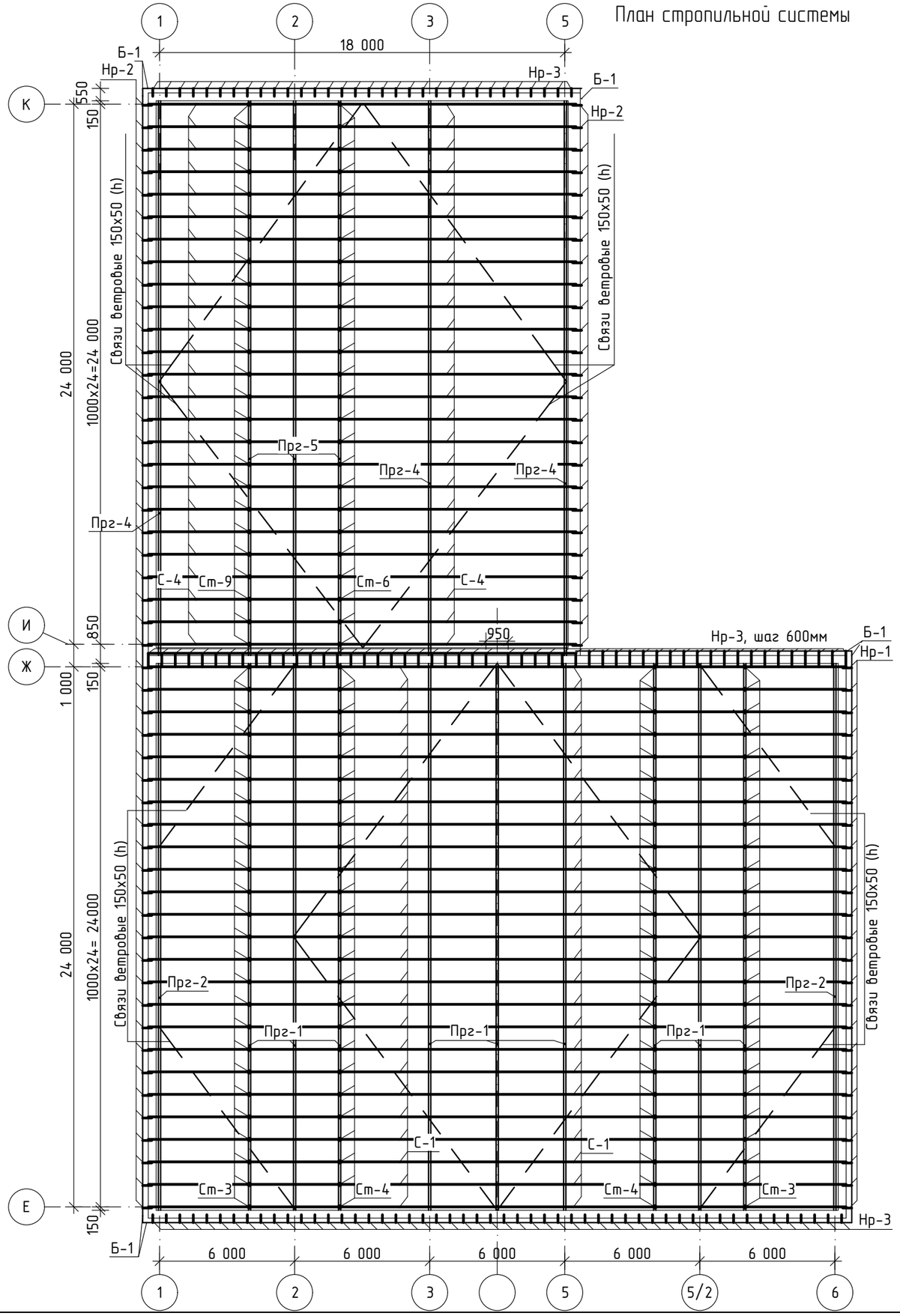

Схема блокировки

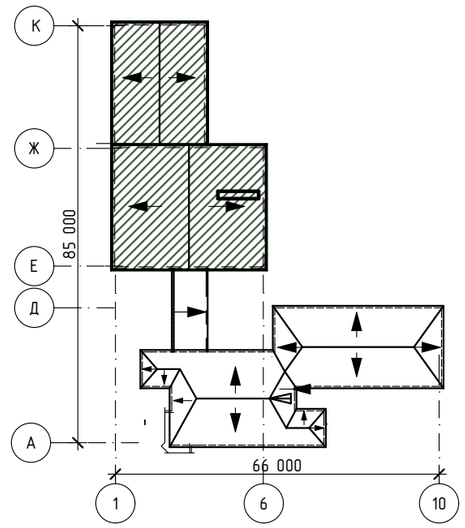

1. За относительную отметку 0,000 принят уровень чистого пола первого этажа учебного корпуса.
2. Спецификацию см АС-38-39.
3. Указания по устройству кровли см. АС-31.
4. Указания по антикоррозионной, а также огнебиозащите защите конструкций см. АС-3.

						Заказчик: Коммунальное государственное учреждение "Средняя школа №3" акимата города Рудного
Изм.	Кол.уч.	Лист	№Док.	Подп.	Дата	Капитальный ремонт кровли здания по адресу: город Рудный, улица П.Корчаргина, 168
ГИП		Павловский А.В.				Капитальный ремонт кровли в осях 1-6, Е-К — Стадия: РП; Лист: 33; Листов:
Исполнил		Истаева Р.Б.				
Проверил		Павловский А.В.				План стропильной системы. Схема блокировки — ТОО "Стройцентр Плюс" г. Костанай 2016 г.
Н. контр.		Прокопенко И.А.				

- профлист Н57-750-0,7 с полимерным покрытием
- обрешетка из профиля ПШ-28-1,0, шаг 400мм
- контрорейка 50х25(h)
- антиконденсатная мембрана Антикон 130 УФ
- наслоные стропила из бруса 50х200(h), шаг 1000мм
- висячие стропила (ВС)
- брезентовая ткань по ГОСТ 15530-93 СКВП арт.11292
- утеплитель ИЗОБОКС РУФ В -50мм п.3
- утеплитель ИЗОБОКС РУФ Н -150мм
- пароизоляция, - см. примечания п.5
- ж/б плиты покрытия см. АС-10

1-1

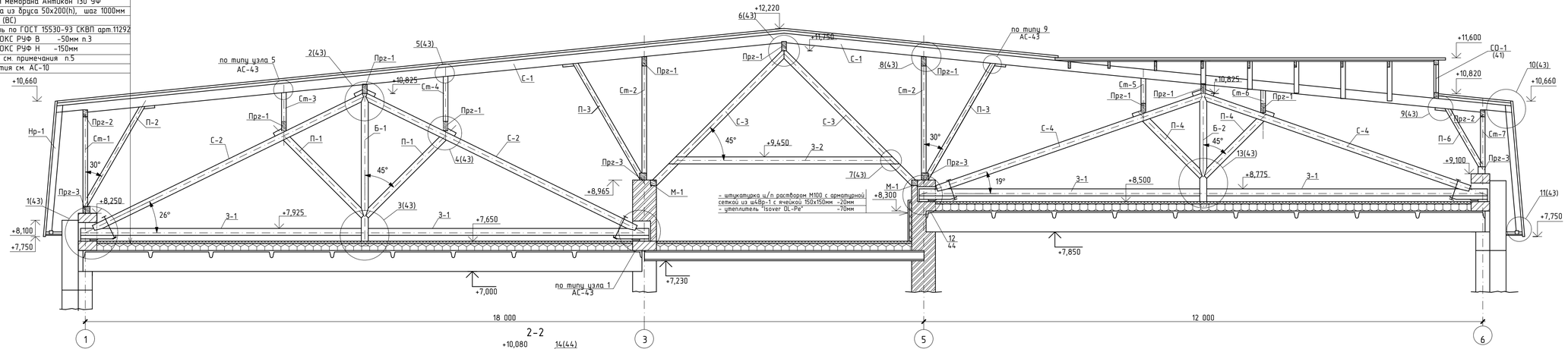

- штукатурка ц/п раствором М100 с армотурной сеткой из ш4Вр-1 с ячейкой 150х150мм -20мм
- утеплитель "Isover DL-Pe" -70мм

2-2

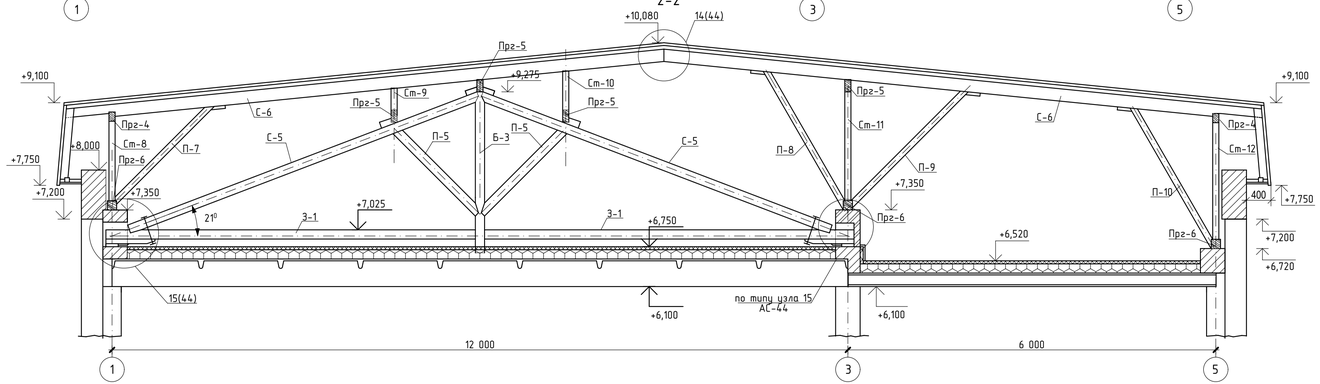

1. За относительную отметку 0,000 принят уровень чистого пола первого этажа учебного корпуса.
2. Спецификации см АС-38-39.
3. По периметру наружных стен уложить доп. слой утеплителя "ИЗОБОКС РУФ В" шириной 1000 мм и толщиной 50 мм.
4. Устройство слуховых окон см. АС-41-42.
5. Пароизоляция по Ж/Б плитам: из 1-го слоя рубероида РКП-350 по ГОСТ 10923-2006 на битумной мастике МБК-Г-80 по ГОСТ 26889-80 укладывается по периметру чердака вдоль наружных стен шириной 1000 мм. под утеплитель, с заведением ее на утеплитель также на ширину 1000 мм. и по швам плит перекрытия шириной 500 мм. Площадь см. в спецификации.
6. Указания по устройству кровли см. АС-31.
7. Деревянные элементы соприкасающиеся с кирпичной кладкой или бетонной поверхностью, должны быть обернуты в 2 сл. толя РКП-350 , ГОСТ 10923 - 2006.
8. Указания по антикоррозионной, а также огнебиозащите защите конструкций см. АС-3.
9. Разрезы замаркированы на л. АС-30-31.

						Заказчик: Коммунальное государственное учреждение "Средняя школа №3" акимата города Рудного			
						Капитальный ремонт кровли здания по адресу: город Рудный, улица П.Корчагина, 168			
Изм.	Кол.уч.	Лист	№док.	Подп.	Дата				
						Капитальный ремонт кровли в осях 1-6, Е-К	Стадия	Лист	Листов
							РП	34	
ГИП		Павловский А.В.							
Исполнил		Истаева Р.Б.				Разрез 1-1. Разрез 2-2.	ТОО "Стройцентр Плюс" г. Костанай 2016 г.		
Проверил		Павловский А.В.							
Н. контр.		Прокопенко И.А.							

3-3

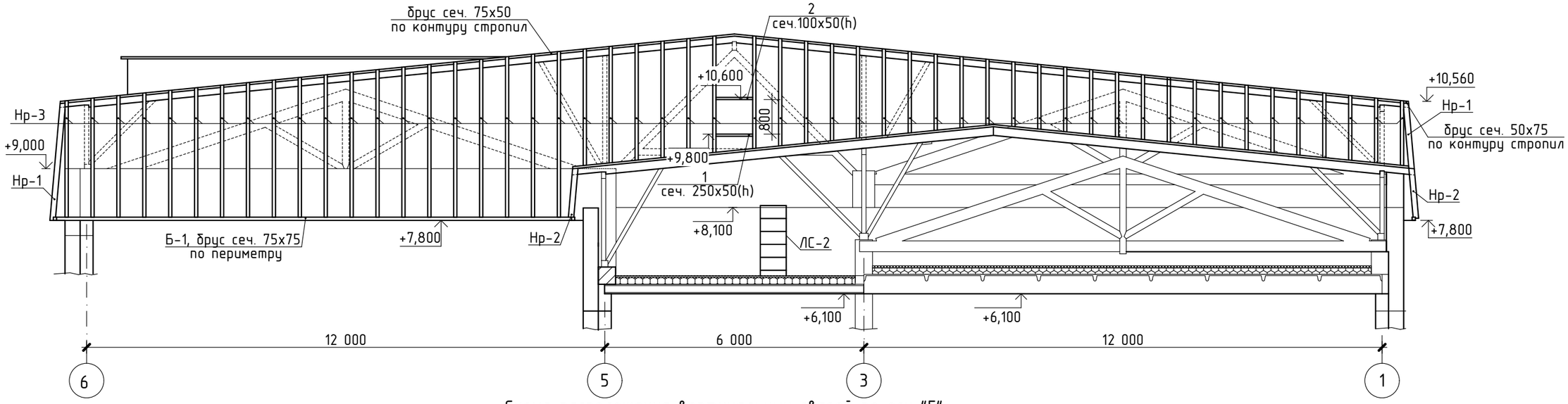

Схема расположения вертикальных связей по оси "5"

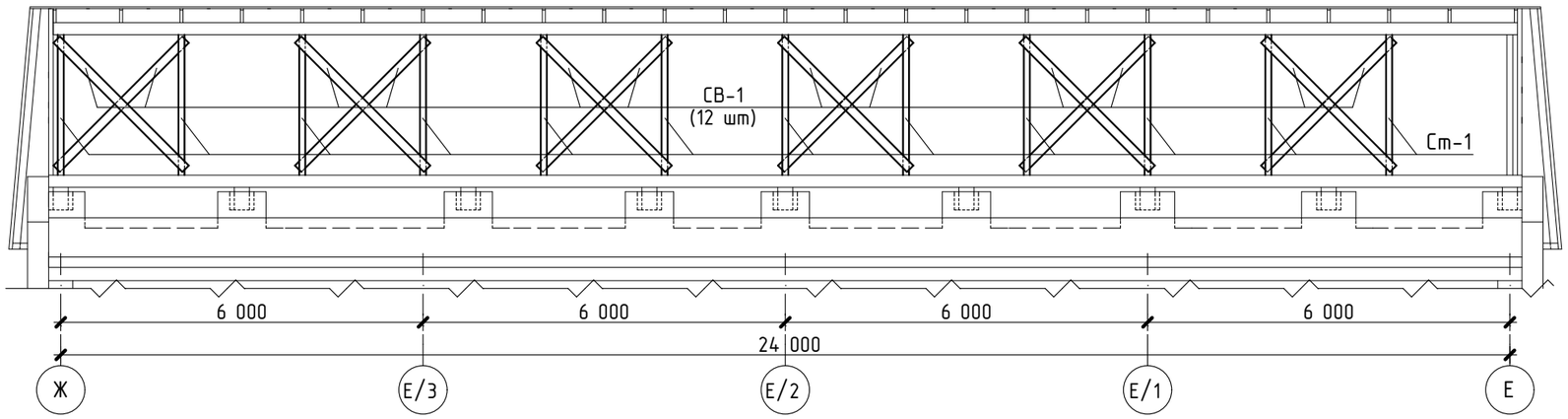

Схема расположения вертикальных связей по оси "6"

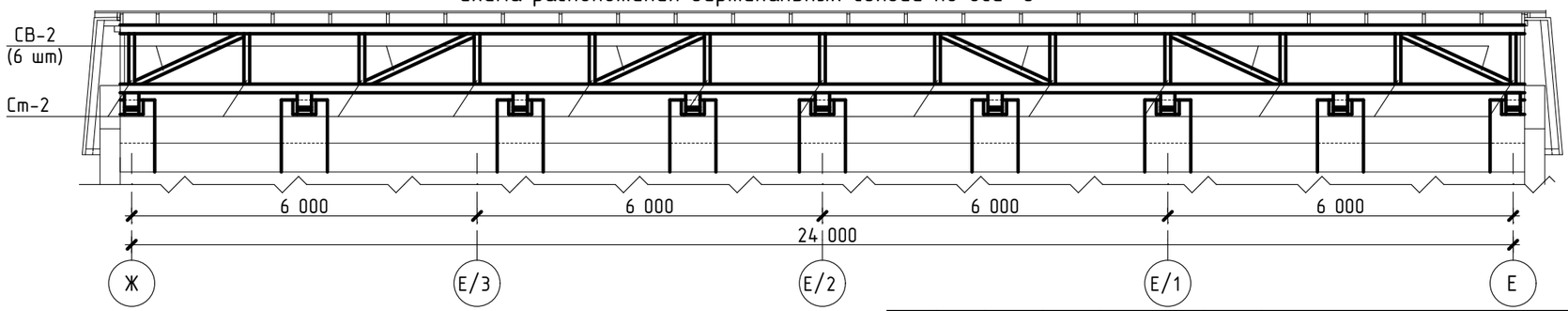

1. За относительную отметку 0,000 принят уровень чистого пола первого этажа учебного корпуса.
2. Спецификацию см АС-38-39.
3. Вертикальные связи по стойкам СВ-1 выполнить по оси 3 в осях Е-Ж и И-К выполнить зеркально оси 5.
4. Вертикальные связи по стойкам СВ-2 выполнить по оси 1 в осях Е-Ж и И-К выполнить зеркально оси 6.
5. Устройство слуховых окон см. АС-41-42
6. Пароизоляция по Ж/Б плитам: из 1-го слоя рубероида РКП-350 по ГОСТ 10923-2006 на битумной мастике МБК-Г-80 по ГОСТ 26889-80 укладывается по периметру чердака вдоль наружных стен шириной 1000 мм. под утеплитель, с заведением ее на утеплитель также на ширину 1000 мм. и по швам плит перекрытия шириной 500 мм. Площадь см. в спецификации.
7. По периметру наружных стен уложить доп. слой утеплителя "ИЗОБОКС РУФ В" шириной 1000 мм и толщиной 50 мм.
8. Указания по антикоррозионной, а также огнебиозащите защите конструкций см. АС-3.
9. Деревянные элементы соприкасающиеся с кирпичной кладкой или бетонной поверхностью, должны быть обернуты в 2 сл.толя РКП-350, ГОСТ 10923-2006.
10. Разрез 3-3 замаркирован на л. АС-30.

Изм.	Кол.уч.	Лист	№Док.	Подп.	Дата
ГИП		Павловский А.В.			
Исполнил		Истаева Р.Б.			
Проверил		Павловский А.В.			
Н. контр.		Прокопенко И.А.			

Заказчик: Коммунальное государственное учреждение "Средняя школа №3" акимата города Рудного

Капитальный ремонт кровли здания по адресу: город Рудный, улица П.Корчаргина, 168

Капитальный ремонт кровли в осях 1-6, Е-К

Стадия	Лист	Листов
РП	35	

Разрез 3-3. Схема расположения вертикальных связей по оси "5". Схема расположения вертикальных связей по оси "6"

ТОО "Стройцентр Плюс"
г. Костанай 2016 г.

Каркас вентшахт

а-а

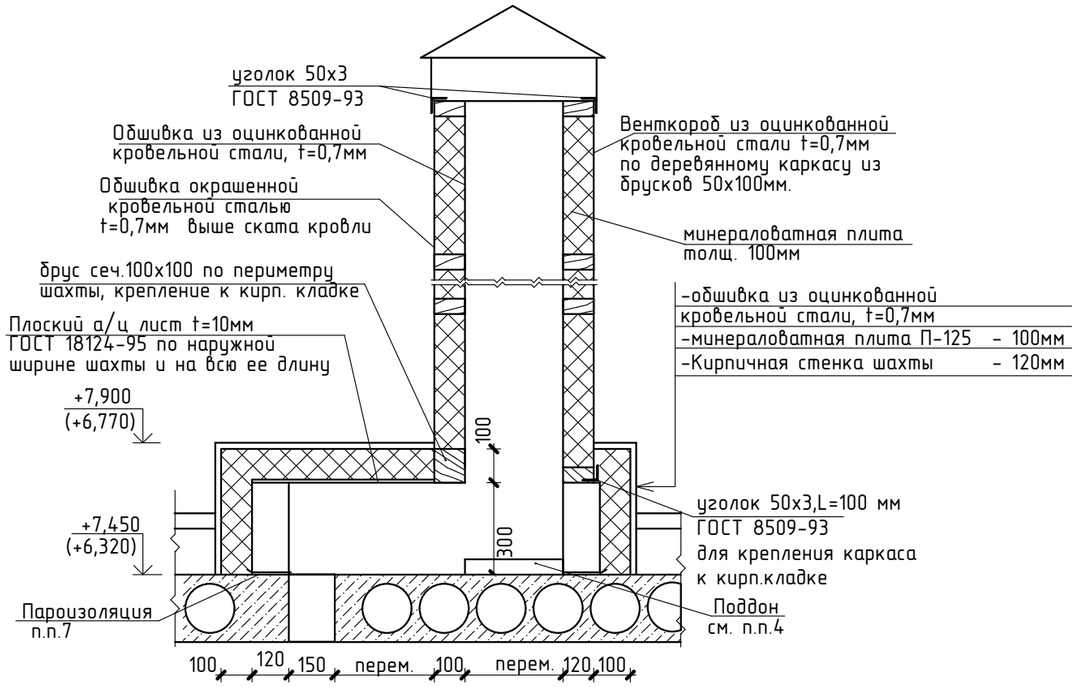

Узел примыкания кровли к вентшахте

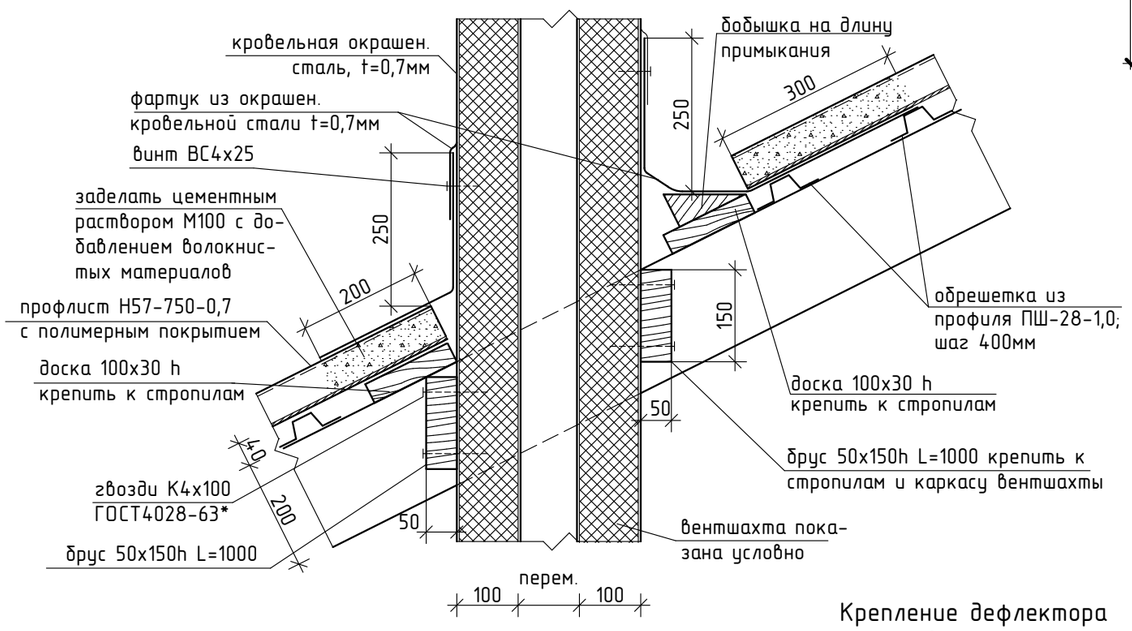

Крепление дефлектора к вентшахте

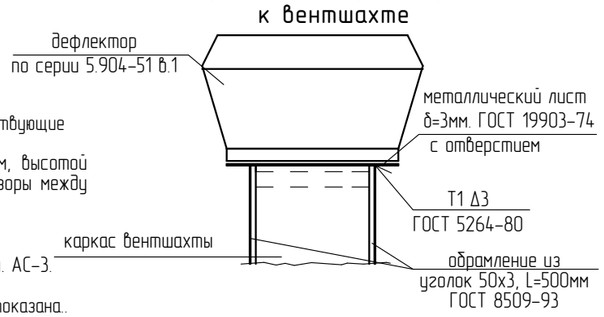

Вид А

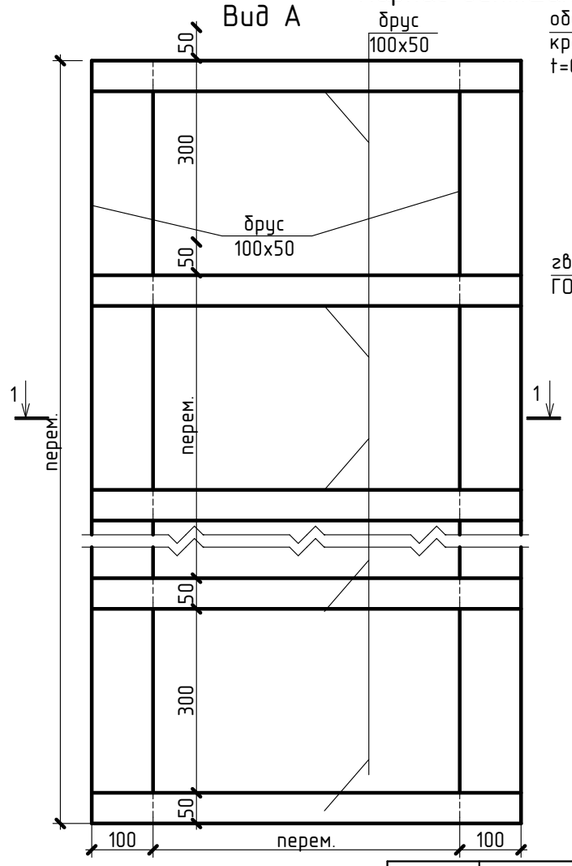

1-1

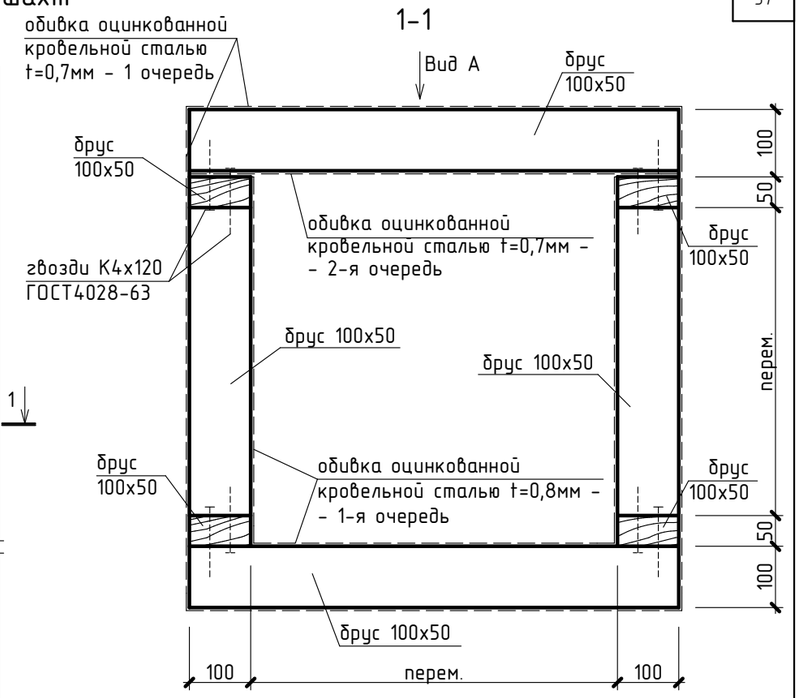

Марка	Внутреннее сечение шахты, мм	Кол.	Отм. низа шахты	Отм. верха шахты	Высота дерев. каркаса, мм	Размеры зонта в плане, мм	Примечания
ВШ-1	300Х600	1	+7,450	+12,720	5720	ЗП.00.000-06	
ВШ-2	400Х400	2	+7,450	+12,720	5720	740х740	
ВШ-3	400Х400	1	+7,450	+12,720	5270	Д 400.00.000-01	
ВШ-4	350х350	1	+7,450	+12,720	5270	690х690	
ВШ-5	300х350	1	+7,450	+12,720	5270	690х640	
ВШ-6	400х400	2	+8,300	+12,220	3920	740х740	
ВШ-7	300х400	1	+8,300	+12,220	3920	640х740	
ВШ-8	600х600	1	+6,320	+10,620	4300	940х940	
ВШ-9	630х630	1	+6,550	+10,600	4050	Д630.00.000-03	
ВШ-10	400х400	1	+6,320	+10,620	4300	740х740	
ВШ-11	300х200	1	+6,320	+10,620	4300	540х640	
ВШ-12	400х400	1	+8,300	+12,720	4420	740х740	

1. За относительную отметку 0,000 принят уровень чистого пола первого этажа учебного корпуса.
2. Спецификацию см АС-37.
3.Размеры ширин и высот каркасов вентшахт, обозначенные "перем.", см. АС- высоты и размеры в плане уточнить по месту после демонтажа оборудования (существующие внутренние сечения вентшахт).
4.Поддоны в вентшахтах выполнить из оцинкованной листовой стали толщ. 3мм, высотой 100мм ГОСТ19904-90 по внутреннему размеру сечения вентшахт, $S_{стали}$=4,6м^2. Зазоры между стенками поддона и вентшахты заделать тиоколовой мастикой на всю высоту.
5. По периметру наружных стен уложить доп. слой утеплителя "ИЗОБОКС РУФ В" шириной 1000 мм и толщиной 50 мм.
6. Указания по антикоррозионной, а также огнебиозащите защите конструкций см. АС-3.
7. Сечение а-а замаркирован на л. АС-31.
8. На виде "А" обивка оцинкованной кровельной сталью каркаса вентшахт условно не показана..
9. Расстояние между гвоздями и до краев скрепляемых деревянных элементов не менее 30мм.

Изм.	Кол.уч.	Лист	№Док.	Подп.	Дата
ГИП		Павловский А.В.			
Исполнил		Истаева Р.Б.			
Проверил		Павловский А.В.			
Н. контр.		Прокопенко И.А.			

Заказчик: Коммунальное государственное учреждение "Средняя школа №3" акимата города Рудного

Капитальный ремонт кровли здания по адресу: город Рудный, улица П.Корчаргина, 168

Капитальный ремонт кровли в осях 1-6, Е-К

Стадия	Лист	Листов
РП	36	

Сечение а-а. Каркас вентшахт. Узел примыкания кровли к вентшахте. Крепление дефлектора к вентшахте. Ведомость вентшахт

ТОО "Стройцентр Плюс" г. Костанай 2016 г.

Крепление зонта к вентшахте

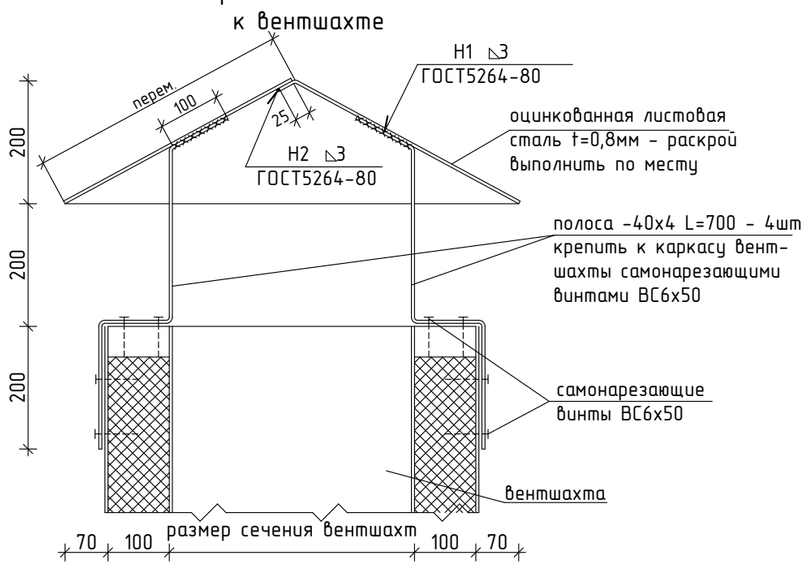

1. Указания по антикоррозионной и огнебиозащите см. АС-3.
2. Указания по сварке см. АС-3.
3. По осям здания 1, 5, К выполнить кладку из блоков из ячеистого бетона III-В7,5 D800 F50-1 по ГОСТ 21520-89 на растворе марки М50. Под висячие стропила ВС-1 по осям 1, 6 в осях Е-Ж и по осям 1, 3 в осях И-К выполнить столбики из блоков; по осям 3, 5 в осях Е-Ж выполнить столбики из кирпича КР-р-по 250х120х65 /1НФ/100/2,0/50 ГОСТ 530-2012 на растворе марки М50. Объем кирпичной кладки - 4,5м^3. Объем кладки из блоков- 37,0м^3.
4. Пароизоляция по Ж/Б плитам: из 1-го слоя рубероида РКП-350 по ГОСТ 10923-2006 на битумной мастике МБК-Г-85 по ГОСТ 2889-80 укладывается по периметру чердака вдоль наружных стен шириной 1000 мм. под утеплитель, с заведением ее на утеплитель также на ширину 1000 мм. и по швам плит перекрытия шириной 500 мм. S=790,7 м^2
5. Привязку вентшахт и их сечение уточнить после демонтажа, согласно существующих отверстий в чердачном перекрытии.
6. По периметру вентшахт выполнить пароизоляцию из 2-х слоев рубероида РКП-350 ГОСТ 10923-06 на битумной мастике МБК-Г-80 согласно рабочему чертежу, $S_{1\ слоя}$ = 6,8 м^2. Ширину полос пароизоляции выполнить равной толщине кирпичных стенок воздуховодов.
7. Стенки горизонтального воздуховода толщ. 120мм выполнить из кирпича марки КР-р-по 250х120х65 /1НФ/100/2,0/50 ГОСТ 530-2012 на растворе М50 высотой 300 мм. Площадь кирпичной кладки вентиляционных каналов составляет 13,7 м^2.
8.Крепление дерев.коробов вентшахт к кирпичной кладке производить саморезами через уголки 50х3,L=100 мм.
9. Поддоны в вентшахтах выполнить из оцинкованной листовой стали толщ. 3мм, высотой 100мм ГОСТ19904-90 по внутреннему размеру сечения вентшахт, $S_{стали}$ =4,6м^2. Зазоры между стенками поддона и вентшахты заделать тиоколовой мастикой на всю высоту.
10. Дефлекторы крепить к вентшахтам через плстины и уголки 50х3, оброомляемые вентшахту на 500 мм
11. По наружному периметру, выше ската кровли, венткорода обить окрашенной в заводских условиях кровельной листовой сталью толщиной 0,7 мм.
12. Норму расхода стали для облицовки вентиляционных каналов принять 1,13 на кв. м. покрытия.
13. Поверх защитного слоя утеплителя уложить ходовые доски толщиной 25мм и шириной 400мм.V=1,2 м^3
14. По периметру наружных стен уложить дополнительный слой утеплителя ИЗОБОКС РУФ В t=50мм штриной 1000мм
15. Качество древесины должно соответствовать ГОСТ 8486 - 86*, ГОСТ 6782 - 87. Элементы деревянных конструкций выполнить из древесины хвойных пород с влажностью не более 20%.
Качество древесины должно соответствовать требованиям ГОСТ8486-86*, ГОСТ6782-87. Для защиты деревянных элементов от гниения и для снижения горючести древесины все деревянные элементы обработать огнебиозащитным покрытием "Пирилакс" - 3000.
16. Гвозди для крепления деревянных элементов принимать по ГОСТ 4028-63*.

Спецификация вентшахт

Поз.	Обозначение	Наименование	Кол-во	Масса, ед. кг	Масса, общ. кг	Примечан.
		Вентшахты				
	ГОСТ8486-86*	Брус каркаса венткоробов 100х50мм м^3			3,5	
	ГОСТ 14918-80	Кровельная оцинк. сталь, t=0,7мм м^2	260,0	-	1428,7	площадь покрытия
	ГОСТ 14918-80	Кровельная окрашен. сталь, t=0,7мм м^2	36,0	-	197,82	площадь покрытия
		Минплита П-125, t=100мм м^3	8,0			
	ГОСТ 18124-95	Плоский а/ц лист t=10мм м^2	10,0			
	ГОСТ 8509-93	уголок 50х3,L=100 мм	40	0,232	9,28	
	ГОСТ 8509-93	уголок 50х3,L=500 мм	28	1,16	20,9	
	ГОСТ 14918-80	кровельная сталь В=500мм, t=0,7мм м^2	36,0		197,82	фартук
	ГОСТ8486-86*	доска t=30мм м^3			0,084	
	ГОСТ8486-86*	брус 50х150h L=1000	14		0,11	
	ГОСТ 19903-74	металлический лист, t=3мм м^2	1,6		37,7	с отверстием под дефлектор

Спецификация зонтов

Поз.	Обозначение	Наименование	Кол-во	Масса, ед. кг	Масса, общ. кг	Примечан.
	Серия 5.904-51 вып.1	ЗП 00.000.06	1	27,0	27,0	ВШ-1
	Серия 5.904-51 вып.1	Д 400.00.000-01	1	16,7	16,7	ВШ-3
	Серия 5.904-51 вып.1	Д 630.00.000-03	1	46,5	46,5	ВШ-9
		Зонты вентшахт				
	ГОСТ 19904-90	Листовая оцинкованная сталь, t= 0,8мм м^2	8,33	-	32,03	
	ГОСТ 103-2006	-40х4, L=700мм (оцинков.)	44	0,88	21,12	

Изм.	Кол.уч.	Лист	№Док.	Подп.	Дата
ГИП		Павловский А.В.			
Исполнил		Истаева Р.Б.			
Проверил		Павловский А.В.			
Н. контр.		Прокопенко И.А.			

Заказчик: Коммунальное государственное учреждение "Средняя школа №3" акимата города Рудного

Капитальный ремонт кровли здания по адресу: город Рудный, улица П.Корчаргина, 168

Капитальный ремонт кровли в осях 1-6, Е-К

Стадия	Лист	Листов
РП	37	

Крепление зонта к вентшахте. Спецификация вентшахт. Спецификация зонтов. Указания по устройству вентшахт

ТОО "Стройцентр Плюс" г. Костанай 2016 г.

Спецификация деревянных изделий

Марка поз.	Обозначение	Наименование	Кол-во	Объем ед., $м^3$	Объем общ., $м^3$	Примечание
		Висячие стропила ВС-1	9	0,82	7,38	
С-2	ГОСТ 8486-86*	Стропило 150х150, L=6500 мм	2	0,146	0,293	
З-1	——— " ———	Затяжка 150х150, L=6025 мм	2	0,136	0,271	
П-1	——— " ———	Подкос 150х150, L=2400 мм	2	0,054	0,108	
Б-1	——— " ———	Бабка 150х150, L=3280 мм	1	0,074	0,074	
ПБ	——— " ———	Подбалка 150х75, L=800 мм	2	0,009	0,018	
ОБ	——— " ———	Опорный брус 200х200х50 мм	2	0,002	0,004	
У-1	——— " ———	Упор 150х200х25 мм	2	0,001	0,002	
Н-1	——— " ———	Накладка 2200х150х75 мм	2	0,025	0,05	
		Висячие стропила ВС-2	9	0,755	6,795	
С-4	ГОСТ 8486-86*	Стропило 150х150, L=6100 мм	2	0,137	0,275	
З-1	——— " ———	Затяжка 150х150, L=6025 мм	2	0,136	0,271	
П-4	——— " ———	Подкос 150х150, L=1750 мм	2	0,039	0,079	
Б-2	——— " ———	Бабка 150х150, L=2480 мм	1	0,056	0,056	
ПБ	——— " ———	Подбалка 150х75, L=800 мм	2	0,009	0,018	
ОБ	——— " ———	Опорный брус 200х200х50 мм	2	0,002	0,004	
У-1	——— " ———	Упор 150х200х25 мм	2	0,001	0,002	
Н-1	——— " ———	Накладка 2200х150х75 мм	2	0,025	0,05	
		Висячие стропила ВС-3	9	0,767	6,903	
С-5	ГОСТ 8486-86*	Стропило 150х150, L=6150 мм	2	0,138	0,277	
З-1	——— " ———	Затяжка 150х150, L=6025 мм	2	0,136	0,271	
П-5	——— " ———	Подкос 150х150, L=1900 мм	2	0,043	0,086	
Б-3	——— " ———	Бабка 150х150, L=2630 мм	1	0,059	0,059	
ПБ	——— " ———	Подбалка 150х75, L=800 мм	2	0,009	0,018	
ОБ	——— " ———	Опорный брус 200х200х50 мм	2	0,002	0,004	
У-1	——— " ———	Упор 150х200х25 мм	2	0,001	0,002	
Н-1	——— " ———	Накладка 2200х150х75 мм	2	0,025	0,05	
С-1	ГОСТ 8486-86*	Стропило 50х200(h), L=15 700 мм	50	0,167	8,35	учтен расход на сращивание (1,0м)
С-3	——— " ———	Стропило 120х150(h), L=4000 мм	18	0,072	1,3	см. п.п.
С-6	——— " ———	Стропило 50х200(h), L=9 800 мм	50	0,108	5,4	учтен расход на сращивание (1,0м)
Ст-1	ГОСТ 8486-86*	Стойка 100х100, L=1950 мм	13	0,0195	0,254	
Ст-2	——— " ———	Стойка 100х100, L=2300 мм	13	0,023	0,299	

Спецификация деревянных изделий

Марка поз.	Обозначение	Наименование	Кол-во	Объем ед., $м^3$	Объем общ., $м^3$	Примечание
Ст-3	——— " ———	Стойка 100х50, L=625мм	25	0,0031	0,078	
Ст-4	——— " ———	Стойка 100х50, L=800 мм	25	0,004	0,1	
Ст-5	——— " ———	Стойка 100х50, L=540 мм	25	0,0027	0,068	
Ст-6	——— " ———	Стойка 100х50, L=285 мм	25	0,0014	0,035	
Ст-7	——— " ———	Стойка 100х100, L=1100 мм	13	0,011	0,143	
Ст-8	——— " ———	Стойка 100х100, L=1300 мм	13	0,013	0,169	
Ст-9	——— " ———	Стойка 100х50, L=360 мм	25	0,0018	0,045	
Ст-10	——— " ———	Стойка 100х50, L=640 мм	25	0,0032	0,08	
Ст-11	——— " ———	Стойка 100х100, L=1800 мм	13	0,018	0,234	
Ст-12	——— " ———	Стойка 100х100, L=1900 мм	13	0,019	0,247	
П-2	——— " ———	Подкос 100х50, L=2500 мм	25	0,0125	0,313	
П-3	——— " ———	Подкос 100х50, L=2900 мм	50	0,0145	0,725	
П-6	——— " ———	Подкос 100х50, L=1450 мм	25	0,007	0,181	
П-7	——— " ———	Подкос 100х50, L=2250 мм	25	0,0113	0,281	
П-8	——— " ———	Подкос 100х50, L=2650 мм	25	0,0133	0,331	
П-9	——— " ———	Подкос 100х50, L=2700 мм	25	0,0135	0,338	
П-10	——— " ———	Подкос 100х50, L=2650 мм	25	0,0133	0,331	
Прг-1	ГОСТ 8486-86*	Прогон 100х200(h), L=24500 мм	9	0,49	4,41	
Прг-2	——— " ———	Прогон 100х150(h), L=24500 мм	2	0,37	0,74	
Прг-3	——— " ———	Прогон 150х150(h), L=24500 мм	4	0,551	2,21	
Прг-4	——— " ———	Прогон 100х150(h), L=24500 мм	2	0,37	0,74	
Прг-5	——— " ———	Прогон 100х200(h), L=24500 мм	4	0,49	1,96	
Прг-6	——— " ———	Прогон 150х150(h), L=24500 мм	3	0,551	1,65	
У-2	——— " ———	Упор 100х50, L=300 мм	54	0,0015	0,081	
У-3	——— " ———	Упор 100х75, L=300 мм	54	0,0023	0,122	
У-4	——— " ———	Упор 100х50, L=200 мм	18	0,001	0,018	

Изм.	Кол.уч	Лист	№Док.	Подп.	Дата
ГИП		Павловский А.В.			
Исполнил		Истаева Р.Б.			
Проверил		Павловский А.В.			
Н. контр.		Прокопенко И.А.			

Заказчик: Коммунальное государственное учреждение "Средняя школа №3" акимата города Рудного

Капитальный ремонт кровли здания по адресу: город Рудный, улица П.Корчаргина, 168

Капитальный ремонт кровли в осях 1-6, Е-К

Стадия	Лист	Листов
РП	38	

Спецификация деревянных изделий

ТОО "Стройцентр Плюс" г. Костанай 2016 г.

Общая спецификация

Марка поз.	Обозначение	Наименование	Кол-во	Масса ед., кг	Масса общ., кг	Примечание
У-5	——— " ———	Упор 50х50, L=300 мм	200	0,0025	0,5	
Н-2	ГОСТ 8486-86*	Накладка 400х150х75 мм	18	0,0045	0,081	
Н-3	——— " ———	Накладка 100х30, L=500 мм	708	0,0015	1,062	
Н-4	——— " ———	Накладка 125х30 L=400 мм	50	0,0015	0,075	
Н-5	——— " ———	Накладка 200х30, L=500 мм	50	0,003	0,15	
З-2	——— " ———	Затяжка 120х150, L=5000 мм	9	0,09	0,81	
Нр-1	ГОСТ 8486-86*	Нарожник 50х125, L=2700 мм	50	0,017	0,85	
Нр-2	——— " ———	Нарожник 50х125, L=1150 мм	50	0,0072	0,36	
Нр-3	——— " ———	Нарожник 50х125 м.п.	390,8		2,45	
М-1	ГОСТ 8486-86*	Мауэрлат 125х125, L=800 мм	18	0,0125	0,225	
	——— " ———	Контрорейка 50х30 м.п.	1858,3	-	2,787	
	——— " ———	Ветровые связи 50х150 м.п.	178,0		1,34	
	——— " ———	Подшивная доска 100х20			0,85	
СВ-1	——— " ———	Связь верт. 50х150(h), L=3050мм	36		0,83	
СВ-2	——— " ———	Связь верт. 50х100(h), L=2100мм	18		0,19	
СГ-1	——— " ———	Связь гор. 50х100(h), L=5000мм	32		0,8	
СГ-2	——— " ———	Связь гор. 75х150(h), L=6000мм	24		1,62	Связи нижнего пояса
Б-1	ГОСТ 8486-86*	Брус 75х75 м.п.	150,5		0,85	
	ГОСТ 24045-94	Профлист Н57-750-0,7 $м^2$	3040,0	-	-	площадь кровельного покрытия
		Мембрана "Антикон 130 УФ" $м^2$	3040,0	-	-	площадь покрытия
	"ИНСИ"	ПШ-28-1,0 м.п.	4920,0			
	ГОСТ 15530-93	брезентовая ткань СКВП арт.11292 $м^2$	1149,5	-	-	
	ГОСТ 10923-2006	пароизоляция рубероид РКП-350 $м^2$	790,7	-	-	
		утеплитель ИЗОБОКС РУФ В,t=50мм $м^2$	1400,7	-		
		утеплитель ИЗОБОКС РУФ Н, t=150мм $м^2$	1264,5	-	-	
СО-1	ГОСТ 5781-82*	Скоба оборотная Ø8АI, $L_{общ}$=290мм шт.	310	0,114	35,34	
СП-1	ГОСТ 5781-82*	Скоба прямая Ø12АI, $L_{общ}$=500мм шт.	54	0,444	23,98	
СП-2	ГОСТ 5781-82*	Скоба прямая Ø10АI, $L_{общ}$=360мм шт.	324	0,222	71,93	
Д-1	ГОСТ 8509-93	L50х5, L=100 мм шт.	304	0,38	115,52	
Д-2	ГОСТ 8509-93	L50х5, L=400 мм шт.	210	1,508	316,68	
	ГОСТ 14918-80*	ОЦ $\frac{Б\text{-}ПН\text{-}О\text{-}ПК\ 0{,}8х710х1500}{Н\text{-}МТ\text{-}1}$ шт.	60	6,7	402,0	подшивка карниза
	"ИНСИ" г. Челябинск	Конек плоский м.п.	50,3	-	-	
	"ИНСИ" г. Челябинск	Карнизная планка м.п.	183,0	-	-	

Общая спецификация

Марка поз.	Обозначение	Наименование	Кол-во	Масса ед., кг	Масса общ., кг	Примечание
	"ИНСИ" г. Челябинск	Жалюзийные решетки (100х100) шт.	59			
	ГОСТ 7798-70	Болт М20 L=150 мм шт.	18	-	7,88	
	ГОСТ 6958-78	Шайба 20 шт.	18	-	1,4	
	ГОСТ 5915-70*	Гайка М20 шт.	18	-	1,3	
		БС-1				
1	ГОСТ 6958-78	Шайба 20 шт.	72	0,078	5,616	
2	ГОСТ 5915-70*	Гайка М20 шт.	72	0,071	5,112	
3	ГОСТ 24379.1-2012	Шпилька Ø20 , L=500 мм шт.	36	1,23	44,28	Ст3 сп5
		БС-2				
1	ГОСТ 6958-78	Шайба 20 шт.	36	0,078	2,208	
2	ГОСТ 5915-70*	Гайка М20 шт.	36	0,071	2,556	
3	ГОСТ 24379.1-2012	Шпилька Ø20 L=450 мм шт.	18	1,11	19,98	Ст3 сп5
		БС-3				
1	ГОСТ 6958-78	Шайба 16 шт.	774	0,041	31,734	
2	ГОСТ 5915-70*	Гайка М16 шт.	774	0,038	29,412	
3	ГОСТ 24379.1-2012	Шпилька Ø16 L=400 мм шт.	387	1,11	429,57	Ст3 сп5
	ГОСТ 6727-80	Проволока Ø 4ВI $L_{общ.}$= 648м кг			59,616	Скрутки
	ГОСТ 5781-82	Ерш Ø12 АIII, L=200 мм шт.	18	0,1776	3,197	

Изм.	Кол.уч.	Лист	№Док.	Подп.	Дата
ГИП		Павловский А.В.			
Исполнил		Истаева Р.Б.			
Проверил		Павловский А.В.			
Н. контр.		Прокопенко И.А.			

Заказчик: Коммунальное государственное учреждение "Средняя школа №3" акимата города Рудного

Капитальный ремонт кровли здания по адресу: город Рудный, улица П.Корчаргина, 168

Капитальный ремонт кровли в осях 1-6, Е-К

Стадия	Лист	Листов
РП	39	

Общая спецификация.

ТОО "Стройцентр Плюс" г. Костанай 2016 г.

Схема пробивки проема

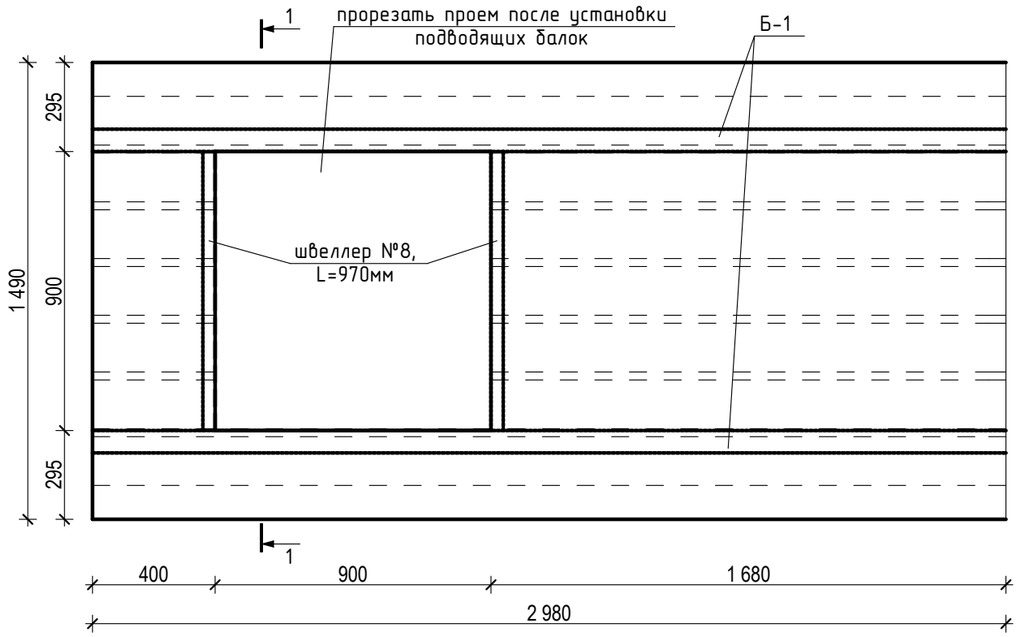

Выход на чердак

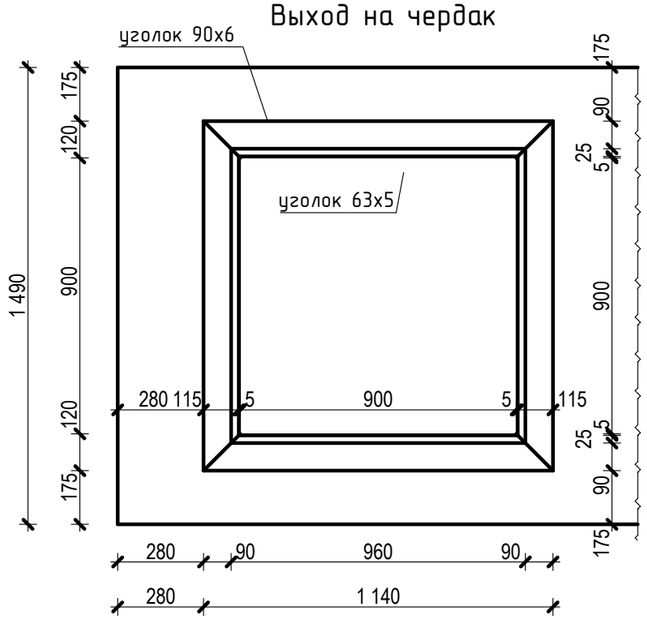

1.Выход на чердак запроектирован с лестничной клетки в осях 3-5 и Е/3-Ж.
Работы выполнить в следующем порядке:
- Очистить поверхность плиты.
-Установить временные подпорные стойки.
- Установить подводящие балки Б-1, на ц/п раствор на глубину не менее 250мм.
- Приварить к балкам Б-1 швеллер №8.
- Демонтировать бетон полки плиты.
- Срезать существующую арматуру плиты по границам выполняемого проема.
- Установить обрамление проема из уголка 63х5 и металлического листа t=5мм.
- Демонтировать временные подпорные стойки.
2. Электросварка выполняется в соответствии указаниями СН 393-78.
3.Сварку производить электродами Э-42 ГОСТ 9467-75. Высота катета сварного шва по наименьшей толщине свариваемых деталей. Сварку производить по ГОСТ 5264-80.
4.Для конструкций принимать стальной прокат марки С245 по ГОСТ 27772-88
5.Поверхность металлических элементов, после выполнения сварочных работ отчистить от шлака и ржавчины и окрасить эмалью ПФ-115 ГОСТ 6465-76 за 2- раза. по слою грунтовки ПФ-0142 (быстросохнущая)по ТУ 6-10-1698-78.
6.Все работы по сварке выполнять в соответствии с требованиями СНиП РК 5.03-37-2005.

1-1

2-2

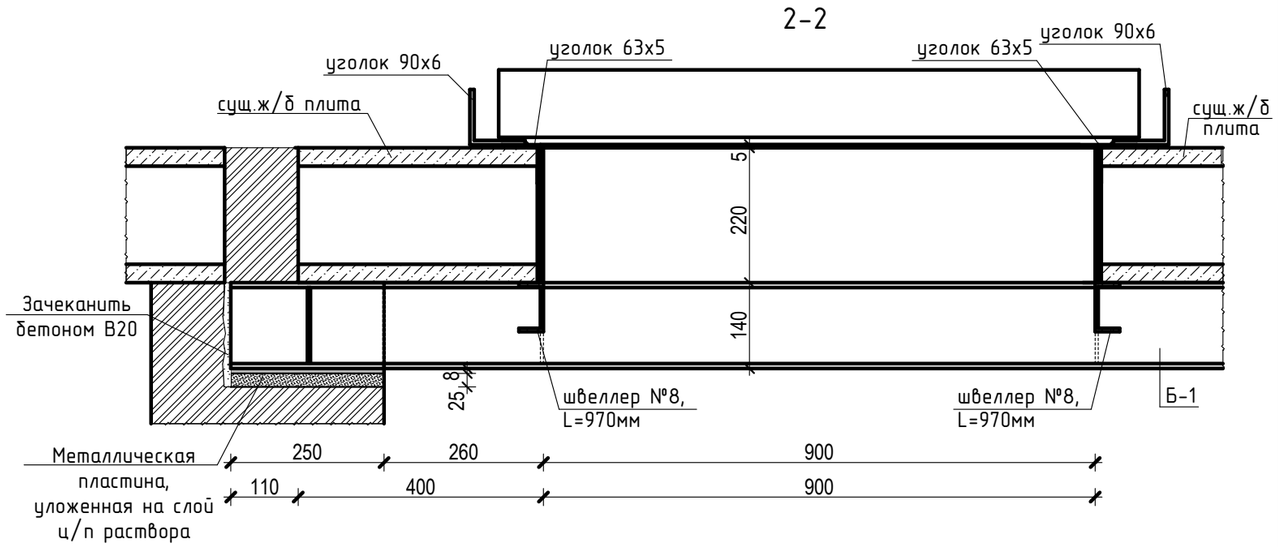

Спецификация выхода на чердак

Марка поз.	Обозначение	Наименование	Кол-во	Масса ед., кг	Масса общ., кг	Примечание
			2	48,43	96,86	
1	ГОСТ 8239-89	двутавр № 14, L=3250мм	1	44,53	44,53	
2	ГОСТ 19903-74	пластина 30х5, L=125мм	26	0,15	3,9	шаг 250мм
	ГОСТ 8240-89	швеллер №8, L=970мм	2	6,84	13,68	
	ГОСТ 8509-93	уголок 63х5, L=960мм	4	4,62	18,48	
	ГОСТ 8509-93	уголок 90х6, L=1140мм	4	9,5	38,0	
	ГОСТ 19903-74	пластина 100х8, L=250мм	4	1,57	6,28	
	ГОСТ 19903-74	листовая сталь t=5мм	0,83 м²		32,58	
ЛС-1	серия 1.100.2-5 в.1	Лестница-стремянка ЛВ-6.27-1 шт.	2	27,38	54,76	
	ГОСТ 24698-81	ДЛ 10-10	1			

Изм.	Кол.уч.	Лист	№Док.	Подп.	Дата
ГИП		Павловский А.В.			
Исполнил		Истаева Р.Б.			
Проверил		Павловский А.В.			
Н. контр.		Прокопенко И.А.			

Заказчик: Коммунальное государственное учреждение "Средняя школа №3" акимата города Рудного

Капитальный ремонт кровли здания по адресу: город Рудный, улица П.Корчаргина, 168

Капитальный ремонт кровли в осях 1-6, Е-К

Стадия	Лист	Листов
РП	40	

Схема пробивки проема. Выход на чердак. Сечение 1-1, 2-2. Спецификация выхода на чердак

ТОО "Стройцентр Плюс" г. Костанай 2016 г.

Схема устройства слухового окна СО-1

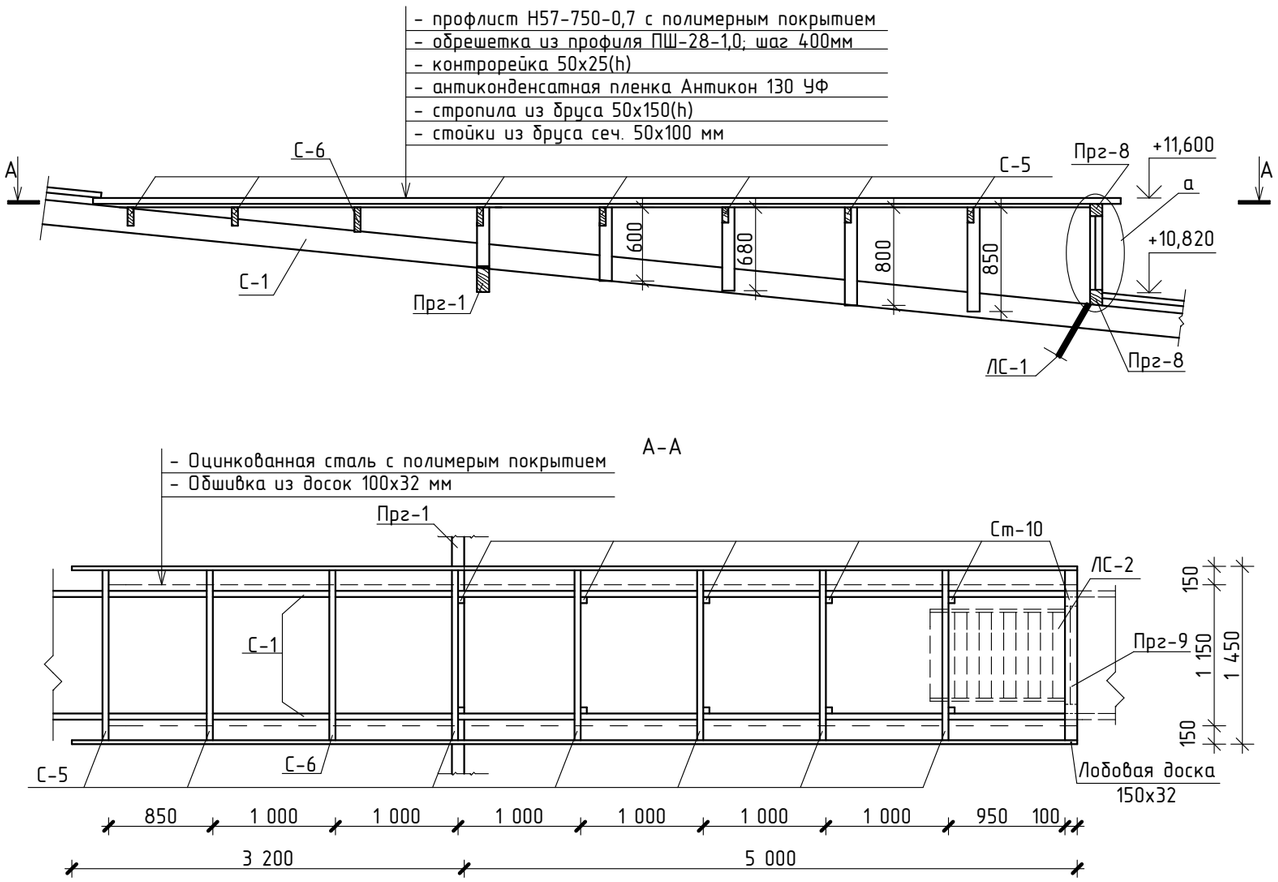

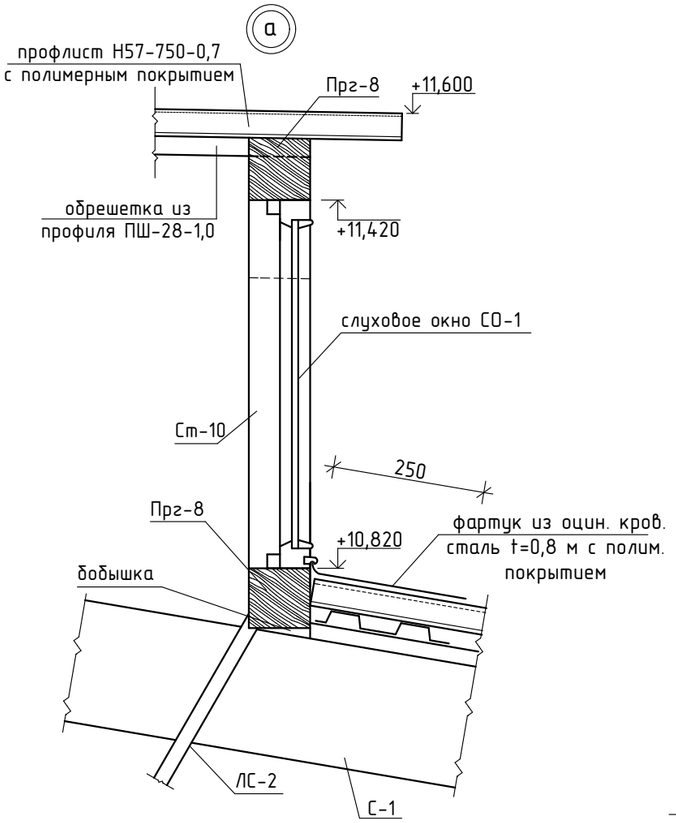

Схема устройства слухового окна СО-2

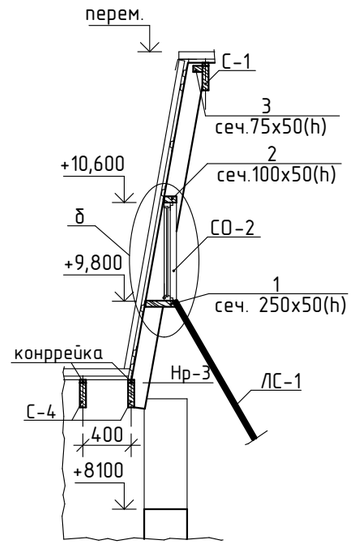

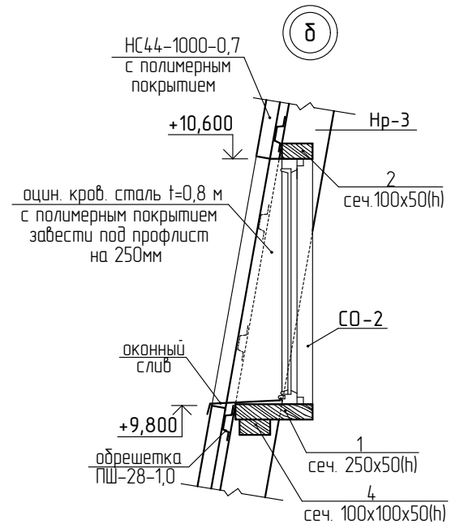

1. Слуховые окна замаркированы на листе АС-30
2. Указания по производству работ см. на листе АС-31
3. Указания по антикоррозионной и огнебиозащите см. АС-3.
4. Деревянные элементы соприкасающиеся с кирпичной кладкой или бетонной поверхностью, должны быть обернуты в 2 сл. толя РКП-350 , ГОСТ 10923 - 2006.
5. Гвозди для крепления деревянных элементов принимать по ГОСТ 4028-63*. Все металлические элементы крепления по чердаку очистить от шлака, грязи, ржавчины и защитить металлическим цинковым покрытием толщ. 120мкм.
6. Для изготовления деревянных элементов применять древесину хвойных пород влажностью не более 20%. Древесина должна соответствовать требованиям ГОСТ 6782.1-75*; ГОСТ 8486-86*.

Изм.	Кол.уч.	Лист	№Док.	Подп.	Дата	Заказчик: Коммунальное государственное учреждение "Средняя школа №3" акимата города Рудного
						Капитальный ремонт кровли здания по адресу: город Рудный, улица П.Корчаргина, 168
ГИП		Павловский А.В.				Капитальный ремонт кровли в осях 1-6, Е-К
Исполнил		Истаева Р.Б.				Схема устройства слухового окна СО-1. Схема устройства слухового окна СО-2. Узел а, б.
Проверил		Павловский А.В.				
Н. контр.		Прокопенко И.А.				

Стадия	Лист	Листов
РП	41	

ТОО "Стройцентр Плюс" г. Костанай 2016 г.

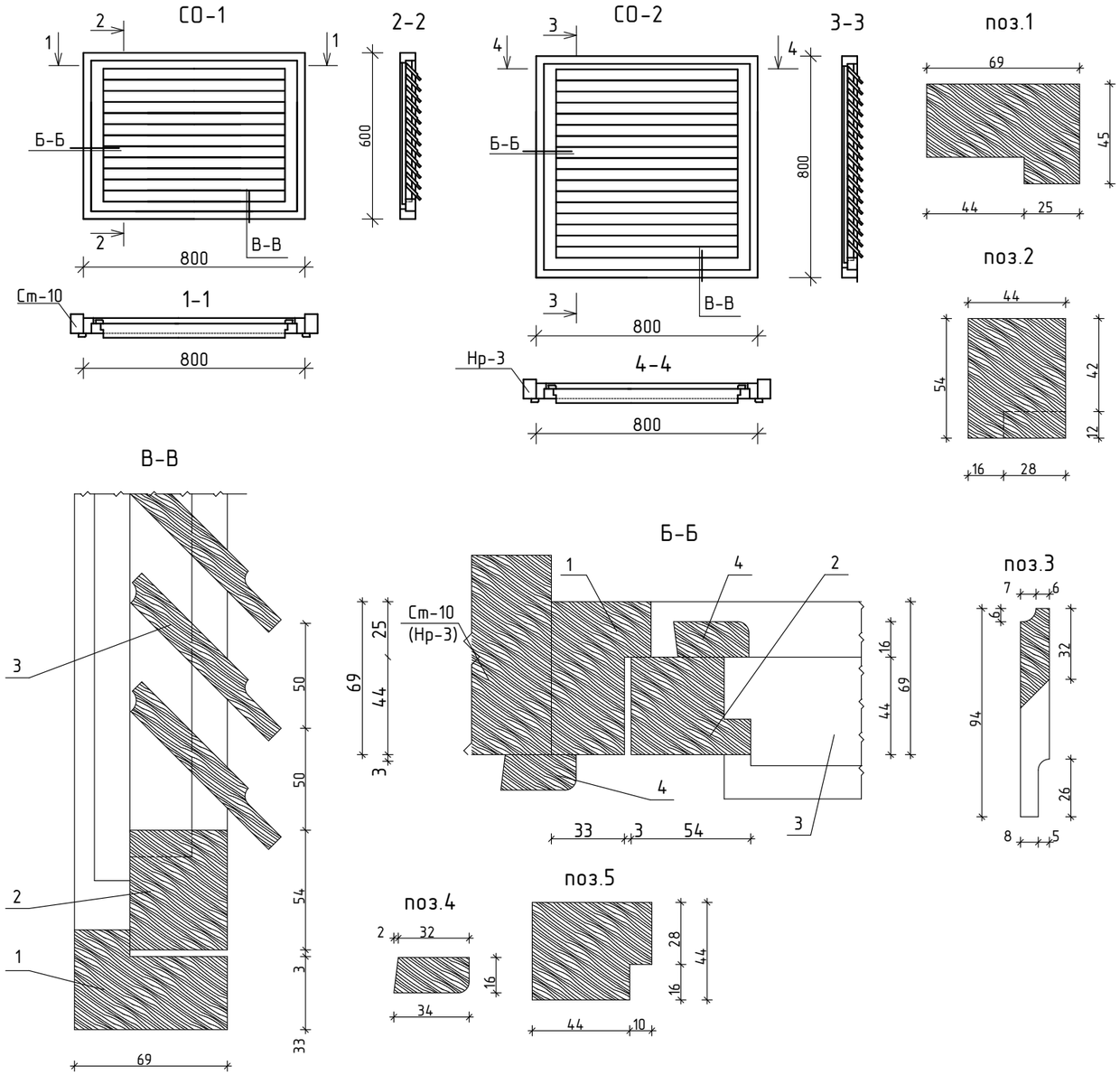

Спецификация слухового окна

Марка поз.	Обозначение	Наименование	Кол-во	Объем ед., $м^3$	Объем общ., $м^3$	Примечание
С-5	ГОСТ 8486-86*	Стропило 50х150(h), L=1450 мм шт	7	0,015	0,105	
С-6	ГОСТ 8486-86*	Стропило 50х200(h), L=1450 мм	1	0,015	0,015	
Прг-8	——— " ———	Прогон 100х100, L=1450 мм шт	2	0,015	0,03	
Ст-10	——— " ———	Стойка 100х50 м.п.	9,0	-	0,05	
	——— " ———	Лобовая доска 150х32	-		0,08	
	——— " ———	Доски 100х32	-	-	0,37	
1	ГОСТ 8486-86*	брус 250х50(h), L=1000 мм	1		0,013	
2	——— " ———	брус 100х50(h), L=1000 мм	1		0,005	
3	——— " ———	брус 75х50(h), L=31,4 м	1		0,12	
4	ГОСТ 8486-86*	брус 100х100х50(h)	2		0,001	
	ГОСТ 24045-94	Профлист Н57-750-0,7 $м^2$	12,0	-	-	с полимерным покрытием
		Пленка Антикон 130 УФ $м^2$	12,0	-	-	площадь покрытия
	"ИНСИ"	ПШ-28-1,0 м.п.	33,6	-	-	
	ГОСТ 14918-80*	ОЦ $\frac{Б-ПН-О-ПК\ 0,8х1200х2000}{Н-МТ-1}$ шт.	7	14,9	59,6	с полимерным покрытием
ЛС-1	серия 1.100.2-5 в.1	Лестница-стремянка ЛВ-6.27-1 шт.	2	27,38	54,76	
ЛС-2	серия 1.100.2-5 в.1	Лестница-стремянка ЛВ-6.18-1 шт.	1	18,06	18,06	

1. Слуховые окна замаркированы на листе АС-30
2. Указания по производству работ см. на листе АС-31
3. Указания по антикоррозионной и огнебиозащите см. АС-3.
4. Деревянные элементы соприкасающиеся с кирпичной кладкой или бетонной поверхностью, должны быть обернуты в 2 сл. толя РКП-350 , ГОСТ 10923 - 2006.
5. Гвозди для крепления деревянных элементов принимать по ГОСТ 4028-63*. Все металлические элементы крепления по чердаку очистить от шлака, грязи, ржавчины и защитить металлическим цинковым покрытием толщ. 120мкм.
6. Для изготовления деревянных элементов применять древесину хвойных пород влажностью не более 20%. Древесина должна соответствовать требованиям ГОСТ 6782.1-75*; ГОСТ 8486-86*.

Спецификация блока слуховых окон

Марка поз.	Обозначение	Наименование	Кол-во	Объем общ. $м^3$	Примечание
1	ГОСТ23166-99	деревянная коробка - брусок 75х50	6,0м	0,023	
2	- " -	деревянный переплет - брусок 60х50	5,6м	0,017	
3	- " -	деревянные жалюзи - рейка 100х16	35,0м	0,056	
4	- " -	деревянная раскладка - рейка 40х16	11,4м	0,0073	
		Стандартные изделия			
	ГОСТ5087-80	ручка-скоба Б-65	2		
	ГОСТ5088-94	петля оконная ПНЦ85	4		
	ГОСТ5090-86	задвижка оконная ЖУ	4		

Изм.	Кол.уч.	Лист	№Док.	Подп.	Дата
ГИП		Павловский А.В.			
Исполнил		Истаева Р.Б.			
Проверил		Павловский А.В.			
Н. контр.		Прокопенко И.А.			

Заказчик: Коммунальное государственное учреждение "Средняя школа №3" акимата города Рудного

Капитальный ремонт кровли здания по адресу: город Рудный, улица П.Корчаргина, 168

Капитальный ремонт кровли в осях 1-6, Е-К

Стадия	Лист	Листов
РП	42	

СО-1. СО-2.Поз. 1,2,3,4,5. Сечение Б-Б, В-В.
Спецификация слухового окна
Спецификация блока слуховых окон

ТОО "Стройцентр Плюс"
г. Костанай 2016 г.

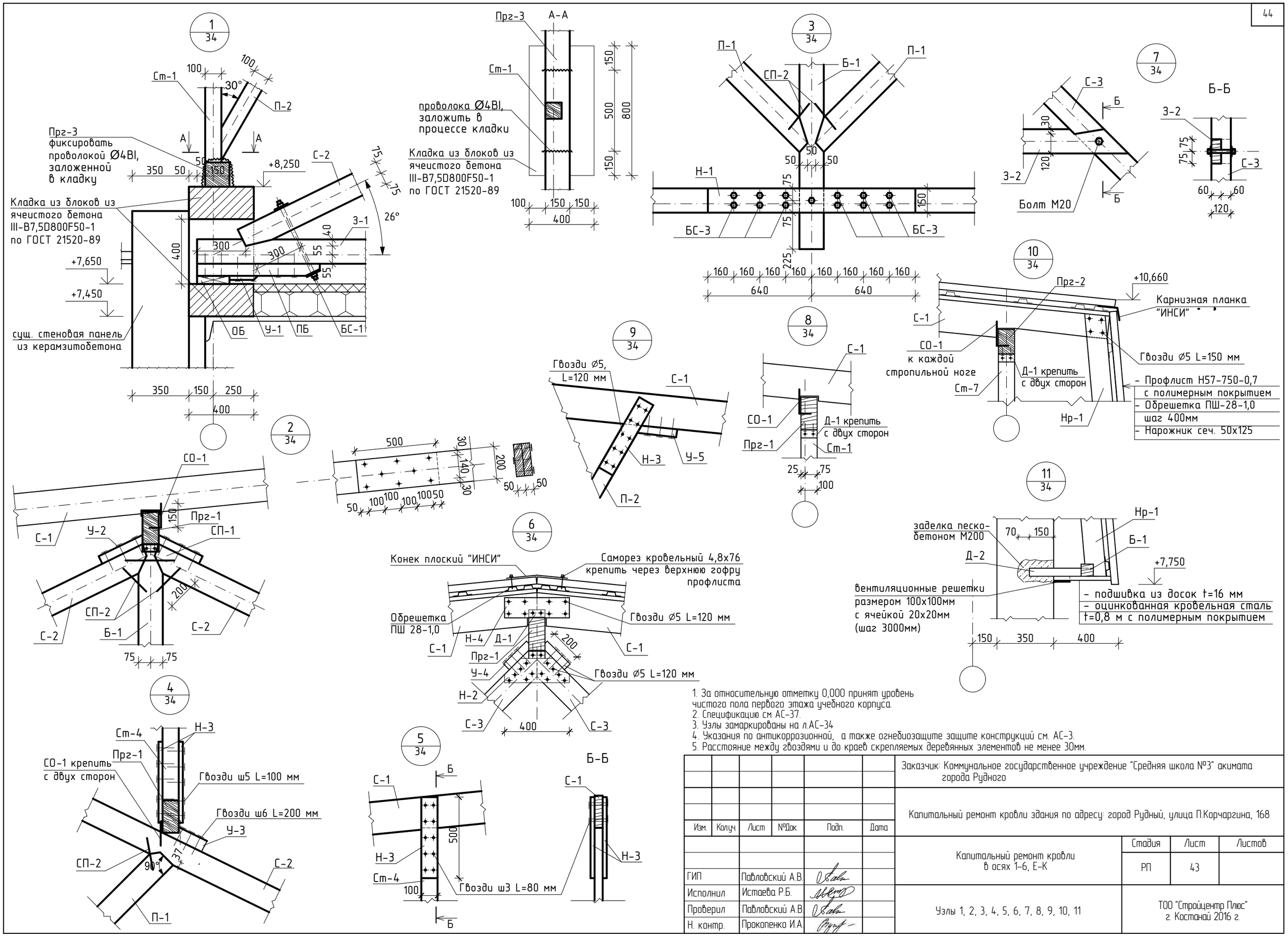

1. За относительную отметку 0,000 принят уровень чистого пола первого этажа учебного корпуса.
2. Спецификацию см АС-37.
3. Узлы замаркированы на л.АС-34
4. Указания по антикоррозионной, а также огнебиозащите защите конструкций см. АС-3.
5. Расстояние между гвоздями и до краев скрепляемых деревянных элементов не менее 30мм.

Изм.	Кол.уч.	Лист	№Док.	Подп.	Дата	Заказчик: Коммунальное государственное учреждение "Средняя школа №3" акимата города Рудного
						Капитальный ремонт кровли здания по адресу: город Рудный, улица П.Корчаргина, 168
ГИП		Павловский А.В.				Капитальный ремонт кровли в осях 1-6, Е-К — Стадия: РП; Лист: 43; Листов:
Исполнил		Истаева Р.Б.				Узлы 1, 2, 3, 4, 5, 6, 7, 8, 9, 10, 11
Проверил		Павловский А.В.				ТОО "Стройцентр Плюс" г. Костанай 2016 г.
Н. контр.		Прокопенко И.А.				

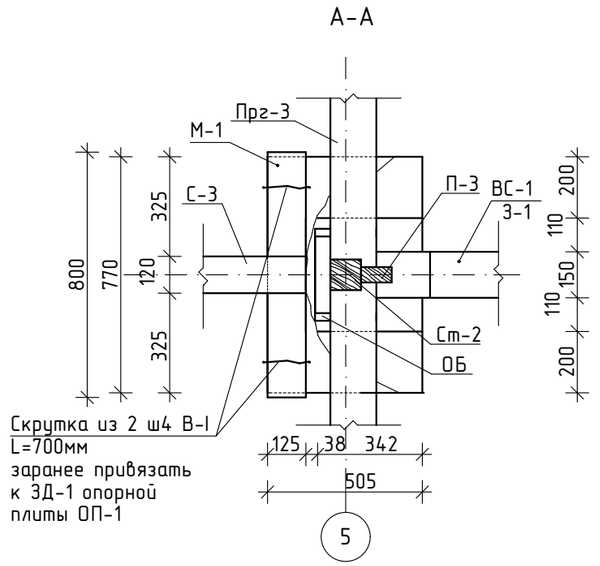

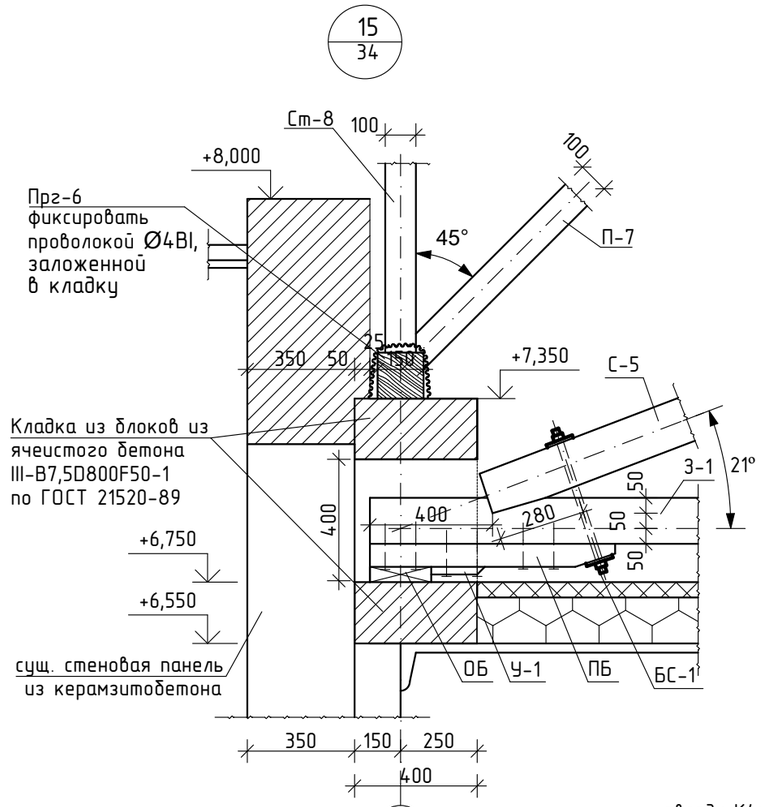

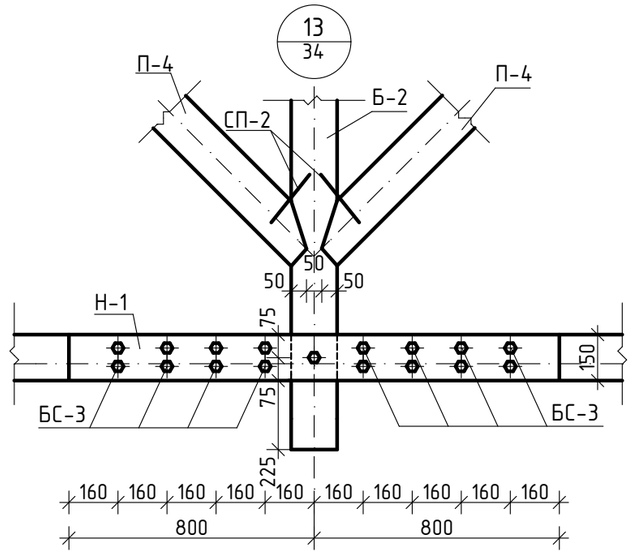

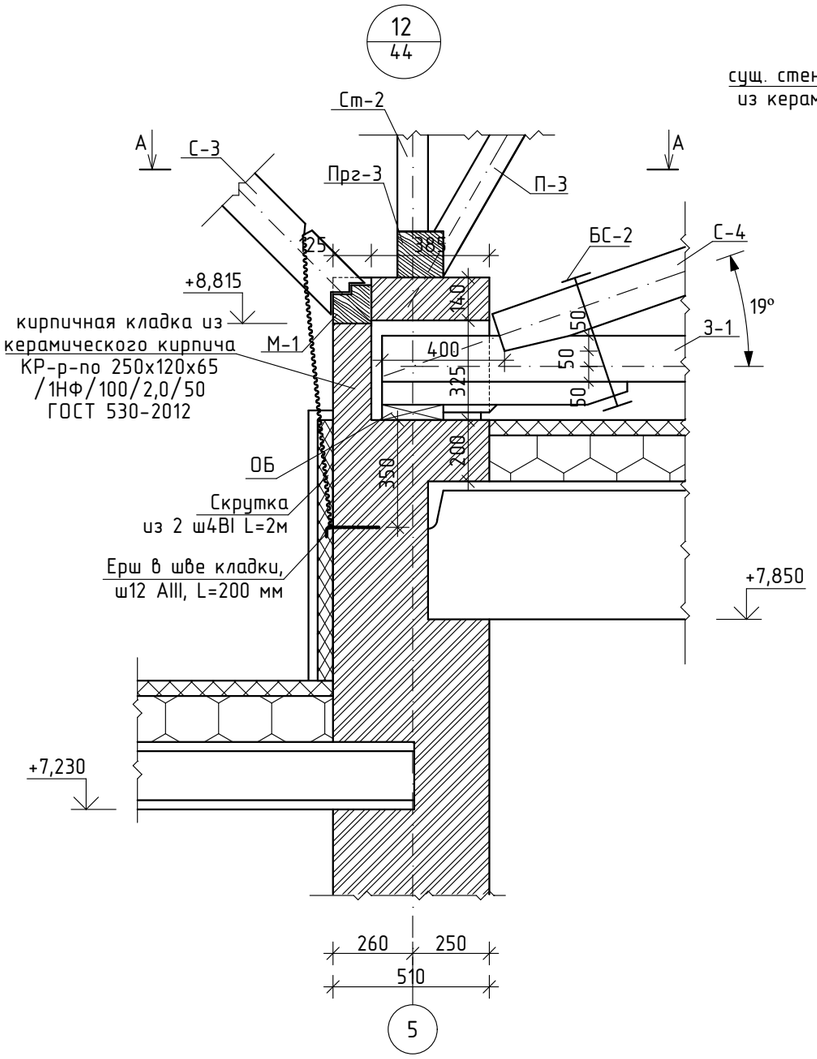

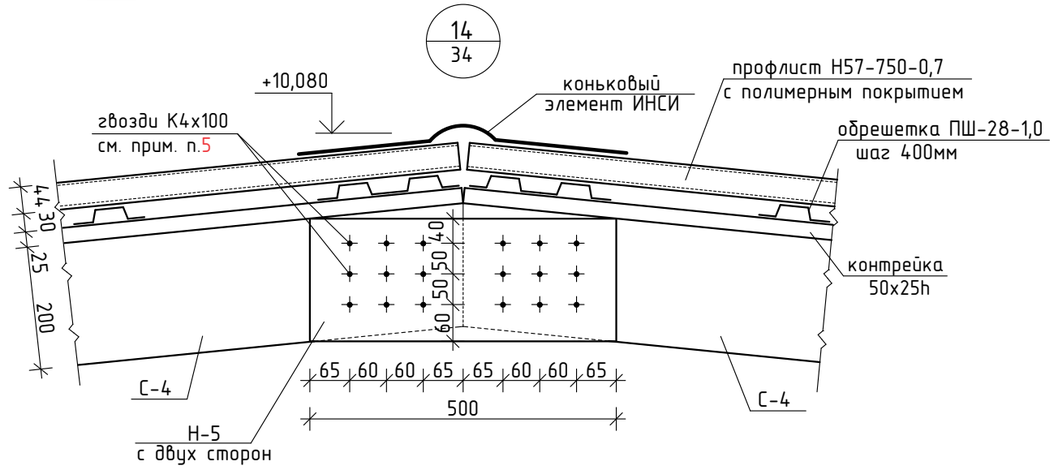

1. За относительную отметку 0,000 принят уровень чистого пола первого этажа учебного корпуса.
2. Спецификацию см АС-37.
3. Узлы замаркированы на л.АС-34
4. Указания по антикоррозионной, а также огнебиозащите защите конструкций см. АС-3.
5. Расстояние между гвоздями и до краев скрепляемых деревянных элементов не менее 30мм.

Изм.	Кол.уч.	Лист	№Док.	Подп.	Дата	Заказчик: Коммунальное государственное учреждение "Средняя школа №3" акимата города Рудного
						Капитальный ремонт кровли здания по адресу: город Рудный, улица П.Корчаргина, 168
ГИП		Павловский А.В.				Капитальный ремонт кровли в осях 1-6, Е-К — Стадия: РП; Лист: 44; Листов:
Исполнил		Истаева Р.Б.				Узлы 12, 13. Узел А.
Проверил		Павловский А.В.				ТОО "Стройцентр Плюс" г. Костанай 2016 г.
Н. контр.		Прокопенко И.А.				