Общие указания

Архитектурно-строительные решения ниже отм. 0,000 под РПТ-1 и РПТ-2 с трансформаторами 2х1000-6/0,4 кВа разработаны на основании:
- задания на проектирование;
- отчета об инженерно-геологических изысканиях, выполненноного ТОО "ВК ГИИИз" арх. №17967 дог. 567 (скв. 15) для РПТ-2 и арх. № с/п 17982 дог. 602 (скв. 7, шурф 8) для РПТ-1.

Природно-климатические условия района строительства.

-климатический район площадки строительства-1В;
-расчетная температура наружного воздуха- -36°С;
-скоростной напор ветра - 38кг/м^2 (III ветровой район);
-снеговая нагрузка - 150 кг/м^2 (IVснеговой район);
-сейсмичность района строительства- 7 баллов;
-сейсмичность площадки строительства - 7 баллов.

Инженерно-геологические условия

В основании фундаментов принята галечниковая подушка по уплотненному грунту.
Подземные воды на период изысканий (июль 2012г.) не вскрыты.

Хозяйственная необходимость и целесообразность строительства.

Строительство трансформаторных подстанций предусмотрено с целью обеспечения электроснабжением жилых домов и инфраструктуры социально бытового назначения г. Риддер, ВКО.

АРХИТЕКТУРНО-СТРОИТЕЛЬНЫЕ РЕШЕНИЯ

Архитектурно-строительные решения ниже отм. 0,000 разработаны под модульное здание, предназначенное для организации трансфоматорной подстанции.
Модульное здание представляет конструкцию из четырех блоков, полной заводской готовности, размером 2250х6750х3245(h) мм. Максимальный вес одного блока (с учетом установленного в нем оборудования)-не более 6000кг.

Конструктивное решение элементов ниже отм. 0,000

фундаменты-из монолитного бетона по галечниковой подушке.
Поверхность конструкций ниже отм. 0,000, на которую устанавливается модульный блок должна быть горизонтальной и иметь отклонение не более 5мм.

Ведомость рабочих чертежей основного комплекта

№ п/п	Наименование.	Примечан.
1	Общие данные.	
2	План фундаментов под РПТ-1.	
3	План фундаментов под РПТ-2.	
4	Схема расположения МН1 на отм. 0,000. Узлы А,Б.	

Ведомость ссылочных и прилагаемых документов.

Обозначение	Наименование	Примечание
	Ссылочные документы	
ГОСТ 23279-85	Сетки арматурные сварные	
ГОСТ 1839-80	Трубы асбестоцементные. Технические условия.	
Серия 1.400-15 вып. 1	Унифицированные закладные изделия железо-	
	бетонных конструкций для крепления техно-	
	логических коммуникаций и устройств.	

Ведомость основных комплектов рабочих чертежей.

№ п/п	Наименование	Примечание
ГП	Генеральный план	
АС	Архитектурно-строительные решения (ниже отм. 0,000)	
ЭС	Электротехническая часть	

Рабочий проект разработан в соответствии с государственными нормативными требованиями действующими в Республике Казахстан

Гл. инженер проекта Чапля Р.А.

Изм.	Кол.уч.	Лист	№ док.	Подпись	Дата	1253-47-1;2-ЭС.АС			
						Магистральные электрические сети 6, 7 микрорайонов в г. Риддере, ВКО.			
ГИП		Чапля				РПТ-1 и РПТ-2	Стадия	Лист	Листов
Разработал		Колесникова					РП	1	4
Проверил		Ананьева							
Норм. контр.		Ананьева				Общие данные.	ТОО "Востокагропромпроект" г. Усть-Каменогорск		

Взам.инв.N | Подп. и дата | Инв.N подл.

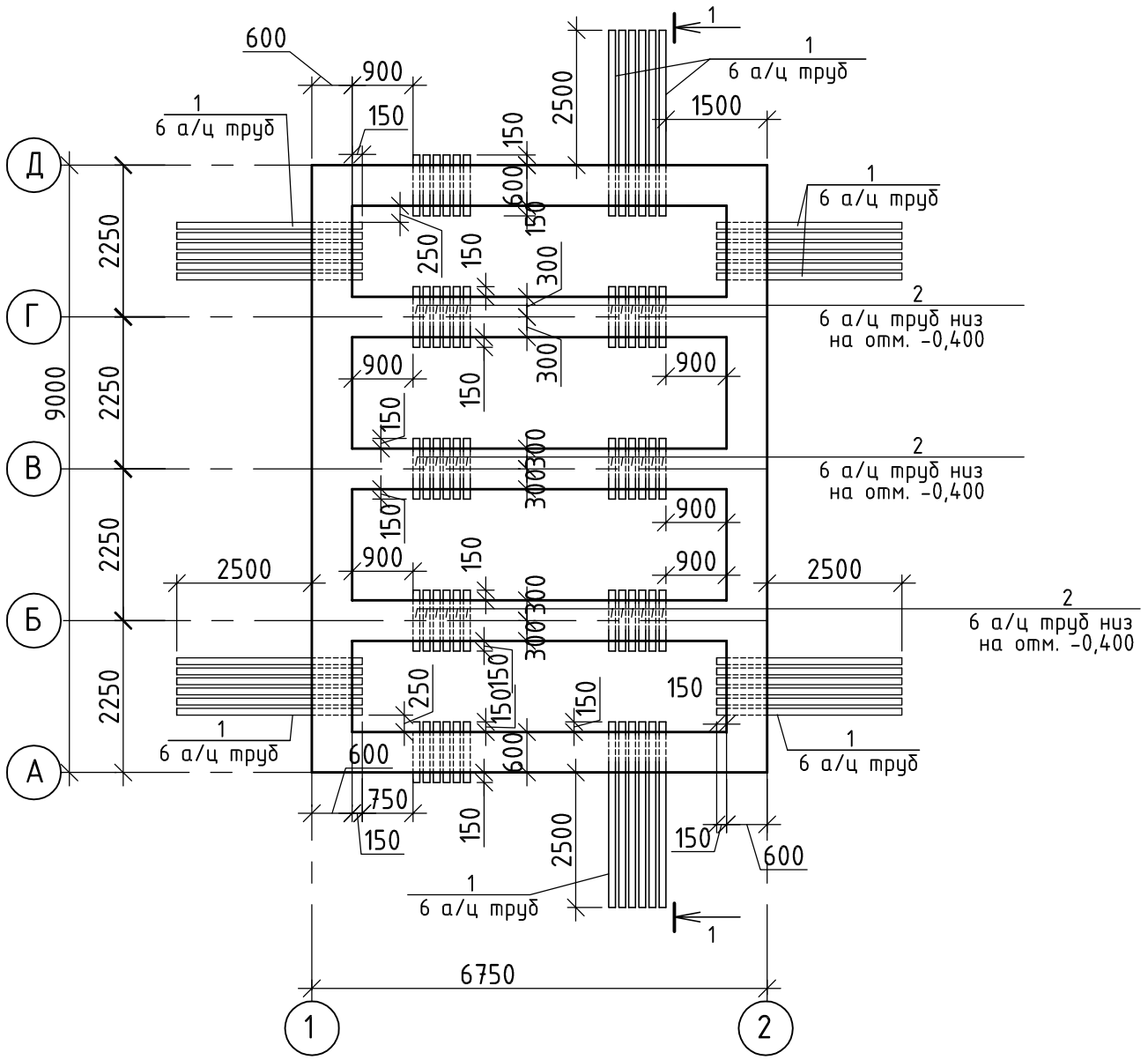

Отмостка:

асфальтобетон - 30 мм
галечниковая подушка
уплотненный грунт

1 - 1

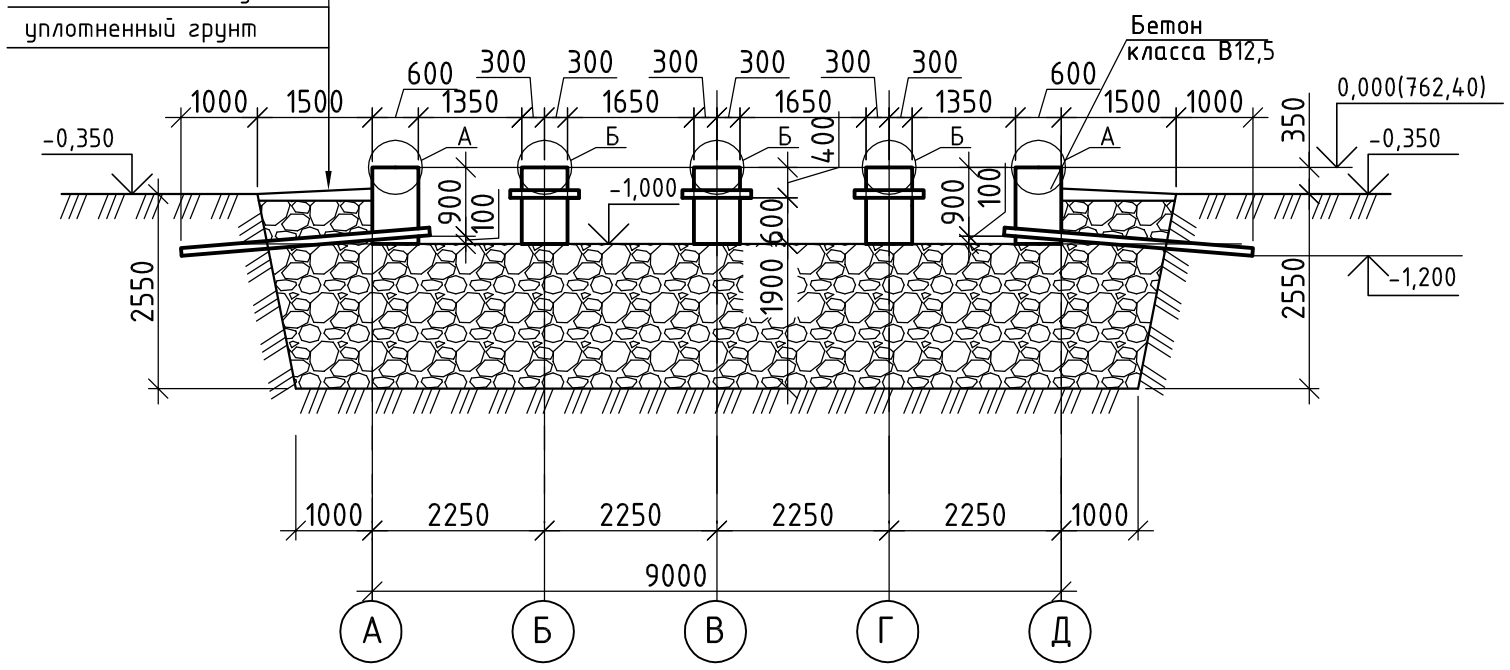

Спецификация сборных элементов фундамента

Поз.	Обозначение	Наименование	Кол.	Масса ед.кг	Примеч.
		Монолитный фундамент			
		Бетон класса В12.5 W4 F100 $м^3$	30,0		
		Галечниковый грунт $м^3$	191,2		
		Изделия закладные			
1		Труба асбоцементная БНТ 100 ГОСТ 1839-80 L=3250	36		
2		Труба асбоцементная БНТ 100 ГОСТ 1839-80 L=900	48		

1. Общие данные см. лист АС-1.
2. За отметку 0,000 условно принята верхняя отметка фундамента , соответствующая абсолютной отметке на местности 762,40.
3. Грунты на площадке лессовидные суглинки I типа по просадочности, среднепучинистые. По содержанию водорастворимых сульфатов слабоагрессивные. Грунтовые воды выработками не вскрыты (см. заключение об инженерно-геологических условиях выполненное ТОО " ВК ГИИИз " г. Усть-Каменогорск инв. № 17982, договор №602, скв. 7, шурф 8). Основанием фундаментов служит галечниковая подушка толщиной 1,9 м. Грунтовая подушка устраивается путем послойного уплотнения галечникого грунта до Yск.=1,65 т/$м^3$слоями толщиной 20 см. Размеры грунтовой падушки: по низу 11,0х8,75м; по верху 12,0х9,75м.
4. Монолитные фундаменты выполнять из бетона класса В12,5 W4 F100 на сульфатостойких портландцементах по ГОСТ 22266-94.
5. Производство и приемку строительно-монтажных работ по возведению фундаментов выполнять в соответствии с требованиями СНиП 3.02.01-87 "Земляные сооружения, основания и фундаменты".
6. В процессе выполнения строительно-монтажных работ должны быть своевременно освидетельствованы "скрытые работы" с оформлением соответствующей документации.
7. В процессе производственных работ предусмотреть защиту грунтов основания от разрушения атмосферными воздействиями и водой в период устройства фундаментов. Не допускать перерывы в возведении фундаментов.
8. Асбестоцементные трубы уложить с зазором 50 мм.
9. Узлы "А" и "Б" см. лист ЭС.АС-4.

Взам.инв.N | Подп. и дата | Инв.N подл.

Изм.	Кол.уч.	Лист	№ док.	Подпись	Дата
Разработал		Колесникова			
Проверил		Ананьева			
Норм. контр.		Ананьева			

1253-47-1-ЭС.АС

Магистральные электрические сети 6, 7 микрорайонов в г. Риддере, ВКО.

РПТ-1

Стадия	Лист	Листов
РП	2	

План фундаментов под РПТ-1. Сечения 1-1.

ТОО "Востокагропромпроект" г. Усть-Каменогорск

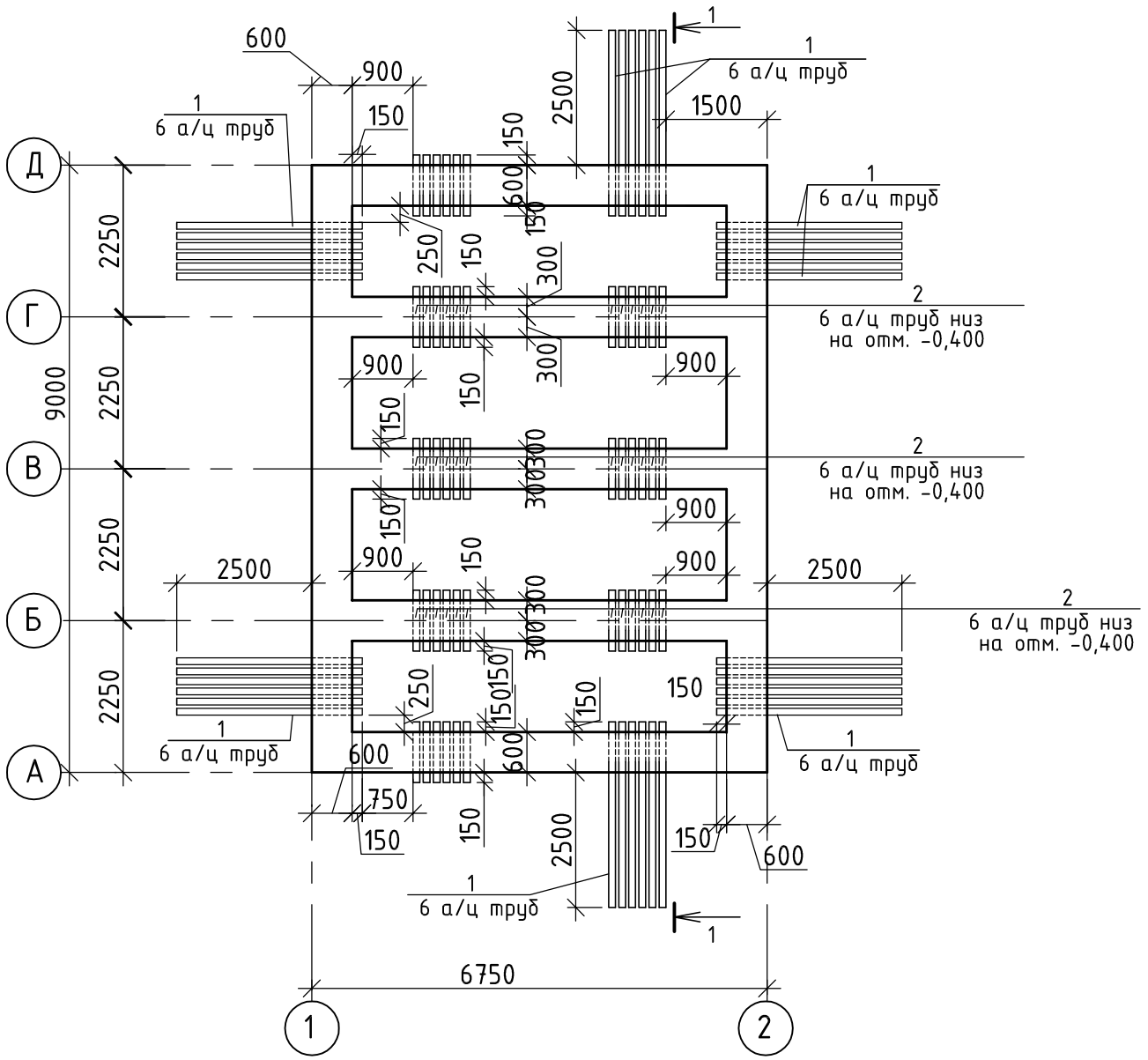

Отмостка:

асфальтобетон - 30 мм
галечниковая подушка
уплотненный грунт

1 - 1

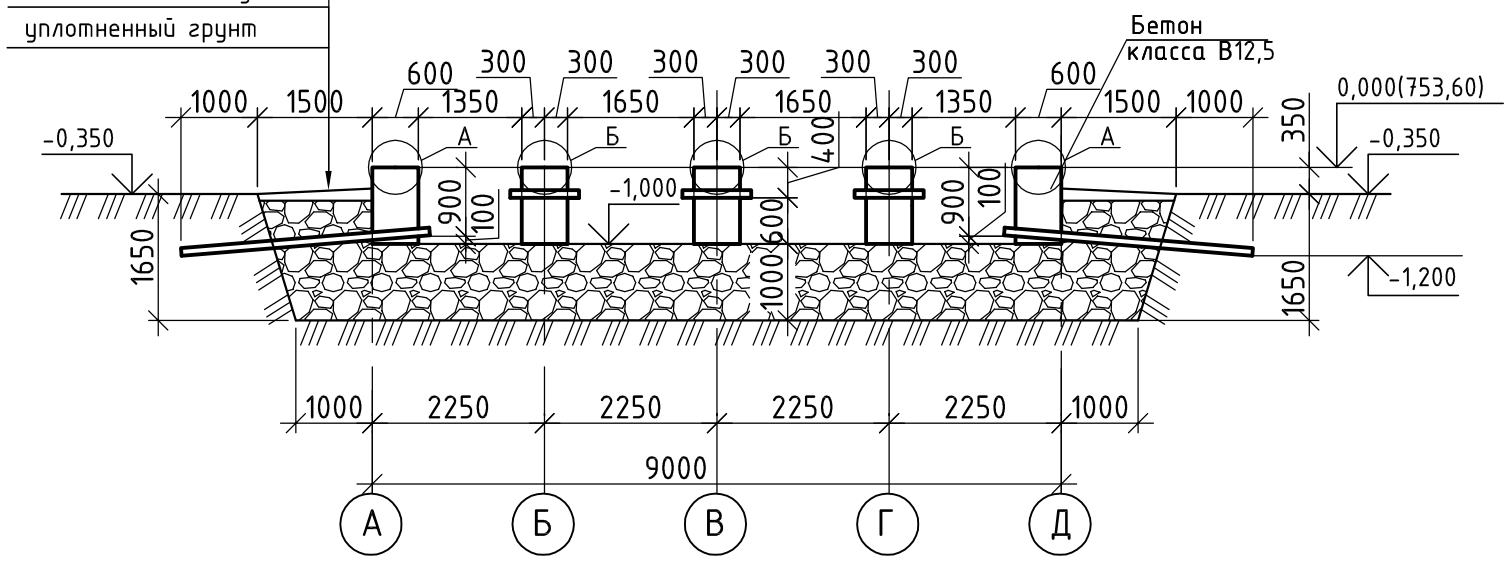

Спецификация сборных элементов фундамента

Поз.	Обозначение	Наименование	Кол.	Масса ед.кг	Примеч.
		Монолитный фундамент			
		Бетон класса В12.5 W4 F100 $м^3$	30,0		
		Галечниковый грунт $м^3$	109,0		
		Изделия закладные			
1		Труба асбоцементная БНТ 100 ГОСТ 1839-80 L=3250	36		
2		Труба асбоцементная БНТ 100 ГОСТ 1839-80 L=900	48		

1. Общие данные см. лист АС-1.
2. За отметку 0,000 условно принята верхняя отметка фундамента , соответствующая абсолютной отметке на местности 753,60.
3. Грунты на площадке лессовидные суглинки I типа по просадочности, среднепучинистые. По содержанию водорастворимых сульфатов слабоагрессивные. Грунтовые воды выработками не вскрыты (см. заключение об инженерно-геологических условиях выполненное ТОО " ВК ГИИИз " г. Усть-Каменогорск инв. № 17967, договор №567, скв. 15).
Основанием фундаментов служит галечниковая подушка толщиной 1,9 м. Грунтовая подушка устраивается путем послойного уплотнения галечникого грунта до Yск.=1,65 т/$м^3$слоями толщиной 20 см. Размеры грунтовой падушки: по низу 11,0х8,75м; по верху 12,0х9,75м.
4. Монолитные фундаменты выполнять из бетона класса В12,5 W4 F100 на сульфатостойких портландцементах по ГОСТ 22266-94.
5. Производство и приемку строительно-монтажных работ по возведению фундаментов выполнять в соответствии с требованиями СНиП 3.02.01-87 "Земляные сооружения, основания и фундаменты".
6. В процессе выполнения строительно-монтажных работ должны быть своевременно освидетельствованы "скрытые работы" с оформлением соответствующей документации.
7. В процессе производственных работ предусмотреть мероприятия по защите грунтов основания от разрушения атмосферными
Не допускать перерывы в возведении фундаментов.
8. Асбестоцементные трубы уложить с зазором 50 мм.
9. Узлы "А" и "Б" см. лист ЭС.АС-4.

Изм.	Кол.уч.	Лист	№ док.	Подпись	Дата	1253-47-2-ЭС.АС			
						Магистральные электрические сети 6, 7 микрорайонов в г. Риддере, ВКО.			
Разработал		Колесникова				РПТ-2	Стадия	Лист	Листов
Проверил		Ананьева					РП	3	
Норм. контр.		Ананьева				План фундаментов под РПТ-2. Сечения 1-1.	ТОО "Востокагропромпроект" г. Усть-Каменогорск		

Взам.инв.N | Подп. и дата | Инв.N подл.

Спецификация сборных элементов

Поз.	Обозначение	Наименование	Кол.	Масса ед.кг	Примеч.
МН1	Серия 1.400-15 вып. 1	Изделие закладное МН418-2			
		пог. м	68,0	12,80	870,40 кг

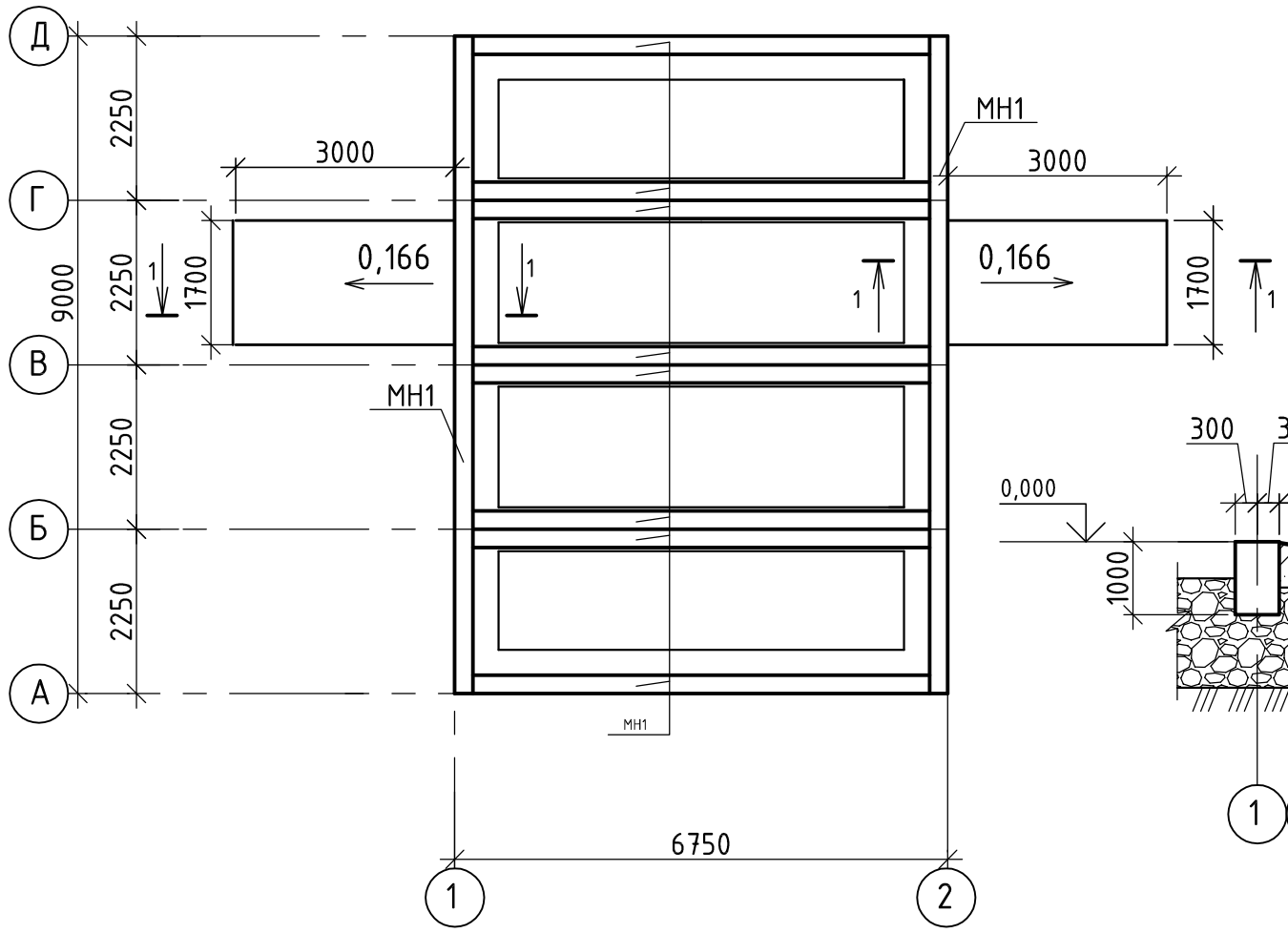

1 - 1

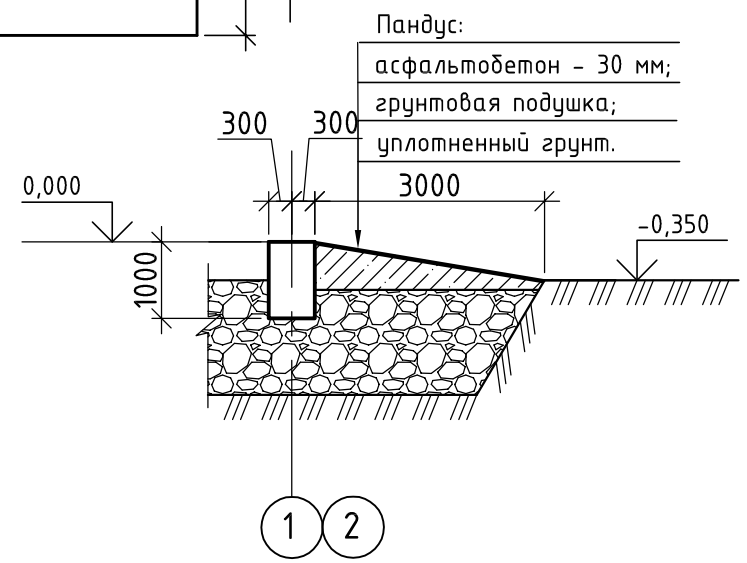

Узел А

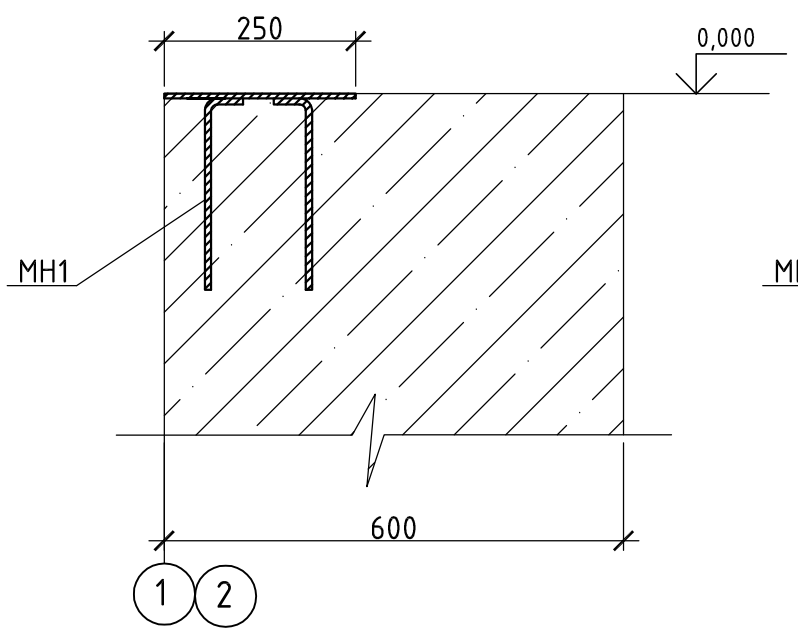

Узел Б

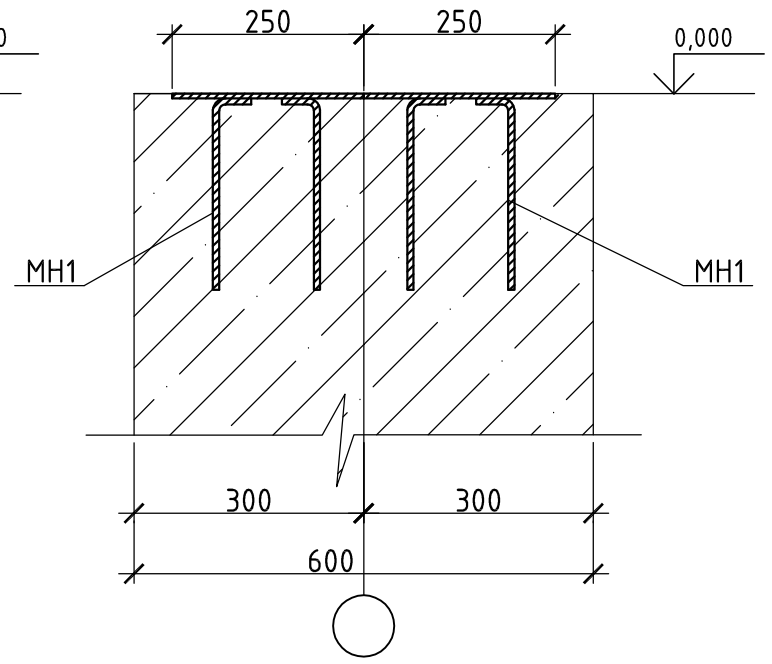

1. Общие данные см. лист АС-1.
2. При выполнении закладного элемента МН418-2 анкера отогнуть под прямым углом (90°).
3. Узел "А" замаркирован на листе АС-2.
4. Все металлические элементы покрыть огнеупорной краской (пузырящееся, вспенивающееся покрытие). Покрытие наносится за три раза.

Изм.	Кол.уч.	Лист	№ док.	Подпись	Дата	1253-47-1;2-ЭС.АС
						Магистральные электрические сети 6, 7 микрорайонов в г. Риддере, ВКО.
Разработал		Колесникова				РПТ-1 и РПТ-2
Проверил		Ананьева				Стадия: РП; Лист: 4; Листов:
Норм. контр.		Ананьева				Схема расположения МН1 на отм. 0,000. Узлы А,Б.
						ТОО "Востокагропромпроект" г. Усть-Каменогорск

Взам.инв.N | Подп. и дата | Инв.N подл.