Рама окна ОР-2

Решетка не показана

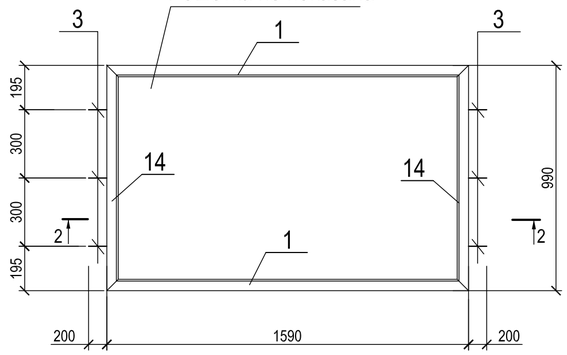

2 - 2

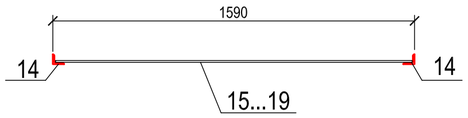

Решетка окна ОР-2

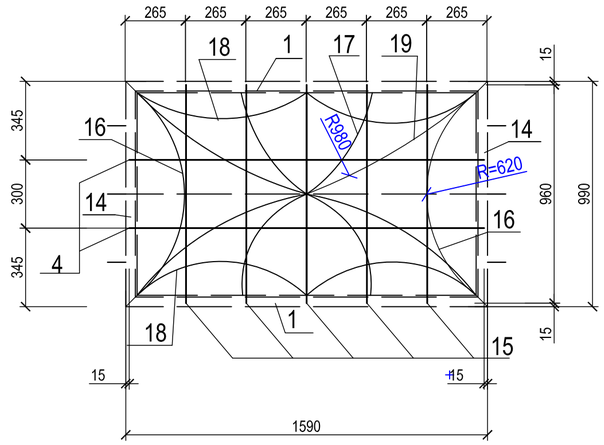

Рама окна ОР-4

Решетка не показана

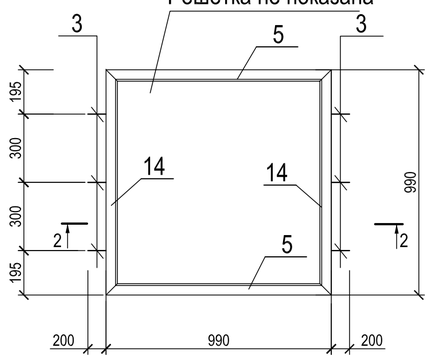

2 - 2

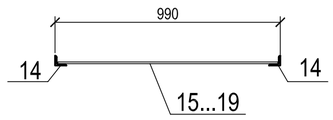

Решетка окна ОР-4

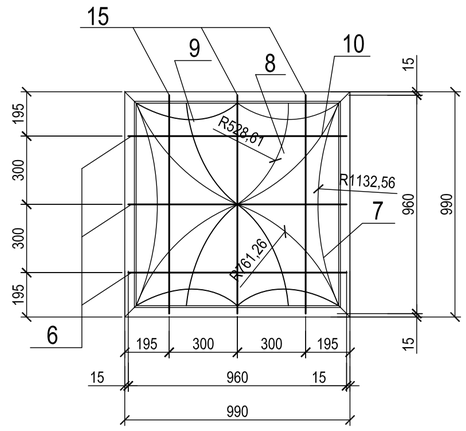

Спецификация элементов на данном листе

Марка, поз.	Обозначение	Наименование	Кол.	Масса ед.кг	Примеч.
		Решетка окна ОР-2			
1		L 50х5 ГОСТ 8509 - 86 / С 235 ГОСТ 27772-88 L=1590	2	7,63	15,26
14		L 50х5 ГОСТ 8509 - 86 / С 235 ГОСТ 27772-88 L=990	2	3,73	7,46
3	ГОСТ 5781-82*	Ø16AIII L=300	6	0,48	2,88
4	ГОСТ 5781-82*	Ø16AIII L=1560	2	2,46	12,30
15	ГОСТ 5781-82*	Ø16AIII L=960	5	1,52	7,60
16		-- 30х3 ГОСТ 6009-74 / С245 ГОСТ 27772-88 L=1020	2	0,72	1,44
17		-- 30х3 ГОСТ 6009-74 / С245 ГОСТ 27772-88 L=540	4	0,382	1,53
18		-- 30х3 ГОСТ 6009-74 / С245 ГОСТ 27772-88 L=790	4	0,558	2,23
19		-- 30х3 ГОСТ 6009-74 / С245 ГОСТ 27772-88 L=875	4	0,617	2,47
		Решетка окна ОР-4			
5		L 50х5 ГОСТ 8509 - 86 / С 235 ГОСТ 27772-88 L=990	2	3,73	7,46
14		L 50х5 ГОСТ 8509 - 86 / С 235 ГОСТ 27772-88 L=990	2	3,73	7,46
3	ГОСТ 5781-82*	Ø16AIII L=300	6	0,48	2,88
6	ГОСТ 5781-82*	Ø16AIII L=960	3	1,515	4,545
15	ГОСТ 5781-82*	Ø16AIII L=960	3	1,515	4,545
7		-- 30х3 ГОСТ 6009-74 / С245 ГОСТ 27772-88 L=910	2	0,643	1,286
8		-- 30х3 ГОСТ 6009-74 / С245 ГОСТ 27772-88 L=530	4	0,374	1,497
9		-- 30х3 ГОСТ 6009-74 / С245 ГОСТ 27772-88 L=480	4	0,339	1,356
10		-- 30х3 ГОСТ 6009-74 / С245 ГОСТ 27772-88 L=650	4	0,460	1,84

1. Общие данные см. л. АС-1, 2.
2. Данный лист см. с листами АС-
3. Сварку производить электродами Э-42А по ГОСТ 9467-75
4. Катет сварного шва принимать по наименьшей толщине свариваемых элементов.
5. Антикоррозийную защиту всех металлических элементов производить эмалью ПФ-115 ГОСТ 6465-76 за 2 раза по грунтовке ГФ 021 ГОСТ 25129-82.

Изм.	Кол.уч.	Лист	№док.	Подпись	Дата
Нач.гр.		Сасса			09.18
Разработал		Разьянова			09.18
Пров.		Сасса			09.18

15-18-1-АС

Строительство административного здания в пос. Глубокое Глубоковского района ВКО

Административное здание

Стадия	Лист	Листов
РП	14	

Решетки на окна ОР-2, ОР-4

ТОО "Востокоблпроект" ГСЛ №15012141

Взам. инв. №

Подпись и дата

Инв. № подл.

Схема расположения элементов фундаментов на отм. -3,820

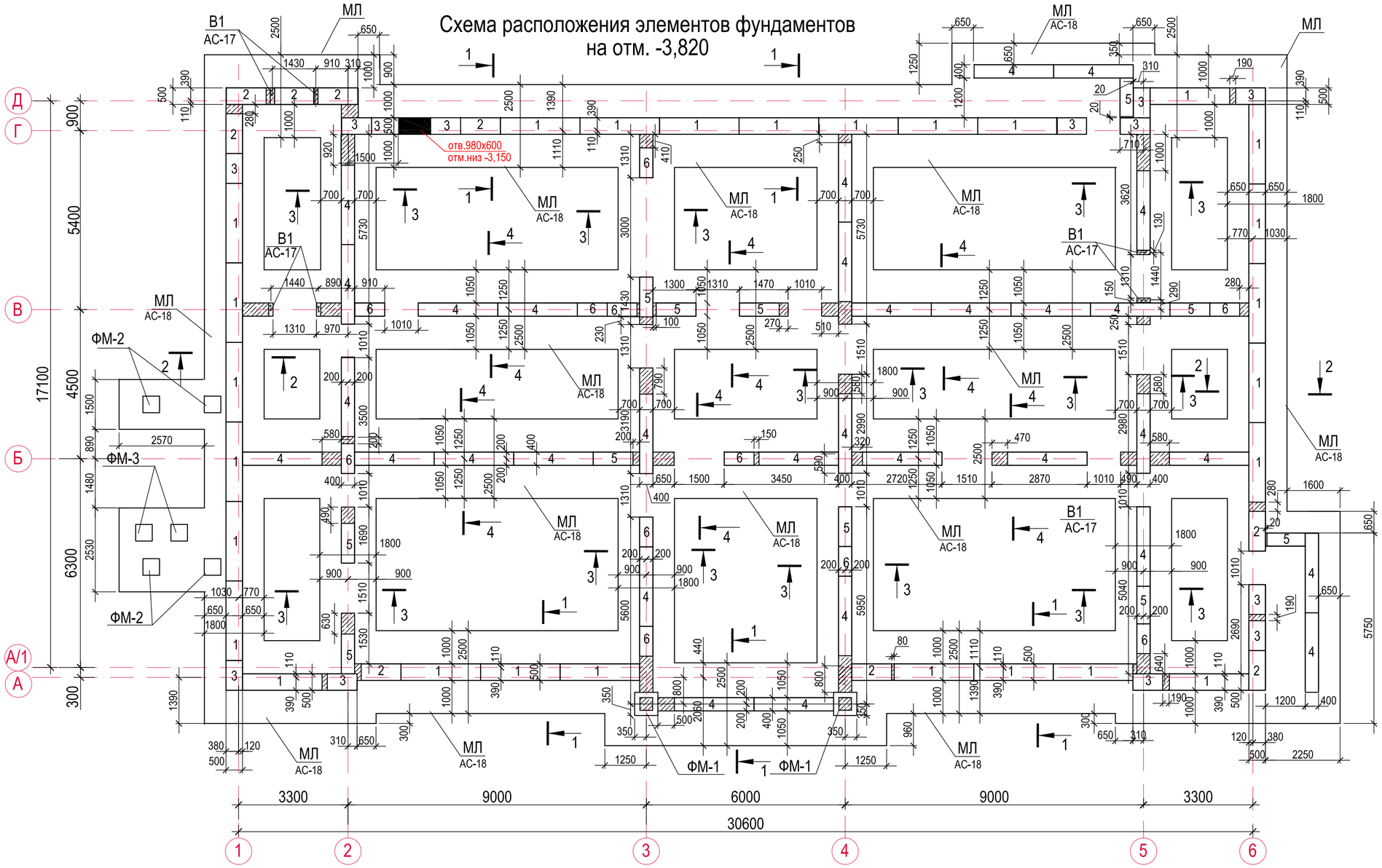

1. Общие данные см. л.АС-1.
2. Фундаменты запроектированы на основании отчета по инженерно-геологическим изысканиям,выполненным ТОО "Ульба-Геология" в июле 2018г. (дог №5)
3. За относительную отметку 0,000 принята отм. чистого пола 1-го этажа, что соответствует абсолютной отметке 340,8
4. Грунтовые воды выработками не вскрыты.
5. Основанием фундаментов служит грунтовая подушка толщиной 2м. В проекте принимается R=1,5кг/см2(по таб.5.9 МСП 5.01-102-2002)
6. Указания по устройству грунтовой подушки и подготовку основания под нее см. лист АС-17
7. Основанием грунтовой подушки служат суглинки макропористые, просадочные (IIтип). со следующими нормативными характеристиками: при природной влажности с уплотнением: нормативный угол внутреннего трения φ=24°; нормативное удельное сцепление С=0,23кг/см2; модуль деформации E=157кг/см2 ; плотность грунта р=1,59 г/см3, при водонасыщении с уплотнением: нормативный угол внутреннего трения φ=24°; нормативное удельное сцепление С=0,10кг/см2; модуль деформации E=35кг/см2 ; плотность грунта р=1,89 г/см3, Категория грунтов по сейсмическим свойствам - III Уточненная сейсмичность строительной площадки-8 баллов.
8. Нормативная глубина сезонного промерзания суглинков составляет -1,72м.
9. По содержанию водорастворимых хлоридов грунты по отношению к железобетонным конструкциям неагрессивные. По содержанию водорастворимых сульфатов от слабоагрессивных до сильноагрессивных к бетонам марки по водонепроницаемости W4 на портландцементах по ГОСТ 10178-85. Суглинки и супеси 2 ИГЭ природной влажности практически непучинистые, при полном водонасыщении сильно и чрезмерно пучинистые.
10. Все конструкции нулевого цикла выполнить на сульфатостойком портландцементе.
11. Не допускается устройство фундаментов на основание из промерзшего грунта
12. Обратную засыпку пазух фундамента и под полы производить отдельными слоями из местного грунта со щебнем (20%) с тщательным уплотнением до плотности рd=1,6т/м3
13. Вокруг здания выполняется бетонная отмостка шириной 2000мм .
14. В случае отличия грунтов, принятых за основание фундаментов, характеристика которых указана в отчете инженерных изысканий, обратиться в ТОО "Ульба-Геология",для проведения дополнительных геологических исследований и поставить в известность проектную организацию. Выполнение фундаментов до согласования с проектной организацией запрещается.
15. Сечения фундамента см. лит АС-17
16. Бетонные блоки укладывать на р-ре М-50 с обязательной перевязкой кладки в каждом ряду, а также во всех углах и пересечениях на глубину не менее 1/3 высоты блока.
17. Для защиты фундаментов от капилярной влаги устраивают горизонтальную гидроизоляцию из цементного раствора состава 1:2 с уплотняющей добавкой (церезит,битумные мастики) и вертикальную гидроизоляцию обмазкой горячим битумом марки БП-IV за два раза.
18. При производстве работ осуществлять технический контроль и составление актов на скрытые работы в соответствии с указаниями СН РК5.03-07-2013,СП РК 5.03-107-2013.
19. В связи с тем, что суглинки склонны к пучинистости, при производстве работ нулевого цикла избегать избыточного водонасыщения грунтов основания, предохранять их от промерзания в период строительства, своевременно оканчивать земляные работы по засыпке пазух и планировки площадки вокруг строящегося объекта. Не допускать застаивания воды в котловане. Земляные работы производить с минимальным объемом нарушения грунтов природного сложения. Не допускать водонасыщения грунтов в зоне сезонного промерзания грунтов и ниже этой зоны на 2 - 3 м. Важно, чтобы грунты перед промерзанием были максимально обезвожены. Нельзя допускать застоя поверхностных вод на участках, близких к основанию фундаментов
20. Спецификацию к схеме расположения элементов фундаментов см. лист АС-17
21. Развертки фундаментов см. листы АС-16,АС-16-1

Согласовано:

Взам. инв. №

Подпись и дата

Инв. № подл.

Изм.	Кол.уч.	Лист	№док.	Подпись	Дата
Нач.отд.		Сасса			1.09.18
Разработал		Глущенко			1.09.18
Проверил		Сасса			1.09.18

15-18-1-АС

Строительство административного здания в пос.Глубокое Глубоковского района ВКО

Административное здание

Стадия	Лист	Листов
РП	15	

Схема расположения элементов фундаментов на отм. -3,820

ТОО "Востокоблпроект" ГСЛ №15012141

Развертка фундаментов по оси А в осях 1-3

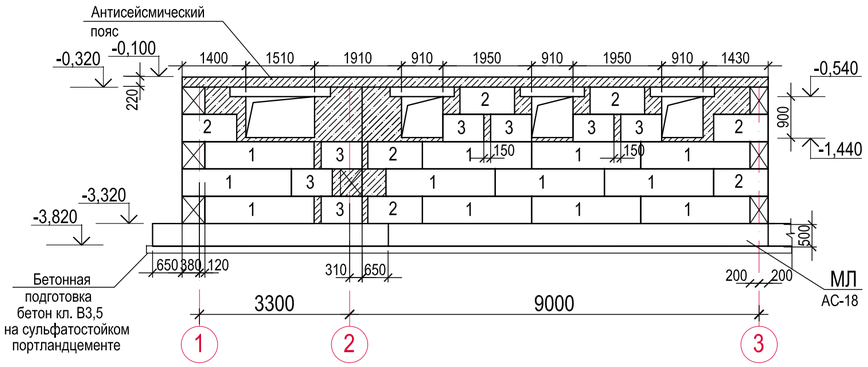

Развертка фундаментов по оси А в осях 3-4

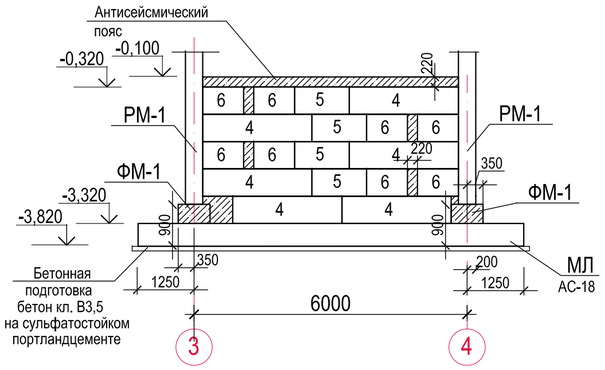

Развертка фундаментов по оси А в осях 4-6

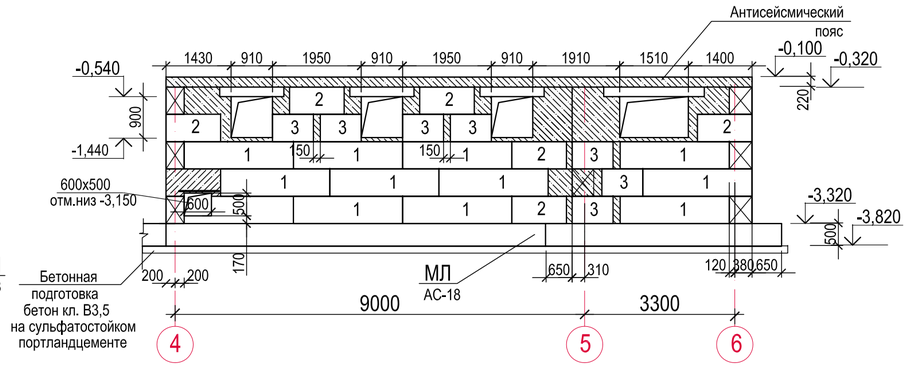

Развертка фундаментов по оси Д в осях 1-2

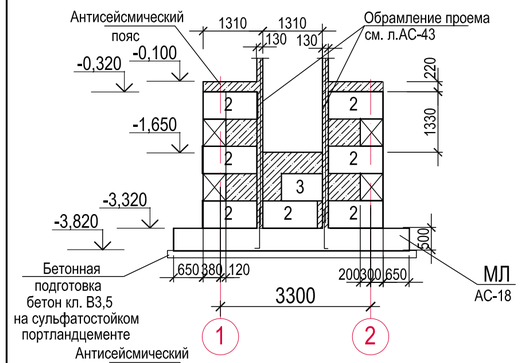

Развертка фундаментов по оси Д в осях 1-2

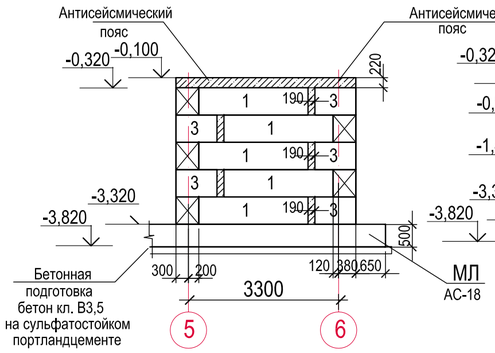

Развертка фундаментов по оси Г в осях 2-5

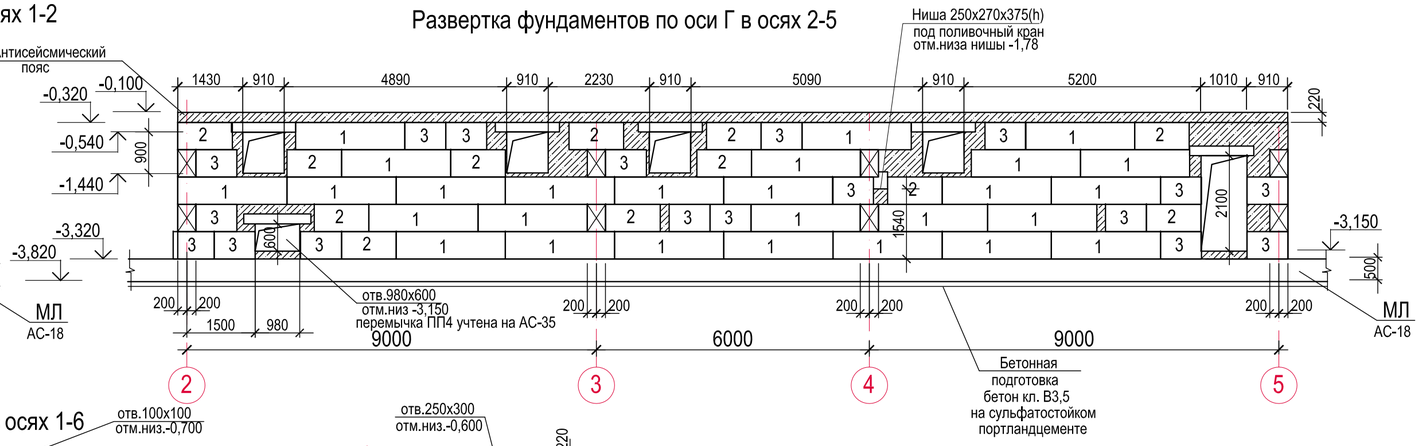

Развертка фундаментов по оси Б в осях 1-6

Развертка фундаментов по оси В в осях 1-6

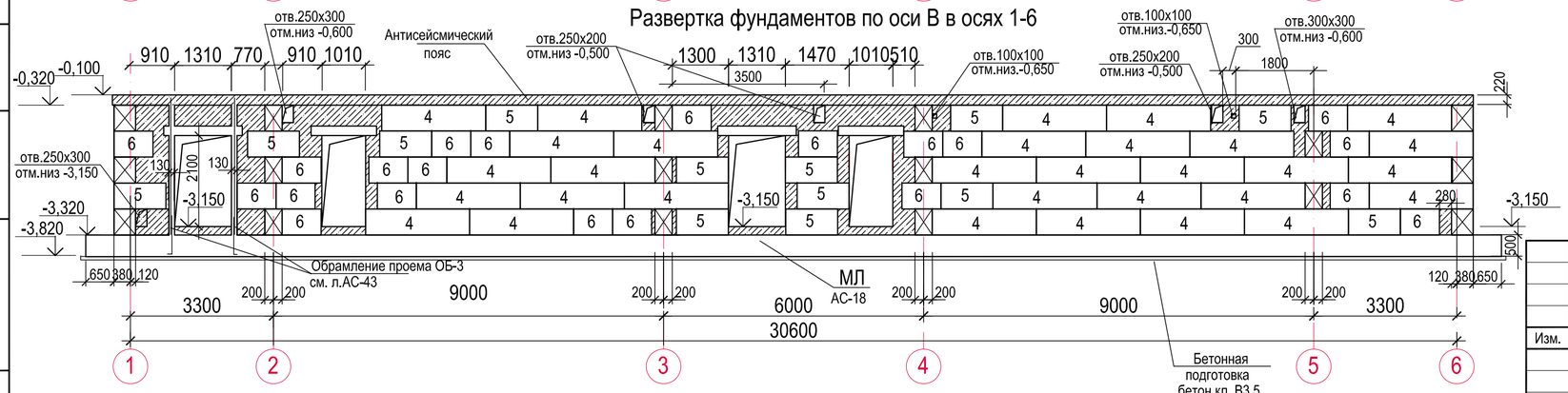

1. Общие данные см. лист АС-1.
2. Данный лист см. с листом АС-15
3. Спецификацию фундаментных блоков см. лист АС-17
4. Бетонные блоки укладывать на р-ре М-50 с обязательной перевязкой кладки в каждом ряду, а также во всех углах и пересечениях на глубину не менее 1/3 высоты блока.

Изм.	Кол.уч.	Лист	№док.	Подпись	Дата	15-18-1-АС		
						Строительство административного здания в пос.Глубокое Глубоковского района ВКО		
						Административное здание	Стадия	Лист	Листов
							РП	16	
Нач.отд.		Сасса			1.09.18	Развертки фундаментов по осям А,Б,В,Д	ТОО "Востокоблпроект" ГСЛ №15012141	
Разработал		Глущенко			1.09.18			
Проверил		Сасса			1.09.18			

Согласовано:

Взам. инв. №

Подпись и дата

Инв. № подл.

Развертка фундаментов по оси 1 в осях А-Д

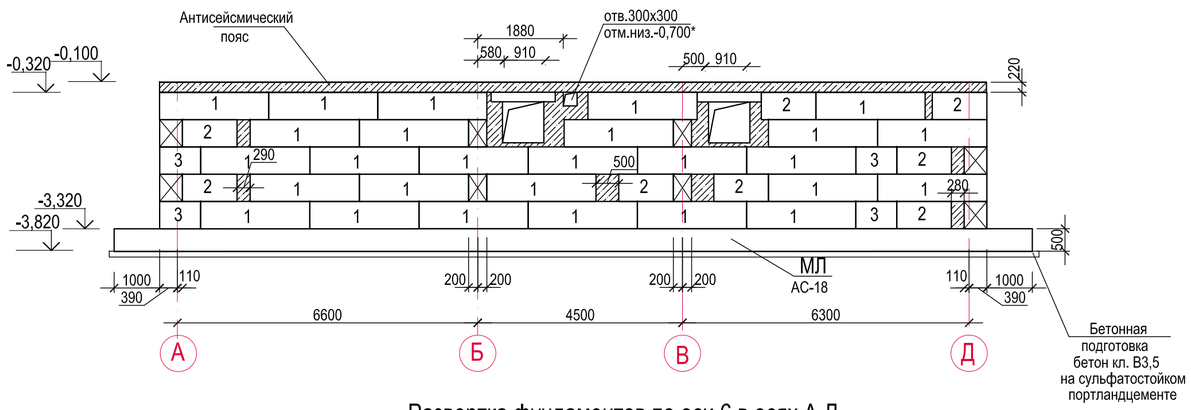

Развертка фундаментов по оси 5 в осях А-Д

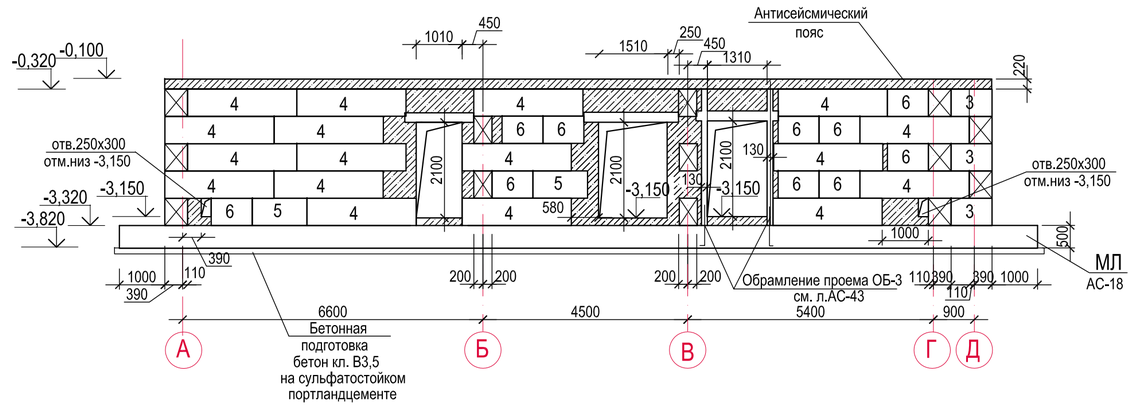

Развертка фундаментов по оси 6 в осях А-Д

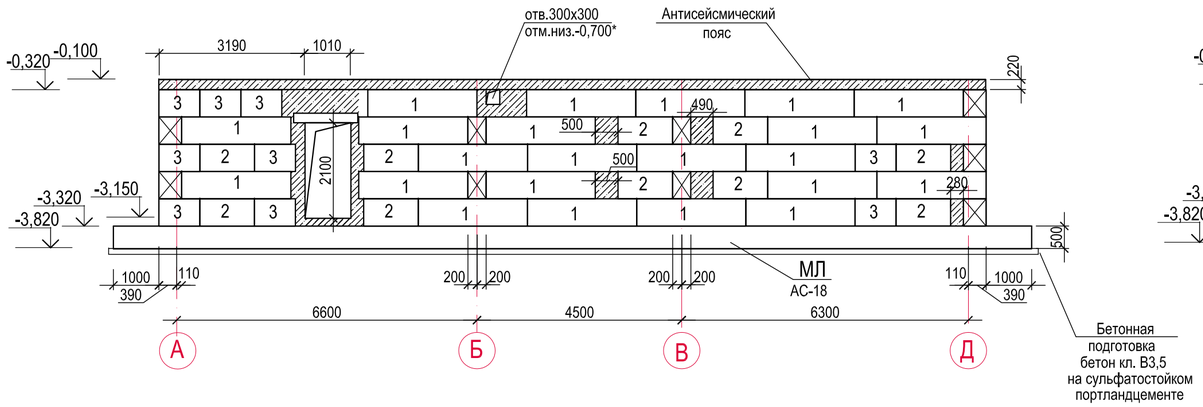

Развертка фундаментов по оси 4 в осях А-Д

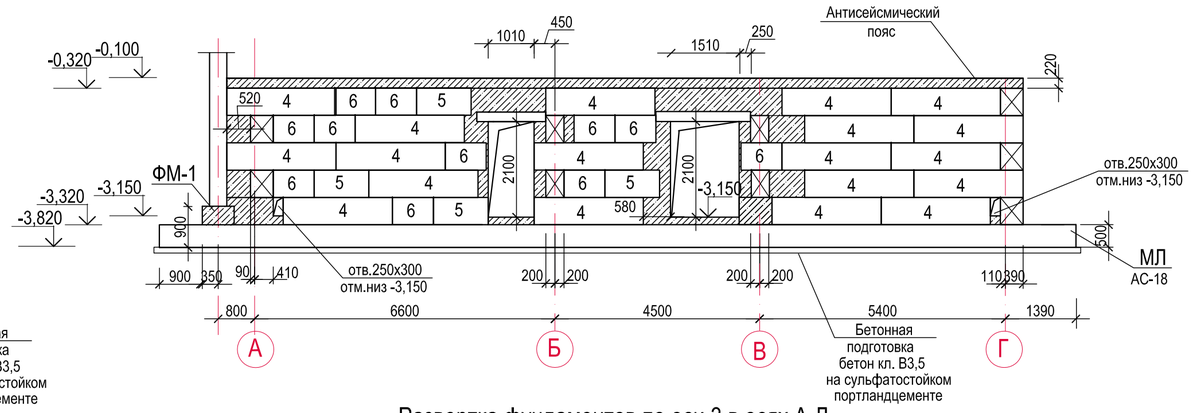

Развертка фундаментов по оси 2 в осях А-Д

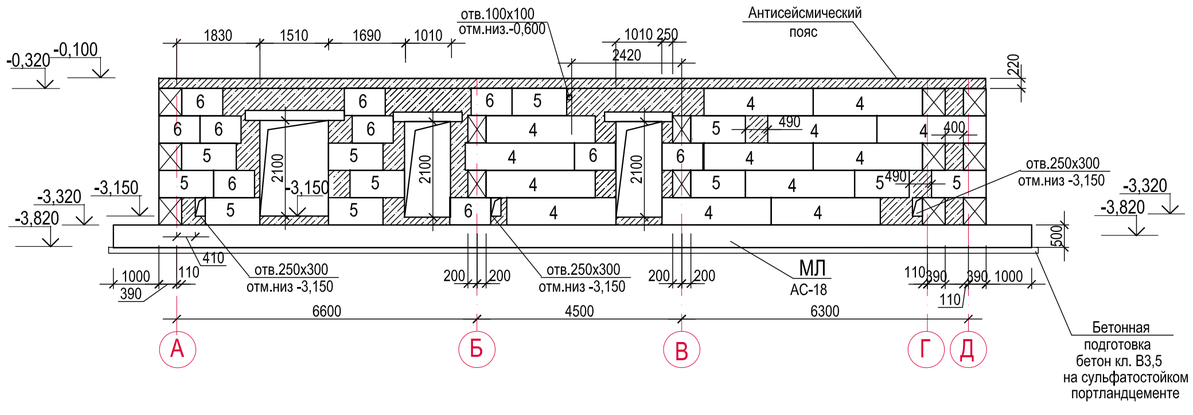

Развертка фундаментов по оси 3 в осях А-Д

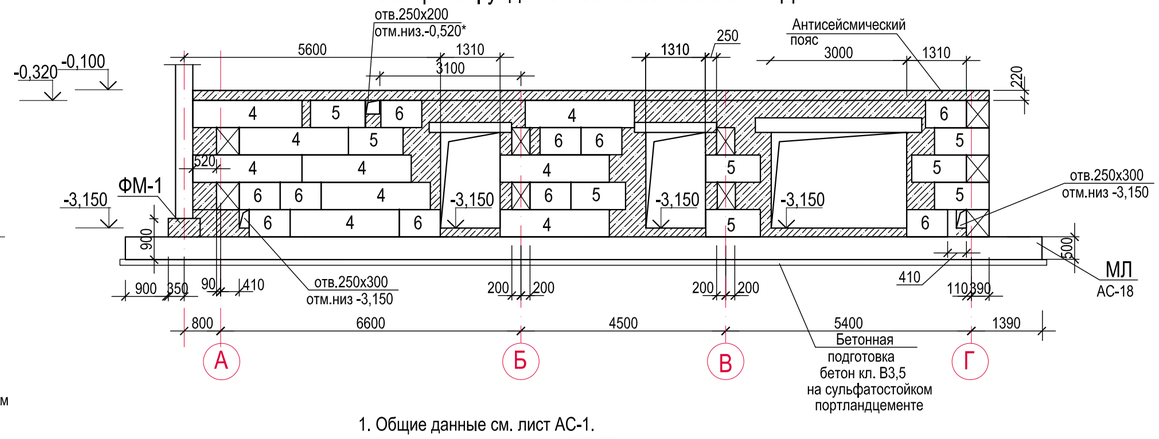

1. Общие данные см. лист АС-1.
2. Данный лист см. с листом АС-15
3. Спецификацию фундаментных блоков см. лист АС-17
4. Бетонные блоки укладывать на р-ре М-50 с обязательной перевязкой кладки в каждом ряду, а также во всех углах и пересечениях на глубину не менее 1/3 высоты блока.

Изм.	Кол.уч.	Лист	№док.	Подпись	Дата	15-18-1-АС		
						Строительство административного здания в пос.Глубокое Глубоковского района ВКО		
						Административное здание	Стадия	Лист	Листов
							РП	16-1	
Нач.отд.		Сасса			1.09.18	Развертки фундаментов по осям 1,2,3,4,5,6	ТОО "Востокоблпроект" ГСЛ №15012141	
Разработал		Глущенко			1.09.18			
Проверил		Сасса			1.09.18			

Согласовано:

Взам. инв. №

Подпись и дата

Инв. № подл.

1-1

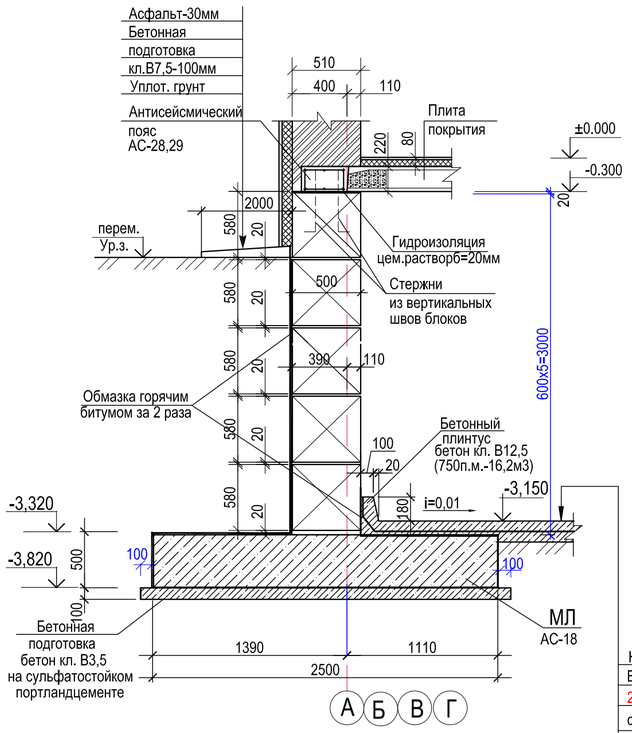

2-2

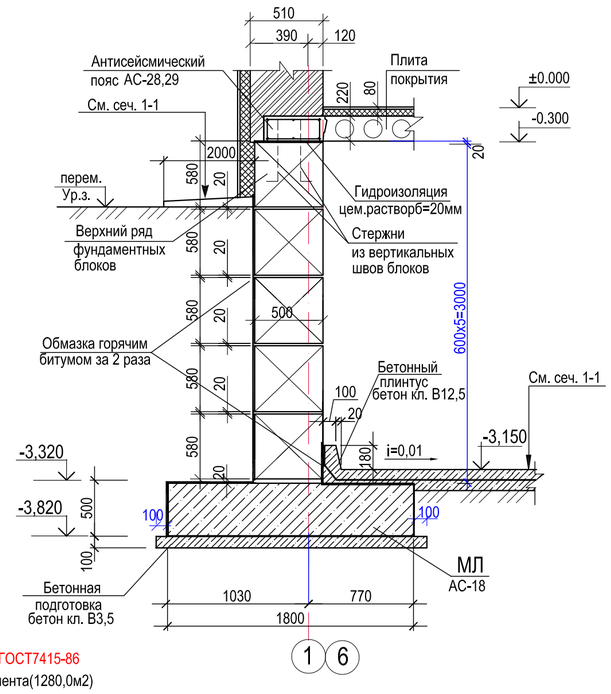

Конструкция пола
Бетон В12,5 - 80мм (44,0м3)
2 слоя гидроизола марки ГИ-Г ГОСТ7415-86
с заведением на плиту фундамента(1280,0м2)
Стяжка из бетона В12,5- 50мм (27,5м3)
Подушка из уплотненного
местного глинистого грунта h=2.0м

Спецификация элементов фундаментных блоков.

Марка поз.	Обозначение	Наименование	Кол. шт.	Масса ед.кг	Примеч.
1	ГОСТ 13579-78	ФБС 24.5.6.-т	106	1630	на сульфатостойком портландцементе
2	ГОСТ 13579-78	ФБС 12.5.6.-т	50	790	на сульфатостойком портландцементе
3	ГОСТ 13579-78	ФБС 9.5.6.-т	54	590	на сульфатостойком портландцементе
4	ГОСТ 13579-78	ФБС 24.4.6.-т	143	1300	на сульфатостойком портландцементе
5	ГОСТ 13579-78	ФБС 12.4.6.-т	59	640	на сульфатостойком портландцементе
6	ГОСТ 13579-78	ФБС 9.4.6.-т	86	470	на сульфатостойком портландцементе
ФМ-1	АС-21	ФМ-1	2		
ФМ-2	АС-21	ФМ-2	4		
ФМ-3	АС-21	ФМ-3	2		
В-1	выпуски для обрамления проемов лестниц	КР-3	6		
		Материалы на монолитные заделки Бетон класса В7.5 м3	39,0		на сульфатостойком портландцементе
		Материалы на бетонную подготовку Бетон класса В3.5 м3	28,0		на сульфатостойком портландцементе
		КР-3		2,72	
8	ГОСТ 5781-82*	Ø12 А-III L=1330	2	1,18	2,36кг.
9	ГОСТ 5781-82*	Ø6AI L=250	6	0,06	0,36кг.
		Выпуски из швов фундаментов			
	ГОСТ 5781-82	Ø10 А-III L=400	130	0,25	32,5кг.

КР-3 (выпуски для обрамления проемов лестниц)

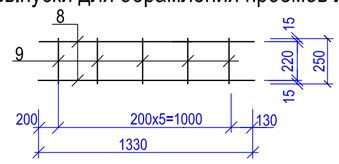

Устройство грунтовой подушки включает:

1. Выемку грунта -2,0м. от отметки низа фундамента.
2. Уплотнение грунта основания:
   Проектом принято поверхностное уплотнение основания фундаментов тяжелыми трамбовками массой 3,12тс, диаметром d =1,4 м.
   Трамбование грунта в основании производится до отказа, т.е. таким же числом ударов, когда понижение отметки дна котлована от последнего удара не превышает 1-1,5см (конкретно по результатам опытного уплотнения в начале работ).
   Возможная глубина уплотнения при оптимальной влажности приближенно принимается равной h упл.= 1,8 x 1,4 = 2,52м для суглинков
   Наибольшая эффективность уплотнения достигается при оптимальной влажности грунтов равной W0, определяемой по результатам опытного уплотнения и приближенно принимаемой
   W0 = Wp-(0,01-0,03)=0,21-(0,01-0,03)=0,23
   г де Wp-влажность на границе раскатывания
   Среднее значение объемной массы скелета грунта в пределах уплотненного слоя должна быть не менее 1,75тс/м³. Объемная масса скелета грунта на нижней границе уплотненной зоны должна быть не менее 1,6тс/м³.
3. Устройство компенсирующей подушки путем отсыпки слоев местного,глинистого, непросадочного грунта с последующим их уплотнением, согласно указаниям СН РК 5.01-01-2013, СП РК5.01-101-2013 "Земляные сооружения,основания и фундаменты".
   Планировку выполнять бульдозером.Послойное уплотнение грунта производить легкими катками массой до 5т. или прицепными катками на пневмо-колесном ходу при оптимальной влажности
   Ориентировочное число проходок по одному следу 10-12 раз. глубина уплотнения 0.5м.
   Коэффициент уплотнения к=0.98 при плотности грунта ρ=1.6т/м3. При производстве работ в дождливое или жаркое время необходимо поддерживать влажность грунтов близкой к оптимальной.
   Содержание мусора,чернозьма , отходов строительного производства , органических включений-исключается
   При производстве работ в зимнее время необходимо выполнить ППР.
   Качество отсыпки и уплотнения грунта проверять определением толщины отсыпаемого слоя, его влажности и плотности в сухом состоянии после уплотнения. Монолиты отбираются через 0.5м по высоте уплотненного грунта.
   До начала работ по устройству фундаментов, насыпь и промежуточные подушки должны быть освидетельствованы и приняты по акту.
   Замена предусмотренных проектом грунтов основания допускается только по согласованию с проектной организацией
   Уширение грунтовой подушки по периметру здания от наружней грани фундамента составляет- 3м.

3-3

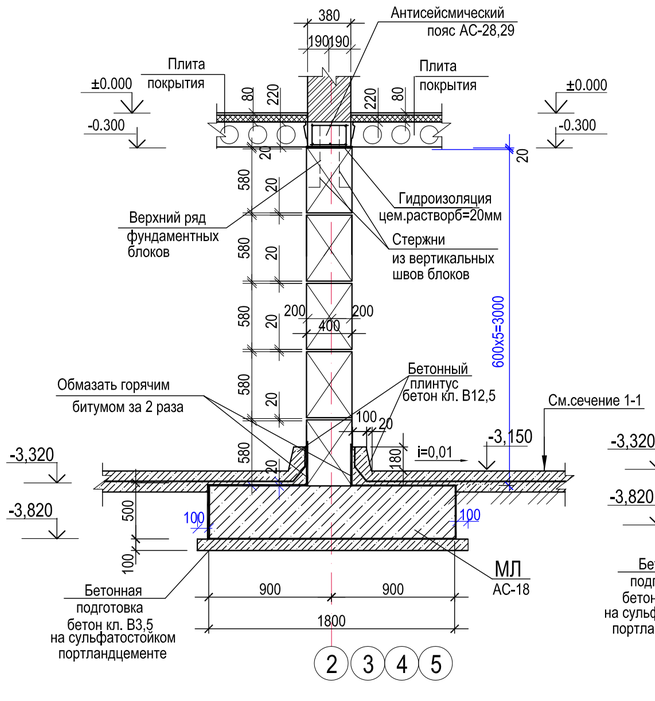

4-4

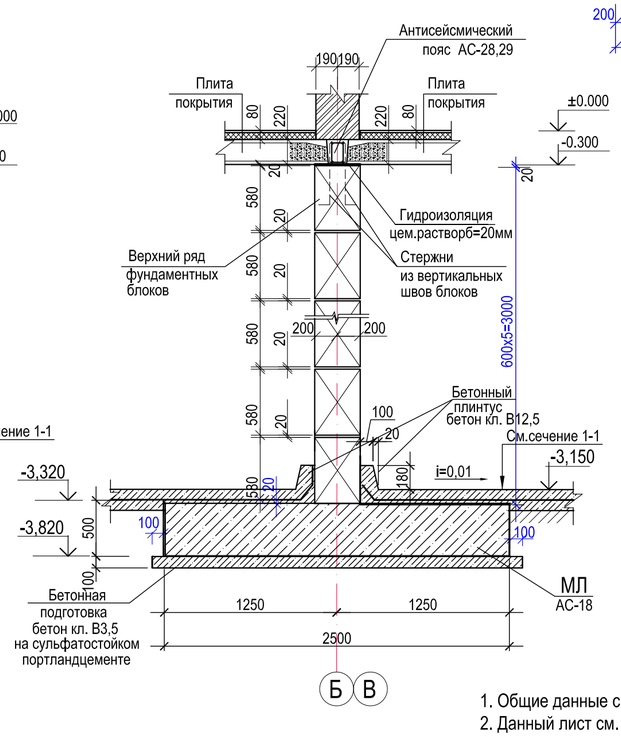

1. Общие данные см. лист АС-1.
2. Данный лист см. с листами АС-16-21
3. Основные примечания по фундаментам см. лист АС-15

Изм.	Кол.уч.	Лист	№док.	Подпись	Дата	15-18-1-АС		
						Строительство административного здания в пос.Глубокое Глубоковского района ВКО		
						Административное здание	Стадия	Лист	Листов
							РП	17	
Нач.отд.		Сасса			1.09.18			
Разработал		Глущенко			1.09.18	Сечения фундаментов 1-1...4-4	ТОО "Востокоблпроект" ГСЛ №15012141	
Проверил		Сасса			1.09.18			

Согласовано:
Взам. инв. №
Подпись и дата
Инв. № подл.

Опалубочный чертеж монолитной ленты МЛ.
Схема расположения усилений под кирпичные перегородки.

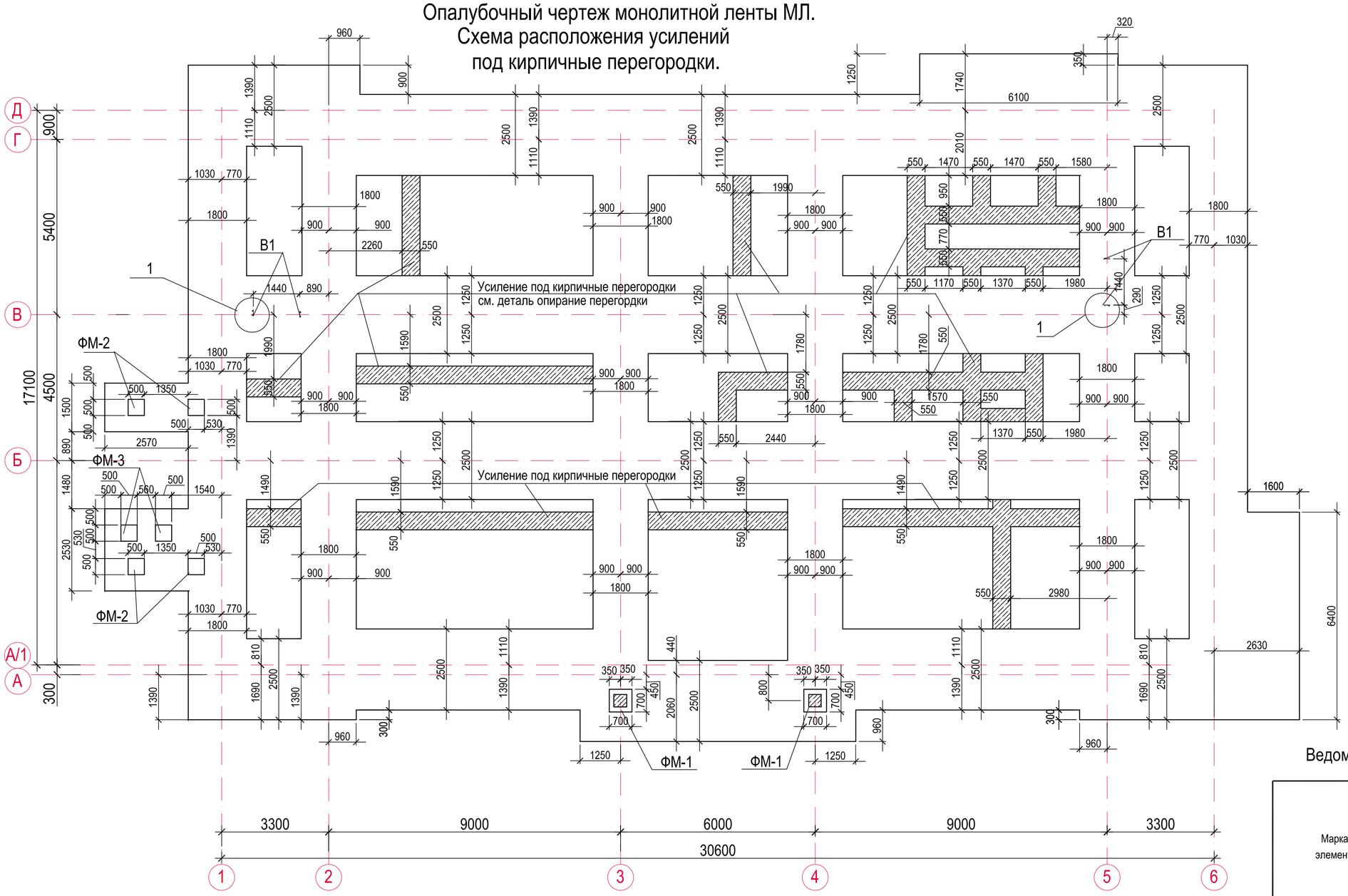

Деталь опирания перегородки

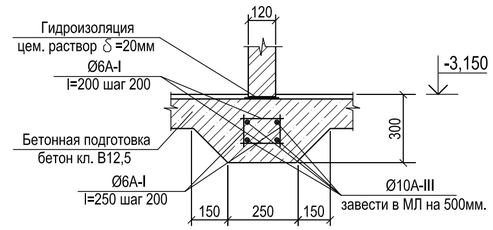

II

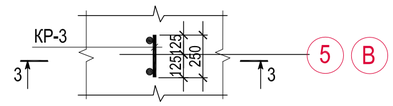

3-3

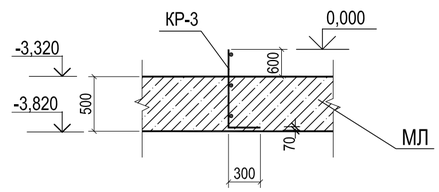

Ведомость расхода стали на один элемент,кг.

Марка элемента	Изделия арматурные								
	Арматура класса								Всего
	А I				А III				
	ГОСТ 5781-82*				ГОСТ 5781-82*				
	Ø8			Итого	Ø12	Ø20		Итого	
МЛ	—			—	19435,5	—		19435,5	19435,5
Фм-1	3,20			3,20	32,4	20,2		52,6	55,8

1. Общие данные см. лист АС-1.
2. Данный лист см. с листами АС-15-21
3. До начало бетонирования фундаментной ленты необходимо заложить закладные элементы, выпуски.
4. Монолитная лента выполняется из бетона класса В25,F100, W6
5. Защитный слой бетона до края рабочей арматуры -20мм.
6. Свежеуложенный бетон поддерживают во влажном состоянии путем периодических поливок и предохраняют его летом от солнечных лучей и зимой от мороза защитными покрытиями.
   При температуре воздуха выше +15°С в течение 3-х суток поливку проводят днем через каждые 3 ч. и 1 в ночью, а в последующие дни не реже 3 раз в сутки.
7. Снятие опалубки производить после достижения бетоном 70 % проектной
8. Расход материалов на подготовку под перегородки: (96.0п.м.) Ø10А-III -384.м(237,0кг);
   Ø6А-I -442,0м(898,12кг.) Расход бетона В12,5-16,0м3

Согласовано:

Взам. инв. №

Подпись и дата

Инв. № подл.

Изм.	Кол.уч.	Лист	№док.	Подпись	Дата
Нач.отд.		Сасса			1.09.18
Разработал		Глущенко			1.09.18
Проверил		Сасса			1.09.18

15-18-1-АС

Строительство административного здания в пос.Глубокое Глубоковского района ВКО

Административное здание

Стадия	Лист	Листов
РП	18	

Опалубочный чертеж монолитной ленты МЛ. Схема расположения усилений под кирпичные перегородки.

ТОО "Востокоблпроект" ГСЛ №15012141

Схема расположения нижней одиночной арматуры монолитной ленты

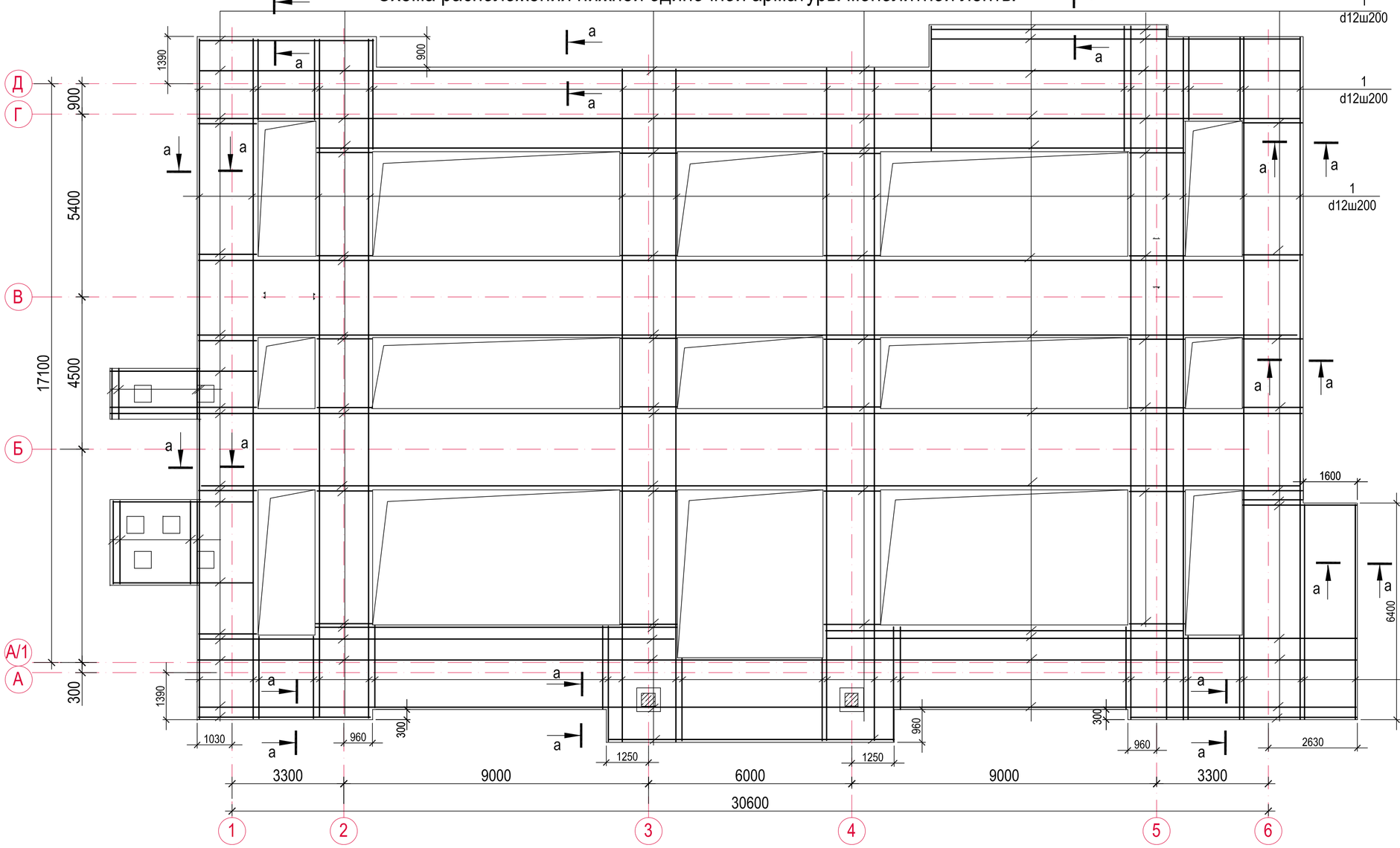

а-а

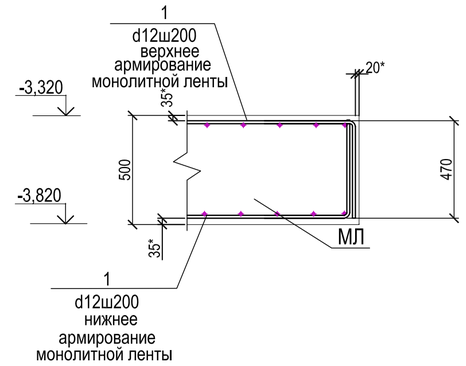

Деталь установки каркаса КП-1

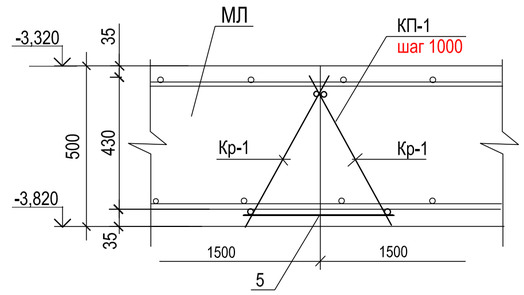

Деталь стыковки рабочей арматуры

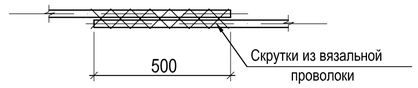

Кр-1

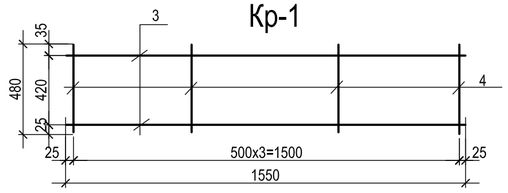

Спецификация армирования монолитной ленты МЛ.

Марка поз.	Обозначение	Наименование	Кол. шт.	Масса ед.кг	Примеч.
		Основное верхнее армирование			
1	ГОСТ 5781-82*	Ø12AIII п.м.	7970,0	0,888	7077,4кг.
		Основное нижнее армирование			
1	ГОСТ 5781-82*	Ø12AIII п.м.	7910,0	0,888	7024,1кг.
		Поддерживающий каркас КП1	420	12,7	5334,0кг.
Кр-1	данный лист	плоский каркас Кр-1	2	4,52	9,04кг.
5	ГОСТ 5781-82*	Ø12AIII L=500	4	0,888	3,6кг.
		Материалы:			
		Бетон класса B25,F100, W6 м3	241,8		на сульфатостойком портландцементе
		плоский каркас Кр-1		4,52	
3		Ø12AIII L=1550	2	1,38	2,8кг.
4		Ø12AIII L=480	4	0,43	1,72кг.

1. Общие данные см. лист АС-1.
2. Данный лист см. с листами АС-15-21
3. Сварку производить электродами Э-42А по ГОСТ 9467-75
4. Ведомость расхода стали см. лист АС-18
5. Стыковку арматуры вести внахлест. Длина нахлеста арматуры не менее 40d: так для Ø12-500мм. Соседние соединения арматуры по длине элемента должны располагаться вразбежку. Минимальное расстояние между центрами стыков арматуры по длине составляет 1,5 длины нахлёста.
6. Места пересечения арматуры вязать вязальной проволокой двойным узлом. На каждый стык выполнить 3 скрутки из вязальной проволки.
7. Обеспечение проектного положения арматуры верхней зоны осуществлять с помощью поддерживающих каркасов КП-1. Каркас КП-1 устанавливать с шагом 1000 по всей площади фундамента
8. Арматурные стержни поз. 3,4 соединять контактной точечной сваркой (см. шов К1-Кт по ГОСТ 14098-2014).

Изм.	Кол.уч.	Лист	№док.	Подпись	Дата
Нач.отд.		Сасса			1.09.18
Разработал		Глущенко			1.09.18
Проверил		Сасса			1.09.18

15-18-1-АС

Строительство административного здания в пос.Глубокое Глубоковского района ВКО

Административное здание

Стадия	Лист	Листов
РП	19	

Схема расположения нижней одиночной арматуры монолитной ленты

ТОО "Востокоблпроект"
ГСЛ №15012141

Согласовано:

Взам. инв. №

Подпись и дата

Инв. № подл.

Схема расположения верхней одиночной арматуры монолитной ленты

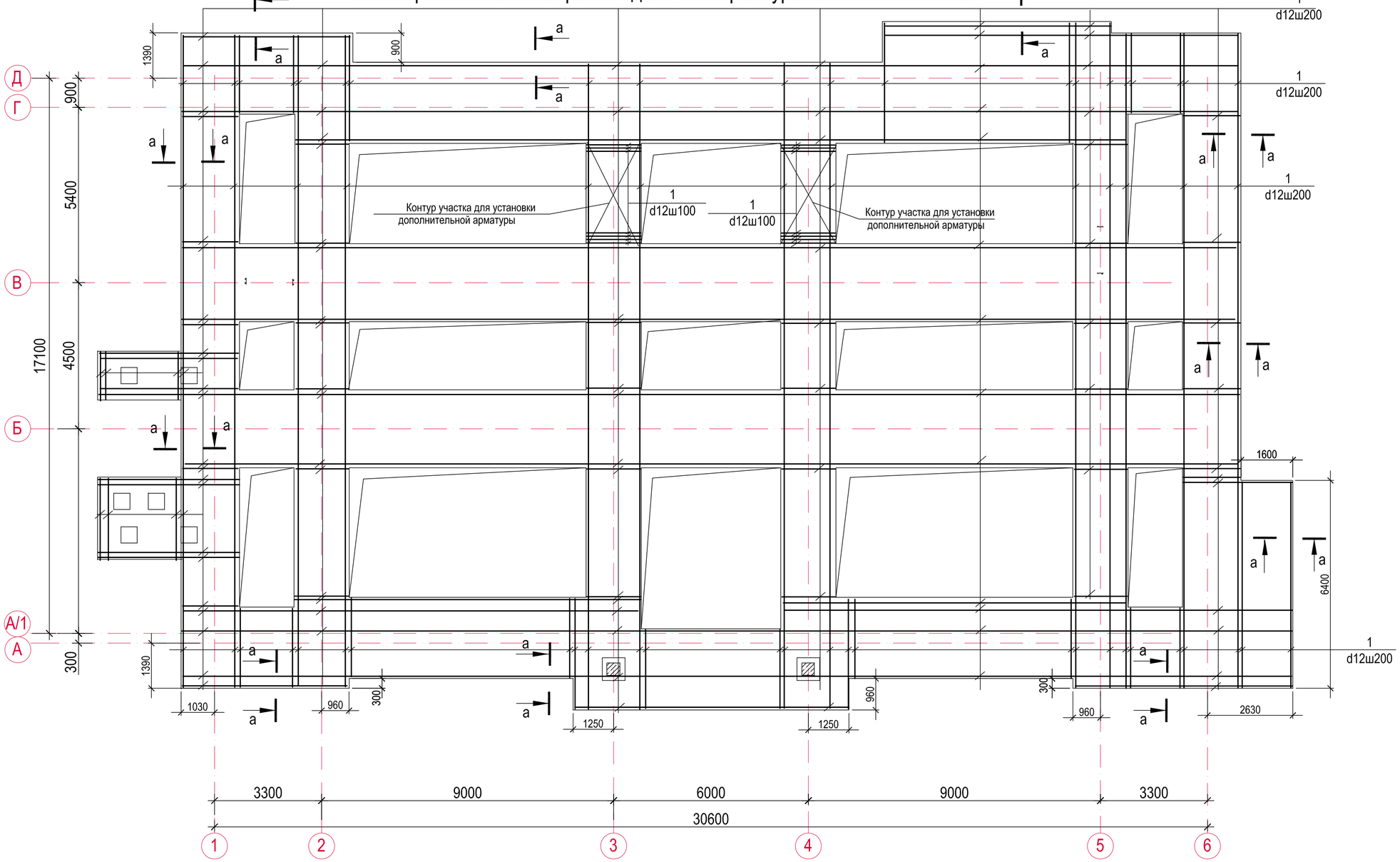

а-а

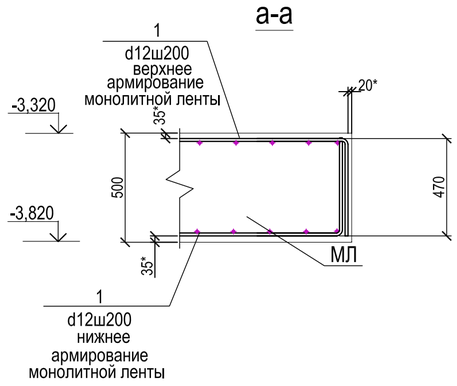

Деталь стыковки рабочей арматуры

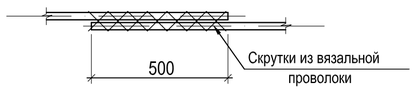

1. Общие данные см. лист АС-1.
2. Данный лист см. с листами АС-15-21
3. Спецификацию на армирование монолитной ж/б ленты см. лист АС-19
4. Ведомость расхода стали см. лист АС-18
5. Стыковку арматуры вести внахлест. Длина нахлеста арматуры не менее 40d: так для Ø12-500мм.
   Соседние соединения арматуры по длине элемента должны располагаться вразбежку.
   Минимальное расстояние между центрами стыков арматуры по длине составляет 1,5 длины нахлёста.
6. Места пересечения арматуры вязать вязальной проволокой двойным узлом. На каждый стык выполнить 3 скрутки из вязальной проволки.

						15-18-1-АС		
						Строительство административного здания в пос.Глубокое Глубоковского района ВКО		
Изм.	Кол.уч.	Лист	№док.	Подпись	Дата			
						Административное здание	Стадия	Лист	Листов
							РП	20	
Нач.отд.		Сасса			1.09.18			
Разработал		Глущенко			1.09.18	Схема расположения верхней одиночной арматуры монолитной ленты.	ТОО "Востокоблпроект" ГСЛ №15012141	
Проверил		Сасса			1.09.18			

Согласовано:

Взам. инв. №

Подпись и дата

Инв. № подл.

ФМ-1

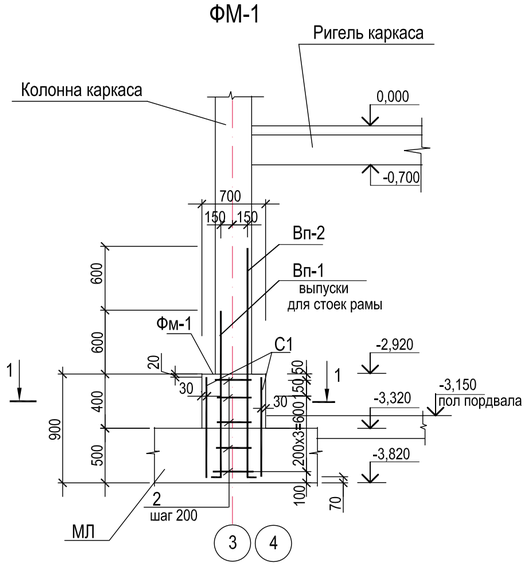

ФМ-2

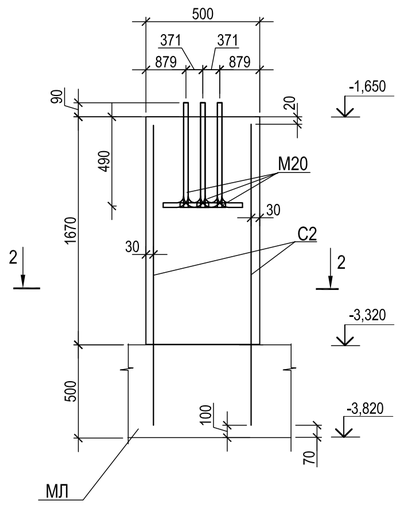

1-1

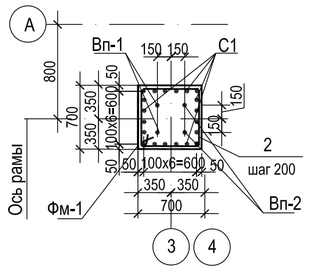

2-2

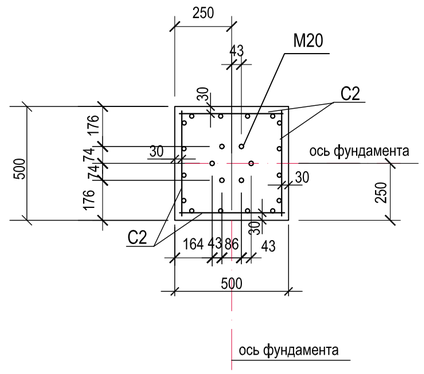

ФМ-3

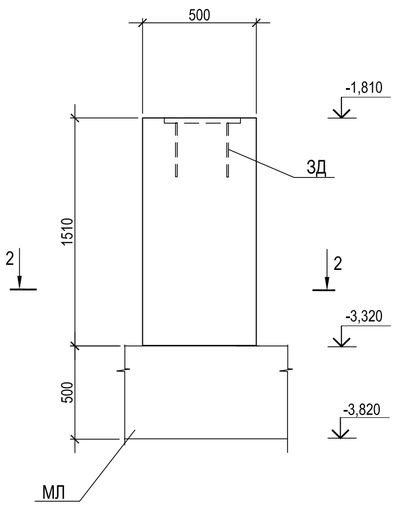

Спецификация ФМ-1

Марка поз.	Обозначение	Наименование	Кол. шт.	Масса ед.кг	Примеч.
		Фм-1	2		
		Сборочные единицы:			
Вп-1	ГОСТ 5781-82*	Ø20AIII L=1730	2	4,3	8,6кг.
Вп-2	ГОСТ 5781-82*	Ø20AIII L=2330	2	5,8	11,6кг.
2	ГОСТ 5781-82*	Ø8AI L=1600	5	0,63	3,2кг.
С1	ГОСТ 23279-85	4С $\frac{12AIII-100}{12AIII-200}$ 65x81 $\frac{25}{25}$	4	8,1	32,4кг.
		Материалы:			
		Бетон кл. В25 м3	0.2		на сульфатостойком портландцементе
		Фм-2			
		Сборочные единицы:	4		
М20	24379.1-80	Болт 1.1М20х600ВСт3пс2	6	1,81	10,86кг.
С2	ГОСТ 23279-85	4С $\frac{6AI-100}{6AI-400}$ 46x205 $\frac{80}{25}$	4	2,44	9,8кг.
		Материалы:			
		Бетон кл. В25 м3	0.42		на сульфатостойком портландцементе
		Фм-3			
		Сборочные единицы:	2		
ЗД	сер. 1.400-15	МН122-2	1	4,6	
С2	ГОСТ 23279-85	4С $\frac{6AI-100}{6AI-400}$ 46x205 $\frac{80}{25}$	4	2,44	9,8кг.
		Материалы:			
		Бетон кл. В25 м3	0.38		на сульфатостойком портландцементе

Ведомость деталей

Поз.	Эскиз
2	450 / 350 / 450 / 350
Вп-1 (Вп-2)	300 / 1430 (2030)
Вп-3	300 / 2190

1. Общие данные см. лист АС-1.
2. Месторасположение фундаментов смотри лист АС-15
3. Сварку производить электродами Э-42А по ГОСТ 9467-75
4. Арматурные стержни соединять контактной точечной сваркой (см. шов К1-Кт по ГОСТ 14098-2014).
5. Арматурные сетки должны быть сварены во всех точках пересечения стержней.
6. При производстве работ по устройству фундаментов необходимо выполнить бетонную подготовку толщиной 100мм из бетона кл. В3,5 (на чертеже условно не показана) .
7. Концы гнутых хомутов должны быть загнуты вокруг продольной арматуры и заведены вглубь на длину не менее 6d и не менее 80мм
8. Привязку фундаментов Ф2, ФМ-3 см. листы АС-15, 22

Изм.	Кол.уч.	Лист	№док.	Подпись	Дата
Нач.отд.		Сасса			1.09.18
Разработал		Глущенко			1.09.18
Проверил		Сасса			1.09.18

15-18-1-АС

Строительство административного здания в пос.Глубокое Глубоковского района ВКО

Административное здание

Стадия	Лист	Листов
РП	21	

Монолитные ж/б фундаменты ФМ-1, ФМ-2,ФМ-3

ТОО "Востокоблпроект" ГСЛ №15012141

Согласовано:

Взам. инв. №

Подпись и дата

Инв. № подл.

Лестница ЛМ-1

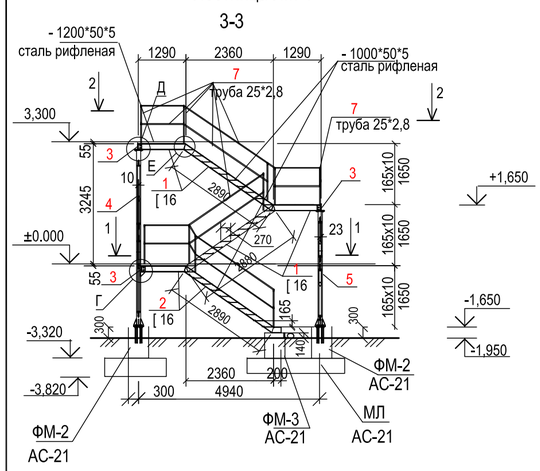

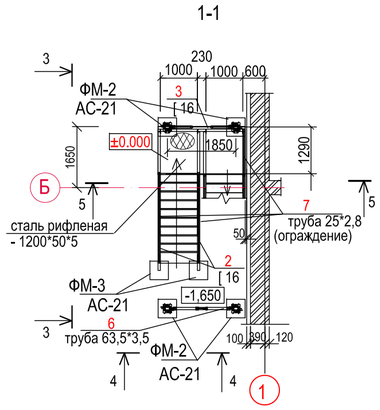

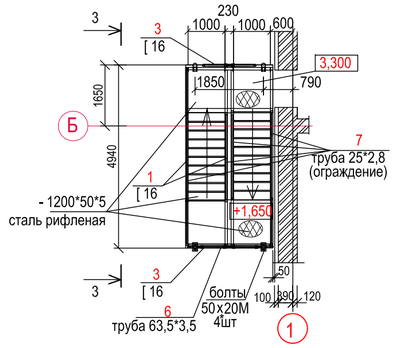

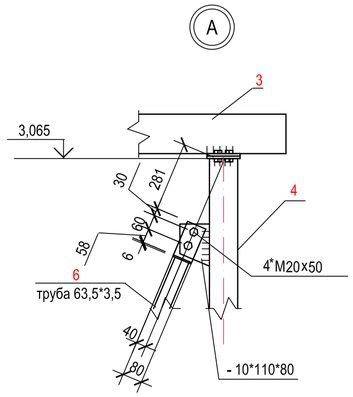

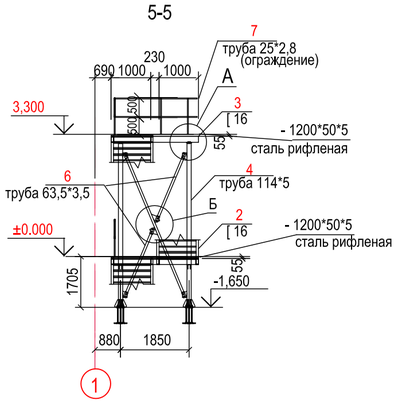

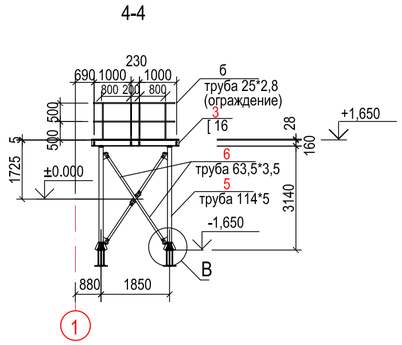

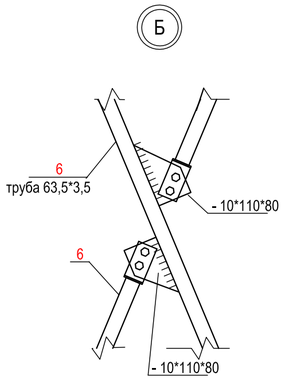

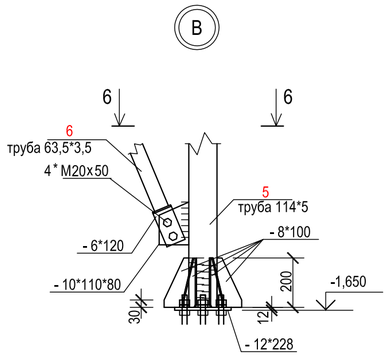

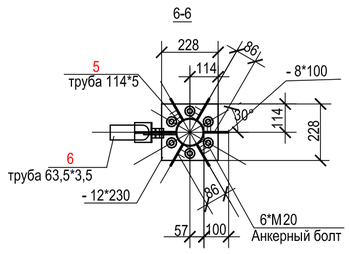

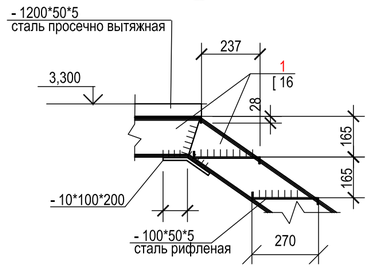

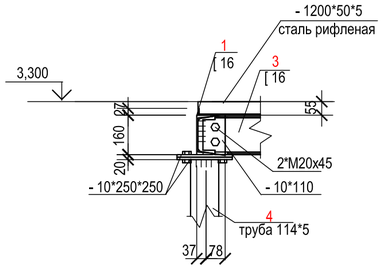

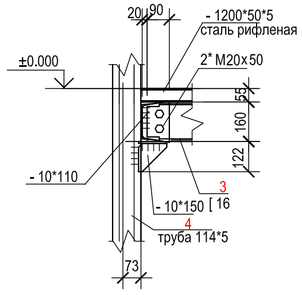

СПЕЦИФИКАЦИЯ НА ЛП-1

Марка поз.	Обозначение	Наименование	Кол. шт	Масса ед.,кг	Приме-чание
1		Г16 ГОСТ8240-97 / С245ГОСТ27772-88 L=4170	4	59,22	236,9кг
2		Г16 ГОСТ8240-97 / С245ГОСТ27772-88 L=4380	2	62,2	124,4кг
3		Г16 ГОСТ8240-97 / С245ГОСТ27772-88 L=2230	3	31,7	95,1кг
4		труба-114*5 ГОСТ10704-91 / С235ГОСТ27772-88 L=4703	2	63,21	126,42кг
5		труба-114*5 ГОСТ10704-91 / С235ГОСТ27772-88 L=1403	2	18,86	37,72кг
6		труба-63,5*3,5ГОСТ10704-91 / С235ГОСТ27772-88 п.м.	14,4	5,8	83,52кг
	ГОСТ 8568-77*	Лист ромб В-К-ПУ-5,0´ Ст3сп ГОСТ380-2005 $м^2$	18,0	41,8	752,4кг
	ГОСТ 19903-74*	-Сталь листовая б=10 мм $м^2$	0,84	78,5	65,94кг
	ГОСТ 19903-74*	-Сталь листовая б=6 мм $м^2$	0,42	47,1	20,0кг
	ГОСТ 19903-74*	-Сталь листовая б=8 мм $м^2$	0,32	62,8	20,1кг
	ГОСТ 19903-74*	-Сталь листовая б=12 мм $м^2$	0,36	94,2	33,91кг

1.Стальные конструкции запроектированы в соответствии с СНиП РК 5.04-23-2002 "Металлические конструкции. Нормы проектирования".
2. Изготовление и монтаж конструкций производить в соответствии с действующими техническими условиями.
3. Материал конструкций: сталь марки С245, С235
4. Заводские соединения-сварные; сварку производить электродами типа Э42А.
5. Монтаж конструкций производить на болтах диаметром 20мм нормальной точности.
6. В деталях узлов даны решения соединений конструкций, количество и диаметр болтов, размеры сварных швов; общие спецификации болтов и сварных швов уточняются и определяются технологами завода .
7. После изготовления металлоконструкции огрунтовать грунтом ГФ-021 за два раза на заводе изготовителе и двумя слоями эмали ПФ-115 на монтажной площадке после окончания работ.
8. Привязку фундаментов ФМ-2,ФМ-3 см лист АС-21

Изм.	Кол.уч.	Лист	№док.	Подпись	Дата	15-18-1-АС			
						Административное здание в п. Глубокое Глубоковского района ВКО			
						Административное здание	Стадия	Лист	Листов
							РП	22	
Нач.отд.		Сасса			1.09.18	Эвакуационная металлическая лестница МЛ-1	ТОО "Востокоблпроект" ГСЛ №15012141		
Разработал		Глущенко			1.09.18				
Проверил		Сасса			1.09.18				

Взам. инв. № | Подпись и дата | Инв. № подл.

ВХОД В ПОДВАЛ №1 (№2)

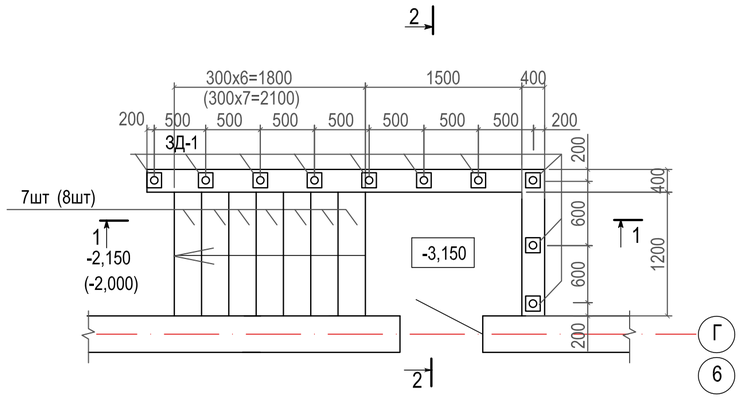

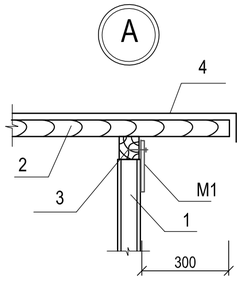

1-1

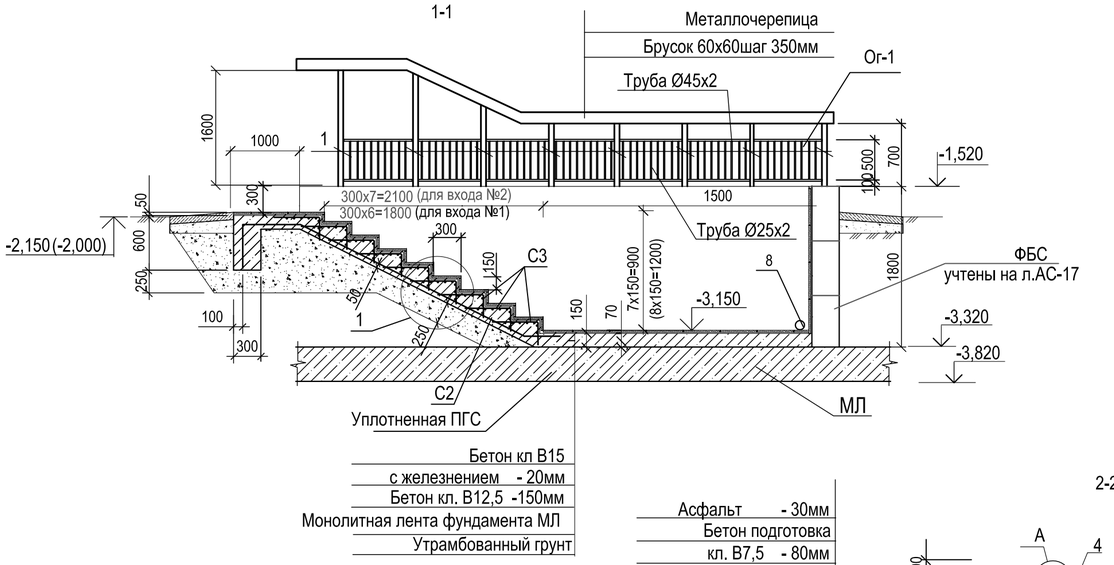

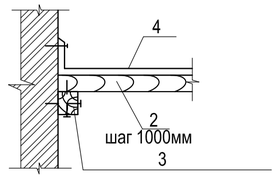

Брус пристрелить к стене через 300 мм

2-2

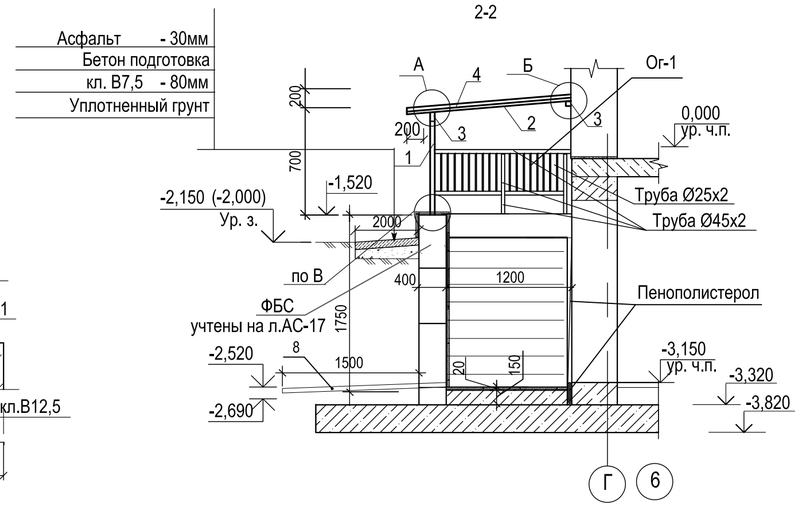

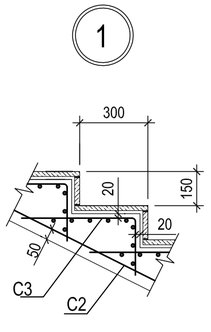

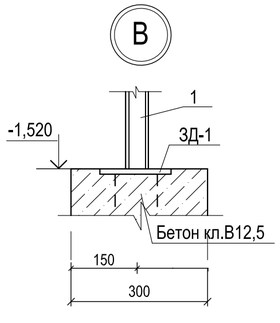

СПЕЦИФИКАЦИЯ ЭЛЕМЕНТОВ ВХОДА В ПОДВАЛ

Марка поз.	Обозначение	Наименование	Кол. шт.	Масса ед.кг	Примеч.
		Вход №1			
С2	ГОСТ23279-2012	4С $\frac{8AI-100}{8AI-100}$ м2	6,2	7,9	49,0кг
С3	ГОСТ 23279-2012	4С $\frac{5BPI-100}{5BPI-100}$ 75х115 $\frac{25}{25}$	7	3,3	23,1кг.
С4	ГОСТ 23279-2012	4С $\frac{8AIII-200}{8AIII-200}$ м2	33,0	3,95	130,4кг.
М1	ГОСТ 19903-2015	-б=8 40х150	10	0,40	4,0кг.
1	ГОСТ 10704-91	Труба Ø 57х3 п.м	9,5	4,0	38,0кг.
2	ГОСТ 24454-80*Е	Деревянный брус 60х60 п.м.	15,0		0,1м3.
3	ГОСТ 24454-80*Е	Деревянный брус 50х100 п.м.	4,2		0,021м3.
4	ТУ640РК390666823АО-01-2001	Металлочерепица м2	10,2		
ЗД-1	Сер. 3.400-6/76	Закладная деталь МИ1-18	10	1,7	17,0кг.
	ГОСТ 1839-80*	Асбестоцементная тр. Ø100, L=1800	1		
		Ог-1			
	ГОСТ 10704-91	Труба Ø45х2, L=20,0 п.м.			60,0кг.
	ГОСТ 10704-91	Труба Ø25х2, L= 60,0 п.м.			120,0кг.
		Материалы:			
		Бетон класса В12,5 м³	2,7		на сульфатостойком портландцементе
		Вход №2			
С2	ГОСТ 23279-2012	4С $\frac{8AI-100}{8AI-100}$ м2	7,0	7,9	55,3кг
С3	ГОСТ 23279-2012	4С $\frac{5BPI-100}{5BPI-100}$ 75х115 $\frac{25}{25}$	8	3,3	26,4кг.
С4	ГОСТ 23279-2012	4С $\frac{8AIII-200}{8AIII-200}$ м2	33,0	3,95	130,4кг.
М1	ГОСТ 19903-2015	-б=8 40х150	10	0,40	4,00кг.
1	ГОСТ 10704-91	Труба Ø 57х3 п.м	9,5	4,0	38,0кг.
2	ГОСТ 24454-80*Е	Деревянный брус 60х60 п.м.	15,0		0,1м3.
3	ГОСТ 24454-80*Е	Деревянный брус 50х100 п.м.	4,2		0,021м3.
4	ТУ640РК390666823АО-01-2001	Металлочерепица м2	10,2		
ЗД-1	Сер. 3.400-6/76	Закладная деталь МИ1-18	10	1,7	17,0кг.
	ГОСТ 1839-80*	Асбестоцементная тр. Ø100, L=1800	1		
		Бетон класса В12,5 м³	2,7		на сульфатостойком портландцементе
		Ог-1			
	ГОСТ 10704-91	Труба Ø45х2, L=20,0 п.м.			60,0кг.
	ГОСТ 10704-91	Труба Ø25х2, L= 60,0 п.м.			120,0кг.

1. Общие данные см. лист АС-1
2. Сварку сеток производить электродами типа Э-42А по ГОСТ 9467-80* сварные соединения выполнять по ГОСТ 14098-91.
3. Между деревянными брусками и металлическими изделиями проложить толевую прокладку
4. Сетку С2 гнуть по месту
5. Металлоконструкции покрыть 2 слоями эмали ПФ-133 по Гост 926-82 по 2 слоям грунтовки ГФ-021 Гост 25129-82.
6. Антикоррозийную защиту выполнить по поверхности очищенной от грязи, ржавчины, окалины, защитной смазки, жировых загрязнений и старой краски.
8. Применять металлочерепицу в цвет фасада.
9. Все деревянные изделия должны быть антисептированы и подвергнуты обработке огнезащитным составом "ПОС-1" согласно СП РК 2.02-101-2014, СНРК2.02-01-2014
10. Нахлест листов металлочерепицы скрепляют шурупами по верху волны под каждой поперечной складкой. Крепление металлочерепицы к обрешетке производят специальными кровельными самонарезающими шурупами с уплотнительной шайбой, которые ввинчивают в прогиб волны профиля под поперечной волной, перпендикулярно к листам.
11. Бетонные конструкции соприкасающиеся с грунтом обмазать горячим битумом за 2 раза.

Согласовано:

Взам. инв. №

Подпись и дата

Инв. № подл.

Изм.	Кол.уч.	Лист	№док.	Подпись	Дата
Нач.отд.		Сасса			1.09.18
Разработал		Глущенко			1.09.18
Проверил		Сасса			1.09.18

15-18-1-АС

Строительство административного здания в пос. Глубокое Глубоковского района ВКО

Административное здание

Стадия	Лист	Листов
РП	23	

Входы в подвал №1,№2.

ТОО "Востокоблпроект"
ГСЛ №15012141

Опалубочный чертеж рамы РМ-1

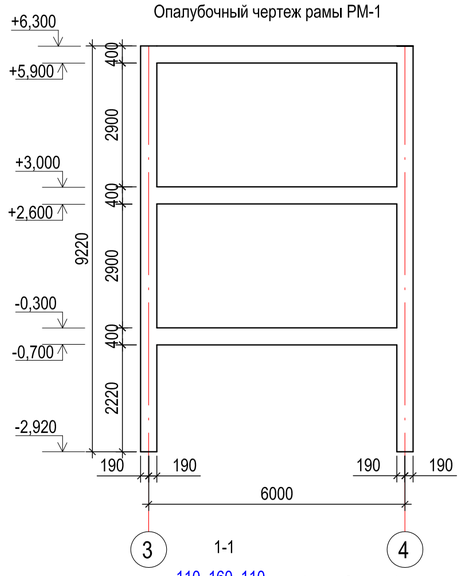

Арматурный чертеж рамы РМ-1

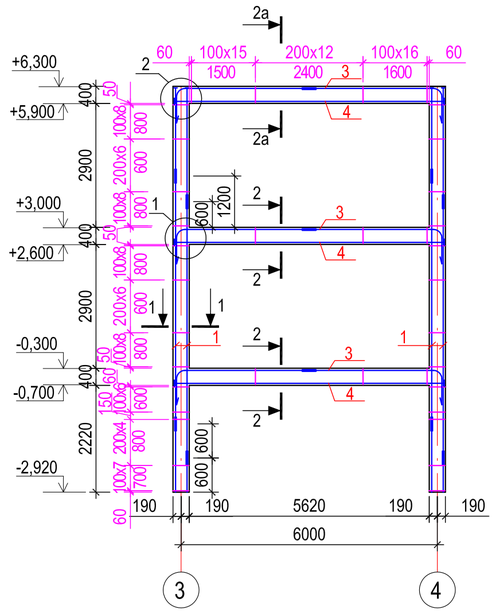

Ведомость деталей

Поз.	Эскиз
2 L=1480	420, 320, 420, 320
5 L=1370	370, 270, 415, 315
7 L=660	600, 60

Спецификация элементов рамы РМ1

Марка, поз.	Обозначение	Наименование	Кол.	Масса ед.,кг.	Приме-чание.
		Колонны			
		Сборочные единицы			
1	ГОСТ 5781-82*	Ø20-А-III п.м	66,4	2,47	164,00
2	ГОСТ 5781-82*	Ø 8-А-I L=1480	128	0,58	74,24
А1	ГОСТ 5781-82*	Ø20AIII L=160	32	0,39	12,48
С-1	ГОСТ 23279-87	4С Ø8AI-100 / Ø8AI-100 360х360	24	1,02	24,48
Ш-1	ГОСТ 103-76*	Лист 12х60х60 ГОСТ 19903-74* / С245 ГОСТ 27772-88*	8	0,34	2,72
6	ГОСТ 5781-82*	Ø 6-А-I L=1600	68	0,36	24,48
		Материалы			
		Бетон В25 м3	2,73		
		Ригели			
		Сборочные единицы			
3	ГОСТ 5781-82*	Ø25-А-III п.м	100,44	3,85	386,70
4	ГОСТ 5781-82*	Ø20-А-III п.м	76,44	2,47	188,80
5	ГОСТ 5781-82*	Ø 8-А-I L=1370	264	0,54	142,56
7	ГОСТ 5781-82*	Ø 6-А-I L=660	12	0,15	1,80
СК-1	см.данный лист	-6х110 ГОСТ103-2006 L=90	12	0,47	5,60
Ш-1	ГОСТ 103-76*	Лист 12х60х60 ГОСТ 19903-74* / С245 ГОСТ 27772-88*	24	0,34	8,16
		Материалы			
		Бетон В25 м3	2,56		

1-1

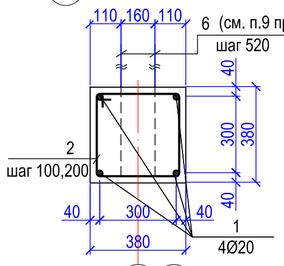

2-2

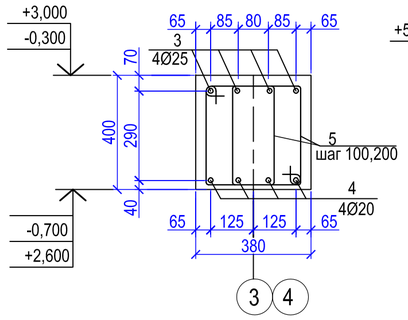

2а-2а

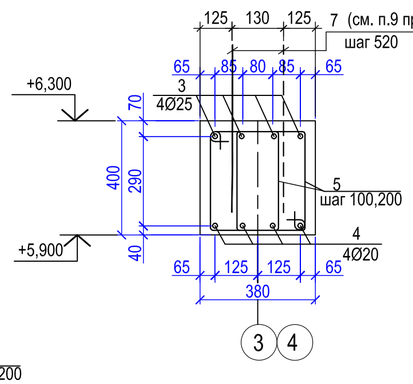

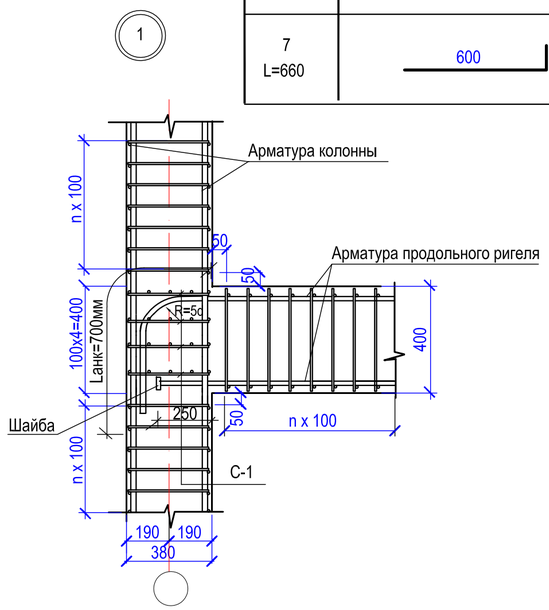

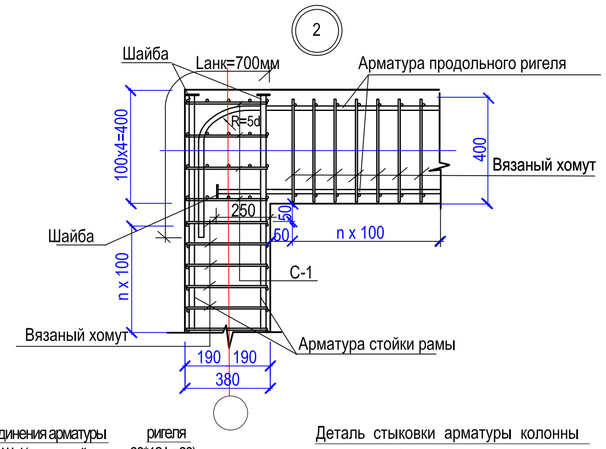

Деталь стыковки арматуры ригеля

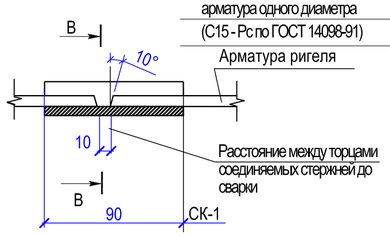

В-В

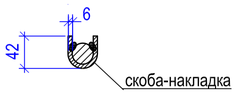

Деталь соединения арматуры с шайбой Ш-1(пластиной ригеля -60*12 L=60)

Шайба Ш-1

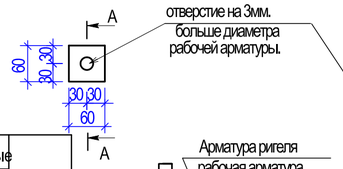

А-А

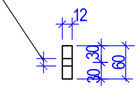

Деталь стыковки арматуры колонны (С21 - Рн по ГОСТ 14098-91)

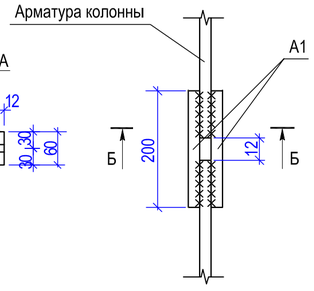

Б-Б

1. Общие данные см. лист АС-1
2. Концы гнутых хомутов должны быть загнуты вокруг продольной арматуры и заведены вглубь на длину не менее 6d и не менее 80 мм
3. Размеры хомутов даны по внутренней грани арматуры
4. Сварку рабочей арматуры колонны вести дуговой ручной сваркой С21-Рн по ГОСТ 14098-2014
5. Сварку рабочей арматуры ригелей вести ванно-шовной на стальной скобе-накладке сваркой С15-Рс по ГОСТ14098-2014
6. Сварку сеток вести дуговой ручной сваркой К 3- Рр по ГОСТ14098-2014во всех пересечениях
7. Сварку производить электродами типа Э-42А по ГОСТ 9467-80.
8. Защитный слой бетона для торцов рабочей арматуры принят 20 мм.
9. Кирпичные стены соединяются с стойками рам посредством выпусков арматуры поз.6
10. Выпуски арматуры поз.7 соединяют верхний ригель с кирпичным парапетом.

Ведомость расхода стали на элемент, кг.

Марка элемента	Изделия арматурные								Изделия закладные			Всего
	Арматура класса							Всего	Прокат марки			
	AIII				AI				ВСт3кп2			
	ГОСТ 5781-89*								ГОСТ19904-86*			
	Ø12	Ø20	Ø25	Итого	Ø6	Ø8	Итого		-t=6	-t=12	Итого	
РМ-1	--	365,28	386,70	751,98	26,28	241,28	267,56	1019,54	5,60	10,88	16,48	1036,02

Изм.	Кол.уч.	Лист	№док	Подпись	Дата	15-18-АС
						Строительство административного здания в пос.Глубокое Глубоковского района ВКО
Нач.отд	Сасса				08.18	Административное здание
Выполнил	Литовкина				08.18	Стадия: РП; Лист: 24; Листов:
Проверил	Сасса				08.18	Опалубочный и арматурный чертежи рамы РМ-1. Ведомость расхода стали.
						ТОО "Востокоблпроект" ГСЛ №15012141

взамен инв. N

подпись и дата

инв. N подл.

Схема расположения плит перекрытия низ на отм. -0,300

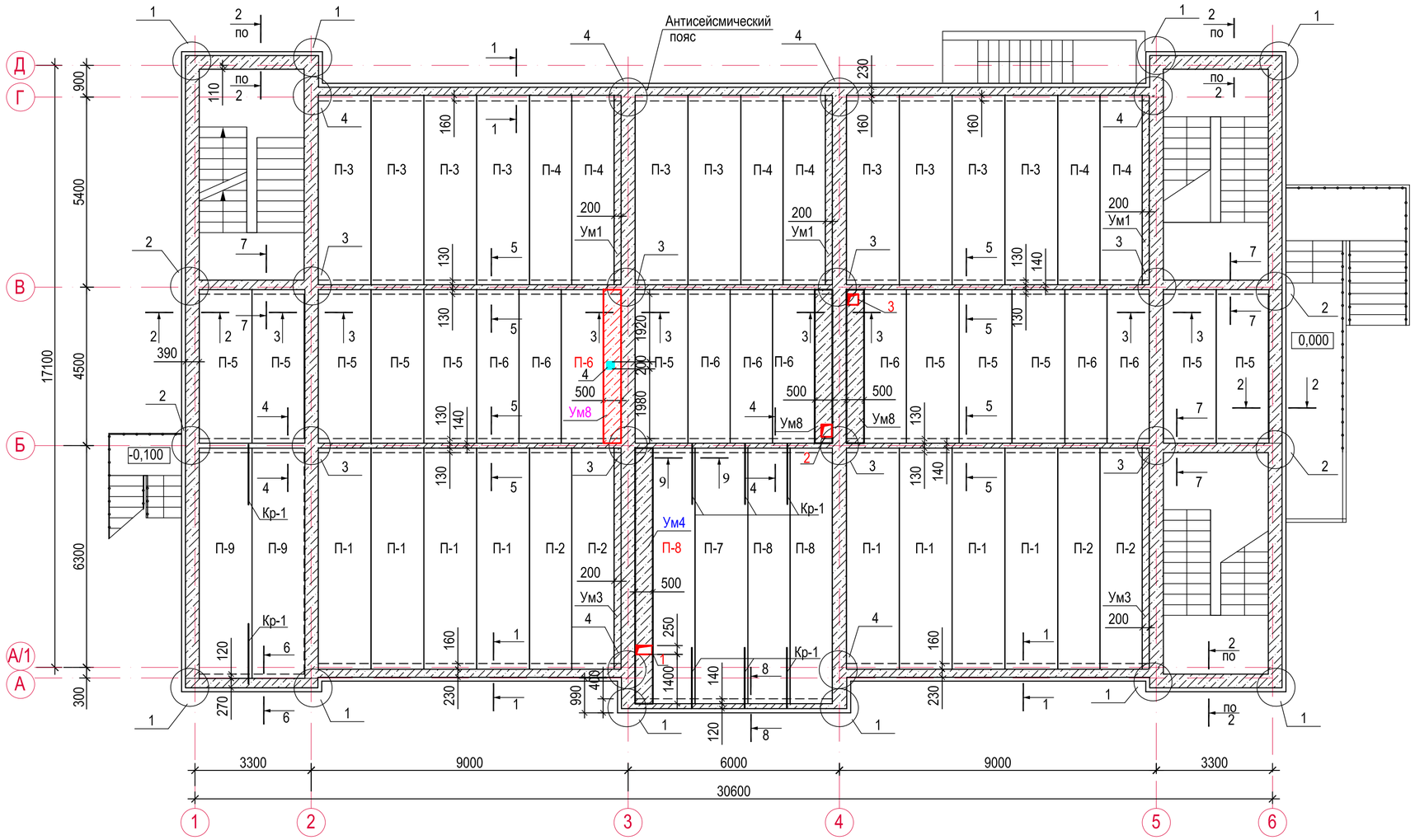

6 - 6

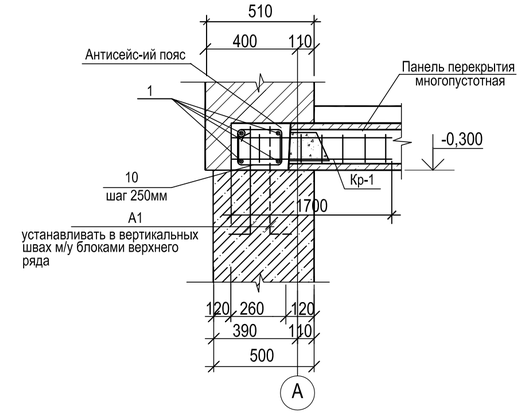

8-8

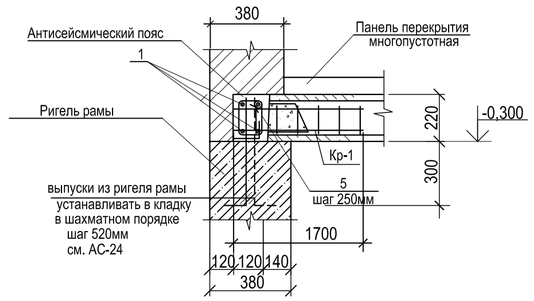

Ведомость отверстий

№ п/п	Размер отверстия ВхН (мм)	Отметка низа	Назначение отверстия	Примечание
1	450x250	в перекрыт.	Вентиляция	
2	300x350	в перекрыт.	Вентиляция	
3	300x300	в перекрыт.	Вентиляция	
4	200x200	в перекрыт.	ВК	

1. Общие данные см. лист АС-1.
2. Данный лист см. совместно с листами АС-25-31
3. Разрезы и спецификацию на элементы антисейсмических поясов см. листы АС-28, 29
4. Основные примечания см. лист АС-28.
5. Монолитные участки см. лист АС-30,31
6. Узлы, сечения монолитного пояса см. по типу узлов и сечений, выполненных на листе АС-29

взамен инв. N

подпись и дата

инв. N подл.

Изм.	Кол.уч.	Лист	№док	Подпись	Дата	15-18-1-АС			
						Строительство административного здания в пос. Глубокое Глубоковского района ВКО			
						Административное здание	Стадия	Лист	Листов
							РП	25	
Нач.гр.		Сасса			09.18				
Исполнил		Разьянова			09.18	Схема расположения плит перекрытий низ на отм. -0,300	ТОО "Востокоблпроект" ГСЛ №15012141		
Проверил		Сасса			09.18				

Схема расположения плит перекрытия низ на отм. 3,000

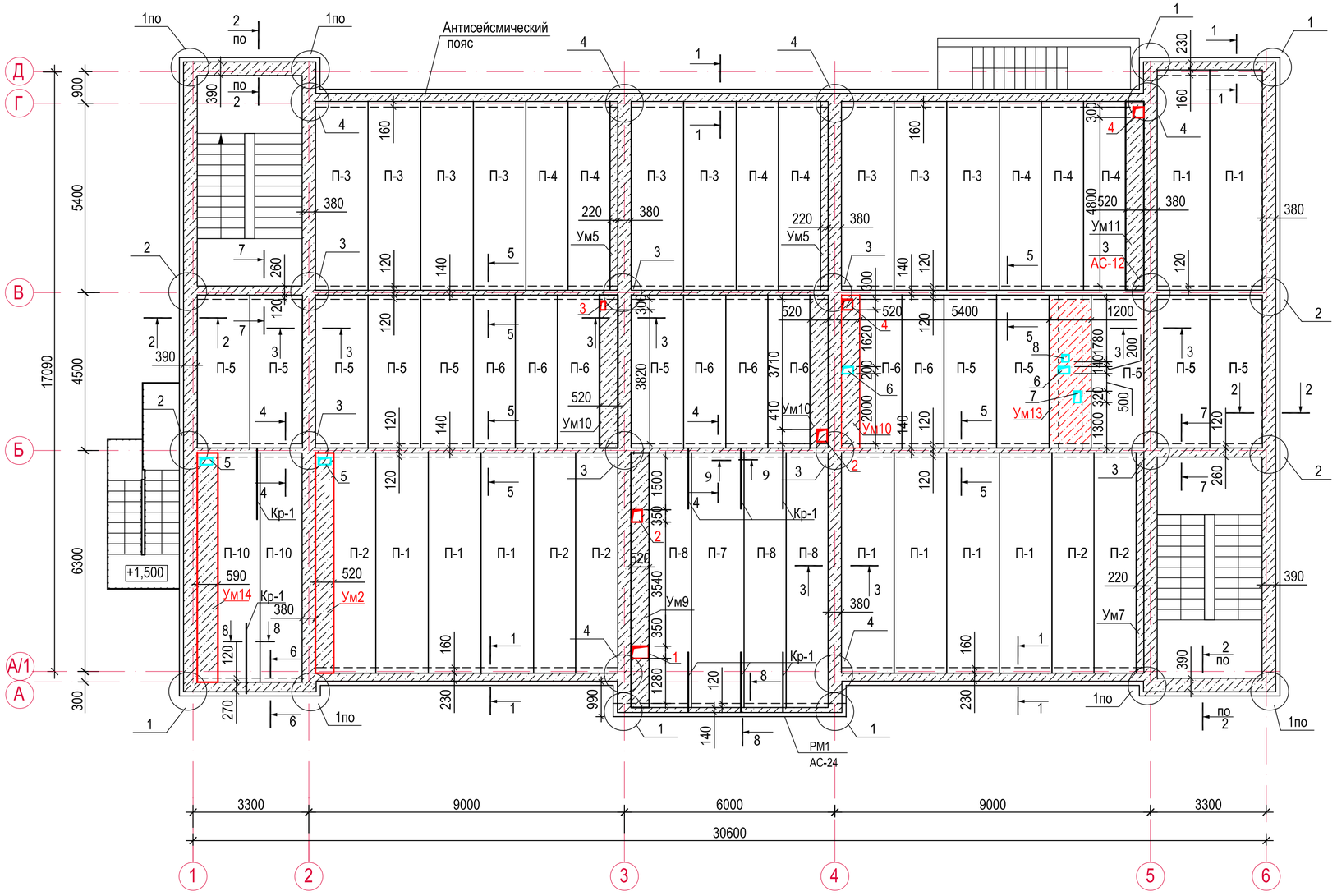

9-9

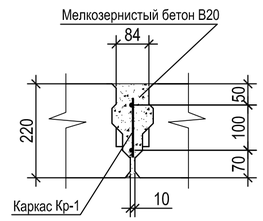

8-8

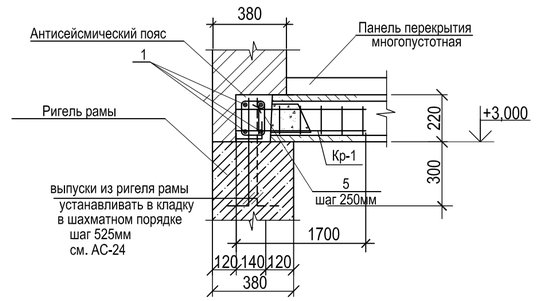

Ведомость отверстий

№ п/п	Размер отверстия ВхН (мм)	Отметка низа	Назначение отверстия	Примечание
1	520x350	в перекрыт.	Вентиляция	
2	300x350	в перекрыт.	Вентиляция	
3	150x250	в перекрыт.	Вентиляция	
4	300x300	в перекрыт.	Вентиляция	
5	350x200	в перекрыт.	ВК	
6	320x200	в перекрыт.	ВК	
7	200x320	в перекрыт.	ВК	
8	200x200	в перекрыт.	ВК	

1. Общие данные см. лист АС-1.
2. Данный лист см. совместно с листами АС-25-31
3. Разрезы и спецификацию на элементы антисейсмических поясов см. листы АС-28, 29
4. Основные примечания см. лист АС-28.
5. Монолитные участки см. лист АС-30,31
6. Узлы, сечения монолитного пояса см. лист АС-29

Изм.	Кол.уч.	Лист	№док	Подпись	Дата	15-18-1-АС		
						Строительство административного здания в пос. Глубокое Глубоковского района ВКО		
						Административное здание	Стадия	Лист	Листов
Нач.гр.	Сасса				09.18		РП	26	
Исполнил	Разьянова				09.18	Схема расположения плит перекрытий низ на отм. 3,000	ТОО "Востокоблпроект" ГСЛ №15012141	
Проверил	Сасса				09.18			

взамен инв. N

подпись и дата

инв. N подл.

Схема расположения плит перекрытия низ на отм. 6,300

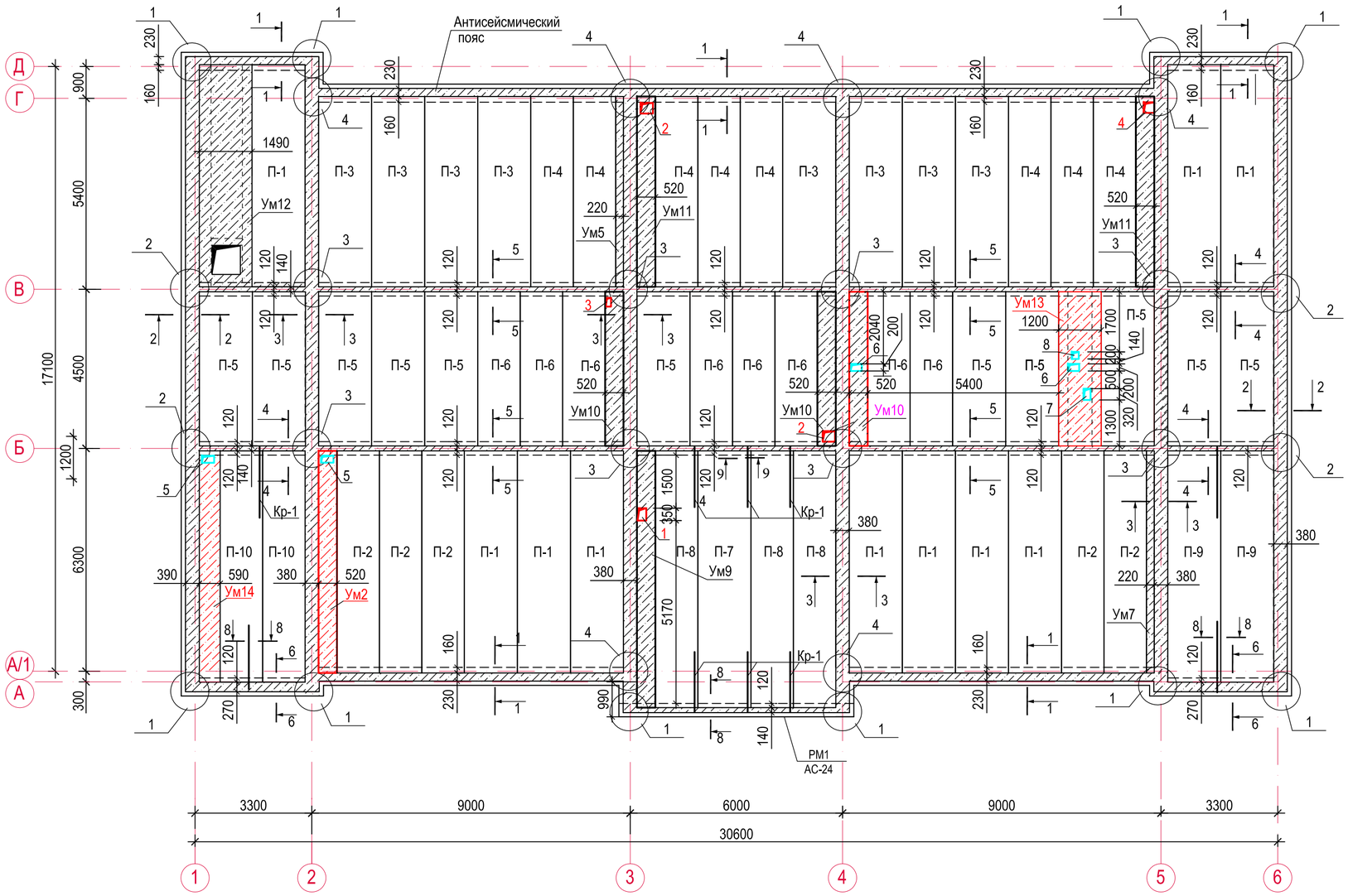

ДЕТАЛЬ ВЫХОДА НА ЧЕРДАК

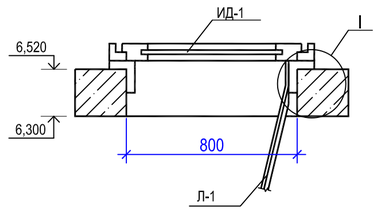

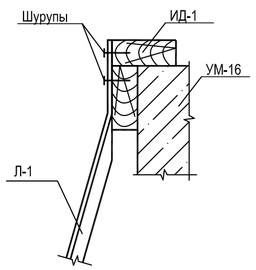

8-8

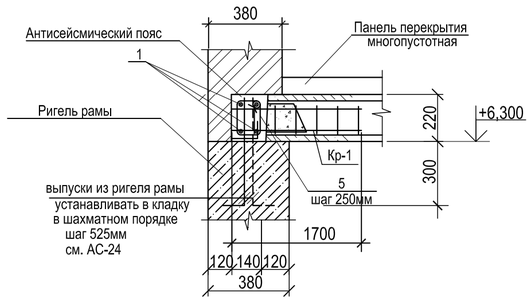

Ведомость отверстий

№ п/п	Размер отверстия ВхН (мм)	Отметка низа	Назначение отверстия	Примечание
1	250x350	в перекрыт.	Вентиляция	
2	350x300	в перекрыт.	Вентиляция	2 шт.
3	150x250	в перекрыт.	Вентиляция	
4	300x300	в перекрыт.	Вентиляция	
5	350x200	в перекрыт.	ВК	
6	320x200	в перекрыт.	ВК	2 шт.
7	200x320	в перекрыт.	ВК	
8	200x200	в перекрыт.	ВК	

1. Общие данные см. лист АС-1.
2. Данный лист см. совместно с листами АС-25-31
3. Разрезы и спецификацию на элементы антисейсмических поясов см. листы АС-28, 29
4. Основные примечания см. лист АС-28.
5. Монолитные участки см. лист АС-30,31
6. Узлы, сечения монолитного пояса см. лист АС-29

Изм.	Кол.уч.	Лист	№док	Подпись	Дата	15-18-1-АС		
						Строительство административного здания в пос. Глубокое Глубоковского района ВКО		
						Административное здание	Стадия: РП	Лист: 27 / Листов:
Нач.гр.		Сасса			09.18			
Исполнил		Разьянова			09.18	Схема расположения плит перекрытий низ на отм. 6,300	ТОО "Востокоблпроект" ГСЛ №15012141	
Проверил		Сасса			09.18			

взамен инв. N

подпись и дата

инв. N подл.

Спецификация к схеме расположения элементов плит перекрытия

Марка поз.	Обозначение	Наименование	Кол.на отм шт. -0,300	+3,000	+6,300	Всего	Масса ед.кг	Примечания
		Плиты перекрытия						
П-1	Серия 1.141.1-19с/85 вып.0,1	ПК63.15-АтVт-С8	8	7	10	25	2950	
П-2	Серия 1.141.1-19с/85 вып.0,1	ПК63.12-АтVт-С8	4	5	5	14	2200	
П-3	Серия 1.141.1-19с/85 вып.0,1	ПК54.15-АтVт-С8	10	9	8	27	2525	
П-4	Серия 1.141.1-19с/85 вып.0,1	ПК54.12-АтVт-С8	6	7	8	21	1900	
П-5	Серия 1.141.1-19с/85 вып.0,1	ПК48.15-АтVт-С8* L=4360	11	11	11	33	2250	см.прим.п.14
П-6	Серия 1.141.1-19с/85 вып.0,1	ПК48.12-АтVт-С8* L=4360	9	8	8	25	1700	см.прим.п.14
П-7	Серия WI Tech 2012/kz вып.7	ПБ-2.74.15-8-с* L=7260	1	1	1	3	3478	см.прим.п.14
П-8	Серия WI Tech 2012/kz вып.7	ПБ-2.74.12-8-с* L=7260	3	3	3	9	2768	см.прим.п.14
П-9	Серия WI Tech 2012/kz вып.7	ПБ-2.71.15-8-с* L=6540	2	--	2	4	3338	см.прим.п.14
П-10	Серия WI Tech 2012/kz вып.7	ПБ-2.71.12-8-с* L=6540	--	2	2	4	2654	см.прим.п.14
Ум1	см. лист АС-30	Монолитный участок Ум1	3	--	--	3		
Ум2		Монолитный участок Ум2	--	1	1	2		
Ум3		Монолитный участок Ум3	2	--	--	2		
Ум4		Монолитный участок Ум4	1	--	--	1		
Ум5		Монолитный участок Ум5	--	2	1	3		
Ум6		Монолитный участок Ум6	--	--	1	1		
Ум7		Монолитный участок Ум7	--	1	2	3		
Ум8		Монолитный участок Ум8	3	--	--	3		
Ум9		Монолитный участок Ум9	--	1	1	2		
Ум10		Монолитный участок Ум10	--	3	3	6		
Ум11		Монолитный участок Ум11	--	1	2	3		
Ум12		Монолитный участок Ум12	--	--	1	1		
Ум13		Монолитный участок Ум13	--	1	1	2		
Ум14		Монолитный участок Ум14	--	1	1	2		
ИД-1	индивидуальный	ИД-1 (800х800)	--	--	1	1		прим. п.15
Л-1	Сер. ИИ-03-03	стремянка МС-25	--	--	1	1	21,60	см. АС-27

Спецификация элементов антисейсмического пояса

Марка поз.	Обозначение	Наименование	Кол.на отм шт. -0,300	+3,000	+6,300	Всего	Масса ед.кг	Примеч.
		Антисейсмический пояс						
1	ГОСТ 5781-82*	10-А-III п.м.	996,48	996,48	996,48	2989,44	0,617	1844,48кг
2	ГОСТ 5781-82*	10-А-III L=150	332	332	332	996	0,093	92,63кг
3	ГОСТ 5781-82*	6-А-I L=920	167	180	192	539	0,204	109,96кг
4	ГОСТ 5781-82*	6-А-I L=1200	483	466	434	1383	0,266	367,87кг
5	ГОСТ 5781-82*	6-А-I L=720	225	237	263	725	0,160	116,00кг
6	ГОСТ 5781-82*	12-А-III L=2070	16	16	16	48	1,838	88,22кг
7	ГОСТ 5781-82*	12-А-III L=1360	16	16	16	48	1,208	57,98кг
8*	ГОСТ 5781-82*	12-А-III L=1690	40	40	40	120	1,501	180,12кг
9	ГОСТ 5781-82*	12-А-III L=1620	32	32	32	96	1,439	138,14кг
10	ГОСТ 5781-82*	6-А-I L=1000	52	39	27	118	0,222	26,20кг
А1*	ГОСТ 5781-82*	6-А-I L=700	--	--	480	480	0,16	76,80кг
Кр-1	см. данный лист		8	8	10	26	1,64	
		Материал						
		Бетон кл.В15 м3	14,36	14,18	13,82	42,36		

* см. ведомость деталей

Каркас Кр-1

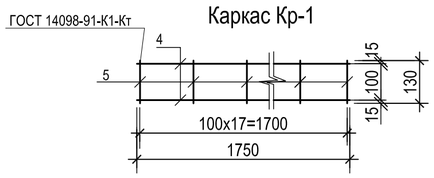

Ведомость деталей

Поз.	Эскиз
поз.8 L=1690	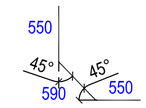
А1 L=700	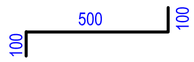

Спецификация элементов на каркас

Марка поз.	Обозначение	Наименование	Кол. шт.	Масса ед.кг	Примеч.
		Каркас Кр-1		1,62	
4	ГОСТ 5781-82*	8-А-III L=1750	2	0,70	1,40
5	ГОСТ 6727-86	4-Вр-I L=130	18	0,013	0,24

Ведомость расхода стали на антисейсмический пояс,кг

Марка элемента	Изделия арматурные, прокат									Общий расход
	Арматура класса									
	Вр-I		А-I			А-III				
	ГОСТ 6727-86		ГОСТ 5781-82*			ГОСТ 5781-82*				
	∅4	Итого	∅6		Итого	∅8	∅10	∅12	Итого	
МП	6,24	6,24	713,63		717,90	36,40	1937,11	464,46	2437,97	3157,84

1. Общие данные см. лист АС-1
2. Данный лист см. совместно с листами АС-25-29
3. Монтаж плит перекрытий вести по выровненному слою цементного раствора М-100
4. Швы между панелями тщательно очистить от мусора и замонолитить бетоном В15.Расход бетона В15-1,2м3
5. Необходимые отверстия для инженерных коммуникаций в плитах перекрытия просверливать в пределах пустот, не нарушая несущих ребер. Привязку отверстий уточнить по сантехническим чертежам. После пропуска коммуникаций отверстия заделать бетоном класса В15.
6. Сечения и узлы монолитного пояса см. лист АС-29
7. Торцы плит тщательно заделать бетоном В15 на глубину опирания плит.
8. Все открытые металлические детали анкеровки после сварки залить слоем цементного р-ра М100.
9. Сварку элементов производить контактной точечной сваркой по гост 9467-75 электродами Э-42А.
10. Катет сварного шва принимать по наименьшей толщине свариваемых элементов.
11. Общие указания по устройству монолитных конструкций:
    - установка арматуры в узлах пересечения поясов, вертикальных железобетонных включений, монолитных обвязок и участков производится одновременно.
    - перед установкой каркасов монолитных участков между плитами перекрытий каркасы обмазыватся цементным молоком.
12. Монолитные участки засыпаются керамзитовым гравием Y =600 кг/м3.
13. Снятие опалубки производить после достижения бетоном 70% проектной прочности.
14. Плиты марки ПК 48.15-8АтVт-с8*, ПК48.12-8АтVт-с8* выполнять в опалубке плит соотвественно ПК48.15-8АтVт-с8, ПК48.12-8АтVт-с8 по сер.1.141.1 -19с/85 вып. 0,1 длиной 4360мм.
    Плиты марки ПБ-2.74.15-8с*, ПБ-2.74.12-8с* выполнять в опалубке плит соотвественно ПБ-2.74.15-8с, ПБ-2.74.12-8с по сер.WI Tech 2012/kz вып. 7 длиной 7260мм.
    Плиты марки ПБ-2.71.15-8с*, ПБ-2.71.12-8с* выполнять в опалубке плит соотвественно ПБ-2.71.15-8с, Пб-2.71.12-8с по сер.WI Tech 2012/kz вып. 7 длиной 6540мм.
15. Люк ИД-1выполнить II типа огнестойкости -оббить листовой сталью толщиной 0,35-0,8мм по ГОСТ 14918-80* по всей поверхности с обеих сторон по асбестовому картону толщиной 5мм., окрасить краской "Щит-1" .
    Все деревянные элементы должны быть антисептированы и подвергнуты глубокой пропитке антипиреном.

взамен инв. N

подпись и дата

инв. N подл.

Изм.	Кол.уч.	Лист	№док	Подпись	Дата	15-18-1-АС		
						Строительство административного здания в пос. Глубокое Глубоковского района ВКО		
						Административное здание	Стадия: РП	Лист: 28 / Листов:
Нач.гр.		Сасса			09.18			
Исполнил		Разьянова			09.18	Спецификация элементов плит перекрытия Спецификация элементов антисейсмического пояса.	ТОО "Востокоблпроект" ГСЛ №15012141	
Проверил		Сасса			09.18			

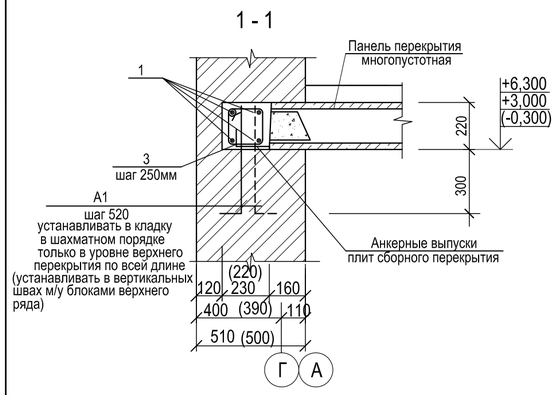

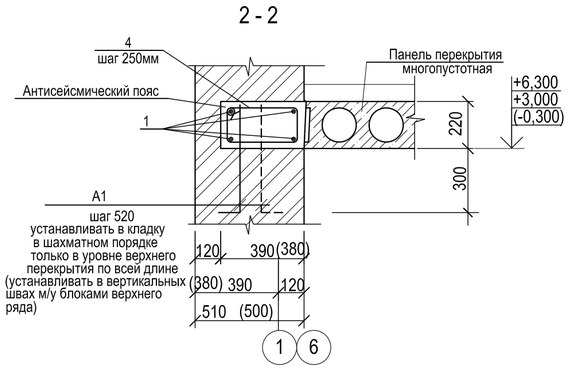

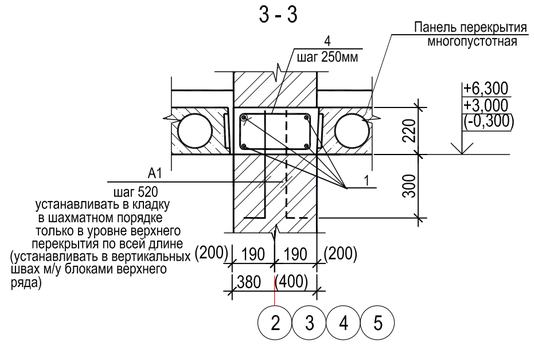

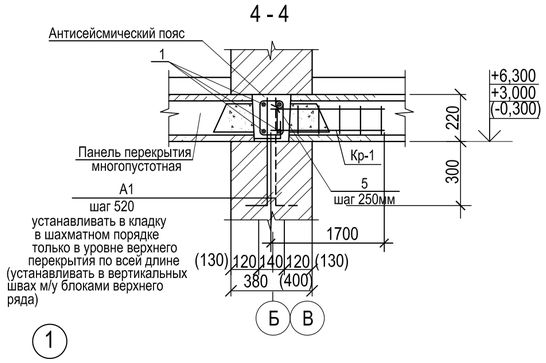

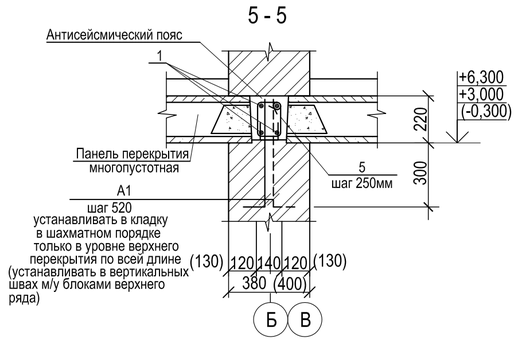

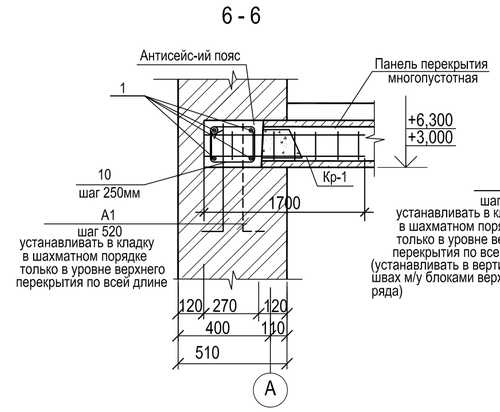

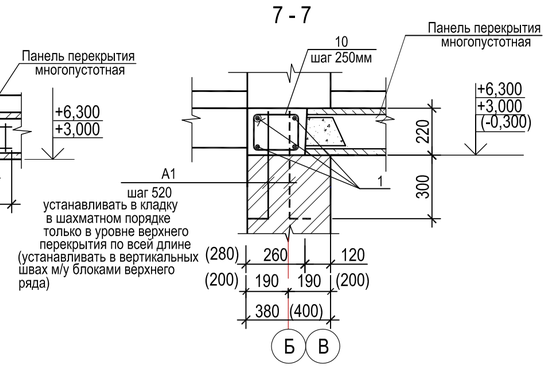

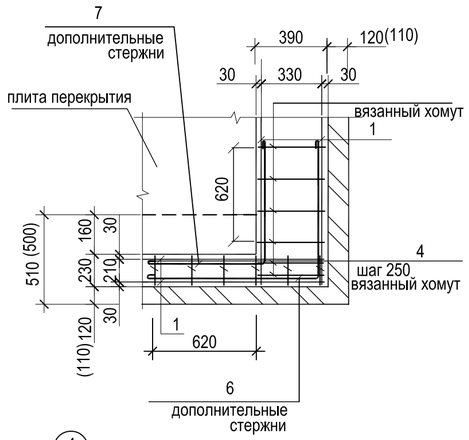

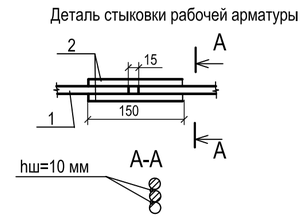

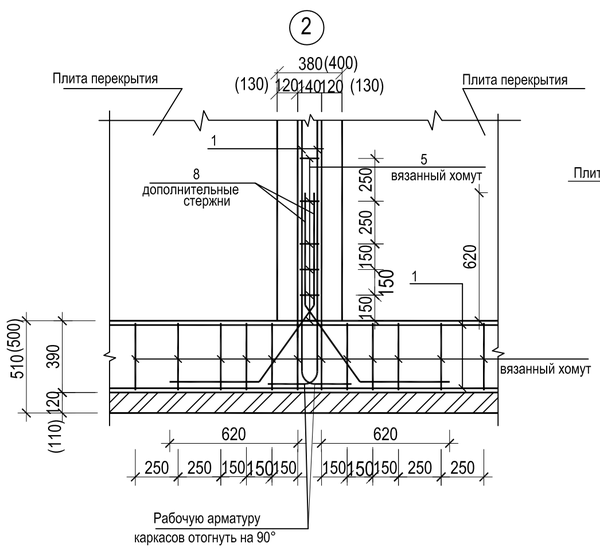

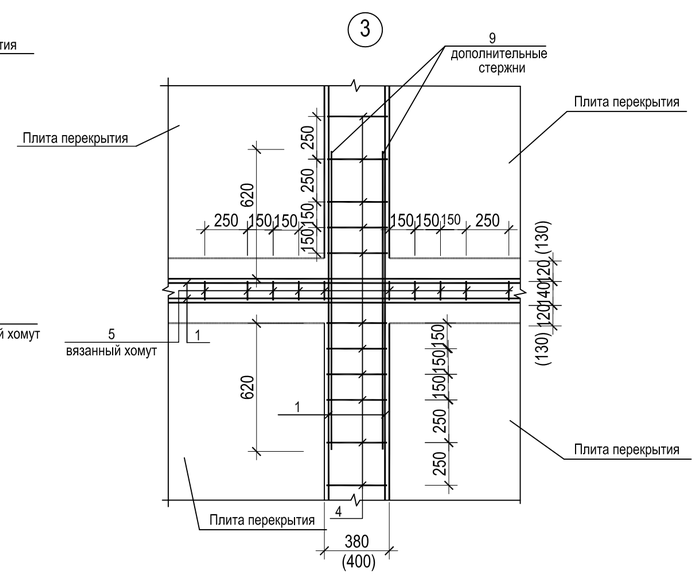

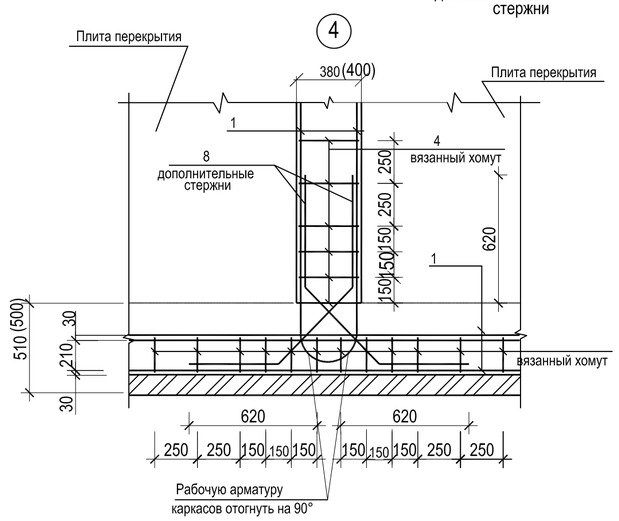

Ведомость деталей

Поз.	Эскиз
3	290; 170; 270; 190
4	430; 170; 260; 340
5	190; 170; 260; 100
10	330; 170; 270; 230

1. Данный лист см. с листами АС-25-27
2. Сварку производить электродами Э-42А по ГОСТ 9467-75
3. Катет сварного шва принимать по наименьшей толщине свариваемых элементов.
4. Концы гнутых хомутов должны быть загнуты вокруг продольной арматуры и заведены вглубь сечения на длину 6d хомута и не менее 8 см.
5. При установки нижней арматуры прменять пластмассовые фиксаторы с шагом не более 800 мм.

взамен инв. N

подпись и дата

инв. N подл.

Изм.	Кол.уч.	Лист	№док	Подпись	Дата	15-18-1-АС		
						Строительство административного здания в пос. Глубокое Глубоковского района ВКО		
						Административное здание	Стадия: РП	Лист: 29 / Листов:
Нач.гр.	Сасса				09.18			
Исполнил	Разьянова				09.18	Сечения 1-1--7-7. Узлы.	ТОО "Востокоблпроект" ГСЛ №15012141	
Проверил	Сасса				09.18			

Ум1, Ум3, Ум5, Ум6, Ум7

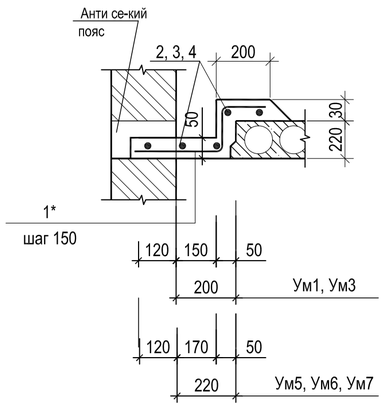

Ум2, Ум4, Ум8, Ум9, Ум10, Ум11

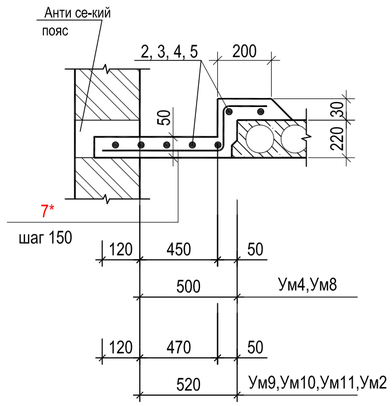

Ум-13

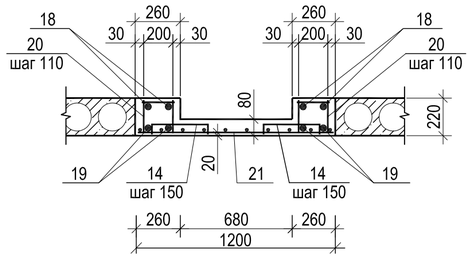

Ум-14

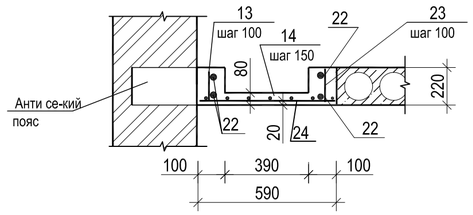

Ум-12

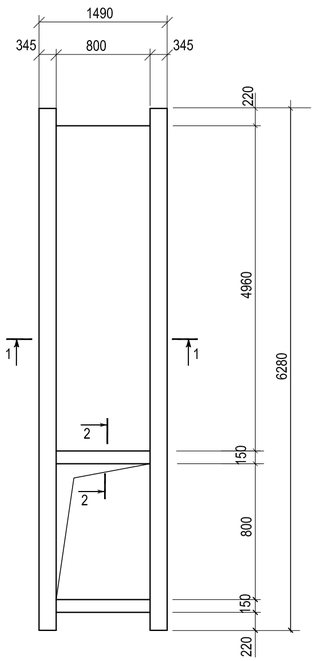

1-1

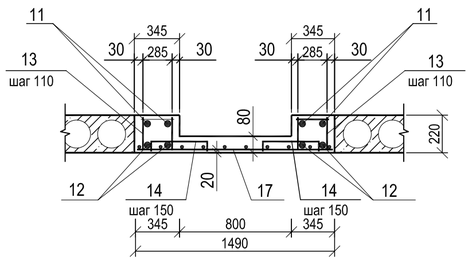

2-2

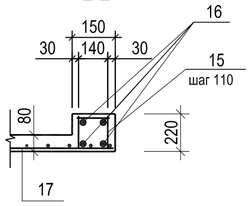

Ведомость расхода стали на монолитные участки кг

Марка элемента	Изделия арматурные, прокат										Общий расход
	Арматура класса										
	Вр-I		А-I				А-III				
	ГОСТ 5781-82*		ГОСТ 5781-82*				ГОСТ 5781-82*				
	Ø5	Итого	Ø6	Ø8	Ø10	Итого	Ø12	Ø16	Ø25	Итого	
Ум-1			5,95		14,22	20,17					20,17
Ум-2			9,73		24,62	34,35					34,35
Ум-3			6,945		16,59	23,535					23,535
Ум-4			11,28		28,72	40,00					40,00
Ум-5			5,95		15,12	21,07					21,07
Ум-6			4,84		12,60	17,44					17,44
Ум-7			6,945		16,59	23,535					23,535
Ум-8			6,78		17,58	24,36					24,36
Ум-9			11,28		28,72	40,00					40,00
Ум-10			6,78		17,58	24,36					24,36
Ум-11			8,33		21,09	29,42					29,42
Ум-12	26,05	26,05	40,31			40,31	10,32	96,76	39,64	146,72	213,08
Ум-13	15,22	15,22	24,04			24,04		27,40	66,88	94,28	133,54
Ум-14	10,85	10,85	6,60			6,60			100,48	100,48	117,93

Ведомость деталей

Поз.	Эскиз
1*	150, 220, 270
7*	150, 220, 270
13*	80, 180, 80, 285
14*	50, 370, 50
15	70, 180, 80, 120
20	70, 180, 80, 230

1. Общие данные см. лист АС-1.
2. Данный лист читать совместно с л.АС-

Изм.	Кол.уч.	Лист	№док	Подпись	Дата	Строительство административного здания в пос. Глубокое Глубоковского района ВКО			
						Административное здание	Стадия	Лист	Листов
							РП	30	
Нач.гр.		Сасса			09.18	Монолитные участки.	ТОО "Востокоблпроект" ГСЛ №15012141		
Исполнил		Разьянова			09.18				
Проверил		Сасса			09.18				

взамен инв. N

подпись и дата

инв. N подл.

Спецификация на монолиные участка

Марка поз.	Обозначение	Наименование	Кол. шт.	Масса ед.кг	Примеч.
		Ум1 l=5380			
1*		Ø10 А-I ГОСТ 5781-82* l=640	36	0, 395	14,22
2		Ø6 А-I ГОСТ 5781-82* l=5360	5	1,19	5,95
		Материалы:			
		Бетон кл.В25 м³			0,14
		Керамзит у=600кг/м3			0,14
		Ум-2 l=6280			
7*		Ø10 А-I ГОСТ 5781-82* l=950	42	0,586	24,62кг
4		Ø6 А-I ГОСТ 5781-82* l=6260	7	1,389	9,73кг
		Материалы:			
		Бетон кл.В25 м³			0,343
		Керамзит у=600кг/м3			0,502
		Ум3 l=6280			
1*		Ø10 А-I ГОСТ 5781-82* l=640	42	0, 395	16,59
4		Ø6 А-I ГОСТ 5781-82* l=6260	5	1,389	6,945
		Материалы:			
		Бетон кл.В25 м³			0,163
		Керамзит у=600кг/м3			0,16
		Ум4 l=7260			
6*		Ø10 А-I ГОСТ 5781-82* l=950	49	0,586	28,72
5		Ø6 А-I ГОСТ 5781-82* l=7260	7	1,611	11,28
		Материалы:			
		Бетон кл.В25 м³			0,388
		Керамзит у=600кг/м3			0,55
		Ум5 l=5380			
1*		Ø10 А-I ГОСТ 5781-82* l=660	36	0, 420	15,12
2		Ø6 А-I ГОСТ 5781-82* l=5360	5	1,19	5,95
		Материалы:			
		Бетон кл.В25 м³			0,145
		Керамзит у=600кг/м3			0,155
		Ум6 l=4360			
1*		Ø10 А-I ГОСТ 5781-82* l=660	30	0, 420	12,60
3		Ø6 А-I ГОСТ 5781-82* l=4360	5	0,968	4,84
		Материалы:			
		Бетон кл.В25 м³			0,117
		Керамзит у=600кг/м3			0,126
		Ум7 l=6280			
1*		Ø10 А-I ГОСТ 5781-82* l=660	42	0, 420	16,59
4		Ø6 А-I ГОСТ 5781-82* l=6260	5	1,389	6,945
		Материалы:			
		Бетон кл.В25 м³			0,169
		Керамзит у=600кг/м3			0,181

Марка поз.	Обозначение	Наименование	Кол. шт.	Масса ед.кг	Примеч.
		Ум8 l=4360			
7*		Ø10 А-I ГОСТ 5781-82* l=950	30	0,586	17,58
3		Ø6 А-I ГОСТ 5781-82* l=4360	7	0,968	6,78
		Материалы:			
		Бетон кл.В25 м³			0,233
		Керамзит у=600кг/м3			0,334
		Ум9 l=7260			
7*		Ø10 А-I ГОСТ 5781-82* l=950	49	0,586	28,72
5		Ø6 А-I ГОСТ 5781-82* l=7260	7	1,611	11,28
		Материалы:			
		Бетон кл.В25 м³			0,396
		Керамзит у=600кг/м3			0,580
		Ум10 l=4360			
7*		Ø10 А-I ГОСТ 5781-82* l=950	30	0,586	17,58
3		Ø6 А-I ГОСТ 5781-82* l=4360	7	0,968	6,78
		Материалы:			
		Бетон кл.В25 м³			0,239
		Керамзит у=600кг/м3			0,348
		Ум11 l=5380			
7*		Ø10 А-I ГОСТ 5781-82* l=950	36	0,586	21,09
2		Ø6 А-I ГОСТ 5781-82* l=5360	7	1,19	8,33
		Материалы:			
		Бетон кл.В25 м³			0,294
		Керамзит у=600кг/м3			0,429
		Ум-12 l=6280			
		Элементы			
		Сетки			
17		5Вр-I - 100 / 5Вр-I - 100 1480х6280	1	26,05	
		Детали			
11		Ø16 А-III ГОСТ 5781-82* l=6280	4	9, 91	39,64
12		Ø25 А-III ГОСТ 5781-82* l=6280	4	24,19	96,76
13*		Ø6 А-I ГОСТ 5781-82* l=1090	116	0,242	28,07
14*		Ø6 А-I ГОСТ 5781-82* l=470	68	0, 11	7,48
15*		Ø6 А-I ГОСТ 5781-82* l=750	28	0, 17	4,76
16		Ø12 А-III ГОСТ 5781-82* l=1460	8	1,29	10,32
		Материалы:			
		Бетон кл.В25 м³			1,368
		Керамзит у=600кг/м3			0,555
		Ум-13 l=4360			
		Элементы			
		Сетки			
21		5Вр-I - 100 / 5Вр-I - 100 1200х4360	1	15,22	

Марка поз.	Обозначение	Наименование	Кол. шт.	Масса ед.кг	Примеч.
		Детали			
18		Ø16 А-III ГОСТ 5781-82* l=4340	4	6,85	27,40кг
19		Ø25 А-III ГОСТ 5781-82* l=4340	4	16,72	66,88кг
20*		Ø6 А-I ГОСТ 5781-82* l=980	80	0, 218	17,44кг
14*		Ø6 А-I ГОСТ 5781-82* l=470	60	0, 11	6,60кг
		Материалы:			
		Бетон кл.В25 м³			0,736
		Керамзит у=600кг/м3			0,415
		Ум-14 l=6540			
		Элементы			
		Сетки			
24		5Вр-I - 100 / 5Вр-I - 100 590х6520	1	10,85	
		Детали			
22		Ø25 А-III ГОСТ 5781-82* l=6520	4	25,12	100,48кг
23		Ø6 А-I ГОСТ 5781-82* l=190	132	0, 05	6,60кг
		Материалы:			
		Бетон кл.В25 м³			0,491
		Керамзит у=600кг/м3			0,357

1. Общие данные см. лист АС-1.
2. Данный лист читать совместно с л.АС-30
3. Ведомость расхода стали на монолитные участки см. л. АС-30

взамен инв. N

подпись и дата

инв. N подл.

Изм.	Кол.уч.	Лист	№док	Подпись	Дата	15-18-1-АС		
						Строительство административного здания в пос. Глубокое Глубоковского района ВКО		
						Административное здание	Стадия	Лист	Листов
							РП	31	
Нач.гр.		Сасса			09.18			
Исполнил		Разьянова			09.18	Спецификация на монолитные участки	ТОО "Востокоблпроект" ГСЛ №15012141	
Проверил		Сасса			09.18			

1. Общие данные см. лист АС-1.
2. Спецификцию перемычек и ведомость перемычек см. л. АС-35
3. Перемычки укладывать по слою свежеуложенного цементно-песчаного раствора М25.
4. Ведомость расхода стали на монолитные перемычки см.л. АС-35
5. Кирпичную перегородку б=120мм усилить металлическими стойками см. узел 1 с шагом 3м. лист АС-35

Изм.	Кол.уч.	Лист	№док	Подпись	Дата
Нач.гр.	Сасса				09.18
Выполнил	Разьянова				09.18
Проверил	Сасса				09.18

15-18-1-АС

Строительство административного здания в пос. Глубокое Глубоковского района ВКО

Административное здание

Стадия	Лист	Листов
РП	32	

Схема расположения перемычек подвала

ТОО "Востокоблпроект"
ГСЛ №15012141

взамен инв. N

подпись и дата

инв. N подл.

Схема расположения перемычек первого этажа

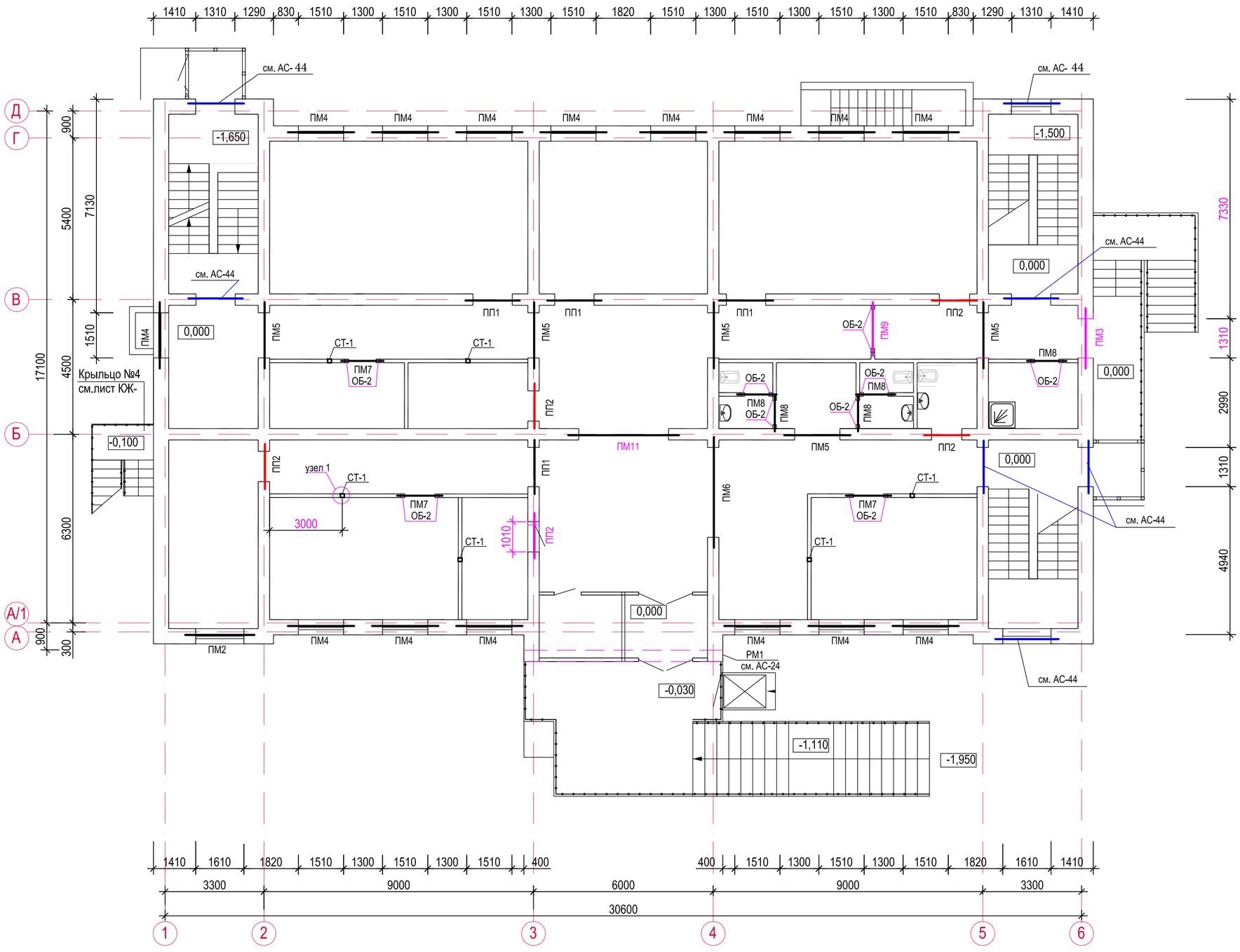

1. Общие данные см. лист АС-1.
2. Спецификцию перемычек и ведомость перемычек см. л. АС-35
3. Перемычки укладывать по слою свежеуложенного цементно-песчаного раствора М25.
4. Ведомость расхода стали на монолитные перемычки см.л. АС-35
5. Кирпичную перегородку б=120мм усилить металлическими стойками см. узел 1 с шагом 3м. лист АС-35

						15-18-1-АС		
Изм.	Кол.уч.	Лист	№док	Подпись	Дата	Строительство административного здания в пос. Глубокое Глубоковского района ВКО		
						Административное здание	Стадия	Лист	Листов
Нач.гр.	Сасса				09.18		РП	33	
Выполнил	Разьянова				09.18	Схема расположения перемычек первого этажа	ТОО "Востокоблпроект" ГСЛ №15012141		
Проверил	Сасса				09.18				

взамен инв. N

подпись и дата

инв. N подл.

Схема расположения перемычек второго этажа

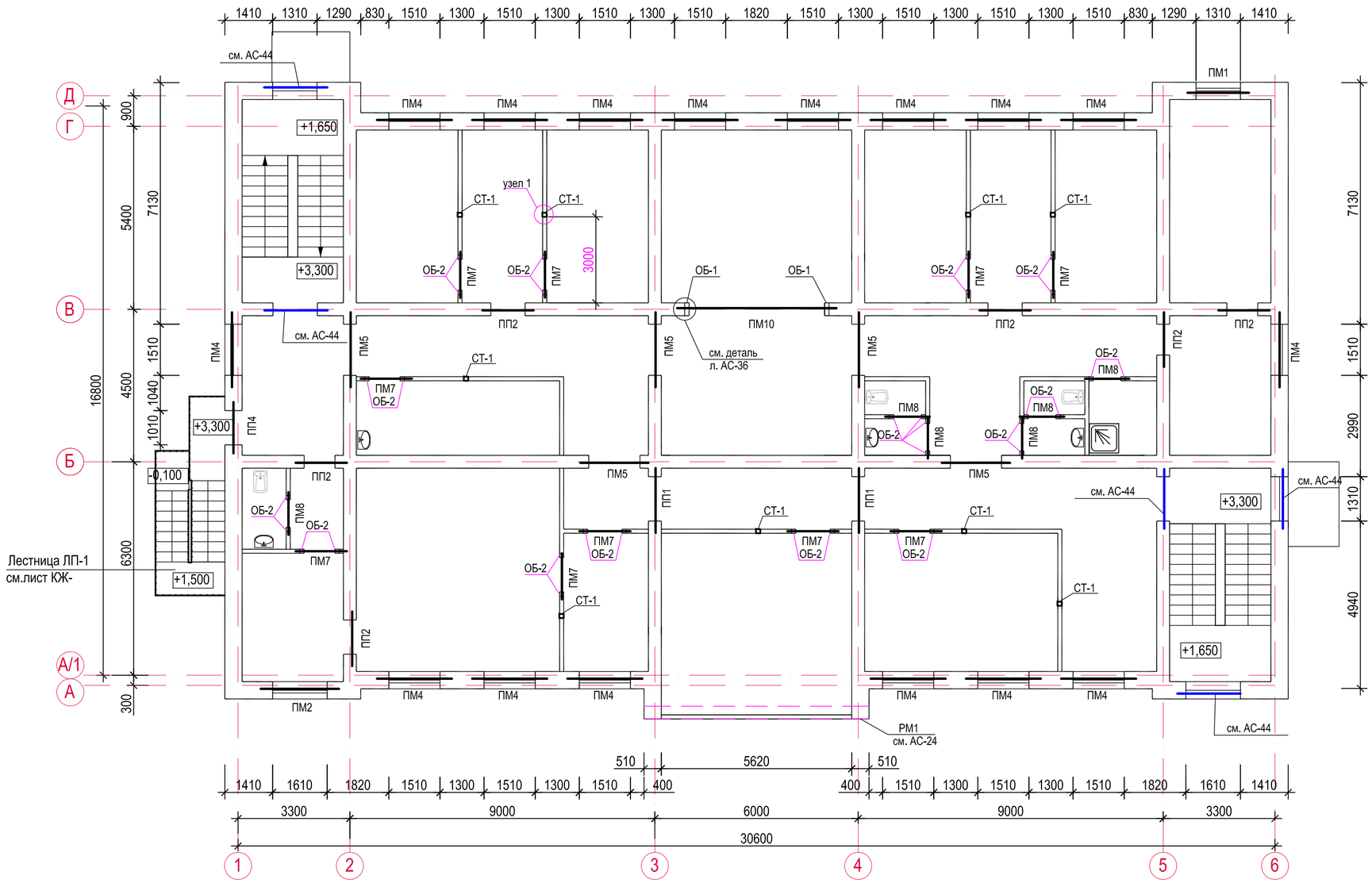

1. Общие данные см. лист АС-1.
2. Спецификцию на перемычек и ведомость перемычек с л. АС-35
3. Перемычки укладывать по слою свежеуложенного цементно-песчаного раствора М25.
4. Ведомость расхода стали на монолитные перемычки см.л. АС-35
5. Кирпичную перегородку б=120мм усилить металлическими стойками см. узел 1 с шагом 3м. лист АС-35

взамен инв. N

подпись и дата

инв. N подл.

Изм.	Кол.уч.	Лист	№док	Подпись	Дата	15-18-1-АС		
						Строительство административного здания в пос. Глубокое Глубоковского района ВКО		
						Административное здание	Стадия	Лист	Листов
							РП	34	
Нач.гр.		Сасса			09.18				
Выполнил		Разьянова			09.18	Схема расположения перемычек второго этажа	ТОО "Востокоблпроект" ГСЛ №15012141		
Проверил		Сасса			09.18				

Ведомость перемычек

Марка поз.	Схема сечения	Марка поз.	Схема сечения
ПМ 1 2эт-1шт.	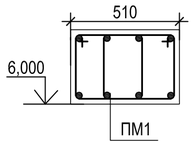	ПП 1 подвал-2шт. 1эт-4шт. 2эт-2шт.	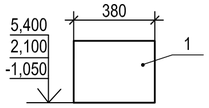
ПМ 2 1эт-1шт. 2эт-1шт.	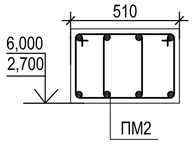	ПП 2 подвал-7шт. 1эт-5шт. 2эт-6шт.	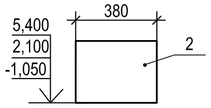
ПМ 3 подвал-1шт. 1эт-1шт.	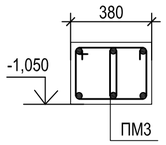	ПП 4 подвал-16шт. 2эт-1шт.	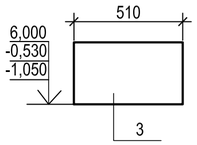
ПМ 4 подвал-2шт. 1эт-15шт. 2эт-16шт.	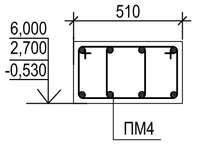	ПМ 8 подвал-6шт. 1эт-5шт 2эт-6шт.	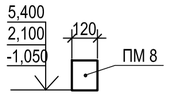
ПМ 5 подвал-5шт. 1эт-5шт. 2эт-5шт.	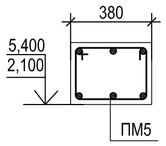	ПМ 9 подвал-4шт. 1эт-1шт	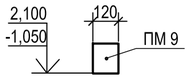
ПМ 6 подвал-1шт. 1эт-1шт.	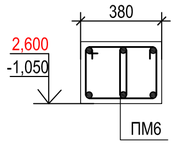	ПМ 10 2эт-1шт.	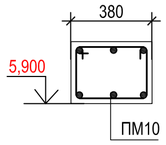
ПМ 7 подвал-10шт. 1эт-3шт 2эт-10шт.	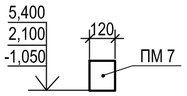	ПМ 11 1эт-1шт.	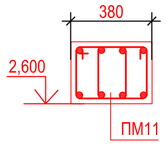

Спецификация на элементы усиления перегородок и обрамлений

Марка, поз.	Обозначение	Наименование		Кол.	Масса ед.кг	Примеч.
		Стойка в перегородках СТ-1				
		Г10 ГОСТ 8240-89 С245 ГОСТ 27772-88	l=2950	2	25,34	50,68кг
	ГОСТ 5781-82*	∅ 20 А-I	l=200	2	0,490	0,980кг
	ГОСТ 19903-74*	-8х150	l=150	2	1,410	2,820кг
	ГОСТ 19903-74*	-10х50	l=50	6	0,196	1,176кг
	ГОСТ 5781-82*	∅ 12 А-I	l=3000	2	2,67	5,34кг
МС11	ГОСТ 5781-82*	∅ 8 AI	l = 720	10	0,284	2,84кг
		Обрамление железобетонное ОБ-2				
5	ГОСТ 5781-82*	∅ 8 А-I	l=100	12	0,04	0,48
6	ГОСТ 5781-82*	∅16 А-III	l=2400	2	3,79	7,58
		Бетон кл. В15	м³		0,034	

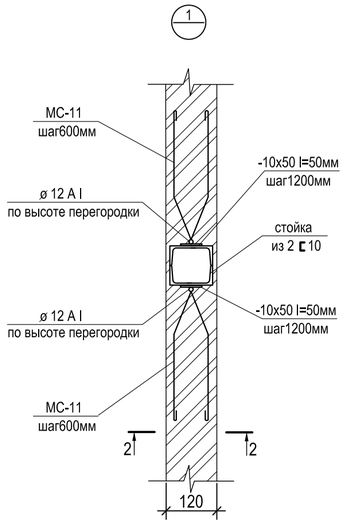

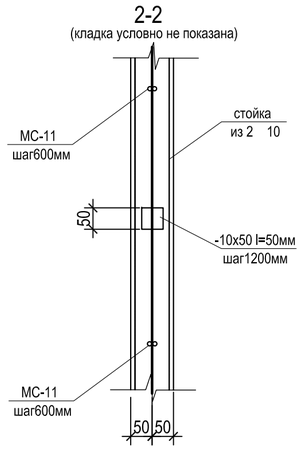

Крепление металлических стоек к перекрытию

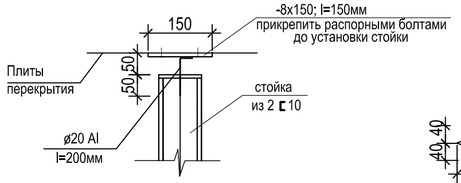

МС-11

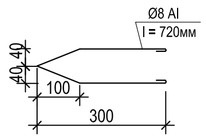

Крепление металлических стоек к полу

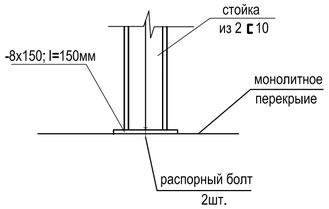

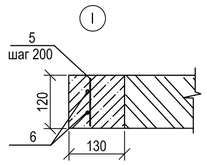

Деталь обрамления проема в перегородках

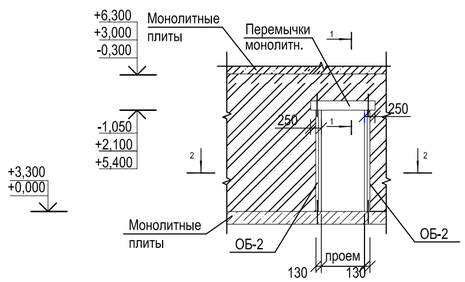

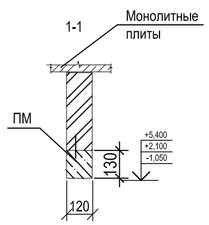

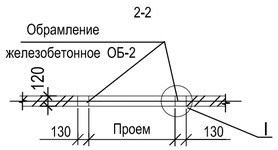

1. Общие данные см. лист АС-1.
2. Зазоры заполнить эластичными прокладками из пороизола.
3. Распорные болты применить по ГСТ28778-90.
4. Данный лист читать совместно с л. АС-32-36
5. Кирпичные перегородки усилить металлическими стойками см.узел 1 с шагом 3м.
6. Место расположения СТ-1 см. лист. АС-32-34
7. Обрамление проемов с монолитными перемычками лестничных клеток см.лист АС-43

Спецификация перемычек

Марка	Обозначение	Наименование	Кол. шт.на этаж: Под-вал	1 этаж	2 этаж	Всего	Масса ед.кг	Примеч.
		Плитные перемычки						
1	серия 1.038.1-1 вып.2	3ПП18-71	2	4	2	8	378	
2	серия 1.038.1-1 вып.2	3ПП16-71	7	5	6	18	325	
3	серия 1.038.1-1 вып.8	6ПП16-72 АтV	16	--	1	16	435	
		Монолитные перемычки						
ПМ1	лист АС-44	ПМ1	--	--	1	1		
ПМ2	лист АС-44	ПМ2	--	1	1	2		
ПМ3	лист АС-44	ПМ3	1	1	--	2		
ПМ4	см.данный лист	ПМ4	2	15	16	33		
ПМ5	см.данный лист	ПМ5	5	5	5	15		
ПМ6	см.данный лист	ПМ6	1	1	--	2		
ПМ7	см.данный лист	ПМ7	10	3	10	23		
ПМ8	см.данный лист	ПМ8	6	5	6	17		
ПМ9	см.данный лист	ПМ9	4	1	--	5		
ПМ10	см.данный лист	ПМ10	--	--	1	1		
СТ-1	см.данный лист	СТ-1	9	6	9	24		прим.п.5
ПМ11	см.данный лист	ПМ11	--	1	--	1		
		Монолитные обрамления						
ОБ-1	лист АС-36	ОБ-1	--	--	2	2		
ОБ-2	лист АС-35	ОБ-2	40	18	32	90		

ВЕДОМОСТЬ РАСХОДА СТАЛИ НА ПЕРЕМЫЧКИ, КГ

Марка элемента	Изделия арматурные								Общий расход
	Арматура класса								
	А-I				А-III				
	ГОСТ 5781-82*				ГОСТ 5781-82*				
	∅6	∅8	∅10	Итого	∅12	∅16	∅25	Итого	
ПМ4	10,22			10,22		27,52		27,52	37,74
ПМ5	7,52			7,52		20,64		20,64	28,16
ПМ6		25,17		25,17			84,84	84,84	110,01
ПМ7	0,244			0,244	2,64			2,64	2,884
ПМ8	0,216			0,216	2,30			2,30	2,516
ПМ9	0,288			0,288	3,18			3,18	3,468
ПМ10		36,72		36,72			107,94	107,94	144,66
ОБ-1	4,68			4,68	10,00	18,92		28,92	33,60
ОБ-2		0,48		0,48		7,58		7,58	8,06
ПМ11		32,07		32,07			84,84	84,84	116,91

Изм.	Кол.уч.	Лист	№док	Подпись	Дата	15-18-1-АС		
						Строительство административного здания в пос. Глубокое Глубоковского района ВКО		
						Административное здание	Стадия: РП	Лист: 35 / Листов:
Нач.гр.	Сасса				09.18			
Выполнил	Разьянова				09.18	Спецификация перемычек . Ведомость перемычек .	ТОО "Востокоблпроект" ГСЛ №15012141	
Проверил	Сасса				09.18			

взамен инв. N

подпись и дата

инв. N подл.

Монолитная перемычка ПМ 4, (ПМ5)

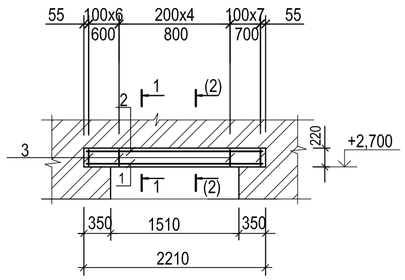

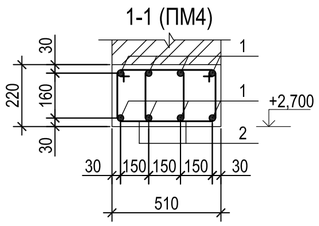

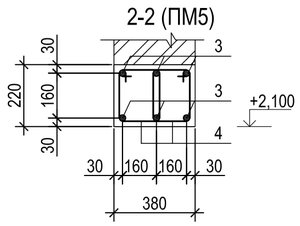

Монолитная перемычка ПМ 6 , ПМ 11

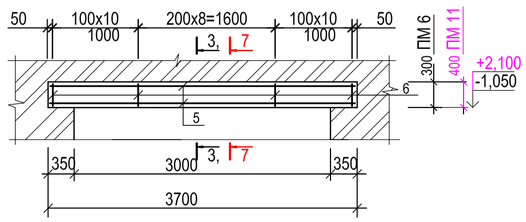

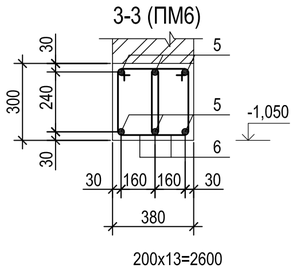

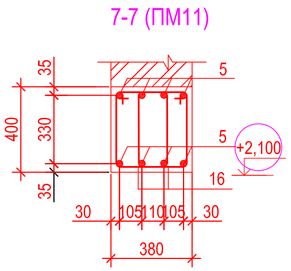

Монолитная перемычка ПМ 7, ПМ8, ПМ9

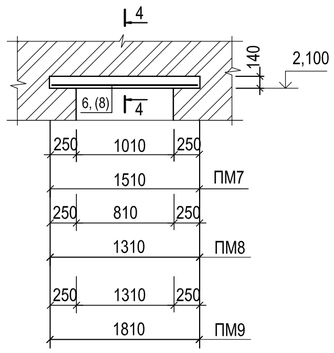

Монолитная перемычка ПМ 10

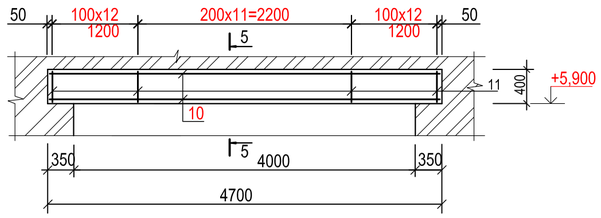

Ведомость деталей

Поз.	Эскиз
2 (L=1280мм)	450; 190; 290; 350
4 (L=940мм)	280; 190; 290; 180
6 (L=1100мм)	280; 270; 370; 180
11 (L=1280мм)	280; 360; 460; 180
14	20; 50; 360; 600; 60; 20
15	20; 60; 40; 70; 20; 1500
13	320; 340; 440; 220
17 (L=1400мм)	340; 360; 460; 240

Деталь обрамления проема по оси В

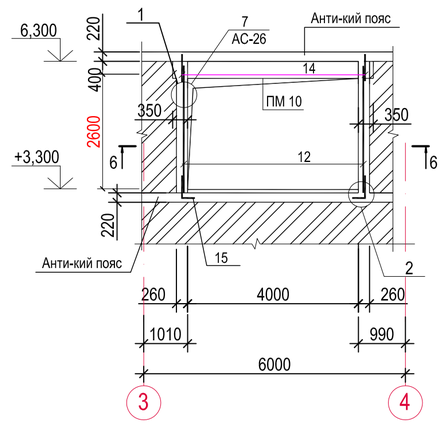

Спецификация на монолитные ж.б. перемычки ПМ4.....ПМ11

Марка	Обозначение	Наименование	Кол.	Масса ед.кг	Примеч.
		ПМ 4			
1	ГОСТ 5781-91	16-А-III L= 2180	8	3,44	27,52 кг
2	ГОСТ 5781-91	6-А-I L= 1280	36	0,284	10,22 кг
		Материал:			
		Бетон В15 м3			0,25
		ПМ 5			
3	ГОСТ 5781-91	16-А-III L= 2180	6	3,44	20,64 кг
4	ГОСТ 5781-91	6-А-I L= 940	36	0,208	7,52 кг
		Материал: Бетон В15 м3			0,185
		ПМ 6			
5	ГОСТ 5781-91	25-А-III L= 3670	6	14,14	84,84 кг
6	ГОСТ 5781-91	8-А-I L= 1100	58	0,434	25,17 кг
		Материал: Бетон В25 м3			0,422
		ПМ 7 (L=1510)			
7	ГОСТ 5781-91	12-А-III L= 1490	2	1,32	2,64 кг
8	ГОСТ 5781-91	6-А-I L= 110	10	0,024	0,244 кг
		Материалы: Бетон В15 м3			0,025
		ПМ 8 (L=1310)			
9	ГОСТ 5781-91	12-А-III L= 1290	2	1,15	2,30 кг
8	ГОСТ 5781-91	6-А-I L= 110	9	0,024	0,216 кг
		Материал: Бетон В15 м3			0,022
		ПМ 9 (L=1810)			
9	ГОСТ 5781-91	12-А-III L= 1790	2	1,59	3,18 кг
8	ГОСТ 5781-91	6-А-I L= 110	12	0,024	0,288 кг
		Материал: Бетон В15 м3			0,030
		ПМ 10			
10	ГОСТ 5781-91	25-А-III L= 4670	6	17,99	107,94 кг
11	ГОСТ 5781-91	8-А-I L= 1280	72	0,51	36,72 кг
		Материал: Бетон В25 м3			0,714
		ПМ 11			
5	ГОСТ 5781-91	25-А-III L= 3670	8	14,14	113,12 кг
16	ГОСТ 5781-91	8-А-I L= 1400	58	0,553	32,07 кг
		Материал: Бетон В25 м3			0,562
		ОБ-1			
12	ГОСТ 5781-91	16-А-III L= 3000	4	4,73	18,92 кг
13	"	6-А-I L= 1320	16	0,293	4,68кг
14		12-А-I L= 1110	4	0,98	3,92кг
15		12-А-I L= 1710	4	1,52	6,08кг
		Материалы: Бетон В15 м3			0,257

5-5

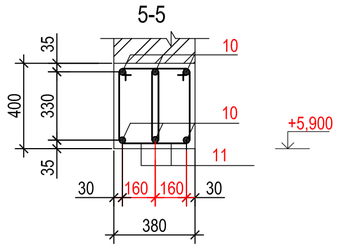

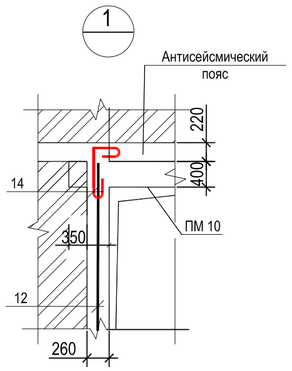

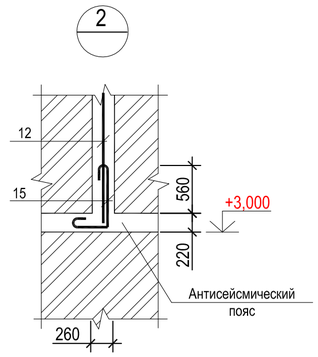

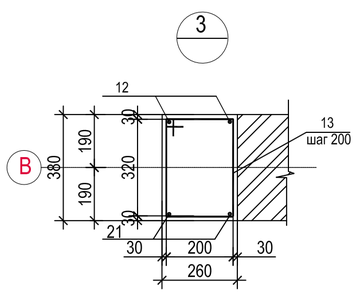

4-4

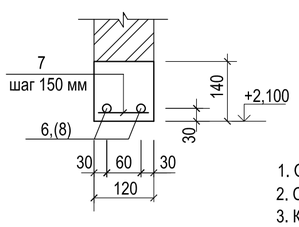

6-6

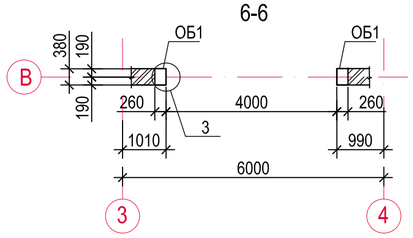

1. Общие данные см. лист АС-1.
2. Сварку производить электродами Э-42А по ГОСТ 9467-75
3. Катет сварного шва принимать по наименьшей толщине свариваемых элементов.
4. Ведомость расхода стали на перемычки см. л. АС-35

взамен инв. N

подпись и дата

инв. N подл.

Изм.	Кол.уч.	Лист	№док	Подпись	Дата	15-18-1-АС		
						Строительство административного здания в пос. Глубокое Глубоковского района ВКО		
Нач.гр.	Сасса				09.18	Административное здание	Стадия: РП	Лист: 36 / Листов:
Исполнил	Разьянова				09.18	Монолитные перемычки ПМ-4--ПМ-11. Узлы 1,2,3	ТОО "Востокоблпроект" ГСЛ №15012141	
Проверил	Сасса				09.18			

Лестница Л-1

1 - 1

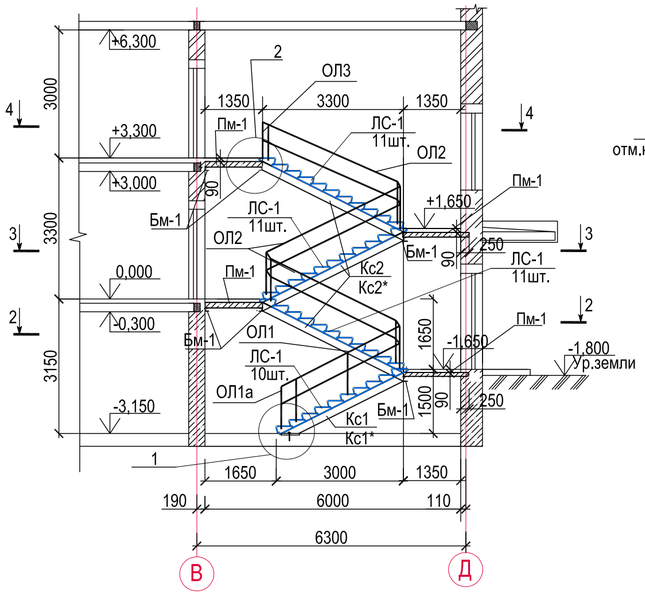

2-2

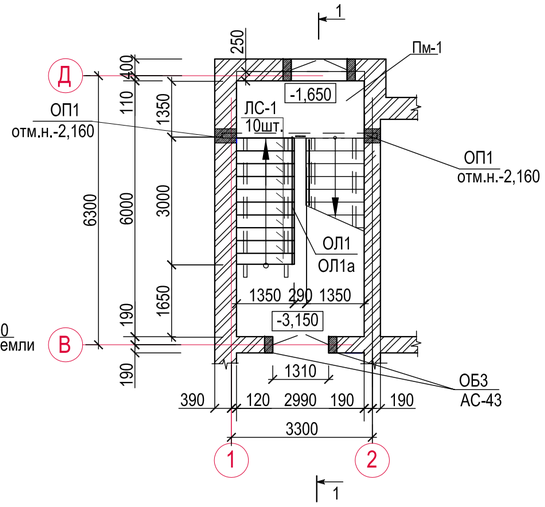

3-3

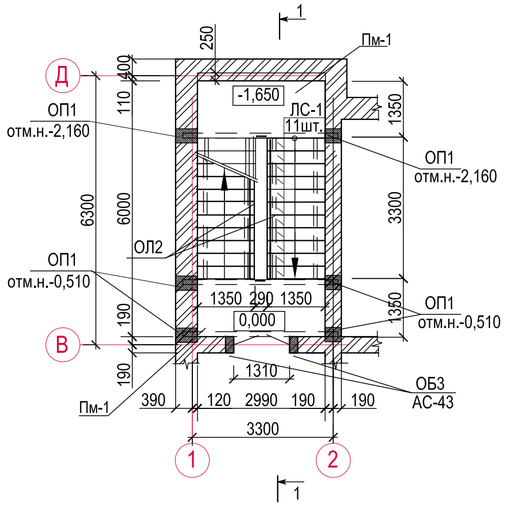

4-4

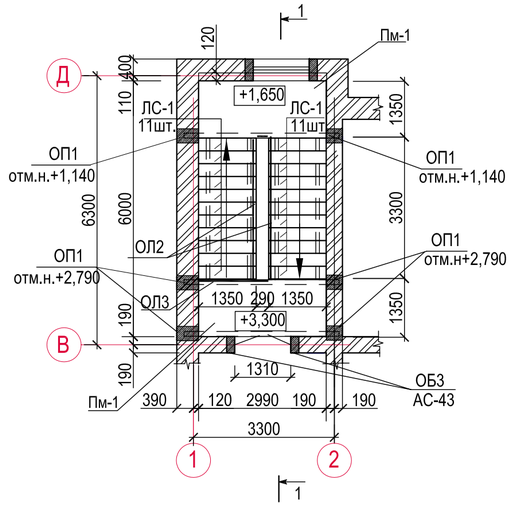

Схема расположения металлических балок и косоуров

2-2

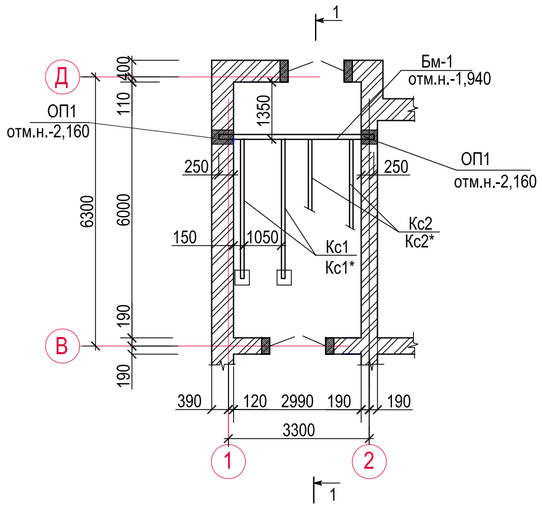

Схема расположения металлических балок и косоуров

4-4

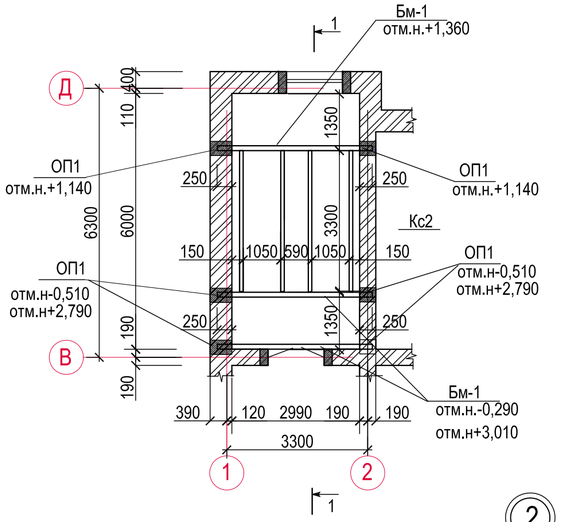

Узел огнзащиты металлических балок и косоуров

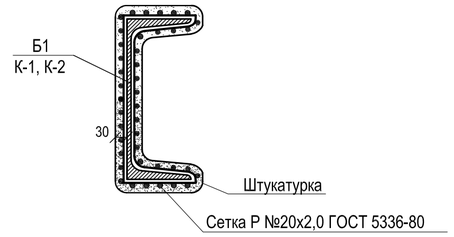

1. Общие данные см. л.АС-1
2. Данный лист читать совместно с листами АС-5,16
3. Металл всех конструкций - марки С245 по ГОСТ 27772-88.
   Все металлоконструкции соединять электродуговой сваркой по ГОСТ 5264-80*
   электродами Э-42А ГОСТ 9467-75*.
   Высоту сварных швов принять по наименьшей толщине свариваемых элементов
   но не менее hшв.=5мм.
4. Косоуры крепить к металлическим балкам на болтах М16 нормальной точности по ГОСТ 7798-70.
5. Все отверстия под болты принимать Ø=18мм.
6. В тех случаях, когда уголок выступает за габарит косоура, выступающую часть его срезать.
7. После проверки правильности положения смонтированных конструкций гайки болтов
   должны быть закреплены путем приварки их к стержню болта, либо забивкой резьбы.
8. Антикоррозийную защиту всех металлических элементов производить эмалью ПФ-115
   ГОСТ 6465-76 за 2 раза по грунтовке ГФ 021 ГОСТ 25129-82.
9. Длины всех элементов уточнить по месту.
10. Металлические косоуры оштукатурить по сетке "РАБИЦА"
    цементно-песчаным раствором М50 толщиной 20мм.
11. Косоуры марок КС-1*; КС-2*; выполнять зеркально настоящему чертежу.

1

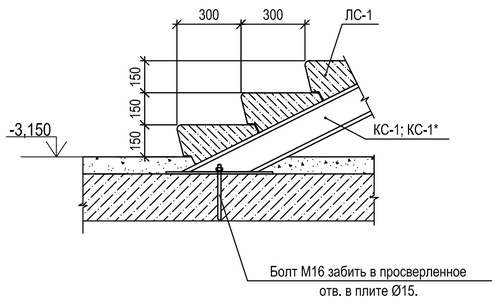

2

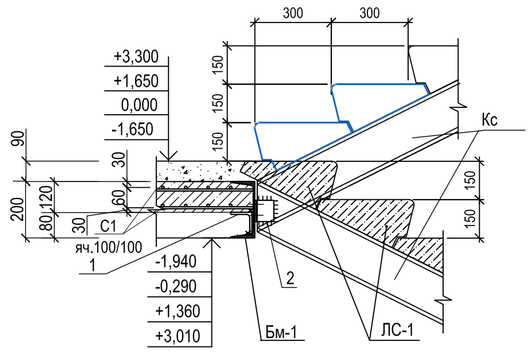

						15-18-1-АС
Изм.	Кол.уч.	Лист	№док.	Подпись	Дата	Строительство административного здания в пос. Глубокое Глубоковского района ВКО
Нач.гр.	Сасса И.А.				08.18	Административное здание — Стадия: РП; Лист: 37; Листов:
Инженер	Глущенко Е.С.				08.18	Лестница Л1. Разрезы. Узлы.
Проверил	Сасса И.А.				08.18	ТОО "Востокоблпроект" ГСЛ №15012141

взамен инв. N | подпись и дата | инв. N подл.

КС-1; КС-1*

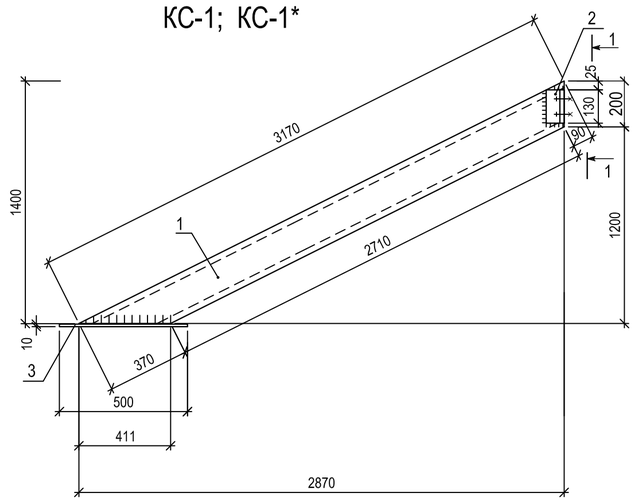

** Косоуры марок КС-1*; КС-2*; выполнять зеркально настоящему чертежу.

КС-2; КС-2*

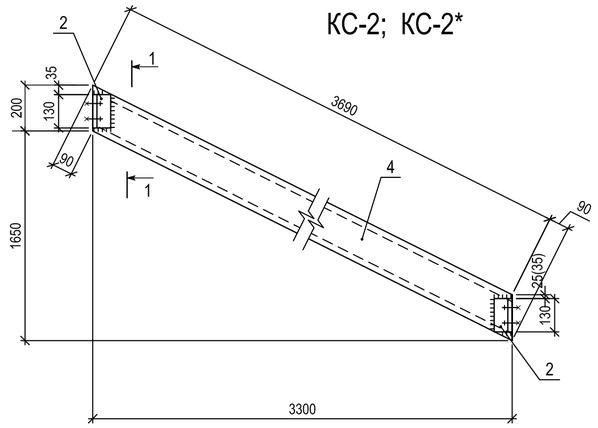

1-1

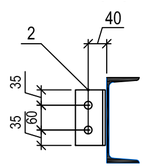

ОП1

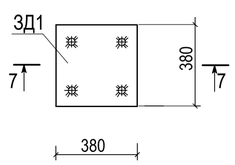

7-7

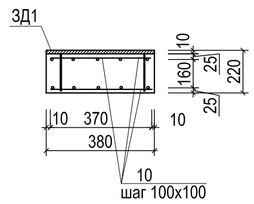

Бм-1

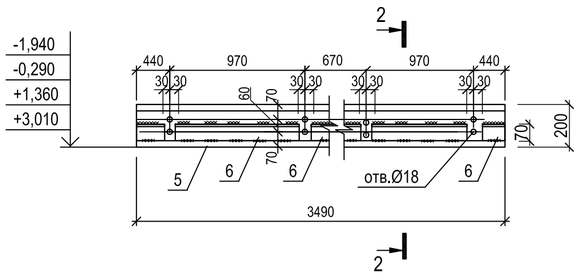

2-2

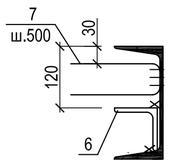

ЗД-1

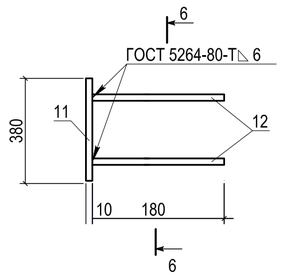

6-6

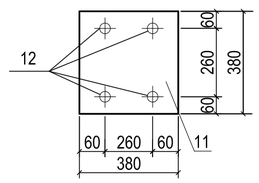

ЛС-1

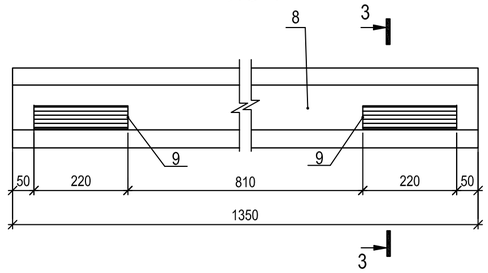

3-3

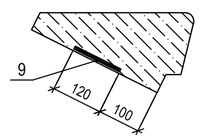

ВЕДОМОСТЬ ДЕТАЛЕЙ

Поз	Эскиз
7	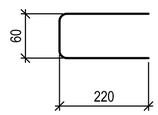

1. Общие данные см. л.АС-1
2. Данный лист см. с листом АС-37
3. Косоуры марок К1*, К2* выполнить зеркально К1,К2 .

Спецификация на лестничные площадки и ступени

Марка поз.	Обозначение	Наименование	Кол. шт.	Масса ед.кг	Примеч.
		КС-1; КС-1*	2		
1	ГОСТ 8240-89	Швеллер Г18 L=3170	1	51,7	
2	ГОСТ 8509-93	Уголок L70х8 L=130	1	1,09	
3	ГОСТ 19903-91	Лист -10х200 L=500	1	7,85	
		КС-2; КС-2*	6		
4	ГОСТ 8240-89	Швеллер Г18 L=3690	1	60,2	
2	ГОСТ 8509-93	Уголок L70х8 L=130	2	1,09	2,18кг.
		Бм-1	6		
5	ГОСТ 8240-89	Швеллер Г20 L=3490	1	64,22	
6	ГОСТ 8509-93	Уголок L70х8 п.м	3,15	8,37	26,4кг.
7	ГОСТ 5781-92	Арматура Ø 6-I L=500	8	1,11	8,88
		ЛС-1	43		
8	ГОСТ 8717.1-84	Ступени основные ЛС14	1	160	145кг.
9	ГОСТ 8717.1-84-00.7.00	Изделие закладное М4	2	1,93	3,86кг.
		ПМ-1(2990х1550 h=120мм)	4		
		Сборочные еденицы			
С1	ГОСТ 23279-85	Сетка 1С 10AIII-100 / 10AIII-100 294х150	2	56,8	113,6кг
		Материал			
		Бетон кл. В15 м3			0,6
		ОП1	12		
		Сборочные еденицы			
Зд-1	Данный лист	Закладная деталь ЗД-1	1		
		Детали			
10		6-А-III ГОСТ 5781-82* п.м.	7,6		1,7кг
		Материал			
		Бетон кл.В15			0,03м3
		ЗД-1			
11		⌐ 10х380 ГОСТ 19903-90 / С245 ГОСТ 27772-88 L=380	1	11,34	
12		12-А-III ГОСТ 5781-82* L=180	4	0.17	0,68кг
		Болт М16 ГОСТ 7798-70*	34	0,05	1,7кг
		Гайка Ø16 ГОСТ 5915-70*	34	0,038	1,3кг
		Шайба Ø16 ГОСТ 11371-78*	34	0,011	0,4кг
ОЛ1	Серия 1.256.2-2, вып.1	Ограждение марша МВ21.12-21.9Р	1	29,32	
ОЛ1а	Серия 1.256.2-2, вып.1	Ограждение марша МВ6.5-6.9Р	1	17,28	
ОЛ2	Серия 1.256.2-2, вып.1	Ограждение марша МВ30.17-30.9Р	3	39,27	157,1кг
ОЛ3	Серия 1.256.2-2, вып.1	Ограждение площадки ПВ-16.9Р	1	19,5	
		Сетка Р №20х2,0 ГОСТ 5336-80 $м^2$	26,0	3,0	78,0кг

взамен инв. N | подпись и дата | инв. N подл.

Изм.	Кол.уч.	Лист	№док.	Подпись	Дата
Нач.гр.		Сасса И.А.			08.18
Инженер		Глущенко Е.С.			08.18
Проверил		Сасса И.А.			08.18

15-18-1-АС

Строительство административного здания в пос. Глубокое Глубоковского района ВКО

Административное здание

Стадия	Лист	Листов
РП	38	

Лестница Л1.

Косоуры. Балки. Сечения.

ТОО "Востокоблпроект"

ГСЛ №15012141

Лестница Л-2

1 - 1

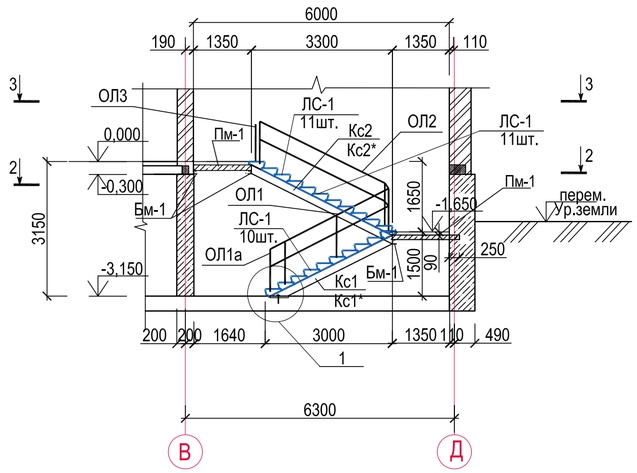

2-2

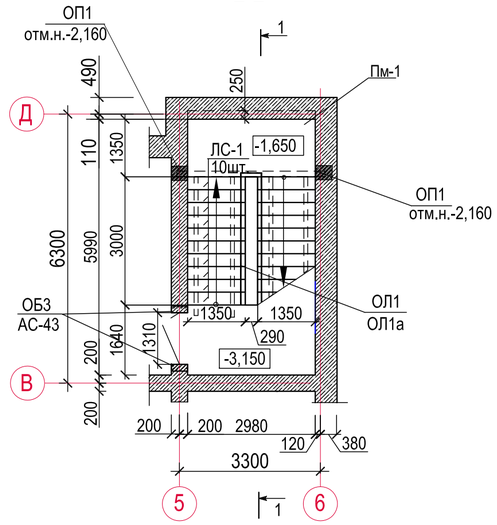

3-3

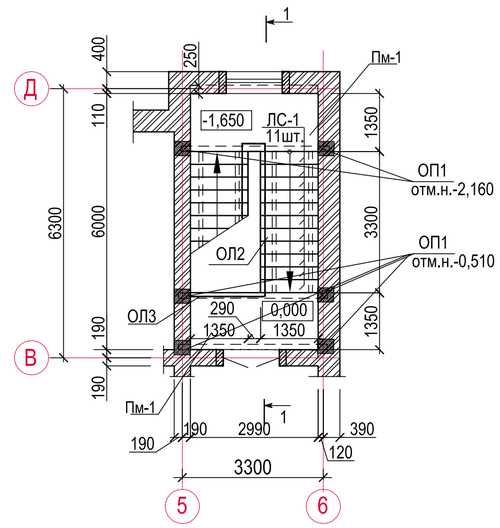

Схема расположения металлических балок и косоуров

2-2

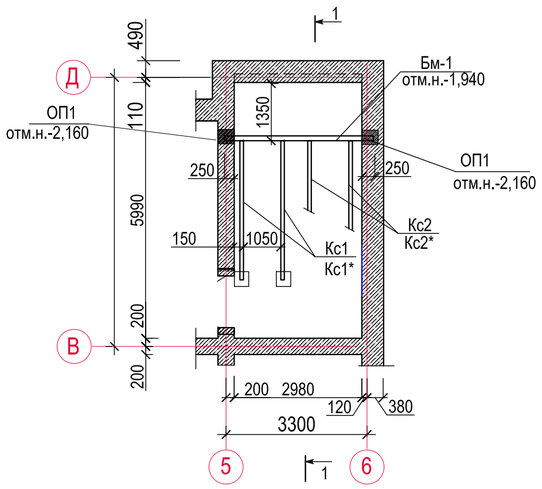

Схема расположения металлических балок и косоуров

3-3

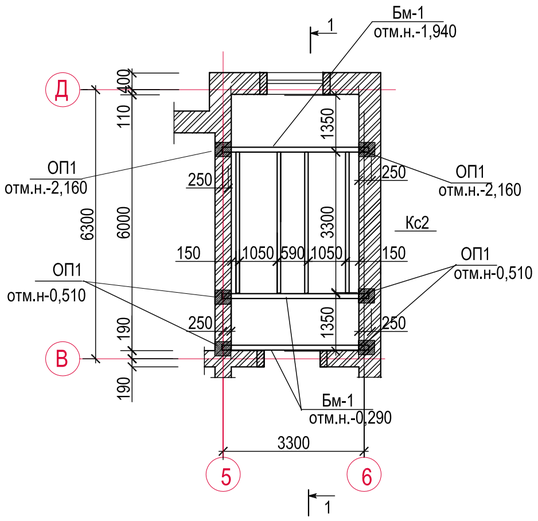

Узел огнзащиты металлических балок и косоуров

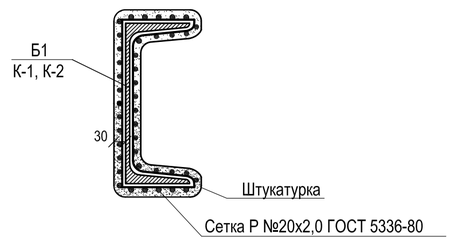

1. Общие данные см. л. АС-1
2. Данный лист читать совместно с листами АС-5,16
3. Металл всех конструкций - марки С245 по ГОСТ 27772-88.
   Все металлоконструкции соединять электродуговой сваркой по ГОСТ 5264-80* электродами Э-42А ГОСТ 9467-75*.
   Высоту сварных швов принять по наименьшей толщине свариваемых элементов но не менее hшв.=5мм.
4. Косоуры крепить к металлическим балкам на болтах М16 нормальной точности по ГОСТ 7798-70.
5. Все отверстия под болты принимать Ø=18мм.
6. В тех случаях, когда уголок выступает за габарит косоура, выступающую часть его срезать.
7. После проверки правильности положения смонтированных конструкций гайки болтов должны быть закреплены путем приварки их к стержню болта, либо забивкой резьбы.
8. Антикоррозийную защиту всех металлических элементов производить эмалью ПФ-115 ГОСТ 6465-76 за 2 раза по грунтовке ГФ 021 ГОСТ 25129-82.
9. Длины всех элементов уточнить по месту.
10. Металлические косоуры оштукатурить по сетке "РАБИЦА" цементно-песчаным раствором М50 толщиной 20мм.
11. Косоуры марок КС-1*; КС-2*; выполнять зеркально настоящему чертежу.

1

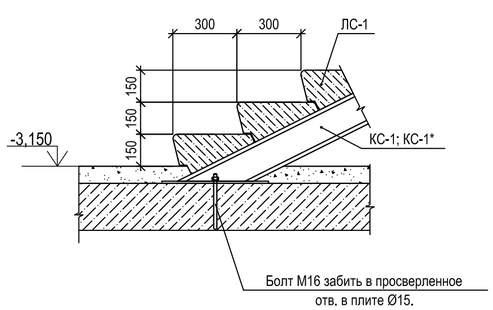

2

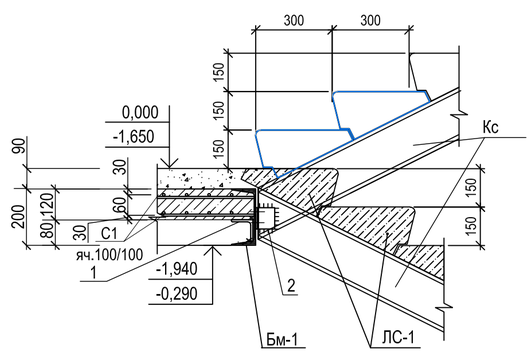

						15-18-1-АС
Изм.	Кол.уч.	Лист	№док.	Подпись	Дата	Строительство административного здания в пос. Глубокое Глубоковского района ВКО
Нач.гр.		Сасса И.А.			08.18	Административное здание — Стадия: РП; Лист: 39; Листов:
Инженер		Глущенко Е.С.			08.18	Лестница Л2. Разрезы. Узлы. — ТОО "Востокоблпроект" ГСЛ №15012141
Проверил		Сасса И.А.			08.18	

взамен инв. N

подпись и дата

инв. N подл.

КС-1; КС-1*

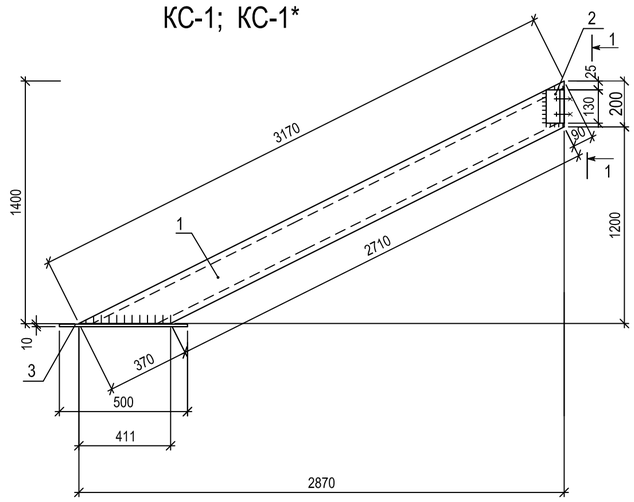

КС-2; КС-2*

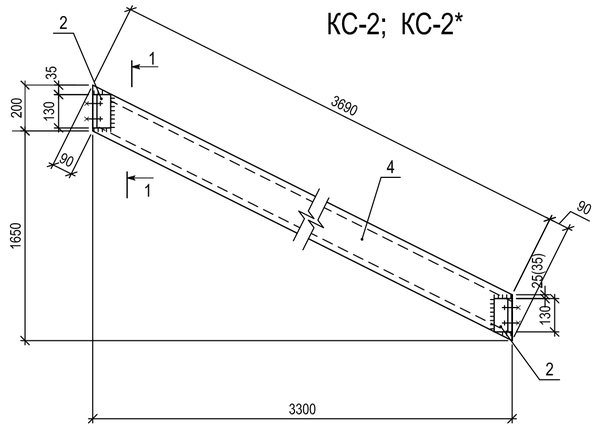

** Косоуры марок КС-1*; КС-2*; выполнять зеркально настоящему чертежу.

1-1

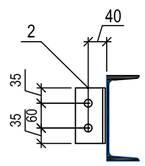

ОП1

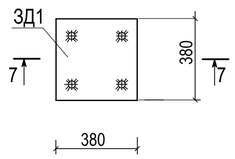

7-7

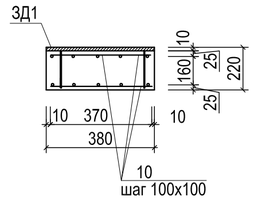

Бм-1

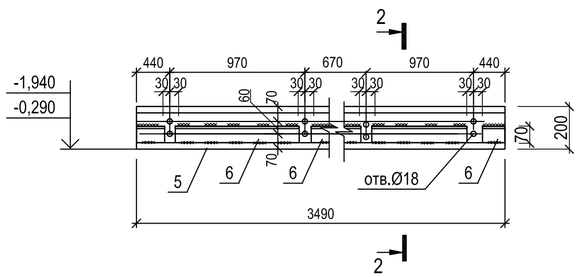

2-2

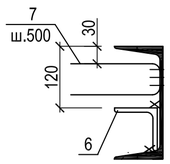

ЗД-1

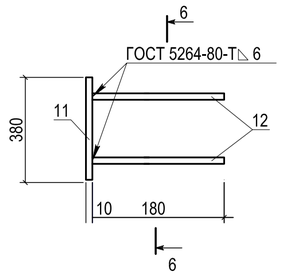

6-6

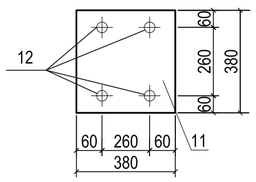

ЛС-1

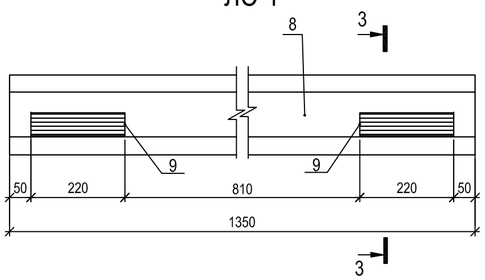

3-3

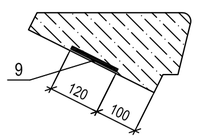

1. Общие данные см. л.АС-1
2. Данный лист см. с листом АС-39
3. Косоуры марок К1*, К2* выполить зеркально К1,К2 .

ВЕДОМОСТЬ ДЕТАЛЕЙ

Поз	Эскиз
7	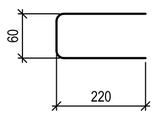

Спецификация на лестничные площадки и ступени

Марка поз.	Обозначение	Наименование	Кол. шт.	Масса ед.кг	Примеч.
		КС-1; КС-1*	2		
1	ГОСТ 8240-89	Швеллер Г18 L=3170	1	51,7	
2	ГОСТ 8509-93	Уголок L70х8 L=130	1	1,09	
3	ГОСТ 19903-91	Лист -10х200 L=500	1	7,85	
		КС-2; КС-2*	2		
4	ГОСТ 8240-89	Швеллер Г18 L=3690	1	60,2	
2	ГОСТ 8509-93	Уголок L70х8 L=130	2	1,09	2,18кг.
		Бм-1	3		
5	ГОСТ 8240-89	Швеллер Г20 L=3490	1	64,22	
6	ГОСТ 8509-93	Уголок L70х8 п.м	3,15	8,37	26,4кг.
7	ГОСТ 5781-92	Арматура Ø 6-I L=500	8	1,11	8,88
		ЛС-1	21		
8	ГОСТ 8717.1-84	Ступени основные ЛС14	1	160	145кг.
9	ГОСТ 8717.1-84-00.7.00	Изделие закладное М4	2	1,93	3,86кг.
		ПМ-1(2990х1550 h=120мм)	2		
		Сборочные еденицы			
С1	ГОСТ 23279-85	Сетка 1С 10AIII-100 / 10AIII-100 294х150	2	56,8	113,6кг
		Материал			
		Бетон кл. В15 м3			0,6
		ОП1	6		
		Сборочные еденицы			
Зд-1	Данный лист	Закладная деталь ЗД-1	1		
		Детали			
10		6-А-III ГОСТ 5781-82* п.м.	7,6		1,7кг
		Материал			
		Бетон кл.В15			0,03м3
		ЗД-1			
11		⌐ 10х380 ГОСТ 19903-90 / С245 ГОСТ 27772-88 L=380	1	11,34	
12		12-А-III ГОСТ 5781-82* L=180	4	0.17	0,68кг
		Болт М16 ГОСТ 7798-70*	18	0,05	0,9кг
		Гайка Ø16 ГОСТ 5915-70*	18	0,038	0,69кг
		Шайба Ø16 ГОСТ 11371-78*	18	0,011	0,20кг
ОЛ1	Серия 1.256.2-2, вып.1	Ограждение марша МВ21.12-21.9Р	1	29,32	
ОЛ1а	Серия 1.256.2-2, вып.1	Ограждение марша МВ6.5-6.9Р	1	17,28	
ОЛ2	Серия 1.256.2-2, вып.1	Ограждение марша МВ30.17-30.9Р	1	39,27	
ОЛ3	Серия 1.256.2-2, вып.1	Ограждение площадки ПВ-16.9Р	1	19,5	
		Сетка Р №20х2,0 ГОСТ 5336-80 $м^2$	12,5	3,0	37,5кг

Изм.	Кол.уч.	Лист	№док.	Подпись	Дата	15-18-1-АС			
						Строительство административного здания в пос. Глубокое Глубоковского района ВКО			
Нач.гр.		Сасса И.А.			08.18	Административное здание	Стадия	Лист	Листов
Инженер		Глущенко Е.С.			08.18		РП	40	
Проверил		Сасса И.А.			08.18	Лестница Л2. Косоуры. Балки. Сечения.	ТОО "Востокоблпроект" ГСЛ №15012141		

взамен инв. N | подпись и дата | инв. N подл.

Лестница Л-3

1 - 1

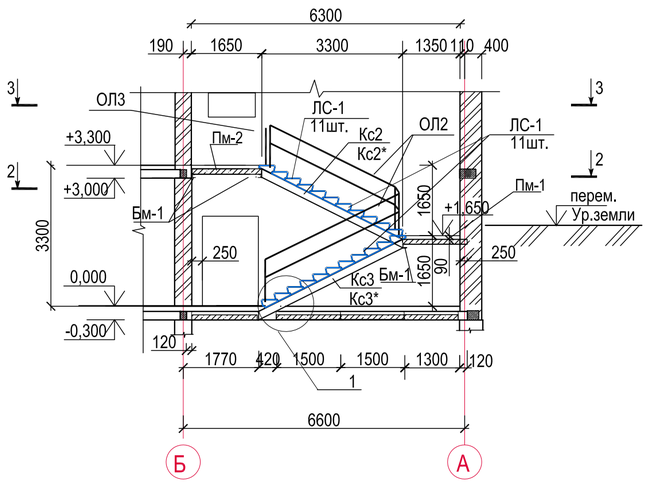

2-2

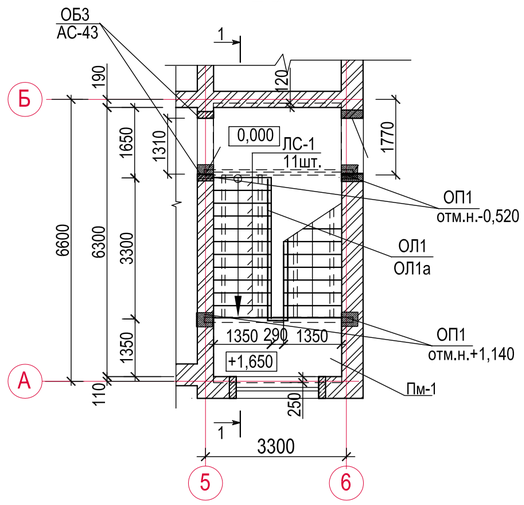

3-3

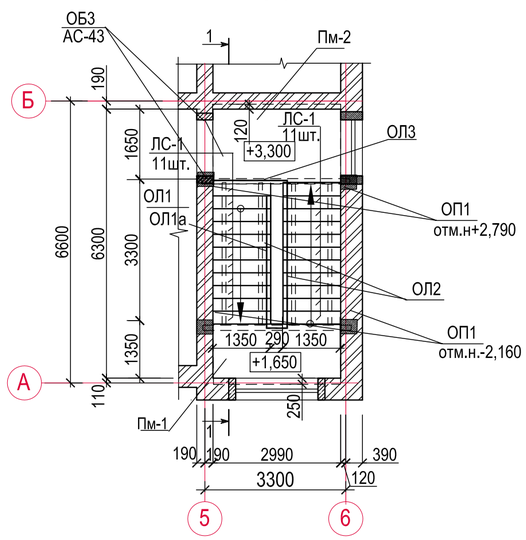

Схема расположения элементов перекрытия на отм.н. -0,300

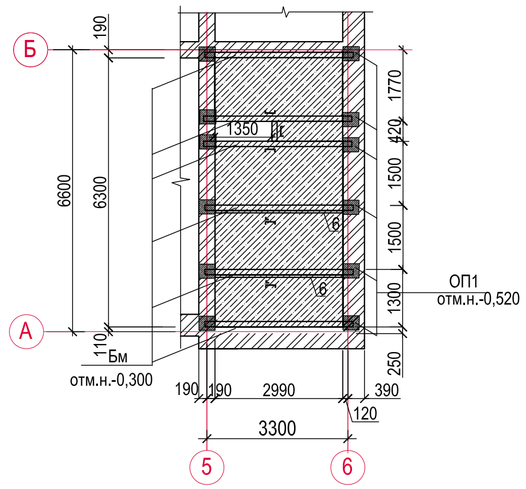

Схема расположения металлических балок и косоуров

2-2

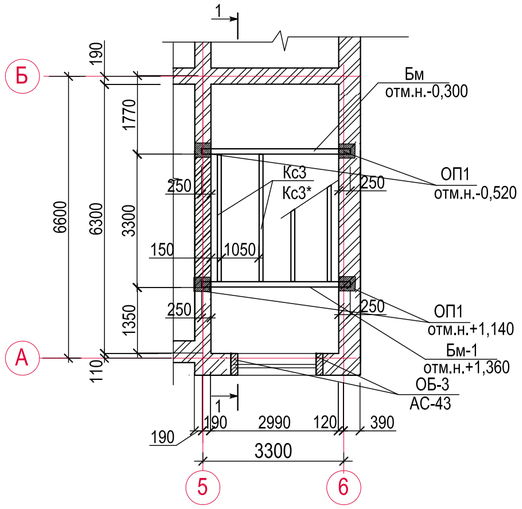

Схема расположения металлических балок и косоуров

3-3

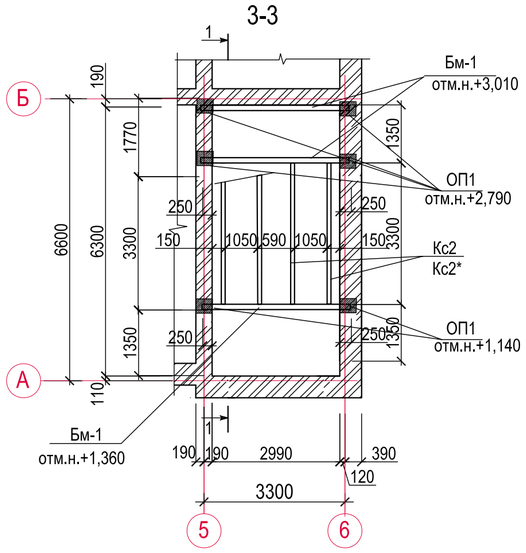

Узел огнзащиты металлических балок и косоуров

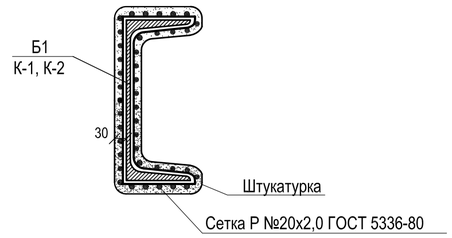

1. Общие данные см. л.АС-1
2. Данный лист читать совместно с листами АС-5,16
3. Металл всех конструкций - марки С245 по ГОСТ 27772-88.
   Все металлоконструкции соединять электродуговой сваркой по ГОСТ 5264-80*
   электродами Э-42А ГОСТ 9467-75*.
   Высоту сварных швов принять по наименьшей толщине свариваемых элементов
   но не менее hшв.=5мм.
4. Косоуры крепить к металлическим балкам на болтах М16 нормальной точности по ГОСТ 7798-70.
5. Все отверстия под болты принимать Ø=18мм.
6. В тех случаях, когда уголок выступает за габарит косоура, выступающую часть его срезать.
7. После проверки правильности положения смонтированных конструкций гайки болтов
   должны быть закреплены путем приварки их к стержню болта, либо забивкой резьбы.
8. Антикоррозийную защиту всех металлических элементов производить эмалью ПФ-115
   ГОСТ 6465-76 за 2 раза по грунтовке ГФ 021 ГОСТ 25129-82.
9. Длины всех элементов уточнить по месту.
10. Металлические косоуры оштукатурить по сетке "РАБИЦА"
    цементно-песчаным раствором М50 толщиной 20мм.
11. Косоуры марок КС-1*; КС-2*; выполнять зеркально настоящему чертежу.

1

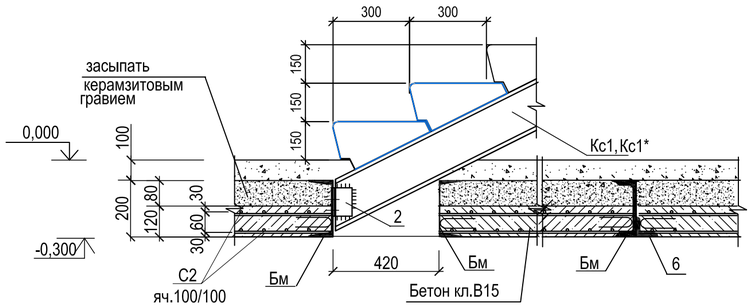

2

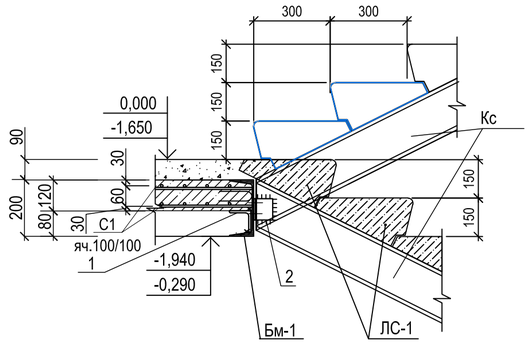

						15-18-1-АС		
Изм.	Кол.уч.	Лист	№док.	Подпись	Дата	Строительство административного здания в пос. Глубокое Глубоковского района ВКО		
Нач.гр.		Сасса И.А.			08.18	Административное здание	Стадия: РП	Лист: 41 / Листов:
Инженер		Глущенко Е.С.			08.18	Лестница Л3. Разрезы. Узлы.	ТОО "Востокоблпроект" ГСЛ №15012141	
Проверил		Сасса И.А.			08.18			

взамен инв. N | подпись и дата | инв. N подл.

КС-2; КС-2*
(КС-3; КС-3*)

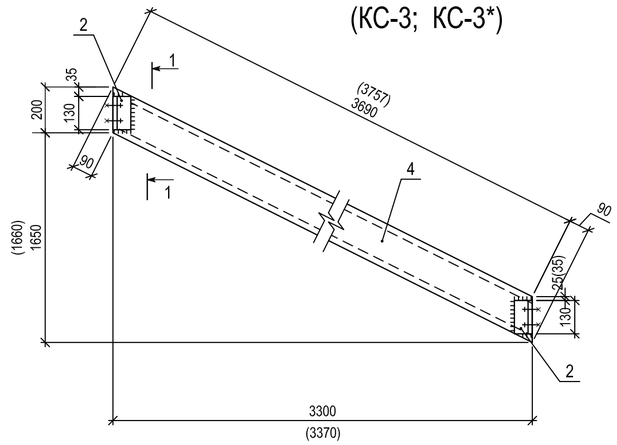

** Косоуры марок КС-3*; КС-2*; выполнять зеркально настоящему чертежу.

Бм-1

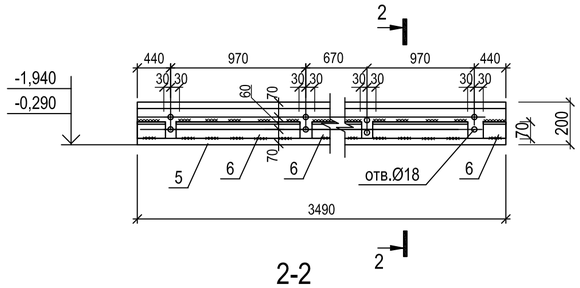

2-2

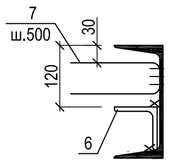

1-1

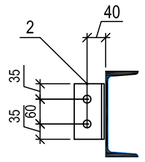

ОП1

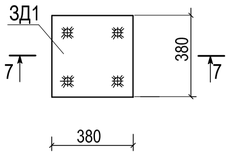

7-7

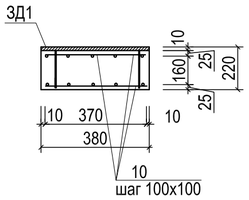

ЛС-1

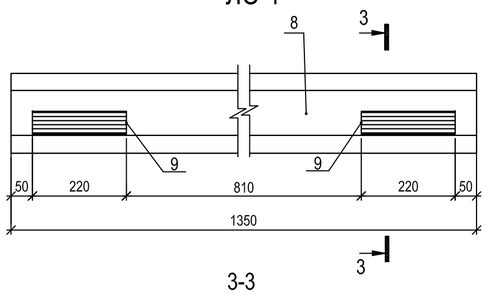

3-3

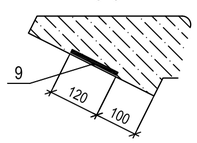

ЗД-1

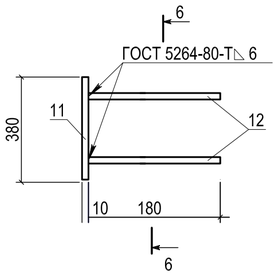

6-6

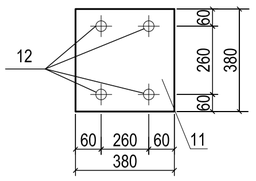

Спецификация на лестничные площадки, ступени, площадки (начало)

Марка поз.	Обозначение	Наименование	Кол. шт.	Масса ед.кг	Примеч.
		КС-2; КС-2*	2		
1	ГОСТ 8240-89	Швеллер Г18 L=3690	1	60,2	
2	ГОСТ 8509-93	Уголок L70х8 L=130	1	1,09	
3	ГОСТ 19903-91	Лист -10х200 L=500	1	7,85	
		КС-3; КС-3*	2		
4	ГОСТ 8240-89	Швеллер Г18 L=3757	1	61,2	
2	ГОСТ 8509-93	Уголок L70х8 L=130	2	1,09	2,18кг.
		Бм-1	2		
5	ГОСТ 8240-89	Швеллер Г20 L=3490	1	64,22	
6	ГОСТ 8509-93	Уголок L70х8 п.м	3,15	8,37	26,4кг.
7	ГОСТ 5781-92	Арматура Ø 6-I L=500	8	1,11	8,88
		ЛС-1	22		
8	ГОСТ 8717.1-84	Ступени основные ЛС14	1	160	145кг.
9	ГОСТ 8717.1-84-00.7.00	Изделие закладное М4	2	1,93	3,86кг.
		ПМ-1(2990х1550 h=120мм)	1		
		Сборочные еденицы			
С1	ГОСТ 23279-85	Сетка 1С 10AIII-100 / 10AIII-100 294х150	2	56,8	113,6кг
		Материал: Бетон кл. В15 м3	0,6		
		ПМ-2(2990х1770 h=120мм)	1		
		Сборочные еденицы			
С1	ГОСТ 23279-85	Сетка 1С 10AIII-100 / 10AIII-100 294х172	2	64,5	129,0кг
		Материал: Бетон кл. В15 м3	0,7		
		ОП1	16		
		Сборочные еденицы			
Зд-1	Данный лист	Закладная деталь ЗД-1	1		
		Детали			
10		6-А-III ГОСТ 5781-82* п.м.	7,6		1,7кг
		Материал: Бетон кл.В15			0,03м3
		ЗД-1			
11		⌐10х380 ГОСТ 19903-90 / С245 ГОСТ 27772-88 L=380	1	11,34	
12		12-А-III ГОСТ 5781-82* L=180	4	0.17	0,68кг
		Болт М16 ГОСТ 7798-70*	18	0,05	0,9кг
		Гайка Ø16 ГОСТ 5915-70*	18	0,038	0,69кг
		Шайба Ø16 ГОСТ 11371-78*	18	0,011	0,20кг
ОЛ2	Серия 1.256.2-2, вып.1	Ограждение марша МВ30.17-30.9Р	2	39,27	
ОЛ3	Серия 1.256.2-2, вып.1	Ограждение площадки ПВ-16.9Р	1	19,5	
		Сетка Р №20х2,0 ГОСТ 5336-80 $м^2$	13,0	3,0	26,0кг

Спецификация на лестничные площадки, ступени, площадки (окончание)

Марка поз.	Обозначение	Наименование	Кол. шт.	Масса ед.кг	Примеч.
		Перекрытие на отм.н. -0,300			
Бм	ГОСТ 8240-89	Швеллер Г20 L=3390	6	62,38	374,3кг
6	ГОСТ 8509-93	Уголок L70х8 п.м	6,0	8,37	50,22кг
С-2	ГОСТ 23279-85	Сетка 1С 10AIII-100 / 10AIII-100 м2	40,0	13,6	544,0кг
7	ГОСТ 5781-92	Арматура Ø 6-I L=500	56	1,11	62,2
		Материал:			
		Бетон кл.В15			2,4м3
		керамзит			1,8м3

1. Общие данные см. л.АС-1
2. Данный лист см. с листом АС-41
3. Косоуры марок К1*, К2* выполить зеркально К1,К2 .

ВЕДОМОСТЬ ДЕТАЛЕЙ

Поз	Эскиз
7	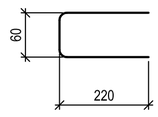

взамен инв. N | подпись и дата | инв. N подл.

Изм.	Кол.уч.	Лист	№док.	Подпись	Дата
Нач.гр.		Сасса И.А.			08.18
Инженер		Глущенко Е.С.			08.18
Проверил		Сасса И.А.			08.18

15-18-1-АС

Строительство административного здания в пос. Глубокое Глубоковского района ВКО

Административное здание

Стадия	Лист	Листов
РП	42	

Лестница Л3.

Косоуры. Балки. Сечения.

ТОО "Востокоблпроект"
ГСЛ №15012141

Развертка по оси "Д" в осях 1,2

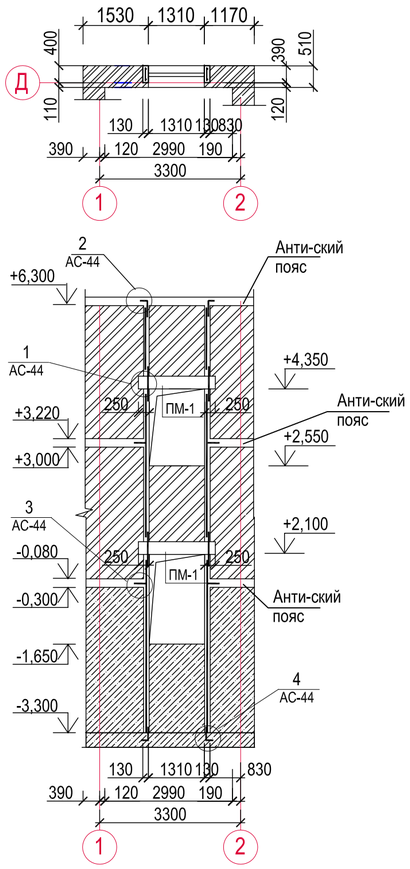

Развертка по оси "Д" в осях 5,6

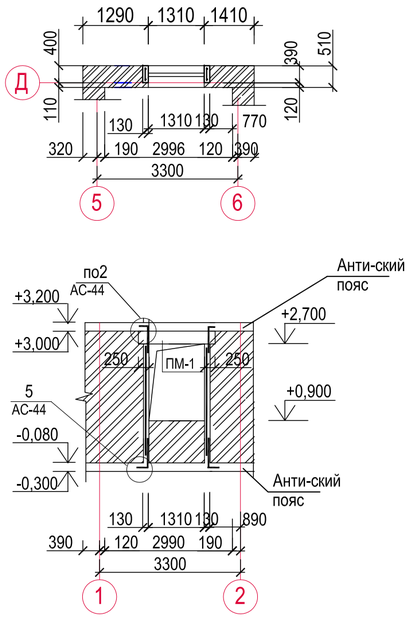

Развертка по оси "А" в осях 5,6

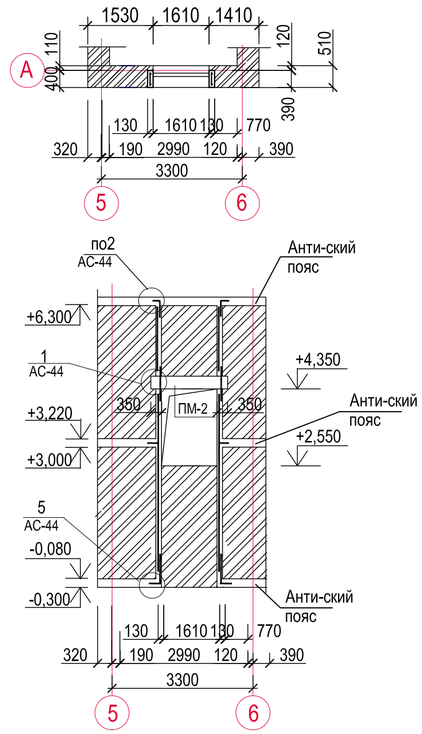

Развертка по оси "6" в осях А,Б

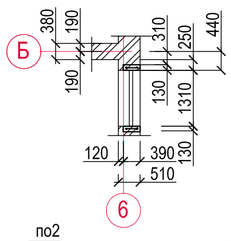

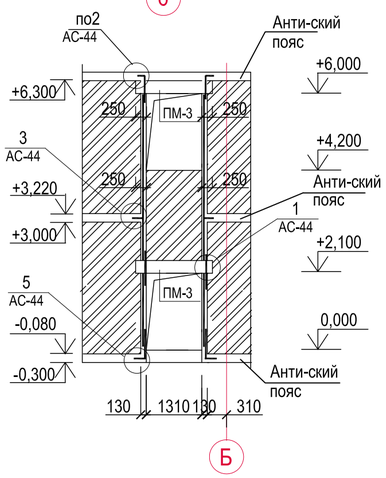

Обрамление проема ОБ3

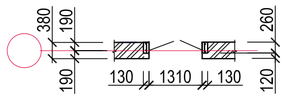

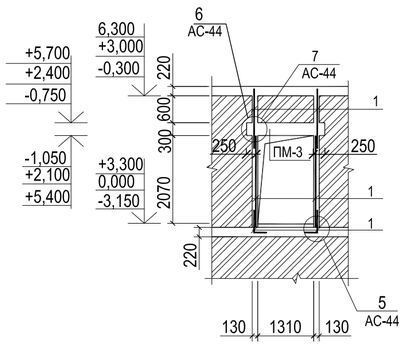

* Привязку дверных проемов см. листы АС-5-7

КР-1

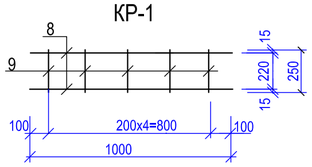

ВЕДОМОСТЬ ДЕТАЛЕЙ

Поз.	Эскиз
3	20 50 1420 50 20
4	60 20 40 650 70 20
5	20 20 820 70
6	360 20 50 760 60 20
7	60 20 40 1700 70 20

Спецификация элементов железобетонного обрамления лестничных клеток

Марка поз.	Обозначение	Наименование	Кол. шт.	Масса ед.кг	Примеч.
		Развертка по оси "Д" в осях 1,2	1		
1		Каркас КР-1 п.м.	16,0		
3		Ø12 А-III ГОСТ 5781-82* l=1560	8	1,39	11,12
4		Ø12 А-III ГОСТ 5781-82* l=860	4	0,76	3,04
5		Ø12 А-III ГОСТ 5781-82* l=930	8	0,83	6,64
10		Ø6 А-I ГОСТ 5781-82* l=850	24	0,19	4,56
ПМ-1	АС-44	ПМ-1	1		
		Материал: Бетон кл. В12,5 м3	0,94		
		Развертка по оси "Д" в осях 5,6	2		
1		Каркас КР-1 п.м.	5,6		
4		Ø12 А-III ГОСТ 5781-82* l=860	4	0,76	3,04
6		Ø12 А-III ГОСТ 5781-82* l=1270	4	1,13	4,52
10		Ø6 А-I ГОСТ 5781-82* l=850	12	0,19	2,28
ПМ-1	АС-44	ПМ-1	1		
		Материал: Бетон кл. В12,5 м3	0,3		
		Развертка по оси "А" в осях 5,6	1		
1		Каркас КР-1 п.м.	12,2		
3		Ø12 А-III ГОСТ 5781-82* l=1560	4	1,39	5,56
4		Ø12 А-III ГОСТ 5781-82* l=860	4	0,76	3,04
5		Ø12 А-III ГОСТ 5781-82* l=930	4	0,83	3,32
6		Ø12 А-Iii ГОСТ 5781-82* l=1270	4	1,13	4,52
10		Ø6 А-I ГОСТ 5781-82* l=850	26	0,19	4,94
ПМ-2	АС-44	ПМ-2	1		
		Материал: Бетон кл. В12,5 м3	0,7		
		Развертка по оси "6" в осях А,Б	1		
1		Каркас КР-1 п.м.	11,6		
3		Ø12 А-III ГОСТ 5781-82* l=1560	4	1,39	5,56
4		Ø12 А-III ГОСТ 5781-82* l=860	4	0,76	3,04
5		Ø12 А-III ГОСТ 5781-82* l=930	4	0,83	3,32
6		Ø12 А-III ГОСТ 5781-82* l=1270	4	1,13	4,52
10		Ø6 А-I ГОСТ 5781-82* l=850	24	0,19	4,56
ПМ-1	АС-44	ПМ-1	1		
		Материал: Бетон кл. В12,5 м3	0,6		
		Обрамление проема ОБ3	7		
1		Каркас КР-1 п.м.	4,2		
6		Ø12 А-III ГОСТ 5781-82* l=1270	4	1,13	4,52
7		Ø12 А-III ГОСТ 5781-82* l=1910	4	1,7	6,80
10		Ø6 А-I ГОСТ 5781-82* l=850	10	0,19	1,9
ПМ-3	АС-44	ПМ-3	1		
		Материал: Бетон кл. В12,5 м3	0,3		

1. Общие данные см. лист АС-1.
2. Месторасположение монолитных перемычек см. листы АС-32-36.

Спецификация каркаса КР-1

Марка поз.	Обозначение	Наименование	Кол. шт.	Масса ед.кг	Примеч.
		Каркас КР-1 (на 1п.м.)		2,1	
8		Ø12 А-III ГОСТ 5781-82* l=1000	2	0,888	1,8
9		Ø6 А-I ГОСТ 5781-82* l=250 (шаг 200мм)	5	0,06	0,30

взамен инв. N

подпись и дата

инв. N подл.

Изм.	Кол.уч.	Лист	№док.	Подпись	Дата
Нач.гр.		Сасса И.А.			08.18
Инженер		Глущенко Е.С.			08.18
Проверил		Сасса И.А.			08.18

15-18-1-АС

Строительство административного здания в пос. Глубокое Глубоковского района ВКО

Административное здание

Стадия	Лист	Листов
РП	43	

Обрамление проемов лестничной клетки Спецификация

ТОО "Востокоблпроект" ГСЛ №15012141

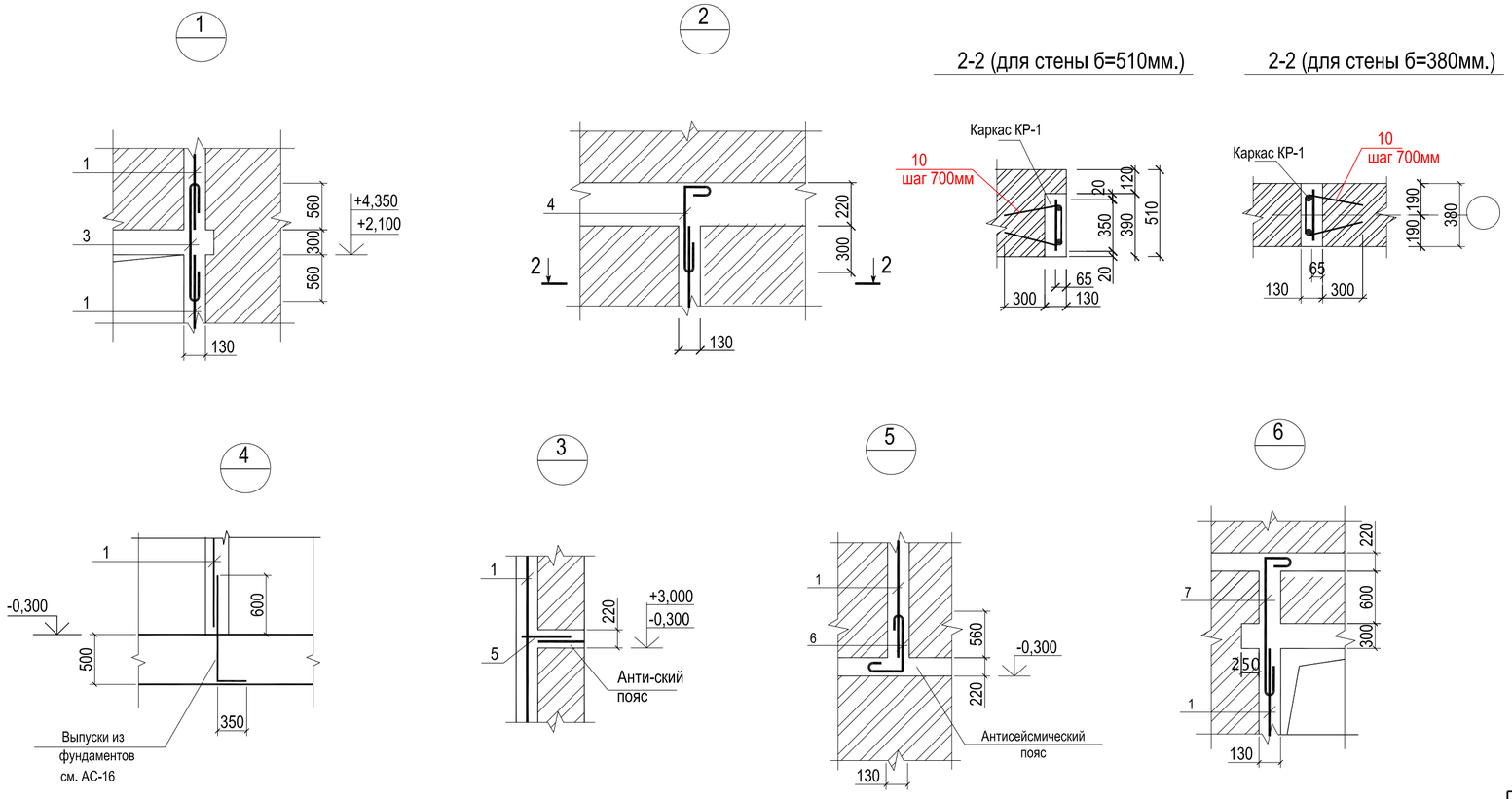

Спецификация монолитных перемычек

Марка поз.	Обозначение	Наименование		Кол. шт.	Масса ед.кг	Примеч.
		ПМ-1 (L=1810мм)				
1	ГОСТ5781-82*	18-А-III	L= 1770	8	3,54	28,32кг.
2	ГОСТ5781-82*	6-А-I	L= 1360	32	0,3	9,6кг.
		Материалы:				
		Бетон В15	м3	0,28		
		ПМ-2 (L=2310мм)				
1	ГОСТ5781-82*	18-А-III	L= 2270	8	4,54	36,32кг.
2	ГОСТ5781-82*	6-А-I	L= 1360	38	0,3	11,4кг.
		Материалы:				
		Бетон В15	м3	0,36		
		ПМ-3 (L=1810мм)				
1	ГОСТ5781-82*	18-А-III	L= 1770	8	3,54	28,32кг.
3	ГОСТ5781-82*	6-А-I	L= 1060	32	0,24	7,7кг.
		Материалы:				
		Бетон В15	м3	0,21		

ВЕДОМОСТЬ РАСХОДА СТАЛИ НА МОНОЛИТНЫЕ ПЕРЕМЫЧКИ

Марка элемента	Изделия арматурные							
	Арматура класса							Всего
	А-I			А-III				
	ГОСТ 5781-82*			ГОСТ 5781-82*				
	∅6		Итого	∅18			Итого	
ПМ-1	9,6		9,6	28,32			28,32	37,92
ПМ-2	11,4		11,4	36,32			36,32	47,72
ПМ-3	7,7		7,7	28,32			28,32	36,02

Монолитная перемычка ПМ-1, ПМ-2, ПМ-3

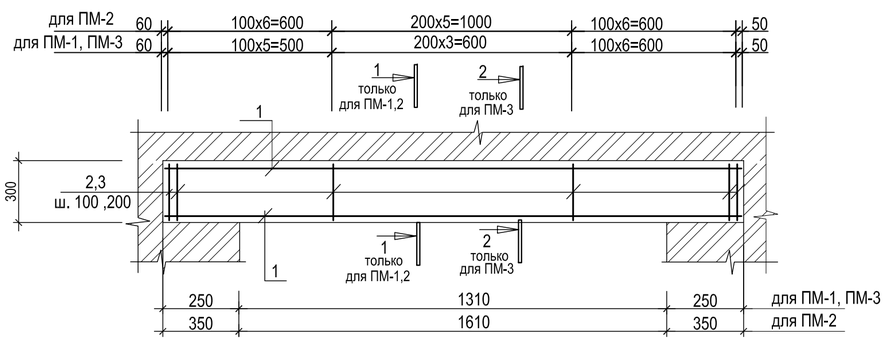

1. Общие данные см. лист АС-1
2. Данный лист см. совместно с л.АС-
4. Концы гнутых хомутов должны быть загнуты вокруг продольной арматуры и заведены в глубь сечения на длину не менее 80мм.

Ведомость деталей

Поз.	Эскиз
2 L=1360	420; 260; 350; 330
3 L=1060	270; 260; 350; 180

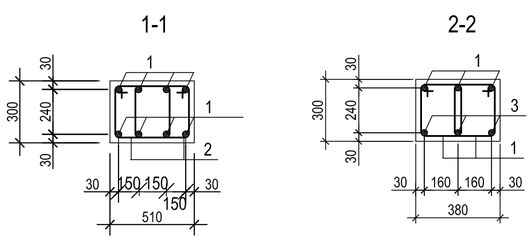

взамен инв. N

подпись и дата

инв. N подл.

Изм.	Кол.уч.	Лист	№док.	Подпись	Дата	15-18-1-АС		
						Строительство административного здания в пос. Глубокое Глубоковского района ВКО		
						Административное здание	Стадия: РП	Лист: 44 / Листов:
Нач.гр.		Сасса И.А.			08.18			
Инженер		Глущенко Е.С.			08.18	Узлы 1-6. Монолитные перемычки ПМ1-ПМ3. Спецификация	ТОО "Востокоблпроект" ГСЛ №15012141	
Проверил		Сасса И.А.			08.18			

Схема расположения элементов стропильной крыши.

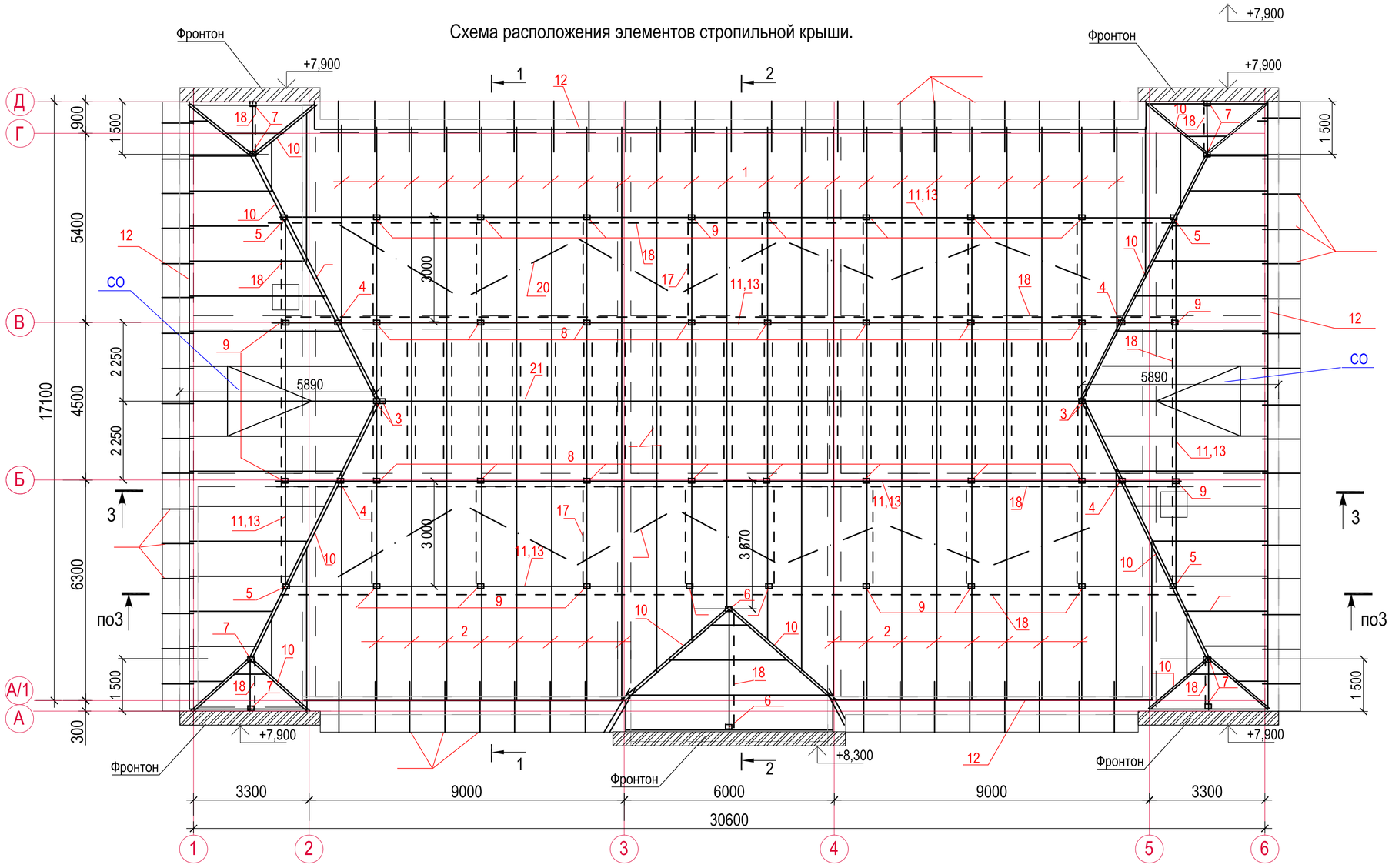

1. Общие данные см. лист АС-1
2. Данный лист см. совместно с л.АС-8
3. Покрытие выполнено из металлочерепицы, которая укладывается по деревянной обрешетке, уложенной с шагом 250мм. с наружным организованным водостоком с использованием водосливной системы «Металл-Профиль».
4. Спецификацию элементов крыши см. лист АС-48
5. Материал элементов кровли - древесина хвойных пород влажностью не более 20%, категория древесины не ниже II.
6. Все деревянные изделия должны быть антисептированы и подвергнуты обработке краской "ПОС-1" согласно СН РК 2.02-01-2014 ,СП РК 2.02-101-2014
7. Из чердачного помещения предусмотрены выходы на кровлю через слуховые окна размерами 0,6х0,8, оборудованные стационарными лестницами, согласно СН РК 2.02-01-2014 ,СП РК 2.02-101-2014
8. В чердачных помещениях вдоль всего здания выполнен проход высотой 1,6м, шириной 1,2м, согласно СН РК 2.02-01-2014 ,СП РК 2.02-101-2014
9. Соприкасающиеся с кладкой и ж/б конструкциям элементы кровли изолировать двумя слоями гидроизола.
10. По утеплителю чердачного перекрытия по наружному периметру здания в прикарнизной части крыши полосой на ширину 1,0м предусмотреть гидро-изоляцию из 1-го слоя рубероида.
11. Нахлест листов металлочерепицы скрепляют шурупами по верху волны под каждой поперечной складкой.
    Крепление металлочерепицы к обрешетке производят специальными кровельными самонаре зающими шурупами с уплотнительной шайбой, которые ввинчивают в прогиб волны профиля под поперечной волной, перпендикулярно к листам.
12. Для обеспечения водоотвода в местах стыка листы следует перепускать внахлестку на 250мм.
13. Верхний лист металлочерепицы должен перекрывать нижний, по скату кровли не менее 100мм.
14. Неоговоренный шаг стропил принимать 1м.
15. Расстояние между стойками уточнить по месту. При необходимости увеличить до 4,5м.
16. Разрезы см. лист АС-46
17. В карнизе крыши для вентиляции чердака выполнить отверстия размером 0,25х0,15 с шагом 3м. Отверстия закрыть металлическими сетками
    Общее кол-во отверстий на крышу-12шт. Расход на сетку из Ø4ВР1 ячейкой 20х20мм-16,2кг.

Изм.	Кол.уч.	Лист	№док.	Подпись	Дата	15-18-1-АС		
						Строительство административного здания в пос. Глубокое Глубоковского района ВКО		
Нач.отд.		Сасса			09.18	Административное здание	Стадия: РП	Лист: 45 / Листов:
Разработал		Глущенко			09.18	Схема расположения элементов стропильной крыши	ТОО "Востокоблпроект" ГСЛ №15012141	
Проверил		Сасса			09.18			

Согласовано:

Взам. инв. №

Подпись и дата

инв. N подл.

Разрез 1-1

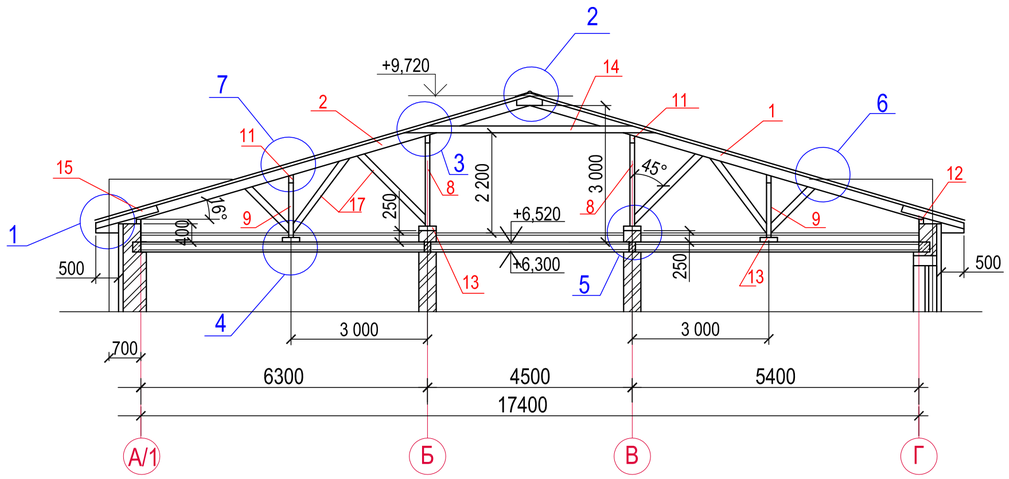

Разрез 2-2

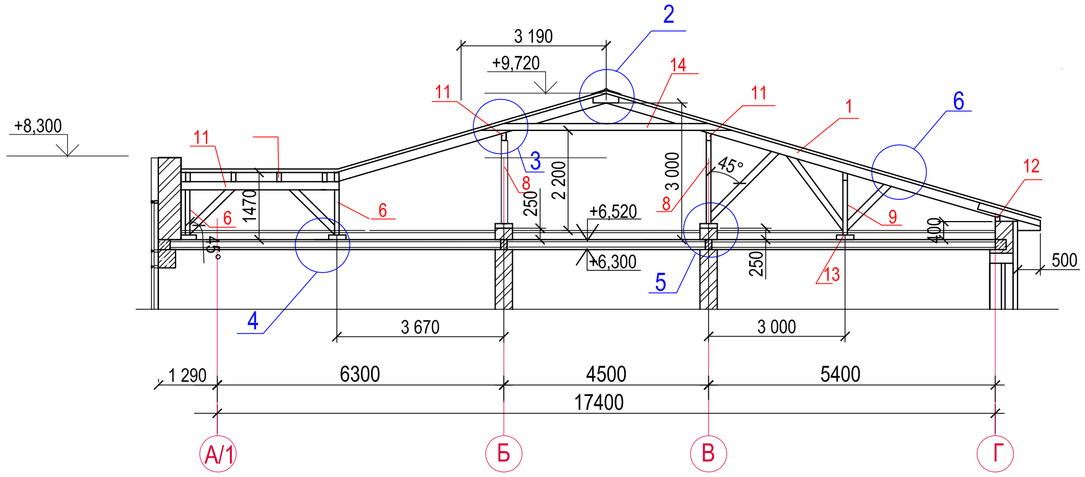

Разрез 3-3

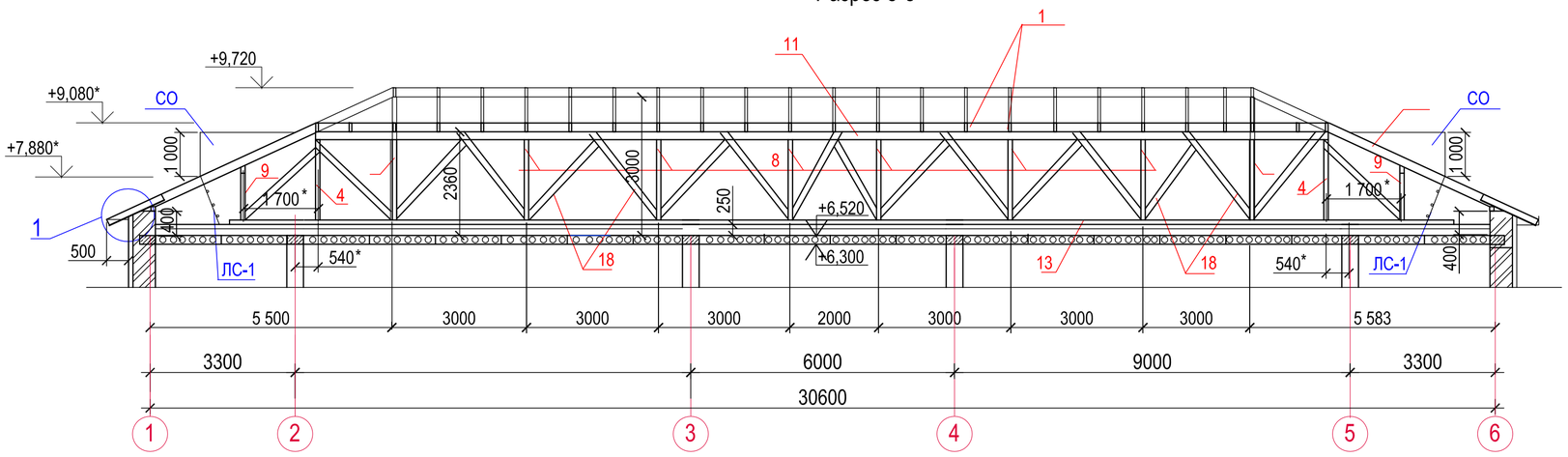

ДЕТАЛЬ УСТАНОВКИ ХОДОВЫХ ДОСОК

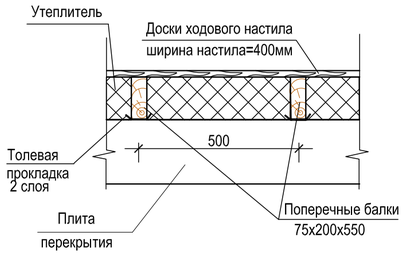

УЗЕЛ СТЫКА СТРОПИЛЬНЫХ НОГ

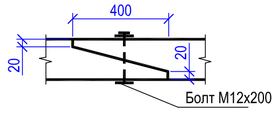

1. Общие данные см. лист АС-1
2. Данный лист см. совместно с л.АС-45
3. Основные примечания см. лист АС-45
4. Утеплтель на разрезах условно не показан.
5. Стыки стропил располагать на расстоянии 0,50м. от опор и осуществлять в виде косого прируба см. узел стыка стропильных ног.
6. Узлы см. лист АС-47

Изм.	Кол.уч.	Лист	№док.	Подпись	Дата	15-18-1-АС		
						Строительство административного здания в пос. Глубокое Глубоковского района ВКО		
						Административное здание	Стадия	Лист	Листов
							РП	46	
Нач.отд.		Сасса			09.18			
Разработал		Глущенко			09.18	Разрезы по крыше 1-1...3-3	ТОО "Востокоблпроект" ГСЛ №15012141	
Проверил		Сасса			09.18			

Согласовано:

Взам. инв. №

Подпись и дата

инв. N подл.

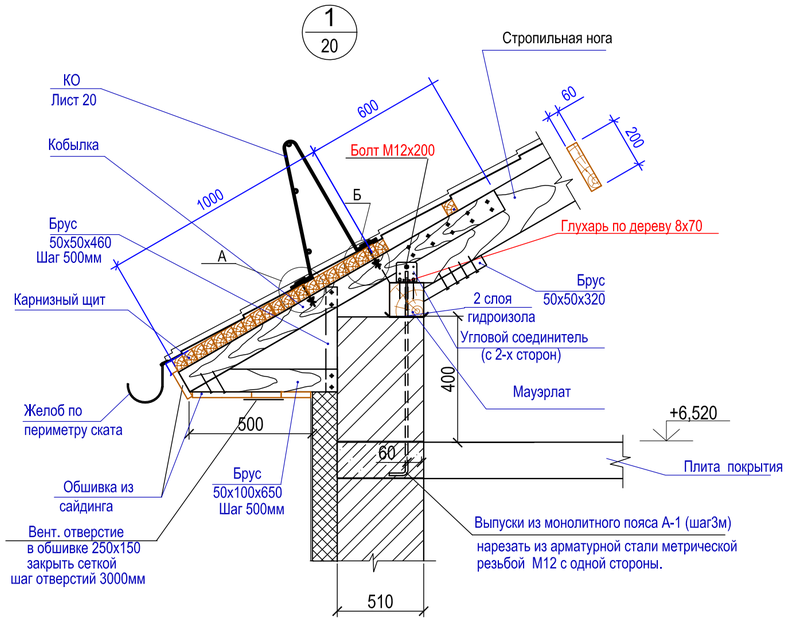

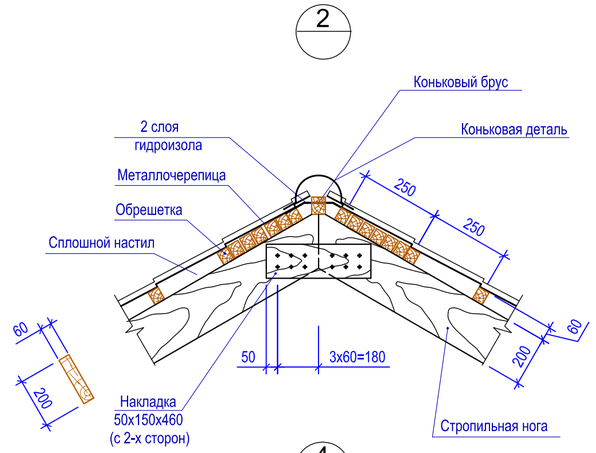

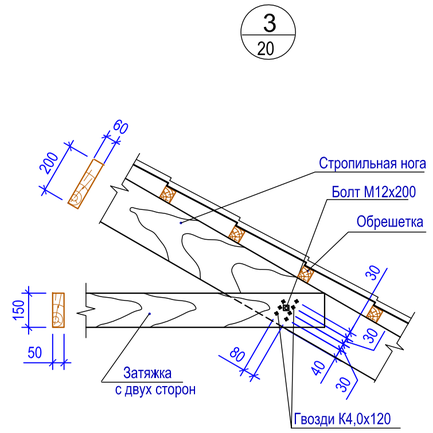

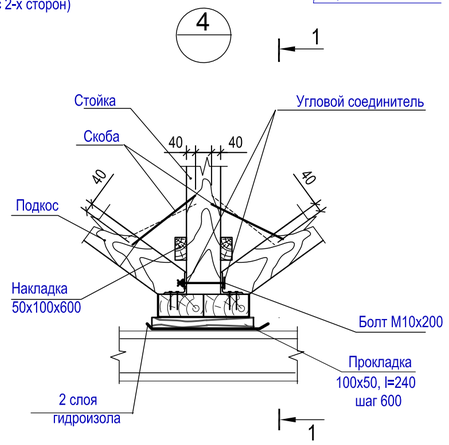

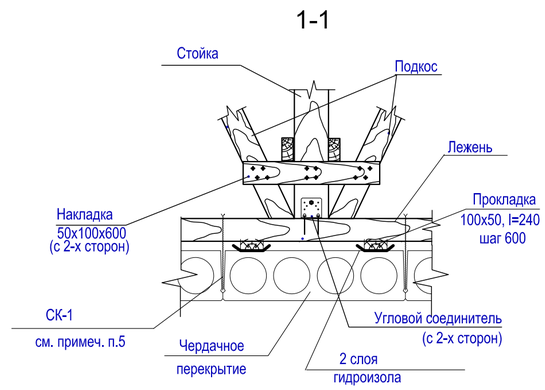

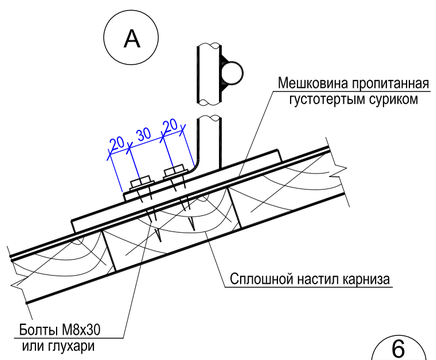

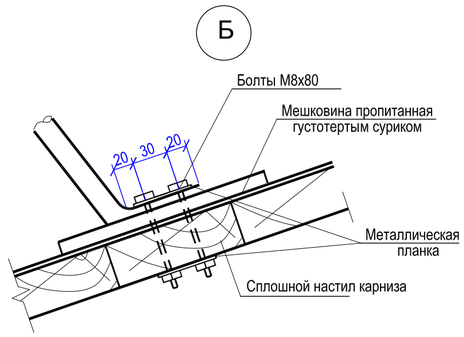

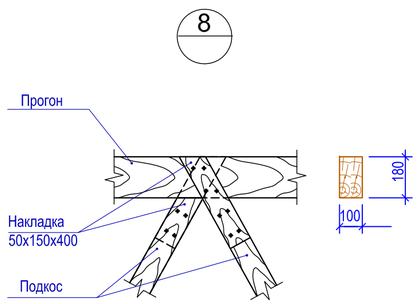

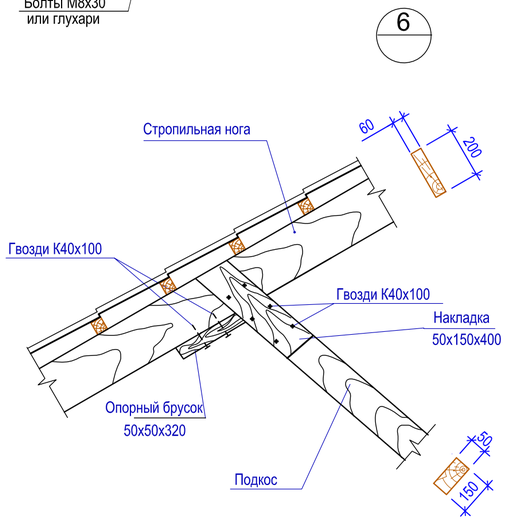

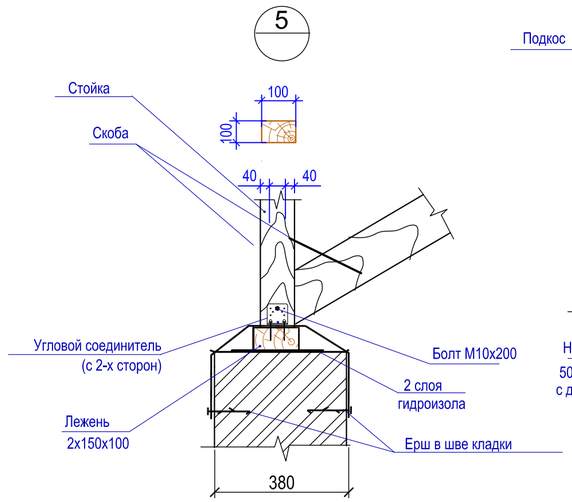

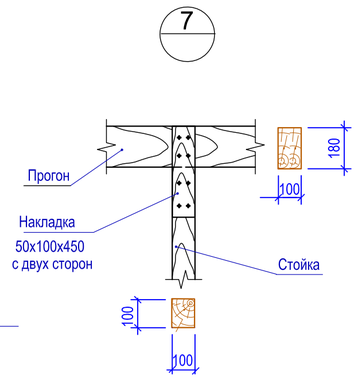

1. Общие данные см. лист АС-1
2. Данный лист см. совместно с л. АС-45,46
3. Спецификации элементов крыши см. лист АС-48
4. Соприкасающиеся с кладкой и ж/б конструкциям элементы кровли изолировать двумя слоями гидроизола.
5. Скрутку Ø4 установить в шов между плитами перекрытия.
6. Скобы Ø10АI забивать в предварительно просверленные отверстия Ø 9 мм по 2шт.

						15-18-1-АС		
Изм.	Кол.уч.	Лист	№док.	Подпись	Дата	Строительство административного здания в пос. Глубокое Глубоковского района ВКО		
						Административное здание	Стадия	Лист	Листов
							РП	47	
Нач.отд.		Сасса			09.18				
Разработал		Глущенко			09.18	Узлы крыши 1...8	ТОО "Востокоблпроект" ГСЛ №15012141	
Проверил		Сасса			09.18			

Согласовано:

Взам. инв. №

Подпись и дата

инв. N подл.

СПЕЦИФИКАЦИЯ К СХЕМЕ РАСПОЛОЖЕНИЯ ЭЛЕМЕНТОВ КРОВЛИ

Марка, поз.	Наименование	Длина, мм	Сечение (ВхН),мм	Кол. шт.	Объем ед. $м^3$	Объем всего, $м^3$	Примечание
1	Стропильные ноги	7970	60x200	23	0,096	2,21	
2	Стропильные ноги	9100	60x200	16	0,11	1,76	
3	Стойка	2720	150x150	4	0,061	0,25	длину стоек уточнить по месту
4	Стойка	1830	150x150	4	0,041	0,17	длину стоек уточнить по месту
5	Стойка	1100	150x150	4	0,025	0,10	длину стоек уточнить по месту
6	Стойка	1050	150x150	2	0,024	0,048	длину стоек уточнить по месту
7	Стойка	930	150x150	8	0,021	0,168	длину стоек уточнить по месту
8	Стойка	1830	100x100	16	0,018	0,29	длину стоек уточнить по месту
9	Стойка	1100	100x100	4	0,011	0,044	длину стоек уточнить по месту
10	Диагональная нога п.м.	65,0	2x60x200	—	—	1,56	
11	Прогон п.м.	135,0	100*x180	—	—	2,43	
12	Мауэрлат п.м.	98,0	100x150	—	—	1,47	
13	Лежень п.м.	178,0	100x150	—	—	2,67	
14	Затяжка	5400	50x150	42	0,041	1,80	
15	Кобылка	1500	50x100	78	0,0075	0,59	
16	Нарожники п.м.	240,0	60x200	—	—	2,88	
17	Подкос п.м.	100,0	50x150	—	—	0,75	
18	Раскос п.м.	250,0	50x150	—	—	1,90	
19	Обрешетка п.м.	3070,0	60x60	—	—	11,1	
20	Ветровая доска	4000	50x150	14	0,03	0,42	
21	Коньковый брус	18800	50x150	1	0,14	0,14	
22	Сплошной настил п.м.	40,0	5x100x50	—	—	1,0	
23	Карнизный щит п.м.	80,0	10x50x60	—	—	2,40	
24	Доски ходового настила п.м.	80,0	4x32x130	—	—	1,332	
25	Поперечные балки ходового настила п.м.	160,0	75x200	—	—	2,40	
СО	Слуховое окно	2	—	—	1,0	2,0	АС-
					Итого:	41,9	
	Соединение деревянных элементов, опорные бруски, накладки, и т.п. 10%					4,19	
					Всего:	46,1	

* Допускается применение сшивного бруса 50 х 180 мм.

ЛС-1

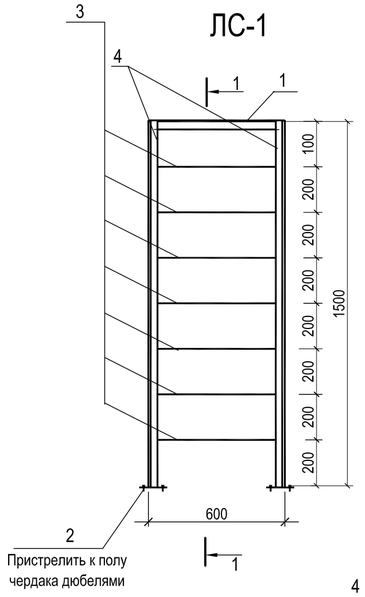

1-1

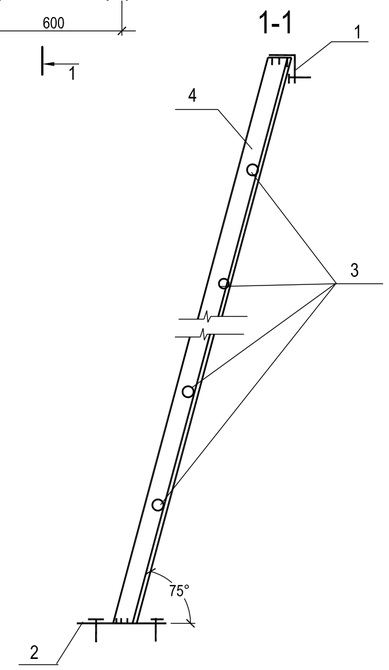

Скоба

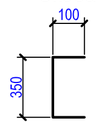

СПЕЦИФИКАЦИЯ МЕТАЛЛИЧЕСКИХ ЭЛЕМЕНТОВ

Марка, поз.	Обозначение	Наименование	Кол.	Масса ед.кг	Приме-чание
А-1	ГОСТ 5781-82*	∅12 А-I l=620	28	0,55	15,4
	SIMPSON STRONG-TIE, Артикул №07090	Угловой соединитель, тип 90 усиленный	240		В торговой сети
	ГОСТ 5781-82*	Скоба, Ø10 AI, L= 550	86	0,34	29,3 кг
КО	ГОСТ 5781-82*	Ø20 AI п.м.	80,0		200,0кг.
	ГОСТ 28778-90	Анкерный болт БСР 12х110	200	0,134	26,8кг.
	ТУ640РК390666823АО-01-2001	Металлочерепица $м^2$.	1200,0		
		ЛС-1	2	21,9	
		Сборочные единицы:			
1		Уголок 50х5 ГОСТ 8509-93 / С245 ГОСТ 27772-88 l=600	1	1.83	
2		-- 150х4 ГОСТ 19903-85 / С245 ГОСТ 27772-88* l=150	2	0.71	1.42кг
3	ГОСТ 5781-82*	Ø16AI L=600	7	0.95	6,65кг
4		Уголок 50х5 ГОСТ 8509-93 / С245 ГОСТ 27772-88 l=1500	2	6.00	12.00кг

Спецификация водосточной системы.

Марка, поз.	Обозначение	Наименование	Кол.	Масса ед.кг	
		Водосточная система МП Престиж			
		Сборочные элементы:			
	Металл Профиль	Желоб водосточный D125х3000	25		
	Металл Профиль	Заглушка желоба D125	10		
	Металл Профиль	Воронка выпускная D125/100	10		
	Металл Профиль	Воронка водосборная D300/100	10		
	Металл Профиль	Соеденитель желоба D125	25		
	Металл Профиль	Колено трубы сливное D100	10		
	Металл Профиль	Труба водосточная D100 длина3м	10		по 2 на трубу
	Металл Профиль	Колено трубы D100	10		
	Металл Профиль	Держатель желоба D125х320	25		шаг 0,6м
	Металл Профиль	Труба соединительная D100х100			
	Металл Профиль	Держатель трубы D100(на кирпич)	30		

КО

1-1

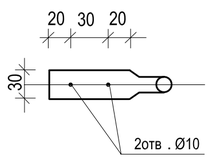

1. Общие данные см. лист АС-1
2. Данный лист см. совместно с л. АС-45-47
3. В спецификации расход древесины дан без учета кроя и подрезки
4. Ручную сварку производить в соответствии с ГОСТ 14098-85 электродами типа Э42А
5. Высоту шва принять равной hшв=6мм, кроме оговоренных.
6. По утеплителю чердачного перекрытия предусмотреть ходовые доски. Доски расположить по середине, вдоль длинной стороны здания с ответвлениями к слуховым окнам.
7. Металлоконструкции покрыть 2 слоями эмали ПФ-133 по Гост 926-82 по 2 слоям
8. Антикоррозийную защиту выполнить по поверхности очищенной от грязи, ржавчины, окалины, защитной смазки, жировых загрязнений и старой краски.

Согласовано:

Взам. инв. №

Подпись и дата

инв. N подл.

Изм.	Кол.уч.	Лист	№док.	Подпись	Дата	15-18-1-АС		
						Строительство административного здания в пос. Глубокое Глубоковского района ВКО		
						Административное здание	Стадия	Лист	Листов
							РП	48	
Нач.отд.		Сасса			09.18	Спецификация к схеме расположения элементов стропильной крыши	ТОО "Востокоблпроект" ГСЛ №15012141		
Разработал		Глущенко			09.18				
Проверил		Сасса			09.18				

СЛУХОВОЕ ОКНО СО

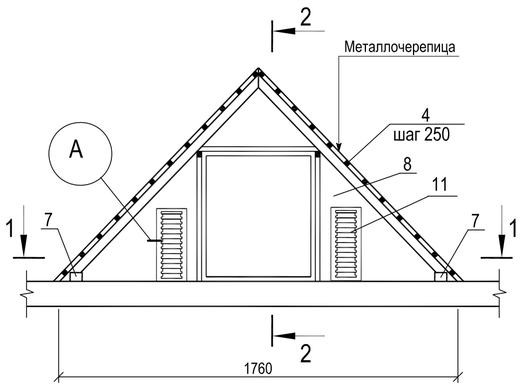

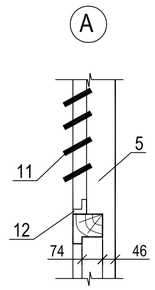

1-1

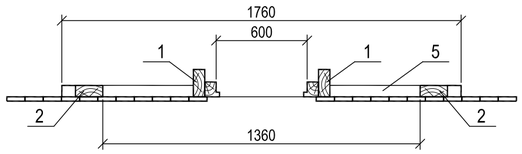

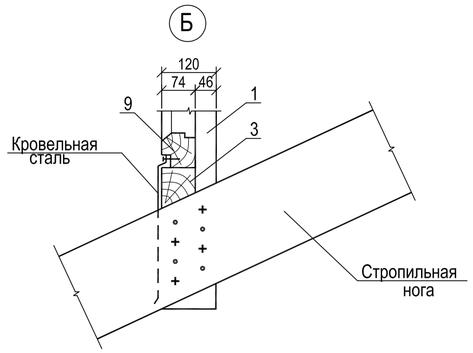

2-2

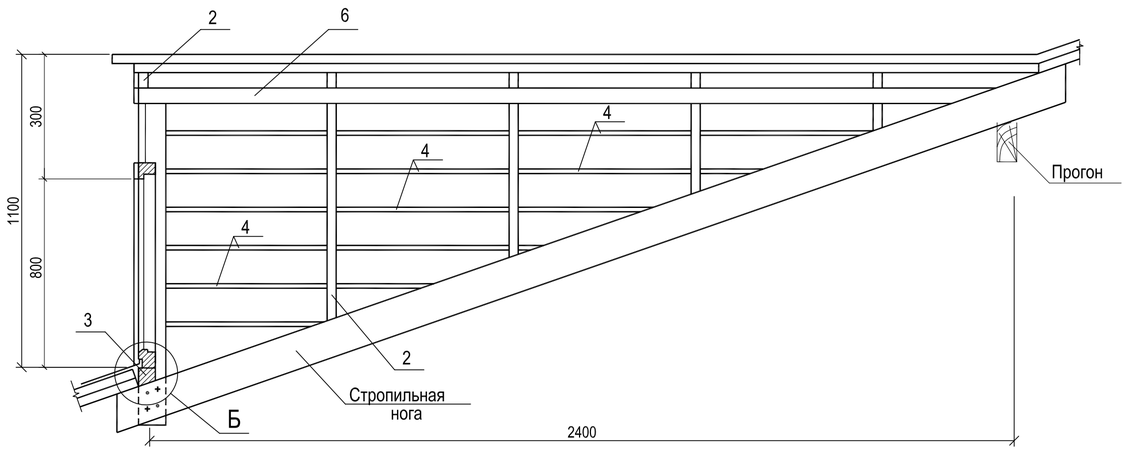

СПЕЦИФИКАЦИЯ ДЕРЕВЯННЫХ ЭЛЕМЕНТОВ

Марка, поз.	Наименование	Длина, мм	Сечение	Кол. шт.	Объем ед. м ^{3}	Объем всего, м^3	Примечание
1	Стойки	510	50x120	2	0,0031	0,0062	
2	Стропильные ноги	—	50x120	—	—	0,040	
3	Обвязочный брусок	1000	70x100	1	0,0070	0,007	
4	Обрешетка	—	60x60	—	—	0,043	12,00п.м.
5	Брус	480	50x50	2	0,125	0,250	
6	Прогон	2400	60x120	2	0,017	0,034	
7	Мауэрлат	5400	80x100	1	0,0480	0,048	6,00п.м.
8	Обшивка	—	▯ =19	—	—	0,010	0,50м ^{2}
9	Бруски оконного блока	—	74x64	—	—	0,034	6,80п.м.
10	Оконный переплет	—	55x33	—	—	0,0073	4,04п.м.
11	Жалюзи	—	55x33	—	—	0,190	
12	Коробка жалюзи	—	74x47	—	—	0,0094	2,70п.м.
					Итого:	0,700	

1. Общие данные см. лист АС-1.
2. Данный лист см. совместно с листами АС-45,48
3. Расход стекла ▯=4мм - 1,02м ^{2}
4. Расход металлочерепицы с учетом подрезки -10м2

Согласовано:

Взам. инв. №

Подпись и дата

инв. N подл.

Изм.	Кол.уч.	Лист	№док.	Подпись	Дата	15-18-1-АС		
						Строительство административного здания в пос. Глубокое Глубоковского района ВКО		
						Административное здание	Стадия	Лист	Листов
							РП	49	
Нач.отд.		Сасса			09.18			
Разработал		Глущенко			09.18	Слуховое окно- СО	ТОО "Востокоблпроект" ГСЛ №15012141	
Проверил		Сасса			09.18			

Развертка стены по оси "А" ,"Д"

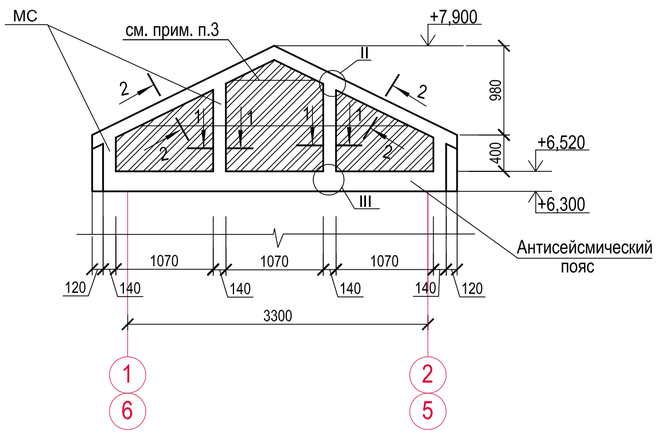

Развертка стены по оси "А"

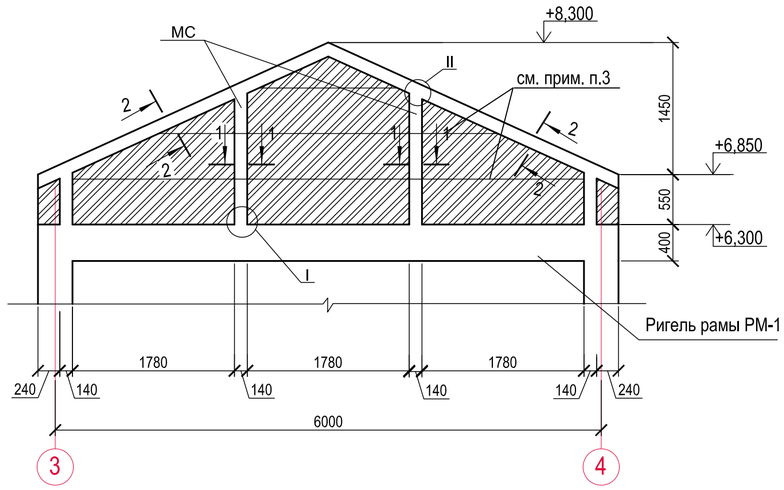

Спецификация элементов усиления парапетных стен

Марка, поз.	Обозначение	Наименование	Кол.	Масса ед.кг	Приме-чание
		Развертка стены по оси "А"	4		
1	ГОСТ 5781-82*	Ø10 А-III п.м.	31,17	0,617	19,23кг
2	ГОСТ 5781-82*	Ø6 А-I l=1120	20	0,133	2,66кг
3	ГОСТ 5781-82*	Ø6 А-I l=1380	24	0,24	5,76кг
	ГОСТ 23279-85	Сетка 4ВрI-100/4ВрI-100 п.м.	40,43	0,099	4,01кг
		Материал			
		Бетон кл.В15 м3	0,38		
		Развертка стены в осях"3-4"			
1	ГОСТ 5781-82*	Ø10 А-III п.м.	46,36	0,617	28,60кг
2	ГОСТ 5781-82*	Ø6 А-I l=1120	24	0,133	3,19кг
3	ГОСТ 5781-82*	Ø6 А-I l=1380	37	0,24	8,88кг
	ГОСТ 23279-85	Сетка 4ВрI-100/4ВрI-100 п.м.	101,4	0,099	10,39кг
		Материал			
		Бетон кл.В15 м3	0,59		

* Расход в спецификации дан на один фронтон

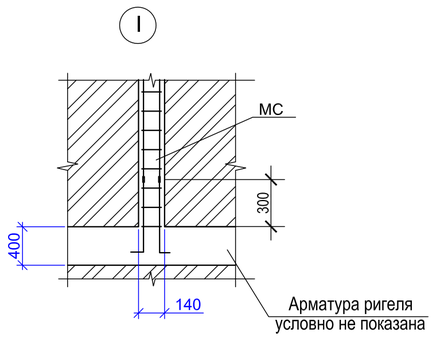

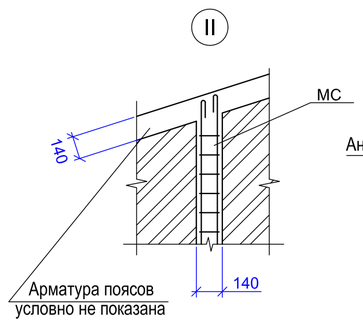

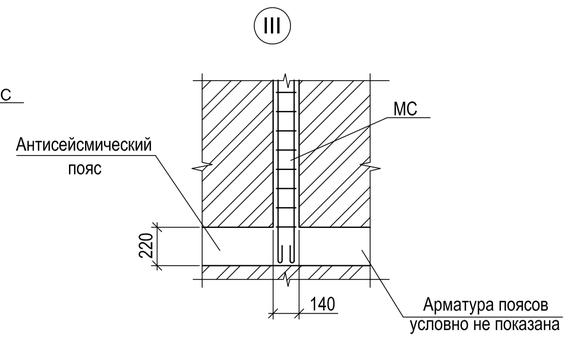

Ведомость деталей

Поз.	Эскиз
2	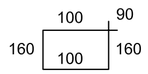
3	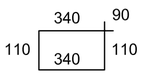

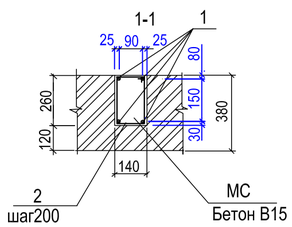

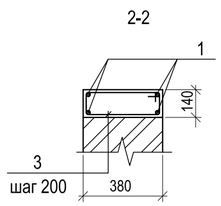

1. Общие данные см. лист АС-1.
2. Бетонирование сердечников вести в процессе возведения парапетов.
3. Фронтоны армировать сеткой 4Вр-I 100Х100 через 7 рядов кладки на всю высоту стены
   Армирование фронтона выполнить на всю длину.
4. Поперечные стержни сеток привязать к вертикальным стержням сердечников вязальной проволокой.

Согласовано:

Взам. инв. №

Подпись и дата

Инв. № подл.

Изм.	Кол.уч.	Лист	№док.	Подпись	Дата	15-18-1-АС			
						Строительство административного здания в пос. Глубокое Глубоковского района ВКО			
						Административное здание	Стадия	Лист	Листов
Нач.гр.		Сасса			09.18		РП	50	
Разраб.		Разьянова			09.18	Усиление фронтонов	ТОО "Востокоблпроект" ГСЛ №15012141		
Проверил		Сасса			09.18				

ПЛАН ВХОДНОЙ ГРУППЫ.

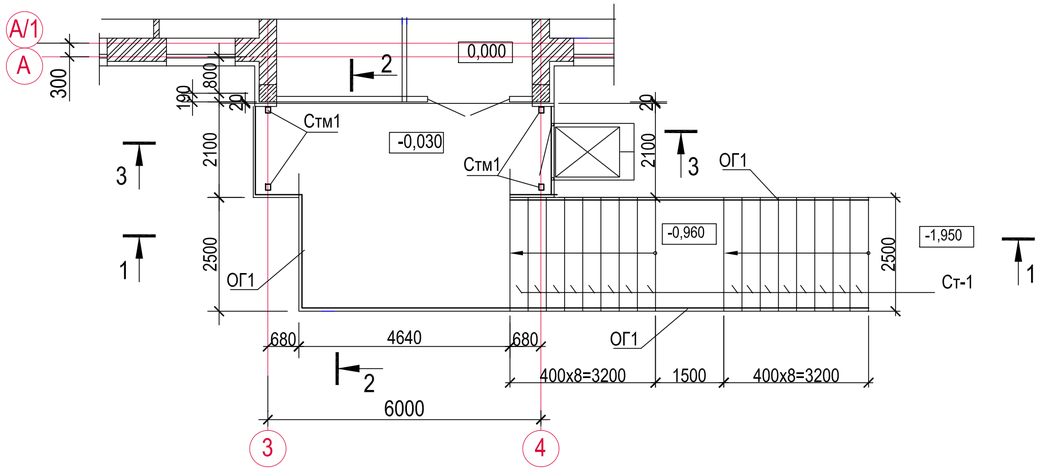

СХЕМА РАСПОЛОЖЕНИЯ ФУНДАМЕНТОВ ВХОДНОЙ ГРУППЫ. НА ОТМ. -2,550

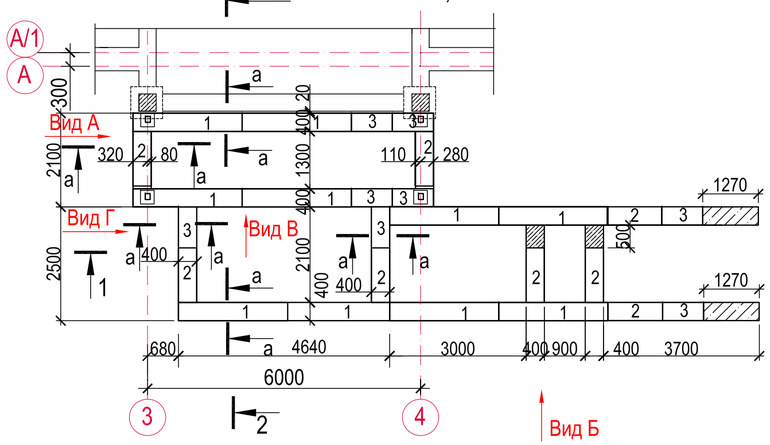

СХЕМА РАСПОЛОЖЕНИЯ МЛ-1 ВХОДНОЙ ГРУППЫ. НА ОТМ. -2,850

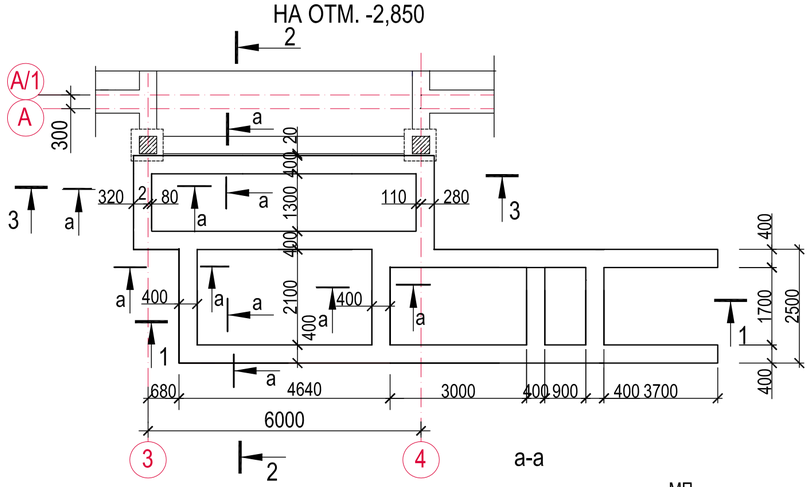

МОНТАЖНАЯ СХЕМА ПЕРЕКРЫТИЯ ВХОДНОЙ ГРУППЫ НА ОТМ. -0,020

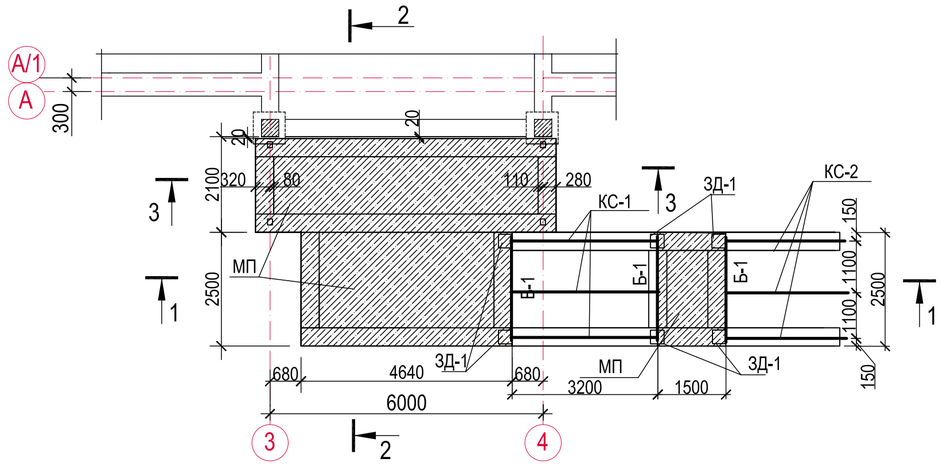

а-а

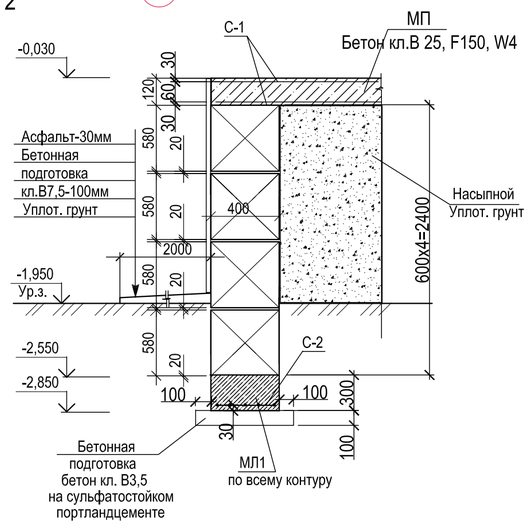

1. Данный лист смотреть совместно с листом АС-52,53
2. Под бетонной лентой грунт тщательно уплотнить до у=1,7кг/см3 и выполнить бетонную подготовку Н=100мм на сульфатостойком портландцементе

Спецификация элементов на Входную группу

Марка, поз.	Обозначение	Наименование	Кол.	Масса ед.кг	Примеч.
Стм1	ГОСТ 8240-97	2[14 L=3200	4	78,72	314,9 кг.
КС-1	ГОСТ 8240-97	[14 L=3340	3	41,1	123,3 кг.
КС-2	ГОСТ 8240-97	[14 L=3640	3	44,8	134,4 кг.
Б-1	ГОСТ 8240-97	[30 п.м.	29,1	31,8	925,4кг.
Б-2	ГОСТ 8240-97	[10 п.м.	14,0	8,6	120,4кг.
1	ГОСТ 8240-97	2⌐¬ 50х5 п.м.	14,0	3,8х2	106,4 кг.
5	ГОСТ 8509-93	L 50х 5 L=650	26	2,6	67,6кг.
6	ГОСТ 8509-93	L 50х 5 L=250	26	1,0	26,0кг.
7	ГОСТ 8509-93	L 50х 5 L=530	26	2,12	55,12кг.
8	ГОСТ 8509-93	⊥L 63х 5 п.м.	22,0	4,81х2	211,64кг.
9	ГОСТ 8509-93	L 50х 5 п.м.	76,8		307,2кг.
10	ГОСТ 103-76*	– 140 х 10 L=160	4	1,76	7,04кг.
11	ГОСТ 103-76*	– 50х10 L=150	16	0,59	9,44кг.
12	ГОСТ 19904-74*	– 10х250 L=250	4	4,91	19,64кг.
13	ГОСТ 8509-93	L 50х 5 п.м.	6,2		31,0кг.
14	ГОСТ 8509-93	L80х8 ГОСТ 8509-93 L=100	9	1,0	9,0кг.
15	ГОСТ 8509-93	L 63х 5 L=120	80	0,6	48,0кг.
16	ГОСТ 19904-74*	– 10х350 L=250	3	6,87	20,61кг.
С1	ГОСТ 23279-85	Сетка Ø12AIII-100 / Ø12AIII-100 м2	60,0	19,5	1170,0кг.
	ГОСТ 24045-94	Н57-750-0,6 м2	16,0		
ФБС-1	ГОСТ 13579-78	ФБС 24.4.6-Т	28	1300	
ФБС-2	ГОСТ 13579-78	ФБС 12.4.6-Т	18	640	
ФБС-3	ГОСТ 13579-78	ФБС 9.4.6-Т	33	470	
		Материалы:Бетон кл.В 25, F150, W4 монолитные перекрытия			4,0 м³
		Бетон кл.В 7.5 монолитные заделки			12,3 м³
		Бетон кл.В 3.5 бетонная подготовка			3,0 м³
Ст-1	см. прим. п.7 прим на л.АС-	ступени Ст-1	16		
		Ограждение ОГ1			
19	ГОСТ 10704-91	Труба Ø51х3, п.м.	31,7	3,55	112,54кг.
20	ГОСТ 10704-91	Труба Ø25х2, п.м.	104,0	1,12	116,5кг.
ЗД-2	серия 1.400-15	Закладная деталь МН105-3	56	0,80	44,8кг.
		МЛ-1			45,0м.
С-2	ГОСТ 23279-85	Сетка Ø12AI-100 / Ø12AI-100 м2	20,0	19,5	390,0кг.
		Материалы: Бетон кл.В25, F100, W6	5,4		на сульфатостойком портландцементе
	АС-53	ЗД-1	6		
17	ГОСТ 19904-74*	– 10х300 L=300	1	7,07	
18	ГОСТ5781-82	Ø10 А-III l=380	4	0,24	0,96

Изм.	Кол.уч.	Лист	№док.	Подпись	Дата
Нач.отд.		Сасса			1.09.18
Разработал		Глущенко			1.09.18
Проверил		Сасса			1.09.18

15-18-1-АС

Строительство административного здания в пос. Глубокое Глубоковского района ВКО

Административное здание

Стадия	Лист	Листов
РП	51	

Входная группа. План. Схема расположения фундаментов. Монтажная схема перекрытия.

ТОО "Востокоблпроект" ГСЛ №15012141

Согласовано:

Взам. инв. №

Подпись и дата

Инв. № подл.

1-1

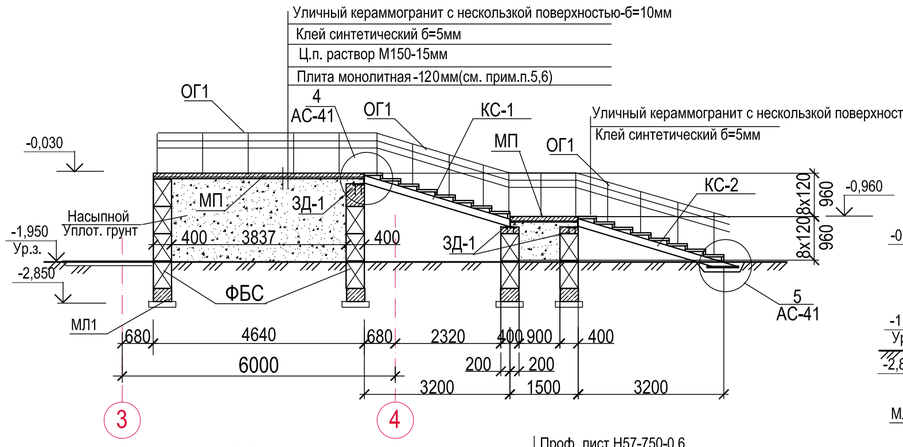

2-2

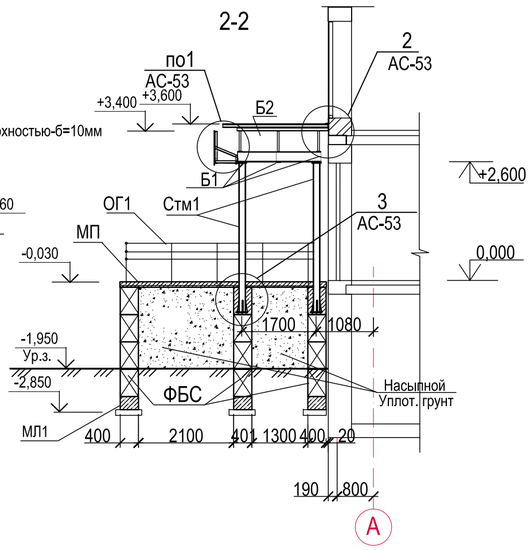

3-3

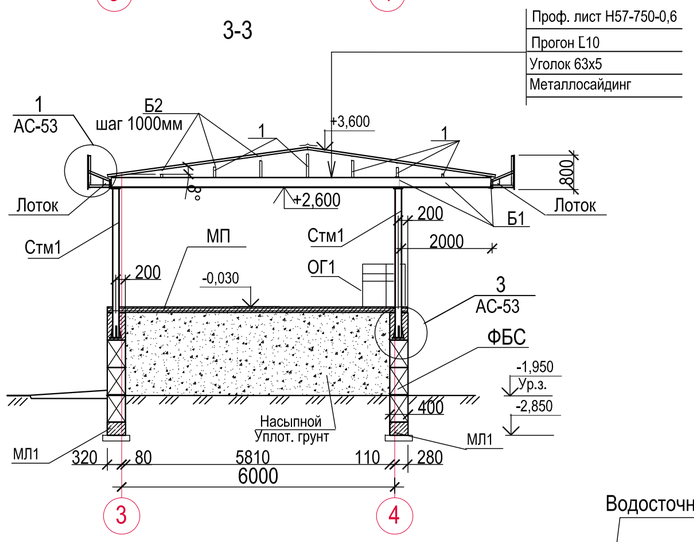

СХЕМА РАСПОЛОЖЕНИЯ СТОЕК, БАЛОК ПОКРЫТИЯ.

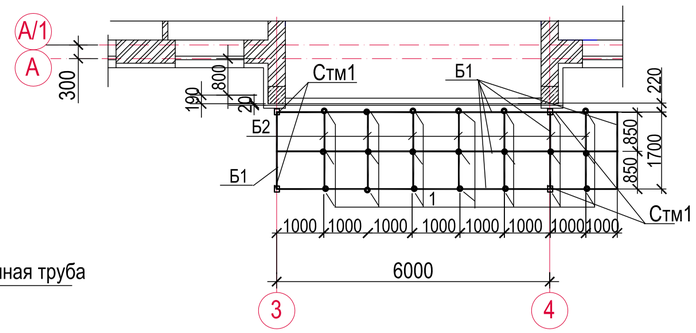

ПЛАН КРОВЛИ

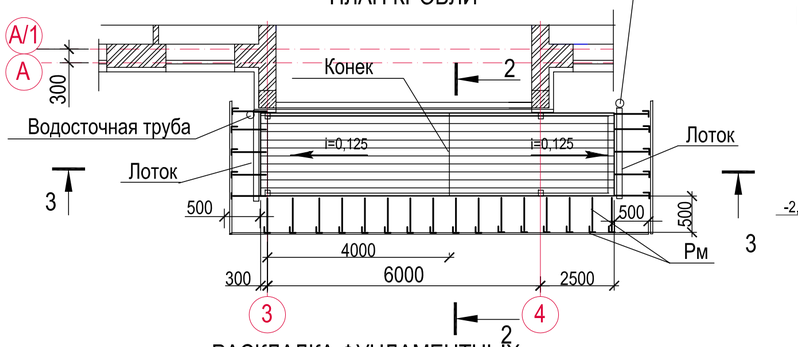

РАСКЛАДКА ФУНДАМЕНТНЫХ БЛОКОВ ПО ВИДУ А

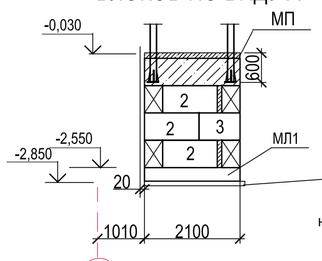

РАСКЛАДКА ФУНДАМЕНТНЫХ БЛОКОВ ПО ВИДУ Г

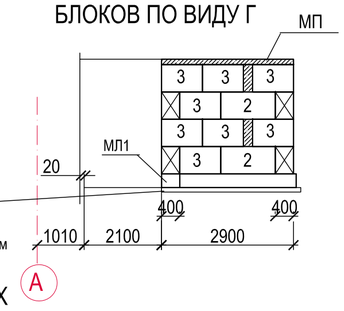

Бетонная подготовка бетон кл. В3,5 на сульфатостойком портландцементе

РАСКЛАДКА ФУНДАМЕНТНЫХ БЛОКОВ ПО ВИДУ В

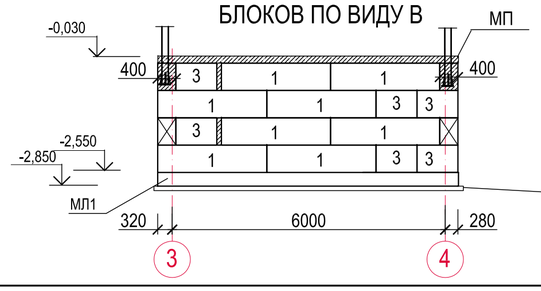

РАСКЛАДКА ФУНДАМЕНТНЫХ БЛОКОВ ПО ВИДУ Б

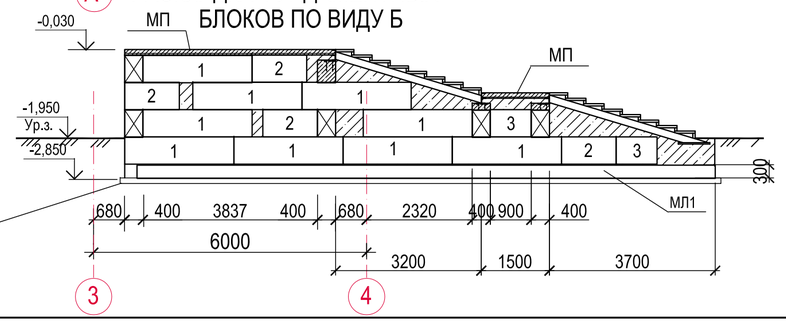

Бетонная подготовка бетон кл. В3,5 на сульфатостойком портландцементе

Спецификация водосточной системы.

Марка, поз.	Обозначение	Наименование	Кол.	Масса ед.кг	
		Водосточная система МП Престиж			
		Сборочные элементы:			
	Металл Профиль	Желоб водосточный D125x3000	2		
	Металл Профиль	Заглушка желоба D125	2		
	Металл Профиль	Воронка выпускная D125/100	2		
	Металл Профиль	Воронка водосборная D300/100	2		
	Металл Профиль	Соеденитель желоба D125	2		
	Металл Профиль	Колено трубы сливное D100	2		
	Металл Профиль	Труба водосточная D100 длина2м	2		
	Металл Профиль	Колено трубы D100	2		
	Металл Профиль	Держатель желоба D125x320	8		шаг 0,6м.

1. Общие данные см. лист АС-1
2. Данный лист смотри совместно с листом АС-51,53
3. Соединение всех металлических элементов и деталей выполнить ручной эл. дуговой сваркой по ГОСТ 5264-80, электродами Э-42А ГОСТ 9467-75, катет шва принять по наименьшей толщине свариваемых изделий.
4. Подшивку потолка выполнить металлосайдингом. Расход-20,0м2
5. Монолитные перекрытия-МП армировать сетками (С-1) из арматуры Ø12AIII. Арматуру вязать по месту с шагом 100х100 мм.
6. Монолитные перекрытие МП выполнять h=120мм из бетона В25,F150. Бетон укладывать с последующим уплотнением вибрированием.
7. Ступени Ст-1 выполнить из бетона кл.В12,5,уложенного на -380х5, приваренного к раме из L63х5. К косоуру ступени привариваются через L63х5 l=120 - 3шт. на одну ступень. Общий расход материалов на ступень СТ-1-L63х5-5,8м(28,0кг.)-б=5-37,3кг;бетон кл.12,5-0,063м3. Ступени отделать уличным кераммогранитом с нескользкой поверхностью-б=10мм
8. Узлы см. лист АС-53
9. Обрезку и подгонку всех металлических элементов выполнить по месту.
10. Профлист крепить к прогонам самонарезающими болтами, через волну, а торцы настила - в каждой волне.Между собой листы профилированного настила крепить заклепками с шагом 250мм.
11. Стыки листов стальногои проф. настила по длине выполняются на прогонах впритык, без нахлестки.
12. Применять проф. настил с полимерным покрытием в цвет, согласно цветового решения проекта.
13. Обрезку и подгонку всех металлических элементов выполнить по месту.

Изм.	Кол.уч.	Лист	№док.	Подпись	Дата	15-18-1-АС		
						Строительство административного здания в пос. Глубокое Глубоковского района ВКО		
						Административное здание	Стадия: РП	Лист: 52 / Листов:
Нач.отд.		Сасса			1.09.18			
Разработал		Глущенко			1.09.18	Входная группа. Сечения. План кровли. Схема расположения стоек, балок покрытия.	ТОО "Востокоблпроект" ГСЛ №15012141	
Проверил		Сасса			1.09.18			

Согласовано:

Взам. инв. №

Подпись и дата

Инв. № подл.

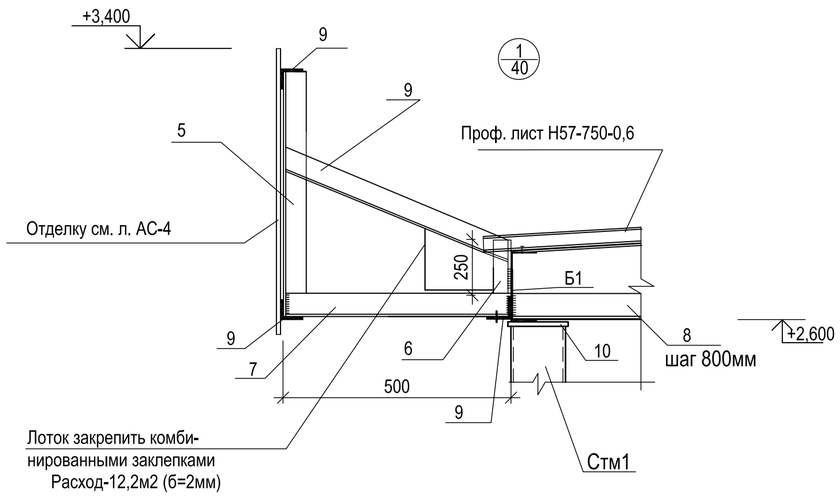

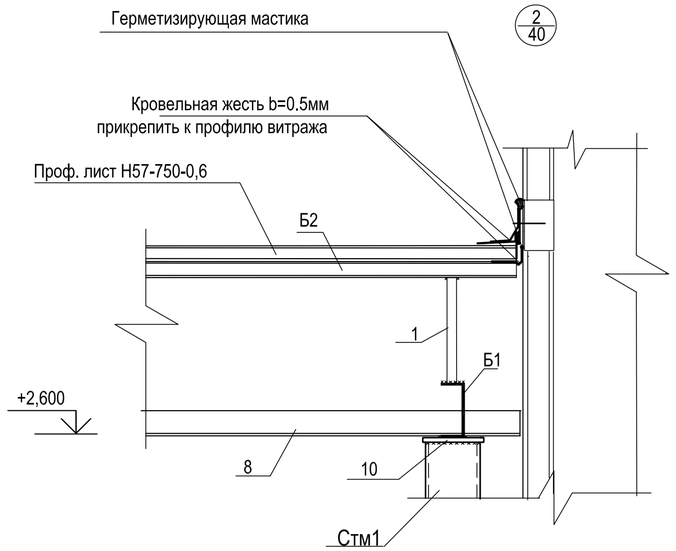

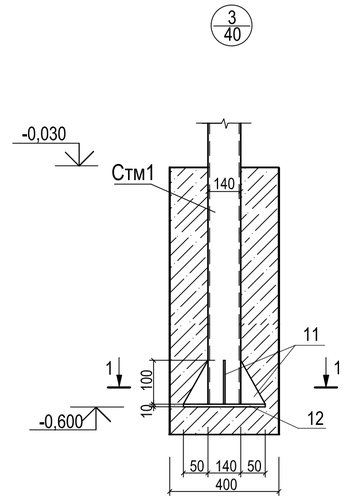

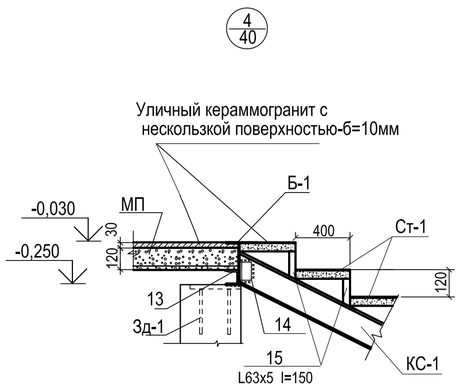

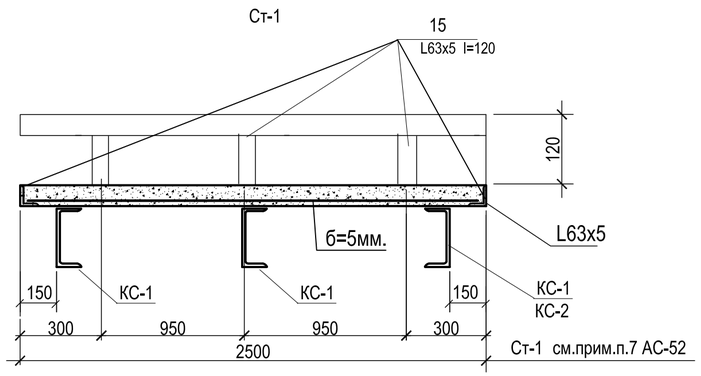

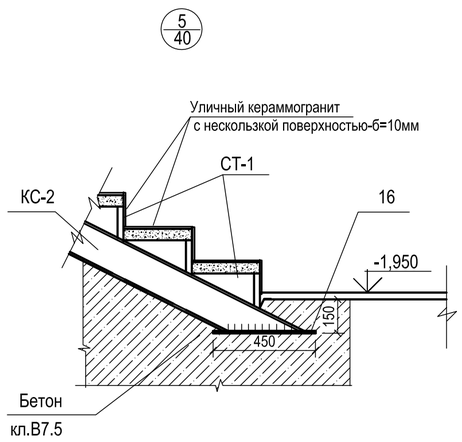

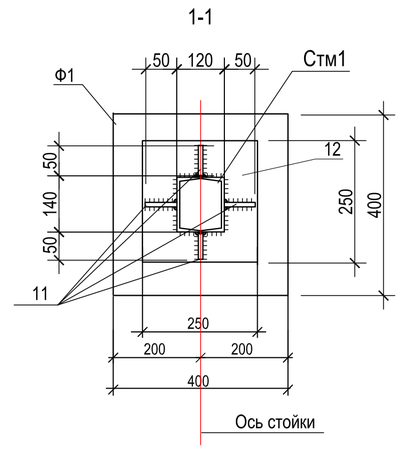

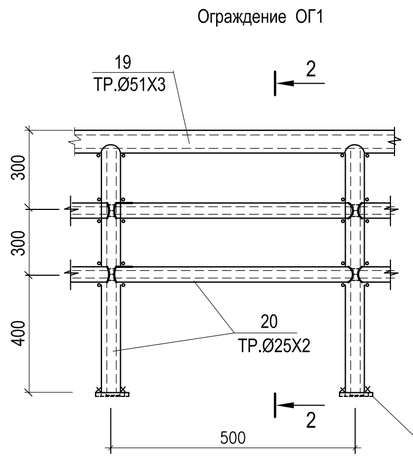

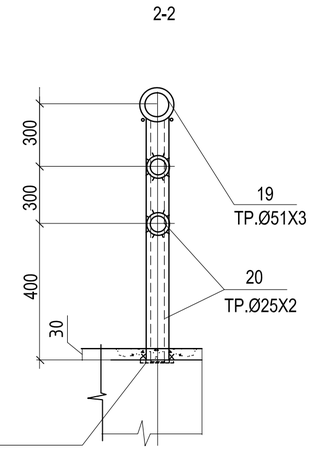

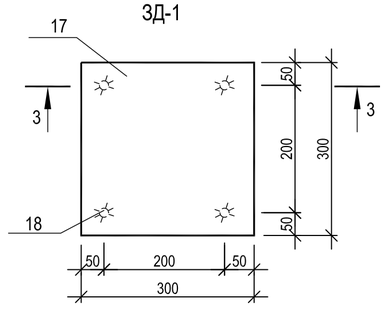

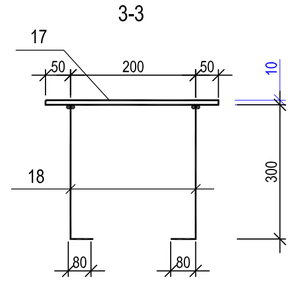

1. Изготовление конструкций производить в соответствии с требованиями СНиП РК 5.04-23-2002 "Стальные конструкции".
2. Соединение металлических элементов между собой пароизводить ручной электродуговой сваркой эллектродами Э-42А ГОСТ 9467-75*, Н=6мм.
3. Длину сварных швов элементов каркаса принимать по длине контакктных поверхностей стыкуемых элементов. Высоту сварных швов принимать минимальной толщине стыкуемых элементов.
4. Защиту металлических изделий от коррозии выполнить маслянными красками после окончания всех сварочных работ.
5. Даный лист читать совместно с листом АС-51,52

Изм.	Кол.уч.	Лист	№док.	Подпись	Дата	15-18-1-АС		
						Строительство административного здания в пос. Глубокое Глубоковского района ВКО		
						Административное здание	Стадия	Лист	Листов
							РП	53	
Нач.отд.		Сасса			1.09.18			
Разработал		Глущенко			1.09.18	Входная группа. Узлы 1-5.	ТОО "Востокоблпроект" ГСЛ №15012141	
Проверил		Сасса			1.09.18			

Согласовано:

Взам. инв. №

Подпись и дата

Инв. № подл.

Крыльцо №2
Схема расположения элементов.

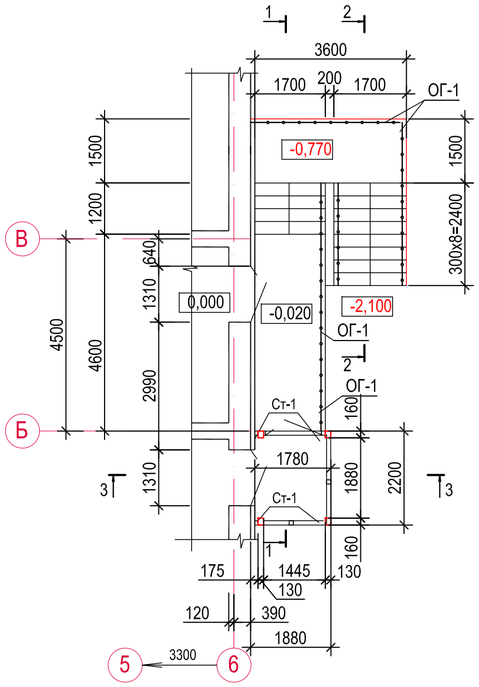

1-1

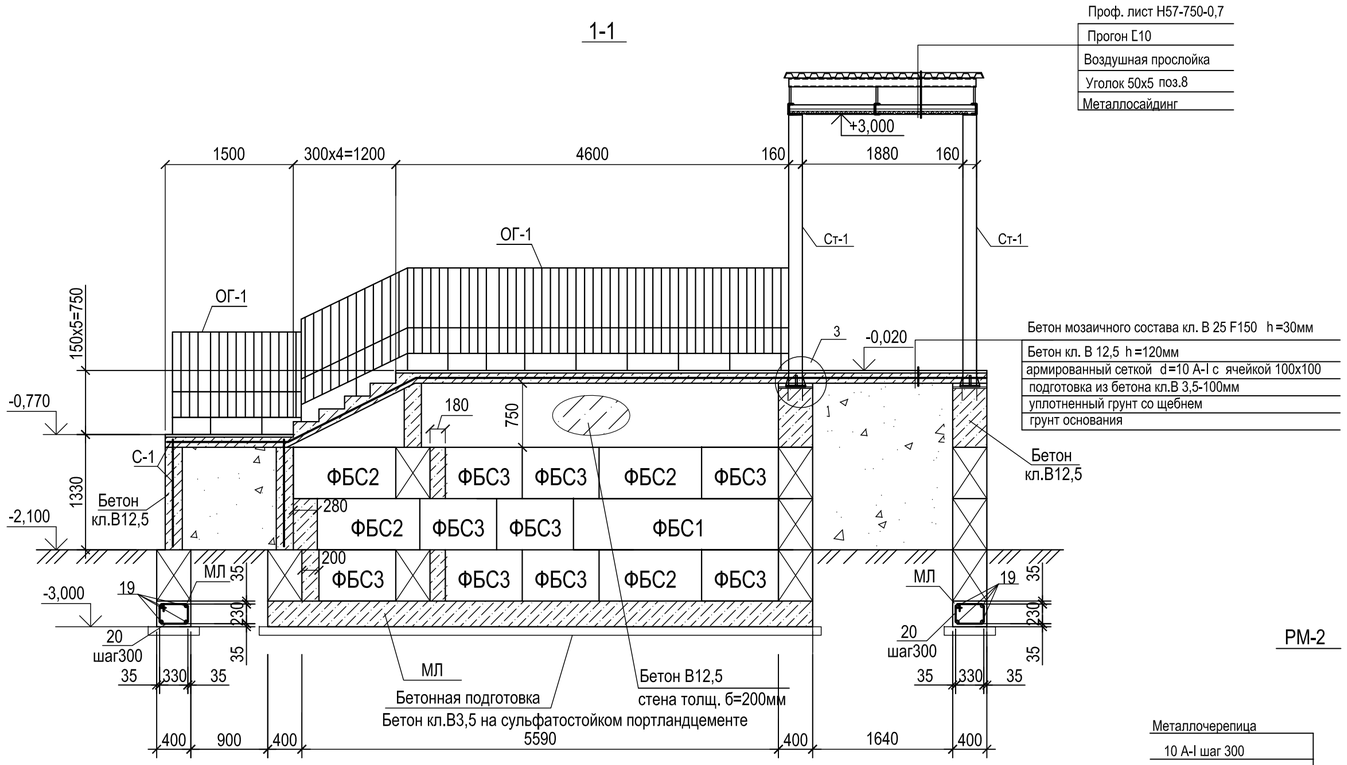

План кровли

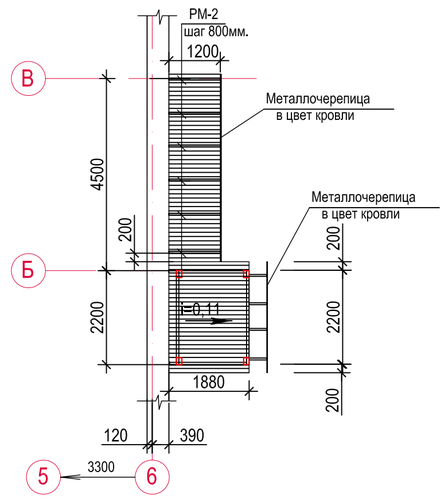

РМ-2

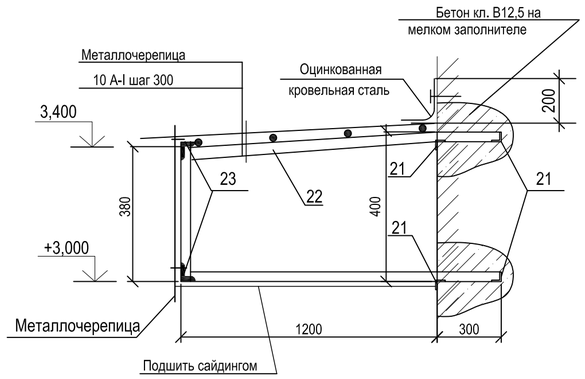

План фундаментов.

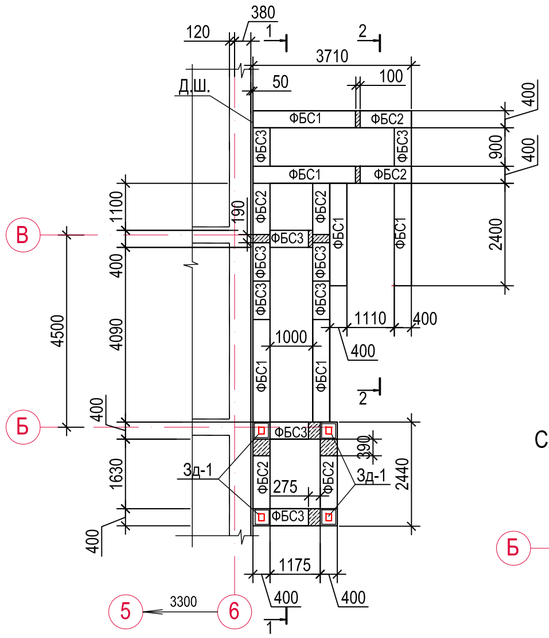

2-2

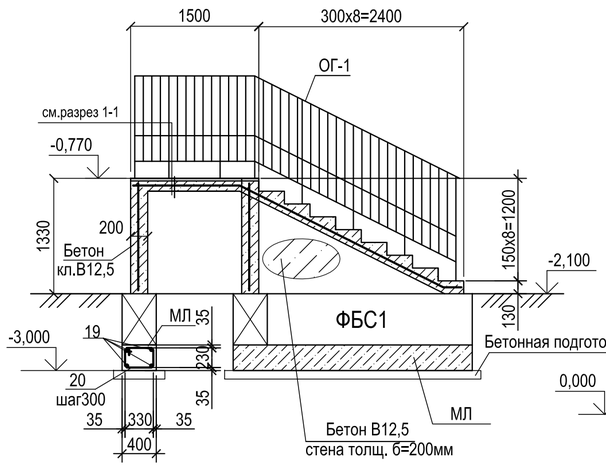

3-3

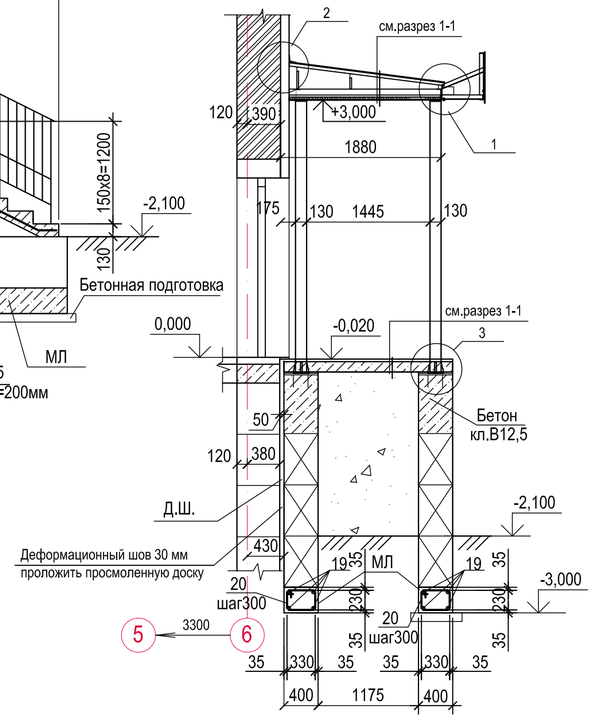

Схема расположения балок, стоек

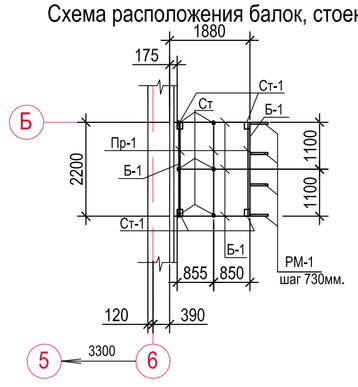

1. Данный лист см. совместно с л. АС-55
2. Профлист крепить к прогонам самонарезающими болтами, через волну, а торцы настила - в каждой волне.Между собой листы профилированного настила крепить заклепками с шагом 250мм.
3. Стыки листов стальногои проф. настила по длине выполняются на прогонах впритык,
4. Бетонные конструкции соприкасающиеся с грунтом обмазать горячим битумом за 2 раза.
5. Грунт в основании фундаментов тщательно уплотнить до р=1,6т/м3.
6. Под фундаментами выполнить бетонную подготовку из бетона кл. В3.5, на сульфатостойком портландцементе толщиной 100мм. Расход бетона- 1,9м3
7. Между конструкциями входных групп и проектируемым зданием предусмотреть деформационный шов 50мм., разделяющий здание и сооружение по всей высоте, включая фундамент.
8. Узлы см. лист АС-55
9. Металлические изделия огрунтовать в один слой грунтовкой ГФ-021 по ГОСТ 25129-82*, покрыть двумя слоями эмали ПФ-115 по ГОСТ 926-82*.

взамен инв. N

подпись и дата

инв. N подл.

Изм.	Кол.уч.	Лист	№док	Подпись	Дата	15-18-1-АС		
						Строительство административного здания в пос. Глубокое Глубоковского района ВКО		
						Административное здание	Стадия	Лист	Листов
							РП	54	
Нач.гр.		Сасса			09.18				
Выполнил		Разьянова			09.18	Крыльцо №2 Схема расположения элементов	ТОО "Востокоблпроект" ГСЛ №15012141		
Проверил		Сасса			09.18				

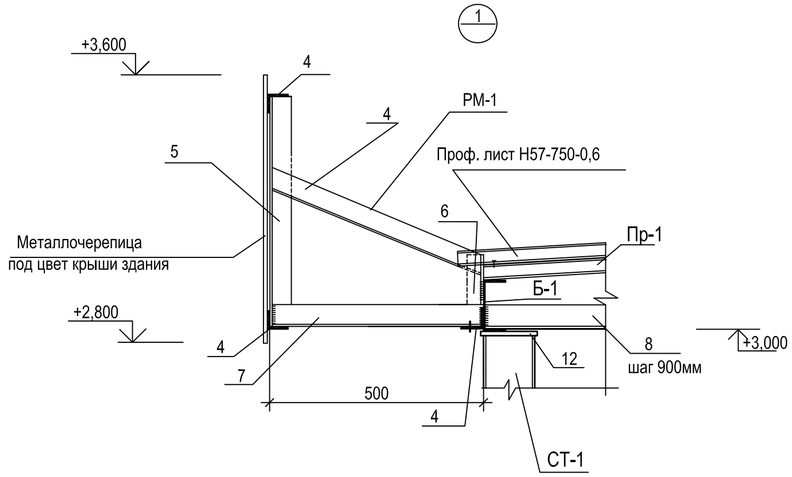

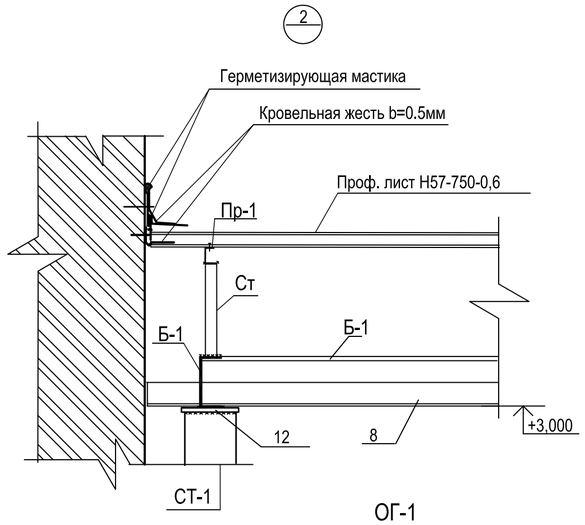

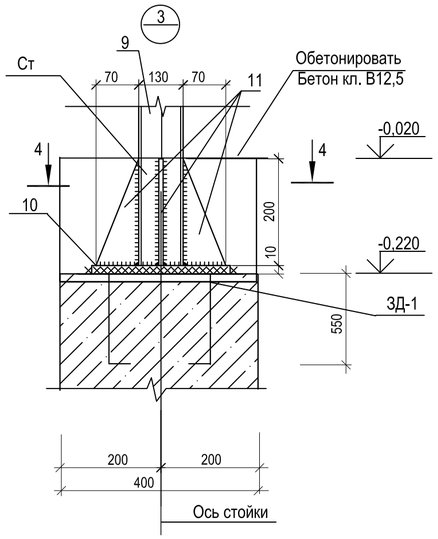

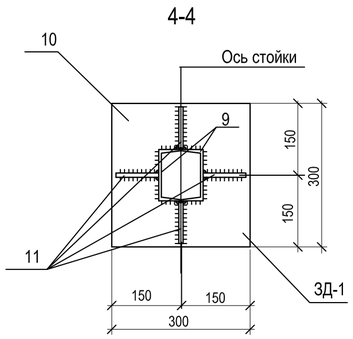

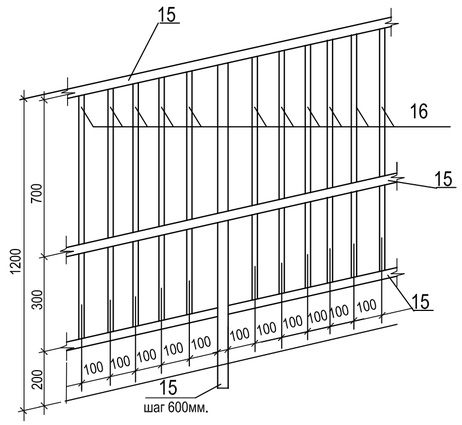

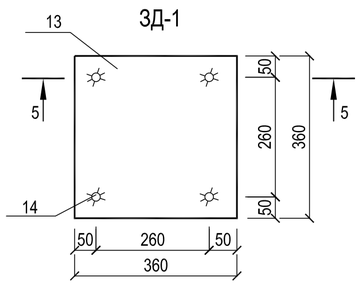

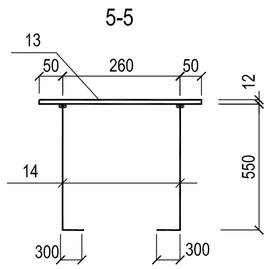

Марка,	Обозначение	Наименование	Кол.	Масса	Примеч.
		Монолитная лента (МЛ)			
19	ГОСТ 5781 - 82*	Ø12AIII п.м.	154,44	0,888	
20	ГОСТ 5781 - 82*	Ø6AI L=1340	130	0,297	
		Материалы: Бетон кл. В 15 м3	3,90		

1. Данный лист читать совместно с л. АС-54,56
2. Сварку выполнять электродами Э42А по ГОСТ 9467-75*.
3. Катет сварного шва принимать по наименьшей толщине свариваемых элементов.
4. Стойки ограждения заделать в конструкцию крыльца на 150 мм в процессе бетонирования крыльца.

Спецификация элементов на крыльцо №2

Марка,	Обозначение	Наименование	Кол.	Масса	Примеч.
ФБС-1	ГОСТ 13579-94	ФБС24.4.6	8	1300	на сульфатостойком портландцементе
ФБС-2	ГОСТ 13579-94	ФБС12.4.6	12	640	на сульфатостойком портландцементе
ФБС-3	ГОСТ 13579-94	ФБС9.4.6	33	470	на сульфатостойком портландцементе
Ст-1	Данный лист	Стойка Ст-1	4		
Б-1	ГОСТ 8240-97	[16 п.м.	10,04	14,2	142,57кг
Пр-1	ГОСТ 8240-97	[10 п.м.	6,60	8,59	56,70кг
Ст	ГОСТ 8240-97	2 ⌐ 63х5 п.м.	2,20	4,81	10,60кг
		В 7,5 на монолит.заделки м3	1,65		на сульфатостойком портландцементе
С-1	ГОСТ 23279-85	Сетка С1 Ø10AI-100 Ø10AI-100 $м^2$	38,40	13,6	522,24кг
		Материалы: Бетон кл. В 25, F150	0,60		
		Бетон кл. В 12,5	8,40		
		РМ-1			дан общий расход на все рамки
4	ГОСТ 8509-93	L 50х 5 п.м.	10,6	3,77	39,96кг.
5	ГОСТ 8509-93	L 50х 5 L=800	4	3,02	12,08кг.
6	ГОСТ 8509-93	L 50х 5 L=250	4	1,0	4,0кг.
7	ГОСТ 8509-93	L 50х 5 L=530	4	2,12	8,48кг.
8	ГОСТ 8509-93	⅃L 50х 5 п.м.	6,6	7,54	49,75кг.
		Ст-1			
9	ГОСТ 8240-97	[ ] 16 L=3200	1	27,94	
10	ГОСТ 103-76	—300 х10 L=300	1	7,1	
11	ГОСТ 103-76	—70 х10 L=200	4	1,1	4,4кг.
12		—200 х10 L=200	1	3,14	
		ЗД-1	4		
13	ГОСТ 103-76	—360 х10 L=360	1		
14	ГОСТ5781-82*	Ø10 A-III l=850	4	0,53	2,12кг.
		Ограждение ОГ-1			
15	ГОСТ 10704-91	Труба Ø45х2 п.м.	95,12	2,12	201,65кг
16	ГОСТ 10704-91	Труба Ø25х2 п.м.	107,10	1,13	121,03кг
	ГОСТ 24045-94	Н57-750-0,6 м2	5,30		
		Металлочерепица (б=0,6мм) м2	9,45		
		Металлосайдинг м2	9,60		
		РМ-2			дан общий расход на все рамки
21	ГОСТ 8509-93	L 45х5 L=150	24	0,51	12,24кг
22	ГОСТ 8509-93	L 45х5 L=3480	6	11,73	70,36кг
23	ГОСТ 8509-93	L 45х5 п.м	8,2	3,37	27,63кг
	ГОСТ 5781 - 82*	⌀10AIII п.м.	17,2	0,617	10,61кг

взамен инв. N

подпись и дата

инв. N подл.

Изм.	Кол.уч.	Лист	№док	Подпись	Дата	15-18-1-АС			
						Строительство административного здания в пос. Глубокое Глубоковского района ВКО			
Нач.гр.		Сасса			09.18	Административное здание	Стадия	Лист	Листов
Выполнил		Разьянова			09.18		РП	55	
Проверил		Сасса			09.18	Узлы 1-3	ТОО "Востокоблпроект" ГСЛ №15012141		

Крыльцо №3

Схема расположения элементов.

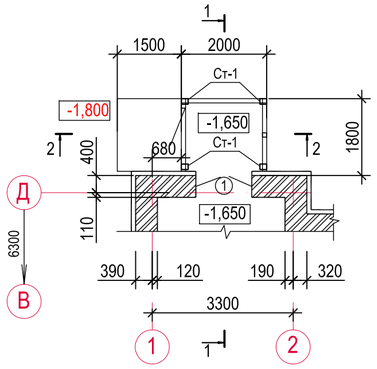

План фундаментов.

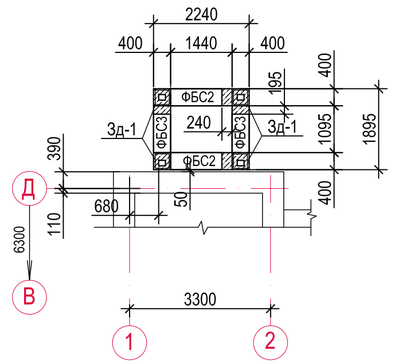

2-2

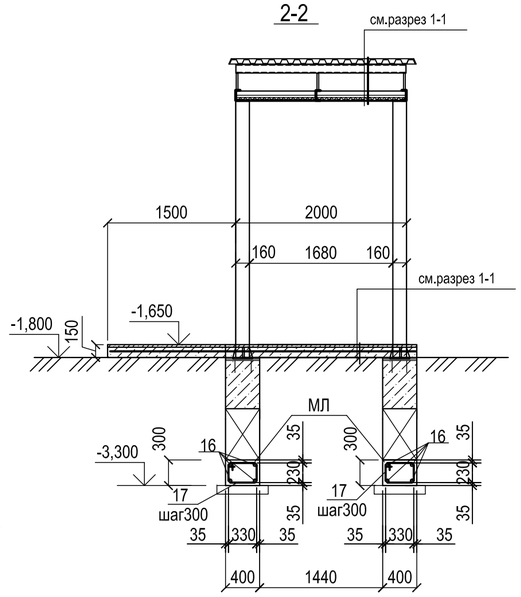

1-1

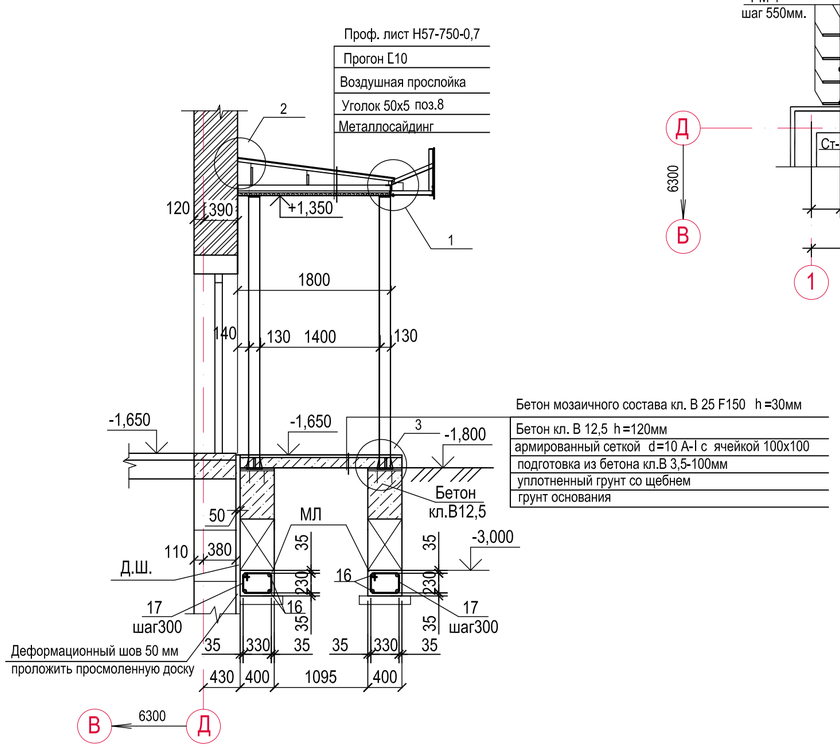

Схема расположения балок, стоек

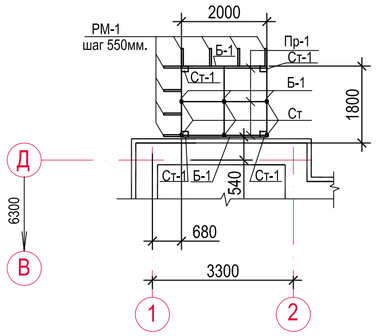

Схема расположения балок, стоек

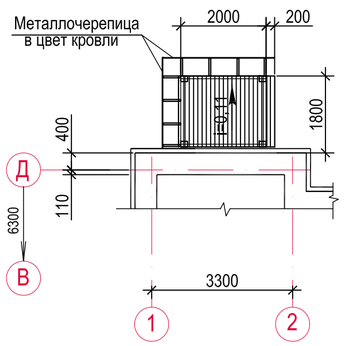

Спецификация элементов на крыльцо №3

Марка,	Обозначение	Наименование	Кол.	Масса	Примеч.
ФБС-2	ГОСТ 13579-94	ФБС12.4.6	4	640	на сульфатостойком портландцементе
ФБС-3	ГОСТ 13579-94	ФБС9.4.6	8	470	на сульфатостойком портландцементе
		В 7,5 на монолит.заделки м3	0,33		на сульфатостойком портландцементе
Ст-1	Лист АС-	Стойка Ст-1	4		
Б-1	ГОСТ 8240-97	[16 п.м.	9,40	14,2	133,48кг
Пр-1	ГОСТ 8240-97	[10 п.м.	5,70	8,59	48,96кг
Ст	ГОСТ 8240-97	2 ⌐ 63х5 п.м.	1,10	4,81	5,29кг
С-1	ГОСТ 23279-85	Сетка С1 Ø10AI-100 Ø10AI-100 м²	6,30	13,6	85,68кг
		Материалы: Бетон кл. В 25, F150 м3	0,190		
		Бетон кл. В 12,5 м3	1,140		на сульфатостойком портландцементе
		РМ-1			дан общий расход на все рамки
4	ГОСТ 8509-93	L 50х 5 п.м.	17,8	3,77	67,11кг.
5	ГОСТ 8509-93	L 50х 5 L=800	8	3,02	24,16кг.
6	ГОСТ 8509-93	L 50х 5 L=250	8	1,0	8,0кг.
7	ГОСТ 8509-93	L 50х 5 L=530	8	2,12	16,96кг.
8	ГОСТ 8509-93	⊥L 50х 5 п.м.	6,6	7,54	49,76кг.
		Ст-1			
9	ГОСТ 8240-97	[ ] 16 L=3200	1	27,94	
10	ГОСТ 103-76	—300 х10 L=300	1	7,1	
11	ГОСТ 103-76	—70 х10 L=200	4	1,1	4,4кг.
12		—200 х10 L=200	1	3,14	
		3Д-1	4		
13	ГОСТ 103-76	—360 х10 L=360	1		
14	ГОСТ5781-82*	Ø10 А-III l=850	4	0,53	2,12кг.
	ГОСТ 24045-94	Н57-750-0,6 м2	4,20		
		Металлочерепица (б=0,6мм) м2	3,85		
		Металлосайдинг м2	3,96		
		Монолитная лента (МЛ)			
16	ГОСТ 5781 - 82*	Ø12AIII п.м.	25,5	0,888	22,64кг
17	ГОСТ 5781 - 82*	Ø6AI L=1340	28	0,297	8,32кг
		Материалы: Бетон кл. В 15 м3	0,80		на сульфатостойком портландцементе

1. Данный лист см. совместно с л. АС-55
2. Профлист крепить к прогонам самонарезающими болтами, через волну, а торцы настила - в каждой волне.Между собой листы профилированного настила крепить заклепками с шагом 250мм.
3. Стыки листов стальногои проф. настила по длине выполняются на прогонах впритык,
4. Бетонные конструкции соприкасающиеся с грунтом обмазать горячим битумом за 2 раза.
5. Грунт в основании фундаментов тщательно уплотнить до р=1,6т/м3.
6. Под фундаментами выполнить бетонную подготовку из бетона кл. В3.5, на сульфатостойком портландцементе толщиной 100мм. Расход бетона- 0,39м3
7. Между конструкциями входных групп и проектируемым зданием предусмотреть деформационный шов 50мм., разделяющий здание и сооружение по всей высоте, включая фундамент.
8. Узлы см. лист АС-55
9. Металлические изделия огрунтовать в один слой грунтовкой ГФ-021 по ГОСТ 25129-82*, покрыть двумя слоями эмали ПФ-115 по ГОСТ 926-82*.

взамен инв. N

подпись и дата

инв. N подл.

Изм.	Кол.уч.	Лист	№док	Подпись	Дата
Нач.гр.		Сасса			09.18
Выполнил		Разьянова			09.18
Проверил		Сасса			09.18

15-18-1-АС

Строительство административного здания в пос. Глубокое Глубоковского района ВКО

Административное здание

Стадия	Лист	Листов
РП	56	

Крыльцо №3
Схема расположения элементов

ТОО "Востокоблпроект"
ГСЛ №15012141

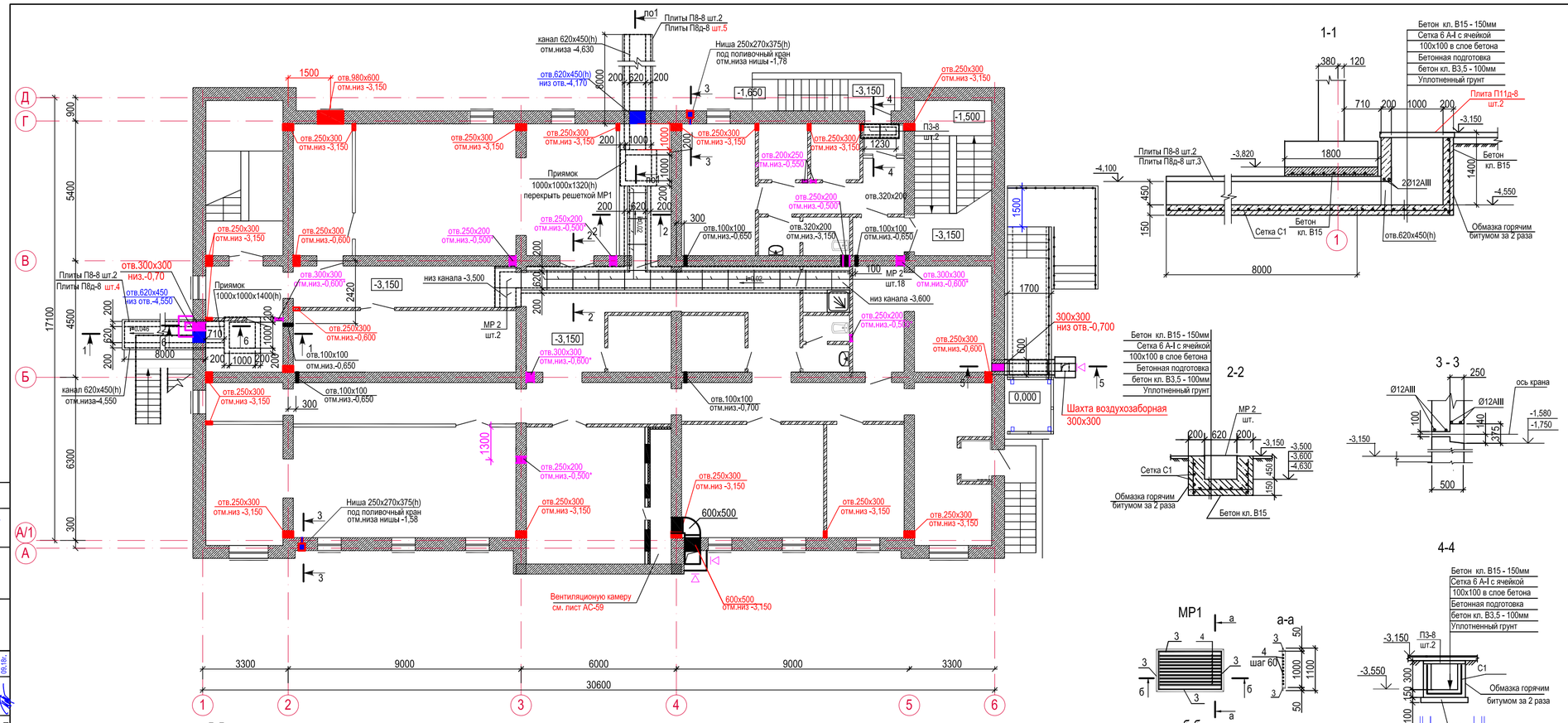

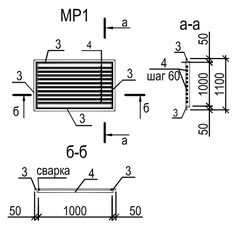

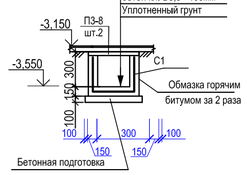

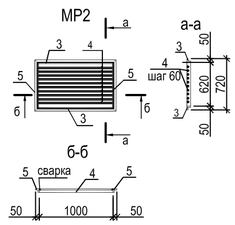

Спецификация элементов на листе

Поз.	Обозначение	Наименование	Кол.	Масса ед., кг	Приме-чание
		Сечение 1-1--4-4			
П8-8	Серия 3.006.1 - 2.87 вып.2	П8-8	4	870	
П8д-8	Серия 3.006.1 - 2.87 вып.2	П8д-8	9	210	
П3-8	Серия 3.006.1 - 2.87 вып.2	П3-8	2	50	
П11д-8	Серия 3.006.1 - 2.87 вып.2	П11д-8	2	270	
	Данный лист	МР 1	1	44,82	
	Данный лист	МР 2	20		334,77кг
С1	ГОСТ 8478-81*	4С 6AI-100 / 6AI-100 м2.	68,60	4,88	
		Материалы:			
		Бетон кл. В15 на сульфатостойком портлантцементе			15,98
		Бетонная подготовка бетон кл. В3,5 на сульфатостойком портлантцементе			3,92
		МР1		44,82	
3		Уголок 50х5 ГОСТ 8509-93 / С245 ГОСТ 27772-88 l=1100	4	4,15	16,60кг.
4	ГОСТ 5781-82*	Ø16AI L=1050	17	1,66	28,22 кг
		МР2		32,00	
3		Уголок 50х5 ГОСТ 8509-93 / С245 ГОСТ 27772-88 l=1100	2	4,15	8,30кг.
4	ГОСТ 5781-82*	Ø16AI L=1050	11	1,66	18,26 кг
5		Уголок 50х5 ГОСТ 8509-93 / С245 ГОСТ 27772-88 l=720	2	2,72	5,44кг.
		Сечение 5-5, 6-6			
П5д-5	Серия 3.006.1 - 2.87 вып.2	П5д-5	1	100	
П3-8	Серия 3.006.1 - 2.87 вып.2	П3-8	3	50	
ПР-1	лист АС-59	Перемычка ПР-1	2		
С-2	ГОСТ 8478-81*	4С 6AI-100 / 6AI-100 м2.	11,20	4,88	54,66
		Брус 100х100 п.м.	0,9		0,009
		Материалы:			
		Бетон кл. В15 на сульфатостойком портлантцементе			1,03
		Бетонная подготовка бетон кл. В3,5 на сульфатостойком портлантцементе			0,213

1. Общие данные см. лист АС-1
2. Над отверстиями в стенах и перегородках в слое цементного раствора толщ. 20мм уложить арматуру диаметром 12AIII: в перегородках толщ. 120мм -2шт; в стенах толщ. 380мм -4шт. с перепуском по 250мм в каждую сторону. Расход арматуры -- 81,10кг

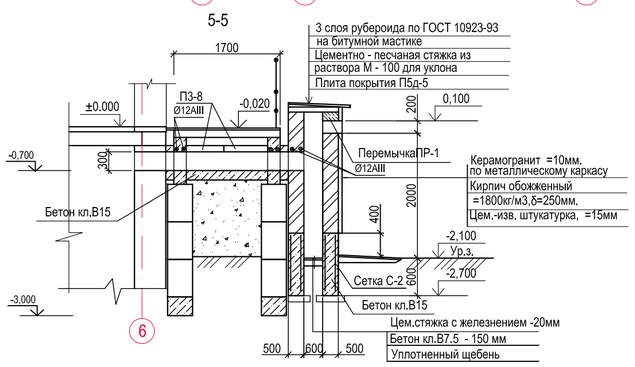

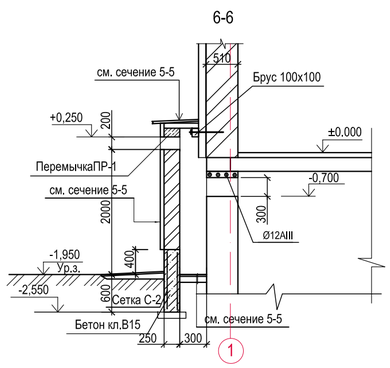

Согласовано:			
Часть АС	Ссаса	Черкасова	
Часть ВК	Черкасова	Черкасова	
Часть ОВ			
Часть АС	Степанищева		09.18г.
Часть ЭЛ	Степанищева		09.18г.
Часть ГП	Нурсалямова		09.18г.

Изм.	Кол.уч.	Лист	№док	Подпись	Дата
Нач.гр.	Сасса				09.18
Разработал	Разьянова				09.18
Проверил	Сасса				09.18

15-18-1-АС

Строительство административного здания в п. Глубокое Глубоковского района ВКО

Административное здание

Стадия	Лист	Листов
РП	57	

План отверстий на отм. -3,150

ТОО "Востокоблпроект" ГСЛ №15012141

взамен инв. N | подпись и дата | инв. N подл.

Вентиляционная камера

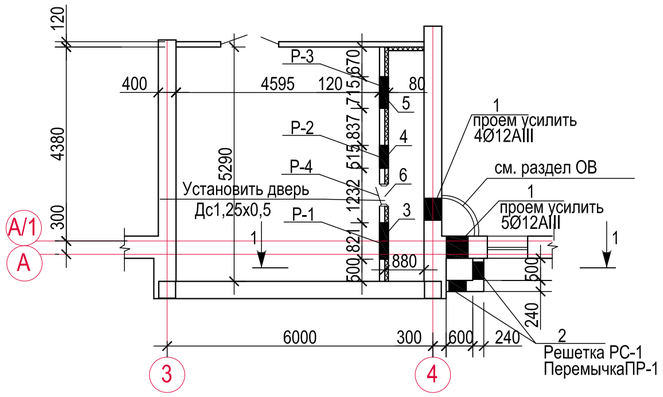

1-1

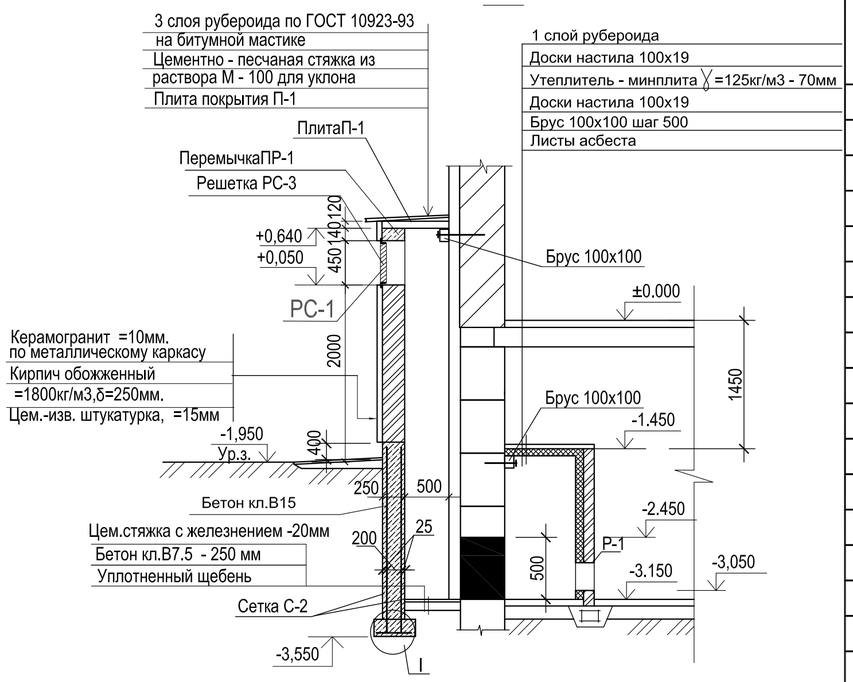

I

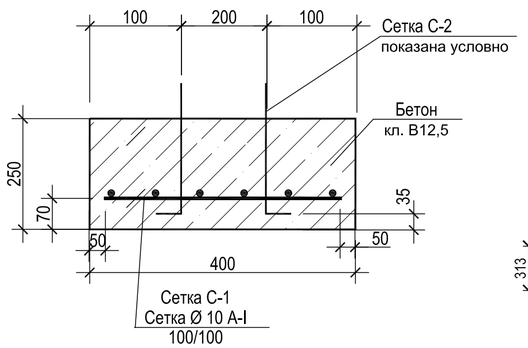

Рама Р-1

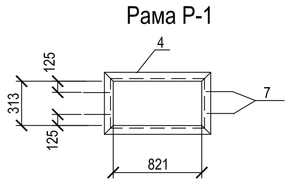

Рама Р-2

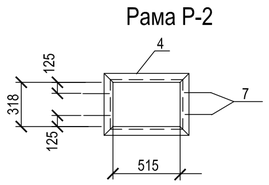

Рама Р-3

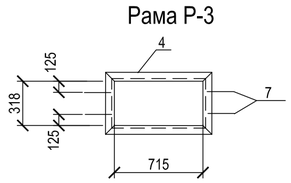

Перемычка ПР-1

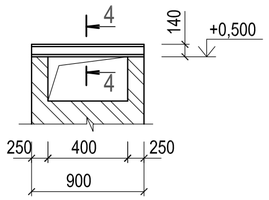

4-4

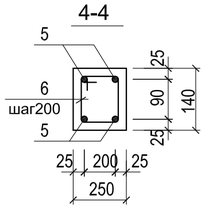

Рама Р-4

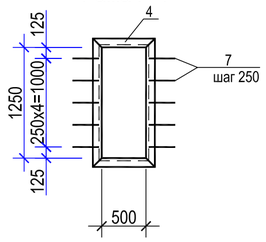

Решетка РС-1

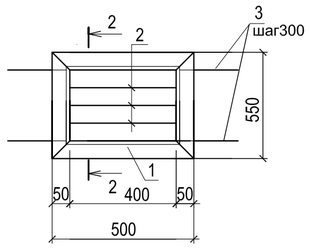

2 - 2

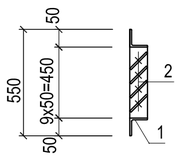

1. Общие данные см. листы АС-1.
2. Данный лист см. совместно с листами АС-7, АС-58
3. Лист разработан в соответствии с чертежами раздела ОВ.
4. В качестве утеплителя принять минераловатные плиты на битумной связке. Плиты крепить к стене и потолку с помощью анкеров.
5. Выполнить горизонтальную гидроизоляцию на отм. -1,550 из цементно-песчаного раствора.
6. Сварку производить электродами Э42А по ГОСТ 9467-75*.
7. Монолитные конструкции выполнить согласно СНиП 3.03.01-87.
8. Снятие опалубки производить после достижения бетоном 70% проектной прочности.
9. Боковые поверхности бетонных конструкции, соприкасающиеся с грунтом обмазать горячим битумом за 2 раза.

Спецификация на элементы венткамеры

Поз.	Обозначение	Наименование	Кол.	Масса ед., кг	Приме-чание
ПР-1	данный лист	ПР-1	2		
П-1	Серия 3.006.1 - 2.87 вып.0,1	П6д - 15	1	95	
РС-1		Решетка РС-1	2	15,39	
	ГОСТ 5781-91	Ø12AIII п.м.	10,8	0,888	9,59кг.
С-1	ГОСТ 23279-85	Сетка 10AI-100 / 10AI-100 35х158	1		7,36кг.
С-2	ГОСТ 23279-85	Сетка 10AI-100 / 10AI-100 158х200	2	40,22	80,44кг.
		Брус 100х100 п.м.	24,3		0,243м3
		Доски настила 100х19 м.²	12,72		0,025м3
	сер.5.904-4	Дс1,25х0,5	1	33,6	
		Материалы:			
		Бетон кл.В 12.5 сульфатостойком партлантцементе	0,15		
		Бетон кл.В 15 сульфатостойком партлантцементе	0,80		
		Металлические элементы			
4		L 63х5 ГОСТ 8509-93 / С245 ГОСТ 27772-88* l=19,0 п.м.	--	91,39	
7	ГОСТ 5781 - 82*	Ø 6 А-I l=300	44	0,07	3,08кг
		Перемычка ПР-1			
5	ГОСТ5781-91	Ø12AIII L=900	4	0,80	3,2кг.
6	ГОСТ 8509-93	Ø6AI L=830	5	0,19	0,95кг.
		Материалы:Бетон кл.В 15 м3	0.032		
		Решетка РС-1		15,39	
1	ГОСТ 8509-93	L 50х5 п.м.	2,1	3,77	7,92кг.
2	ГОСТ 103-87	-5х50 L= 400	9	0,785	7,07кг.
3	ГОСТ 5781-91	Ø6А-I L=200	8	0,05	0,4кг.

Ведомость отверстий

№ п/п	Размер отверстия ВхН (мм)	Отм. низа	Назначение отверстия	Примечание
1	600х500	-3,150	Вентиляция	
2	400х450	низ 2,0м от земли	Вентиляция	
3	821х313	-3,050	Вентиляция	
4	715х318	-3,050	Вентиляция	
5	515х318	-3,050	Вентиляция	
6	500х1250	-2,950		

Согласовано:
Часть ОВ — Чернакова — 09.18г.

Взам. инв. № | Подпись и дата | Инв. № подл.

Изм.	Кол.уч.	Лист	№док.	Подпись	Дата	15-18-1-АС		
						Строительство административного здания в пос. Глубокое Глубоковского района ВКО		
						Административное здание	Стадия: РП	Лист: 58 / Листов:
Нач.гр.	Сасса				09.18			
Разраб.	Разьянова				09.18	Вентиляционая камера	ТОО "Востокоблпроект" ГСЛ №15012141	
Проверил	Сасса				09.18			

Развертка вентканалов по оси "2"

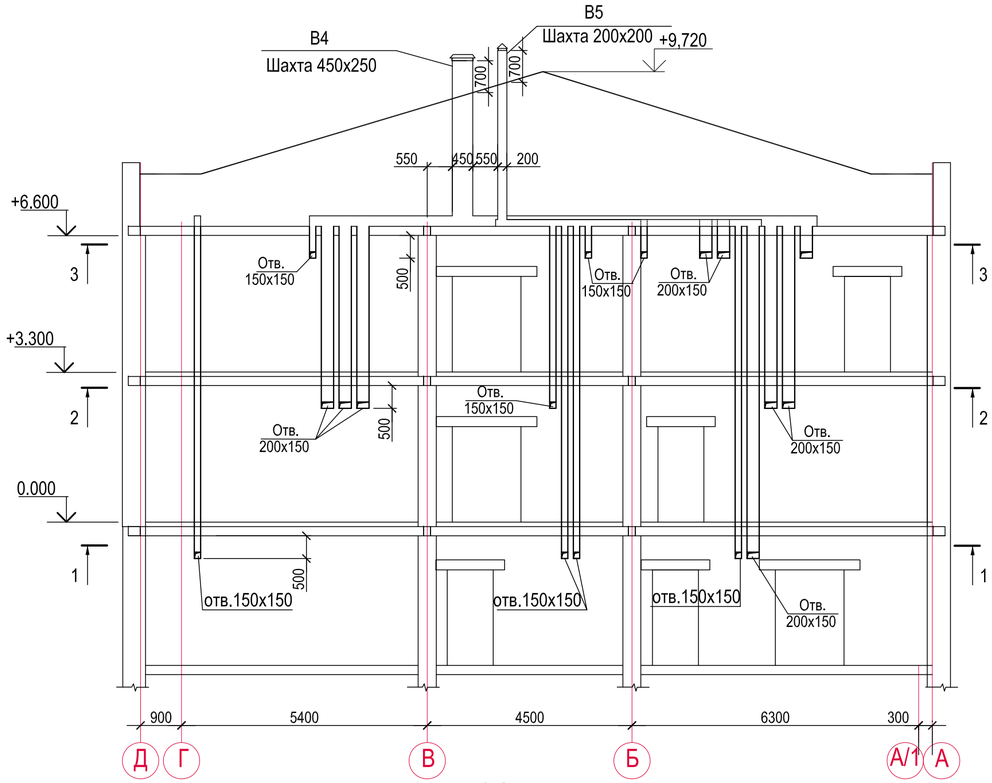

1-1

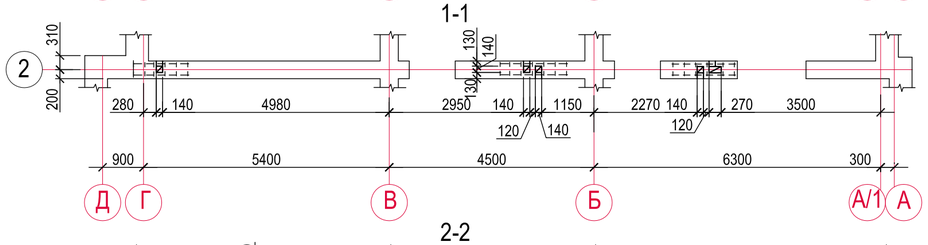

2-2

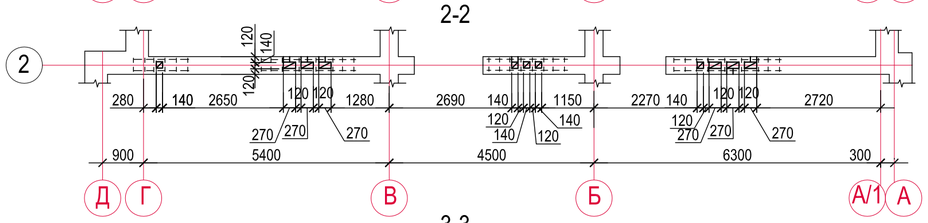

3-3

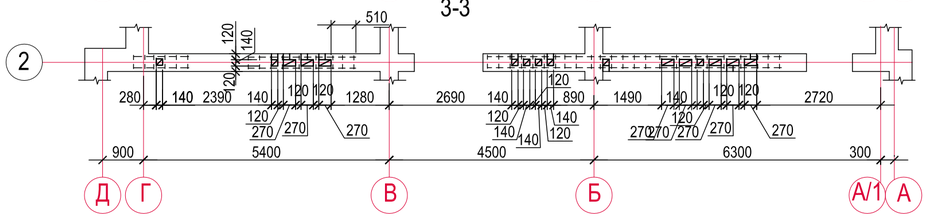

Развертка вентканалов по оси "3"

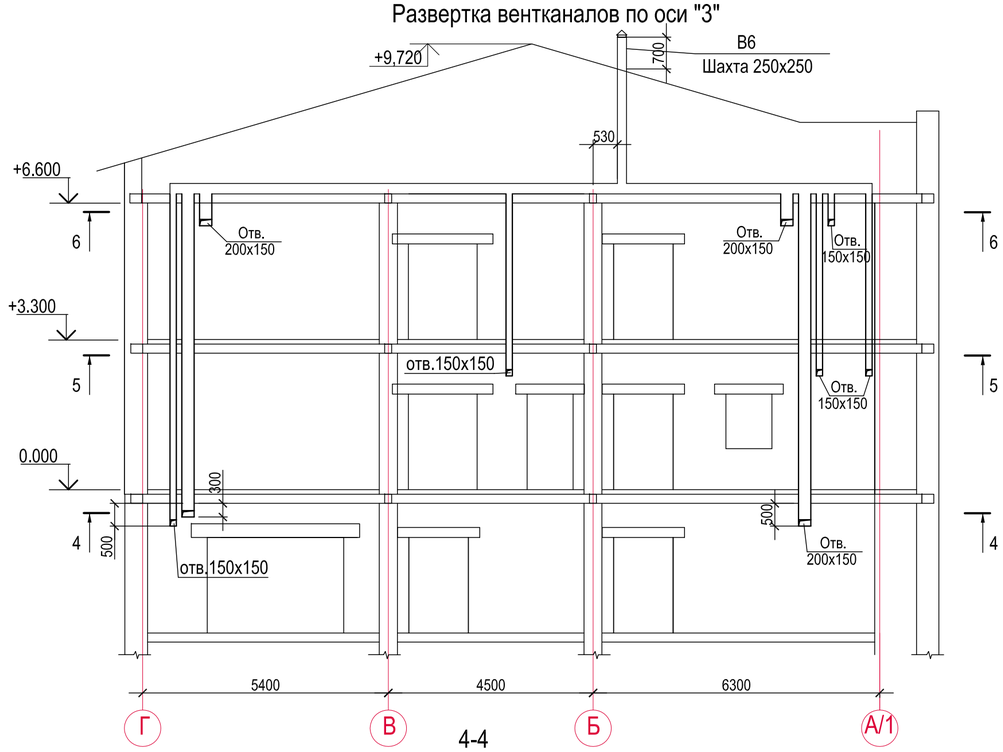

4-4

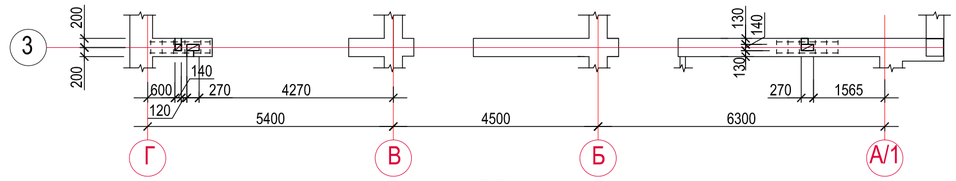

5-5

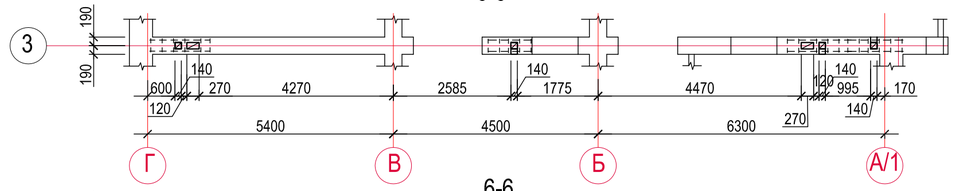

6-6

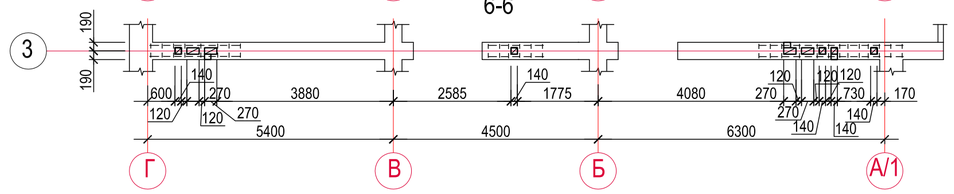

1. Общие данные см.лист АС-1.
2. Вентшахты выполнить дощатыми(см деталь прохода вентшахты через кровлю листАС-), обшитыми кровельной сталью по войлоку , смоченному в глине.
3. Отколотые поверхности кирпича не допускается обращать во внутрь каналов.
4. Раствор, выдавленный из швов на внутренних поверхностях каналов, удаляется.
5. Внутренние поверхности каналов должны быть прошваброваны глиняно-песчанныи раствором.
6. Горизонтальные и вертикальные швы необходимо тщательно заполнить раствором.
7. Спецификацию элементов усиления стен с вент каналами см. лист АС-
8. В местах прохождения вентиляционных каналов по высоте армировать сеткой СГ-3 по серий 2.130-6с вып.1 узел 15 шаг 675мм расход учтен в спецификации.

Изм.	Кол.уч.	Лист	№док.	Подпись	Дата	15-18-1 АС
						Строительство административного здания в пос. Глубоковского района ВКО
Нач.отд.		Сасса			09.18	Административное здание
Разработал		Разьянова			09.18	Развертка вентканалов по осям 2,3
Проверил		Сасса			09.18	

Стадия	Лист	Листов
РП	59	

ТОО "Востокоблпроект"
ГСЛ №15012141

Согласовано:

Взам. инв. №

Подпись и дата

Инв. № подл.

Развертка вентканалов по оси "4"

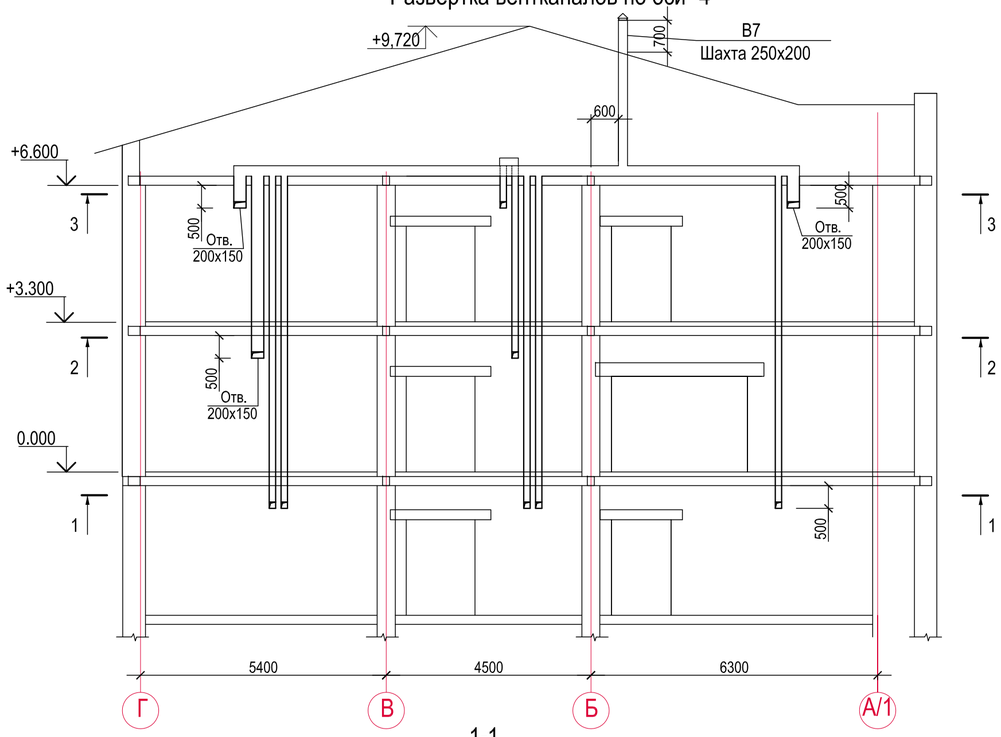

1-1

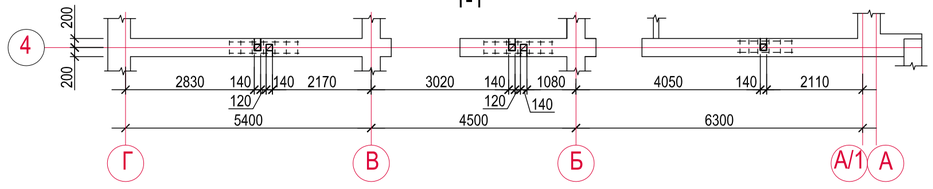

2-2

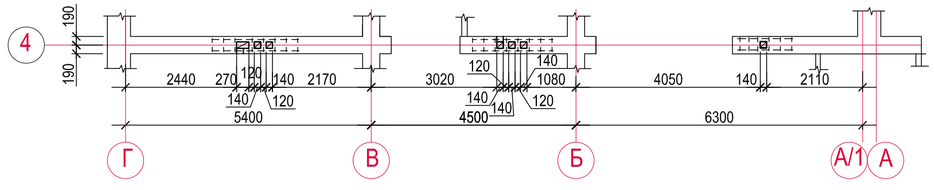

3-3

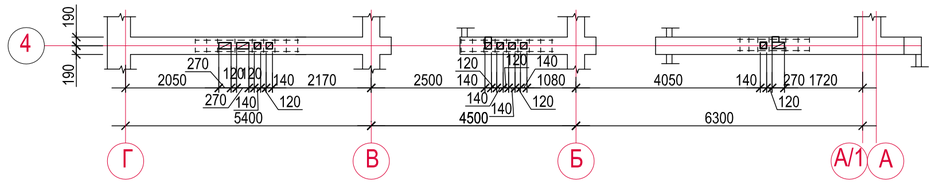

Развертка вентканалов по оси "5"

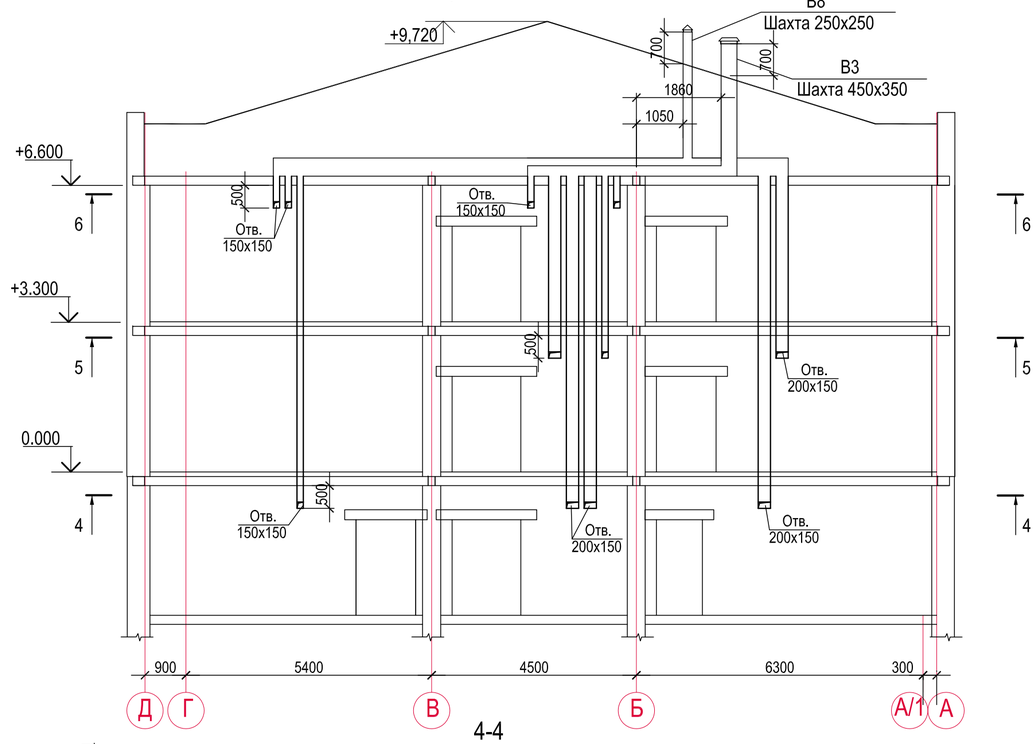

4-4

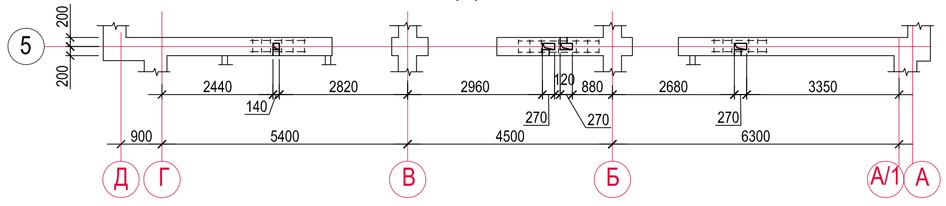

5-5

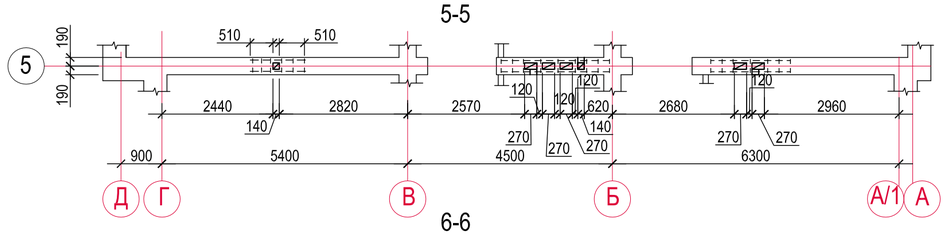

6-6

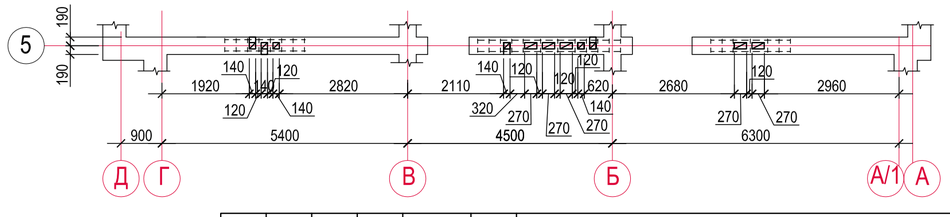

1. Общие данные см.лист АС-1.
2. Вентшахты выполнить дощатыми(см деталь прохода вентшахты через кровлю листАС-), обшитыми кровельной сталью по войлоку , смоченному в глине.
3. Отколотые поверхности кирпича не допускается обращать во внутрь каналов.
4. Раствор, выдавленный из швов на внутренних поверхностях каналов, удаляется.
5. Внутренние поверхности каналов должны быть прошваброваны глиняно-песчанныи раствором.
6. Горизонтальные и вертикальные швы необходимо тщательно заполнить раствором.
7. Спецификацию элементов усиления стен с вент каналами см. лист АС-
8. В местах прохождения вентиляционных каналов по высоте армировать сеткой СГ-3 по серий 2.130-6с вып.1 узел 15 шаг 675мм расход учтен в спецификации.

						15-18-1 АС		
Изм.	Кол.уч.	Лист	№док.	Подпись	Дата	Строительство административного здания в пос. Глубоковского района ВКО		
Нач.отд.		Сасса			09.18	Административное здание	Стадия: РП	Лист: 60 / Листов:
Разработал		Разьянова			09.18	Развертка вентканалов по осям 4,5	ТОО "Востокоблпроект" ГСЛ №15012141	
Проверил		Сасса			09.18			

Согласовано:

Взам. инв. №

Подпись и дата

Инв. № подл.

Деталь армирования стены с вентканалами

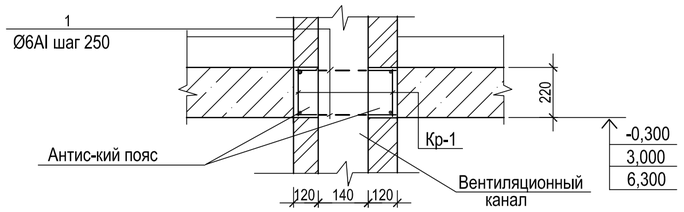

Спецификация элементов усиления стен

Марка поз.	Обозначение	Наименование	Кол. шт.	Масса ед.кг	Примеч.
	серия 2.130-6с вып-1	СГ-3 п.м.	218,24	0,61	133,13кг

ДЕТАЛЬ ПРОХОДА ВЕНТШАХТЫ ЧЕРЕЗ КРОВЛЮ.

3-3

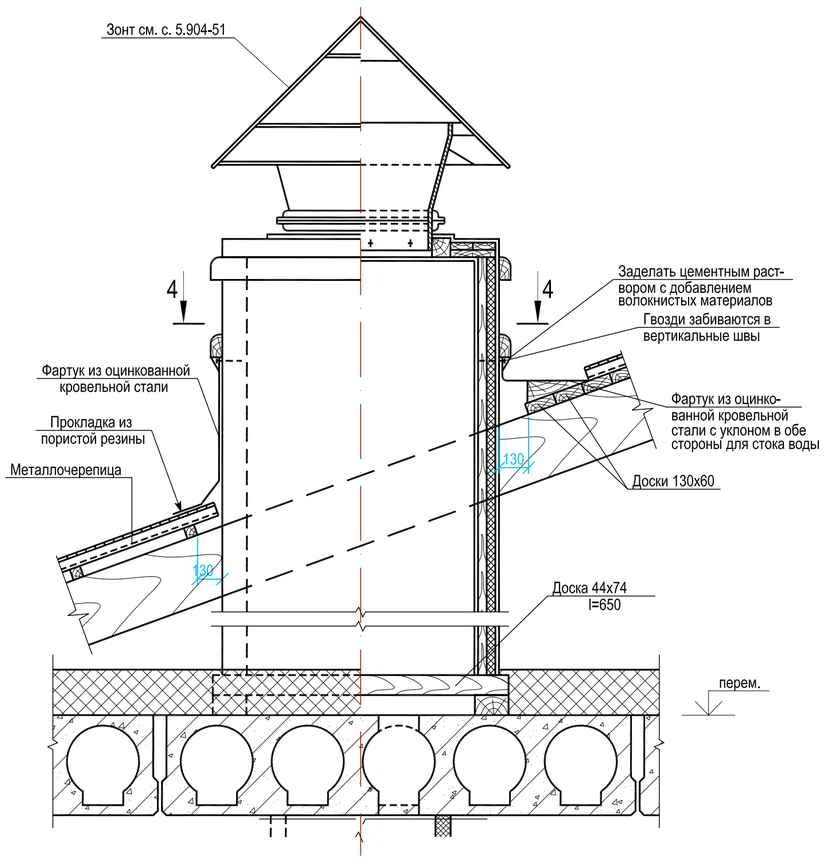

ПРОХОЖДЕНИЕ КАНАЛИЗАЦИОННОГО СТОЯКА ЧЕРЕЗ КРОВЛЮ

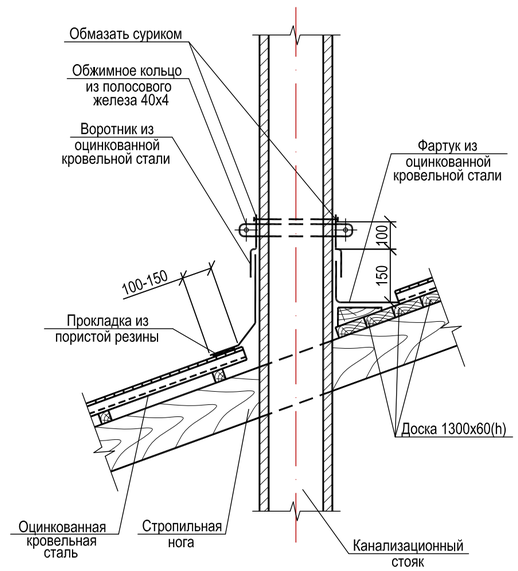

4-4

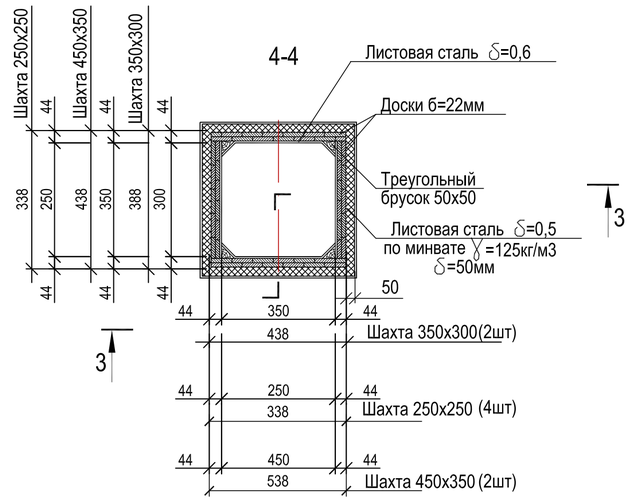

1. Общие данные см. лист АС-1.
2. Данный лист см. совместно с л. АС-31.
3. Канализационные стояки в пределах чердачного этажа утеплить минватой Y=125кг/м3
   К стояку мин.вату крепить хомутами из -50х5 l=500 мм. Расход материала на один стояк:
   мин.вата - 2 м^2, б =7мм - 3 кг. Общее кол-во стояков-2шт.
6. Вентиляционные шахты в пределах чердачного этажа утеплить(см. данный лист)
   "мин.вата" Y=125 кг/м (б=50мм) Расход материала на ону шахту:

Шахта 450х350: Утеплитель -5,96 м^2, лист б=0,5 - 23,72 кг., доски б=22мм-0,261м3,брус 50х50-0,04м3, h=3.4м шт.2
Шахта 250х250: Утеплитель -4,33 м^2, лист б=0,5 - 17,00 кг., доски б=22мм-0,19м3,брус 50х50-0,04м3, h=3.2м шт.4
Шахта 350х350: Утеплитель -6,39 м^2, лист б=0,5 - 25,13 кг., доски б=22мм-0,28м3,брус 50х50-0,04м3, h=3.65м шт.4

Изм.	Кол.уч.	Лист	№док.	Подпись	Дата	15-18-1 АС			
						Строительство административного здания в пос. Глубоковского района ВКО			
						Административное здание	Стадия	Лист	Листов
Нач.отд.		Сасса			09.18		РП	61	
Разработал		Разьянова			09.18	Деталь прохода вентшахты через кровлю Прохождение канализационного стояка через кровлю			
Проверил		Сасса			09.18				

Согласовано:

Взам. инв. №

Подпись и дата

Инв. № подл.