Қазақстан Республикасы

Жауабкершілігі шектеулі серіктестігі

Лицензия 29.08.2017 жылдан № 17015214
010000, Қазақстан Республикасы, Астана қ., Егемен Қазақстан атындағы газеті к-сі, 9, 306, 307 каб.
Телефон: +7 (7172) 48-41-62
E-mail: rr_inc@mail.ru

KOSTSTANDART

Товарищество с ограниченной ответственностью

Лицензия № 17015214 от 29.08.2017 года
010000, Республика Казахстан, г. Астана, ул. газеты им. Егемен Казахстан, д. 9, каб. 306, 307
Телефон: +7 (7172) 48-41-62
E-mail: rr_inc@mail.ru

РАБОЧИЙ ПРОЕКТ

"Реконструкция многоквартирного дома по адресу г.Житикара, 4 микрорайон, дом №33"

53-2018-ГСВ

Газоснабжение внутреннее

ASTANA 2018

Формат А3

Қазақстан Республикасы

Жауабкершілігі шектеулі серіктестігі

KOSTSTANDART

Товарищество с ограниченной ответственностью

Лицензия 29.08.2017 жылдан № 17015214
010000, Қазақстан Республикасы, Астана қ., Егемен Қазақстан атындағы газеті к-сі, 9, 306, 307 каб.
Телефон: +7 (7172) 48-41-62
E-mail: rr_inc@mail.ru

Лицензия № 17015214 от 29.08.2017 года
010000, Республика Казахстан, г. Астана, ул. газеты им. Егемен Казахстан, д. 9, каб. 306, 307
Телефон: +7 (7172) 48-41-62
E-mail: rr_inc@mail.ru

РАБОЧИЙ ПРОЕКТ

"Реконструкция многоквартирного дома по адресу г.Житикара, 4 микрорайон, дом №33"

53-2018-ГСВ

Газоснабжение внутреннее

Директор _____ Кекенов Р. Х.

ГИП _____ Кекенов Р. Х.

ASTANA 2018

Формат А3

Ведомость основных комплектов рабочих чертежей

Обозначение	Наименование	Примечание
Альбом I АС	Архитектурно-строительная часть	
Альбом II ВК	Водоснабжение и канализация	
Альбом III ОВ	Отопление и вентиляция	
Альбом IV СС	Слаботочные сети	
Альбом V ЭОМ	Электрооборудование и монтаж	
Альбом VI ГСВ	Газоснабжение внутреннее	
Альбом VII НВК	Наружные сети водоснабжения и канализации	
Альбом VIII ТС	Тепловые сети	
Альбом IX ЭС	Электроснабжение	
Альбом X НСС	Наружные сети связи	

Ведомость ссылочных и прилагаемых документов

Обозначение	Наименование	примеч.
	Ссылочные документы	
СН РК 4.03-01-2011	Газораспределительные системы	
	Требования промышленной безопасности систем распределения и потребления природных газов	
	Прилагаемые документы	
5.905-18.05	Узлы детали и крепления. Крюк	
5.905-10	Установка газовых приборов и аппаратов	
ГСВ-СО	Спецификация оборудования	на 1-ом листе

Ведомость рабочих чертежей основного комплекта

Лист	Наименование	Примечание
1	Общие данные	
2	План системы внутреннего газоснабжения первого этажа	
3	План системы внутреннего газоснабжения типового этажа	
4	Аксонометрическая схема системы внутреннего газоснабжения	
5	Кронштейн	

ОБЩИЕ УКАЗАНИЯ

Проект разработан на основании Задание на проектирование и заключения технического обследования строительных конструкции многоквартирного жилого дома на возможность проведения реконструкции.

Характеристика участка строительства:
- участок не сейсмисен
- средняя температура наиболее холодной пятидневки - -32гр.С
- нормативная снеговая нагрузка - 70кгс/м2
- расчетная ветровая нагрузка - 38 кгс/м2
- господствующее направление ветра - юго-западное
- рельеф участка - спокойный без подработок горными выработками

Технико-экономические показатели здания:
- здание прямоугольной конфигурации с максимальными размерами в плане по осям 72,63м х 11,67м;
- год постройки - 1967 год
- общая площадь - 4552м2
- площадь застройки - 894,4 м2
- общий объем здания - 10915 м3
- высота подвала - 2,5м
- высота этажа - 2,7м
- общая высота здания - 13,5м
- количество подъездов - 4
- количество этажей - 5
- количество квартир - 80
  1 комнатных - 10 кв
  2 комнатные - 60 кв
  3 комнатные - 10 кв

Общая площадь квартир до реконструкции:
Всего по 1-у этажу 16 квартир, в том числе:
1 комнатные
- 30,23 м2 - 2 квартиры;

2 комнатные
- 42,36 м2 - 2 квартиры;
- 45,43 м2 - 4 квартиры;
- 43,85 м2 - 4 квартиры;
- 44,12 м2 - 2 квартиры;

3 комнатные
- 55,25 м2 - 2 квартиры;

Всего по типовому этажу 16 квартир, в том числе:
1 комнатные
- 33,11 м2 - 2 квартиры;

2 комнатные
- 45,24 м2 - 2 квартиры;
- 48,31 м2 - 4 квартиры;
- 46,73 м2 - 4 квартиры;
- 47,00 м2 - 2 квартиры;

3 комнатные
- 58,13 м2 - 2 квартиры;

Всего типовых 4 этажа (2-й, 3-й, 4-й, 5-й этаж)

Общая площадь квартир после реконструкции:
Всего по 1-у этажу 16 квартир, в том числе:
1 комнатные
- 30,23 м2 - 2 квартиры;

2 комнатные
- 42,36 м2 - 2 квартиры;
- 45,43 м2 - 4 квартиры;
- 43,85 м2 - 4 квартиры;
- 44,12 м2 - 2 квартиры;

3 комнатные
- 55,25 м2 - 2 квартиры;

Всего по типовому этажу 16 квартир, в том числе:
1 комнатные
- 32,60 м2 - 2 квартиры;

2 комнатные
- 44,73 м2 - 2 квартиры;
- 47,80 м2 - 4 квартиры;
- 46,22 м2 - 4 квартиры;
- 46,49 м2 - 2 квартиры;

3 комнатные
- 57,62 м2 - 2 квартиры;

Всего типовых 4 этажа (2-й, 3-й, 4-й, 5-й этаж)

Проектируемый газопровод низкого давления - 4 категории.

Данным проектом предусматривается прокладка внутреннего газопровода низкого давления для жилого дома №33 в мкр. 4 города Житикара

Стояки газопроводов прокладываются из стальных водогазопроводных труб 25х2,8, 20 х2,5, 15х2,5мм. по ГОСТ 3262-75, ст.20, открыто в кухнях.

При пересечении стен, перегородок и перекрытий, газопроводы прокладывать в футляре.

На газопроводе, заключенном в футляр, сварных стыков не делать.

В кухнях устанавливаются четырех конфорочные газовые плиты ПГ-4 с расходом 1,25м3/час, а также для учета газа устанавливаются газовые счетчики Вектор-С G1.6, Qmin /Qmax =0,045-1,6 м3/ч

Общее потребность газа для одного двухэтажного этажного арендного жилого дома составляет 15,0м3/час.

В помещение для установки газовых приборов естественное освещение, вентиляция и возможность проветривания.

В кухнях проложены вентканалы обеспечивающие воздухообмен помещений кухонь.

Минимальные расстояния в свету, см., между газопроводами и инженерными коммуникациями внутри помещений:
- открытая электропроводка изолированных проводов или электрокабель - 25см.
- скрытая электропроводка или проложенная в трубе - 5см. (от края борозды или трубы)
- водопровод, канализация и другие трубопроводы - принимаются по месту, при этом должна обеспечиваться возможность монтажа, безопасной эксплуатации и ремонта газопроводов и трубопроводов.

Газопровод внутри помещений прокладывается открыто.

Часть проекта выполнена в соответствии с действующими нормами и правилами РК и предусматривает мероприятия, обеспечивающие взрывопожарную и пожарную безопасность при эксплуатации объекта.

Главный инженер проекта Кекенов Р. Х.

После монтажа газопровод испытать на герметичность:
- внутренний газопровод Р- 0,01 МПа, продолжительностью 5мин.
По завершению испытания газопровода давление следует снизить до рабочего и выдержать в течении 10мин. под рабочим давлением.
Антикоррозионная изоляция надземного газопровода:
- надземной части - краска ПФ-115 по грунтовке ГФ-021 за два раза.
При производстве строительно-монтажных работ руководствоваться Правилами безопасности в газовом хозяйстве РК, СН РК 4.03-01-2011, РДС РК 4.03-04-2001.
Монтаж вести в соответствии с вышеуказанными документами.

Изм.	Кол. уч.	Лист	№ док.	Подп.	Дата
Выполнил		Кекенов Р.			8.10.18
Проверил		Кекенов Р.			8.10.18
ГИП		Кекенов Р.			8.10.18
Норм. контр.		Кекенов Р.			8.10.18

53-2018-ГСВ

"Реконструкция многоквартирного дома по адресу г.Житикара, 4 микрорайон, дом №33"

Газоснабжение внутреннее
Альбом VI

Стадия	Лист	Листов
РП	1	5

Общие данные

KOSTSTANDART ASTANA

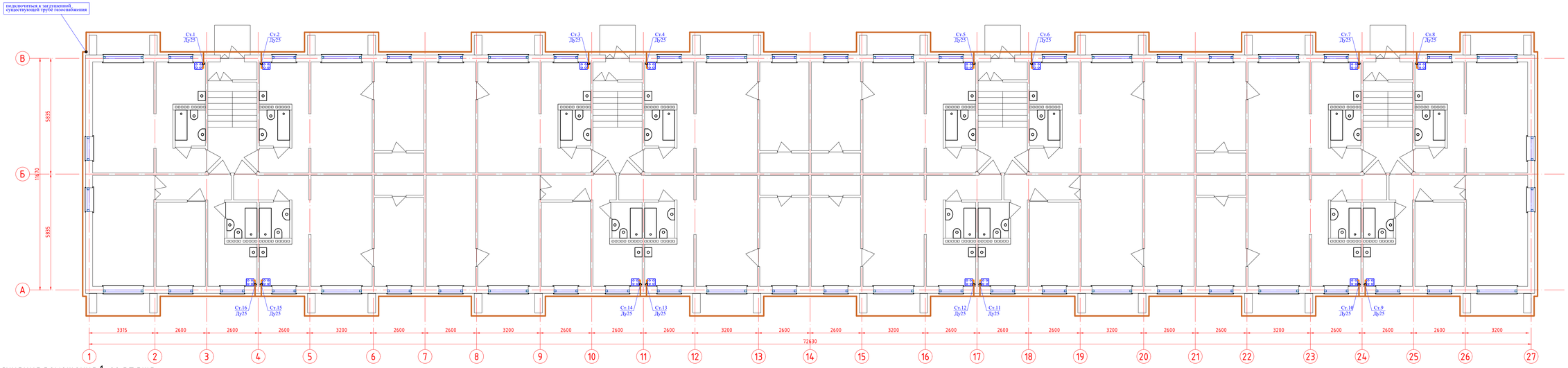

Экспликация помещения 1-го этажа

Номер поме-щения	Наименование	Площадь м2	Кат. поме-щения
1	Тамбур	2,16	
2	Лестничная клетка	11,36	
3	Коридор	4,95	
4	Санузел	2,75	
5	Кухня	5,28	
6	Гостиная	17,25	
7	Коридор	6,56	
8	Санузел	2,75	
9	Кухня	5,28	
10	Спальня	10,52	
11	Гостиная	17,25	
12	Коридор	6,56	
13	Санузел	2,75	
14	Кухня	5,28	
15	Гостиная	17,25	
16	Спальня	11,11	
17	Кладовая	2,48	
18	Коридор	4,98	
19	Санузел	2,75	
20	Кухня	5,28	
21	Гостиная	17,25	
22	Спальня	11,11	
23	Кладовая	2,48	
24	Тамбур	2,16	
25	Лестничная клетка	11,36	
26	Коридор	4,95	
27	Санузел	2,75	
28	Кухня	5,28	
29	Гостиная	17,25	
30	Спальня	13,89	
31	Коридор	5,56	
32	Санузел	2,75	
33	Кухня	5,28	
34	Спальня	10,52	
35	Гостиная	17,25	
36	Спальня	13,89	
37	Коридор	6,56	
38	Санузел	2,75	
39	Кухня	5,28	
40	Гостиная	17,25	
41	Спальня	11,11	
42	Кладовая	2,48	
43	Коридор	4,98	
44	Санузел	2,75	
45	Кухня	5,28	
46	Гостиная	17,25	
47	Спальня	11,11	
48	Кладовая	2,48	
49	Тамбур	2,16	
50	Лестничная клетка	11,36	
51	Коридор	4,98	
52	Санузел	2,75	
53	Кухня	5,28	
54	Гостиная	17,25	
55	Спальня	11,11	
56	Кладовая	2,48	
57	Коридор	6,56	
58	Санузел	2,75	
59	Кухня	5,28	
60	Гостиная	17,25	
61	Спальня	11,11	
62	Кладовая	2,48	
63	Коридор	5,56	
64	Санузел	2,75	
65	Кухня	5,28	
66	Спальня	10,52	
67	Гостиная	17,25	
68	Спальня	13,89	
69	Коридор	4,95	
70	Санузел	2,75	
71	Кухня	5,28	
72	Гостиная	17,25	
73	Спальня	13,89	
74	Тамбур	2,16	
75	Лестничная клетка	11,36	
76	Коридор	4,98	
77	Санузел	2,75	
78	Кухня	5,28	
79	Гостиная	17,25	
80	Спальня	11,11	
81	Кладовая	2,48	
82	Коридор	6,56	
83	Санузел	2,75	
84	Кухня	5,28	
85	Гостиная	17,25	
86	Спальня	11,11	
87	Кладовая	2,48	
88	Коридор	6,56	
89	Санузел	2,75	
90	Кухня	5,28	
91	Спальня	10,52	
92	Гостиная	17,25	
93	Коридор	4,95	
94	Санузел	2,75	
95	Кухня	5,28	
96	Гостиная	17,25	

Условные обозначения

- П1 — Газопровод низкого давления проектируемый.
- Кран муфтовый.
- Футляр
- Переход
- ПГ-4 — Газовая плита "четырех конфорочная"
- Гст-.... — Газовый стояк

Изм.	Кол. уч.	Лист	№ док.	Подп.	Дата	53-2018-ГСВ		
						"Реконструкция многоквартирного дома по адресу г.Житикара, 4 микрорайон, дом №33"		
Выполнил		Кекенов Р.Г.			8.10.18	Газоснабжение внутреннее Альбом VI	Стадия	Лист	Листов
Проверил		Кекенов Р.Г.			8.10.18		РП	2	5
ГИП		Кекенов Р.Г.			8.10.18	План системы внутреннего газоснабжения первого этажа	KOSTSTANDART ASTANA		
Норм. контр.		Кекенов Р.Г.			8.10.18				

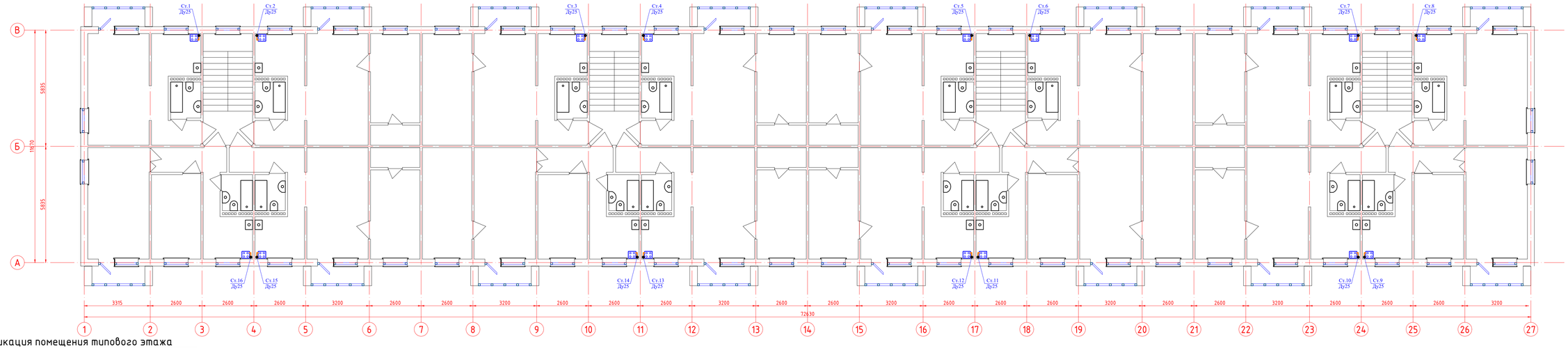

Экспликация помещения типового этажа

Номер помещения	Наименование	Площадь м2	Кат. помещения
1	Лестничная клетка	13,89	
2	Коридор	4,95	
3	Санузел	2,75	
4	Кухня	5,28	
5	Гостиная	17,25	
6	Балкон	2,37	
7	Коридор	6,56	
8	Санузел	2,75	
9	Кухня	5,28	
10	Спальня	10,52	
11	Гостиная	17,25	
12	Балкон	2,37	
13	Коридор	6,56	
14	Санузел	2,75	
15	Кухня	5,28	
16	Гостиная	17,25	
17	Спальня	11,11	
18	Кладовая	2,48	
19	Балкон	2,37	
20	Коридор	4,98	
21	Санузел	2,75	
22	Кухня	5,28	
23	Гостиная	17,25	
24	Спальня	11,11	
25	Кладовая	2,48	
26	Балкон	2,37	
27	Лестничная клетка	13,89	
28	Коридор	4,95	
29	Санузел	2,75	
30	Кухня	5,28	
31	Гостиная	17,25	
32	Спальня	13,89	
33	Балкон	2,37	
34	Коридор	5,56	
35	Санузел	2,75	
36	Кухня	5,28	
37	Спальня	10,52	
38	Гостиная	17,25	
39	Спальня	13,89	
40	Балкон	2,37	
41	Коридор	6,56	
42	Санузел	2,75	
43	Кухня	5,28	
44	Гостиная	17,25	
45	Спальня	11,11	
46	Кладовая	2,48	
47	Балкон	2,37	
48	Коридор	4,98	
49	Санузел	2,75	
50	Кухня	5,28	
51	Гостиная	17,25	
52	Спальня	11,11	
53	Кладовая	2,48	
54	Балкон	2,37	
55	Лестничная клетка	11,36	
56	Коридор	4,98	
57	Санузел	2,75	
58	Кухня	5,28	
59	Гостиная	17,25	
60	Спальня	11,11	
61	Кладовая	2,48	
62	Балкон	2,37	
63	Коридор	6,56	
64	Санузел	2,75	
65	Кухня	5,28	
66	Гостиная	17,25	
67	Спальня	11,11	
68	Кладовая	2,48	
69	Балкон	2,37	
70	Коридор	5,56	
71	Санузел	2,75	
72	Кухня	5,28	
73	Спальня	10,52	
74	Гостиная	17,25	
75	Спальня	13,89	
76	Балкон	2,37	
77	Коридор	4,95	
78	Санузел	2,75	
79	Кухня	5,28	
80	Гостиная	17,25	
81	Спальня	13,89	
82	Балкон	2,37	
83	Лестничная клетка	11,36	
84	Коридор	4,98	
85	Санузел	2,75	
86	Кухня	5,28	
87	Гостиная	17,25	
88	Спальня	11,11	
89	Кладовая	2,48	
90	Балкон	2,37	
91	Коридор	6,56	
92	Санузел	2,75	
93	Кухня	5,28	
94	Гостиная	17,25	
95	Спальня	11,11	
96	Кладовая	2,48	
97	Балкон	2,37	
98	Коридор	6,56	
99	Санузел	2,75	
100	Кухня	5,28	
101	Спальня	10,52	
102	Гостиная	17,25	
103	Балкон	2,37	
104	Коридор	4,95	
105	Санузел	2,75	
106	Кухня	5,28	
107	Гостиная	17,25	
108	Балкон	2,37	

Условные обозначения

- Г1 — Газопровод низкого давления проектируемый.
- Кран муфтовый.
- Футляр
- Переход
- ПГ-4 — Газовая плита "четырех конфорочная"
- Гст-.... — Газовый стояк

Изм.	Кол. уч.	Лист	№ док.	Подп.	Дата				
						53-2018-ГСВ			
						"Реконструкция многоквартирного дома по адресу г.Житикара, 4 микрорайон, дом №33"			
Выполнил		Кекенов Р.			8.10.18	Газоснабжение внутреннее Альбом VI	Стадия	Лист	Листов
Проверил		Кекенов Р.			8.10.18		РП	3	5
ГИП		Кекенов Р.			8.10.18				
Норм. контр.		Кекенов Р.			8.10.18	План системы внутреннего газоснабжения типового этажа	KOSTSTANDART ASTANA		

Аксонометрическая схема системы газоснабжения

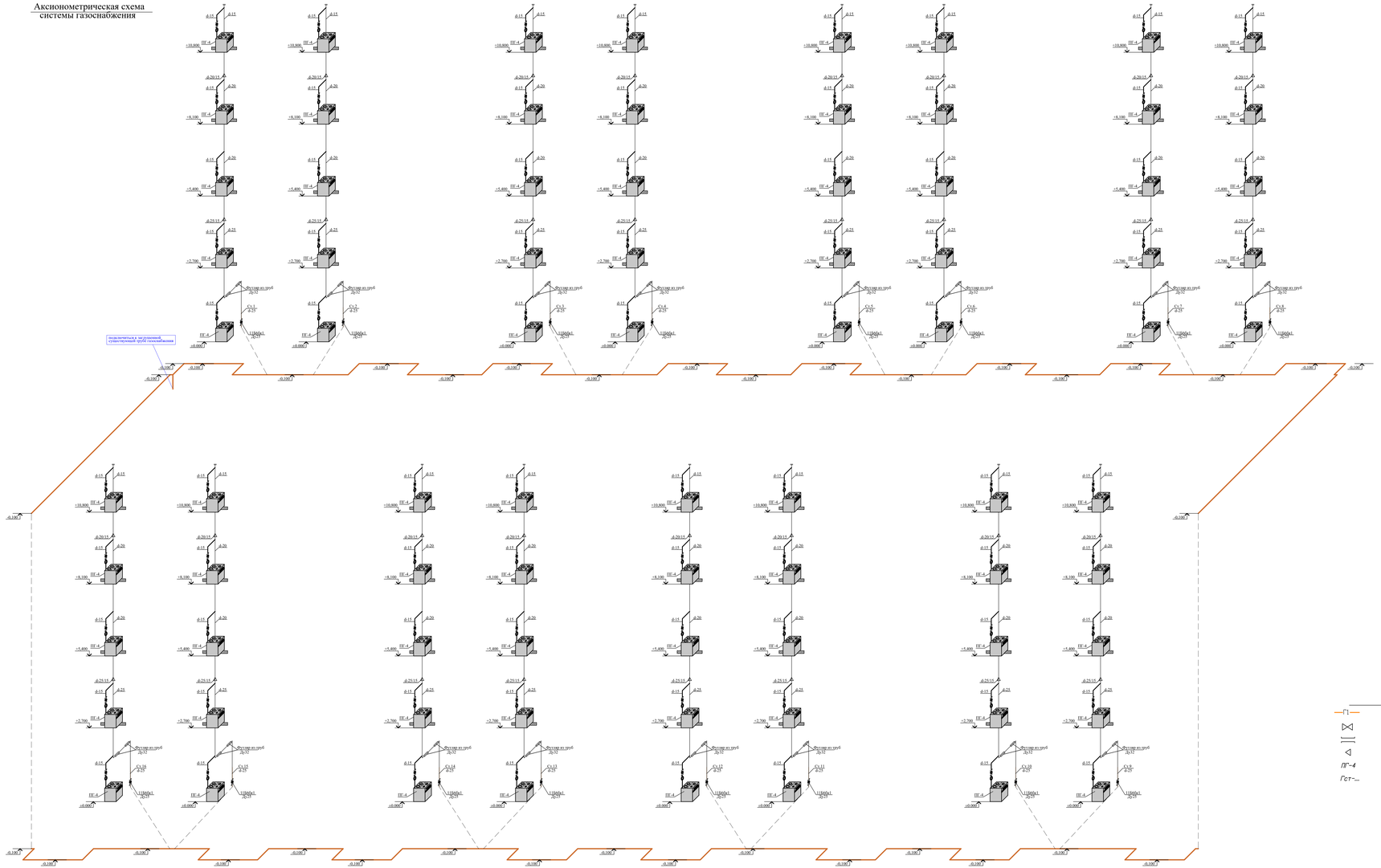

Обвязка газовой плиты

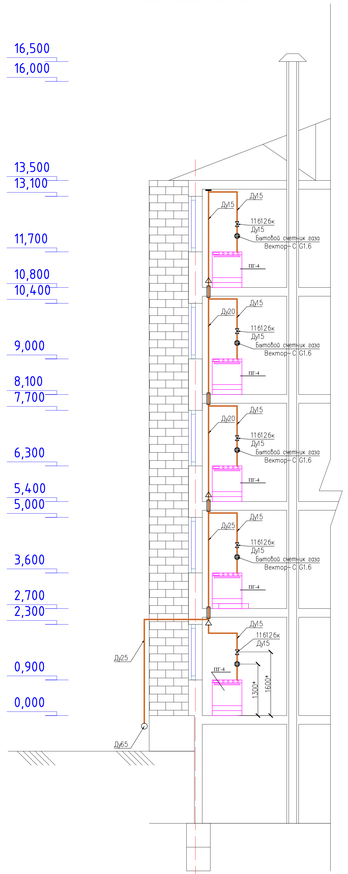

Условные обозначения

- Газопровод низкого давления проектируемый.
- Кран шаровый.
- Футляр
- Переход
- ПГ-4 - Газовая плита "четырех конфорочная"
- Гст-... - Газовый стояк

А

						53-2018-ГСВ
Изм.	Кол.уч.	Лист	N док.	Подп.	Дата	"Реконструкция многоквартирного дома по адресу г.Житикара, 4 микрорайон, дом №33"
Выполнил		Кекенов Р.			8.10.18	Газоснабжение внутреннее Альбом VI
Проверил		Кекенов Р.			8.10.18	
ГИП		Кекенов Р.			8.10.18	Аксонометрическая схема системы внутреннего газоснабжения
Норм. контр.		Кекенов Р.			8.10.18	

Стадия	Лист	Листов
РП	4	5

КОЕТЕЛЖАЛ

КРОНШТЕЙН

Кронштейн в сборе
М 1:5

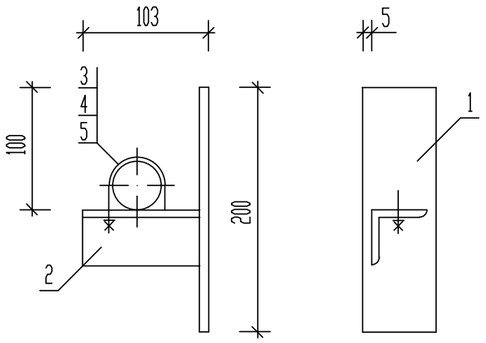

Дет. поз.1
М 1:2

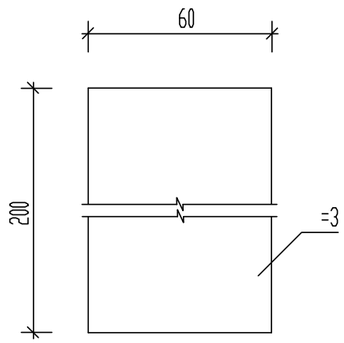

Дет. поз.2
М 1:2

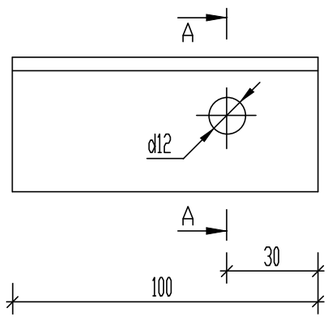

А-А

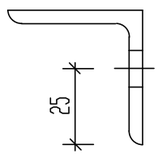

Дет. поз.3
М 1:2

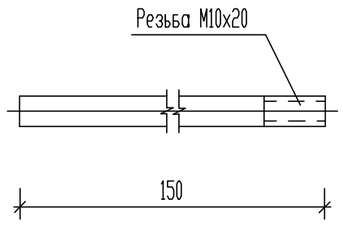

Спецификация

Марка поз.	Обозначение	Наименование	Кол.	Масса ед.кг.	Примеч.
1	Лист $\frac{Б-ПН-5\ ГОСТ\ 19903-74}{4-IV-НСт.3\ ГОСТ\ 16523-70}$	Пластина 200х60	1	0,3	
2	Уголок $\frac{45х45х4\ ГОСТ\ 8509-72}{Ст.3\ ГОСТ\ 535-79}$	Полка (L=100мм.)	1	0,27	
3	Круг $\frac{10\ ГОСТ\ 2590-71}{35\ ГОСТ\ 1050-74}$	Шпилька (L=150мм.)	1	0,1	
4	ГОСТ 5915-70	Гайка М10.25	1	0,011	
5	ГОСТ 11371-78	Шайба 10	1	0,004	

1. Все металлические элементы выполнить из стали Ст3 ГОСТ 380-94.
2. Сварку металлических изделий производить электродами Э42 по ГОС6Т 9487-75.
3. Толщину шва принять по наименьшей толщине свариваемых элементов.
4. Поверхности металлических конструкций окрасить краской ПФ 115 ГОСТ 6465-76 по грунту ГФ-021 ГОСТ 25129-82 за два раза.
5. Кронштейн предусмотрен для крепления трубв ф76мм по наружной стене здания;
6. Шаг кронштейна выполнить - 3,5м;
7 Общее количество кронштейна - 58 шт;

подпись. дата.

инв.№ подл.

Изм.	Кол. уч.	Лист	№ док.	Подп.	Дата
Выполнил		Кекенов Р.			8.10.18
Проверил		Кекенов Р.			8.10.18
ГИП		Кекенов Р.			8.10.18
Норм. контр.		Кекенов Р.			8.10.18

53-2018-ГСВ

"Реконструкция многоквартирного дома по адресу г.Житикара, 4 микрорайон, дом №33"

Газоснабжение внутреннее
Альбом VI

Стадия	Лист	Листов
РП	5	5

Кронштейн

KOSTSTANDART ASTANA

Поз.	Наименование и техническая характеристика оборудования и материалов. Завод-изготовитель (для импортного оборудования страна, фирма).	Тип, марка оборудования. Обозначение документа и N	Ед. измерения		Код завода изготовителя	Код оборудования материала	Цена единицы оборудования тыс. руб.	Количество	Масса ед. оборудов. кг.
			Наименование	Код					
	Оборудование								
	Счетчик газа	Вектор-С G1.6	шт	80					
	Газовая плита	ПГ-4	шт	80					
	Арматура								
	Кран проходной муфтовый Ру 0,1МПа, Ду25 мм	11Б6бк1	шт	16					0,35
	Кран проходной муфтовый Ру 0,1МПа, Ду15 мм	11Б6бк	шт	80					0,29
	Трубы								
	Трубы стальные электросварные Ду76х4,0мм	ГОСТ 10704-91						200	5,05
	Трубы ВГП стальные Ду20х2,8мм	ГОСТ 3262-75						160	1,66
	Трубы ВГП стальные Ду15х2,8мм	ГОСТ 3262-75						264	1,28
	Трубы ВГП стальные Ду32х3,0мм (футляр 0,4м)	ГОСТ 3262-75	шт	80					
	Трубы ВГП стальные Ду25х2,8мм	ГОСТ 3262-75						80	2,12
	Детали трубопроводов								
	Крюк Ду25мм		шт	40					
	Крюк Ду20мм		шт	80					
	Крюк Ду15мм		шт	132					
	Кпоншгейн для ф76мм (шаг - 3,5м)		шт	58					
	Антикоррозийнная защита								
	Огрунтовка газопроводов ГФ-021 за два раза		м2	155					
	Окраска газопроводов ПФ-115 за два раза		м2	155					
	Очистка полости и пневматическое испытание		м	624					

Изм.	Кол. уч.	Лист	№ док.	Подп.	Дата
Выполнил		Кекенов Р.			8.10.18
Проверил		Кекенов Р.			8.10.18
ГИП		Кекенов Р.			8.10.18
Норм. контр.		Кекенов Р.			8.10.18

53-2018-ГСВ.СО

"Реконструкция многоквартирного дома по адресу г.Житикара, 4 микрорайон, дом №33"

Газоснабжение внутреннее
Альбом VI

Стадия	Лист	Листов
РП	1	1

Спецификация оборудования

KOSTSTANDART ASTANA