Филиал "Енбек-Аршалы" РГП на ПХВ "Енбек" исправительных учреждений Комитета уголовно-исправительной системы МВД РК
Государственная лицензия № 13001169

Заказчик: КГУ "Аппарат акима Турксибского района г. Алматы"

РАБОЧИЙ ПРОЕКТ

Капитальный ремонт 20 дворовых территорий Турксибского района города Алматы

ТОМ 2
Альбом 2.1
Генеральный план
19-3-03/18-ГП

Директор **К.Т. Агадилов**

Астана 2018 г.

РАБОЧИЙ ПРОЕКТ

Капитальный ремонт 20 дворовых территорий Турксибского района города Алматы

ТОМ 2
Альбом 2.1
Генеральный план
19-3-03/18-ГП

Состав проекта:

Том 1. Книга 1. Пояснительная записка (ПЗ).
Том 1. Книга 2. Паспорт проекта (ПП).
Том 1. Книга 3. Проект организации строительства (ПОС).
Том 2. Графические материалы
Альбом 2.0. Эскизный план (ЭП).
Альбом 2.1.Генеральный план (ГП)
Альбом малых архитектурных форм
Альбом 2.2. Наружные сети электроосвещения (ЭН)
Том 3. Книга 1. Сметная документация (СД)
Том 3. Книга 2. Перечень оборудования, материалов, изделий и конструкций. Выбранный вариант
Том 3. Книга 3. Перечень оборудования, материалов, изделий и конструкций. Альтернативный вариант
Том 4. Книга 1. Оценка воздействия на окружающую среду (ОВОС)

Главный инженер проекта **А.Е. Садирмеков**

Астана 2018 г.

АСТАНА ПРОЕКТ СЕРВИС

Государственная лицензия № 13001169

Заказчик: КГУ "Аппарат акима Турксибского района г. Алматы"

Генеральный проектировщик:

Филиал "Енбек - Аршалы" РГП на ПХВ "Енбек" исправительных учреждений Комитета уголовно-исправительной системы МВД РК

РАБОЧИЙ ПРОЕКТ

Капитальный ремонт 20 дворовых территорий Турксибского района города Алматы

ТОМ 2

Альбом 2.1

Генеральный план

19-3-03/18-ГП

Директор ТОО "Астана Проект Сервис" **М.К.Несипбаев**

Астана 2018 г.

РАБОЧИЙ ПРОЕКТ

Капитальный ремонт 20 дворовых территорий Турксибского района города Алматы

ТОМ 2
Альбом 2.1
Генеральный план
19-3-03/18-ГП

Состав проекта:

Том 1. Книга 1. Пояснительная записка (ПЗ).
Том 1. Книга 2. Паспорт проекта (ПП).
Том 1. Книга 3. Проект организации строительства (ПОС).
Том 2. Графические материалы
Альбом 2.0. Эскизный план (ЭП).
Альбом 2.1.Генеральный план (ГП)
Альбом малых архитектурных форм
Альбом 2.2. Наружные сети электроосвещения (ЭН)
Том 3. Книга 1. Сметная документация (СД)
Том 3. Книга 2. Перечень оборудования, материалов, изделий и конструкций. Выбранный вариант
Том 3. Книга 3. Перечень оборудования, материалов, изделий и конструкций. Альтернативный вариант
Том 4. Книга 1. Оценка воздействия на окружающую среду (ОВОС)

Главный инженер проекта **А.С.Оспанова**

Астана 2018 г.

Ведомость рабочих чертежей основного комплекта

№	Наименование	Примечание
1	Общие данные	
2	План демонтажных работ, М1:500	
3	Разбивочный план, М1:500	
4	План покрытий, М1:500	
5	План озеленения. План расстановки МАФ М 1:500	
6	Конструкции покрытий тип 1...5	
7	Ограждение детских площадок и палисадников. Тип-1	
8	Эскиз деревянного борта детский площадки (песочница)	
9	Ограждение спортивной площадки. Тип-2	
10	Ограждение спортивной площадки. Калитка К-1. Тип-3	
11	Деталь сопряжения тротуара (образец)	
12	Перечень работ, подлежащих освидетельствованию скрытых работ	

Ведомость основных комплектов рабочих чертежей

Обозначение	Наименование	Примечание
ПЗ	Пояснительная записка	
ГП	Генеральный план	
НО	Наружное освещение	
СД	Сметная документация	
	Альбом малых архитектурных форм	

Ведомость ссылочных и прилагаемых документов

Обозначение	Наименование	Примечания
	Ссылочные документы	
СПДС. ГОСТ 21.508-93	Правила выполнения рабочей документации	
	генеральных планов предприятий, сооружений	
	и жилищно-гражданских объектов	
СНиП РК 3.01-01-2013	Градостроительства. Планировка и застройка	
	городских и сельских населенных пунктов.	
РДС РК 3.01-05-2013	Градостроительство. Планировка и застройка	
	населенных мест с учетом потребностей инвалидов	
	и других маломобильных групп населения	

Технико-экономические показатели

№	Наименование	количество	
		$м^2$	%
1	Площадь участка	2559.63	
2	Площадь покрытий, всего:	1570.06	
	асфальтобетонное покрытие (восстановленное)	1349.29	
	брусчатое покрытие тротуаров и места для тихого отдыха	40.64	
	резиновое покрытие детских, гимнастических площадок	180.13	
3	Площадь озеленения, всего:	989.57	
	в том числе: газона	989.57	

Общие данные

Данный проект разработан ТОО "АСТАНА ПРОЕКТ СЕРВИС" на основании:

- Задания на проктирование от 25.04.18 г, утвержденного акимом Турксибского района г.Алматы;
- Утвержденного Заказчиком эскизного проекта;
- Топографо-геодезической съемки М1:500, выполненной 11.05.18 г. ТОО "АСТАНА ПРОЕКТ СЕРВИС" Государственная лицензия на изыскательскую деятельность №13001168 от 21.02.2013г.

Технические решения, принятые в рабочих чертежах соответствуют требованиям экологических, санитарно-гигиенических, противопожарных и других норм, действующих на территории Республики Казахстан и обеспечивают безопасную для жизни и здоровья людей эксплуатацию объекта при соблюдении мероприятий, предусмотренных рабочими чертежами.

Главный инженер проекта Оспанова А.

Изм.	Кол.уч	Лист	№ док	Подпись	Дата
ГИП		Оспанова А.			
Разработал		Некипелова К.			
Проверил		Бикбаева Р.			
Н.контр.					

19-3-03/18 - ГП

Капитальный ремонт дополнительных 20 дворовых территорий Турксибского района г. Алматы

Благоустройство двора по адресу:
1. ул. Достоевского, 8
2. ул. Достоевского, 10

Стадия	Лист	Листов
РП	1	

Общие данные

АСТАНА ПРОЕКТ СЕРВИС

ГСЛ № 13001169

Формат А2

План демонтажных работ, М1:500

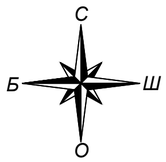

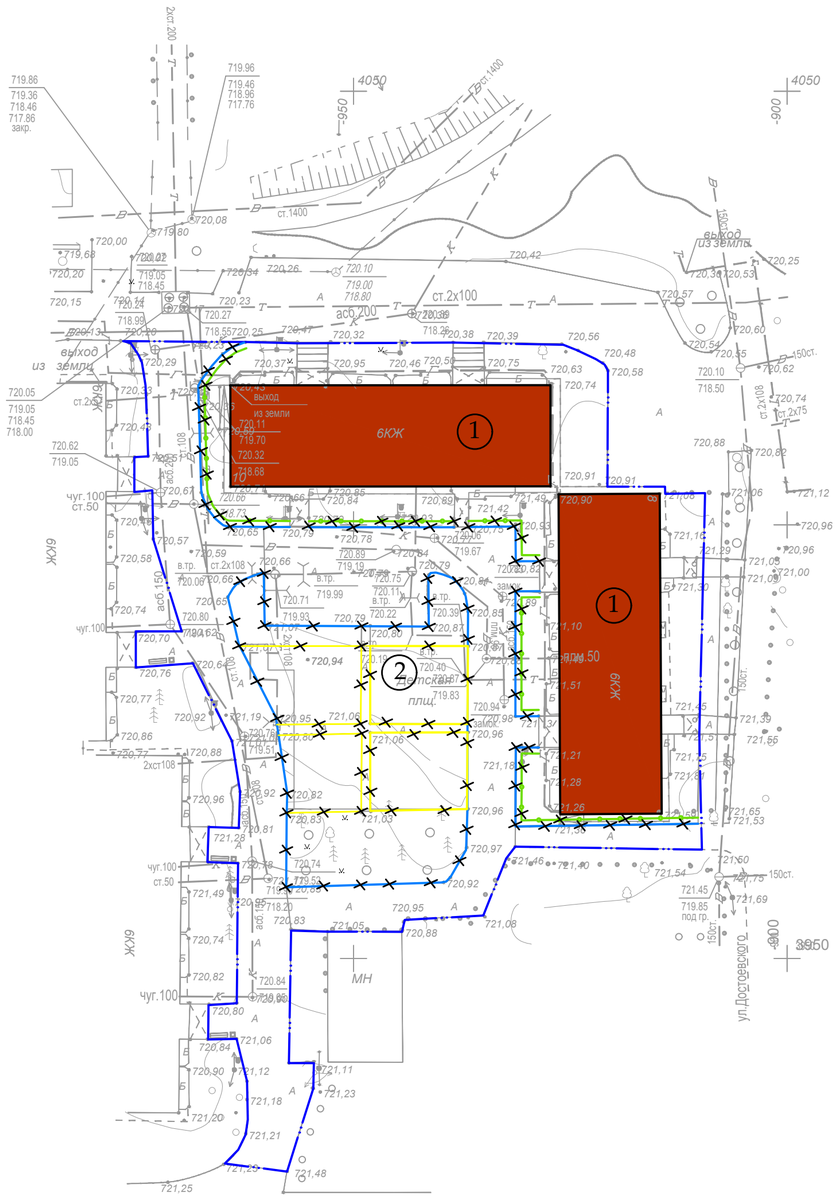

Ведомость демонтажных работ

Условное изобра-жение	Наименование	Ед.изм.	Кол-во	Масса ед., кг	Примечание
	Бортовой камень БР 100.30.15	п.м.	242.41	108	26180.28 кг.
	Бортовой камень БР 100.20.08	п.м.	140.56	38	1124.48 кг.
	Качели металлические двойные	шт.	1	100	100 кг.
	Горка	шт.	1	50	50 кг.
	Песочница	шт.	1	40	40 кг.
	Шведская стенка тройная	шт.	1	100	100 кг.
	Качалка-балансир	шт.	1	50	50 кг.
	Гимнастический комплекс "Рукоход"	шт.	1	250	250 кг.
	Шведская стенка тройная	шт.	1	100	100 кг.

Условные обозначения:

- Граница благоустройства
- Существующие здания
- Существующий бордюр БР100.30.15
- Существующий бордюр БР100.20.8
- Демонтаж
- Существующее ограждение детских площадок и палисадников

Экспликация зданий и сооружений

Номер на плане	Наименование	Примечание
1	Жилой дом	существующ.
2	Детская площадка	существующ.

Внимание!
Подземные коммуникации!
Перед началом производства работ вызвать представителей владельцев коммуникаций!

Изм.	Кол.уч	Лист	№ док	Подпись	Дата
ГИП		Оспанова А.			
Разработал		Некипелова К.			
Проверил		Бикбаева Р.			
Н.контр.					

19-3-03/18 - ГП

Капитальный ремонт дополнительных 20 дворовых территорий Турксибского района г. Алматы

Благоустройство двора по адресу:
1. ул. Достоевского, 8
2. ул. Достоевского, 10

Стадия	Лист	Листов
РП	2	

АСТАНА ПРОЕКТ СЕРВИС

План демонтажных работ, М1:500

ГСЛ № 13001169

Формат А2

С
Б Ш
О

Разбивочный план, М1:500

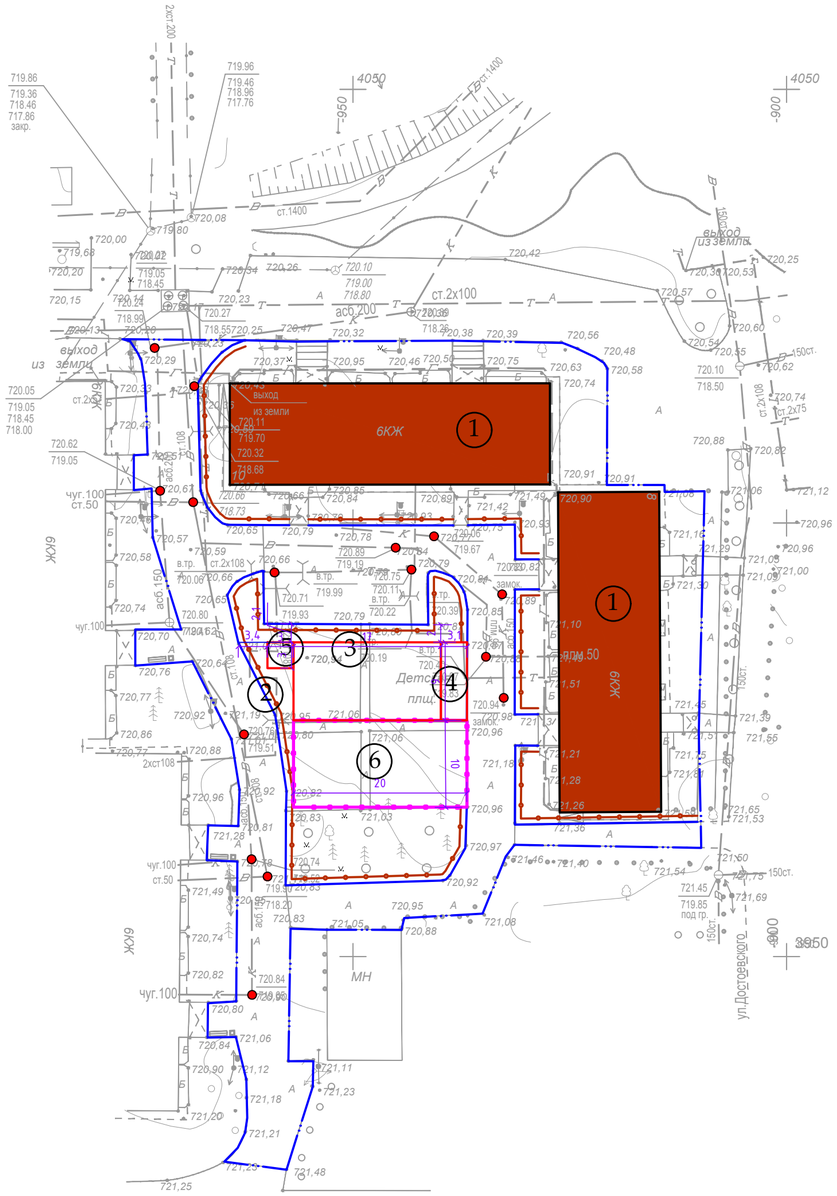

Экспликация зданий и сооружений

Номер на плане	Наименование	Примечание
1	Жилой дом	существующ.
2	Зона тихого отдыха	проектир.
3	Детская площадка с резиновым покрытием	проектир.
4	Гимнастическая площадка с резиновым покрытием	проектир.
5	Детская площадка с песчаным покрытием	проектир.
6	Спортивная площадка из искусственной травы	проектир.

Условные обозначения:

- Граница благоустройства
- Существующие здания
- Проектируемый бордюр БР100.30.15
- Проектируемый бордюр БР100.20.8
- Проектируемое ограждение тип 1
- Люки колодцев, подлежащие подъему
- Проектируемое ограждение спортивной площадки тип 2

ТОО "АСТАНА ПРОЕКТ СЕРВИС"	
Тапсырыс беруші Заказчик	РГП на ПХВ "Енбек"
Директор	Несипбаев М.К.
Исполнитель	Мұса Ш.
Күні Дата	11 мамыр май 2018 жыл год

Внимание!
Подземные коммуникации!
Перед началом производства работ вызвать представителей владельцев коммуникаций!

Изм.	Кол.уч	Лист	№ док	Подпись	Дата
ГИП		Оспанова А.			
Разработал		Некипелова К.			
Проверил		Бикбаева Р.			
Н.контр.					

19-3-03/18 - ГП

Капитальный ремонт дополнительных 20 дворовых территорий Турксибского района г. Алматы

Благоустройство двора по адресу:
1. ул. Достоевского, 8
2. ул. Достоевского, 10

Стадия	Лист	Листов
РП	3	

АСТАНА ПРОЕКТ СЕРВИС

Разбивочный план, М1:500

ГСЛ № 13001169

Формат А2

С
Б Ш
О

План покрытий, М1:500

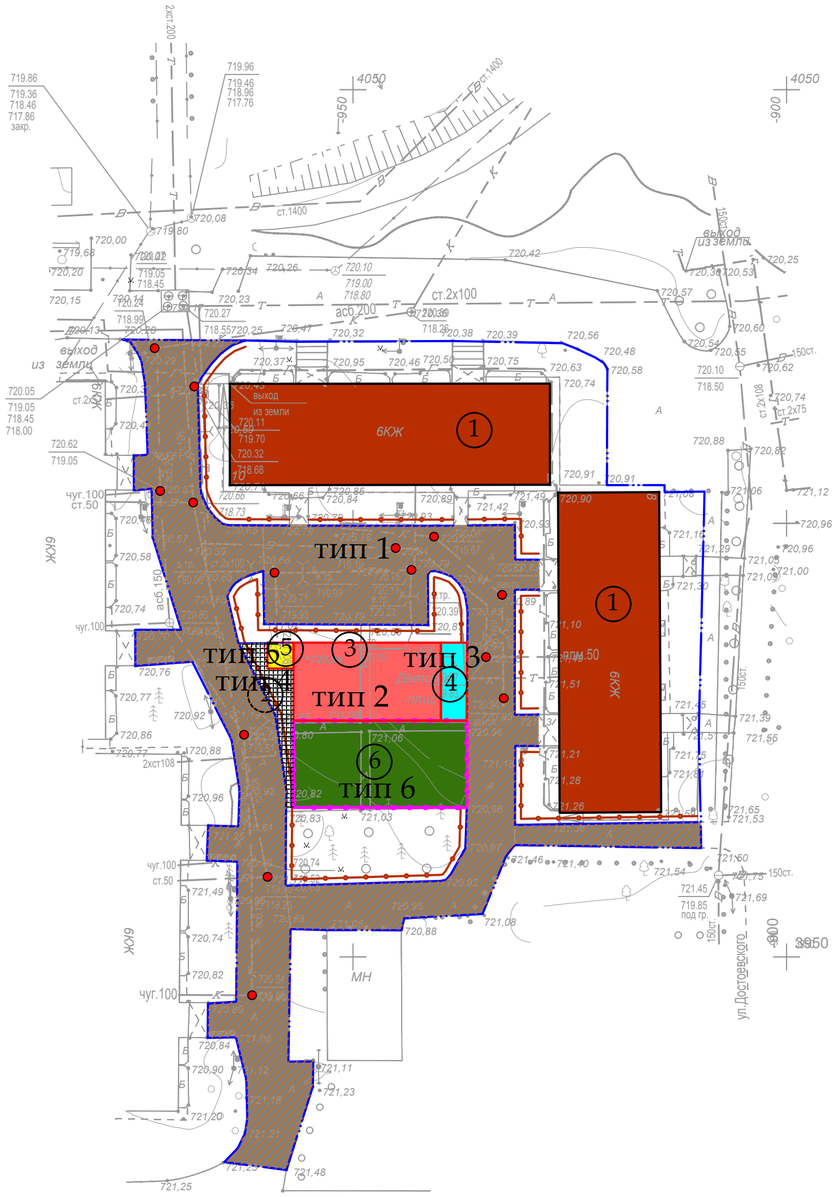

Экспликация зданий и сооружений

Номер на плане	Наименование	Примечание
1	Жилой дом	существующ.
2	Зона тихого отдыха	проектир.
3	Детская площадка с резиновым покрытием	проектир.
4	Гимнастическая площадка с резиновым покрытием	проектир.
5	Детская площадка с песчаным покрытием	проектир.
6	Спортивная площадка из искусственной травы	проектир.

Условные обозначения:

- Граница благоустройства
- Существующие здания
- Проектируемый бордюр БР100.30.15
- Проектируемый бордюр БР100.20.8
- Проектируемое ограждение
- Люки колодцев, подлежащие подъему
- Проектируемое ограждение спортивной площадки тип 2

Ведомость тротуаров, дорожек и площадок

Условное изобра-жение	Наименование	Тип	Ед.изм.	Кол-во	Примечание
тип 1	Асфальтобетонное покрытие (восстановленное)	1	$м^2$	1349.28	
тип 2	Детская площадка	2	$м^2$	153.09	
тип 3	Гимнастическая площадка с резиновым покрытием	3	$м^2$	27.03	
тип 4	Место тихого отдыха из брусчатки	4	$м^2$	40.64	укладка новой брусчатки
тип 5	Детская площадка с песчаным покрытием	5	$м^2$	8.99	
тип 6	Детская площадка с песчаным покрытием	6	$м^2$	200.12	
●	Подъем колодцев бетоном кл. В 15		шт	7	Отклонение крышки колодцев относит.уровня покрытия не допускается более 2см
	Бортовой камень БР 100.30.15		п.м.	242.4	
	Бортовой камень БР 100.20.08		п.м.	88.03	

1. Согласно СНиП III-10-75 «Благоустройство территорий» в местах пересечения проездов и пешеходных дорожек с тротуарами, подходами к площадкам и проездами бортовые камни необходимо заглубить с устройством плавных примыканий для обеспечения проезда детских, инвалидных колясок, санок, а также въезда транспортных средств. Проектом предусмотрено утопление бортового камня, тем самым выполнение съезда для колясок (санок) с ремонтируемой тротуарной части.

Условное обозначение пандуса - ■

Изм.	Кол.уч	Лист	№ док	Подпись	Дата
ГИП		Оспанова А.			
Разработал		Некипелова К.			
Проверил		Бикбаева Р.			
Н.контр.					

19-3-03/18 - ГП

Капитальный ремонт дополнительных 20 дворовых территорий Турксибского района г. Алматы

Благоустройство двора по адресу:
1. ул. Достоевского, 8
2. ул. Достоевского, 10

Стадия	Лист	Листов
РП	4	

АСТАНА ПРОЕКТ СЕРВИС

ГСЛ № 13001169

План покрытий, М1:500

Формат А2

План озеленения. План расстановки МАФ, М1:500

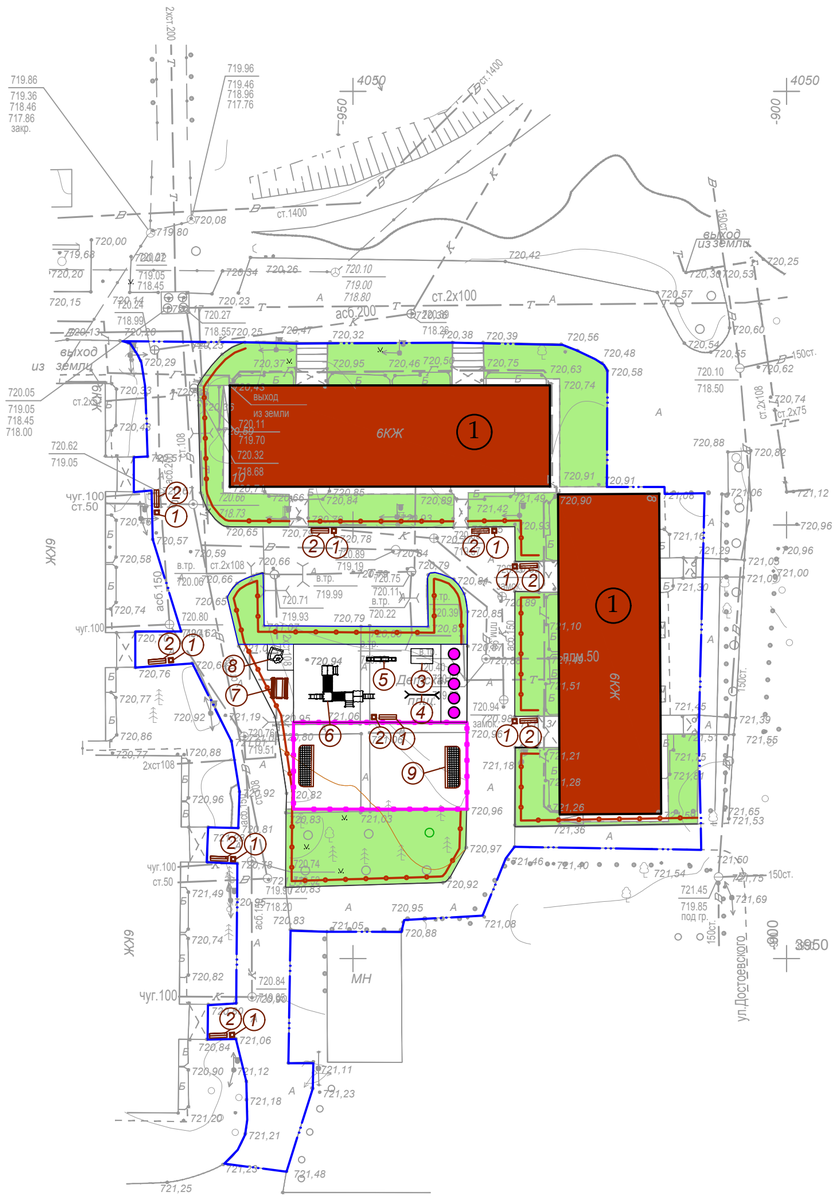

Ведомость малых архитектурных форм

№	Наименование	Обозна-чение	Кол-во	Обозначение типового проекта/СНиПа
1	1213 - Урна металлическая оцинкованная		9	Каталог ТОО "КСИЛ"
2	2211 - Диван на металлических ножках		9	Каталог ТОО "КСИЛ"
3	004304 - Домик-беседка		1	Каталог ТОО "КСИЛ"
4	004155 - Качели двойные		1	Каталог ТОО "КСИЛ"
5	004105 - Качалка балансир "Средняя" для детей от 3х до 12 лет		1	Каталог ТОО "КСИЛ"
6	005121 - Детский игровой комплекс		1	Каталог ТОО "КСИЛ"
7	002604 - Стол со скамьями и навесом		1	Каталог ТОО "КСИЛ"
8	004250 - Песочница ромашка		1	Каталог ТОО "КСИЛ"
9	006601 - Гандбольные ворота (с сеткой 006904)		2	Каталог ТОО "КСИЛ"
10	007537 - Тренажер для детей от 14 лет и старше		1	Каталог ТОО "КСИЛ" Ручки и подножки тренажеров должны быть прорезинены
11	007536 - Тренажер для детей от 14 лет и старше		1	
12	007534 - Тренажер для детей от 14 лет и старше		1	
13	007532 - Тренажер для детей от 14 лет и старше		1	
14	007525 - Тренажер для детей от 14 лет и старше		1	
15	Ограждение детских площадок и палисадников тип 1, п.м.		210.90	
16	Проектируемое ограждение спортивной площадки тип 2		60	

Условные обозначения:

- Граница благоустройства
- Существующие здания
- Проектируемое ограждение тип 1
- Проектируемый газон
- Проектируемое ограждение спортивной площадки тип 2

Ведомость элементов озеленения

№	Наименование	Ед.изм.	Кол-во	Примечание
1	Газон	$м^2$	989.57	посев семян на $1м^2$ - 40гр. травосмеси
2	Санитарная обрезка деревьев	шт.	5	

1. Для устройства газона засыпку растительного слоя (перегной/чернозем) производить на высоту 0,15 метра.

Изм.	Кол.уч	Лист	№ док	Подпись	Дата
ГИП		Оспанова А.			
Разработал		Некипелова К.			
Проверил		Бикбаева Р.			
Н.контр.					

19-3-03/18 - ГП

Капитальный ремонт дополнительных 20 дворовых территорий Турксибского района г. Алматы

Благоустройство двора по адресу:
1. ул. Достоевского, 8
2. ул. Достоевского, 10

Стадия	Лист	Листов
РП	5	

АСТАНА ПРОЕКТ СЕРВИС

План озеленения.
План расстановки МАФ, М1:500

ГСЛ № 13001169

Формат А2

Асфальтобетонное покрытие проездов (восстановление дорожной одежды проездов на сущ.покрытие) тип 1 М1:10

Мелкозернистый асфальтобетон на 100% площади	
типа Б, марки II СТ РК 1225-2013	0,05м
Розлив битума 0,9 кг/м2 на 40% площади	
Крупнозернистый асфальтобетон на 30% площади	
типа Б, марки II СТ РК 1225-2013	0,05м
Выравнивание щебнем фр.20-40мм М1000,	
СТ РК 1284-2004 на 30% площади	0,2м

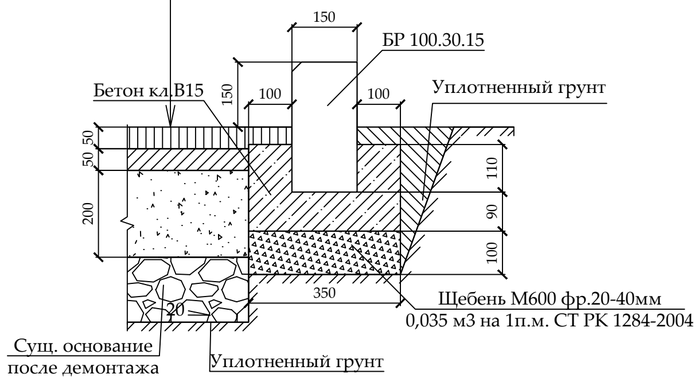

Резиновое покрытие детской площадки тип 2 М1:10

Резиновое покрытие Мастерфайбр	до 0,01 м
Средний слой (грунтовка)	
Горячий мелкозернистый плотный асфальтобетон	
марки II тип В СТ РК 1225-2013	0,05 м
Щебень из плотных горных пород для стр. раб.	
М1000, фр. 20-40 мм СТ РК 1284-2004	0,25 м
Уплотненный грунт	

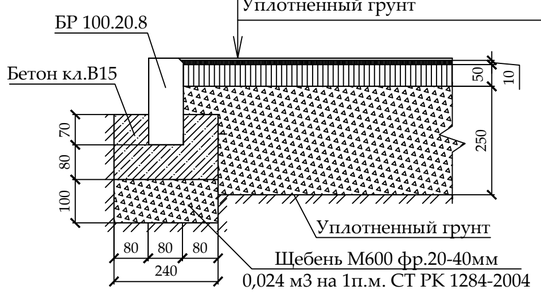

Резиновое покрытие гимнастической площадки тип 3 М1:10

Резиновое покрытие Мастерфайбр	до 0,01 м
Средний слой (грунтовка)	
Горячий мелкозернистый плотный асфальтобетон	
марки II тип В СТ РК 1225-2013	0,05 м
Щебень из плотных горных пород для стр. раб.	
М1000, фр. 20-40 мм СТ РК 1284-2004	0,25 м
Уплотненный грунт	

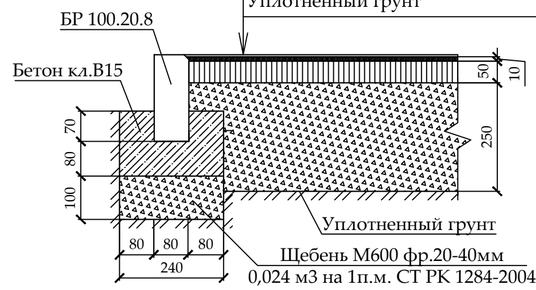

Места для тихого отдыха из брусчатки тип 4 М1:10

Фигурная цветная брусчатка с заполнением	
швов песком м/з ГОСТ 17608-91	0,06 м
Слой из мелкозернистого песка ГОСТ 8736-2014	0,05 м
Щебень М800, фр.5-10мм, 40-70 мм, СТ РК 1284-2004	0,12 м
Песок средней крупности ГОСТ 8736-2014	0,15 м
Уплотненный грунт	

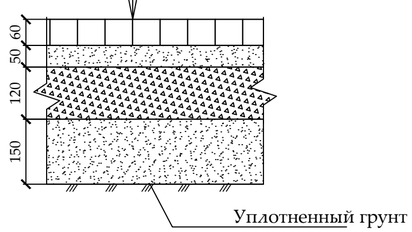

Детская площадка с песчаным покрытием тип 5 М1:10

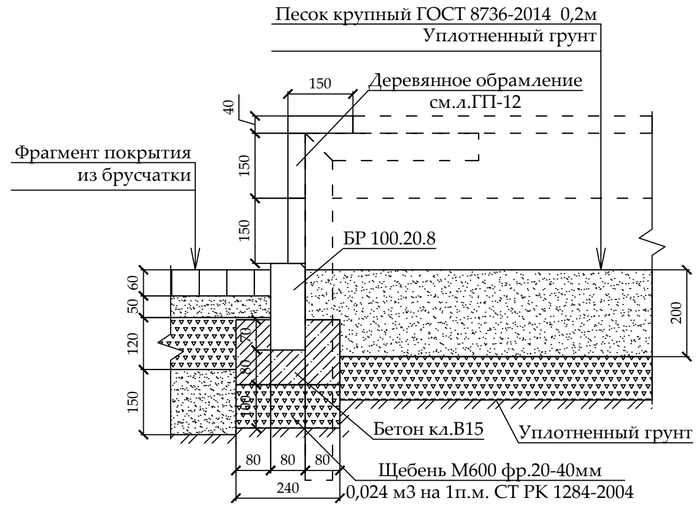

*1. При замене бортового камня предусмотреть демонтаж а/б с одной стороны БК объемом 0,1*0,1 м3 на 1 п.м. бортового камня.*
2. Вывоз мусора и вывоз грунта производить на свалку и отвал соответственно на расстояние 50 км.
3. Приготовление и укладка резинового покрытия на детских, спортивных и гимнастических площадках обязательно производить механизированным способом с использованием специализированной техники согласно ПОС.
4. Нанесение и вчесывание кварцевого песка и резинового гранулята в искусственное покрытие производить механизированным способом с использованием специализированной техники согласно ПОС.
5. До начала производства работ пригласить коммунальные службы.

Изм.	Кол.уч	Лист	№ док	Подпись	Дата
ГИП		Оспанова А.			
Разработал		Некипелова К.			
Проверил		Бикбаева Р.			
Н.контр.					

19-3-03/18 - ГП

Капитальный ремонт дополнительных 20 дворовых территорий Турксибского района г. Алматы

Благоустройство двора по адресу:
1. ул. Достоевского, 8
2. ул. Достоевского, 10

Стадия	Лист	Листов
РП	6	

Конструкции покрытий тип 1...5

АСТАНА ПРОЕКТ СЕРВИС

ГСЛ № 13001169

Формат А2

Ограждение детских площадок и палисадников Тип-1

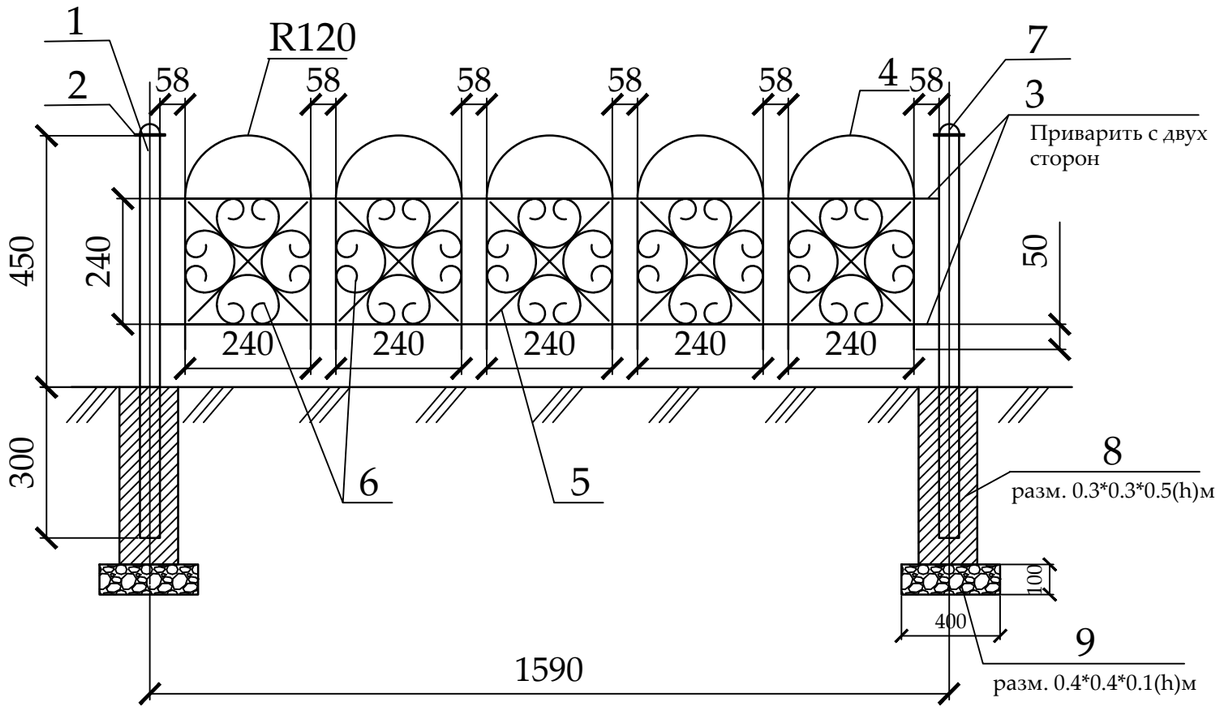

Спецификация
(на один элемент ограждения и одну опору)

Поз.	Обозначение	Наименование	Кол.	Масса ед., кг	Приме-чание
		Тип-1	133		шт.
1	ГОСТ 8645-68	Труба профильная 40х40х3, L=750	1	2,17	2,17 кг
2	ГОСТ 6009-74	Лист 70х2, L=70	1	0,075	0,075 кг
3	ГОСТ 2590-88	Прокат круглый Ø12, L=1550	4	1,37	5,48 кг
4	ГОСТ 2590-88	Прокат круглый Ø12, L=960	5	0,85	4,25 кг
5	ГОСТ 6009-74	Лист 12х3, L=330	10	0,093	0,93 кг
6	ГОСТ 6009-74	Лист 12х3, L=750	20	0,21	4,2 кг
7	ГОСТ 19903-90*	Лист $\frac{-3х50\ ГОСТ\ 6009\text{-}74}{С235\ ГОСТ\ 27772\text{-}88*}$, L=50 мм	1	0,058	0,0,58 кг
8		Бетон класса В15			V=0,045 м3
9		Щебень фр. 20-40мм			V=0,016 м3

Стойка

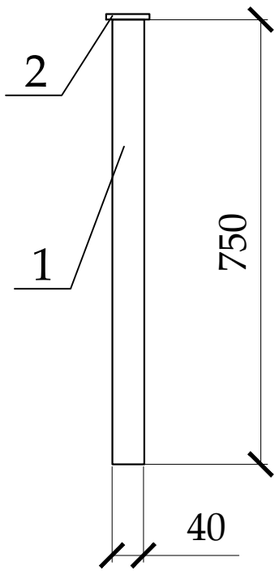

Фрагмент узора

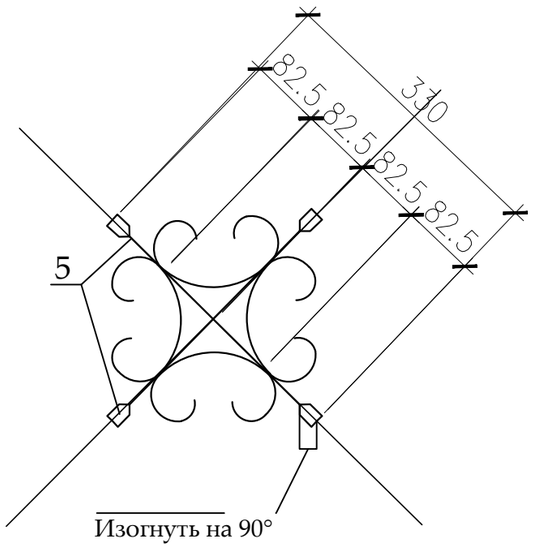

Деталь поз.6

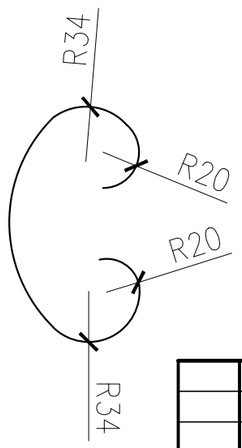

Деталь поз.2

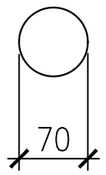

Деталь поз.7

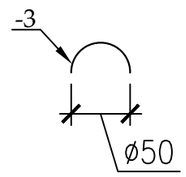

1. Стойки ограждения устанавливать на расстоянии 30-50 см от бордюра.
2. Металлические конструкции изготовить из стали С245.
3. Сварку вести электродами типа Э-42 по ГОСТ 9467-75 в соответствии с требованиями ГОСТ 10922-90. Все сварные швы h=6мм.
4. Все стальные конструкции окрасить эмалью ПФ-115 ГОСТ 6465-76* за два раза по грунтовке ГФ-021 ГОСТ 25129-82* в соответствии с главой СНиП РК 2.01-19-2004 "Защита строительных конструкций от коррозии".
5. Цвет ограждения согласовать с заказчиком.

Изм.	Кол.уч	Лист	№ док	Подпись	Дата
ГИП		Оспанова А.			
Разработал		Некипелова К.			
Проверил		Бикбаева Р.			
Н.контр.					

19-3-03/18 - ГП

Капитальный ремонт дополнительных 20 дворовых территорий Турксибского района г. Алматы

Благоустройство двора по адресу:
1. ул. Достоевского, 8
2. ул. Достоевского, 10

Стадия	Лист	Листов
РП	7	

Ограждение детских площадок и палисадников Тип-1

АСТАНА ПРОЕКТ СЕРВИС

ГСЛ № 13001169

План расположения элементов конструкции

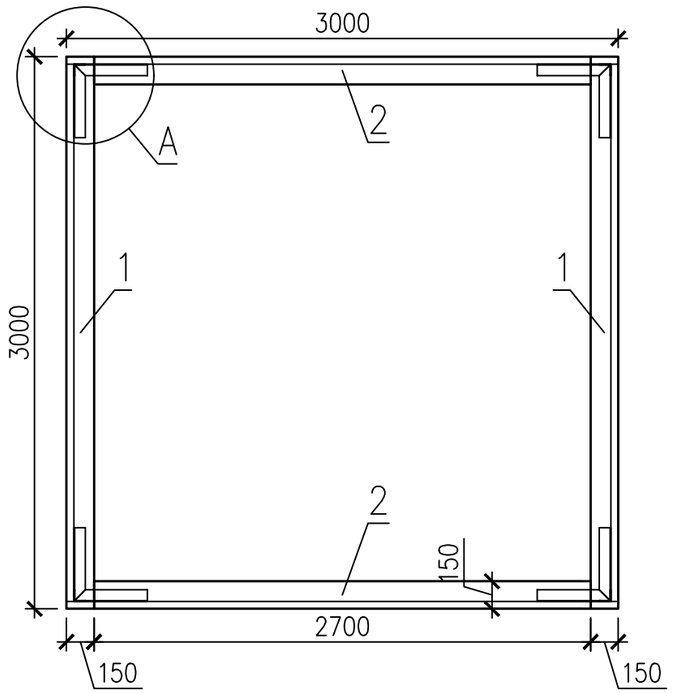

Спецификация элементов конструкции

Поз.	Обозначение	Наименование	Кол.	Масса ед.,кг.	Примеч.
1	ГОСТ 8486-86	Доска 40х150 мм L=3000	6		
2	ГОСТ 8486-86	Доска 40х150 мм L=2700	6		
3	ГОСТ 8509-93	Уголок 63х63х5 ГОСТ 8509-93 / С235 ГОСТ 27772-88* L=800	4	3.85	15.4
4	ГОСТ 8509-93	Уголок 63х63х5 ГОСТ 8509-93 / С235 ГОСТ 27772-88* L=400	8	1.92	15.4
	ГОСТ 7801-81	Болт М12х60	24		
	ГОСТ 5915-70	Гайка М12	24		

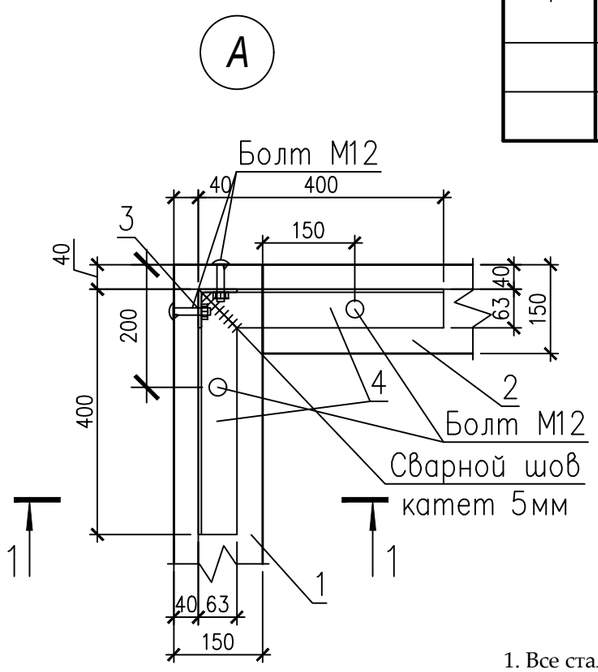

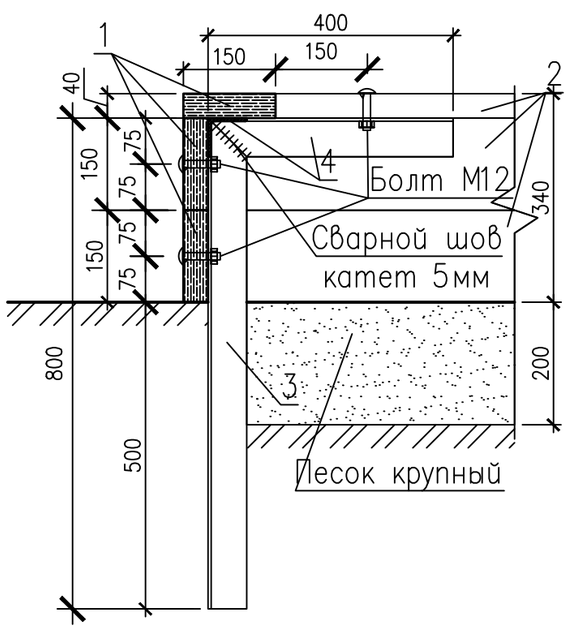

1-1

1. Все стальные конструкции окрасить эмалью ПФ-115 (черного цвета) ГОСТ 6465-76* за два раза по грунту ГФ-021 ГОСТ 25129-82* (общей толщиной 55 мкм) в соответствии с главойСН РК 2.01-01-2013 "Защита строительных конструкций от коррозии".
2. Все работы по сварке металлических конструкций, по сварке монтажных соединений строительных конструкций выполнить в соответствии со СН РК 5.03-07-2013 "Несущие и ограждающие конструкции" и других действующих нормативных и инструктивных документов.
3. Все деревянные изделия покрыть эмалью НЦ-132 ГОСТ6631-74 за два раза по грунту ГФ-021 ГОСТ 25129-82* (общей толщиной 55 мкм).

Изм.	Кол.уч	Лист	№ док	Подпись	Дата
ГИП		Оспанова А.С			
Разработал		Некипелова К.			
Проверил		Бикбаева Р.			
Н.контр.					

19-3-03/18 - ГП

" Капитальный ремонт 20 дворов территорий Турксибского района города Алматы"

Благоустройство двора по адресу:
1. ул. Достоевского, 8
2. ул. Достоевского, 10

Стадия	Лист	Листов
РП	8	

Эскиз деревянного борта детской площадки (песочницы)

АСТАНА ПРОЕКТ СЕРВИС

ГСЛ № 13001169

Ограждение спортивной площадки Тип-2

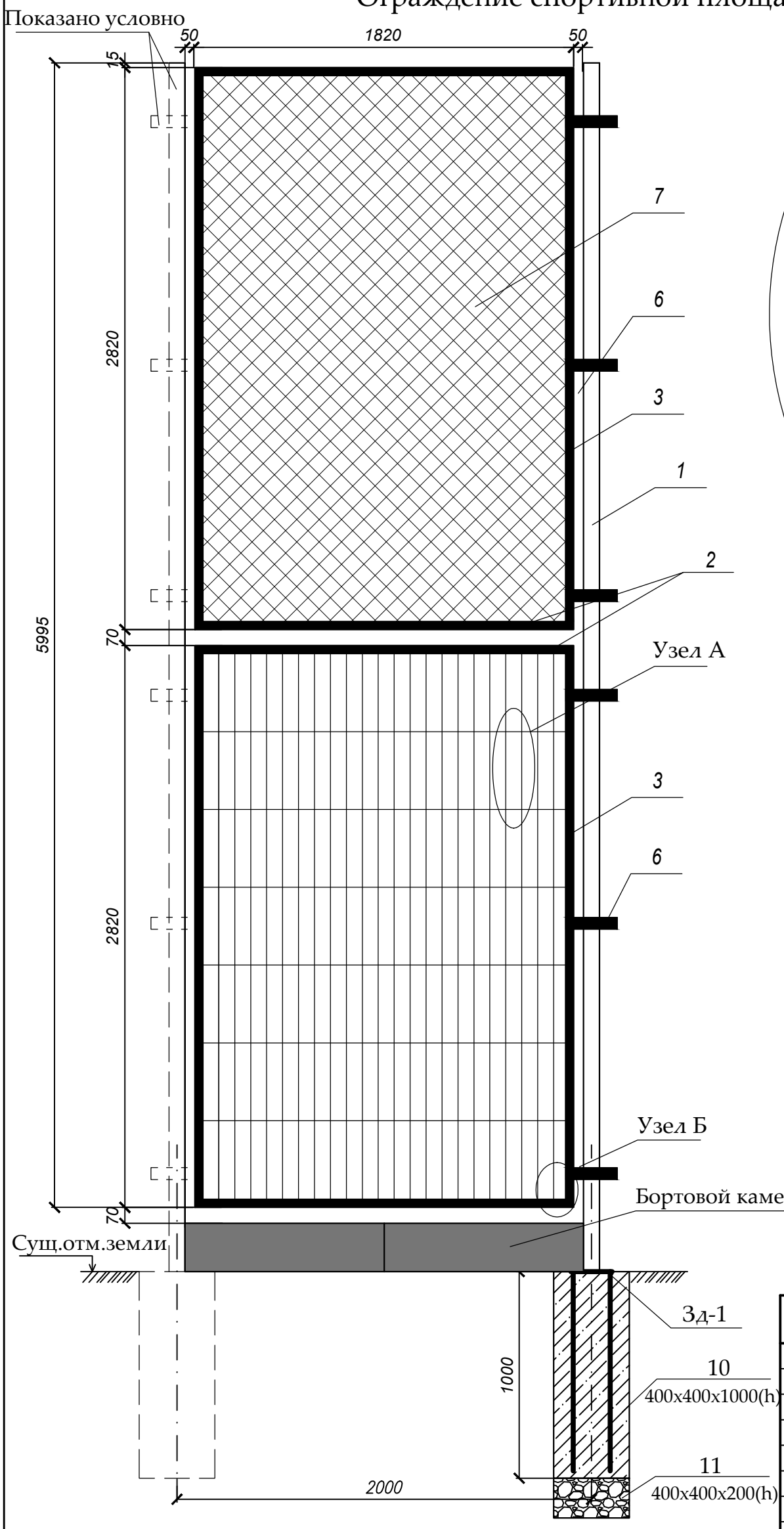

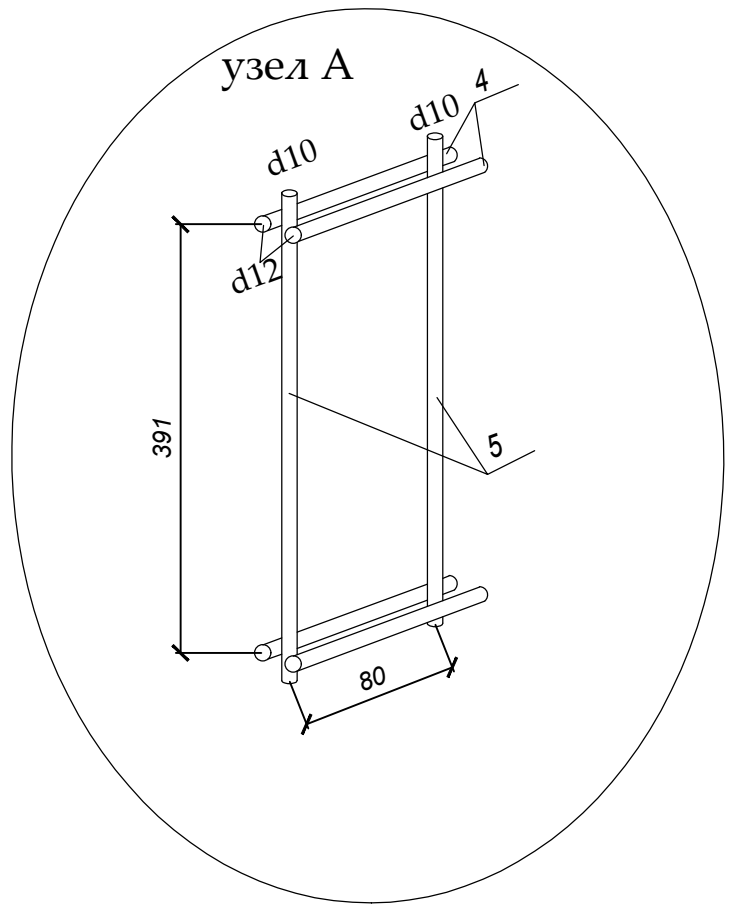

Закладная деталь Зд-1

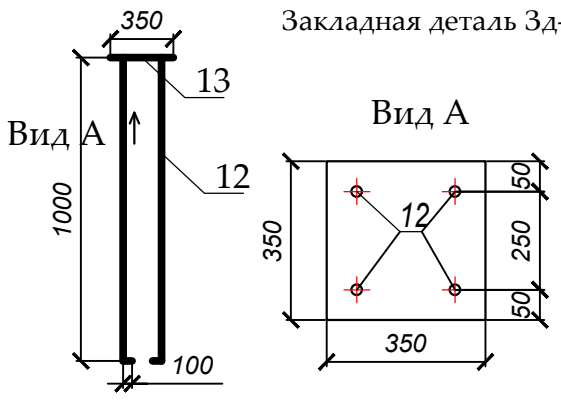

Спецификация
(на один элемент ограждения и одну опору)

Поз.	Обозначение	Наименование	Кол.	Масса ед., кг	Приме-чание
		Ограждение	30		шт.
1	ГОСТ 8639-82	Труба 80x80x4 мм, L=7200 мм	1	67.18	67.18
2	ГОСТ 8645-68	Труба 60x40x3 мм, L=1900 мм	4	8,17	32,60
3	ГОСТ 8639-82	Труба 40x40x3 мм, L=2820 мм	4	9,47	37,90
4	ГОСТ 2590-88	Ø12 мм L=1900 мм	16	1,69	26,99
5	ГОСТ 2590-88	Ø10 мм L=2820 мм	24	1,73	41,69
6	ГОСТ 103-76	Пластина 60x5 мм L=260 мм	6	0,61	3,68
7	ГОСТ 5336-80	Сетка рабица оцинкованная N45	5 м2	1,87 кг/м2	9,35
8	ГОСТ 103-76	Пластина 90x5 мм L=90 мм	1	0,317	0,317
9	ГОСТ 2590-88	Ø10 мм L=9440 мм прут для приваривания сетки	1	5,81	5,81
10		Бетон класса В15			0,16 м3
11		Щебень фр. 20-40			0,032 м3
		Закладная деталь Зд-1			14,94
12	ГОСТ 2590-88	Арматура д.14 А-III L=1100 мм	4	1,33	5,32
13	ГОСТ 103-76	Лист горячекатанный толщиной 10мм 350x350	1	9,62	9,62

1. Металлические конструкции изготовить из стали С245.
2. Сварку вести электродами типа Э-42 по ГОСТ 9467-75 в соответствии с требованиями ГОСТ 10922-90. Все сварные швы h=6мм.
3. Все стальные конструкции окрасить эмалью ПФ-115 ГОСТ 6465-76* за два раза по грунтовке ГФ-021 ГОСТ 25129-82* в соответствии с главой СНиП РК 2.01-19-2004 "Защита строительных конструкций от коррозии".
4. Установку бортовых камней Бр. 100.20.08 произвести между стойками 80*80*4
5. Цвет ограждения согласовать с заказчиком.

Изм.	Кол.уч	Лист	№ док	Подпись	Дата
ГИП		Оспанова А.			
Разработал		Некипелова К.			
Проверил		Бикбаева Р.			
Н.контр.					

19-3-03/18 - ГП

Капитальный ремонт дополнительных 20 дворовых территорий Турксибского района г. Алматы

Благоустройство двора по адресу:
1. ул. Достоевского, 8
2. ул. Достоевского, 10

Стадия	Лист	Листов
РП	9	

АСТАНА ПРОЕКТ СЕРВИС

Ограждение спортивной площадки Тип-2

ГСЛ № 13001169

Формат А2

Калитка К-1 Тип-3

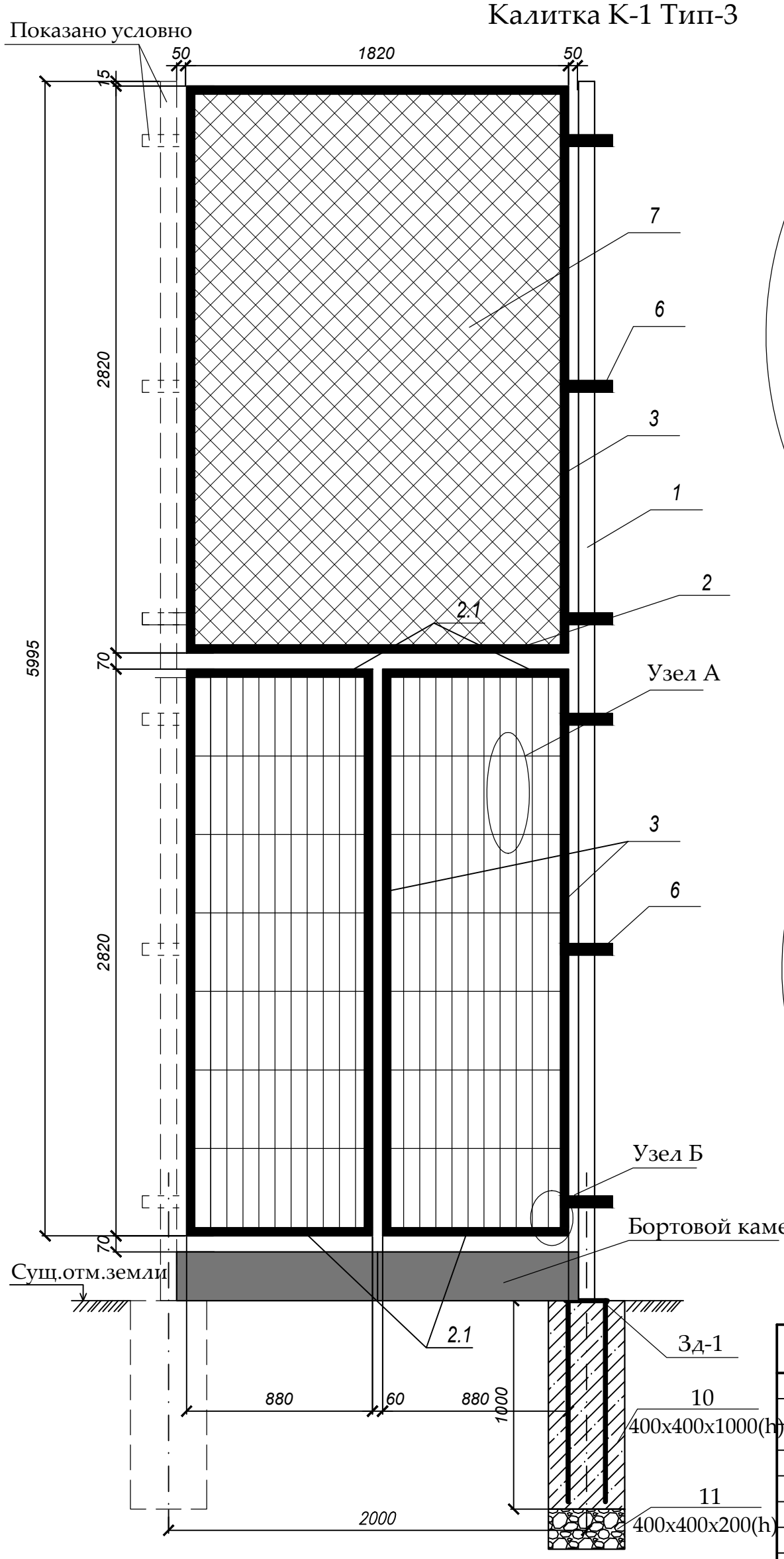

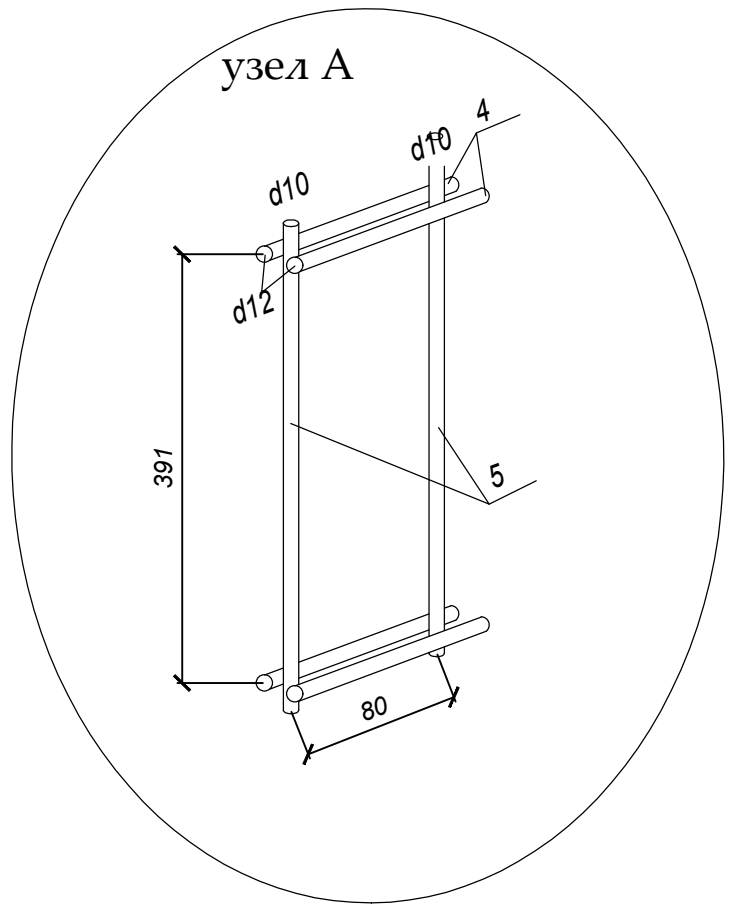

Закладная деталь Зд-1

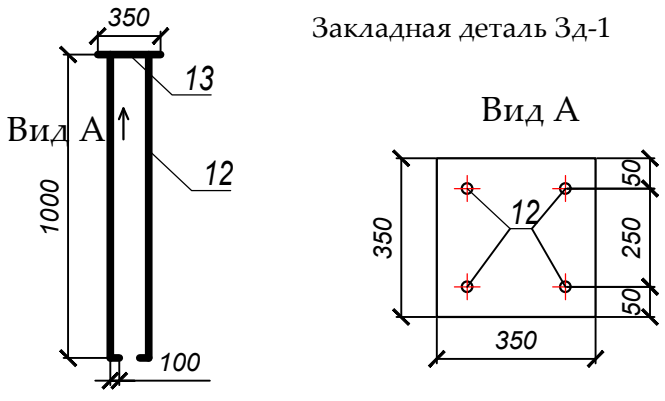

Спецификация
(на один элемент ограждения и одну опору)

Поз.	Обозначение	Наименование	Кол.	Масса ед., кг	Приме-чание
		Калитка К-1	2		шт.
1	ГОСТ 8639-82	Труба 80х80х4 мм, L=7200 мм	1	67.18	67.18
2	ГОСТ 8645-68	Труба 60х40х3 мм, L=1900 мм	2	8,17	16.34
2.1	ГОСТ 8645-68	Труба 60х40х3 мм, L=800 мм	4	3.44	13.76
3	ГОСТ 8639-82	Труба 40х40х3 мм, L=2820 мм	6	9,47	56.82
4	ГОСТ 2590-88	Ø12 мм L=1900 мм	16	1,69	26,99
5	ГОСТ 2590-88	Ø10 мм L=2820 мм	24	1,73	41,69
6	ГОСТ 103-76	Пластина 60х5 мм L=260 мм	6	0,61	3,68
7	ГОСТ 5336-80	Сетка рабица оцинкованная N45	5 м2	1,87 кг/м2	9,35
8	ГОСТ 103-76	Пластина 90х5 мм L=90 мм	1	0,317	0,317
9	ГОСТ 2590-88	Ø10 мм L=9440 мм прут для приваривания сетки	1	5,81	5,81
10		Бетон класса В15			0,16 м3
11		Щебень фр. 20-40			0,032 м3
		Закладная деталь Зд-1			14,94
12	ГОСТ 2590-88	Арматура д.14 А-III L=1100 мм	4	1,33	5,32
13	ГОСТ 103-76	Лист горячекатанный толщиной 10мм 350х350	1	9,62	9,62

1. Металлические конструкции изготовить из стали С245.
2. Сварку вести электродами типа Э-42 по ГОСТ 9467-75 в соответствии с требованиями ГОСТ 10922-90. Все сварные швы h=6мм.
3. Все стальные конструкции окрасить эмалью ПФ-115 ГОСТ 6465-76* за два раза по грунтовке ГФ-021 ГОСТ 25129-82* в соответствии с главой СНиП РК 2.01-19-2004 "Защита строительных конструкций от коррозии".
4. Установку бортовых камней Бр. 100.20.08 произвести между стойками 80*80*4
5. Цвет ограждения согласовать с заказчиком.

Изм.	Кол.уч	Лист	№ док	Подпись	Дата
ГИП		Оспанова А.			
Разработал		Некипелова К.			
Проверил		Бикбаева Р.			
Н.контр.					

19-3-03/18 - ГП

Капитальный ремонт дополнительных 20 дворовых территорий Турксибского района г. Алматы

Благоустройство двора по адресу:
1. ул. Достоевского, 8
2. ул. Достоевского, 10

Стадия	Лист	Листов
РП	10	

АСТАНА ПРОЕКТ СЕРВИС

Ограждение спортивной площадки
Калитка К-1. Тип-3

ГСЛ № 13001169

Формат А2

Общий вид 1

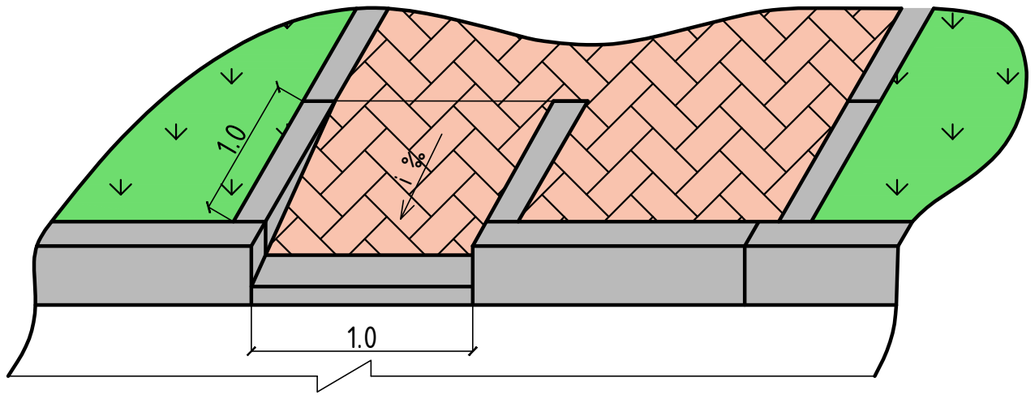

Общий вид 2

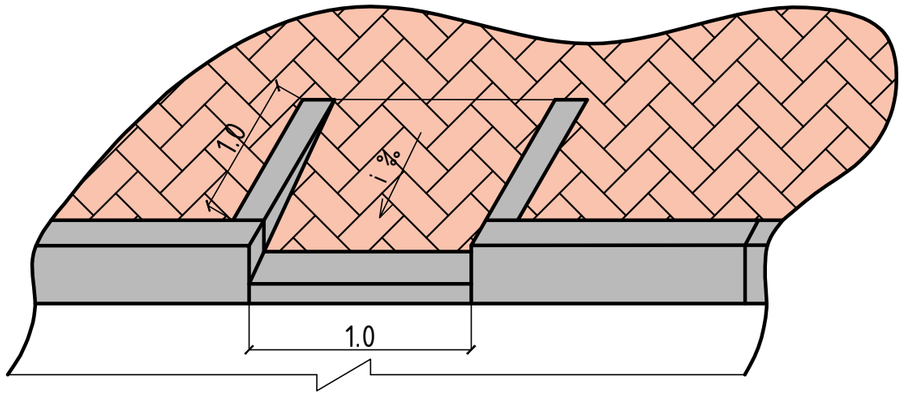

План

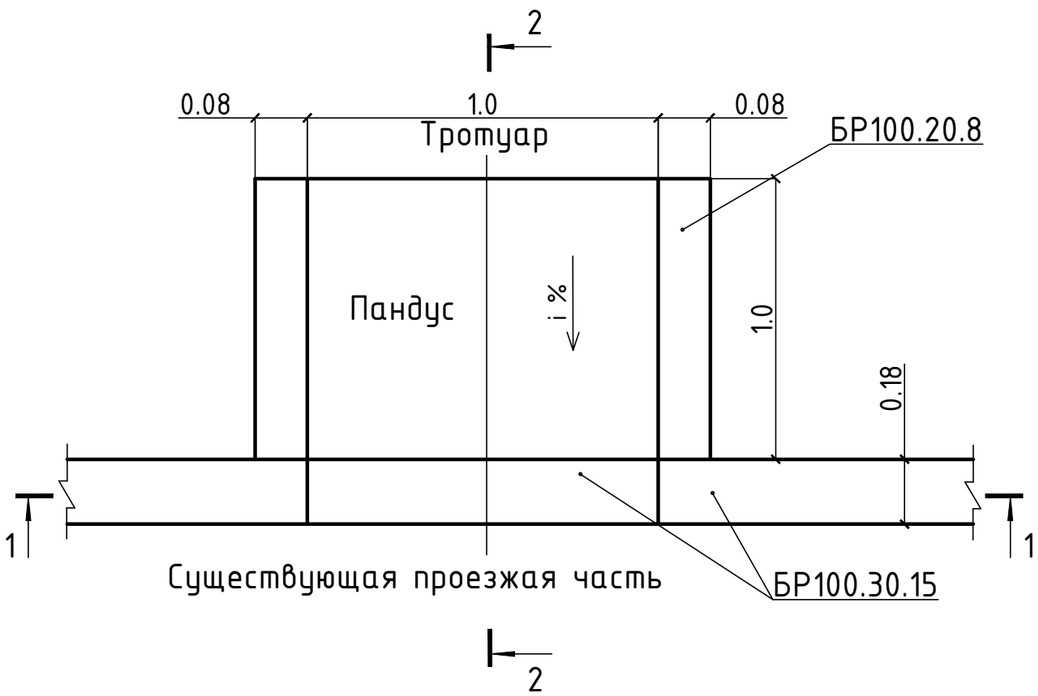

2 – 2

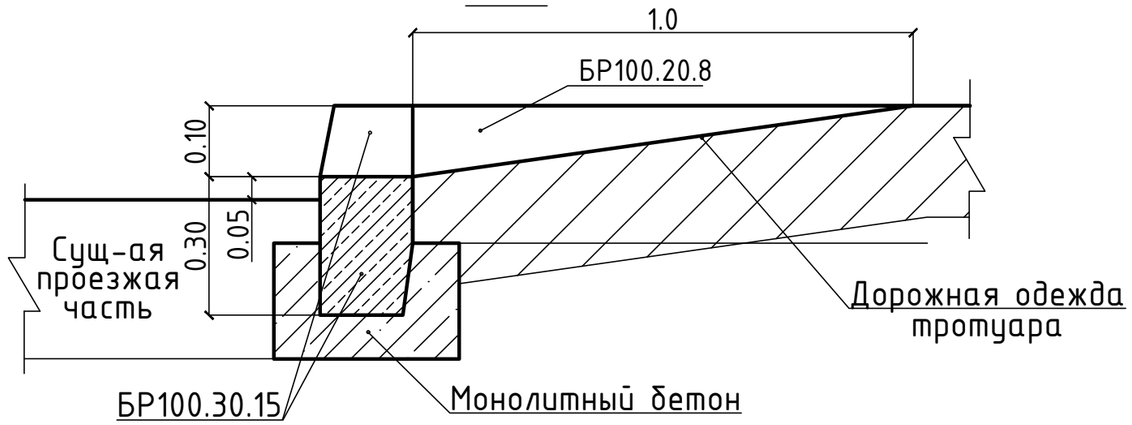

1 – 1

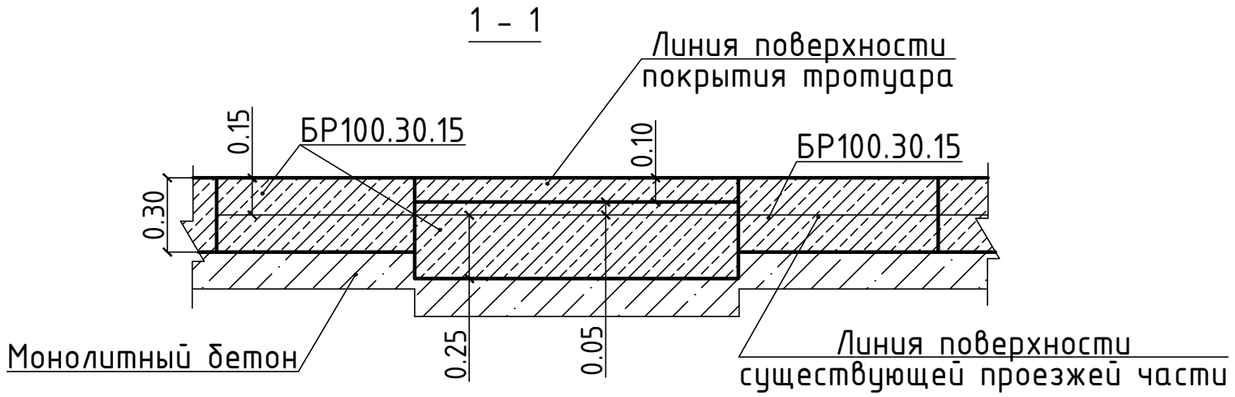

						19-3-03/18 - ГП		
Изм.	Кол.уч	Лист	№ док	Подпись	Дата	Капитальный ремонт дополнительных 20 дворовых территорий Турксибского района г. Алматы		
ГИП		Оспанова А.				Благоустройство двора по адресу: 1. ул. Достоевского, 8 2. ул. Достоевского, 10	Стадия	Лист	Листов
Разработал		Некипелова К.					РП	11	
Проверил		Бикбаева Р.				Деталь сопряжения тротуара (образец)	АСТАНА ПРОЕКТ СЕРВИС		
Н.контр.							ГСЛ № 13001169		

Перечень работ, подлежащих освидетельствованию скрытых работ

N п/п	Наименование	Примечания
	Разработка грунта	
	Устройство подстилающих слоев щебеночных	
	Установка бетонных бортовых камней (пореблика) сечением	
	Подъем колодцев до проектной отметки монолитным бетоном	
	Уплотнение дна корыта	
	Устройство дополнительного слоя основания из естественного щебня	Указать толщину
	Устройство однослойных оснований (указать толщину) из фракционного щебня, уложенного по способу "заклинки"	
	Розлив вяжущих материалов	
	Устройство покрытия из горячих а/б смесей крупнозернистых (указать толщину) на нижний слой	
	Устройство покрытия из горячих а/б смесей мелкозернистых (указать толщину) на верхний слой	
	Устройство песчаного слоя средней крупности (указать толщину)	
	Устройство оснований из щебня фракционого (указать толщину)	
	Слой мелкозернистого песка (указать толщину)	
	Устройство покрытий из брусчатки по готовому подстилающему слою с заполнением швов песком	
	Устройство песчаного слоя (указать толщину)	
	Устройство подстилающих и выравнивающих слоев оснований из песчано-гравийной смеси	Указать толщину
	Устройство однослойных оснований (указать толщину) из фракционного щебня, уложенного по способу "заклинки"	
	Розлив вяжущих материалов	
	Устройство ограждений (для всех типов):	
	Бурение ям	
	Устройство бетонной подготовки	
	Мусорные площадки: устройство подстилающих и выравнивающих слоев оснований из щебня	
	Устройство бетонного основания под мусорную площадку	
	Армирование подстилающих слоев и набетонок	

Изм.	Кол.уч	Лист	№ док	Подпись	Дата
ГИП		Оспанова А.			
Разработал		Некипелова К.			
Проверил		Бикбаева Р.			
Н.контр.					

19-3-03/18 - ГП

Капитальный ремонт дополнительных 20 дворовых территорий Турксибского района г. Алматы

Благоустройство двора по адресу:
1. ул. Достоевского, 8
2. ул. Достоевского, 10

Стадия	Лист	Листов
РП	12	

Перечень работ, подлежащих освидетельствованию скрытых работ

АСТАНА ПРОЕКТ СЕРВИС

ГСЛ № 13001169

Ведомость рабочих чертежей основного комплекта

№	Наименование	Примечание
1	Общие данные	
2	План демонтажных работ, М1:500	
3	Разбивочный план, М1:500	
4	План покрытий, М1:500	
5	План озеленения. План расстановки МАФ М 1:500	
6	Конструкции покрытий тип 1...5	
7	Ограждение детских площадок и палисадников. Тип-1	
8	Эскиз деревянного борта детский площадки (песочница)	
9	Ограждение спортивной площадки. Тип-2	
10	Ограждение спортивной площадки. Калитка К-1. Тип-3	
11	Деталь сопряжения тротуара (образец)	
12	Перечень работ, подлежащих освидетельствованию скрытых работ	

Ведомость основных комплектов рабочих чертежей

Обозначение	Наименование	Примечание
ПЗ	Пояснительная записка	
ГП	Генеральный план	
НО	Наружное освещение	
СД	Сметная документация	
	Альбом малых архитектурных форм	

Общие данные

Данный проект разработан ТОО "АСТАНА ПРОЕКТ СЕРВИС" на основании:

- Задания на проктирование от 25.04.18 г, утвержденного акимом Турксибского района г.Алматы;
- Утвержденного Заказчиком эскизного проекта;
- Топографо-геодезической съемки М1:500, выполненной 11.05.18 г. ТОО "АСТАНА ПРОЕКТ СЕРВИС" Государственная лицензия на изыскательскую деятельность №13001168 от 21.02.2013г.

Технические решения, принятые в рабочих чертежах соответствуют требованиям экологических, санитарно-гигиенических, противопожарных и других норм, действующих на территории Республики Казахстан и обеспечивают безопасную для жизни и здоровья людей эксплуатацию объекта при соблюдении мероприятий, предусмотренных рабочими чертежами.

Главный инженер проекта Оспанова А.

Ведомость ссылочных и прилагаемых документов

Обозначение	Наименование	Примечания
	Ссылочные документы	
СПДС. ГОСТ 21.508-93	Правила выполнения рабочей документации	
	генеральных планов предприятий, сооружений	
	и жилищно-гражданских объектов	
СНиП РК 3.01-01-2013	Градостроительства. Планировка и застройка	
	городских и сельских населенных пунктов.	
РДС РК 3.01-05-2013	Градостроительство. Планировка и застройка	
	населенных мест с учетом потребностей инвалидов	
	и других маломобильных групп населения	

Технико-экономические показатели

№	Наименование	количество	
		$м^2$	%
1	Площадь участка	5197.62	
2	Площадь покрытий, всего:	1876.73	
	асфальтобетонное покрытие (восстановленное)	1626.01	
	брусчатое покрытие тротуаров и места для тихого отдыха	35.92	
	резиновое покрытие детских, гимнастических площадок	205.82	
	площадь песчаного покрытия	8.98	
3	Площадь озеленения, всего:	3320.89	
	в том числе: газона	3320.89	

Изм.	Кол.уч	Лист	№ док	Подпись	Дата	19-3-03/18 - ГП			
						Капитальный ремонт дополнительных 20 дворовых территорий Турксибского района г. Алматы			
ГИП		Оспанова А.				Благоустройство двора по адресу: 1. ул. Достоевского, 8/2 2. ул. Достоевского, 8/3	Стадия	Лист	Листов
Разработал		Некишелова К.					РП	1	
Проверил		Бикбаева Р.				Общие данные	АСТАНА ПРОЕКТ СЕРВИС		
Н.контр.							ГСЛ № 13001169		

Формат А2

План демонтажных работ, М1:500

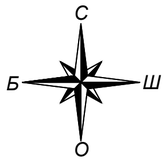

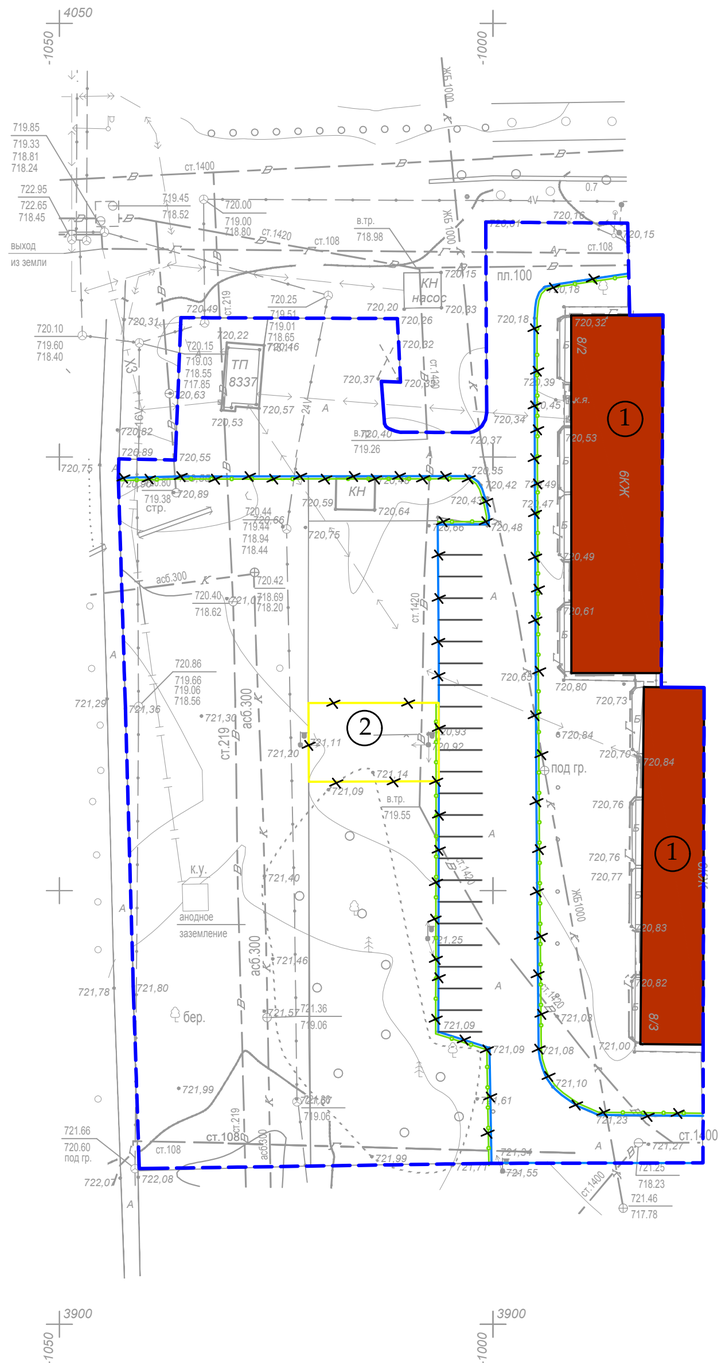

Ведомость демонтажных работ

Условное изобра-жение	Наименование	Ед.изм.	Кол-во	Масса ед., кг	Примечание
	Бортовой камень БР 100.30.15	п.м.	276.10	108	26818.8 кг.
	Бортовой камень БР 100.20.08	п.м.	48.11	38	1828.18 кг.
	Существующее ограждение детских площадок и палисадников	п.м.	229.47	38	8719.86 кг.
	Качели металлические двойные	шт.	1	100	100 кг.
	Горка	шт.	1	50	50 кг.
	Песочница	шт.	1	40	40 кг.
	Шведская стенка тройная	шт.	1	100	100 кг.
	Качалка-балансир	шт.	1	50	50 кг.
	Гимнастический комплекс "Рукоход"	шт.	1	250	250 кг.
	Шведская стенка тройная	шт.	1	100	100 кг.

Условные обозначения:

- Граница благоустройства
- Существующие здания
- Существующий бордюр БР100.30.15
- Существующий бордюр БР100.20.8
- Демонтаж
- Существующее ограждение детских площадок и палисадников

Экспликация зданий и сооружений

Номер на плане	Наименование	Примечание
1	Жилой дом	существующ.
2	Детская площадка	существующ.

Внимание!
Подземные коммуникации!
Перед началом производства работ вызвать представителей владельцев коммуникаций!

Изм.	Кол.уч	Лист	№ док	Подпись	Дата
ПИП		Оспанова А.			
Разработал		Некипелова К.			
Проверил		Бикбаева Р.			
Н.контр.					

19-3-03/18 - ГП

Капитальный ремонт дополнительных 20 дворовых территорий Турксибского района г. Алматы

Благоустройство двора по адресу:
1. ул. Достоевского, 8/2
2. ул. Достоевского, 8/3

Стадия	Лист	Листов
РП	2	

АСТАНА ПРОЕКТ СЕРВИС

План демонтажных работ, М1:500

ГСЛ № 13001169

Формат А2

С
Б Ш
О

Разбивочный план, М1:500

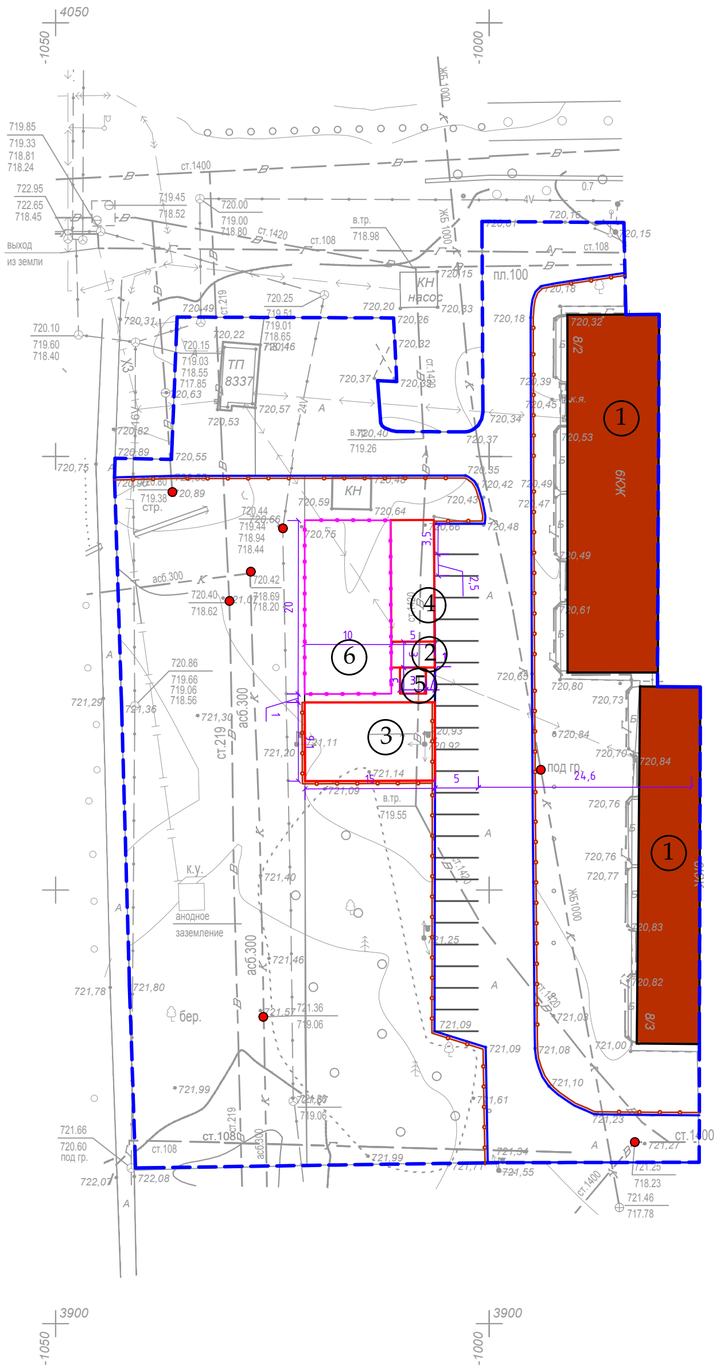

Экспликация зданий и сооружений

Номер на плане	Наименование	Примечание
1	Жилой дом	существующ.
2	Зона тихого отдыха	проектир.
3	Детская площадка с резиновым покрытием	проектир.
4	Гимнастическая площадка с резиновым покрытием	проектир.
5	Детская площадка с песчаным покрытием	проектир.
6	Спортивная площадка из искусственной травы	проектир.

Условные обозначения:

- Граница благоустройства
- Существующие здания
- Проектируемый бордюр БР100.30.15
- Проектируемый бордюр БР100.20.8
- Проектируемое ограждение тип 1
- Люки колодцев, подлежащие подъему
- Проектируемое ограждение спортивной площадки тип 2

Внимание!
Подземные коммуникации!
Перед началом производства работ вызвать представителей владельцев коммуникаций!

ИП "Маркшейдер"	
Тапсырыс беруші Заказчик	ТОО "Астана Проект Сервис"
Директор	Кидирбаев Б.И.
Исполнитель	Муса Ш.
Күні Дата	11 мамыр 2018 жыл год

Изм.	Кол.уч	Лист	№ док	Подпись	Дата
ГИП		Оспанова А.			
Разработал		Некипелова К.			
Проверил		Бикбаева Р.			
Н.контр.					

19-3-03/18 - ГП

Капитальный ремонт дополнительных 20 дворовых территорий Турксибского района г. Алматы

Благоустройство двора по адресу:
1. ул. Достоевского, 8/2
2. ул. Достоевского, 8/3

Стадия	Лист	Листов
РП	3	

АСТАНА ПРОЕКТ СЕРВИС

Разбивочный план, М1:500

ГСЛ № 13001169

Формат А2

План покрытий, М1:500

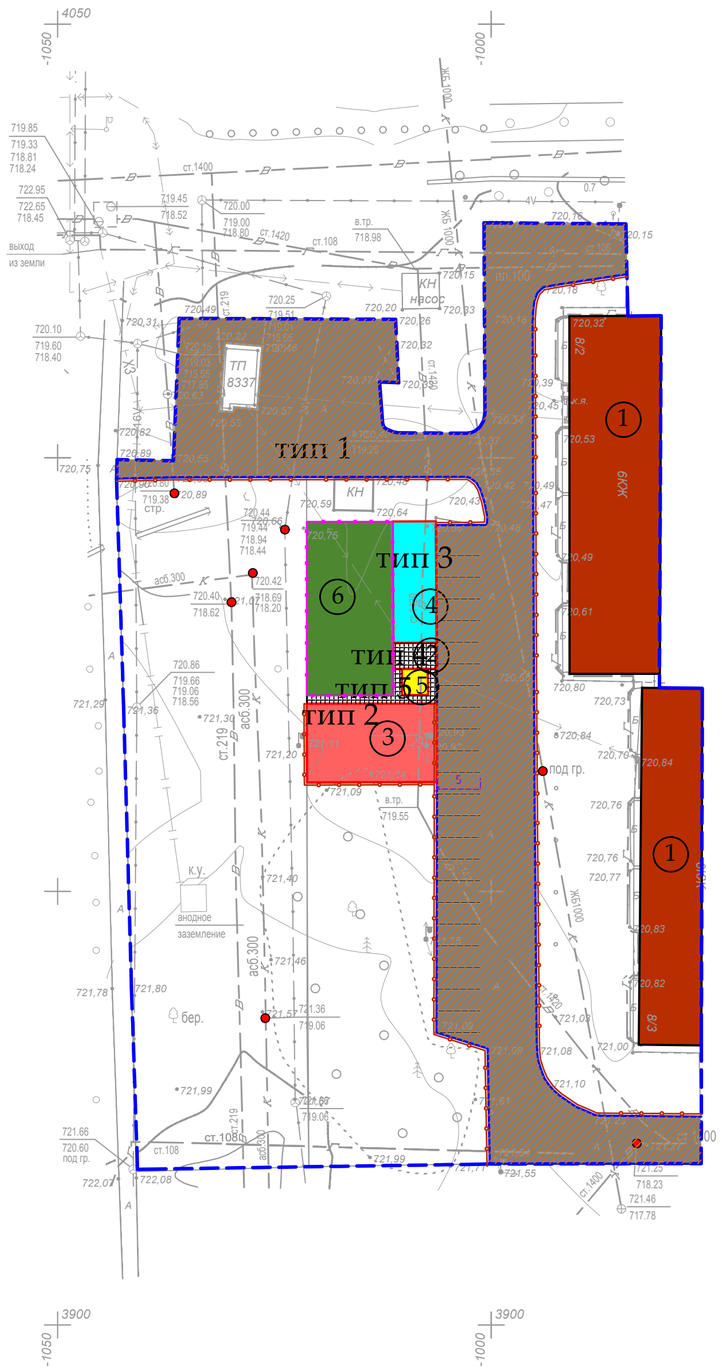

Экспликация зданий и сооружений

Номер на плане	Наименование	Примечание
1	Жилой дом	существующ.
2	Зона тихого отдыха	проектир.
3	Детская площадка с резиновым покрытием	проектир.
4	Гимнастическая площадка с резиновым покрытием	проектир.
5	Детская площадка с песчаным покрытием	проектир.
6	Спортивная площадка из искусственной травы	проектир.

Условные обозначения:

- Граница благоустройства
- Существующие здания
- Проектируемый бордюр БР100.30.15
- Проектируемый бордюр БР100.20.8
- Проектируемое ограждение
- Люки колодцев, подлежащие подъему
- Проектируемое ограждение спортивной площадки тип 2

Ведомость тротуаров, дорожек и площадок

Условное изобра-жение	Наименование	Тип	Ед.изм.	Кол-во	Примечание
тип 1	Асфальтобетонное покрытие (восстановленное)	1	$м^2$	1626	
тип 2	Детская площадка	2	$м^2$	135.82	
тип 3	Гимнастическая площадка с резиновым покрытием	3	$м^2$	69.99	
тип 4	Тротуар из брусчатки	4	$м^2$	20.99	
тип 4	Место тихого отдыха из брусчатки	4	$м^2$	14.92	
тип 5	Детская площадка с песчаным покрытием	5	$м^2$	8.99	
тип 6	Спортивная площадка	6	$м^2$	199.11	
	Подъем колодцев бетоном кл. В 15		шт	7	Отклонение крышки колодцев относит.уровня покрытия не допускается более 2см
	Бортовой камень БР 100.30.15		п.м.	276.10	
	Бортовой камень БР 100.20.08		п.м.	114.09	

1. Согласно СНиП III-10-75 «Благоустройство территорий» в местах пересечения проездов и пешеходных дорожек с тротуарами, подходами к площадкам и проездами бортовые камни необходимо заглубить с устройством плавных примыканий для обеспечения проезда детских, инвалидных колясок, санок, а также въезда транспортных средств. Проектом предусмотрено утопление бортового камня, тем самым выполнение съезда для колясок (санок) с ремонтируемой тротуарной части.

Условное обозначение пандуса - ■

Изм.	Кол.уч	Лист	№ док	Подпись	Дата
ГИП		Оспанова А.			
Разработал		Некипелова К.			
Проверил		Бикбаева Р.			
Н.контр.					

19-3-03/18 - ГП

Капитальный ремонт дополнительных 20 дворовых территорий Турксибского района г. Алматы

Благоустройство двора по адресу:
1. ул. Достоевского, 8/2
2. ул. Достоевского, 8/3

Стадия	Лист	Листов
РП	4	

АСТАНА ПРОЕКТ СЕРВИС

ГСЛ № 13001169

План покрытий, М1:500

Формат А2

С
Б Ш
О

План озеленения. План расстановки МАФ, М1:500

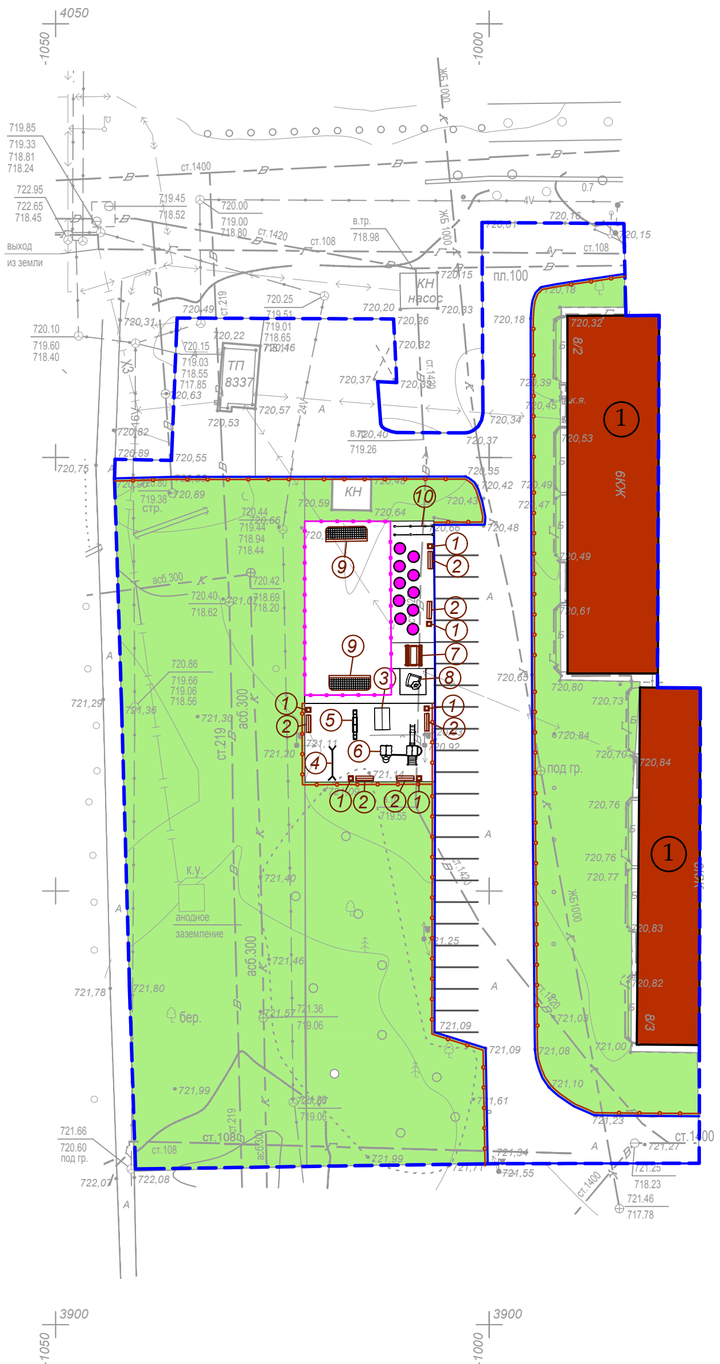

Ведомость малых архитектурных форм

№	Наименование	Обозна-чение	Кол-во	Обозначение типового проекта/СНиПа
1	1213 - Урна металлическая оцинкованная		6	Каталог ТОО "КСИЛ"
2	2211 - Диван на металлических ножках		6	Каталог ТОО "КСИЛ"
3	004304 - Домик-беседка		1	Каталог ТОО "КСИЛ"
4	004155 - Качели двойные		1	Каталог ТОО "КСИЛ"
5	004105 - Качалка балансир "Средняя" для детей от 3х до 12 лет		1	Каталог ТОО "КСИЛ"
6	005527 - Детский игровой комплекс		1	Каталог ТОО "КСИЛ"
7	002604 - Стол со скамьями и навесом		1	Каталог ТОО "КСИЛ"
8	004250 - Песочница ромашка		1	Каталог ТОО "КСИЛ"
9	006601 - Гандбольные ворота (с сеткой 006904)		2	Каталог ТОО "КСИЛ"
10	006443 - Брусья двойные, разноуровневые		1	Каталог ТОО "КСИЛ"
11	007537 - Тренажер для детей от 14 лет и старше		1	Каталог ТОО "КСИЛ" Ручки и подножки тренажеров должны быть прорезинены
12	007536 - Тренажер для детей от 14 лет и старше		1	
13	007534 - Тренажер для детей от 14 лет и старше		1	
14	007532 - Тренажер для детей от 14 лет и старше		1	
15	007530 - Тренажер для детей от 14 лет и старше		1	
16	007525 - Тренажер для детей от 14 лет и старше		1	
17	007512 - Тренажер для детей от 14 лет и старше		1	
18	007513 - Тренажер для детей от 14 лет и старше		1	
19	007506 - Тренажер для детей от 14 лет и старше		1	
20	007520 - Тренажер для детей от 14 лет и старше		1	
21	Ограждение детских площадок и палисадников тип 1, п.м.		254.14	
22	Проектируемое ограждение спортивной площадки тип 2		59.95	

Условные обозначения:

- Граница благоустройства
- Существующие здания
- Проектируемое ограждение тип 1
- Проектируемый газон
- Проектируемое ограждение спортивной площадки тип 2

Ведомость элементов озеленения

№	Наименование	Ед.изм.	Кол-во	Примечание
1	Газон	$м^2$	3320.89	посев семян на $1м^2$ - 40гр. травосмеси
2	Санитарная обрезка деревьев	шт.	5	

1. Для устройства газона засыпку растительного слоя (перегной/чернозем) производить на высоту 0,15 метра.

Изм.	Кол.уч	Лист	№ док	Подпись	Дата
ГИП		Оспанова А.			
Разработал		Некипелова К.			
Проверил		Бикбаева Р.			
Н.контр.					

19-3-03/18 - ГП

Капитальный ремонт дополнительных 20 дворовых территорий Турксибского района г. Алматы

Благоустройство двора по адресу:
1. ул. Достоевского, 8/2
2. ул. Достоевского, 8/3

Стадия	Лист	Листов
РП	5	

АСТАНА ПРОЕКТ СЕРВИС

План озеленения.
План расстановки МАФ, М1:500

ГСЛ № 13001169

Формат А2

Асфальтобетонное покрытие проездов (восстановление дорожной одежды проездов на сущ.покрытие) тип 1 М1:10

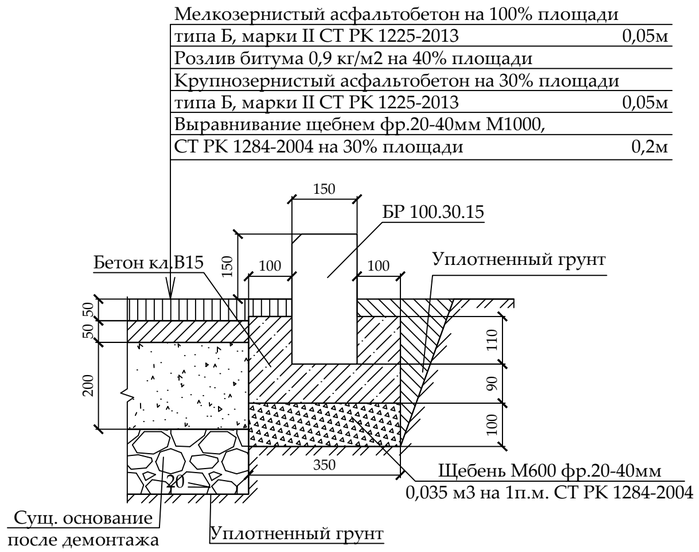

Резиновое покрытие детской площадки тип 2 М1:10

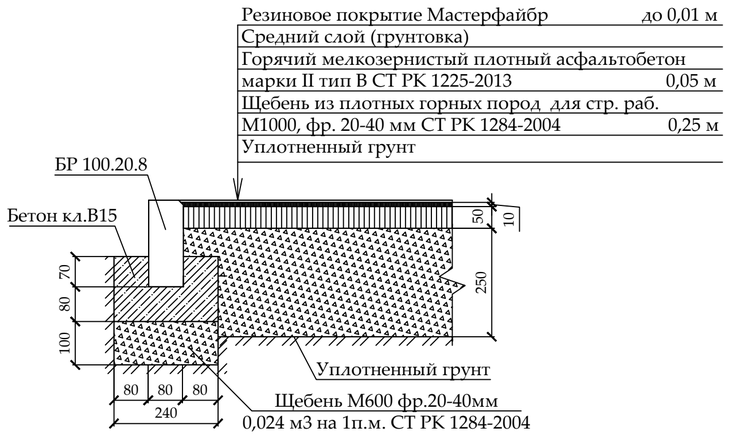

Резиновое покрытие гимнастической площадки тип 3 М1:10

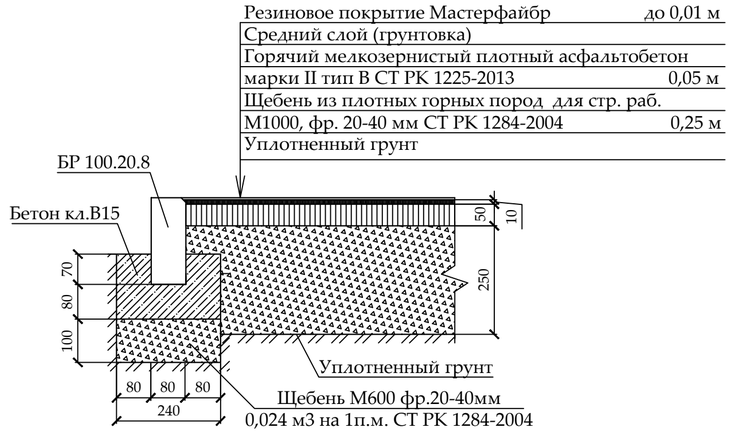

Места для тихого отдыха из брусчатки тротуарное покрытие из брусчатки тип 4 М1:10

Детская площадка с песчаным покрытием тип 5 М1:10

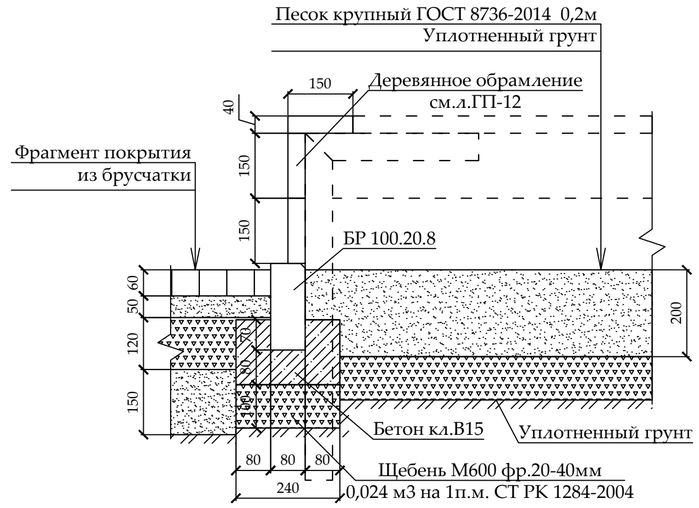

*1. При замене бортового камня предусмотреть демонтаж а/б с одной стороны БК объемом 0,1*0,1 м3 на 1 п.м. бортового камня.*
2. Вывоз мусора и вывоз грунта производить на свалку и отвал соответственно на расстояние 50 км.
3. Приготовление и укладка резинового покрытия на детских, спортивных и гимнастических площадках обязательно производить механизированным способом с использованием специализированной техники согласно ПОС.
4. Нанесение и вчесывание кварцевого песка и резинового гранулята в искусственное покрытие производить механизированным способом с использованием специализированной техники согласно ПОС.
5. До начала производства работ пригласить коммунальные службы.

Изм.	Кол.уч	Лист	№ док	Подпись	Дата
ГИП		Оспанова А.			
Разработал		Некипелова К.			
Проверил		Бикбаева Р.			
Н.контр.					

19-3-03/18 - ГП

Капитальный ремонт дополнительных 20 дворовых территорий Турксибского района г. Алматы

Благоустройство двора по адресу:
1. ул. Достоевского, 8/2
2. ул. Достоевского, 8/3

Стадия	Лист	Листов
РП	6	

Конструкции покрытий тип 1...5

АСТАНА ПРОЕКТ СЕРВИС

ГСЛ № 13001169

Формат А2

Ограждение детских площадок и палисадников Тип-1

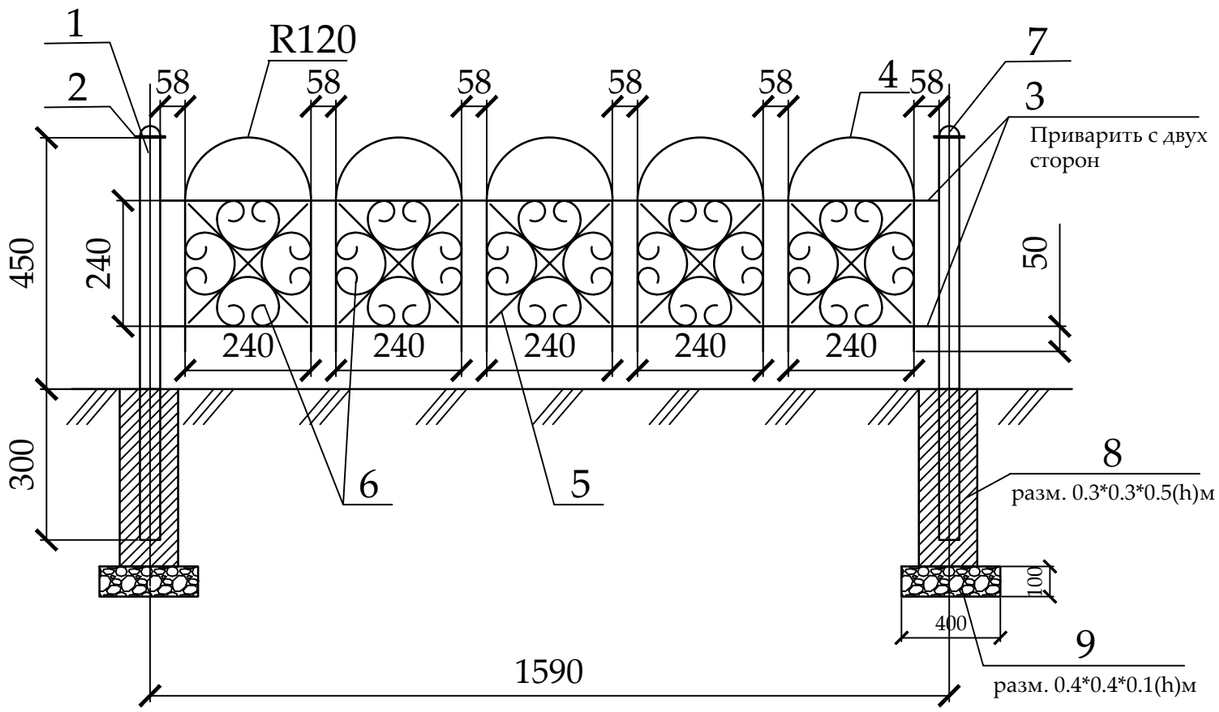

Спецификация
(на один элемент ограждения и одну опору)

Поз.	Обозначение	Наименование	Кол.	Масса ед., кг	Приме-чание
		Тип-1	160		шт.
1	ГОСТ 8645-68	Труба профильная 40х40х3, L=750	1	2,17	2,17 кг
2	ГОСТ 6009-74	Лист 70х2, L=70	1	0,075	0,075 кг
3	ГОСТ 2590-88	Прокат круглый Ø12, L=1550	4	1,37	5,48 кг
4	ГОСТ 2590-88	Прокат круглый Ø12, L=960	5	0,85	4,25 кг
5	ГОСТ 6009-74	Лист 12х3, L=330	10	0,093	0,93 кг
6	ГОСТ 6009-74	Лист 12х3, L=750	20	0,21	4,2 кг
7	ГОСТ 19903-90*	Лист $\frac{-3х50\ ГОСТ\ 6009\text{-}74}{С235\ ГОСТ\ 27772\text{-}88*}$, L=50 мм	1	0,058	0,0,58 кг
8		Бетон класса В15			V=0,045 м3
9		Щебень фр. 20-40мм			V=0,016 м3

Стойка

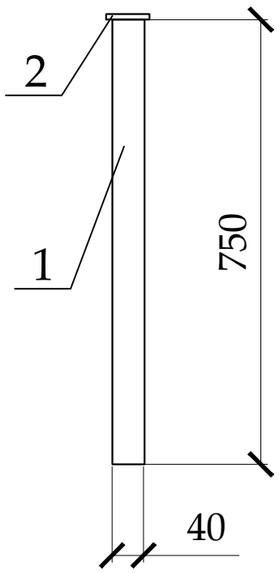

Фрагмент узора

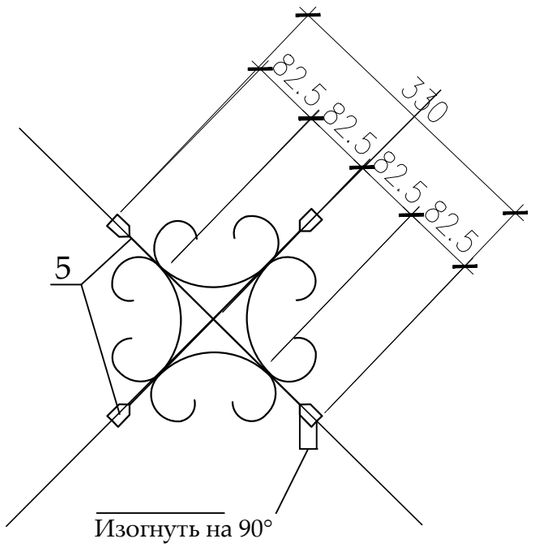

Деталь поз.6

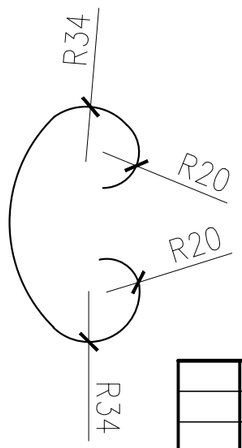

Деталь поз.2

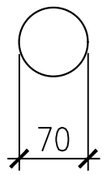

Деталь поз.7

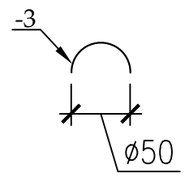

1. Стойки ограждения устанавливать на расстоянии 30-50 см от бордюра.
2. Металлические конструкции изготовить из стали С245.
3. Сварку вести электродами типа Э-42 по ГОСТ 9467-75 в соответствии с требованиями ГОСТ 10922-90. Все сварные швы h=6мм.
4. Все стальные конструкции окрасить эмалью ПФ-115 ГОСТ 6465-76* за два раза по грунтовке ГФ-021 ГОСТ 25129-82* в соответствии с главой СНиП РК 2.01-19-2004 "Защита строительных конструкций от коррозии".
5. Цвет ограждения согласовать с заказчиком.

Изм.	Кол.уч	Лист	№ док	Подпись	Дата
ГИП		Оспанова А.			
Разработал		Некипелова К.			
Проверил		Бикбаева Р.			
Н.контр.					

19-3-03/18 - ГП

Капитальный ремонт дополнительных 20 дворовых территорий Турксибского района г. Алматы

Благоустройство двора по адресу:
1. ул. Достоевского, 8/2
2. ул. Достоевского, 8/3

Стадия	Лист	Листов
РП	7	

Ограждение детских площадок и палисадников Тип-1

АСТАНА ПРОЕКТ СЕРВИС

ГСЛ № 13001169

План расположения элементов конструкции

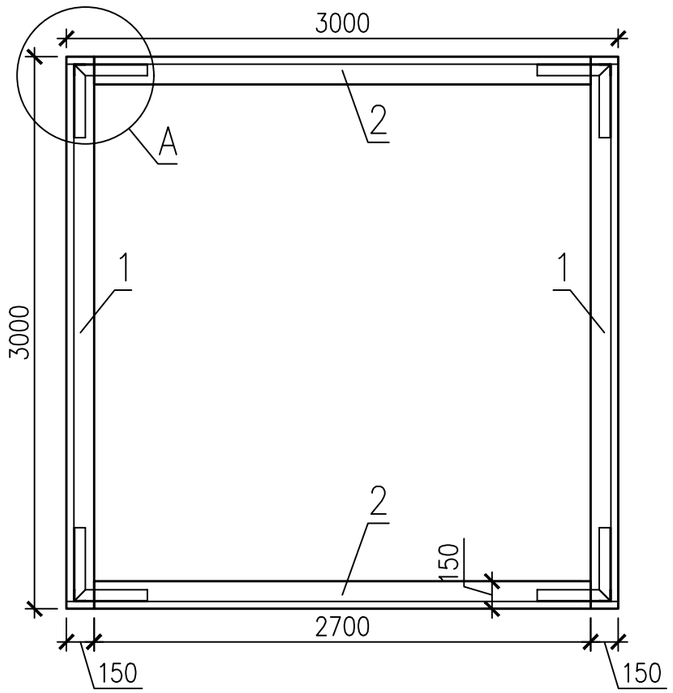

Спецификация элементов конструкции

Поз.	Обозначение	Наименование	Кол.	Масса ед.,кг.	Примеч.
1	ГОСТ 8486-86	Доска 40х150 мм L=3000	6		
2	ГОСТ 8486-86	Доска 40х150 мм L=2700	6		
3	ГОСТ 8509-93	Уголок 63х63х5 ГОСТ 8509-93 / С235 ГОСТ 27772-88* L=800	4	3.85	15.4
4	ГОСТ 8509-93	Уголок 63х63х5 ГОСТ 8509-93 / С235 ГОСТ 27772-88* L=400	8	1.92	15.4
	ГОСТ 7801-81	Болт М12х60	24		
	ГОСТ 5915-70	Гайка М12	24		

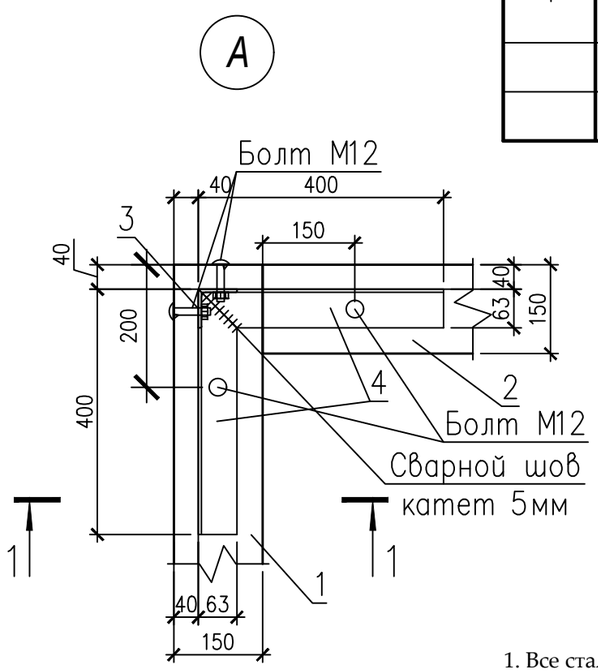

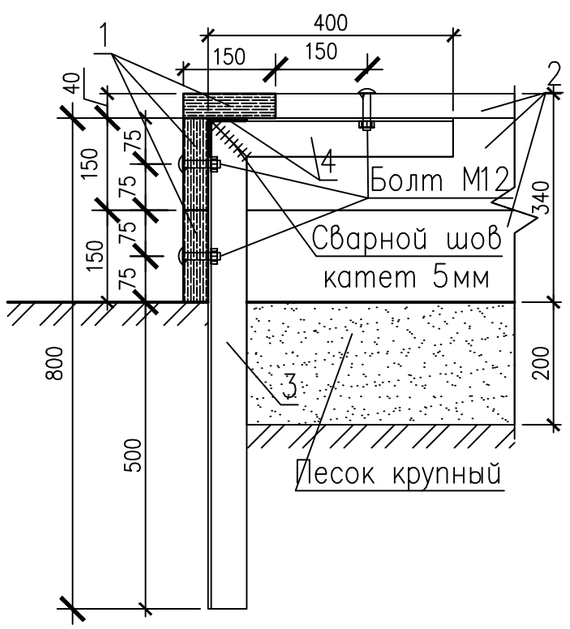

1-1

1. Все стальные конструкции окрасить эмалью ПФ-115 (черного цвета) ГОСТ 6465-76* за два раза по грунту ГФ-021 ГОСТ 25129-82* (общей толщиной 55 мкм) в соответствии с главойСН РК 2.01-01-2013 "Защита строительных конструкций от коррозии".
2. Все работы по сварке металлических конструкций, по сварке монтажных соединений строительных конструкций выполнить в соответствии со СН РК 5.03-07-2013 "Несущие и ограждающие конструкции" и других действующих нормативных и инструктивных документов.
3. Все деревянные изделия покрыть эмалью НЦ-132 ГОСТ6631-74 за два раза по грунту ГФ-021 ГОСТ 25129-82* (общей толщиной 55 мкм).

Изм.	Кол.уч	Лист	№ док	Подпись	Дата
ГИП		Оспанова А.С			
Разработал		Некипелова К.			
Проверил		Бикбаева Р.			
Н.контр.					

19-3-03/18 - ГП

" Капитальный ремонт 20 дворов территорий Турксибского района города Алматы"

Благоустройство двора по адресу:
1. ул. Достоевского, 8/2
2. ул. Достоевского, 8/3

Стадия	Лист	Листов
РП	8	

Эскиз деревянного борта детской площадки (песочницы)

АСТАНА ПРОЕКТ СЕРВИС

ГСЛ № 13001169

Ограждение спортивной площадки Тип-2

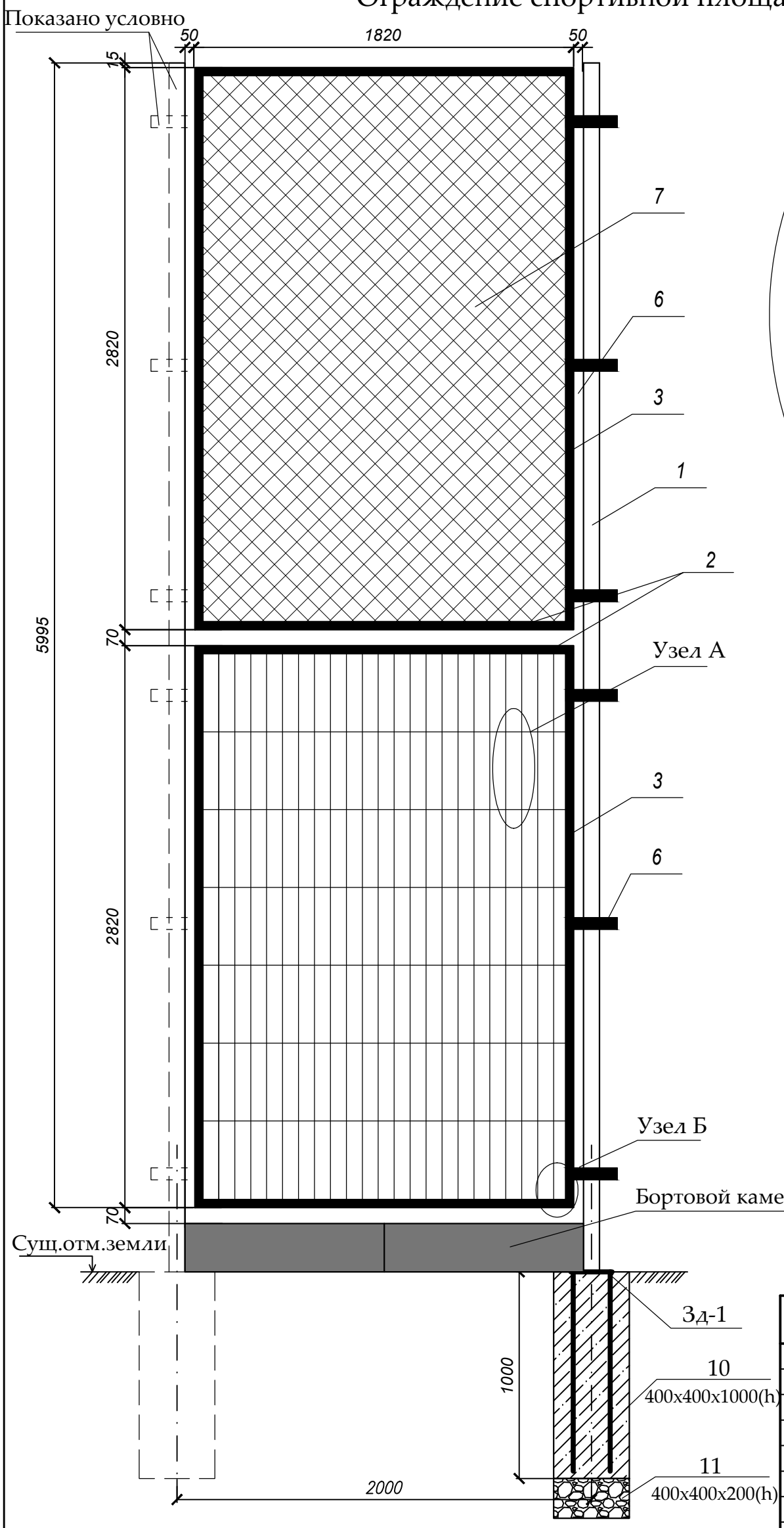

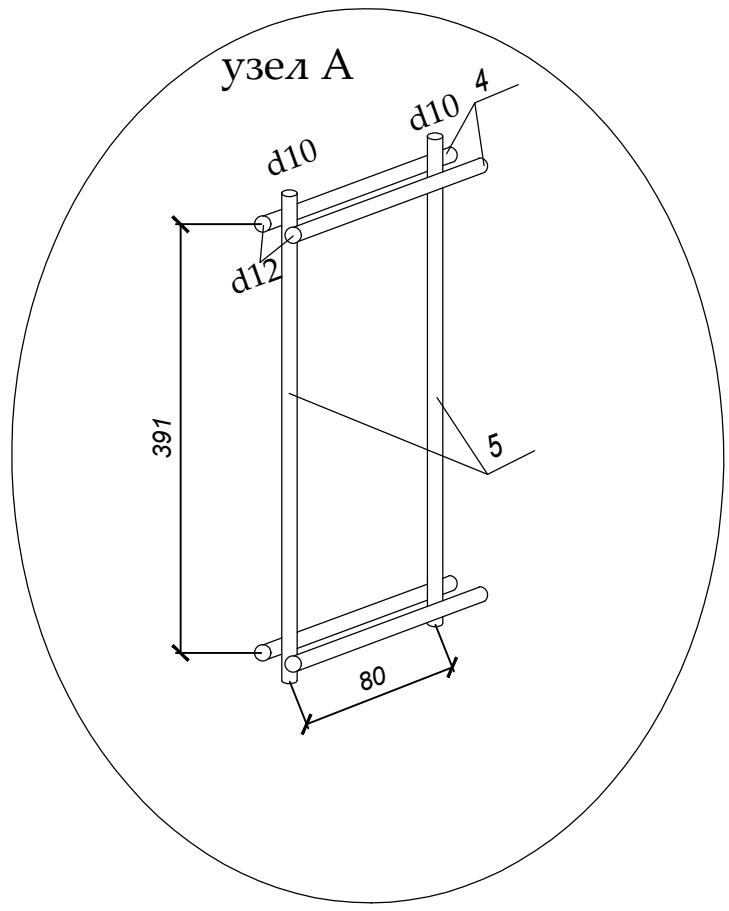

Закладная деталь Зд-1

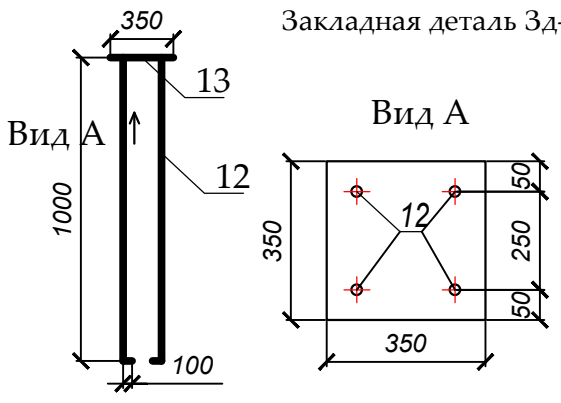

Спецификация
(на один элемент ограждения и одну опору)

Поз.	Обозначение	Наименование	Кол.	Масса ед., кг	Приме-чание
		Ограждение	30		шт.
1	ГОСТ 8639-82	Труба 80x80x4 мм, L=7200 мм	1	67.18	67.18
2	ГОСТ 8645-68	Труба 60x40x3 мм, L=1900 мм	4	8,17	32,60
3	ГОСТ 8639-82	Труба 40x40x3 мм, L=2820 мм	4	9,47	37,90
4	ГОСТ 2590-88	Ø12 мм L=1900 мм	16	1,69	26,99
5	ГОСТ 2590-88	Ø10 мм L=2820 мм	24	1,73	41,69
6	ГОСТ 103-76	Пластина 60x5 мм L=260 мм	6	0,61	3,68
7	ГОСТ 5336-80	Сетка рабица оцинкованная N45	5 м2	1,87 кг/м2	9,35
8	ГОСТ 103-76	Пластина 90x5 мм L=90 мм	1	0,317	0,317
9	ГОСТ 2590-88	Ø10 мм L=9440 мм прут для приваривания сетки	1	5,81	5,81
10		Бетон класса В15			0,16 м3
11		Щебень фр. 20-40			0,032 м3
		Закладная деталь Зд-1			14,94
12	ГОСТ 2590-88	Арматура д.14 А-III L=1100 мм	4	1,33	5,32
13	ГОСТ 103-76	Лист горячекатанный толщиной 10мм 350x350	1	9,62	9,62

1. Металлические конструкции изготовить из стали С245.
2. Сварку вести электродами типа Э-42 по ГОСТ 9467-75 в соответствии с требованиями ГОСТ 10922-90. Все сварные швы h=6мм.
3. Все стальные конструкции окрасить эмалью ПФ-115 ГОСТ 6465-76* за два раза по грунтовке ГФ-021 ГОСТ 25129-82* в соответствии с главой СНиП РК 2.01-19-2004 "Защита строительных конструкций от коррозии".
4. Установку бортовых камней Бр. 100.20.08 произвести между стойками 80*80*4
5. Цвет ограждения согласовать с заказчиком.

Изм.	Кол.уч	Лист	№ док	Подпись	Дата
ГИП		Оспанова А.			
Разработал		Некипелова К.			
Проверил		Бикбаева Р.			
Н.контр.					

19-3-03/18 - ГП

Капитальный ремонт дополнительных 20 дворовых территорий Турксибского района г. Алматы

Благоустройство двора по адресу:
1. ул. Достоевского, 8/2
2. ул. Достоевского, 8/3

Стадия	Лист	Листов
РП	9	

АСТАНА ПРОЕКТ СЕРВИС

Ограждение спортивной площадки Тип-2

ГСЛ № 13001169

Формат А2

Калитка К-1 Тип-3

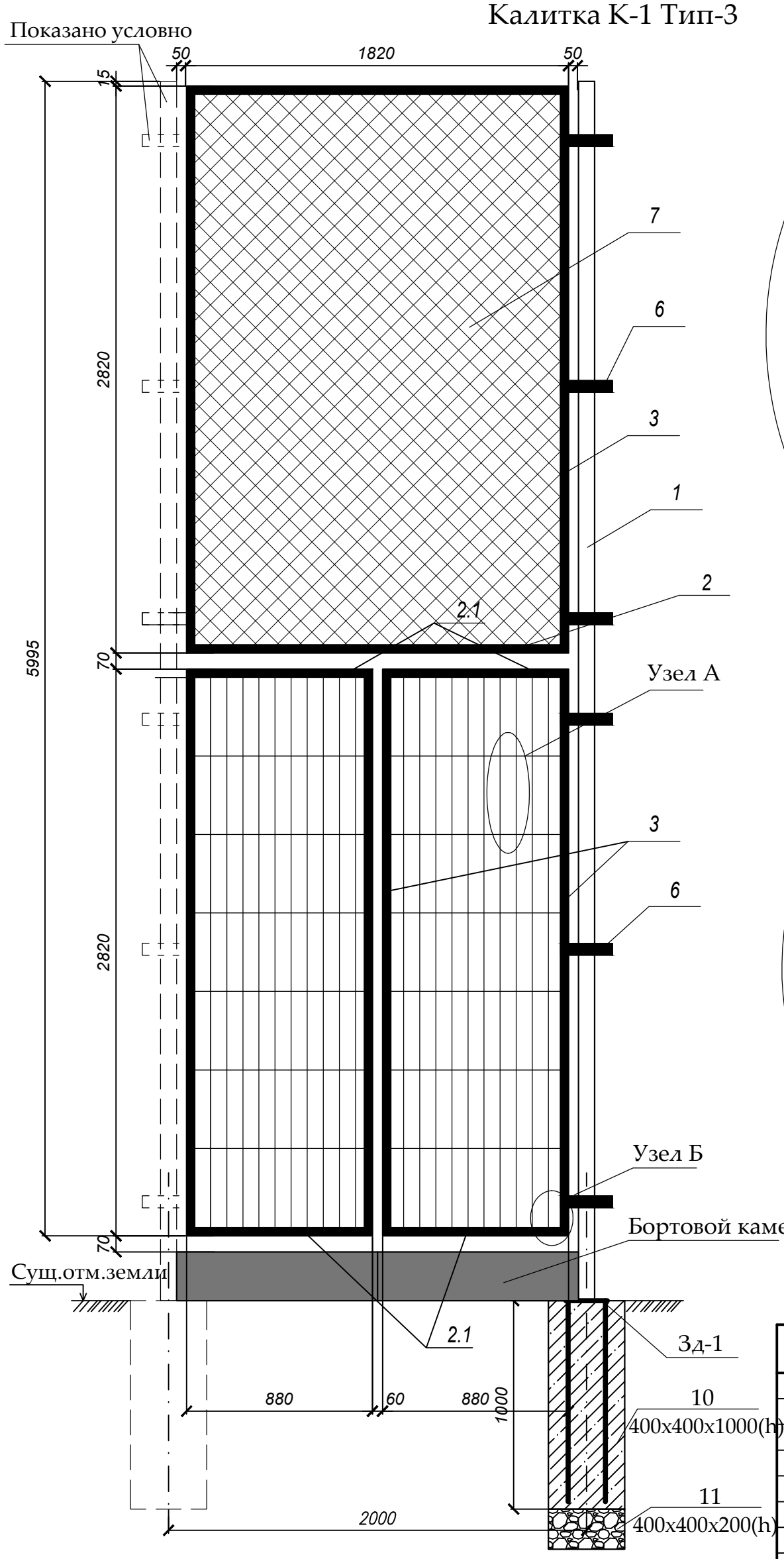

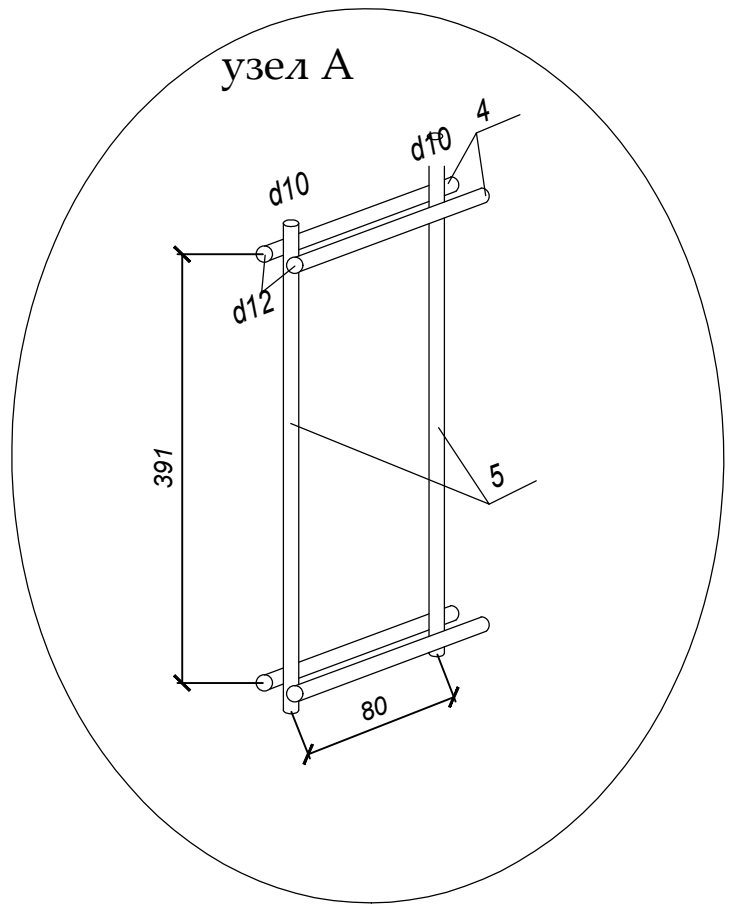

Закладная деталь Зд-1

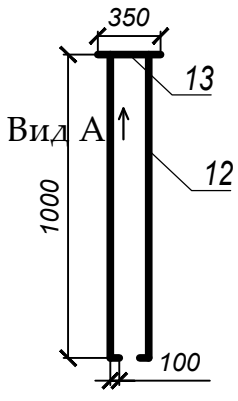

Вид А

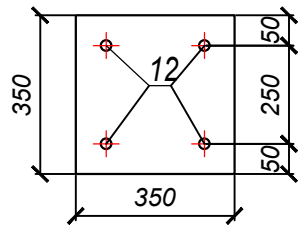

Спецификация
(на один элемент ограждения и одну опору)

Поз.	Обозначение	Наименование	Кол.	Масса ед., кг	Приме-чание
		Калитка К-1	2		шт.
1	ГОСТ 8639-82	Труба 80х80х4 мм, L=7200 мм	1	67.18	67.18
2	ГОСТ 8645-68	Труба 60х40х3 мм, L=1900 мм	2	8,17	16.34
2.1	ГОСТ 8645-68	Труба 60х40х3 мм, L=800 мм	4	3.44	13.76
3	ГОСТ 8639-82	Труба 40х40х3 мм, L=2820 мм	6	9,47	56.82
4	ГОСТ 2590-88	Ø12 мм L=1900 мм	16	1,69	26,99
5	ГОСТ 2590-88	Ø10 мм L=2820 мм	24	1,73	41,69
6	ГОСТ 103-76	Пластина 60х5 мм L=260 мм	6	0,61	3,68
7	ГОСТ 5336-80	Сетка рабица оцинкованная N45	5 м2	1,87 кг/м2	9,35
8	ГОСТ 103-76	Пластина 90х5 мм L=90 мм	1	0,317	0,317
9	ГОСТ 2590-88	Ø10 мм L=9440 мм прут для приваривания сетки	1	5,81	5,81
10		Бетон класса В15			0,16 м3
11		Щебень фр. 20-40			0,032 м3
		Закладная деталь Зд-1			14,94
12	ГОСТ 2590-88	Арматура д.14 А-III L=1100 мм	4	1,33	5,32
13	ГОСТ 103-76	Лист горячекатанный толщиной 10мм 350х350	1	9,62	9,62

1. Металлические конструкции изготовить из стали С245.
2. Сварку вести электродами типа Э-42 по ГОСТ 9467-75 в соответствии с требованиями ГОСТ 10922-90. Все сварные швы h=6мм.
3. Все стальные конструкции окрасить эмалью ПФ-115 ГОСТ 6465-76* за два раза по грунтовке ГФ-021 ГОСТ 25129-82* в соответствии с главой СНиП РК 2.01-19-2004 "Защита строительных конструкций от коррозии".
4. Установку бортовых камней Бр. 100.20.08 произвести между стойками 80*80*4
5. Цвет ограждения согласовать с заказчиком.

Изм.	Кол.уч	Лист	№ док	Подпись	Дата
ГИП		Оспанова А.			
Разработал		Некипелова К.			
Проверил		Бикбаева Р.			
Н.контр.					

19-3-03/18 - ГП

Капитальный ремонт дополнительных 20 дворовых территорий Турксибского района г. Алматы

Благоустройство двора по адресу:
1. ул. Достоевского, 8/2
2. ул. Достоевского, 8/3

Стадия	Лист	Листов
РП	10	

АСТАНА ПРОЕКТ СЕРВИС

Ограждение спортивной площадки
Калитка К-1. Тип-3

ГСЛ № 13001169

Формат А2

Общий вид 1

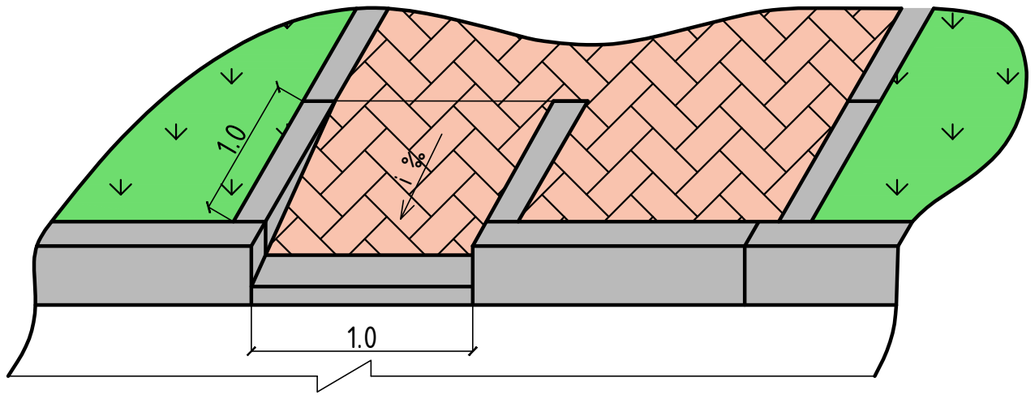

Общий вид 2

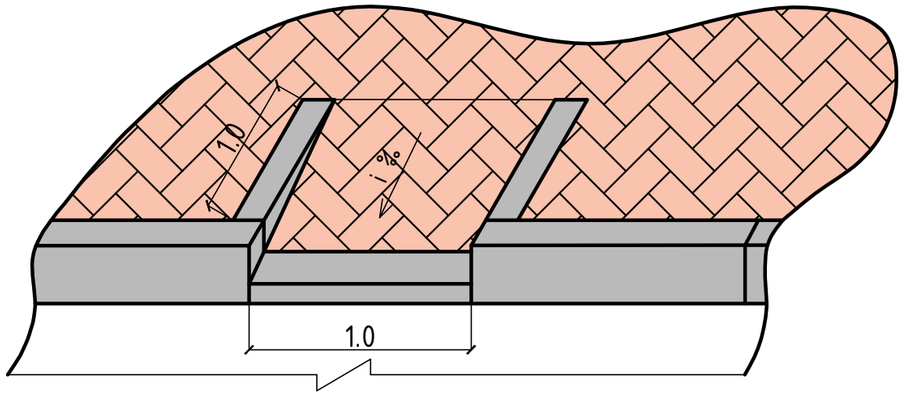

План

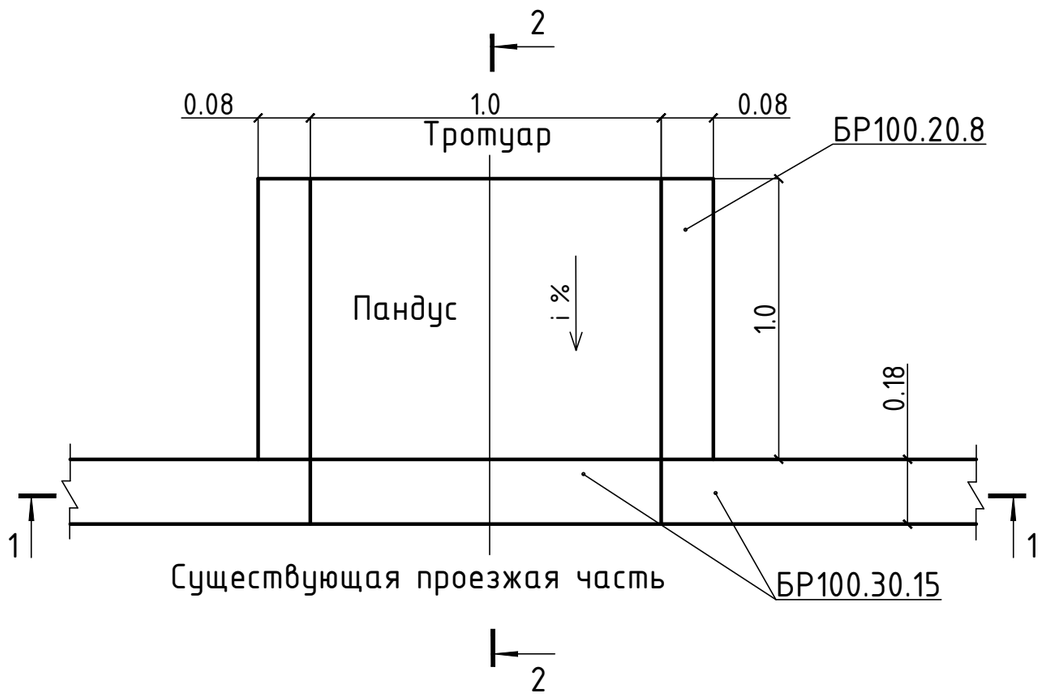

2 – 2

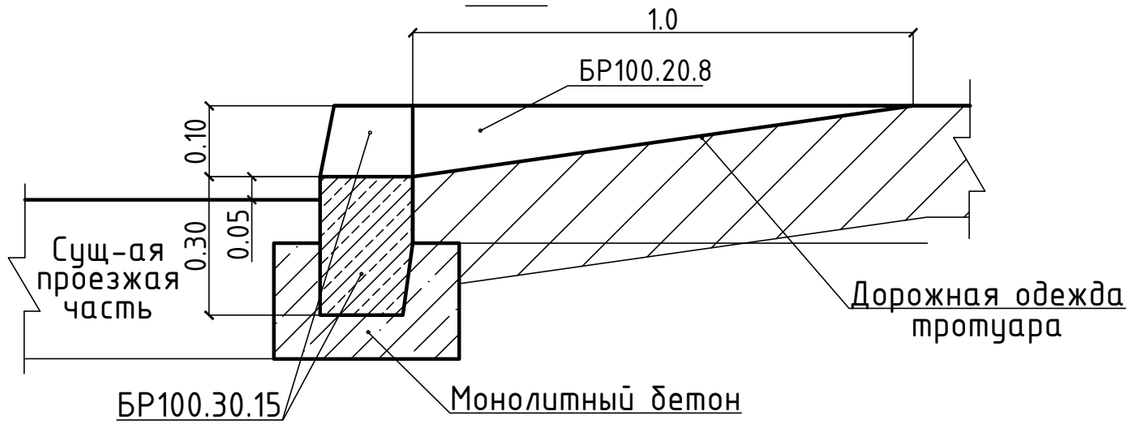

1 – 1

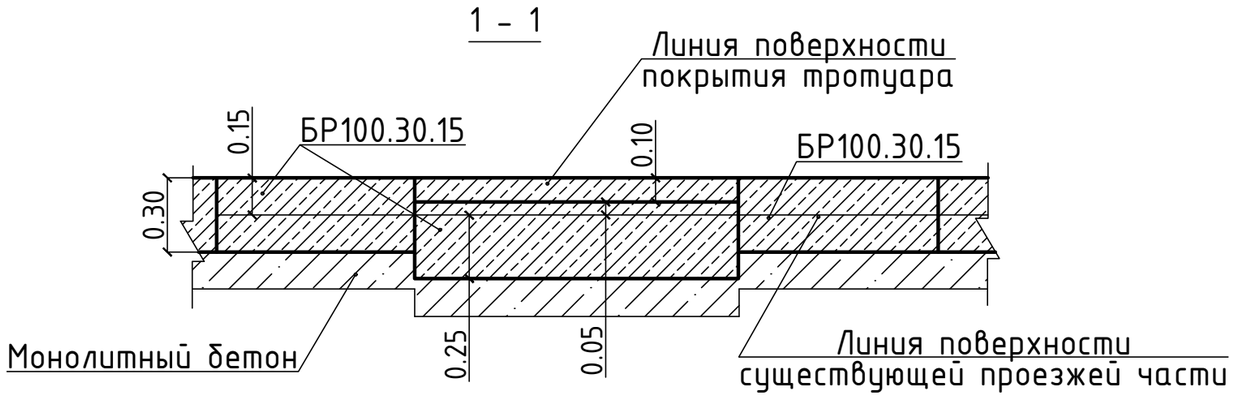

						19-3-03/18 - ГП		
Изм.	Кол.уч	Лист	№ док	Подпись	Дата	Капитальный ремонт дополнительных 20 дворовых территорий Турксибского района г. Алматы		
ГИП		Оспанова А.				Благоустройство двора по адресу: 1. ул. Достоевского, 8/2 2. ул. Достоевского, 8/3	Стадия	Лист	Листов
Разработал		Некипелова К.					РП	11	
Проверил		Бикбаева Р.				Деталь сопряжения тротуара (образец)	АСТАНА ПРОЕКТ СЕРВИС		
Н.контр.							ГСЛ № 13001169		

Перечень работ, подлежащих освидетельствованию скрытых работ

N п/п	Наименование	Примечания
	Разработка грунта	
	Устройство подстилающих слоев щебеночных	
	Установка бетонных бортовых камней (пореблика) сечением	
	Подъем колодцев до проектной отметки монолитным бетоном	
	Уплотнение дна корыта	
	Устройство дополнительного слоя основания из естественного щебня	Указать толщину
	Устройство однослойных оснований (указать толщину) из фракционного щебня, уложенного по способу "заклинки"	
	Розлив вяжущих материалов	
	Устройство покрытия из горячих а/б смесей крупнозернистых (указать толщину) на нижний слой	
	Устройство покрытия из горячих а/б смесей мелкозернистых (указать толщину) на верхний слой	
	Устройство песчаного слоя средней крупности (указать толщину)	
	Устройство оснований из щебня фракционого (указать толщину)	
	Слой мелкозернистого песка (указать толщину)	
	Устройство покрытий из брусчатки по готовому подстилающему слою с заполнением швов песком	
	Устройство песчаного слоя (указать толщину)	
	Устройство подстилающих и выравнивающих слоев оснований из песчано-гравийной смеси	Указать толщину
	Устройство однослойных оснований (указать толщину) из фракционного щебня, уложенного по способу "заклинки"	
	Розлив вяжущих материалов	
	Устройство ограждений (для всех типов):	
	Бурение ям	
	Устройство бетонной подготовки	
	Мусорные площадки: устройство подстилающих и выравнивающих слоев оснований из щебня	
	Устройство бетонного основания под мусорную площадку	
	Армирование подстилающих слоев и набетонок	

Изм.	Кол.уч	Лист	№ док	Подпись	Дата
ГИП		Оспанова А.			
Разработал		Некипелова К.			
Проверил		Бикбаева Р.			
Н.контр.					

19-3-03/18 - ГП

Капитальный ремонт дополнительных 20 дворовых территорий Турксибского района г. Алматы

Благоустройство двора по адресу:
1. ул. Достоевского, 8/2
2. ул. Достоевского, 8/3

Стадия	Лист	Листов
РП	12	

Перечень работ, подлежащих освидетельствованию скрытых работ

АСТАНА ПРОЕКТ СЕРВИС

ГСЛ № 13001169

Ведомость рабочих чертежей основного комплекта

№	Наименование	Примечание
1	Общие данные	
2	План демонтажных работ, М1:500	
3	Разбивочный план, М1:500	
4	План покрытий, М1:500	
5	План озеленения. План расстановки МАФ М 1:500	
6	Конструкции покрытий тип 1...3	
7	Ограждение детских площадок и палисадников. Тип-1	
8	Деталь сопряжения тротуара (образец)	
9	Перечень работ, подлежащих освидетельствованию скрытых работ	

Ведомость ссылочных и прилагаемых документов

Обозначение	Наименование	Примечания
	Ссылочные документы	
СПДС. ГОСТ 21.508-93	Правила выполнения рабочей документации	
	генеральных планов предприятий, сооружений	
	и жилищно-гражданских объектов	
СНиП РК 3.01-01-2013	Градостроительства. Планировка и застройка	
	городских и сельских населенных пунктов.	
РДС РК 3.01-05-2013	Градостроительство. Планировка и застройка	
	населенных мест с учетом потребностей инвалидов	
	и других маломобильных групп населения	

Ведомость основных комплектов рабочих чертежей

Обозначение	Наименование	Примечание
ПЗ	Пояснительная записка	
ГП	Генеральный план	
НО	Наружное освещение	
СД	Сметная документация	
	Альбом малых архитектурных форм	

Технико-экономические показатели

№	Наименование	количество	
		$м^2$	%
1	Площадь участка	2621.45	
2	Площадь покрытий, всего:	1689.3	
	асфальтобетонное покрытие (восстановленное)	1598.65	
	резиновое покрытие детских, гимнастических площадок	90.65	
3	Площадь озеленения, всего:	932.15	
	в том числе: газона	932.15	

Общие данные

Данный проект разработан ТОО "АСТАНА ПРОЕКТ СЕРВИС" на основании:

- Задания на проктирование от 25.04.18 г, утвержденного акимом Турксибского района г.Алматы;
- Утвержденного Заказчиком эскизного проекта;
- Топографо-геодезической съемки М1:500, выполненной 27.03.18 г. ТОО "АСТАНА ПРОЕКТ СЕРВИС" Государственная лицензия на изыскательскую деятельность №13001168 от 21.02.2013г.

Технические решения, принятые в рабочих чертежах соответствуют требованиям экологических, санитарно-гигиенических, противопожарных и других норм, действующих на территории Республики Казахстан и обеспечивают безопасную для жизни и здоровья людей эксплуатацию объекта при соблюдении мероприятий, предусмотренных рабочими чертежами.

Главный инженер проекта Оспанова А.

Изм.	Кол.уч	Лист	№ док	Подпись	Дата
ГИП		Оспанова А.			
Разработал		Некипелова К.			
Проверил		Бикбаева Р.			
Н.контр.					

19-3-03/18 - ГП

Капитальный ремонт дополнительных 20 дворовых территорий Турксибского района г. Алматы

Благоустройство двора по адресу:
1. пр. Суюнбай, 292 ж
2. пр. Суюнбай, 292/1

Стадия	Лист	Листов
РП	1	

АСТАНА ПРОЕКТ СЕРВИС

Общие данные

ГСЛ № 13001169

Формат А2

План демонтажных работ, М1:500

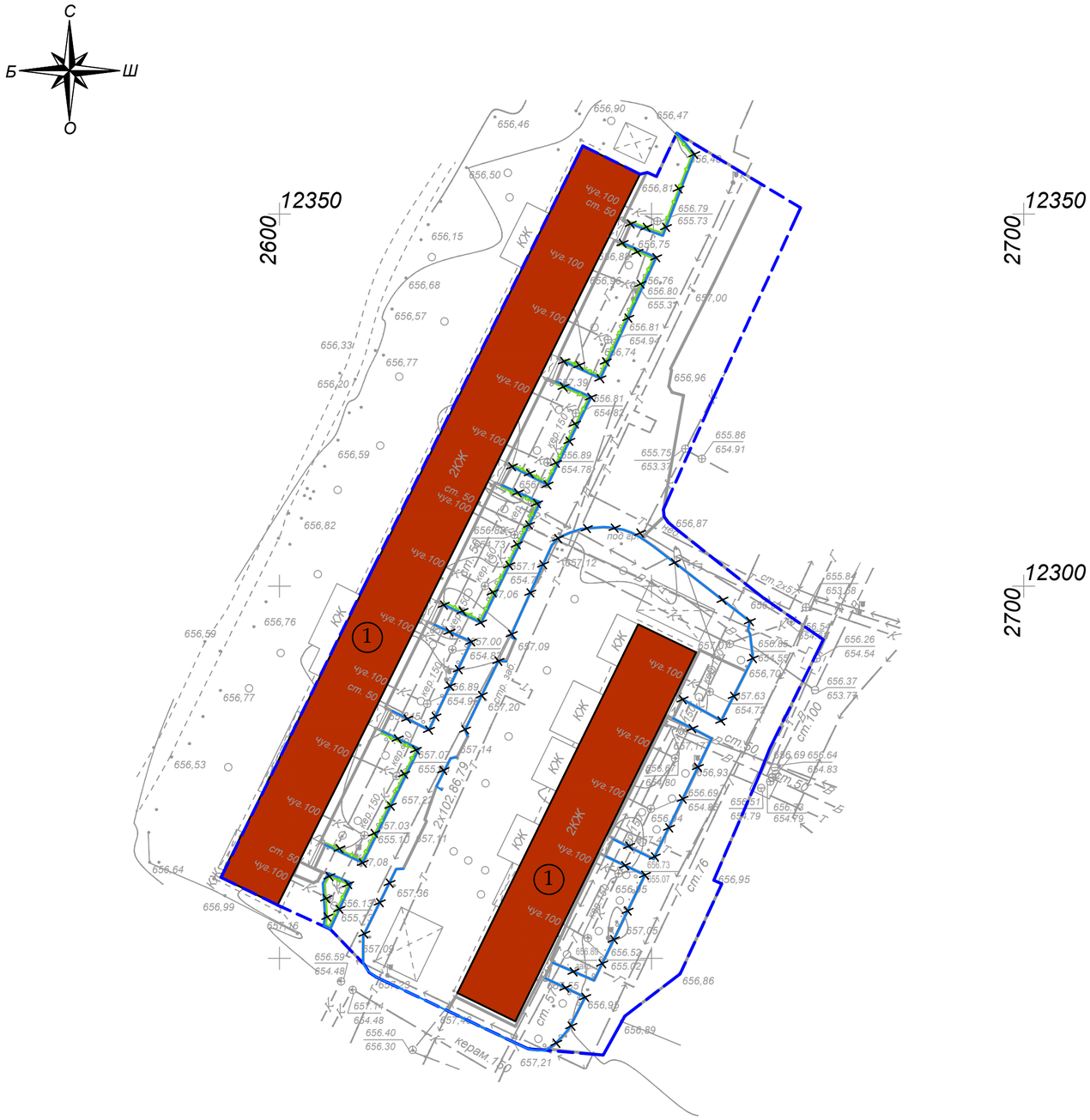

Ведомость демонтажных работ

Условное изобра-жение	Наименование	Ед.изм.	Кол-во	Масса ед., кг	Примечание
	Бортовой камень БР 100.30.15	п.м.	318.84	108	34434.72 кг.
	Существующее ограждение детских площадок и палисадников	п.м.	139.35	38	5295.3 кг.

Условные обозначения:

- Граница благоустройства
- Существующие здания
- Существующий бордюр БР100.30.15
- Демонтаж
- Существующее ограждение детских площадок и палисадников

Экспликация зданий и сооружений

Номер на плане	Наименование	Примечание
1	Жилой дом	существующ.
		существующ.

Внимание!
Подземные коммуникации!
Перед началом производства работ вызвать представителей владельцев коммуникаций!

Изм.	Кол.уч	Лист	№ док	Подпись	Дата
ГИП		Оспанова А.			
Разработал		Некипелова К.			
Проверил		Бикбаева Р.			
Н.контр.					

19-3-03/18 - ГП

Капитальный ремонт дополнительных 20 дворовых территорий Турксибского района г. Алматы

Благоустройство двора по адресу:
1. пр. Суюнбай, 292 ж
2. пр. Суюнбай, 292/1

Стадия	Лист	Листов
РП	2	

План демонтажных работ, М1:500

АСТАНА ПРОЕКТ СЕРВИС

ГСЛ № 13001169

Формат А2

Разбивочный план, М1:500

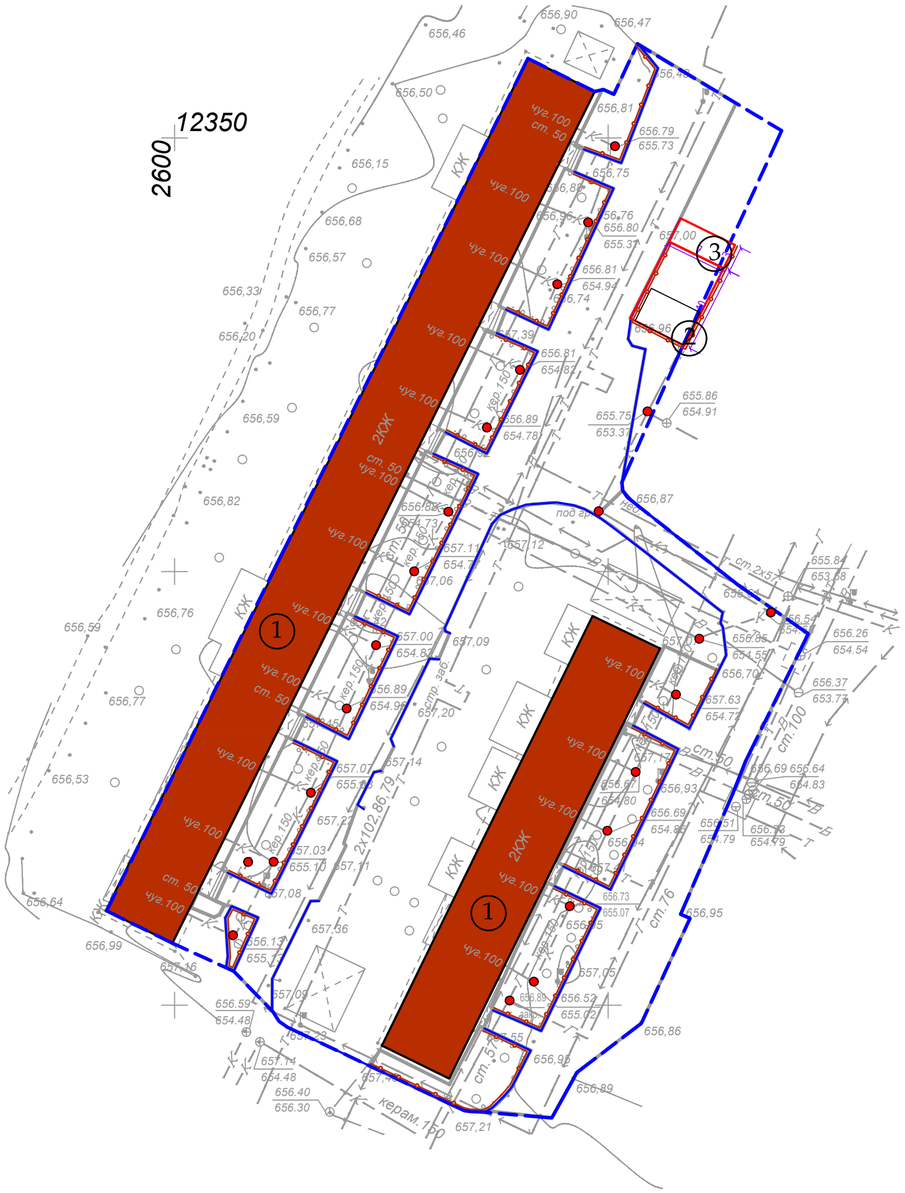

Экспликация зданий и сооружений

Номер на плане	Наименование	Примечание
1	Жилой дом	существующ.
2	Детская площадка с резиновым покрытием	проектир.
3	Гимнастическая площадка с резиновым покрытием	проектир.

Условные обозначения:

- Граница благоустройства
- Существующие здания
- Проектируемый бордюр БР100.30.15
- Проектируемый бордюр БР100.20.8
- Проектируемое ограждение тип 1
- Люки колодцев, подлежащие подъему

Внимание!
Подземные коммуникации!
Перед началом производства работ вызвать представителей владельцев коммуникаций!

ТОО "АСТАНА ПРОЕКТ СЕРВИС"		
Тапсырыс беруші Заказчик	РГП на ПХВ "Енбек"	
Директор		Несипбаев М.К.
Исполнитель		Мұса Ш.
Күні Дата	27 наурыз март 2018 жыл год	

Изм.	Кол.уч	Лист	№ док	Подпись	Дата
ГИП		Оспанова А.			
Разработал		Некипелова К.			
Проверил		Бикбаева Р.			
Н.контр.					

19-3-03/18 - ГП

Капитальный ремонт дополнительных 20 дворовых территорий Турксибского района г. Алматы

Благоустройство двора по адресу:
1. пр. Суюнбай, 292 ж
2. пр. Суюнбай, 292/1

Стадия	Лист	Листов
РП	3	

АСТАНА ПРОЕКТ СЕРВИС

Разбивочный план, М1:500

ГСЛ № 13001169

Формат А2

План покрытий, М1:500

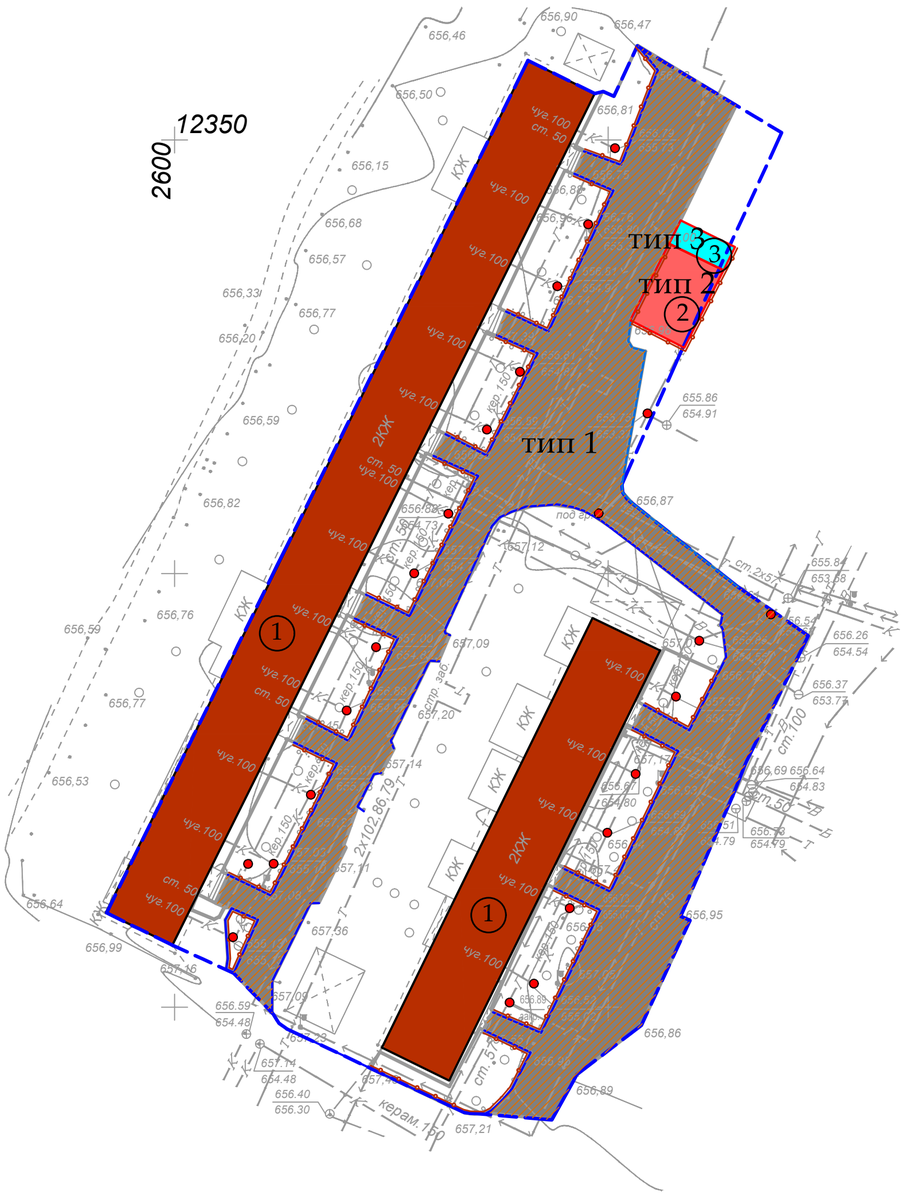

Экспликация зданий и сооружений

Номер на плане	Наименование	Примечание
1	Жилой дом	существующ.
2	Детская площадка с резиновым покрытием	проектир.
3	Гимнастическая площадка с резиновым покрытием	проектир.

Условные обозначения:

- Граница благоустройства
- Существующие здания
- Проектируемый бордюр БР100.30.15
- Проектируемый бордюр БР100.20.8
- Проектируемое ограждение
- Люки колодцев, подлежащие подъему

Ведомость тротуаров, дорожек и площадок

Условное изобра-жение	Наименование	Тип	Ед.изм.	Кол-во	Примечание
тип 1	Асфальтобетонное покрытие (восстановленное)	1	$м^2$	1598.63	
тип 2	Детская площадка	2	$м^2$	69.65	
тип 3	Гимнастическая площадка с резиновым покрытием	3	$м^2$	21	
●	Подъем колодцев бетоном кл. В 15		шт	23	Отклонение крышки колодцев относит.уровня покрытия не допускается более 2см
	Бортовой камень БР 100.30.15		п.м.	427.20	
	Бортовой камень БР 100.20.08		п.м.	53.90	

1. Согласно СНиП III-10-75 «Благоустройство территорий» в местах пересечения проездов и пешеходных дорожек с тротуарами, подходами к площадкам и проездами бортовые камни необходимо заглубить с устройством плавных примыканий для обеспечения проезда детских, инвалидных колясок, санок, а также въезда транспортных средств. Проектом предусмотрено утопление бортового камня, тем самым выполнение съезда для колясок (санок) с ремонтируемой тротуарной части.

Условное обозначение пандуса - ■

Изм.	Кол.уч	Лист	№ док	Подпись	Дата
ГИП		Оспанова А.			
Разработал		Некипелова К.			
Проверил		Бикбаева Р.			
Н.контр.					

19-3-03/18 - ГП

Капитальный ремонт дополнительных 20 дворовых территорий Турксибского района г. Алматы

Благоустройство двора по адресу:
1. пр. Суюнбай, 292 ж
2. пр. Суюнбай, 292/1

Стадия	Лист	Листов
РП	4	

АСТАНА ПРОЕКТ СЕРВИС

План покрытий, М1:500

ГСЛ № 13001169

Формат А2

С
Б Ш
О

План озеленения. План расстановки МАФ, М1:500

Ведомость малых архитектурных форм

№	Наименование	Обозна-чение	Кол-во	Обозначение типового проекта/СНиПа
1	1213 - Урна металлическая оцинкованная		12	Каталог ТОО "КСИЛ"
2	2211 - Диван на металлических ножках		12	Каталог ТОО "КСИЛ"
3	004155 - Качели двойные		1	Каталог ТОО "КСИЛ"
4	004105 - Качалка балансир "Средняя" для детей от 3х до 12 лет		1	Каталог ТОО "КСИЛ"
5	004201 - Горка "Мини"		1	Каталог ТОО "КСИЛ"
6	007532 - Тренажер для детей от 14 лет и старше		1	Каталог ТОО "КСИЛ" Ручки и подножки тренажеров должны быть прорезинены
7	007536 - Тренажер для детей от 14 лет и старше		1	
8	007534 - Тренажер для детей от 14 лет и старше		1	
9	007525 - Тренажер для детей от 14 лет и старше		1	
10	Ограждение детских площадок и палисадников тип 1, п.м.		423.76	
11				

Условные обозначения:

- Граница благоустройства
- Существующие здания
- Проектируемое ограждение тип 1
- Проектируемый газон

Ведомость элементов озеленения

№	Наименование	Ед.изм.	Кол-во	Примечание
1	Газон	$м^2$	932.15	посев семян на $1м^2$ - 40гр. травосмеси
2	Санитарная обрезка деревьев	шт.	5	

1. Для устройства газона засыпку растительного слоя (перегной/чернозем) производить на высоту 0,15 метра.

Изм.	Кол.уч	Лист	№ док	Подпись	Дата
ГИП		Оспанова А.			
Разработал		Некипелова К.			
Проверил		Бикбаева Р.			
Н.контр.					

19-3-03/18 - ГП

Капитальный ремонт дополнительных 20 дворовых территорий Турксибского района г. Алматы

Благоустройство двора по адресу:
1. пр. Суюнбай, 292 ж
2. пр. Суюнбай, 292/1

Стадия	Лист	Листов
РП	5	

АСТАНА ПРОЕКТ СЕРВИС

План озеленения.
План расстановки МАФ, М1:500

ГСЛ № 13001169

Формат А2

Асфальтобетонное покрытие проездов (восстановление дорожной одежды проездов на сущ.покрытие) тип 1 М1:10

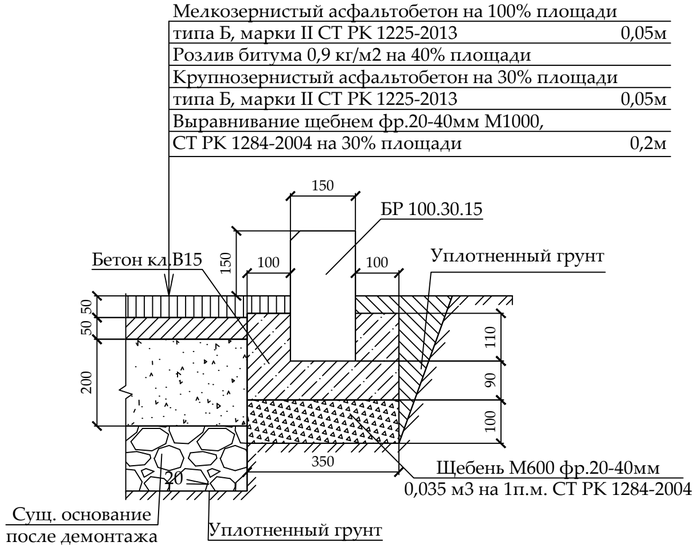

Резиновое покрытие детской площадки тип 2 М1:10

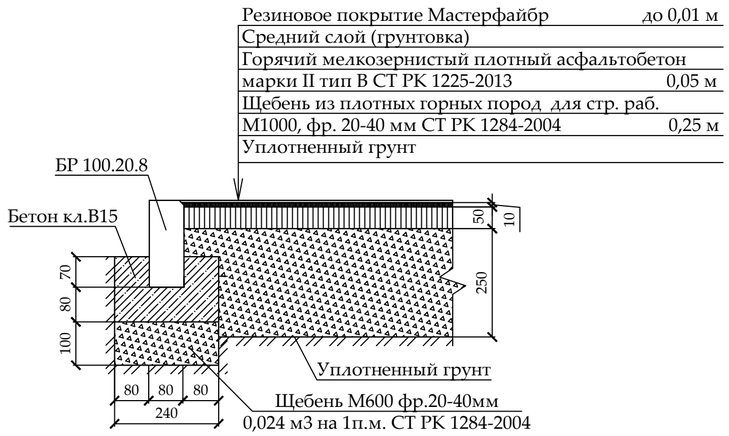

Резиновое покрытие гимнастической площадки тип 3 М1:10

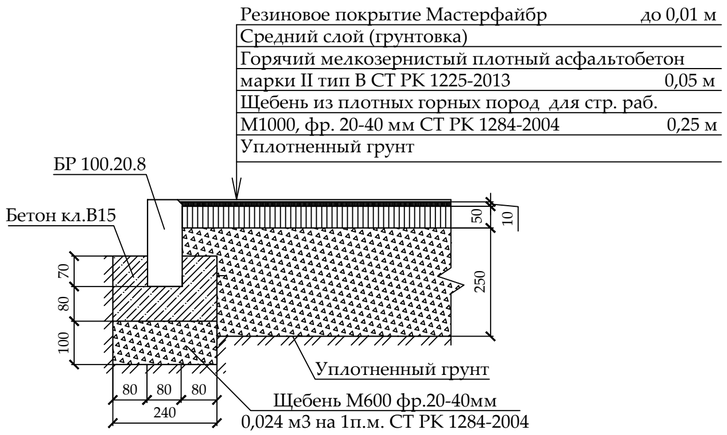

*1. При замене бортового камня предусмотреть демонтаж а/б с одной стороны БК объемом 0,1*0,1 м3 на 1 п.м. бортового камня.*
2. Вывоз мусора и вывоз грунта производить на свалку и отвал соответственно на расстояние 50 км.
3. Приготовление и укладка резинового покрытия на детских, спортивных и гимнастических площадках обязательно производить механизированным способом с использованием специализированной техники согласно ПОС.
4. Нанесение и вчесывание кварцевого песка и резинового гранулята в искусственное покрытие производить механизированным способом с использованием специализированной техники согласно ПОС.
5. До начала производства работ пригласить коммунальные службы.

Изм.	Кол.уч	Лист	№ док	Подпись	Дата
ГИП		Оспанова А.			
Разработал		Некипелова К.			
Проверил		Бикбаева Р.			
Н.контр.					

19-3-03/18 - ГП

Капитальный ремонт дополнительных 20 дворовых территорий Турксибского района г. Алматы

Благоустройство двора по адресу:
1. пр. Суюнбай, 292 ж
2. пр. Суюнбай, 292/1

Стадия	Лист	Листов
РП	6	

АСТАНА ПРОЕКТ СЕРВИС

Конструкции покрытий тип 1...3

ГСЛ № 13001169

Формат А2

Ограждение детских площадок и палисадников Тип-1

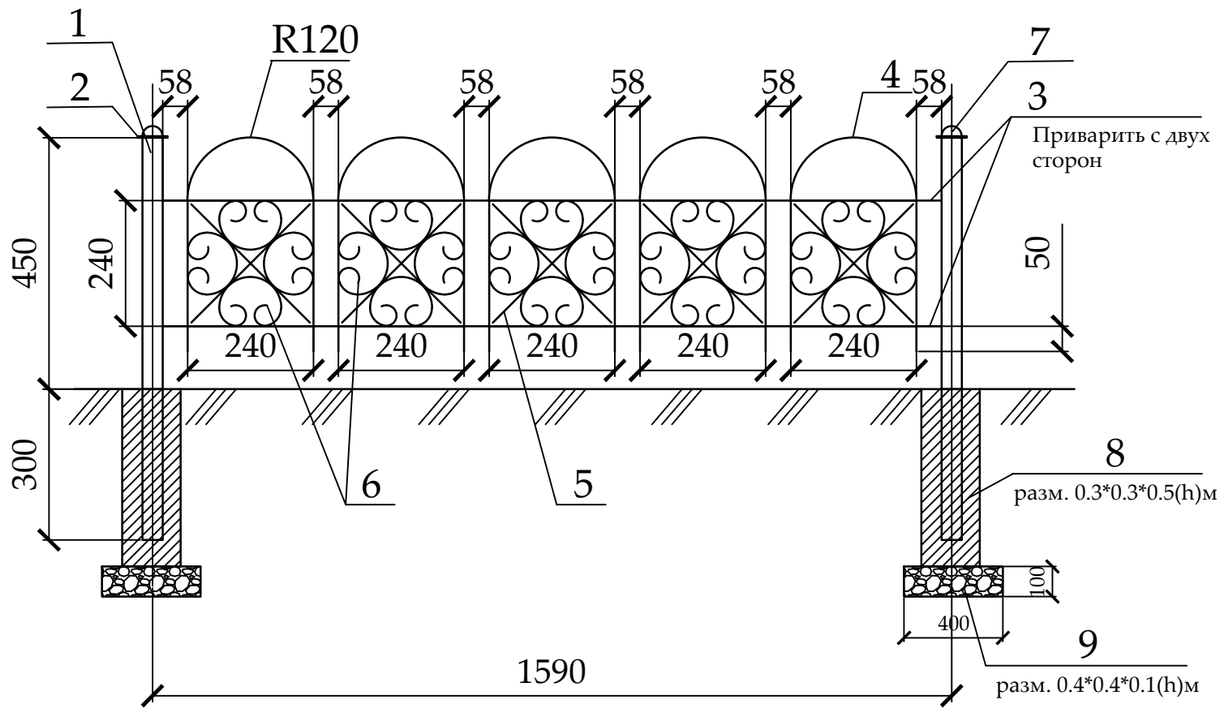

Спецификация
(на один элемент ограждения и одну опору)

Поз.	Обозначение	Наименование	Кол.	Масса ед., кг	Приме-чание
		Тип-1	267		шт.
1	ГОСТ 8645-68	Труба профильная 40х40х3, L=750	1	2,17	2,17 кг
2	ГОСТ 6009-74	Лист 70х2, L=70	1	0,075	0,075 кг
3	ГОСТ 2590-88	Прокат круглый Ø12, L=1550	4	1,37	5,48 кг
4	ГОСТ 2590-88	Прокат круглый Ø12, L=960	5	0,85	4,25 кг
5	ГОСТ 6009-74	Лист 12х3, L=330	10	0,093	0,93 кг
6	ГОСТ 6009-74	Лист 12х3, L=750	20	0,21	4,2 кг
7	ГОСТ 19903-90*	Лист $\frac{\text{-3х50 ГОСТ 6009-74}}{\text{С235 ГОСТ 27772-88*}}$, L=50 мм	1	0,058	0,0,58 кг
8		Бетон класса В15			V=0,045 м3
9		Щебень фр. 20-40мм			V=0,016 м3

Стойка

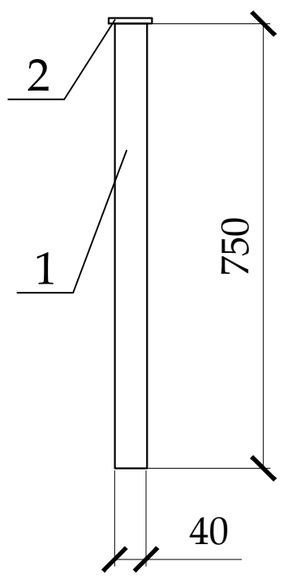

Фрагмент узора

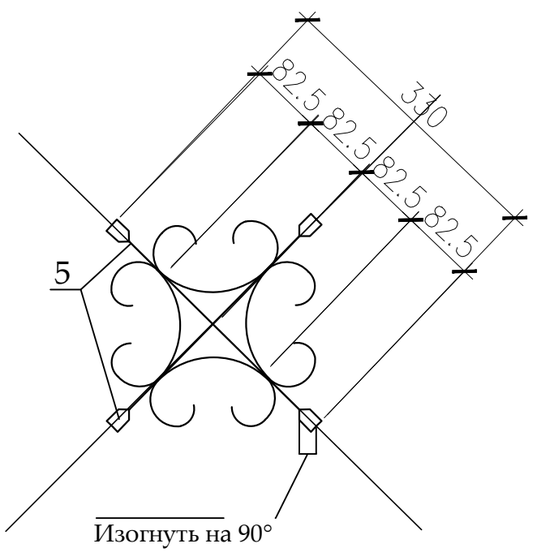

Деталь поз.6

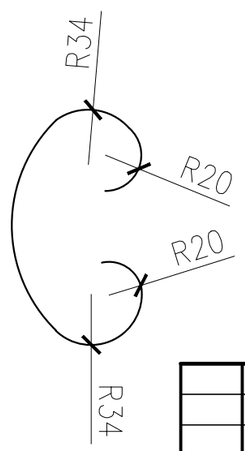

Деталь поз.2

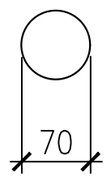

Деталь поз.7

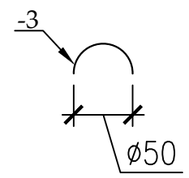

1. Стойки ограждения устанавливать на расстоянии 30-50 см от бордюра.
2. Металлические конструкции изготовить из стали С245.
3. Сварку вести электродами типа Э-42 по ГОСТ 9467-75 в соответствии с требованиями ГОСТ 10922-90. Все сварные швы h=6мм.
4. Все стальные конструкции окрасить эмалью ПФ-115 ГОСТ 6465-76* за два раза по грунтовке ГФ-021 ГОСТ 25129-82* в соответствии с главой СНиП РК 2.01-19-2004 "Защита строительных конструкций от коррозии".
5. Цвет ограждения согласовать с заказчиком.

Изм.	Кол.уч	Лист	№ док	Подпись	Дата
ГИП		Оспанова А.			
Разработал		Некипелова К.			
Проверил		Бикбаева Р.			
Н.контр.					

19-3-03/18 - ГП

Капитальный ремонт дополнительных 20 дворовых территорий Турксибского района г. Алматы

Благоустройство двора по адресу:
1. пр. Суюнбай, 292 ж
2. пр. Суюнбай, 292/1

Стадия	Лист	Листов
РП	7	

АСТАНА ПРОЕКТ СЕРВИС

Ограждение детских площадок и палисадников Тип-1

ГСЛ № 13001169

Общий вид 1

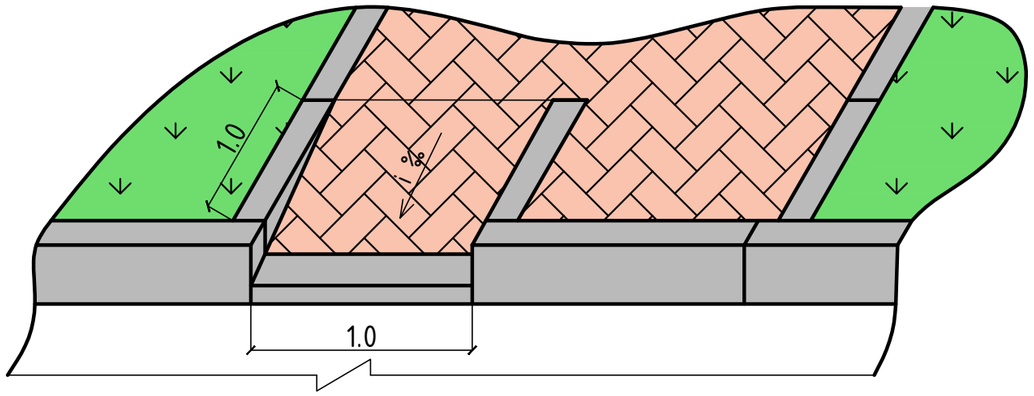

Общий вид 2

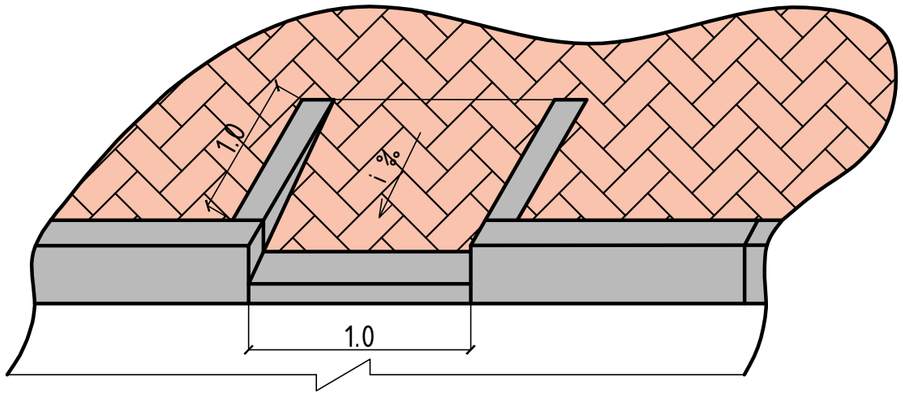

План

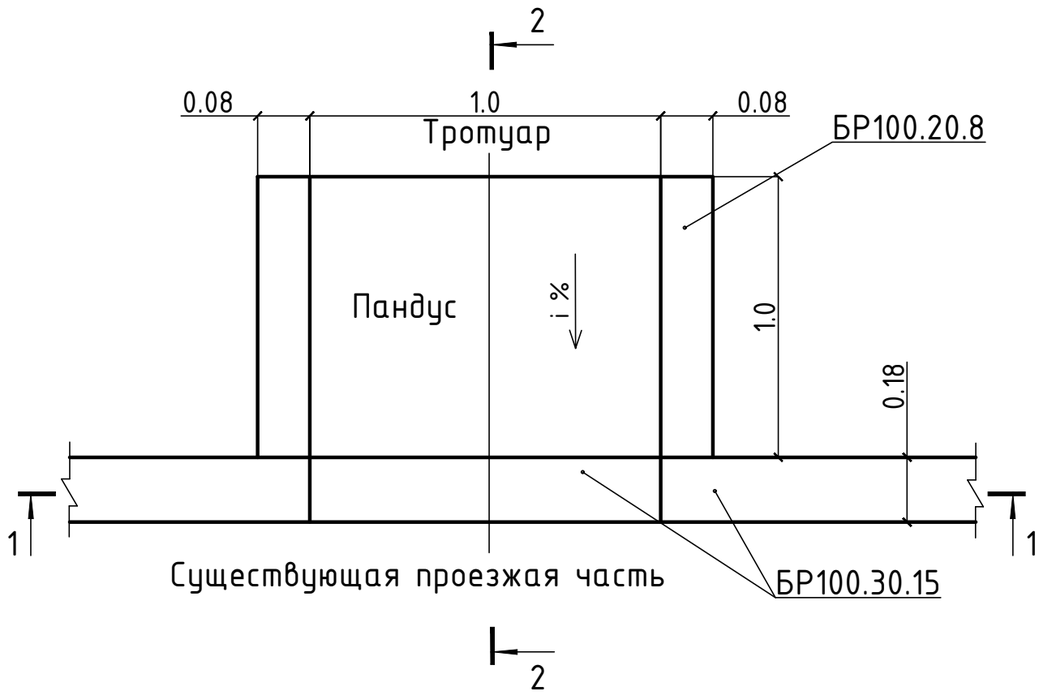

2 – 2

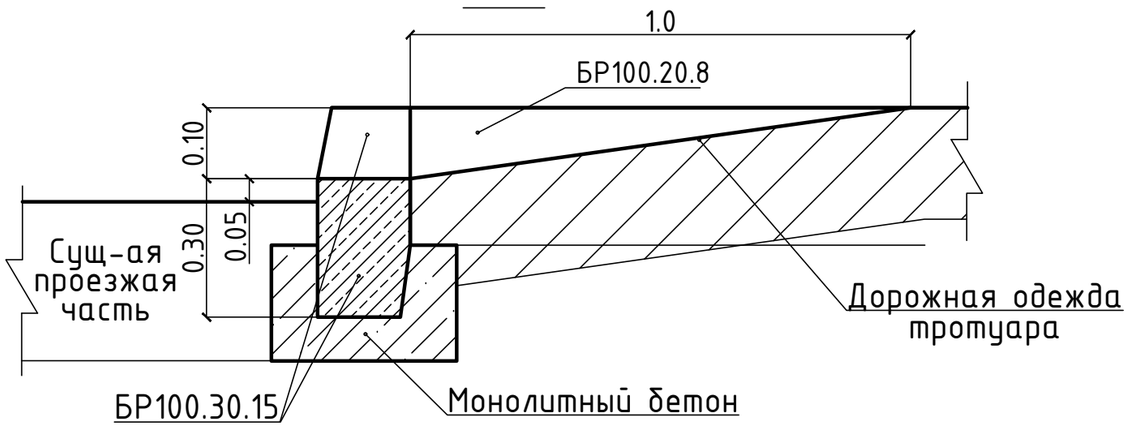

1 – 1

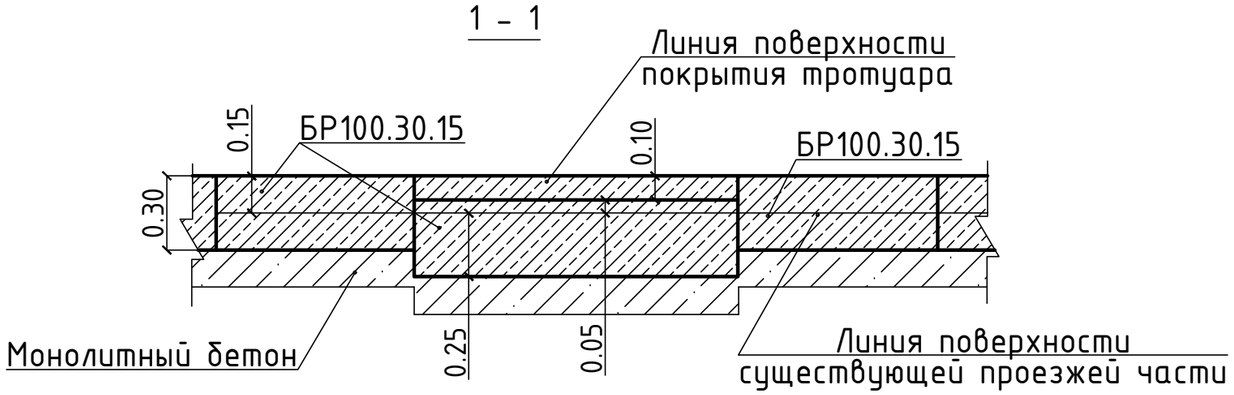

						19-3-03/18 - ГП		
Изм.	Кол.уч	Лист	№ док	Подпись	Дата	Капитальный ремонт дополнительных 20 дворовых территорий Турксибского района г. Алматы		
ГИП		Оспанова А.				Благоустройство двора по адресу: 1. пр. Суюнбай, 292 ж 2. пр. Суюнбай, 292/1	Стадия	Лист	Листов
Разработал		Некипелова К.					РП	8	
Проверил		Бикбаева Р.				Деталь сопряжения тротуара (образец)	АСТАНА ПРОЕКТ СЕРВИС	
Н.контр.							ГСЛ № 13001169	

Перечень работ, подлежащих освидетельствованию скрытых работ

N п/п	Наименование	Примечания
	Разработка грунта	
	Устройство подстилающих слоев щебеночных	
	Установка бетонных бортовых камней (пореблика) сечением	
	Подъем колодцев до проектной отметки монолитным бетоном	
	Уплотнение дна корыта	
	Устройство дополнительного слоя основания из естественного щебня	Указать толщину
	Устройство однослойных оснований (указать толщину) из фракционного щебня, уложенного по способу "заклинки"	
	Розлив вяжущих материалов	
	Устройство покрытия из горячих а/б смесей крупнозернистых (указать толщину) на нижний слой	
	Устройство покрытия из горячих а/б смесей мелкозернистых (указать толщину) на верхний слой	
	Устройство песчаного слоя средней крупности (указать толщину)	
	Устройство оснований из щебня фракционого (указать толщину)	
	Слой мелкозернистого песка (указать толщину)	
	Устройство покрытий из брусчатки по готовому подстилающему слою с заполнением швов песком	
	Устройство песчаного слоя (указать толщину)	
	Устройство подстилающих и выравнивающих слоев оснований из песчано-гравийной смеси	Указать толщину
	Устройство однослойных оснований (указать толщину) из фракционного щебня, уложенного по способу "заклинки"	
	Розлив вяжущих материалов	
	Устройство ограждений (для всех типов):	
	Бурение ям	
	Устройство бетонной подготовки	
	Мусорные площадки: устройство подстилающих и выравнивающих слоев оснований из щебня	
	Устройство бетонного основания под мусорную площадку	
	Армирование подстилающих слоев и набетонок	

Изм.	Кол.уч	Лист	№ док	Подпись	Дата
ГИП		Оспанова А.			
Разработал		Некипелова К.			
Проверил		Бикбаева Р.			
Н.контр.					

19-3-03/18 - ГП

Капитальный ремонт дополнительных 20 дворовых территорий Турксибского района г. Алматы

Благоустройство двора по адресу:
1. пр. Суюнбай, 292 ж
2. пр. Суюнбай, 292/1

Стадия	Лист	Листов
РП	9	

Перечень работ, подлежащих освидетельствованию скрытых работ

АСТАНА ПРОЕКТ СЕРВИС

ГСЛ № 13001169

Ведомость рабочих чертежей основного комплекта

№	Наименование	Примечание
1	Общие данные	
2	План демонтажных работ, М1:500	
3	Разбивочный план, М1:500	
4	План покрытий, М1:500	
5	План озеленения. План расстановки МАФ М 1:500	
6	Конструкции покрытий тип 1...5	
7	Ограждение детских площадок и палисадников. Тип-1	
8	Эскиз деревянного борта детский площадки (песочница)	
9	Деталь сопряжения тротуара (образец)	
10	Перечень работ, подлежащих освидетельствованию скрытых работ	

Ведомость основных комплектов рабочих чертежей

Обозначение	Наименование	Примечание
ПЗ	Пояснительная записка	
ГП	Генеральный план	
НО	Наружное освещение	
СД	Сметная документация	
	Альбом малых архитектурных форм	

Общие данные

Данный проект разработан ТОО "АСТАНА ПРОЕКТ СЕРВИС" на основании:

- Задания на проктирование от 25.04.18 г, утвержденного акимом Турксибского района г.Алматы;
- Утвержденного Заказчиком эскизного проекта;
- Топографо-геодезической съемки М1:500, выполненной 11.05.18 г. ТОО "АСТАНА ПРОЕКТ СЕРВИС" Государственная лицензия на изыскательскую деятельность №13001168 от 21.02.2013г.

Технические решения, принятые в рабочих чертежах соответствуют требованиям экологических, санитарно-гигиенических, противопожарных и других норм, действующих на территории Республики Казахстан и обеспечивают безопасную для жизни и здоровья людей эксплуатацию объекта при соблюдении мероприятий, предусмотренных рабочими чертежами.

Главный инженер проекта Оспанова А.

Ведомость ссылочных и прилагаемых документов

Обозначение	Наименование	Примечания
	Ссылочные документы	
СПДС. ГОСТ 21.508-93	Правила выполнения рабочей документации	
	генеральных планов предприятий, сооружений	
	и жилищно-гражданских объектов	
СНиП РК 3.01-01-2013	Градостроительства. Планировка и застройка	
	городских и сельских населенных пунктов.	
РДС РК 3.01-05-2013	Градостроительство. Планировка и застройка	
	населенных мест с учетом потребностей инвалидов	
	и других маломобильных групп населения	

Технико-экономические показатели

№	Наименование	количество	
		$м^2$	%
1	Площадь участка	1531.73	
2	Площадь покрытий, всего:	697.82	
	асфальтобетонное покрытие (восстановленное)	506.60	
	брусчатое покрытие тротуаров и места для тихого отдыха	26.24	
	резиновое покрытие детских, гимнастических площадок	164.98	
3	Площадь озеленения, всего:	833.91	
	в том числе: газона	833.91	

Изм.	Кол.уч	Лист	№ док	Подпись	Дата	19-3-03/18 - ГП			
						Капитальный ремонт дополнительных 20 дворовых территорий Турксибского района г. Алматы			
ГИП		Оспанова А.				Благоустройство двора по адресу: мкр. "Алтай 1", 24а	Стадия	Лист	Листов
Разработал		Некипелова К.					РП	1	
Проверил		Бикбаева Р.					АСТАНА ПРОЕКТ СЕРВИС		
Н.контр.						Общие данные	ГСЛ № 13001169		

Формат А2

План демонтажных работ, М1:500

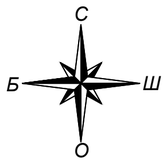

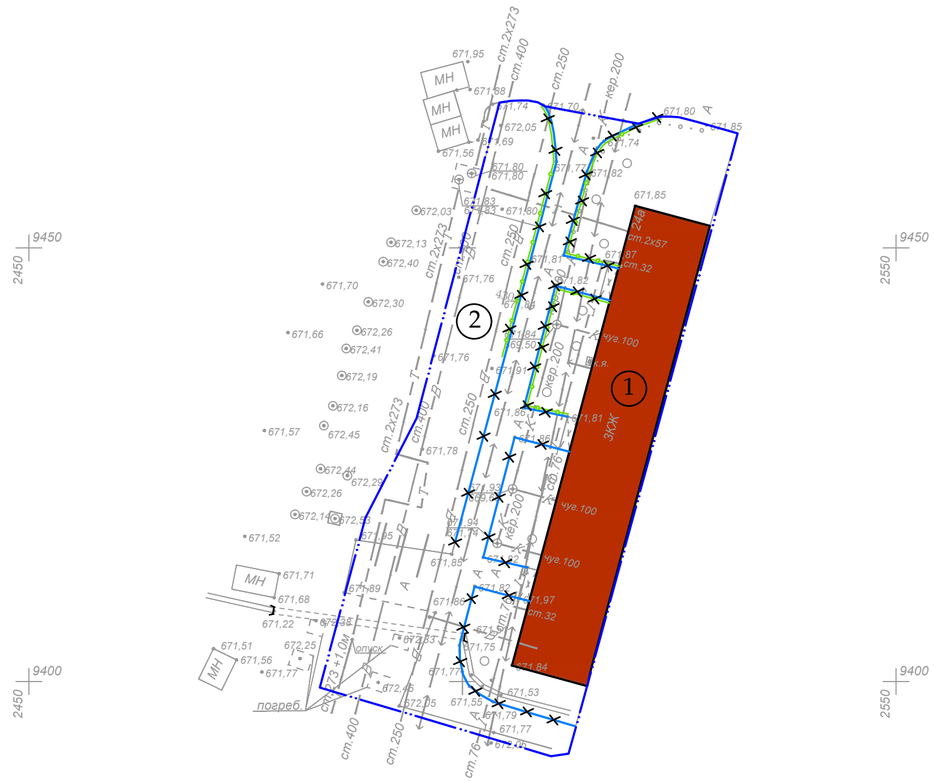

Ведомость демонтажных работ

Условное изобра-жение	Наименование	Ед.изм.	Кол-во	Масса ед., кг	Примечание
	Бортовой камень БР 100.30.15	п.м.	163.81	108	17691.48 кг.
	Существующее ограждение детских площадок и палисадников	п.м.	81.57	38	3099.66 кг.
	Качели металлические двойные	шт.	1	100	100 кг.
	Горка	шт.	1	50	50 кг.
	Песочница	шт.	1	40	40 кг.
	Шведская стенка тройная	шт.	1	100	100 кг.
	Качалка-балансир	шт.	1	50	50 кг.
	Гимнастический комплекс "Рукоход"	шт.	1	250	250 кг.
	Шведская стенка тройная	шт.	1	100	100 кг.
	Металлическая конструкция для сушки белья	шт.	6	80	480 кг.

Условные обозначения:

- Граница благоустройства
- Существующие здания
- Существующий бордюр БР100.30.15
- Демонтаж
- Существующее ограждение детских площадок и палисадников

Экспликация зданий и сооружений

Номер на плане	Наименование	Примечание
1	Жилой дом	существующ.
2	Детская площадка	существующ.

Внимание!
Подземные коммуникации!
Перед началом производства работ вызвать представителей владельцев коммуникаций!

Изм.	Кол.уч	Лист	№ док	Подпись	Дата
ГИП		Оспанова А.			
Разработал		Некипелова К.			
Проверил		Бикбаева Р.			
Н.контр.					

19-3-03/18 - ГП

Капитальный ремонт дополнительных 20 дворовых территорий Турксибского района г. Алматы

Благоустройство двора по адресу: мкр. "Алтай 1", 24а

Стадия	Лист	Листов
РП	2	

АСТАНА ПРОЕКТ СЕРВИС

План демонтажных работ, М1:500

ГСЛ № 13001169

Формат А2

С
Б Ш
О

Разбивочный план, М1:500

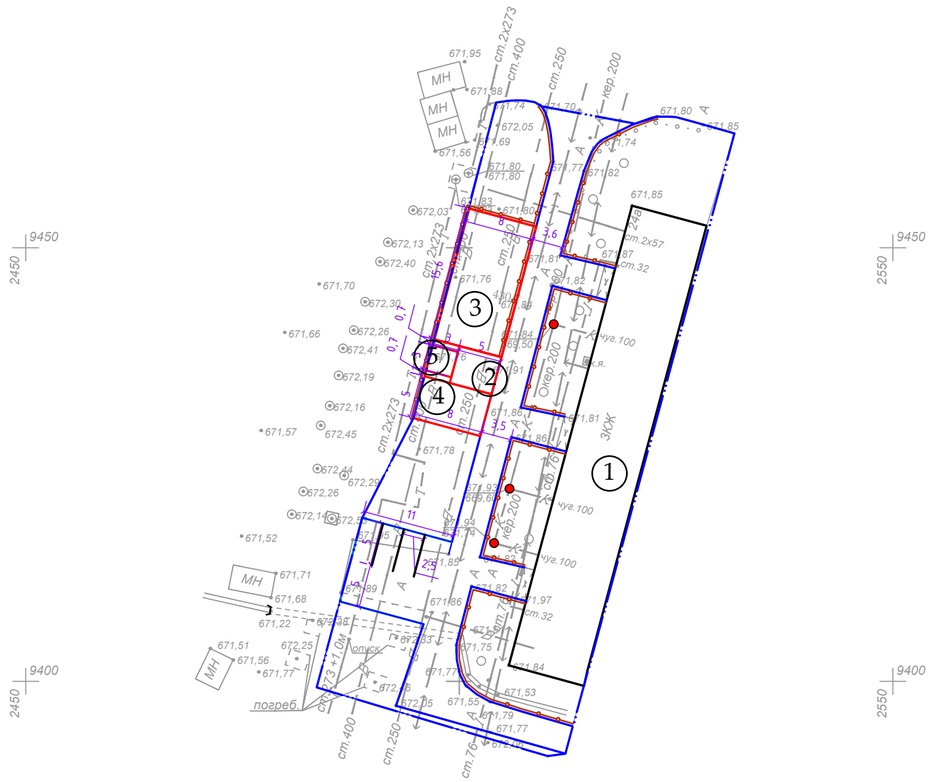

Экспликация зданий и сооружений

Номер на плане	Наименование	Примечание
1	Жилой дом	существующ.
2	Зона тихого отдыха	проектир.
3	Детская площадка с резиновым покрытием	проектир.
4	Гимнастическая площадка с резиновым покрытием	проектир.
5	Детская площадка с песчаным покрытием	проектир.

Условные обозначения:

- Граница благоустройства
- Существующие здания
- Проектируемый бордюр БР100.30.15
- Проектируемый бордюр БР100.20.8
- Проектируемое ограждение тип 1
- Люки колодцев, подлежащие подъему

ТОО "АСТАНА ПРОЕКТ СЕРВИС"	
Тапсырыс беруші Заказчик	РГП на ПХВ "Енбек"
Директор	Несипбаев М.К.
Исполнитель	Муса Ш.
Күні Дата	11 мамыр май 2018 жыл год

Внимание!
Подземные коммуникации!
Перед началом производства работ вызвать представителей владельцев коммуникаций!

Изм.	Кол.уч	Лист	№ док.	Подпись	Дата
ГИП		Оспанова А.			
Разработал		Некипелова К.			
Проверил		Бикбаева Р.			
Н.контр.					

19-3-03/18 - ГП

Капитальный ремонт дополнительных 20 дворовых территорий Турксибского района г. Алматы

Благоустройство двора по адресу: мкр. "Алтай 1", 24а

Стадия	Лист	Листов
РП	3	

АСТАНА ПРОЕКТ СЕРВИС

Разбивочный план, М1:500

ГСЛ № 13001169

Формат А2

План покрытий, М1:500

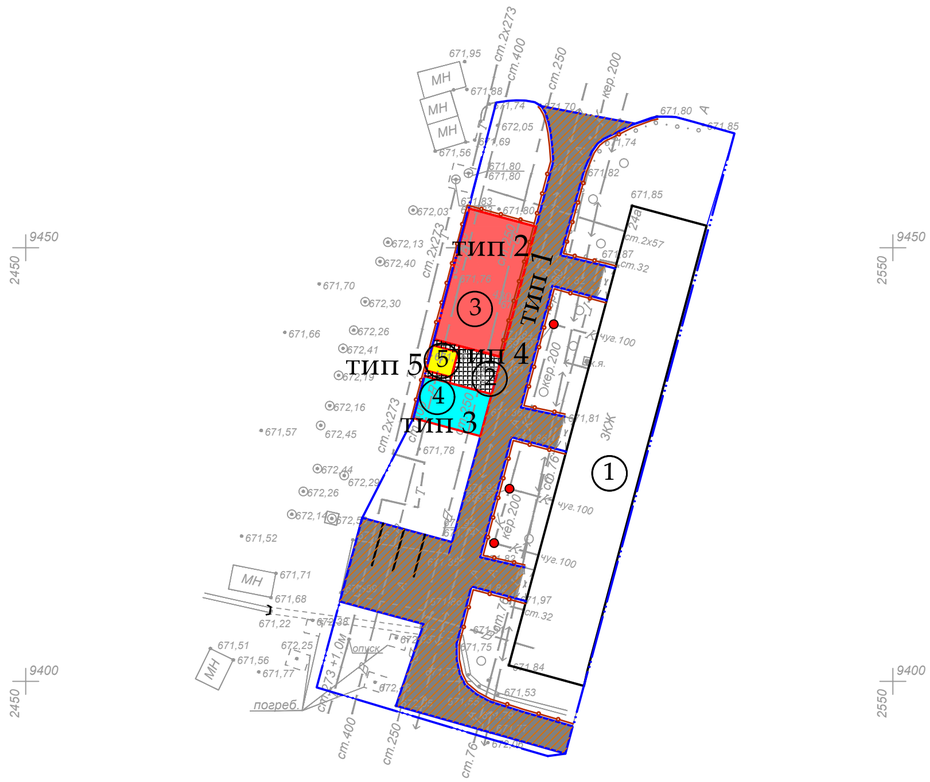

Экспликация зданий и сооружений

Номер на плане	Наименование	Примечание
1	Жилой дом	существующ.
2	Зона тихого отдыха	проектир.
3	Детская площадка с резиновым покрытием	проектир.
4	Гимнастическая площадка с резиновым покрытием	проектир.
5	Детская площадка с песчаным покрытием	проектир.

Условные обозначения:

- Граница благоустройства
- Существующие здания
- Проектируемый бордюр БР100.30.15
- Проектируемый бордюр БР100.20.8
- Проектируемое ограждение
- Люки колодцев, подлежащие подъему

Ведомость тротуаров, дорожек и площадок

Условное изобра-жение	Наименование	Тип	Ед.изм.	Кол-во	Примечание
тип 1	Асфальтобетонное покрытие (восстановленное)	1	$м^2$	506.59	
тип 2	Детская площадка	2	$м^2$	124.97	
тип 3	Гимнастическая площадка с резиновым покрытием	3	$м^2$	40	
тип 4	Тротуар из брусчатки	4	$м^2$	4.18	
тип 4	Место тихого отдыха из брусчатки	4	$м^2$	22.06	
тип 5	Детская площадка с песчаным покрытием	5	$м^2$	8.99	
	Подъем колодцев бетоном кл. В 15		шт	7	Отклонение крышки колодцев относит.уровня покрытия не допускается более 2см
	Бортовой камень БР 100.30.15		п.м.	236.48	
	Бортовой камень БР 100.20.08		п.м.	108.44	

1. Согласно СНиП III-10-75 «Благоустройство территорий» в местах пересечения проездов и пешеходных дорожек с тротуарами, подходами к площадкам и проездами бортовые камни необходимо заглубить с устройством плавных примыканий для обеспечения проезда детских, инвалидных колясок, санок, а также въезда транспортных средств. Проектом предусмотрено утопление бортового камня, тем самым выполнение съезда для колясок (санок) с ремонтируемой тротуарной части.

Условное обозначение пандуса -

Изм.	Кол.уч	Лист	№ док	Подпись	Дата
ГИП		Оспанова А.			
Разработал		Некипелова К.			
Проверил		Бикбаева Р.			
Н.контр.					

19-3-03/18 - ГП

Капитальный ремонт дополнительных 20 дворовых территорий Турксибского района г. Алматы

Благоустройство двора по адресу: мкр. "Алтай 1", 24а

Стадия	Лист	Листов
РП	4	

АСТАНА ПРОЕКТ СЕРВИС

ГСЛ № 13001169

План покрытий, М1:500

Формат А2

С
Б Ш
О

План озеленения. План расстановки МАФ, М1:500

Ведомость малых архитектурных форм

№	Наименование	Обозна-чение	Кол-во	Обозначение типового проекта/СНиПа
1	1213 - Урна металлическая оцинкованная		8	Каталог ТОО "КСИЛ"
2	2211 - Диван на металлических ножках		8	Каталог ТОО "КСИЛ"
3	004304 - Домик-беседка		1	Каталог ТОО "КСИЛ"
4	004155 - Качели двойные		1	Каталог ТОО "КСИЛ"
5	004105 - Качалка балансир "Средняя" для детей от 3х до 12 лет		1	Каталог ТОО "КСИЛ"
6	005527 - Детский игровой комплекс		1	Каталог ТОО "КСИЛ"
7	002604 - Стол со скамьями и навесом		1	Каталог ТОО "КСИЛ"
8	004250 - Песочница ромашка		1	Каталог ТОО "КСИЛ"
9	006443 - Брусья двойные, разноуровневые		1	Каталог ТОО "КСИЛ"
10	004112 - Качалка на пружине "Мотоцикл" для детей от 4х до 10 лет		1	Каталог ТОО "КСИЛ"
11	007537 - Тренажер для детей от 14 лет и старше		1	Каталог ТОО "КСИЛ" Ручки и подножки тренажеров должны быть прорезинены
12	007536 - Тренажер для детей от 14 лет и старше		1	
13	007534 - Тренажер для детей от 14 лет и старше		1	
14	007532 - Тренажер для детей от 14 лет и старше		1	
15	007530 - Тренажер для детей от 14 лет и старше		1	
16	007525 - Тренажер для детей от 14 лет и старше		1	
17	Ограждение детских площадок и палисадников тип 1, п.м.		170.48	

Условные обозначения:

- Граница благоустройства
- Существующие здания
- Проектируемое ограждение тип 1
- Проектируемый газон

Ведомость элементов озеленения

833.91

№	Наименование	Ед.изм.	Кол-во	Примечание
1	Газон	$м^2$	833.91	посев семян на $1м^2$ - 40гр. травосмеси
2	Санитарная обрезка деревьев	шт.	5	

1. Для устройства газона засыпку растительного слоя (перегной/чернозем) производить на высоту 0,15 метра.

Изм.	Кол.уч	Лист	№ док	Подпись	Дата
ГИП		Оспанова А.			
Разработал		Некипелова К.			
Проверил		Бикбаева Р.			
Н.контр.					

19-3-03/18 - ГП

Капитальный ремонт дополнительных 20 дворовых территорий Турксибского района г. Алматы

Благоустройство двора по адресу: мкр. "Алтай 1", 24а

Стадия	Лист	Листов
РП	5	

АСТАНА ПРОЕКТ СЕРВИС

ГСЛ № 13001169

План озеленения. План расстановки МАФ, М1:500

Формат А2

Асфальтобетонное покрытие проездов (восстановление дорожной одежды проездов на сущ.покрытие) тип 1 М1:10

Мелкозернистый асфальтобетон на 100% площади	
типа Б, марки II СТ РК 1225-2013	0,05м
Розлив битума 0,9 кг/м2 на 40% площади	
Крупнозернистый асфальтобетон на 30% площади	
типа Б, марки II СТ РК 1225-2013	0,05м
Выравнивание щебнем фр.20-40мм М1000,	
СТ РК 1284-2004 на 30% площади	0,2м

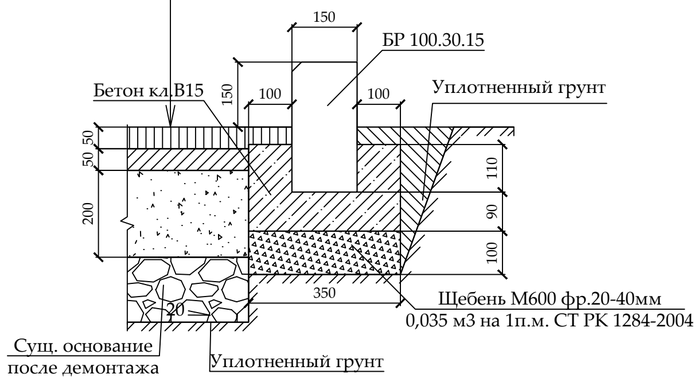

Резиновое покрытие детской площадки тип 2 М1:10

Резиновое покрытие Мастерфайбр	до 0,01 м
Средний слой (грунтовка)	
Горячий мелкозернистый плотный асфальтобетон	
марки II тип В СТ РК 1225-2013	0,05 м
Щебень из плотных горных пород для стр. раб.	
М1000, фр. 20-40 мм СТ РК 1284-2004	0,25 м
Уплотненный грунт	

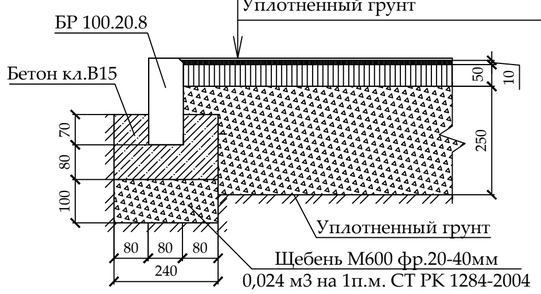

Резиновое покрытие гимнастической площадки тип 3 М1:10

Резиновое покрытие Мастерфайбр	до 0,01 м
Средний слой (грунтовка)	
Горячий мелкозернистый плотный асфальтобетон	
марки II тип В СТ РК 1225-2013	0,05 м
Щебень из плотных горных пород для стр. раб.	
М1000, фр. 20-40 мм СТ РК 1284-2004	0,25 м
Уплотненный грунт	

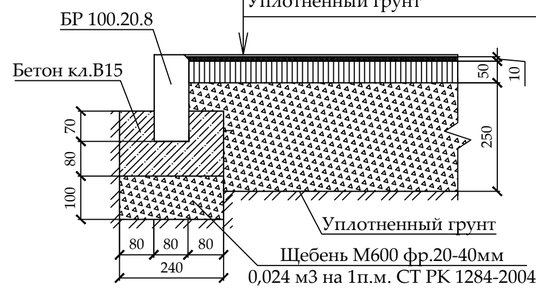

Места для тихого отдыха из брусчатки тротуарное покрытие из брусчатки тип 4 М1:10

Фигурная цветная брусчатка с заполнением	
швов песком м/з ГОСТ 17608-91	0,06 м
Слой из мелкозернистого песка ГОСТ 8736-2014	0,05 м
Щебень М800, фр.5-10мм, 40-70 мм, СТ РК 1284-2004	0,12 м
Песок средней крупности ГОСТ 8736-2014	0,15 м
Уплотненный грунт	

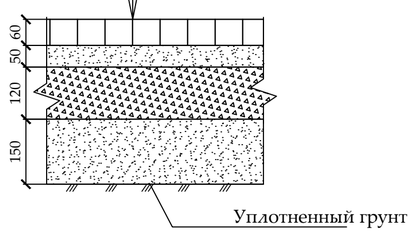

Детская площадка с песчаным покрытием тип 5 М1:10

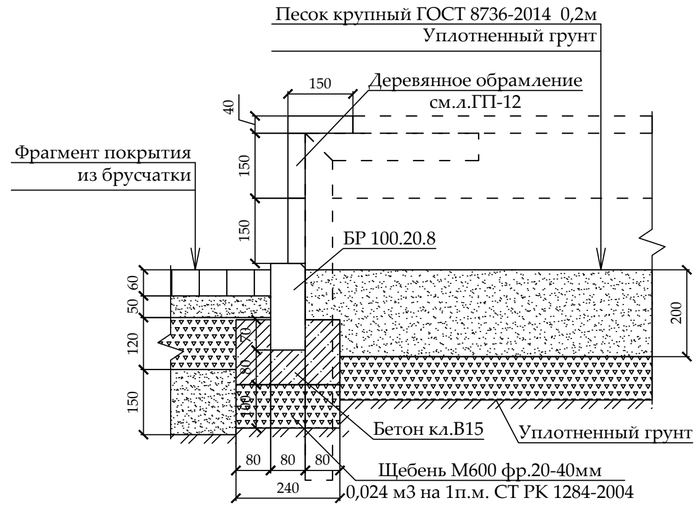

*1. При замене бортового камня предусмотреть демонтаж а/б с одной стороны БК объемом 0,1*0,1 м3 на 1 п.м. бортового камня.*
2. Вывоз мусора и вывоз грунта производить на свалку и отвал соответственно на расстояние 50 км.
3. Приготовление и укладка резинового покрытия на детских, спортивных и гимнастических площадках обязательно производить механизированным способом с использованием специализированной техники согласно ПОС.
4. Нанесение и вчесывание кварцевого песка и резинового гранулята в искусственное покрытие производить механизированным способом с использованием специализированной техники согласно ПОС.
5. До начала производства работ пригласить коммунальные службы.

Изм.	Кол.уч	Лист	№ док	Подпись	Дата
ГИП		Оспанова А.			
Разработал		Некипелова К.			
Проверил		Бикбаева Р.			
Н.контр.					

19-3-03/18 - ГП

Капитальный ремонт дополнительных 20 дворовых территорий Турксибского района г. Алматы

Благоустройство двора по адресу: мкр. "Алтай 1", 24а

Стадия	Лист	Листов
РП	6	

Конструкции покрытий тип 1...5

АСТАНА ПРОЕКТ СЕРВИС

ГСЛ № 13001169

Формат А2

Ограждение детских площадок и палисадников Тип-1

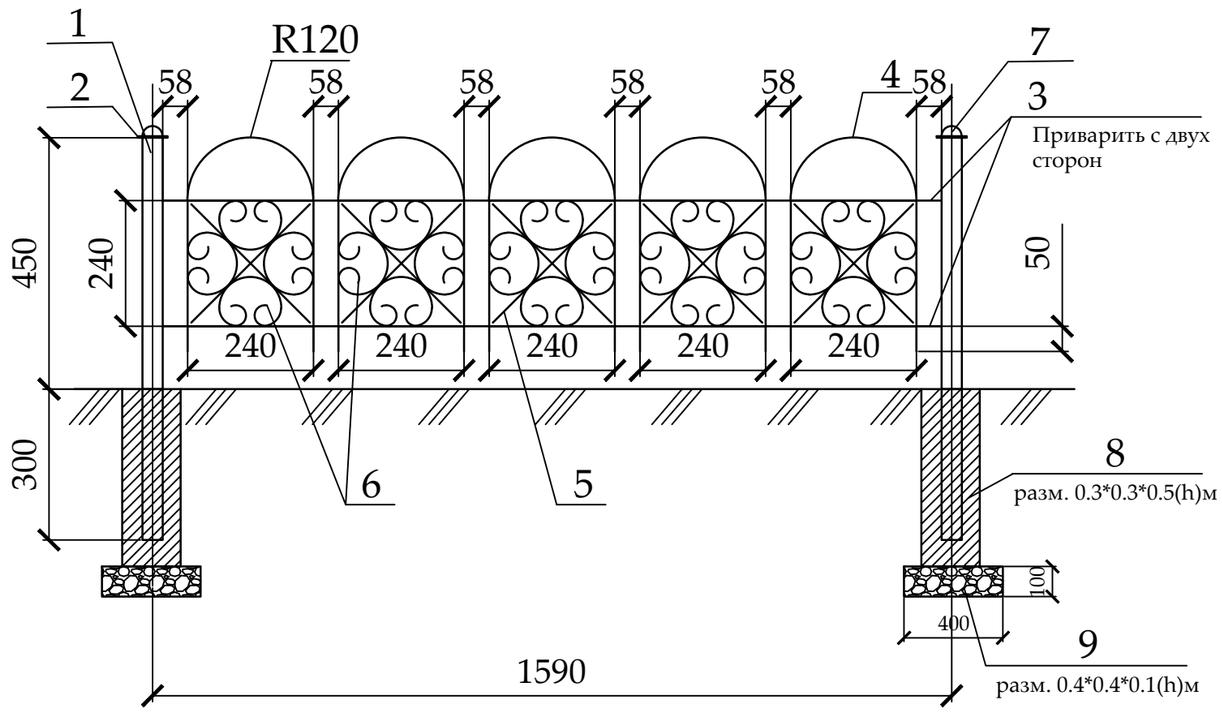

Спецификация
(на один элемент ограждения и одну опору)

Поз.	Обозначение	Наименование	Кол.	Масса ед., кг	Приме-чание
		Тип-1	107		шт.
1	ГОСТ 8645-68	Труба профильная 40х40х3, L=750	1	2,17	2,17 кг
2	ГОСТ 6009-74	Лист 70х2, L=70	1	0,075	0,075 кг
3	ГОСТ 2590-88	Прокат круглый Ø12, L=1550	4	1,37	5,48 кг
4	ГОСТ 2590-88	Прокат круглый Ø12, L=960	5	0,85	4,25 кг
5	ГОСТ 6009-74	Лист 12х3, L=330	10	0,093	0,93 кг
6	ГОСТ 6009-74	Лист 12х3, L=750	20	0,21	4,2 кг
7	ГОСТ 19903-90*	Лист $\frac{\text{-3х50 ГОСТ 6009-74}}{\text{С235 ГОСТ 27772-88*}}$, L=50 мм	1	0,058	0,0,58 кг
8		Бетон класса В15			V=0,045 м3
9		Щебень фр. 20-40мм			V=0,016 м3

Стойка

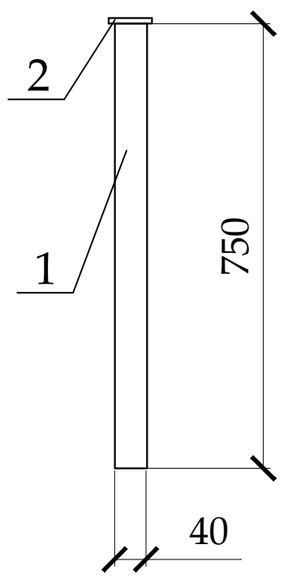

Фрагмент узора

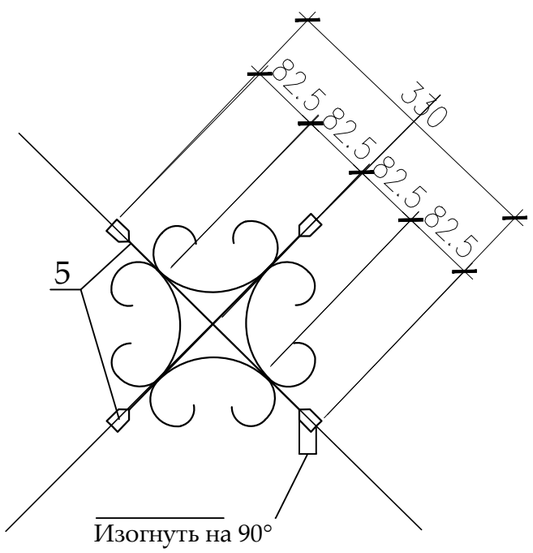

Деталь поз.6

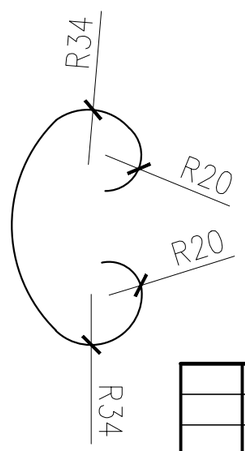

Деталь поз.2

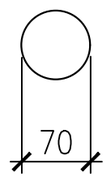

Деталь поз.7

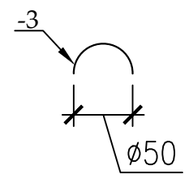

1. Стойки ограждения устанавливать на расстоянии 30-50 см от бордюра.
2. Металлические конструкции изготовить из стали С245.
3. Сварку вести электродами типа Э-42 по ГОСТ 9467-75 в соответствии с требованиями ГОСТ 10922-90. Все сварные швы h=6мм.
4. Все стальные конструкции окрасить эмалью ПФ-115 ГОСТ 6465-76* за два раза по грунтовке ГФ-021 ГОСТ 25129-82* в соответствии с главой СНиП РК 2.01-19-2004 "Защита строительных конструкций от коррозии".
5. Цвет ограждения согласовать с заказчиком.

Изм.	Кол.уч	Лист	№ док	Подпись	Дата
ГИП		Оспанова А.			
Разработал		Некипелова К.			
Проверил		Бикбаева Р.			
Н.контр.					

19-3-03/18 - ГП

Капитальный ремонт дополнительных 20 дворовых территорий Турксибского района г. Алматы

Благоустройство двора по адресу: мкр. "Алтай 1", 24а

Стадия	Лист	Листов
РП	7	

АСТАНА ПРОЕКТ СЕРВИС

Ограждение детских площадок и палисадников Тип-1

ГСЛ № 13001169

План расположения элементов конструкции

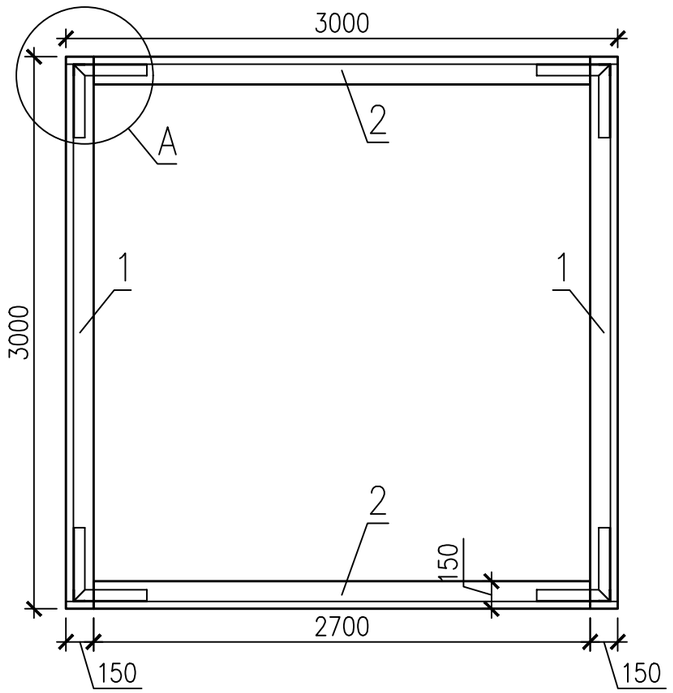

Спецификация элементов конструкции

Поз.	Обозначение	Наименование	Кол.	Масса ед.,кг.	Примеч.
1	ГОСТ 8486-86	Доска 40х150 мм L=3000	6		
2	ГОСТ 8486-86	Доска 40х150 мм L=2700	6		
3	ГОСТ 8509-93	Уголок 63х63х5 ГОСТ 8509-93 / С235 ГОСТ 27772-88* L=800	4	3.85	15.4
4	ГОСТ 8509-93	Уголок 63х63х5 ГОСТ 8509-93 / С235 ГОСТ 27772-88* L=400	8	1.92	15.4
	ГОСТ 7801-81	Болт М12х60	24		
	ГОСТ 5915-70	Гайка М12	24		

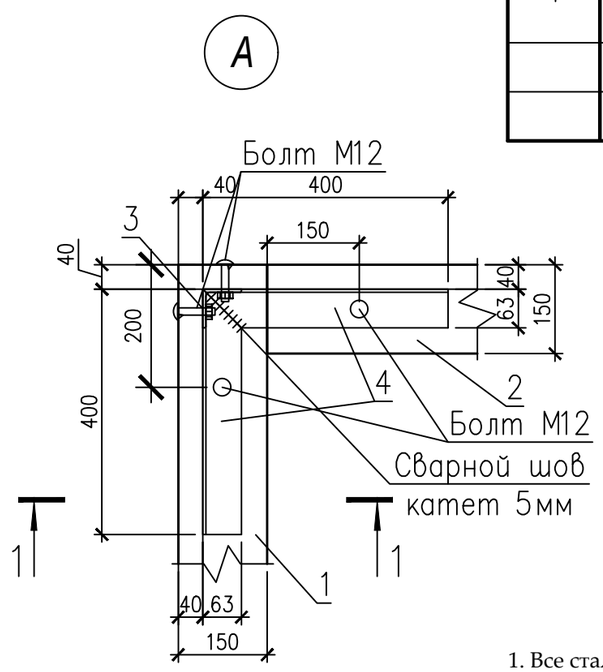

1-1

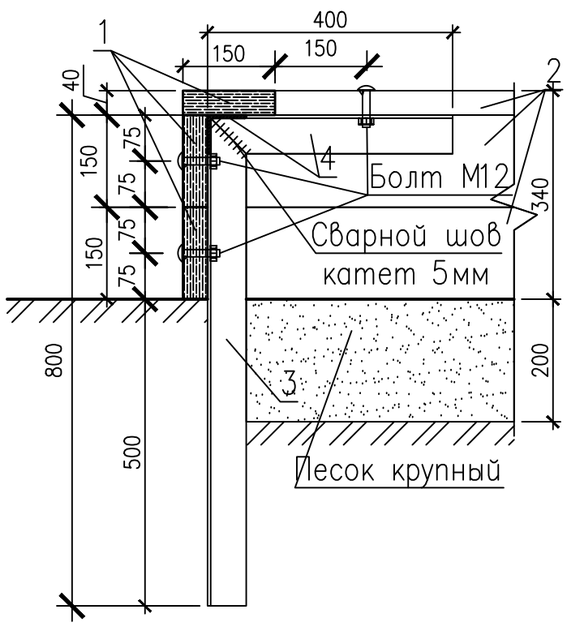

1. Все стальные конструкции окрасить эмалью ПФ-115 (черного цвета) ГОСТ 6465-76* за два раза по грунту ГФ-021 ГОСТ 25129-82* (общей толщиной 55 мкм) в соответствии с главойСН РК 2.01-01-2013 "Защита строительных конструкций от коррозии".
2. Все работы по сварке металлических конструкций, по сварке монтажных соединений строительных конструкций выполнить в соответствии со СН РК 5.03-07-2013 "Несущие и ограждающие конструкции" и других действующих нормативных и инструктивных документов.
3. Все деревянные изделия покрыть эмалью НЦ-132 ГОСТ6631-74 за два раза по грунту ГФ-021 ГОСТ 25129-82* (общей толщиной 55 мкм).

Изм.	Кол.уч	Лист	№ док	Подпись	Дата
ГИП		Оспанова А.С			
Разработал		Некипелова К.			
Проверил		Бикбаева Р.			
Н.контр.					

19-3-03/18 - ГП

" Капитальный ремонт 20 дворов территорий Турксибского района города Алматы"

Благоустройство двора по адресу:
1. мкр. "Алтай 1", 24а

Стадия	Лист	Листов
РП	8	

Эскиз деревянного борта детской площадки (песочницы)

АСТАНА ПРОЕКТ СЕРВИС

ГСЛ № 13001169

Общий вид 1

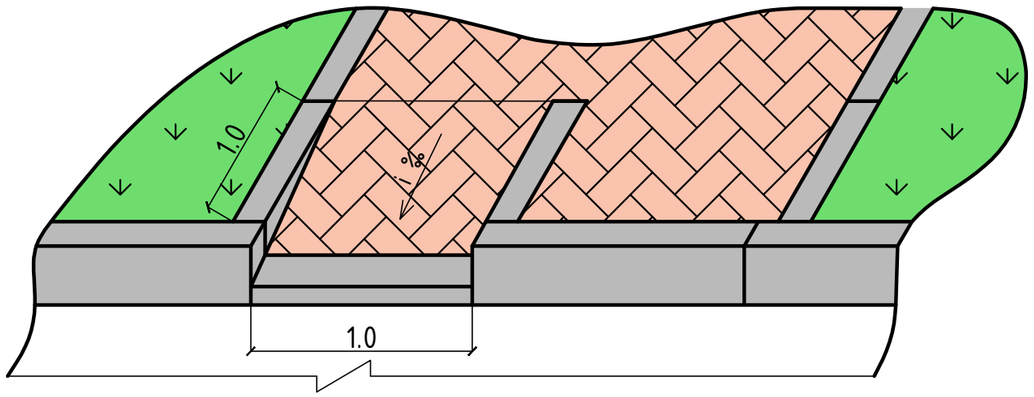

Общий вид 2

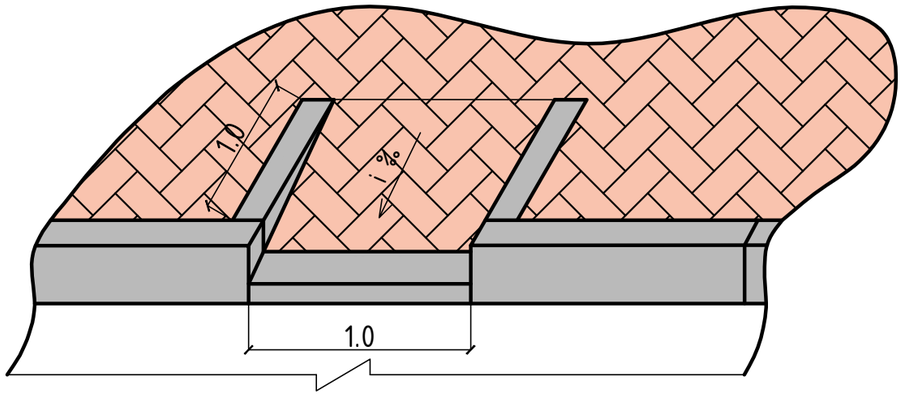

План

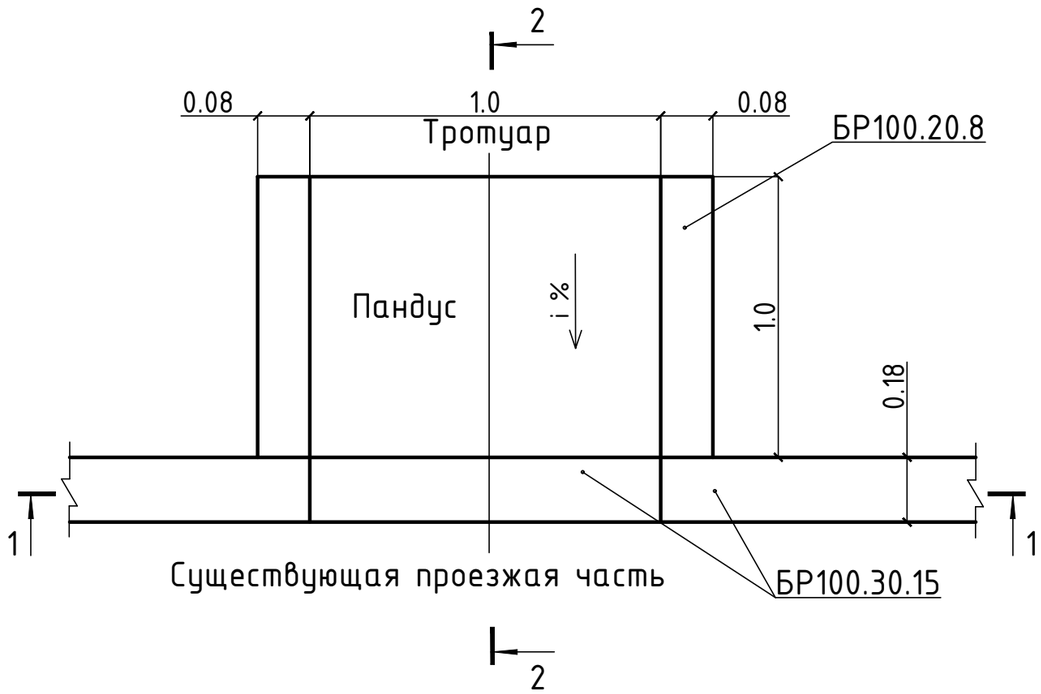

2 – 2

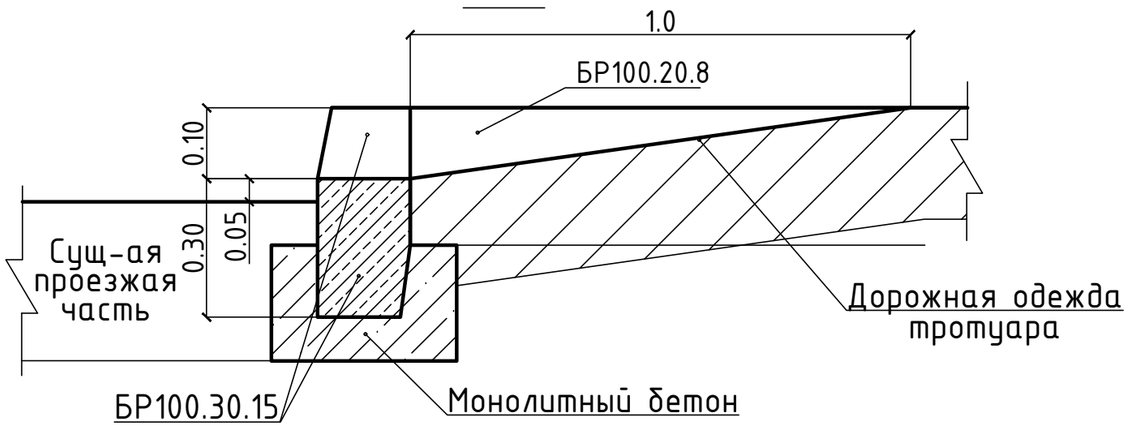

1 – 1

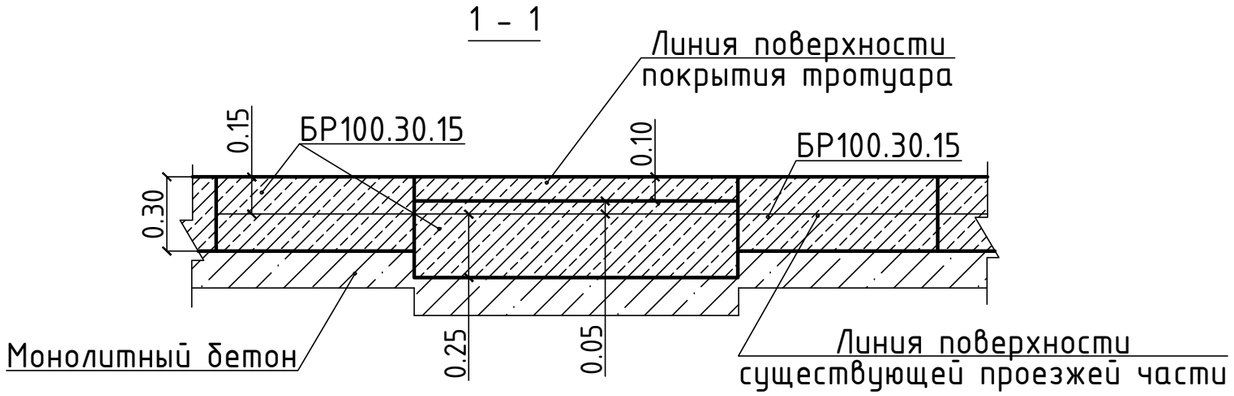

						19-3-03/18 - ГП			
						Капитальный ремонт дополнительных 20 дворовых территорий Турксибского района г. Алматы			
Изм.	Кол.уч	Лист	№ док	Подпись	Дата				
ГИП		Оспанова А.				Благоустройство двора по адресу: мкр. "Алтай 1", 24а	Стадия	Лист	Листов
Разработал		Некипелова К.					РП	9	
Проверил		Бикбаева Р.				Деталь сопряжения тротуара (образец)	АСТАНА ПРОЕКТ СЕРВИС		
Н.контр.							ГСЛ № 13001169		

Перечень работ, подлежащих освидетельствованию скрытых работ

N п/п	Наименование	Примечания
	Разработка грунта	
	Устройство подстилающих слоев щебеночных	
	Установка бетонных бортовых камней (пореблика) сечением	
	Подъем колодцев до проектной отметки монолитным бетоном	
	Уплотнение дна корыта	
	Устройство дополнительного слоя основания из естественного щебня	Указать толщину
	Устройство однослойных оснований (указать толщину) из фракционного щебня, уложенного по способу "заклинки"	
	Розлив вяжущих материалов	
	Устройство покрытия из горячих а/б смесей крупнозернистых (указать толщину) на нижний слой	
	Устройство покрытия из горячих а/б смесей мелкозернистых (указать толщину) на верхний слой	
	Устройство песчаного слоя средней крупности (указать толщину)	
	Устройство оснований из щебня фракционого (указать толщину)	
	Слой мелкозернистого песка (указать толщину)	
	Устройство покрытий из брусчатки по готовому подстилающему слою с заполнением швов песком	
	Устройство песчаного слоя (указать толщину)	
	Устройство подстилающих и выравнивающих слоев оснований из песчано-гравийной смеси	Указать толщину
	Устройство однослойных оснований (указать толщину) из фракционного щебня, уложенного по способу "заклинки"	
	Розлив вяжущих материалов	
	Устройство ограждений (для всех типов):	
	Бурение ям	
	Устройство бетонной подготовки	
	Мусорные площадки: устройство подстилающих и выравнивающих слоев оснований из щебня	
	Устройство бетонного основания под мусорную площадку	
	Армирование подстилающих слоев и набетонок	

Изм.	Кол.уч	Лист	№ док	Подпись	Дата
ГИП		Оспанова А.			
Разработал		Некипелова К.			
Проверил		Бикбаева Р.			
Н.контр.					

19-3-03/18 - ГП

Капитальный ремонт дополнительных 20 дворовых территорий Турксибского района г. Алматы

Благоустройство двора по адресу: мкр. "Алтай 1", 24а

Стадия	Лист	Листов
РП	10	

Перечень работ, подлежащих освидетельствованию скрытых работ

АСТАНА ПРОЕКТ СЕРВИС

ГСЛ № 13001169

Ведомость рабочих чертежей основного комплекта

№	Наименование	Примечание
1	Общие данные	
2	План демонтажных работ, М1:500	
3	Разбивочный план, М1:500	
4	План покрытий, М1:500	
5	План озеленения. План расстановки МАФ М 1:500	
6	Конструкции покрытий тип 1...5	
7	Ограждение детских площадок и палисадников. Тип-1	
8	Эскиз деревянного борта детский площадки (песочница)	
9	Деталь сопряжения тротуара (образец)	
10	Перечень работ, подлежащих освидетельствованию скрытых работ	

Ведомость основных комплектов рабочих чертежей

Обозначение	Наименование	Примечание
ПЗ	Пояснительная записка	
ГП	Генеральный план	
НО	Наружное освещение	
СД	Сметная документация	
	Альбом малых архитектурных форм	

Общие данные

Данный проект разработан ТОО "АСТАНА ПРОЕКТ СЕРВИС" на основании:

- Задания на проктирование от 25.04.18 г, утвержденного акимом Турксибского района г.Алматы;
- Утвержденного Заказчиком эскизного проекта;
- Топографо-геодезической съемки М1:500, выполненной 27.03.18 г. ТОО "АСТАНА ПРОЕКТ СЕРВИС" Государственная лицензия на изыскательскую деятельность №13001168 от 21.02.2013г.

Технические решения, принятые в рабочих чертежах соответствуют требованиям экологических, санитарно-гигиенических, противопожарных и других норм, действующих на территории Республики Казахстан и обеспечивают безопасную для жизни и здоровья людей эксплуатацию объекта при соблюдении мероприятий, предусмотренных рабочими чертежами.

Главный инженер проекта Оспанова А.

Ведомость ссылочных и прилагаемых документов

Обозначение	Наименование	Примечания
	Ссылочные документы	
СПДС. ГОСТ 21.508-93	Правила выполнения рабочей документации	
	генеральных планов предприятий, сооружений	
	и жилищно-гражданских объектов	
СНиП РК 3.01-01-2013	Градостроительства. Планировка и застройка	
	городских и сельских населенных пунктов.	
РДС РК 3.01-05-2013	Градостроительство. Планировка и застройка	
	населенных мест с учетом потребностей инвалидов	
	и других маломобильных групп населения	

Технико-экономические показатели

№	Наименование	количество	
		$м^2$	%
1	Площадь участка	1947.87	
2	Площадь покрытий, всего:	1234.26	
	асфальтобетонное покрытие (восстановленное)	872.47	
	брусчатое покрытие тротуаров и места для тихого отдыха	29.94	
	резиновое покрытие детских, гимнастических площадок	313.85	
	Детская площадка с песчаным покрытием	18	
3	Площадь озеленения, всего:	713.61	
	в том числе: газона	713.61	

Изм.	Кол.уч	Лист	№ док	Подпись	Дата
ГИП		Оспанова А.			
Разработал		Некипелова К.			
Проверил		Бикбаева Р.			
Н.контр.					

19-3-03/18 - ГП

Капитальный ремонт дополнительных 20 дворовых территорий Турксибского района г. Алматы

Благоустройство двора по адресу: мкр. "Алтай 1", 29/1

Стадия	Лист	Листов
РП	1	

АСТАНА ПРОЕКТ СЕРВИС

ГСЛ № 13001169

Общие данные

Формат А2

План демонтажных работ, М1:500

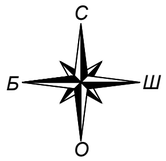

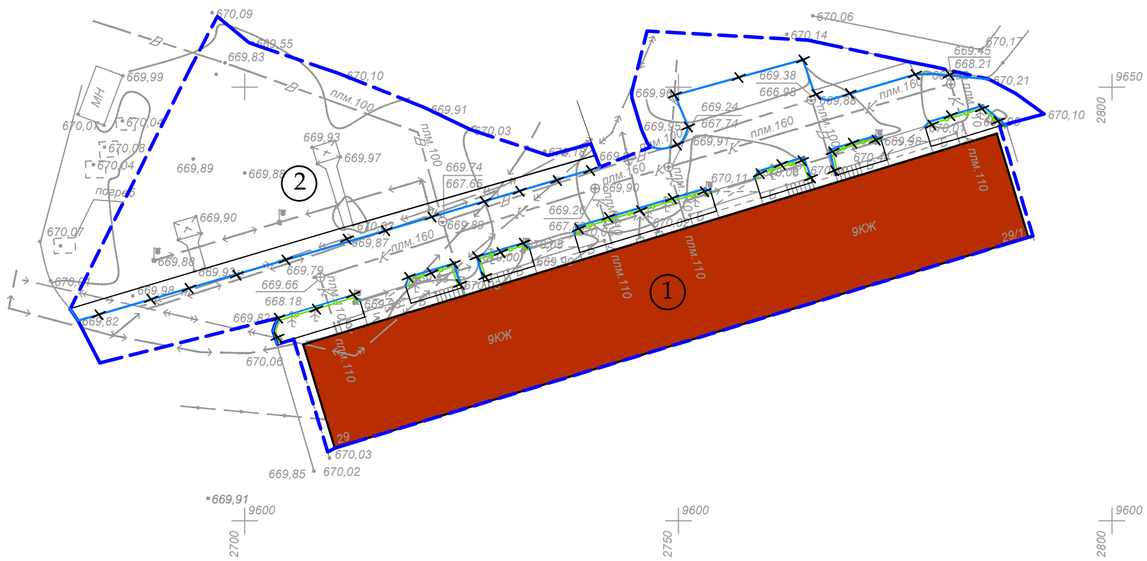

Ведомость демонтажных работ

Условное изобра-жение	Наименование	Ед.изм.	Кол-во	Масса ед., кг	Примечание
	Бортовой камень БР 100.30.15	п.м.	190.07	108	20527.56 кг.
	Существующее ограждение детских площадок и палисадников	п.м.	71.54	38	2718.52 кг.
	Качели металлические двойные	шт.	1	100	100 кг.
	Горка	шт.	1	50	50 кг.
	Песочница	шт.	1	40	40 кг.
	Шведская стенка тройная	шт.	1	100	100 кг.
	Качалка-балансир	шт.	1	50	50 кг.
	Гимнастический комплекс "Рукоход"	шт.	1	250	250 кг.
	Шведская стенка тройная	шт.	1	100	100 кг.
	Металлическая конструкция для сушки белья	шт.	6	80	480 кг.

Условные обозначения:

- Граница благоустройства
- Существующие здания
- Существующий бордюр БР100.30.15
- Демонтаж
- Существующее ограждение детских площадок и палисадников

Экспликация зданий и сооружений

Номер на плане	Наименование	Примечание
1	Жилой дом	существующ.
2	Детская площадка	существующ.

Внимание!
Подземные коммуникации!
Перед началом производства работ вызвать представителей владельцев коммуникаций!

Изм.	Кол.уч	Лист	№ док	Подпись	Дата
ГИП		Оспанова А.			
Разработал		Некипелова К.			
Проверил		Бикбаева Р.			
Н.контр.					

19-3-03/18 - ГП

Капитальный ремонт дополнительных 20 дворовых территорий Турксибского района г. Алматы

Благоустройство двора по адресу: мкр. "Алтай 1", 29/1

Стадия	Лист	Листов
РП	2	

АСТАНА ПРОЕКТ СЕРВИС

План демонтажных работ, М1:500

ГСЛ № 13001169

Формат А2

С
Б Ш
О

Разбивочный план, М1:500

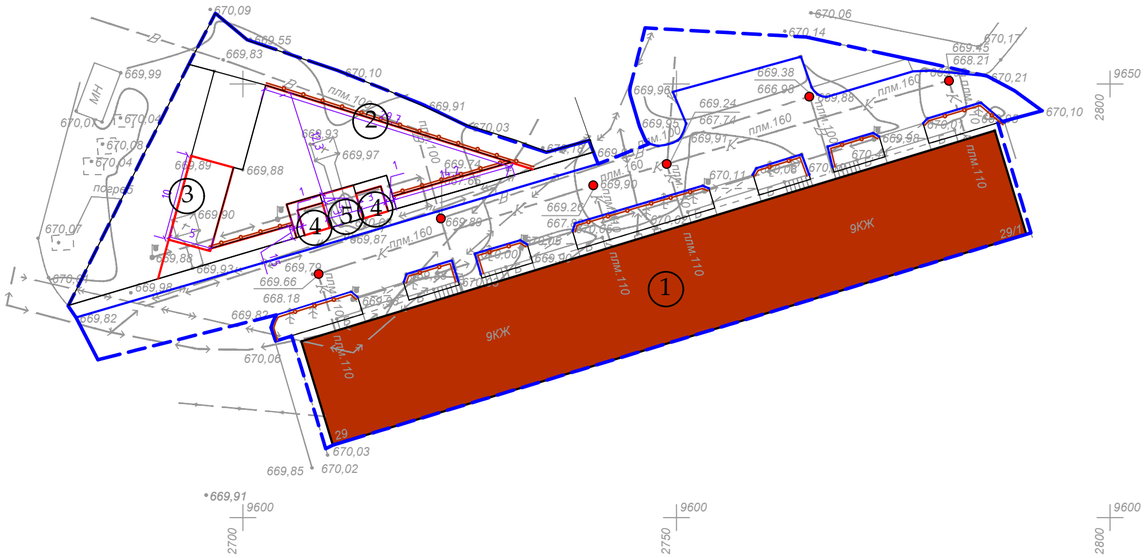

Экспликация зданий и сооружений

Номер на плане	Наименование	Примечание
1	Жилой дом	существующ.
2	Детская площадка с резиновым покрытием	проектир.
3	Гимнастическая площадка с резиновым покрытием	проектир.
4	Детская площадка с песчаным покрытием	проектир.
5	Зона тихого отдыха	проектир.

Условные обозначения:

- Граница благоустройства
- Существующие здания
- Проектируемый бордюр БР100.30.15
- Проектируемый бордюр БР100.20.8
- Проектируемое ограждение тип 1
- Люки колодцев, подлежащие подъему

ТОО "АСТАНА ПРОЕКТ СЕРВИС"		
Тапсырыс беруші Заказчик	РГП на ПХВ "Енбек"	
Директор		Несипбаев М.К.
Исполнитель		Мұса Ш.
Күні Дата	27 наурыз март 2018 жыл год	

Внимание!
Подземные коммуникации!
Перед началом производства работ вызвать представителей владельцев коммуникаций!

Изм.	Кол.уч	Лист	№ док	Подпись	Дата
ГИП		Оспанова А.			
Разработал		Некипелова К.			
Проверил		Бикбаева Р.			
Н.контр.					

19-3-03/18 - ГП

Капитальный ремонт дополнительных 20 дворовых территорий Турксибского района г. Алматы

Благоустройство двора по адресу: мкр. "Алтай 1", 29/1

Стадия	Лист	Листов
РП	3	

АСТАНА ПРОЕКТ СЕРВИС

Разбивочный план, М1:500

ГСЛ № 13001169

Формат А2

План покрытий, М1:500

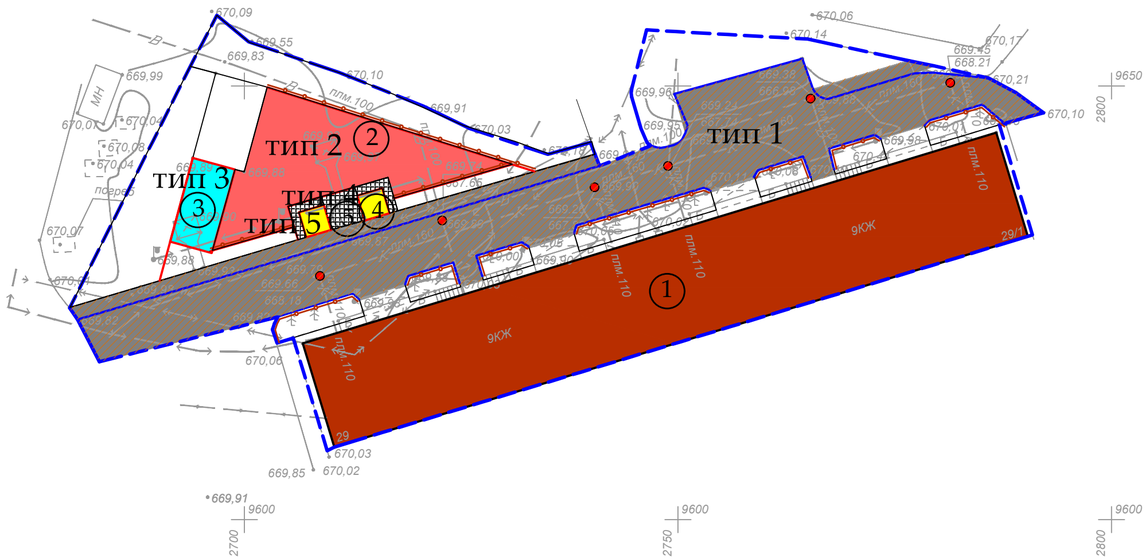

Экспликация зданий и сооружений

Номер на плане	Наименование	Примечание
1	Жилой дом	существующ.
2	Детская площадка с резиновым покрытием	проектир.
3	Гимнастическая площадка с резиновым покрытием	проектир.
4	Детская площадка с песчаным покрытием	проектир.
5	Зона тихого отдыха	проектир.

Условные обозначения:

- Граница благоустройства
- Существующие здания
- Проектируемый бордюр БР100.30.15
- Проектируемый бордюр БР100.20.8
- Проектируемое ограждение
- Люки колодцев, подлежащие подъему

Ведомость тротуаров, дорожек и площадок

Условное изобра-жение	Наименование	Тип	Ед.изм.	Кол-во	Примечание
тип 1	Асфальтобетонное покрытие (восстановленное)	1	$м^2$	872.47	
тип 2	Детская площадка	2	$м^2$	263.79	
тип 3	Гимнастическая площадка с резиновым покрытием	3	$м^2$	50.06	
тип 4	Тротуар из брусчатки	4	$м^2$	13.97	
тип 4	Место тихого отдыха из брусчатки	4	$м^2$	15.97	
тип 5	Детская площадка с песчаным покрытием	5	$м^2$	18	
	Подъем колодцев бетоном кл. В 15		шт	6	Отклонение крышки колодцев относит.уровня покрытия не допускается более 2см
	Бортовой камень БР 100.30.15		п.м.	191.07	
	Бортовой камень БР 100.20.08		п.м.	238.75	

1. Согласно СНиП III-10-75 «Благоустройство территорий» в местах пересечения проездов и пешеходных дорожек с тротуарами, подходами к площадкам и проездами бортовые камни необходимо заглубить с устройством плавных примыканий для обеспечения проезда детских, инвалидных колясок, санок, а также въезда транспортных средств. Проектом предусмотрено утопление бортового камня, тем самым выполнение съезда для колясок (санок) с ремонтируемой тротуарной части.

Условное обозначение пандуса - ■

Изм.	Кол.уч	Лист	№ док	Подпись	Дата
ГИП		Оспанова А.			
Разработал		Некипелова К.			
Проверил		Бикбаева Р.			
Н.контр.					

19-3-03/18 - ГП

Капитальный ремонт дополнительных 20 дворовых территорий Турксибского района г. Алматы

Благоустройство двора по адресу: мкр. "Алтай 1", 29/1

Стадия	Лист	Листов
РП	4	

АСТАНА ПРОЕКТ СЕРВИС

ГСЛ № 13001169

План покрытий, М1:500

Формат А2

План озеленения. План расстановки МАФ, М1:500

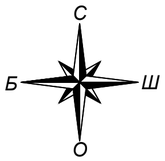

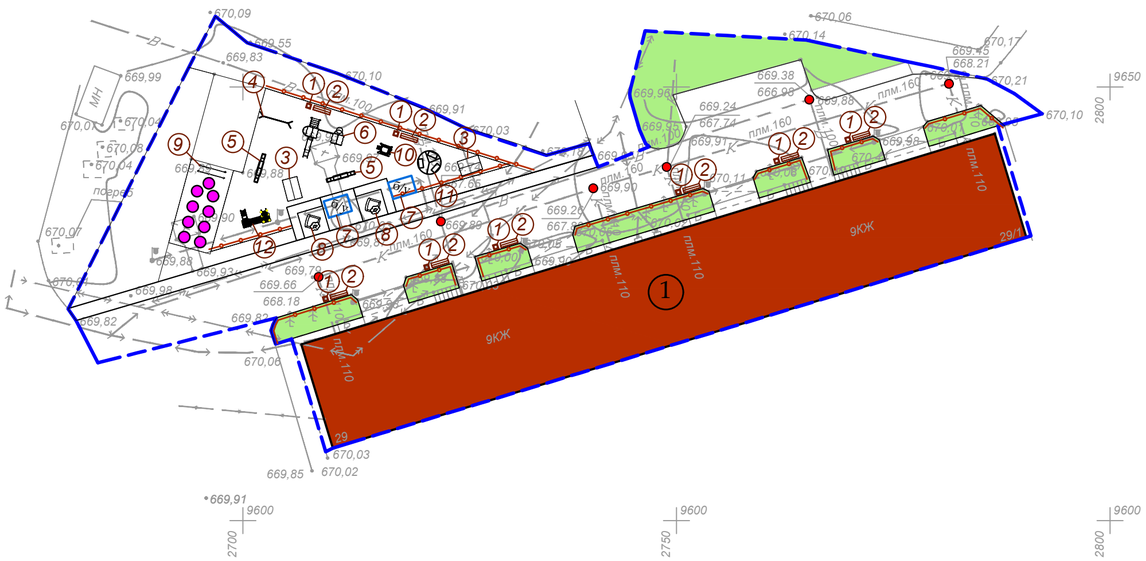

Ведомость малых архитектурных форм

№	Наименование	Обозна-чение	Кол-во	Обозначение типового проекта/СНиПа
1	1213 - Урна металлическая оцинкованная		8	Каталог ТОО "КСИЛ"
2	2211 - Диван на металлических ножках		8	Каталог ТОО "КСИЛ"
3	004304 - Домик-беседка		1	Каталог ТОО "КСИЛ"
4	004155 - Качели двойные		1	Каталог ТОО "КСИЛ"
5	004105 - Качалка балансир "Средняя" для детей от 3х до 12 лет		1	Каталог ТОО "КСИЛ"
6	005527 - Детский игровой комплекс		1	Каталог ТОО "КСИЛ"
7	002604 - Стол со скамьями и навесом б/у		2	Каталог ТОО "КСИЛ"
8	004250 - Песочница ромашка		1	Каталог ТОО "КСИЛ"
9	006443 - Брусья двойные, разноуровневые		1	Каталог ТОО "КСИЛ"
10	006138 - Детский спортивный комплекс		1	Каталог ТОО "КСИЛ"
11	004194 - Карусель с рулем		1	Каталог ТОО "КСИЛ"
12	005118 - Детский игровой комплекс		1	Каталог ТОО "КСИЛ"
13	007537 - Тренажер для детей от 14 лет и старше		1	Каталог ТОО "КСИЛ" Ручки и подножки тренажеров должны быть прорезинены
14	007536 - Тренажер для детей от 14 лет и старше		1	
15	007534 - Тренажер для детей от 14 лет и старше		1	
16	007532 - Тренажер для детей от 14 лет и старше		1	
17	007530 - Тренажер для детей от 14 лет и старше		1	
18	007525 - Тренажер для детей от 14 лет и старше		1	
19	007513 - Тренажер для детей от 14 лет и старше		1	
20	007506 - Тренажер для детей от 14 лет и старше		1	
21	007520 - Тренажер для детей от 14 лет и старше		1	
22	Ограждение детских площадок и палисадников тип 1, п.м.		128.00	

Условные обозначения:

- Граница благоустройства
- Существующие здания
- Проектируемое ограждение тип 1
- Проектируемый газон

Ведомость элементов озеленения

№	Наименование	Ед.изм.	Кол-во	Примечание
1	Газон	$м^2$	713.61	посев семян на $1м^2$ - 40гр. травосмеси
2	Санитарная обрезка деревьев	шт.	5	

1. Для устройства газона засыпку растительного слоя (перегной/чернозем) производить на высоту 0,15 метра.

Изм.	Кол.уч	Лист	№ док	Подпись	Дата
ГИП		Оспанова А.			
Разработал		Некипелова К.			
Проверил		Бикбаева Р.			
Н.контр.					

19-3-03/18 - ГП

Капитальный ремонт дополнительных 20 дворовых территорий Турксибского района г. Алматы

Благоустройство двора по адресу: мкр. "Алтай 1", 29/1

Стадия	Лист	Листов
РП	5	

АСТАНА ПРОЕКТ СЕРВИС

План озеленения. План расстановки МАФ, М1:500

ГСЛ № 13001169

Формат А2

Асфальтобетонное покрытие проездов (восстановление дорожной одежды проездов на сущ.покрытие) тип 1 М1:10

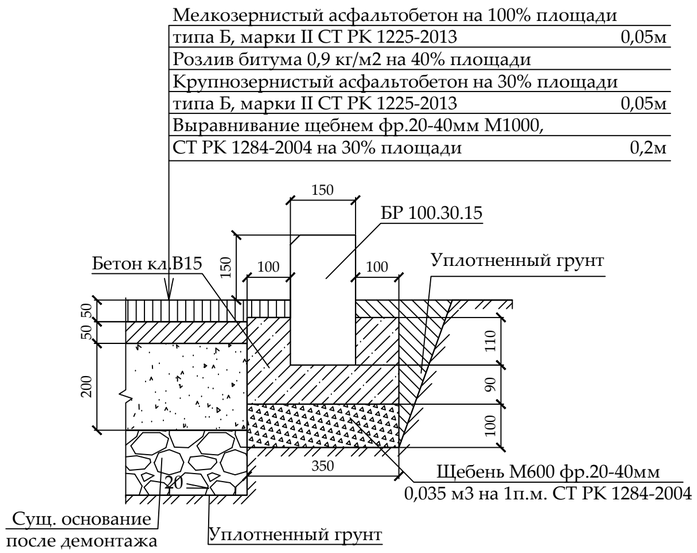

Резиновое покрытие детской площадки тип 2 М1:10

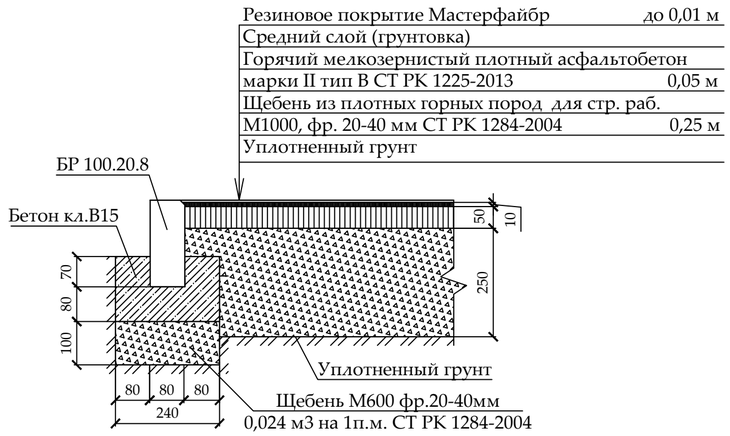

Резиновое покрытие гимнастической площадки тип 3 М1:10

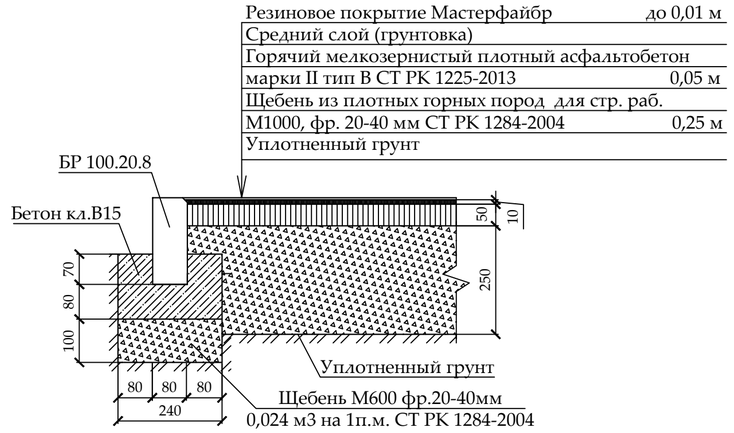

Места для тихого отдыха из брусчатки тротуарное покрытие из брусчатки тип 4 М1:10

Детская площадка с песчаным покрытием тип 5 М1:10

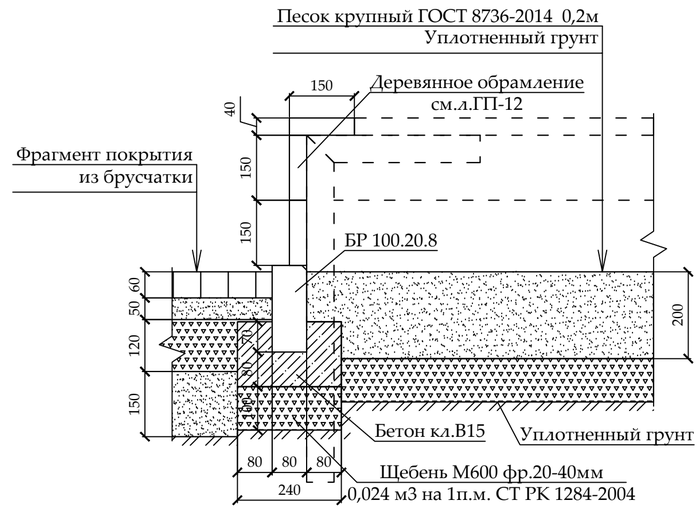

*1. При замене бортового камня предусмотреть демонтаж а/б с одной стороны БК объемом 0,1*0,1 м3 на 1 п.м. бортового камня.*
2. Вывоз мусора и вывоз грунта производить на свалку и отвал соответственно на расстояние 50 км.
3. Приготовление и укладка резинового покрытия на детских, спортивных и гимнастических площадках обязательно производить механизированным способом с использованием специализированной техники согласно ПОС.
4. Нанесение и вчесывание кварцевого песка и резинового гранулята в искусственное покрытие производить механизированным способом с использованием специализированной техники согласно ПОС.
5. До начала производства работ пригласить коммунальные службы.

Изм.	Кол.уч	Лист	№ док	Подпись	Дата
ГИП		Оспанова А.			
Разработал		Некипелова К.			
Проверил		Бикбаева Р.			
Н.контр.					

19-3-03/18 - ГП

Капитальный ремонт дополнительных 20 дворовых территорий Турксибского района г. Алматы

Благоустройство двора по адресу: мкр. "Алтай 1", 29/1

Стадия	Лист	Листов
РП	6	

АСТАНА ПРОЕКТ СЕРВИС

ГСЛ № 13001169

Конструкции покрытий тип 1...5

Формат А2

Ограждение детских площадок и палисадников Тип-1

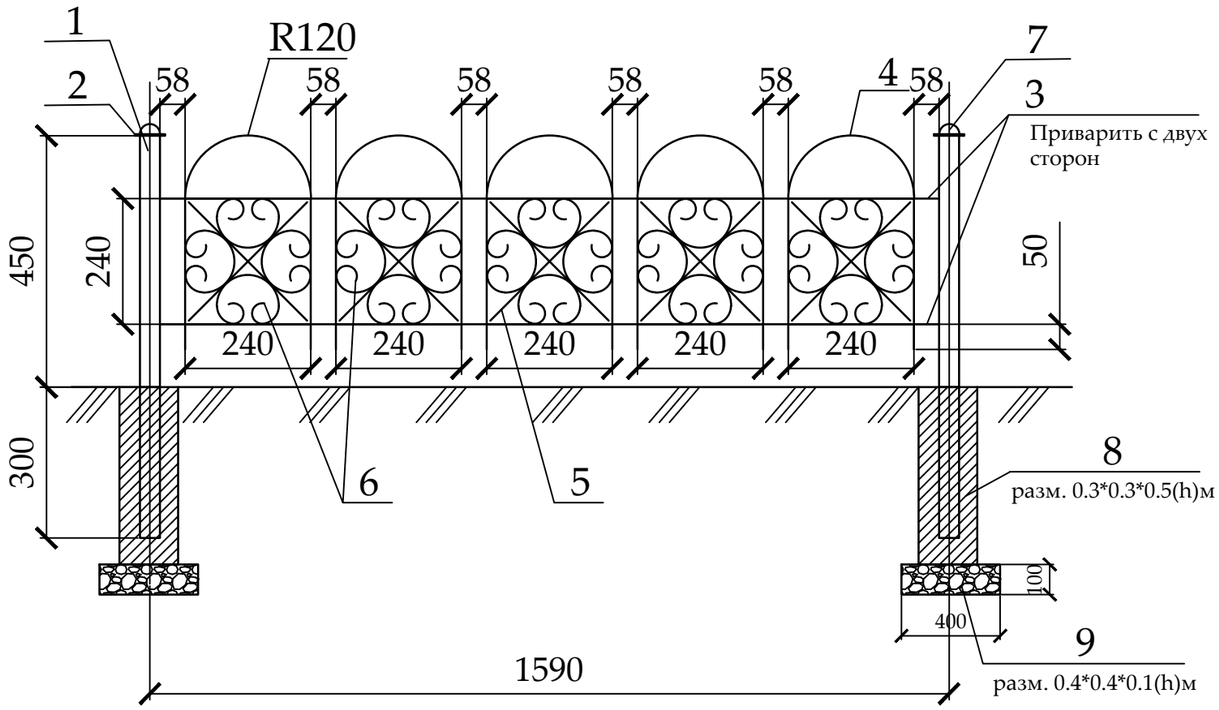

Спецификация
(на один элемент ограждения и одну опору)

Поз.	Обозначение	Наименование	Кол.	Масса ед., кг	Приме-чание
		Тип-1	80		шт.
1	ГОСТ 8645-68	Труба профильная 40х40х3, L=750	1	2,17	2,17 кг
2	ГОСТ 6009-74	Лист 70х2, L=70	1	0,075	0,075 кг
3	ГОСТ 2590-88	Прокат круглый Ø12, L=1550	4	1,37	5,48 кг
4	ГОСТ 2590-88	Прокат круглый Ø12, L=960	5	0,85	4,25 кг
5	ГОСТ 6009-74	Лист 12х3, L=330	10	0,093	0,93 кг
6	ГОСТ 6009-74	Лист 12х3, L=750	20	0,21	4,2 кг
7	ГОСТ 19903-90*	Лист $\frac{-3х50\ ГОСТ\ 6009\text{-}74}{С235\ ГОСТ\ 27772\text{-}88*}$, L=50 мм	1	0,058	0,0,58 кг
8		Бетон класса В15			V=0,045 м3
9		Щебень фр. 20-40мм			V=0,016 м3

Стойка

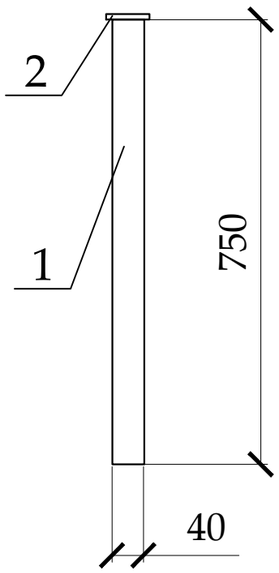

Фрагмент узора

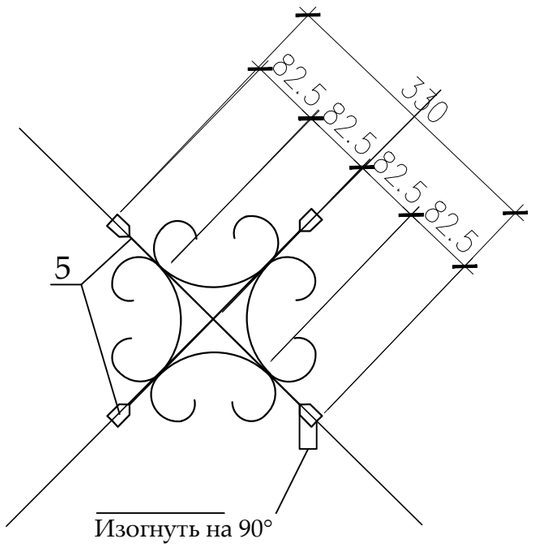

Деталь поз.6

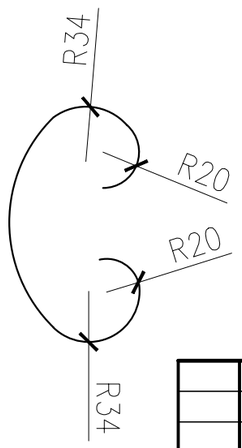

Деталь поз.2

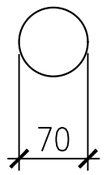

Деталь поз.7

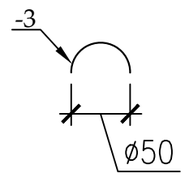

1. Стойки ограждения устанавливать на расстоянии 30-50 см от бордюра.
2. Металлические конструкции изготовить из стали С245.
3. Сварку вести электродами типа Э-42 по ГОСТ 9467-75 в соответствии с требованиями ГОСТ 10922-90. Все сварные швы h=6мм.
4. Все стальные конструкции окрасить эмалью ПФ-115 ГОСТ 6465-76* за два раза по грунтовке ГФ-021 ГОСТ 25129-82* в соответствии с главой СНиП РК 2.01-19-2004 "Защита строительных конструкций от коррозии".
5. Цвет ограждения согласовать с заказчиком.

Изм.	Кол.уч	Лист	№ док	Подпись	Дата
ГИП		Оспанова А.			
Разработал		Некипелова К.			
Проверил		Бикбаева Р.			
Н.контр.					

19-3-03/18 - ГП

Капитальный ремонт дополнительных 20 дворовых территорий Турксибского района г. Алматы

Благоустройство двора по адресу: мкр. "Алтай 1", 29/1

Стадия	Лист	Листов
РП	7	

АСТАНА ПРОЕКТ СЕРВИС

Ограждение детских площадок и палисадников Тип-1

ГСЛ № 13001169

План расположения элементов конструкции

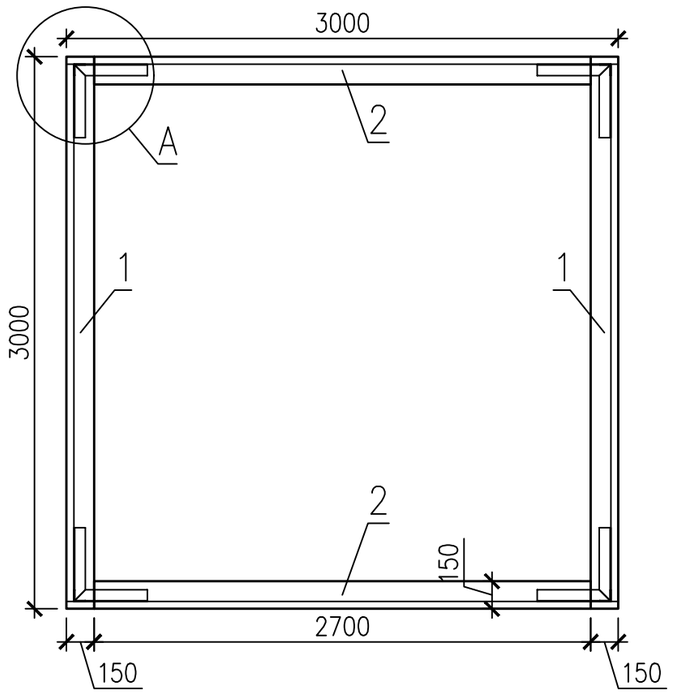

Спецификация элементов конструкции

Поз.	Обозначение	Наименование	Кол.	Масса ед.,кг.	Примеч.
1	ГОСТ 8486-86	Доска 40х150 мм L=3000	6		
2	ГОСТ 8486-86	Доска 40х150 мм L=2700	6		
3	ГОСТ 8509-93	Уголок 63х63х5 ГОСТ 8509-93 / С235 ГОСТ 27772-88* L=800	4	3.85	15.4
4	ГОСТ 8509-93	Уголок 63х63х5 ГОСТ 8509-93 / С235 ГОСТ 27772-88* L=400	8	1.92	15.4
	ГОСТ 7801-81	Болт М12х60	24		
	ГОСТ 5915-70	Гайка М12	24		

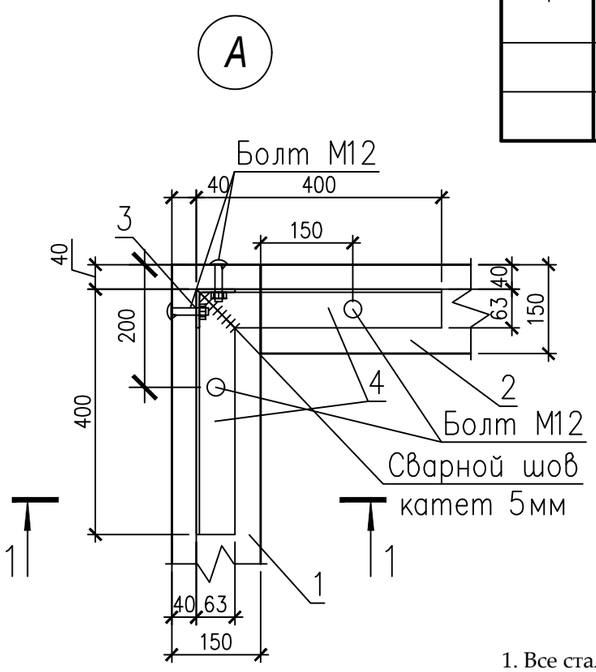

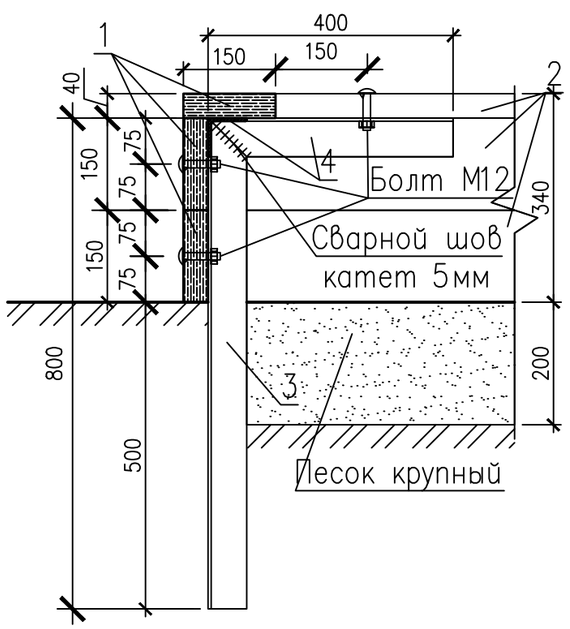

1. Все стальные конструкции окрасить эмалью ПФ-115 (черного цвета) ГОСТ 6465-76* за два раза по грунту ГФ-021 ГОСТ 25129-82* (общей толщиной 55 мкм) в соответствии с главойСН РК 2.01-01-2013 "Защита строительных конструкций от коррозии".
2. Все работы по сварке металлических конструкций, по сварке монтажных соединений строительных конструкций выполнить в соответствии со СН РК 5.03-07-2013 "Несущие и ограждающие конструкции" и других действующих нормативных и инструктивных документов.
3. Все деревянные изделия покрыть эмалью НЦ-132 ГОСТ6631-74 за два раза по грунту ГФ-021 ГОСТ 25129-82* (общей толщиной 55 мкм).

Изм.	Кол.уч	Лист	№ док	Подпись	Дата
ГИП		Оспанова А.С			
Разработал		Некипелова К.			
Проверил		Бикбаева Р.			
Н.контр.					

19-3-03/18 - ГП

" Капитальный ремонт 20 дворов территорий Турксибского района города Алматы"

Благоустройство двора по адресу:
1. мкр. "Алтай 1", 29/1

Стадия	Лист	Листов
РП	8	

Эскиз деревянного борта детской площадки (песочницы)

АСТАНА ПРОЕКТ СЕРВИС

ГСЛ № 13001169

Общий вид 1

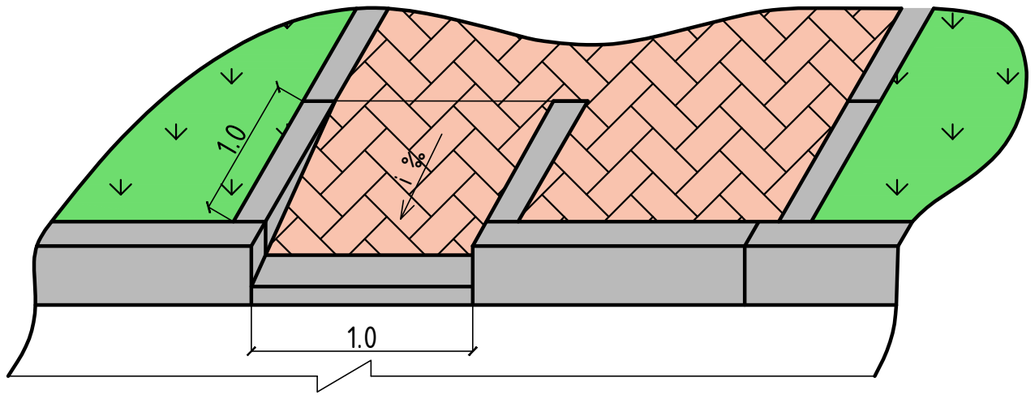

Общий вид 2

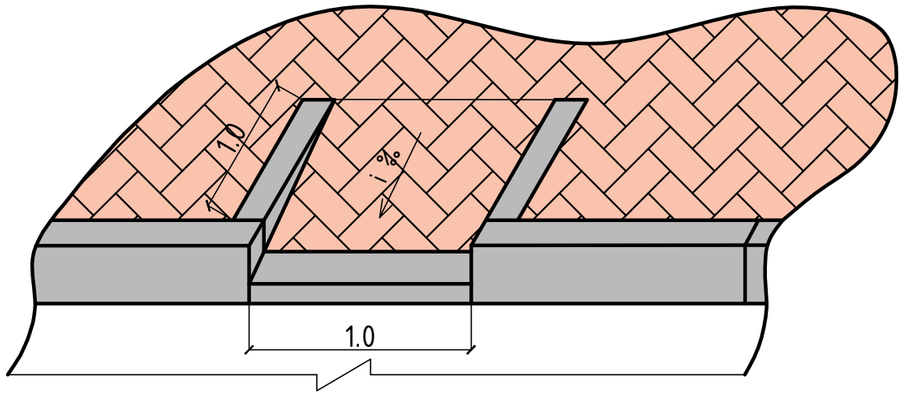

План

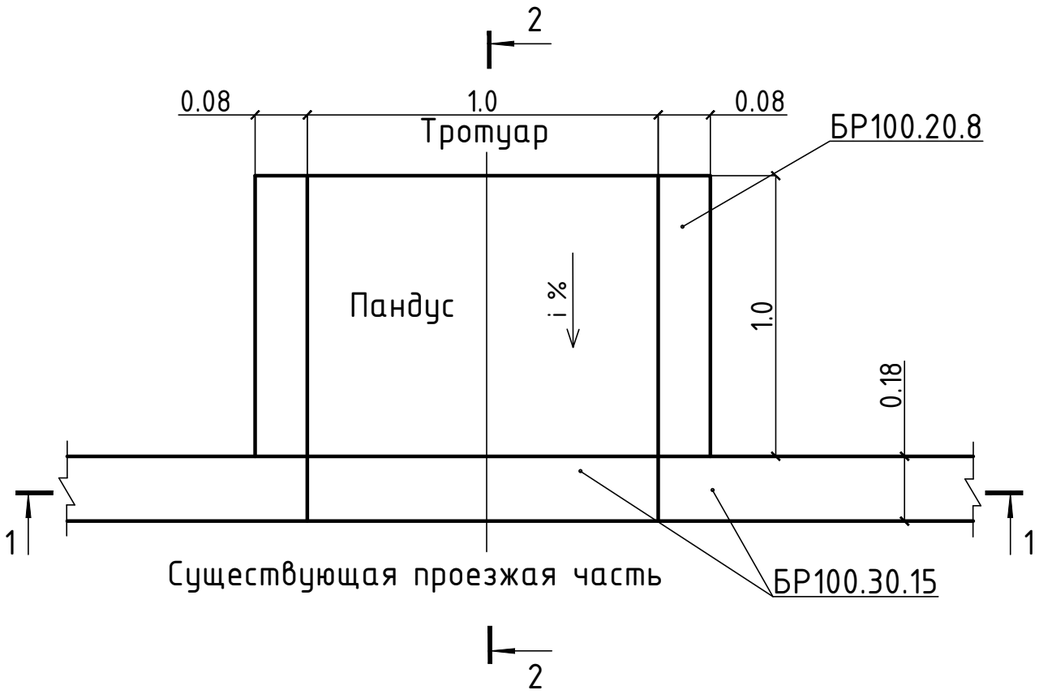

2 – 2

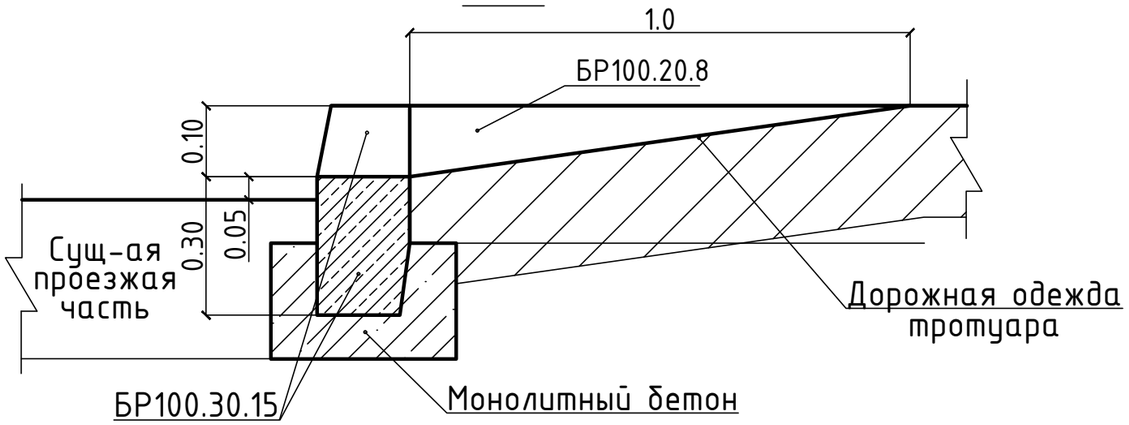

1 – 1

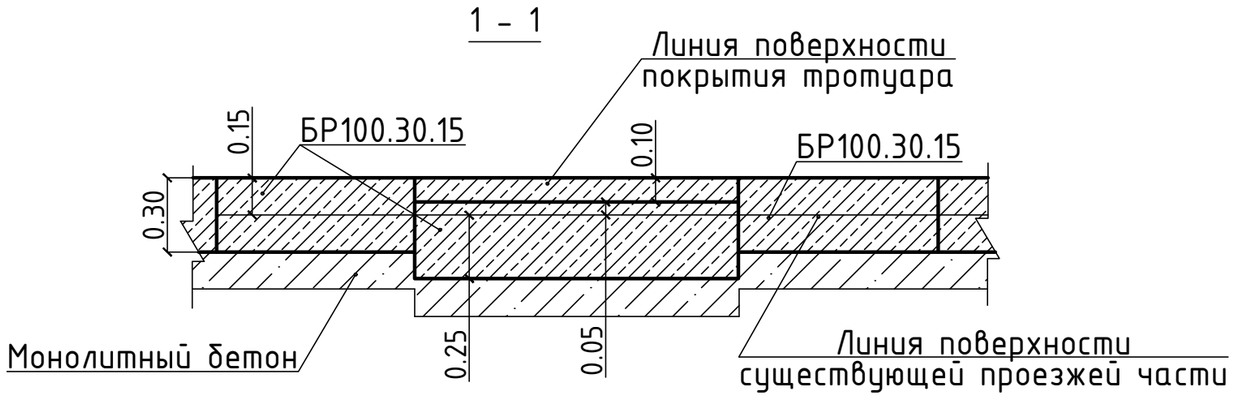

						19-3-03/18 - ГП		
Изм.	Кол.уч	Лист	№ док	Подпись	Дата	Капитальный ремонт дополнительных 20 дворовых территорий Турксибского района г. Алматы		
ГИП		Оспанова А.				Благоустройство двора по адресу: мкр. "Алтай 1", 29/1	Стадия	Лист	Листов
Разработал		Некипелова К.					РП	9	
Проверил		Бикбаева Р.				Деталь сопряжения тротуара (образец)	АСТАНА ПРОЕКТ СЕРВИС		
Н.контр.							ГСЛ № 13001169		

Перечень работ, подлежащих освидетельствованию скрытых работ

N п/п	Наименование	Примечания
	Разработка грунта	
	Устройство подстилающих слоев щебеночных	
	Установка бетонных бортовых камней (пореблика) сечением	
	Подъем колодцев до проектной отметки монолитным бетоном	
	Уплотнение дна корыта	
	Устройство дополнительного слоя основания из естественного щебня	Указать толщину
	Устройство однослойных оснований (указать толщину) из фракционного щебня, уложенного по способу "заклинки"	
	Розлив вяжущих материалов	
	Устройство покрытия из горячих а/б смесей крупнозернистых (указать толщину) на нижний слой	
	Устройство покрытия из горячих а/б смесей мелкозернистых (указать толщину) на верхний слой	
	Устройство песчаного слоя средней крупности (указать толщину)	
	Устройство оснований из щебня фракционого (указать толщину)	
	Слой мелкозернистого песка (указать толщину)	
	Устройство покрытий из брусчатки по готовому подстилающему слою с заполнением швов песком	
	Устройство песчаного слоя (указать толщину)	
	Устройство подстилающих и выравнивающих слоев оснований из песчано-гравийной смеси	Указать толщину
	Устройство однослойных оснований (указать толщину) из фракционного щебня, уложенного по способу "заклинки"	
	Розлив вяжущих материалов	
	Устройство ограждений (для всех типов):	
	Бурение ям	
	Устройство бетонной подготовки	
	Мусорные площадки: устройство подстилающих и выравнивающих слоев оснований из щебня	
	Устройство бетонного основания под мусорную площадку	
	Армирование подстилающих слоев и набетонок	

Изм.	Кол.уч	Лист	№ док	Подпись	Дата	19-3-03/18 - ГП		
						Капитальный ремонт дополнительных 20 дворовых территорий Турксибского района г. Алматы		
ГИП		Оспанова А.				Благоустройство двора по адресу: мкр. "Алтай 1", 29/1	Стадия	Лист	Листов
Разработал		Некипелова К.					РП	10	
Проверил		Бикбаева Р.				Перечень работ, подлежащих освидетельствованию скрытых работ	АСТАНА ПРОЕКТ СЕРВИС		
Н.контр.							ГСЛ № 13001169		

Ведомость рабочих чертежей основного комплекта

№	Наименование	Примечание
1	Общие данные	
2	План демонтажных работ, М1:500	
3	Разбивочный план, М1:500	
4	План покрытий, М1:500	
5	План озеленения. План расстановки МАФ М 1:500	
6	Конструкции покрытий тип 1...5	
7	Ограждение детских площадок и палисадников. Тип-1	
8	Ограждение бельевой. Тип-2	
9	Эскиз деревянного борта детский площадки (песочница)	
10	Деталь сопряжения тротуара (образец)	
11	Перечень работ, подлежащих освидетельствованию скрытых работ	

Ведомость основных комплектов рабочих чертежей

Обозначение	Наименование	Примечание
ПЗ	Пояснительная записка	
ГП	Генеральный план	
НО	Наружное освещение	
СД	Сметная документация	
	Альбом малых архитектурных форм	

Общие данные

Данный проект разработан ТОО "АСТАНА ПРОЕКТ СЕРВИС" на основании:

- Задания на проктирование от 25.04.18 г, утвержденного акимом Турксибского района г.Алматы;
- Утвержденного Заказчиком эскизного проекта;
- Топографо-геодезической съемки М1:500, выполненной 27.03.18 г. ТОО "АСТАНА ПРОЕКТ СЕРВИС" Государственная лицензия на изыскательскую деятельность №13001168 от 21.02.2013г.

Ведомость ссылочных и прилагаемых документов

Обозначение	Наименование	Примечания
	Ссылочные документы	
СПДС. ГОСТ 21.508-93	Правила выполнения рабочей документации	
	генеральных планов предприятий, сооружений	
	и жилищно-гражданских объектов	
СНиП РК 3.01-01-2013	Градостроительства. Планировка и застройка	
	городских и сельских населенных пунктов.	
РДС РК 3.01-05-2013	Градостроительство. Планировка и застройка	
	населенных мест с учетом потребностей инвалидов	
	и других маломобильных групп населения	

Технико-экономические показатели

№	Наименование	количество	
		$м^2$	%
1	Площадь участка	1061.35	
2	Площадь покрытий, всего:	704.79	
	асфальтобетонное покрытие (восстановленное)	506.61	
	брусчатое покрытие тротуаров и места для тихого отдыха	78.14	
	резиновое покрытие детских, гимнастических площадок	120.04	
3	Площадь озеленения, всего:	356.56	
	в том числе: газона	356.56	

Технические решения, принятые в рабочих чертежах соответствуют требованиям экологических, санитарно-гигиенических, противопожарных и других норм, действующих на территории Республики Казахстан и обеспечивают безопасную для жизни и здоровья людей эксплуатацию объекта при соблюдении мероприятий, предусмотренных рабочими чертежами.

Главный инженер проекта Оспанова А.

Изм.	Кол.уч	Лист	№ док	Подпись	Дата
ГИП		Оспанова А.			
Разработал		Некипелова К.			
Проверил		Бикбаева Р.			
Н.контр.					

19-3-03/18 - ГП

Капитальный ремонт дополнительных 20 дворовых территорий Турксибского района г. Алматы

Благоустройство двора по адресу: мкр. "Алтай 2", 22а

Стадия	Лист	Листов
РП	1	

АСТАНА ПРОЕКТ СЕРВИС

ГСЛ № 13001169

Общие данные

Формат А2

План демонтажных работ, М1:500

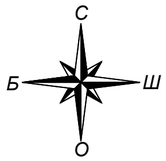

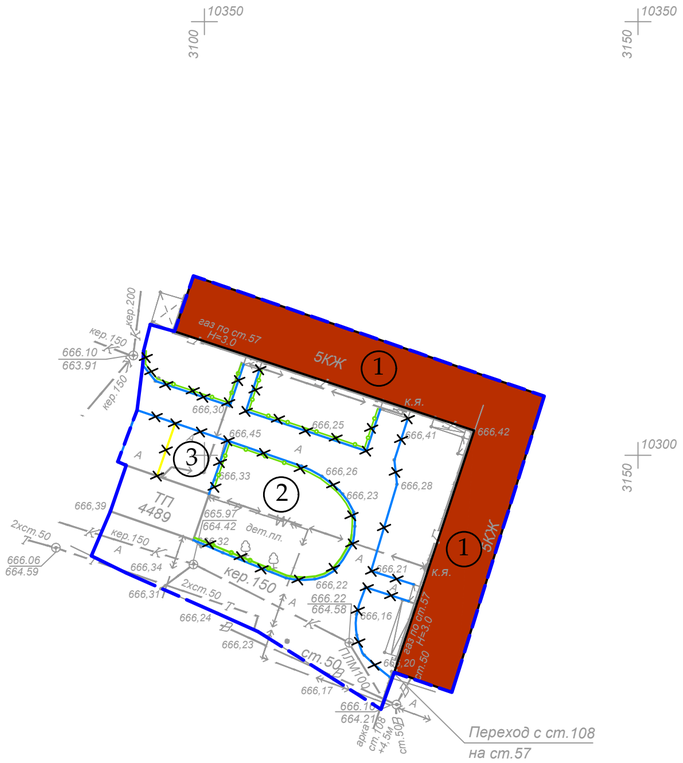

Ведомость демонтажных работ

Условное изобра-жение	Наименование	Ед.изм.	Кол-во	Масса ед., кг	Примечание
	Бортовой камень БР 100.30.15	п.м.	149.93	108	16192.44 кг.
	Существующее ограждение детских площадок и палисадников	п.м.	86.58	38	3290.04 кг.
	Бортовой камень БР 100.20.8	п.м.	6.4	38	243.2 кг.
	Качели металлические двойные	шт.	1	100	100 кг.
	Горка	шт.	1	50	50 кг.
	Песочница	шт.	1	40	40 кг.
	Шведская стенка тройная	шт.	1	100	100 кг.
	Качалка-балансир	шт.	1	50	50 кг.
	Стол со скамьями	шт.	1	300	250 кг.
	Шведская стенка двойная	шт.	1	100	100 кг.
	Металлическая конструкция для сушки белья	шт.	4	80	480 кг.

Условные обозначения:

- Граница благоустройства
- Существующие здания
- Существующий бордюр БР100.30.15
- Демонтаж
- Существующее ограждение детских площадок и палисадников
- Существующий бордюр БР100.20.8

Экспликация зданий и сооружений

Номер на плане	Наименование	Примечание
1	Жилой дом	существующ.
2	Детская площадка	существующ.
3	Бельевая площадка	существующ.

Внимание!
Подземные коммуникации!
Перед началом производства работ вызвать представителей владельцев коммуникаций!

Изм.	Кол.уч	Лист	№ док	Подпись	Дата
ГИП		Оспанова А.			
Разработал		Некипелова К.			
Проверил		Бикбаева Р.			
Н.контр.					

19-3-03/18 - ГП

Капитальный ремонт дополнительных 20 дворовых территорий Турксибского района г. Алматы

Благоустройство двора по адресу: мкр. "Алтай 2", 22а

Стадия	Лист	Листов
РП	2	

АСТАНА ПРОЕКТ СЕРВИС

План демонтажных работ, М1:500

ГСЛ № 13001169

Формат А2

Разбивочный план, М1:500

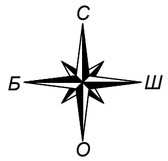

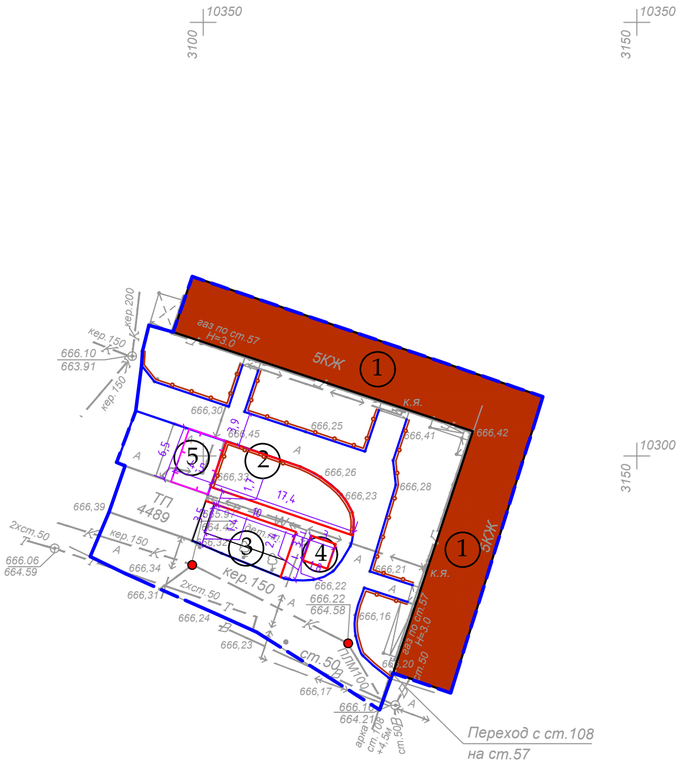

Экспликация зданий и сооружений

Номер на плане	Наименование	Примечание
1	Жилой дом	существующ.
2	Детская площадка с резиновым покрытием	проектир.
3	Гимнастическая площадка с резиновым покрытием	проектир.
4	Детская площадка с песчаным покрытием	проектир.
5	Бельевая площадка из брусчатки	проектир.

Условные обозначения:

- Граница благоустройства
- Существующие здания
- Проектируемый бордюр БР100.30.15
- Проектируемый бордюр БР100.20.8
- Проектируемое ограждение тип 1
- Люки колодцев, подлежащие подъему
- Ограждение бельевой площадки тип 2

ТОО "АСТАНА ПРОЕКТ СЕРВИС"		
Тапсырыс беруші Заказчик	РГП на ПХВ "Енбек"	
Директор		Несипбаев М.К.
Исполнитель		Мұса Ш.
Күні Дата	27 наурыз март 2018 жыл год	

Внимание!
Подземные коммуникации!
Перед началом производства работ вызвать представителей владельцев коммуникаций!

Изм.	Кол.уч	Лист	№ док	Подпись	Дата	19-3-03/18 - ГП		
						Капитальный ремонт дополнительных 20 дворовых территорий Турксибского района г. Алматы		
ГИП		Оспанова А.				Благоустройство двора по адресу: мкр. "Алтай 2", 22а	Стадия	Лист	Листов
Разработал		Некипелова К.					РП	3	
Проверил		Бикбаева Р.				Разбивочный план, М1:500	АСТАНА ПРОЕКТ СЕРВИС	
Н.контр.							ГСЛ № 13001169	

Формат А2

План покрытий, М1:500

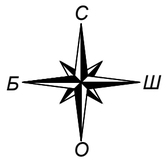

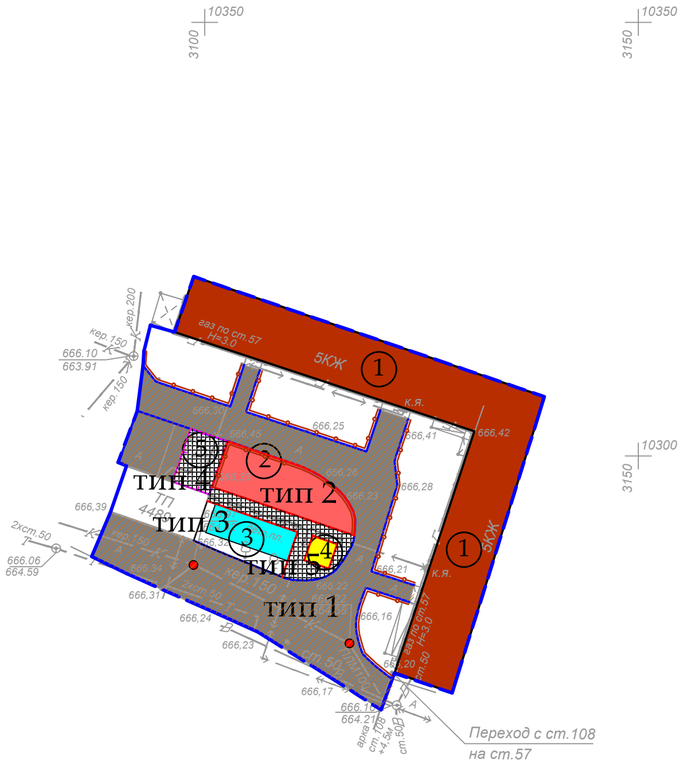

Экспликация зданий и сооружений

Номер на плане	Наименование	Примечание
1	Жилой дом	существующ.
2	Детская площадка с резиновым покрытием	проектир.
3	Гимнастическая площадка с резиновым покрытием	проектир.
4	Детская площадка с песчаным покрытием	проектир.
5	Бельевая площадка из брусчатки	проектир.

Условные обозначения:

- Граница благоустройства
- Существующие здания
- Проектируемый бордюр БР100.30.15
- Проектируемый бордюр БР100.20.8
- Проектируемое ограждение
- Люки колодцев, подлежащие подъему
- Ограждение бельевой площадки тип 2

Ведомость тротуаров, дорожек и площадок

Условное изобра-жение	Наименование	Тип	Ед.изм.	Кол-во	Примечание
тип 1	Асфальтобетонное покрытие (восстановленное)	1	$м^2$	506.61	
тип 2	Детская площадка	2	$м^2$	85.05	
тип 3	Гимнастическая площадка с резиновым покрытием	3	$м^2$	34.98	
тип 4	Тротуар из брусчатки	4	$м^2$	48.87	
тип 4	Площадка для белья	4	$м^2$	29.25	
тип 5	Детская площадка с песчаным покрытием	5	$м^2$	9	
	Подъем колодцев бетоном кл. В 15		шт	2	Отклонение крышки колодцев относит.уровня покрытия не допускается более 2см
	Бортовой камень БР 100.30.15		п.м.	149.93	
	Бортовой камень БР 100.20.08		п.м.	71.27	

1. Согласно СНиП III-10-75 «Благоустройство территорий» в местах пересечения проездов и пешеходных дорожек с тротуарами, подходами к площадкам и проездами бортовые камни необходимо заглубить с устройством плавных примыканий для обеспечения проезда детских, инвалидных колясок, санок, а также въезда транспортных средств. Проектом предусмотрено утопление бортового камня, тем самым выполнение съезда для колясок (санок) с ремонтируемой тротуарной части.

Условное обозначение пандуса - ■

Изм.	Кол.уч	Лист	№ док	Подпись	Дата
ГИП		Оспанова А.			
Разработал		Некипелова К.			
Проверил		Бикбаева Р.			
Н.контр.					

19-3-03/18 - ГП

Капитальный ремонт дополнительных 20 дворовых территорий Турксибского района г. Алматы

Благоустройство двора по адресу: мкр. "Алтай 2", 22а

Стадия	Лист	Листов
РП	4	

АСТАНА ПРОЕКТ СЕРВИС

ГСЛ № 13001169

План покрытий, М1:500

Формат А2

С
Б Ш
О

План озеленения. План расстановки МАФ, М1:500

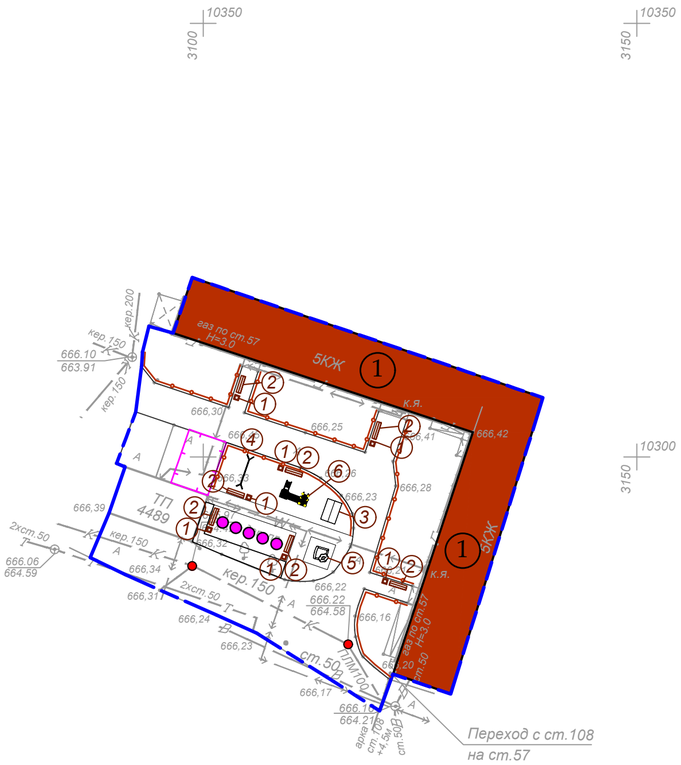

Ведомость малых архитектурных форм

№	Наименование	Обозна-чение	Кол-во	Обозначение типового проекта/СНиПа
1	1213 - Урна металлическая оцинкованная		7	Каталог ТОО "КСИЛ"
2	2211 - Диван на металлических ножках		7	Каталог ТОО "КСИЛ"
3	004304 - Домик-беседка		1	Каталог ТОО "КСИЛ"
4	004155 - Качели двойные		1	Каталог ТОО "КСИЛ"
5	004250 - Песочница ромашка		1	Каталог ТОО "КСИЛ"
6	005118 - Детский игровой комплекс		1	Каталог ТОО "КСИЛ"
7	007530 - Тренажер для детей от 14 лет и старше		1	Каталог ТОО "КСИЛ" Ручки и подножки тренажеров должны быть прорезинены
8	007536 - Тренажер для детей от 14 лет и старше		1	
9	007534 - Тренажер для детей от 14 лет и старше		1	
10	007532 - Тренажер для детей от 14 лет и старше		1	
11	007525 - Тренажер для детей от 14 лет и старше		1	
16	Ограждение детских площадок и палисадников тип 1, п.м.		104.29	
17	Ограждение бельевой площадки тип 2		21.98	

Условные обозначения:

- Граница благоустройства
- Существующие здания
- Проектируемое ограждение тип 1
- Проектируемый газон
- Ограждение бельевой площадки тип 2

1. Для устройства газона засыпку растительного слоя (перегной/чернозем) производить на высоту 0,15 метра.

Ведомость элементов озеленения

№	Наименование	Ед.изм.	Кол-во	Примечание
1	Газон	$м^2$	356.56	посев семян на $1м^2$ - 40гр. травосмеси
2	Санитарная обрезка деревьев	шт.	5	

Изм.	Кол.уч	Лист	№ док	Подпись	Дата
ГИП		Оспанова А.			
Разработал		Некипелова К.			
Проверил		Бикбаева Р.			
Н.контр.					

19-3-03/18 - ГП

Капитальный ремонт дополнительных 20 дворовых территорий Туркисбского района г. Алматы

Благоустройство двора по адресу: мкр. "Алтай 2", 22а

Стадия	Лист	Листов
РП	5	

АСТАНА ПРОЕКТ СЕРВИС

План озеленения. План расстановки МАФ, М1:500

ГСЛ № 13001169

Формат А2

Асфальтобетонное покрытие проездов (восстановление дорожной одежды проездов на сущ.покрытие) тип 1 М1:10

Мелкозернистый асфальтобетон на 100% площади	
типа Б, марки II СТ РК 1225-2013	0,05м
Розлив битума 0,9 кг/м2 на 40% площади	
Крупнозернистый асфальтобетон на 30% площади	
типа Б, марки II СТ РК 1225-2013	0,05м
Выравнивание щебнем фр.20-40мм М1000,	
СТ РК 1284-2004 на 30% площади	0,2м

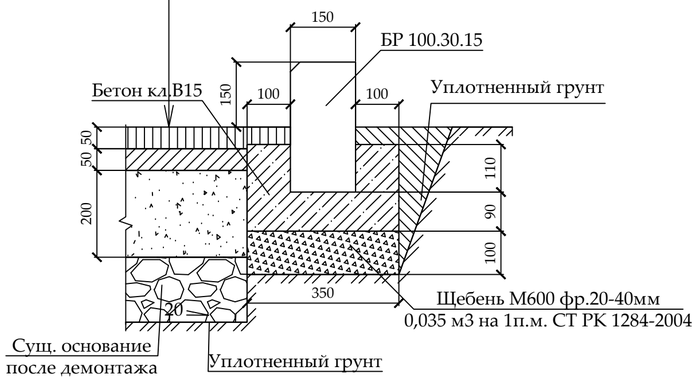

Резиновое покрытие детской площадки тип 2 М1:10

Резиновое покрытие Мастерфайбр	до 0,01 м
Средний слой (грунтовка)	
Горячий мелкозернистый плотный асфальтобетон	
марки II тип В СТ РК 1225-2013	0,05 м
Щебень из плотных горных пород для стр. раб.	
М1000, фр. 20-40 мм СТ РК 1284-2004	0,25 м
Уплотненный грунт	

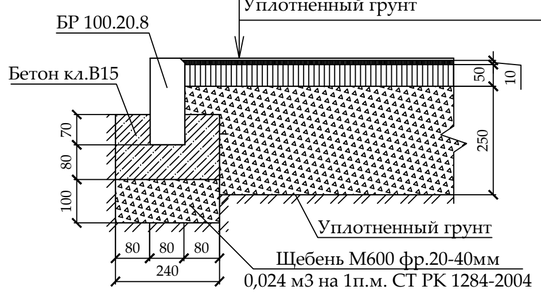

Резиновое покрытие гимнастической площадки тип 3 М1:10

Резиновое покрытие Мастерфайбр	до 0,01 м
Средний слой (грунтовка)	
Горячий мелкозернистый плотный асфальтобетон	
марки II тип В СТ РК 1225-2013	0,05 м
Щебень из плотных горных пород для стр. раб.	
М1000, фр. 20-40 мм СТ РК 1284-2004	0,25 м
Уплотненный грунт	

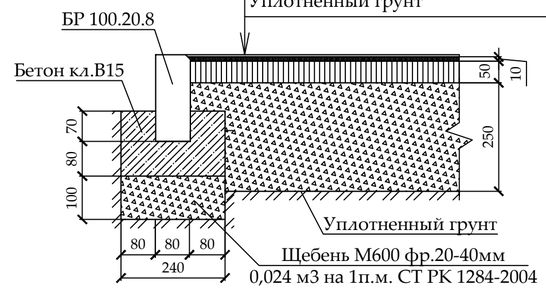

Места для тихого отдыха из брусчатки тротуарное покрытие из брусчатки и бельевая площадка из брусчатки тип 4 М1:10

Фигурная цветная брусчатка с заполнением	
швов песком м/з ГОСТ 17608-91	0,06 м
Слой из мелкозернистого песка ГОСТ 8736-2014	0,05 м
Щебень М800, фр.5-10мм, 40-70 мм, СТ РК 1284-2004	0,12 м
Песок средней крупности ГОСТ 8736-2014	0,15 м
Уплотненный грунт	

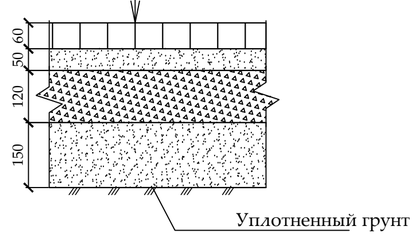

Детская площадка с песчаным покрытием тип 5 М1:10

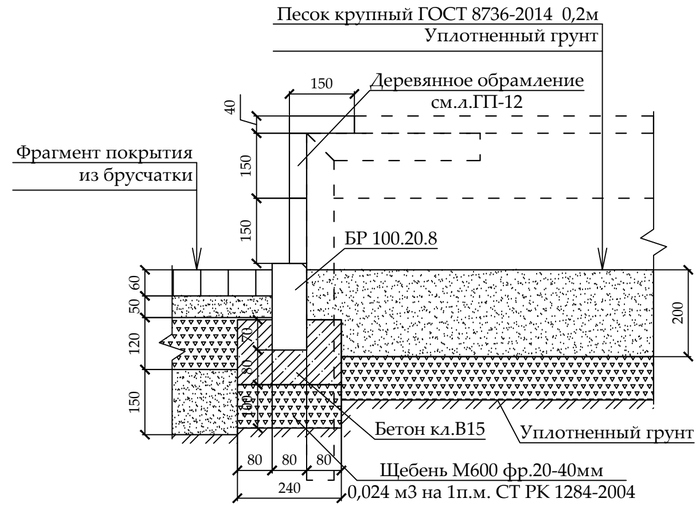

*1. При замене бортового камня предусмотреть демонтаж а/б с одной стороны БК объемом 0,1*0,1 м3 на 1 п.м. бортового камня.*
2. Вывоз мусора и вывоз грунта производить на свалку и отвал соответственно на расстояние 50 км.
3. Приготовление и укладка резинового покрытия на детских, спортивных и гимнастических площадках обязательно производить механизированным способом с использованием специализированной техники согласно ПОС.
4. Нанесение и вчесывание кварцевого песка и резинового гранулята в искусственное покрытие производить механизированным способом с использованием специализированной техники согласно ПОС.
5. До начала производства работ пригласить коммунальные службы.

Изм.	Кол.уч	Лист	№ док	Подпись	Дата
ГИП		Оспанова А.			
Разработал		Некипелова К.			
Проверил		Бикбаева Р.			
Н.контр.					

19-3-03/18 - ГП

Капитальный ремонт дополнительных 20 дворовых территорий Турксибского района г. Алматы

Благоустройство двора по адресу: мкр. "Алтай 2", 22а

Стадия	Лист	Листов
РП	6	

АСТАНА ПРОЕКТ СЕРВИС

Конструкции покрытий тип 1...5

ГСЛ № 13001169

Формат А2

Ограждение детских площадок и палисадников Тип-1

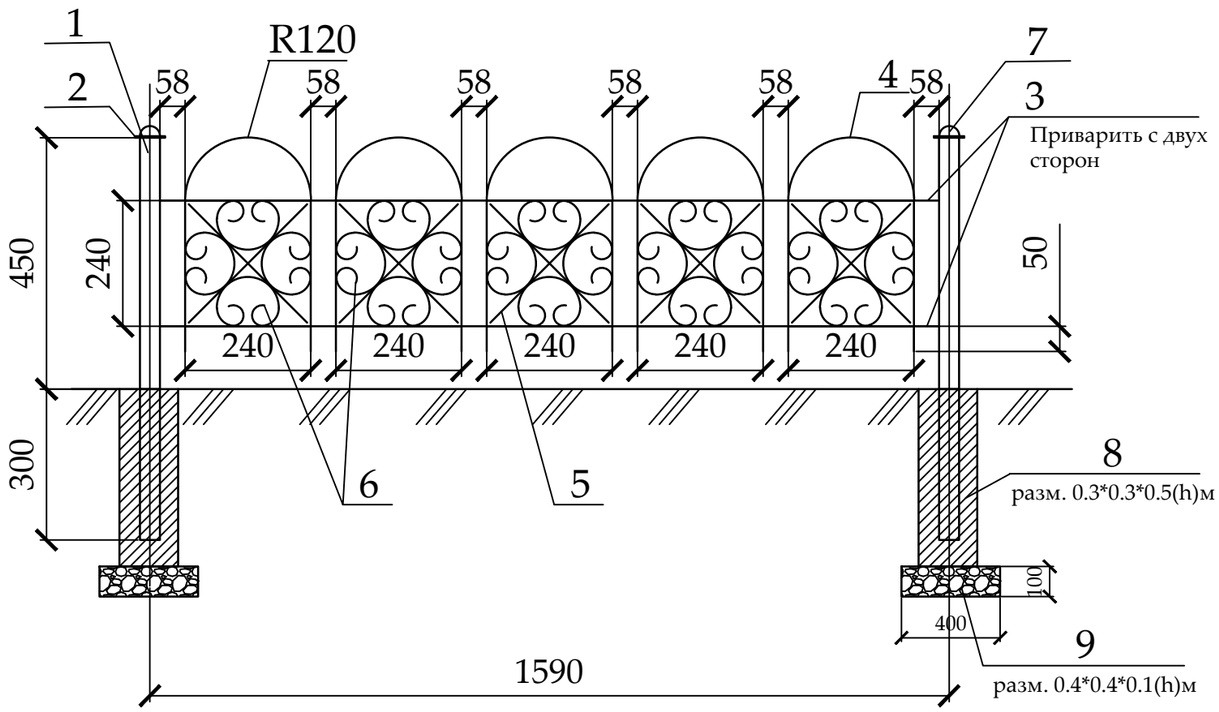

Спецификация
(на один элемент ограждения и одну опору)

Поз.	Обозначение	Наименование	Кол.	Масса ед., кг	Приме-чание
		Тип-1	66		шт.
1	ГОСТ 8645-68	Труба профильная 40х40х3, L=750	1	2,17	2,17 кг
2	ГОСТ 6009-74	Лист 70х2, L=70	1	0,075	0,075 кг
3	ГОСТ 2590-88	Прокат круглый Ø12, L=1550	4	1,37	5,48 кг
4	ГОСТ 2590-88	Прокат круглый Ø12, L=960	5	0,85	4,25 кг
5	ГОСТ 6009-74	Лист 12х3, L=330	10	0,093	0,93 кг
6	ГОСТ 6009-74	Лист 12х3, L=750	20	0,21	4,2 кг
7	ГОСТ 19903-90*	Лист $\frac{-3х50\ ГОСТ\ 6009\text{-}74}{С235\ ГОСТ\ 27772\text{-}88*}$, L=50 мм	1	0,058	0,0,58 кг
8		Бетон класса В15			V=0,045 м3
9		Щебень фр. 20-40мм			V=0,016 м3

Стойка

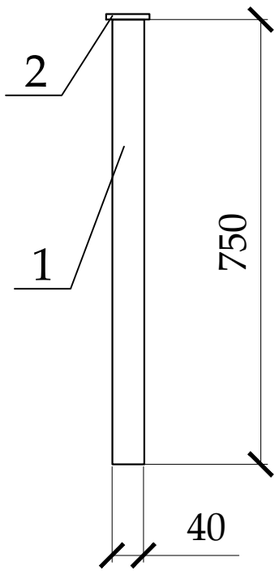

Фрагмент узора

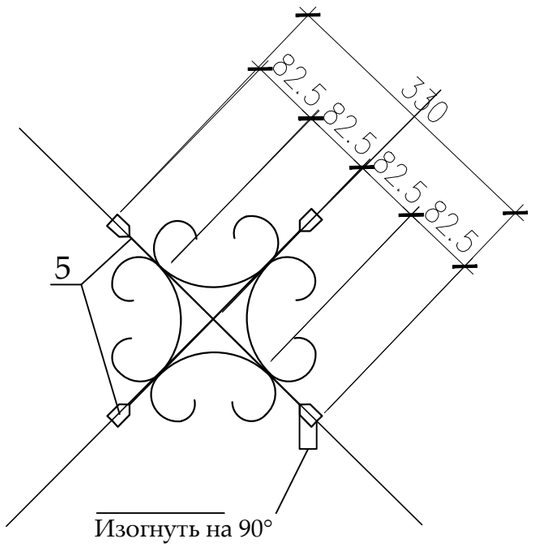

Деталь поз.6

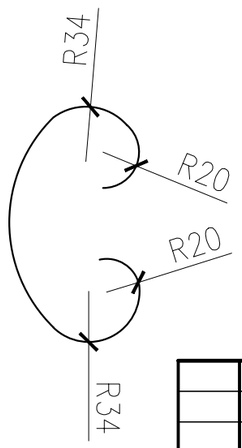

Деталь поз.2

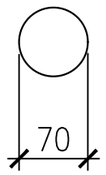

Деталь поз.7

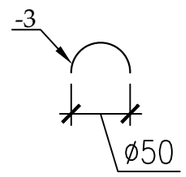

1. Стойки ограждения устанавливать на расстоянии 30-50 см от бордюра.
2. Металлические конструкции изготовить из стали С245.
3. Сварку вести электродами типа Э-42 по ГОСТ 9467-75 в соответствии с требованиями ГОСТ 10922-90. Все сварные швы h=6мм.
4. Все стальные конструкции окрасить эмалью ПФ-115 ГОСТ 6465-76* за два раза по грунтовке ГФ-021 ГОСТ 25129-82* в соответствии с главой СНиП РК 2.01-19-2004 "Защита строительных конструкций от коррозии".
5. Цвет ограждения согласовать с заказчиком.

Изм.	Кол.уч	Лист	№ док	Подпись	Дата
ГИП		Оспанова А.			
Разработал		Некипелова К.			
Проверил		Бикбаева Р.			
Н.контр.					

19-3-03/18 - ГП

Капитальный ремонт дополнительных 20 дворовых территорий Турксибского района г. Алматы

Благоустройство двора по адресу: мкр. "Алтай 2", 22а

Стадия	Лист	Листов
РП	7	

АСТАНА ПРОЕКТ СЕРВИС

Ограждение детских площадок и палисадников Тип-1

ГСЛ № 13001169

Ограждение бельевой Тип-4

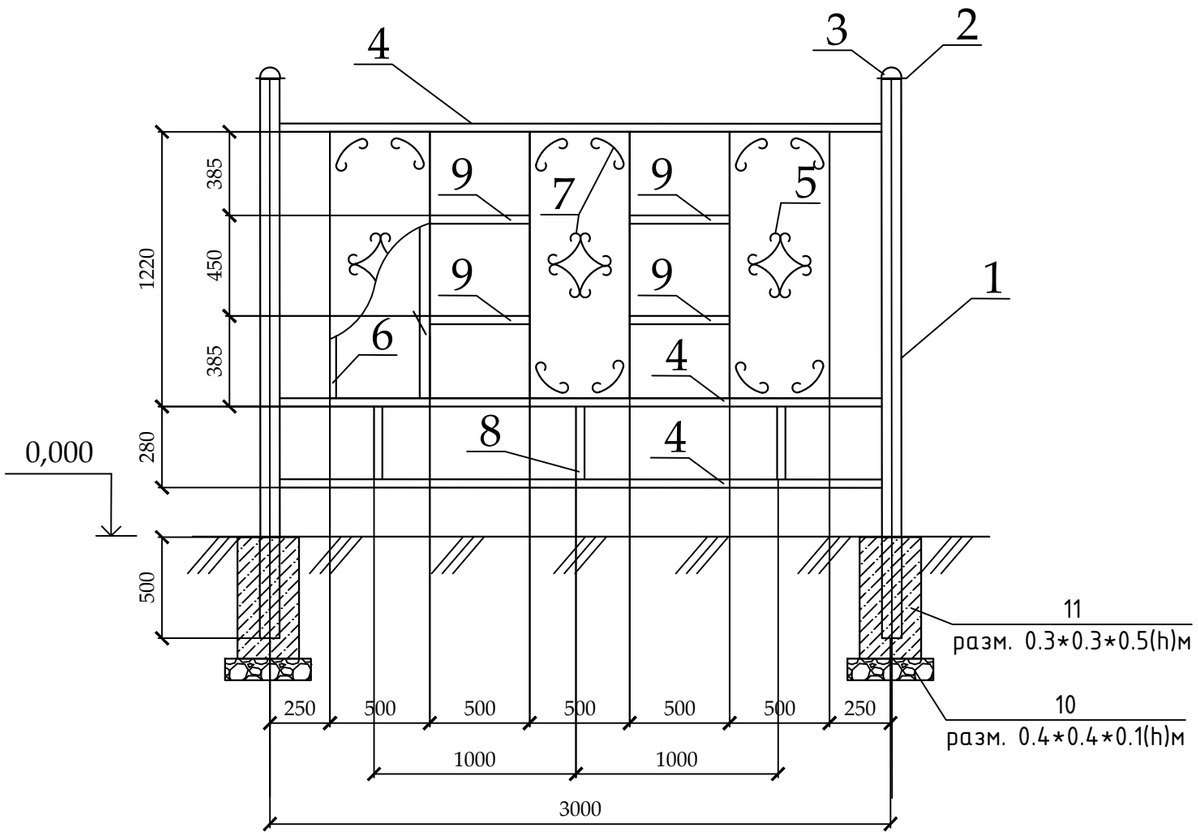

Дет-4

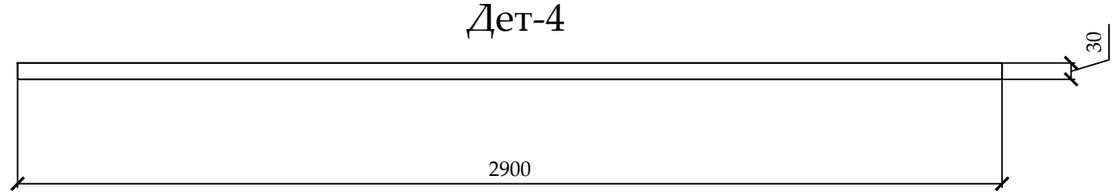

Спецификация
(на один элемент ограждения и одну опору)

Поз.	Обозначение	Наименование	Кол.	Масса ед., кг	Приме-чание
		Тип-2	7		шт.
1	ГОСТ 10704-91	Труба 75х4, L=2400	1	12,96	12,96
2		Лист -3х85 ГОСТ 6009-74* / С235 ГОСТ 27772-88*, L=85	1	0,17	0,17
3		Лист -3х75 ГОСТ 6009-74* / С235 ГОСТ 27772-88*, L=75	1	0,13	0,13
4	ГОСТ 8645-68	Труба профильная 30х30х2, L=2900	3	4,93	14,79
5		Лист -2х500 ГОСТ 19904-90* / С235 ГОСТ 27772-88*, L=1250	3	9,81	29,43
6	ГОСТ 8645-68	Труба профильная 30х30х2, L=1190	6	2,023	12,138
7		Полоса -2х12 ГОСТ 19904-90* / С235 ГОСТ 27772-88*, L=700	24	0,13	3,12
8	ГОСТ 8645-68	Труба профильная 30х30х2, L=250	3	0,42	1,26
9	ГОСТ 8645-68	Труба профильная 30х30х2, L=500	4	0,85	3,4
10		Щебень			V=0,016 м3
11		Бетон класса В15			V=0,045 м3

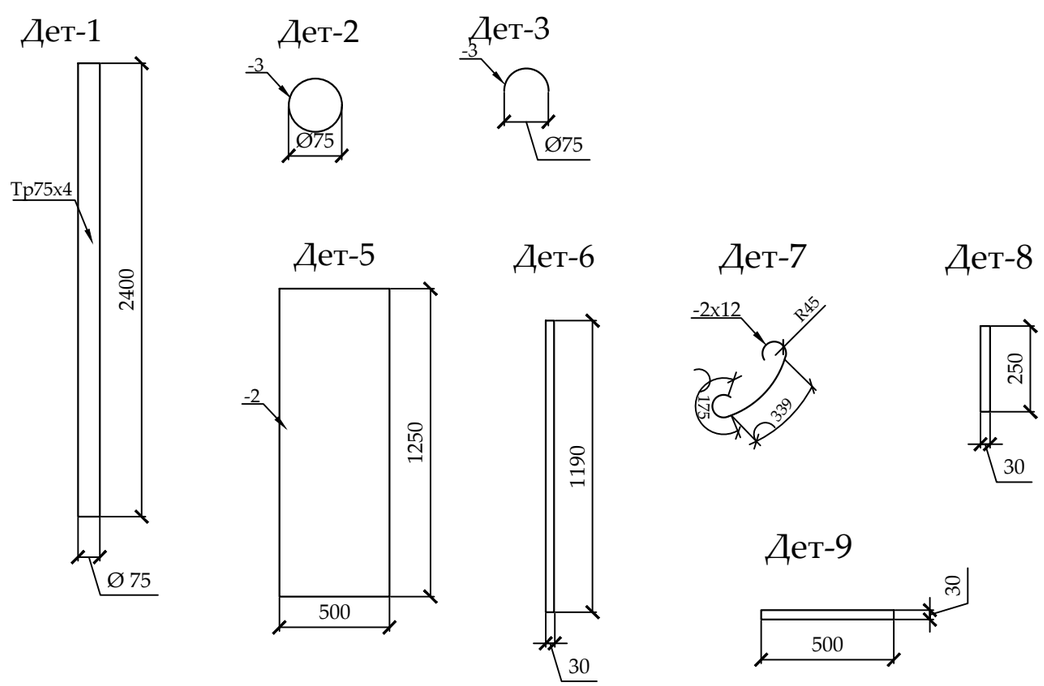

1. Металлические конструкции ограждений Т-1, Т-2, Т-3 изготовить из стали С245.
2. Сварку вести электродами типа Э-42 по ГОСТ 9467-75 в соответствии с требованиями ГОСТ 10922-2012. Все сварные швы h= 6мм.
3. Все стальные конструкции окрасить эмалью ПФ-115 ГОСТ 6465-76* за два раза по грунту ГФ-02 ГОСТ 25129-82* в соответствии с главой СН РК 2.01-01-2013 "Защита строительных конструкций от коррозии".

Изм.	Кол.уч	Лист	№ док	Подпись	Дата
ГИП		Оспанова А.С			
Разработал		Некипелова К.			
Проверил		Бикбаева Р.			
Н.контр.					

19-3-03/18 - ГП

" Капитальный ремонт 20 дворов территорий Турксибского района города Алматы"

Благоустройство двора по адресу: мкр. "Алтай 2" 22а

Стадия	Лист	Листов
РП	8	

Ограждение бельевой Тип-2

АСТАНА ПРОЕКТ СЕРВИС

ГСЛ № 13001169

План расположения элементов конструкции

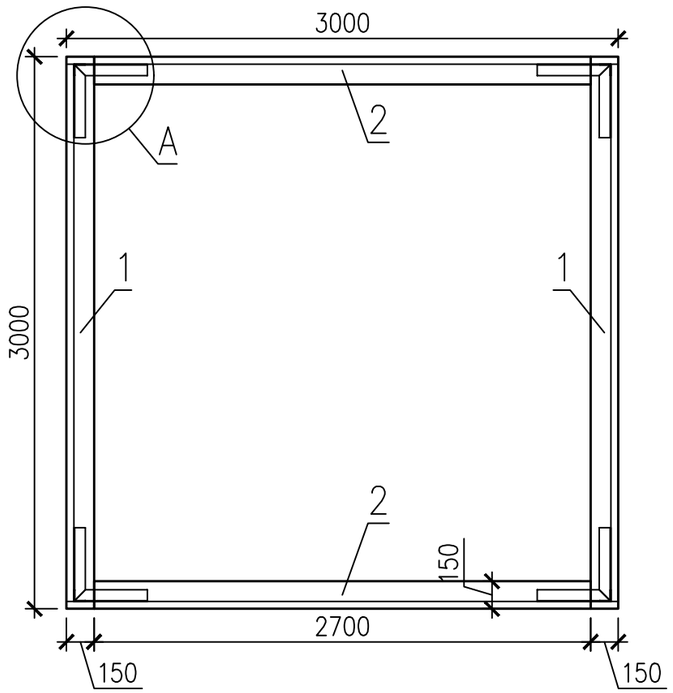

Спецификация элементов конструкции

Поз.	Обозначение	Наименование	Кол.	Масса ед.,кг.	Примеч.
1	ГОСТ 8486-86	Доска 40х150 мм L=3000	6		
2	ГОСТ 8486-86	Доска 40х150 мм L=2700	6		
3	ГОСТ 8509-93	Уголок 63х63х5 ГОСТ 8509-93 / С235 ГОСТ 27772-88* L=800	4	3.85	15.4
4	ГОСТ 8509-93	Уголок 63х63х5 ГОСТ 8509-93 / С235 ГОСТ 27772-88* L=400	8	1.92	15.4
	ГОСТ 7801-81	Болт М12х60	24		
	ГОСТ 5915-70	Гайка М12	24		

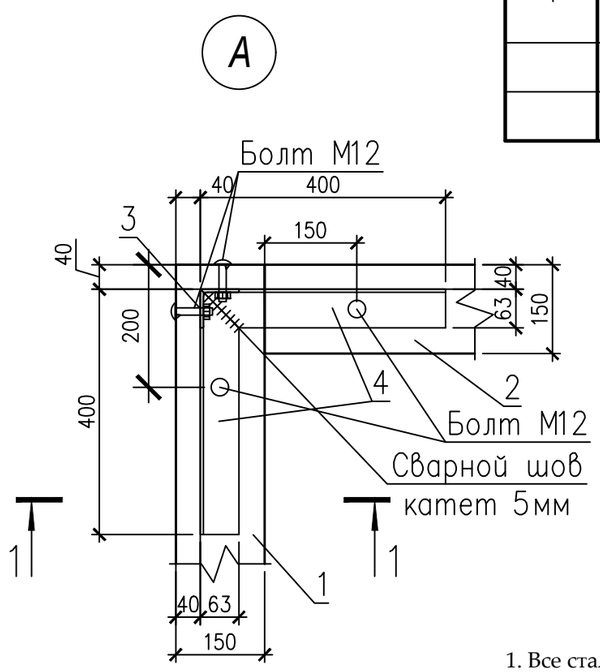

1-1

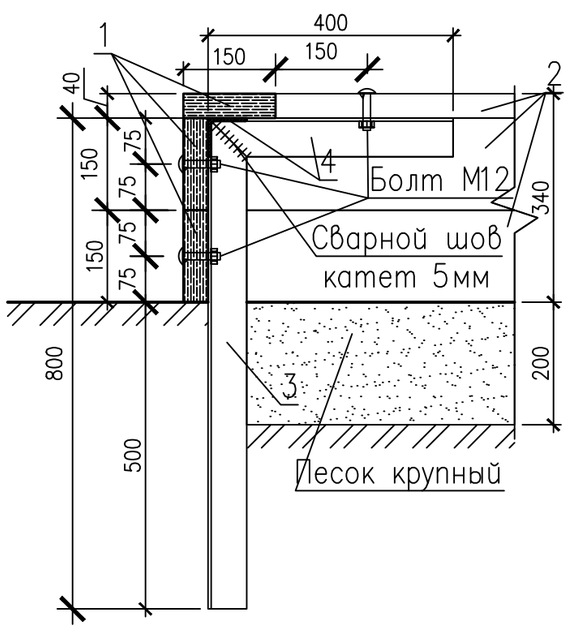

1. Все стальные конструкции окрасить эмалью ПФ-115 (черного цвета) ГОСТ 6465-76* за два раза по грунту ГФ-021 ГОСТ 25129-82* (общей толщиной 55 мкм) в соответствии с главойСН РК 2.01-01-2013 "Защита строительных конструкций от коррозии".
2. Все работы по сварке металлических конструкций, по сварке монтажных соединений строительных конструкций выполнить в соответствии со СН РК 5.03-07-2013 "Несущие и ограждающие конструкции" и других действующих нормативных и инструктивных документов.
3. Все деревянные изделия покрыть эмалью НЦ-132 ГОСТ6631-74 за два раза по грунту ГФ-021 ГОСТ 25129-82* (общей толщиной 55 мкм).

Изм.	Кол.уч	Лист	№ док	Подпись	Дата
ГИП		Оспанова А.С			
Разработал		Некипелова К.			
Проверил		Бикбаева Р.			
Н.контр.					

19-3-03/18 - ГП

" Капитальный ремонт 20 дворов территорий Турксибского района города Алматы"

Благоустройство двора по адресу:
1. мкр. "Алтай 2", 22а

Стадия	Лист	Листов
РП	9	

Эскиз деревянного борта детской площадки (песочницы)

АСТАНА ПРОЕКТ СЕРВИС

ГСЛ № 13001169

Общий вид 1

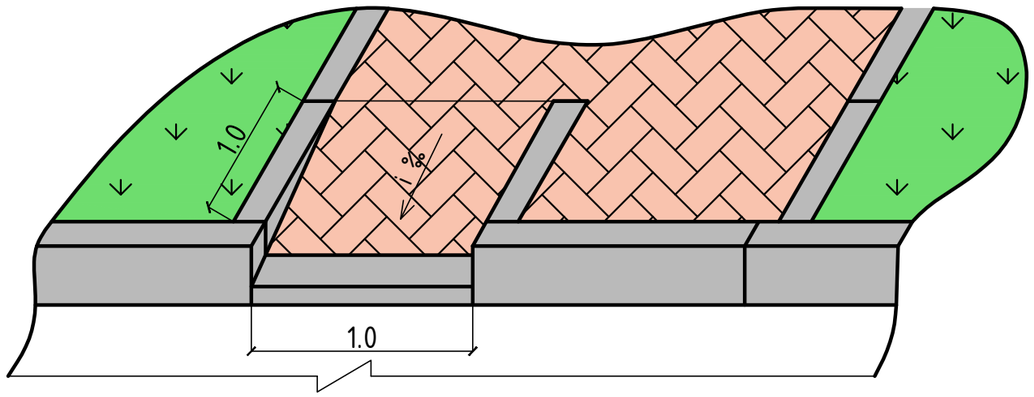

Общий вид 2

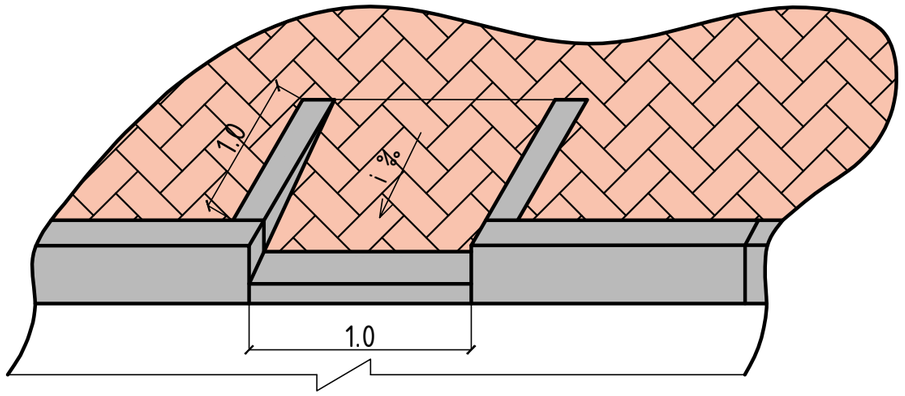

План

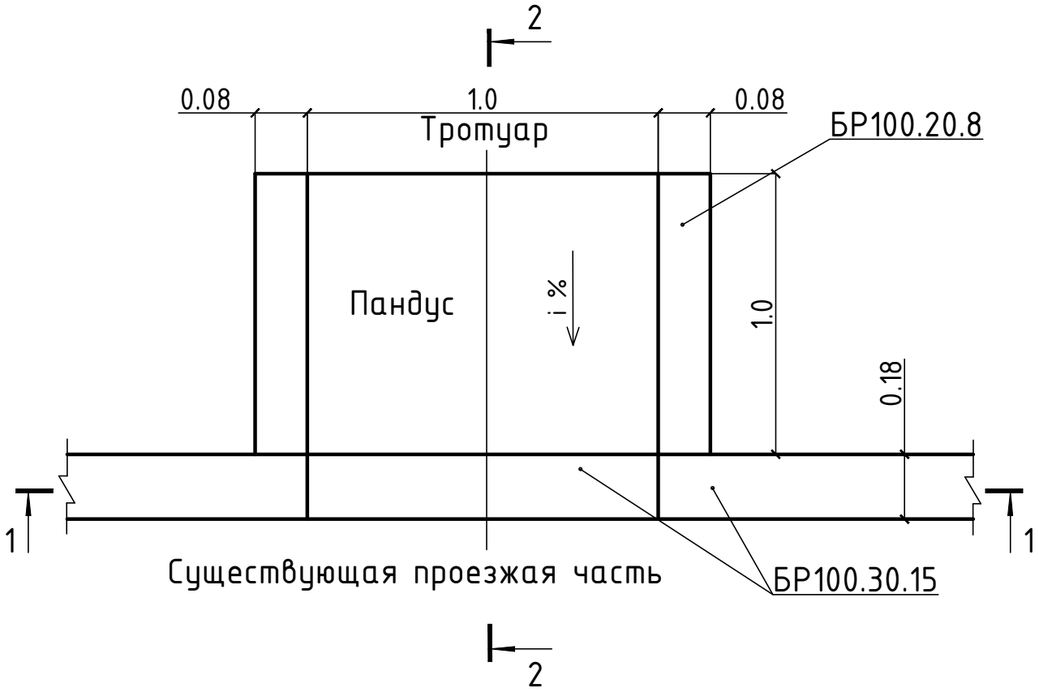

2 – 2

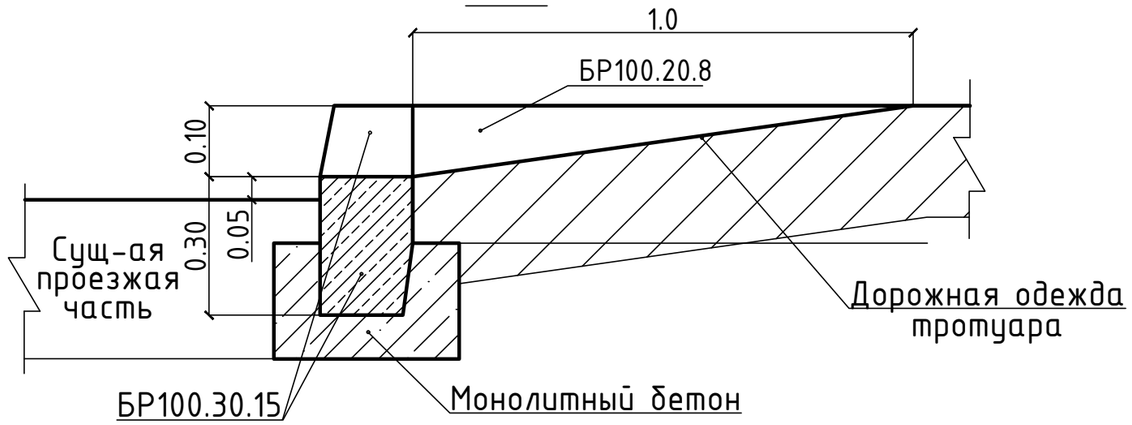

1 – 1

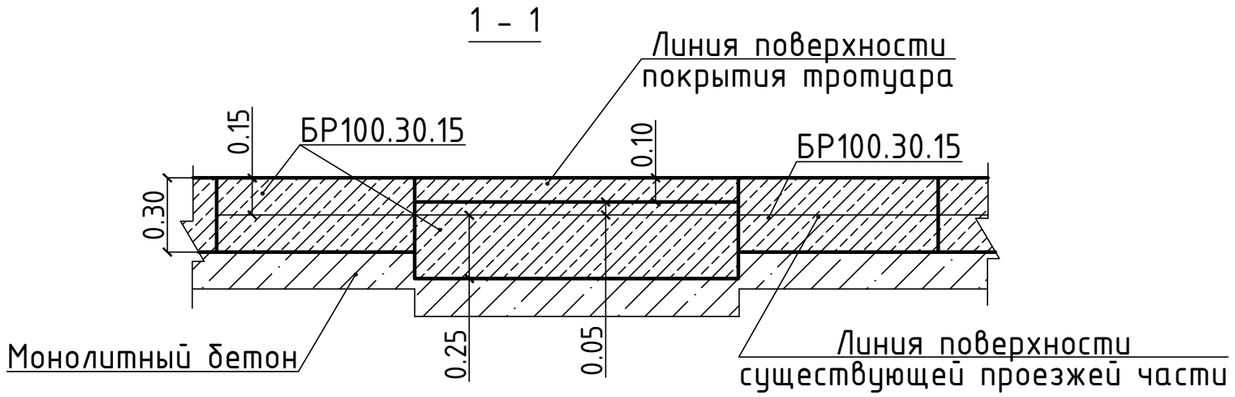

						19-3-03/18 - ГП		
Изм.	Кол.уч	Лист	№ док	Подпись	Дата	Капитальный ремонт дополнительных 20 дворовых территорий Турксибского района г. Алматы		
ГИП		Оспанова А.				Благоустройство двора по адресу: мкр. "Алтай 2", 22а	Стадия	Лист	Листов
Разработал		Некипелова К.					РП	10	
Проверил		Бикбаева Р.				Деталь сопряжения тротуара (образец)	АСТАНА ПРОЕКТ СЕРВИС		
Н.контр.							ГСЛ № 13001169		

Перечень работ, подлежащих освидетельствованию скрытых работ

N п/п	Наименование	Примечания
	Разработка грунта	
	Устройство подстилающих слоев щебеночных	
	Установка бетонных бортовых камней (пореблика) сечением	
	Подъем колодцев до проектной отметки монолитным бетоном	
	Уплотнение дна корыта	
	Устройство дополнительного слоя основания из естественного щебня	Указать толщину
	Устройство однослойных оснований (указать толщину) из фракционного щебня, уложенного по способу "заклинки"	
	Розлив вяжущих материалов	
	Устройство покрытия из горячих а/б смесей крупнозернистых (указать толщину) на нижний слой	
	Устройство покрытия из горячих а/б смесей мелкозернистых (указать толщину) на верхний слой	
	Устройство песчаного слоя средней крупности (указать толщину)	
	Устройство оснований из щебня фракционого (указать толщину)	
	Слой мелкозернистого песка (указать толщину)	
	Устройство покрытий из брусчатки по готовому подстилающему слою с заполнением швов песком	
	Устройство песчаного слоя (указать толщину)	
	Устройство подстилающих и выравнивающих слоев оснований из песчано-гравийной смеси	Указать толщину
	Устройство однослойных оснований (указать толщину) из фракционного щебня, уложенного по способу "заклинки"	
	Розлив вяжущих материалов	
	Устройство ограждений (для всех типов):	
	Бурение ям	
	Устройство бетонной подготовки	
	Мусорные площадки: устройство подстилающих и выравнивающих слоев оснований из щебня	
	Устройство бетонного основания под мусорную площадку	
	Армирование подстилающих слоев и набетонок	

Изм.	Кол.уч	Лист	№ док	Подпись	Дата
ГИП		Оспанова А.			
Разработал		Некипелова К.			
Проверил		Бикбаева Р.			
Н.контр.					

19-3-03/18 - ГП

Капитальный ремонт дополнительных 20 дворовых территорий Турксибского района г. Алматы

Благоустройство двора по адресу: мкр. "Алтай 2", 22а

Стадия	Лист	Листов
РП	11	

Перечень работ, подлежащих освидетельствованию скрытых работ

АСТАНА ПРОЕКТ СЕРВИС

ГСЛ № 13001169

Ведомость рабочих чертежей основного комплекта

№	Наименование	Примечание
1	Общие данные	
2	План демонтажных работ, М1:500	
3	Разбивочный план, М1:500	
4	План покрытий, М1:500. Конструкция покрытия тип 1.	
5	План озеленения. План расстановки МАФ, М1:500	
6	Ограждение детских площадок и палисадников. Тип-1	
7	Перечень работ, подлежащих освидетельствованию скрытых работ	

Ведомость ссылочных и прилагаемых документов

Обозначение	Наименование	Примечания
	Ссылочные документы	
СПДС. ГОСТ 21.508-93	Правила выполнения рабочей документации	
	генеральных планов предприятий, сооружений	
	и жилищно-гражданских объектов	
СН РК 3.01-01-2013	Градостроительства. Планировка и застройка	
	городских и сельских населенных пунктов.	
РДС РК 3.01-05-2001	Градостроительство. Планировка и застройка	
	населенных мест с учетом потребностей инвалидов	
	и других маломобильных групп населения	

Ведомость основных комплектов рабочих чертежей

Обозначение	Наименование	Примечание
ПЗ	Пояснительная записка	
ГП	Генеральный план	
ЭН	Наружные сети электроосвещения	
СД	Сметная документация	
	Альбом малых архитектурных форм	

Технико-экономические показатели

№	Наименование	количество	
		$м^2$	%
1	Площадь участка	195,54	100
2	Площадь покрытий, всего:	57,11	29,21
	асфальтобетонное покрытие (восстановление)	57,11	
3	Площадь озеленения, всего:	138,43	70,79
	в том числе: газона	138,43	

1.Общие данные

1.1 Данный проект разработан ТОО "АСТАНА ПРОЕКТ СЕРВИС" на основании:

- Задания на проектирование от 25.04.18 г, утвержденного акимом Турксибского района г. Алматы;
- Утвержденного Заказчиком эскизного проекта;
- Топографо-геодезической съемки М1:500, выполненной 02.04.18 г. ТОО "АСТАНА ПРОЕКТ СЕРВИС" Государственная лицензия на изыскательскую деятельность №13001168 от 21.02.2013 г.

Технические решения, принятые в рабочих чертежах соответствуют требованиям экологических, санитарно-гигиенических, противопожарных и других норм, действующих на территории Республики Казахстан и обеспечивают безопасную для жизни и здоровья людей эксплуатацию объекта при соблюдении мероприятий, предусмотренных рабочими чертежами.

Главный инженер проекта Оспанова А.С.

Изм.	Кол.уч	Лист	№ док	Подпись	Дата
ГИП		Оспанова А.			
Разработал		Некипелова К.			
Проверил		Бикбаева Р.			
Н.контр.					

19-3-03/18 - ГП

" Капитальный ремонт 20 дворов территорий Турксибского района города Алматы"

Благоустройство двора по адресу: ул. Чехова, 17а

Стадия	Лист	Листов
РП	1	7

Общие данные

АСТАНА ПРОЕКТ СЕРВИС

ГСЛ № 13001169

PDF создан с пробной версией pdfFactory Pro www.pdffactory.com

План демонтажных работ, М1:500

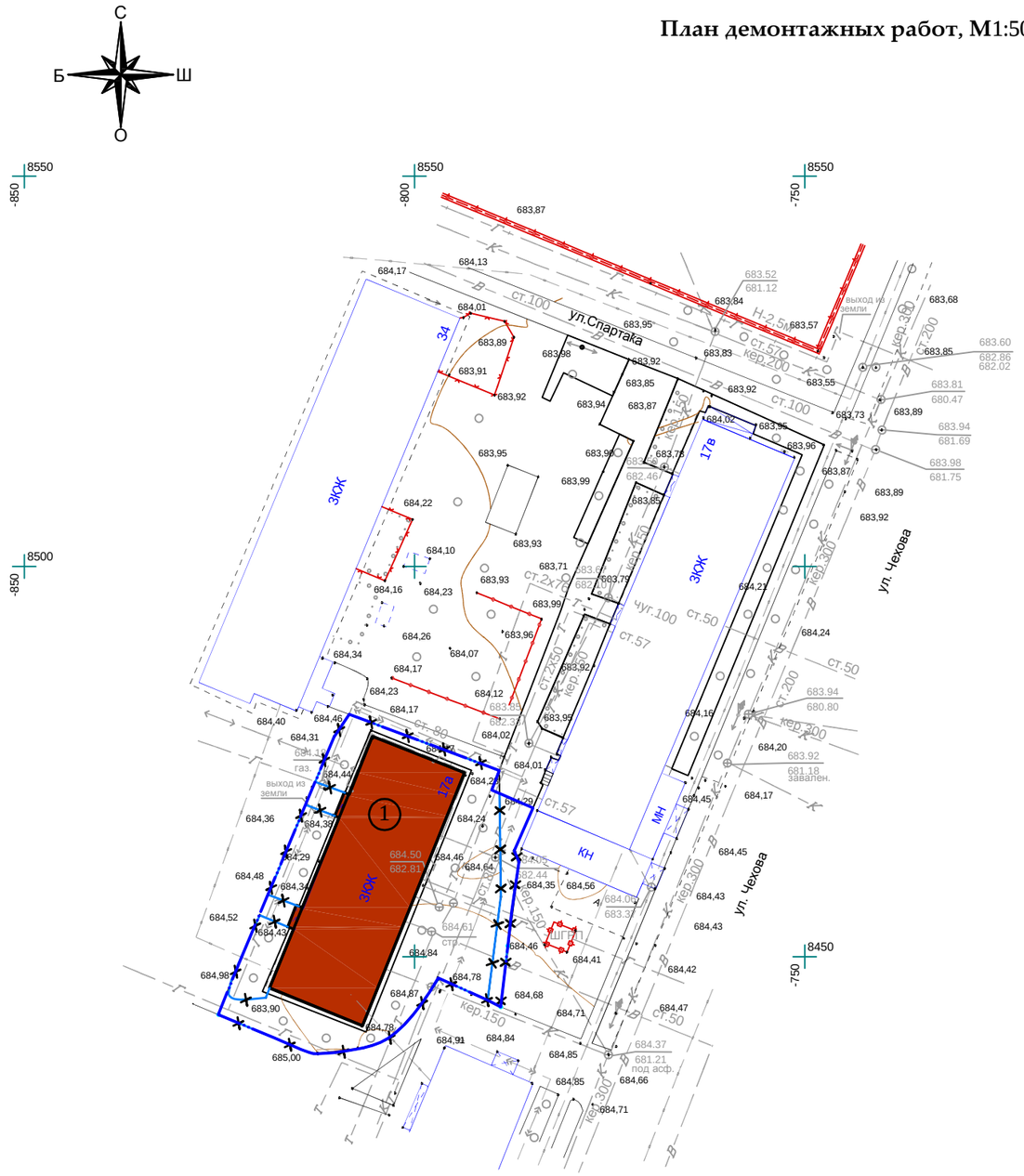

Экспликация зданий и сооружений

Номер на плане	Наименование	Примечание
1	Жилой дом	существующ.

Ведомость демонтажных работ

Условное изобра-жение	Наименование	Ед.изм.	Кол-во	Масса ед., кг	Примечание
	Бортовой камень БР 100.30.15	п.м.	163,19	108	17624,52 кг.

Условные обозначения:

- Граница благоустройства
- Существующие здания
- Существующий бордюр БР100.30.15
- Демонтаж

Внимание!
Подземные коммуникации!
Перед началом производства работ вызвать представителей владельцев коммуникаций!

Изм.	Кол.уч	Лист	№ док	Подпись	Дата
ГИП		Оспанова А.			
Разработал		Некипелова К.			
Проверил		Бикбаева Р.			
Н.контр.					

19-3-03/18 - ГП

" Капитальный ремонт 20 дворов территорий Турксибского района города Алматы"

Благоустройство двора по адресу: ул. Чехова, 17а

Стадия	Лист	Листов
РП	2	7

План демонтажных работ, М1:500

АСТАНА ПРОЕКТ СЕРВИС
ГСЛ № 13001169

PDF создан с пробной версией pdfFactory Pro www.pdffactory.com

Разбивочный план, М1:500

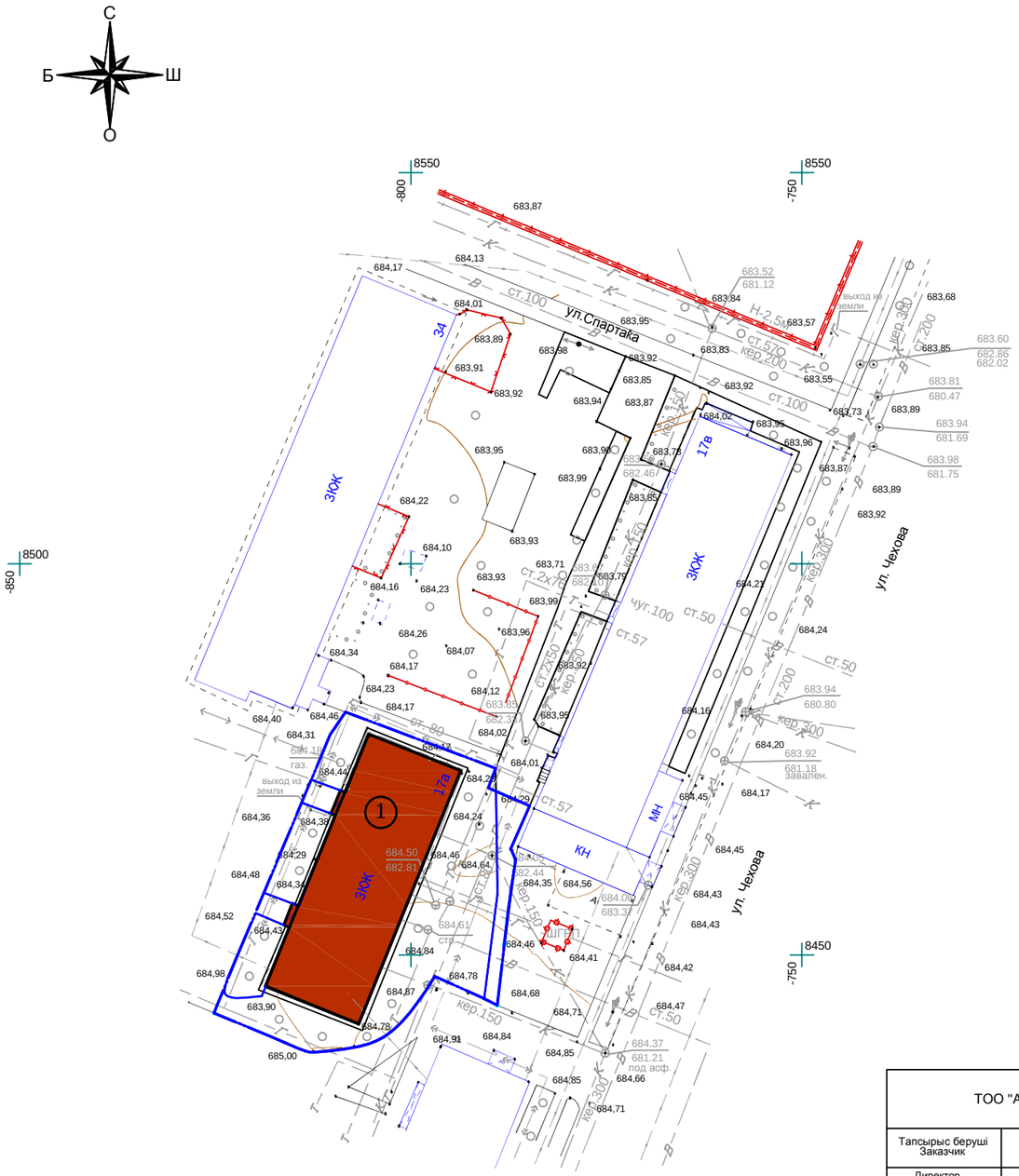

Экспликация зданий и сооружений

Номер на плане	Наименование	Примечание
1	Жилой дом	существующ.

Условные обозначения:

- Граница благоустройства
- Существующие здания
- Проектируемый бордюр БР100.30.15

ТОО "АСТАНА ПРОЕКТ СЕРВИС"		
Тапсырыс беруші Заказчик	РГП на ПХВ "Еңбек"	
Директор		Несипбаев М.К.
Исполнитель		Муса Ш.
Күні Дата	02 сәуір апрель 2018 жыл год	

Внимание!
Подземные коммуникации!
Перед началом производства работ вызвать представителей владельцев коммуникаций!

Изм.	Кол.уч	Лист	№ док	Подпись	Дата
ГИП		Оспанова А.			
Разработал		Некипелова К.			
Проверил		Бикбаева Р.			
Н.контр.					

19-3-03/18 - ГП

" Капитальный ремонт 20 дворов территорий Турксибского района города Алматы"

Благоустройство двора по адресу: ул. Чехова, 17а

Стадия	Лист	Листов
РП	3	7

Разбивочный план, М1:500

АСТАНА ПРОЕКТ СЕРВИС

ГСЛ № 13001169

PDF создан с пробной версией pdfFactory Pro www.pdffactory.com

С
Б Ш
О

План покрытий, М1:500.
Конструкция покрытия тип 1

Экспликация зданий и сооружений

Номер на плане	Наименование	Примечание
1	Жилой дом	существующ.

Ведомость тротуаров, дорожек и площадок

Условное изобра-жение	Наименование	Тип	Ед.изм.	Кол-во	Примечание
тип 1	Асфальтобетонное покрытие	1	$м^2$	57,11	восстанов.на сущ.
	Бортовой камень БР 100.30.15		п.м.	169,19	

Асфальтобетонное покрытие проездов
(восстановление дорожной одежды проездов на сущ.покрытие)
тип 1 М1:10

Мелкозернистый асфальтобетон на 100% площади	
типа Б, марки II СТ РК 1225-2013	0,05м
Розлив битума 0,9 кг/м2 на 40% площади	
Крупнозернистый асфальтобетон на 30% площади	
типа Б, марки II СТ РК 1225-2013	0,05м
Выравнивание щебнем фр.20-40мм М1000,	
СТ РК 1284-2004 на 30% площади	0,2м

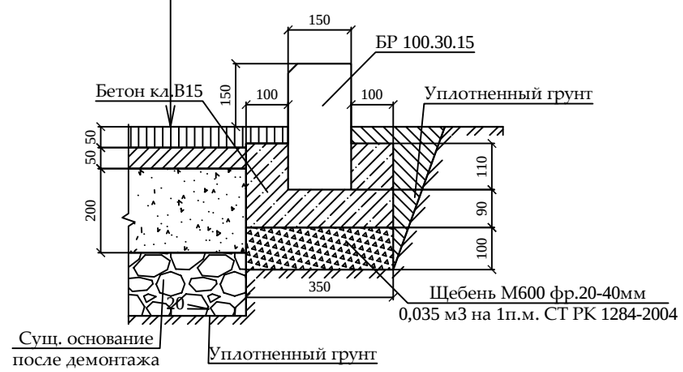

Условные обозначения:

- Граница подсчета объемов работ
- Существующие здания
- Проектируемый бордюр БР100.30.15

Изм.	Кол.уч.	Лист	№ док	Подпись	Дата
ГИП		Оспанова А.			
Разработал		Некипелова К.			
Проверил		Бикбаева Р.			
Н.контр.					

19-3-03/18 - ГП

" Капитальный ремонт 20 дворов территорий Турксибского района города Алматы"

Благоустройство двора по адресу: ул. Чехова, 17а

Стадия	Лист	Листов
РП	4	7

План покрытий, М1:500.
Конструкция покрытия тип 1

АСТАНА ПРОЕКТ СЕРВИС
ГСЛ № 13001169

PDF создан с пробной версией pdfFactory Pro www.pdffactory.com

С
Б Ш
О

План озеленения.

План расстановки МАФ, М1:500

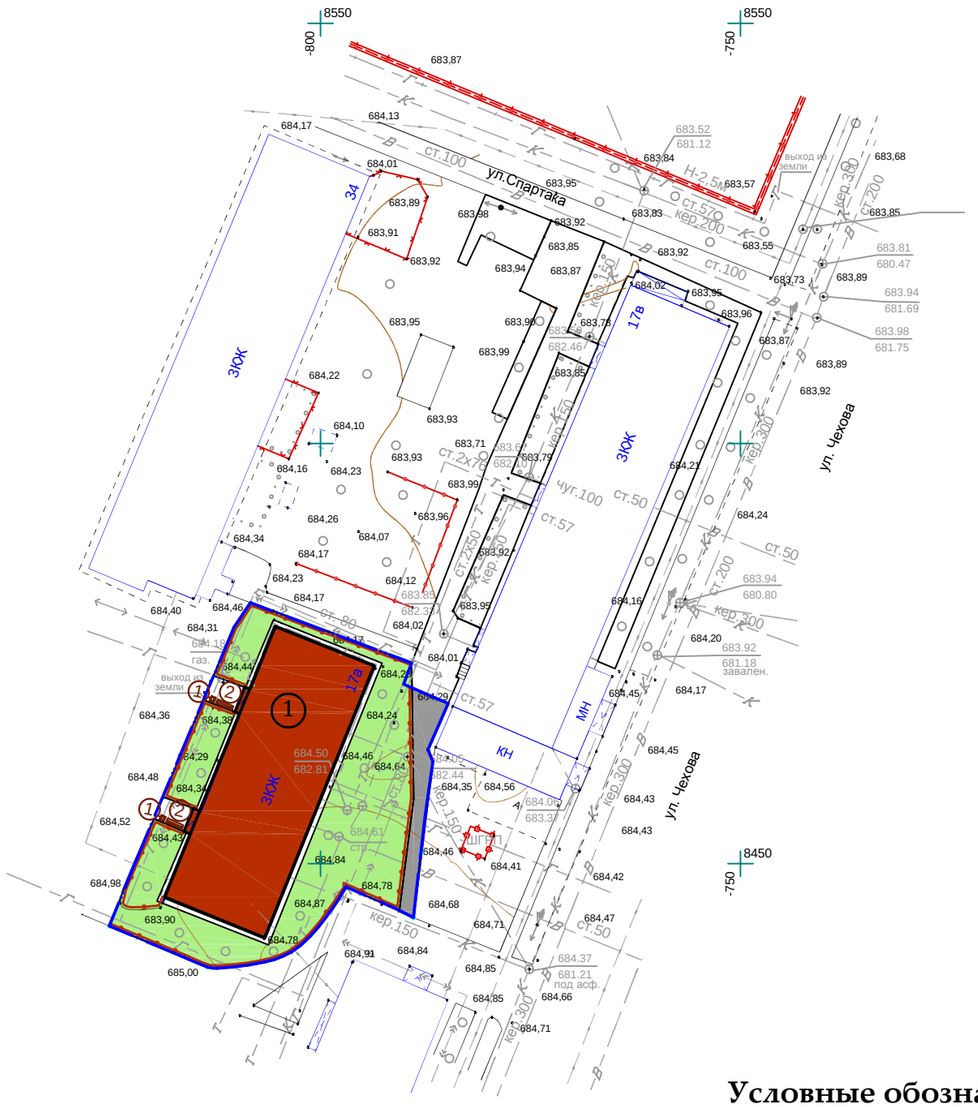

Ведомость малых архитектурных форм

№	Наименование	Обозначение	Кол-во	Обозначение типового проекта/СНиПа
1	1213 - Урна металлическая оцинкованная		2	Каталог ТОО "КСИЛ"
2	2211 - Диван на металлических ножках		2	Каталог ТОО "КСИЛ"
	Ограждение детских площадок и палисадников тип 1, п.м.		138,43	см.л. ГП-6

Ведомость элементов озеленения

№	Наименование	Ед.изм.	Кол-во	Примечание
1	Газон	$м^2$	138,43	посев семян на $1м^2$ - 40гр. травосмеси
2	Санитарная обрезка деревьев	шт.	5	

Условные обозначения:

- Граница благоустройства
- Существующие здания
- Ограждение детских площадок и палисадников тип 1
- Проектируемый газон

1. *Для устройства газона засыпку растительного слоя* ***(****перегной/чернозем****)*** *производить на высоту* ***0,15*** *метра****.***
2. *Данный лист смотреть совместно с л. ГП-****3***

Изм.	Кол.уч	Лист	№ док	Подпись	Дата

19-3-03/18 - ГП

" Капитальный ремонт 20 дворов территорий Турксибского района города Алматы"

ГИП	Оспанова А.		
Разработал	Некипелова К.		
Проверил	Бикбаева Р.		
Н.контр.			

Благоустройство двора по адресу: ул. Чехова, 17а

Стадия	Лист	Листов
РП	5	7

План озеленения. План расстановки МАФ, М1:500

АСТАНА ПРОЕКТ СЕРВИС

ГСЛ № 13001169

PDF создан с пробной версией pdfFactory Pro www.pdffactory.com

Ограждение детских площадок и палисадников Тип-1

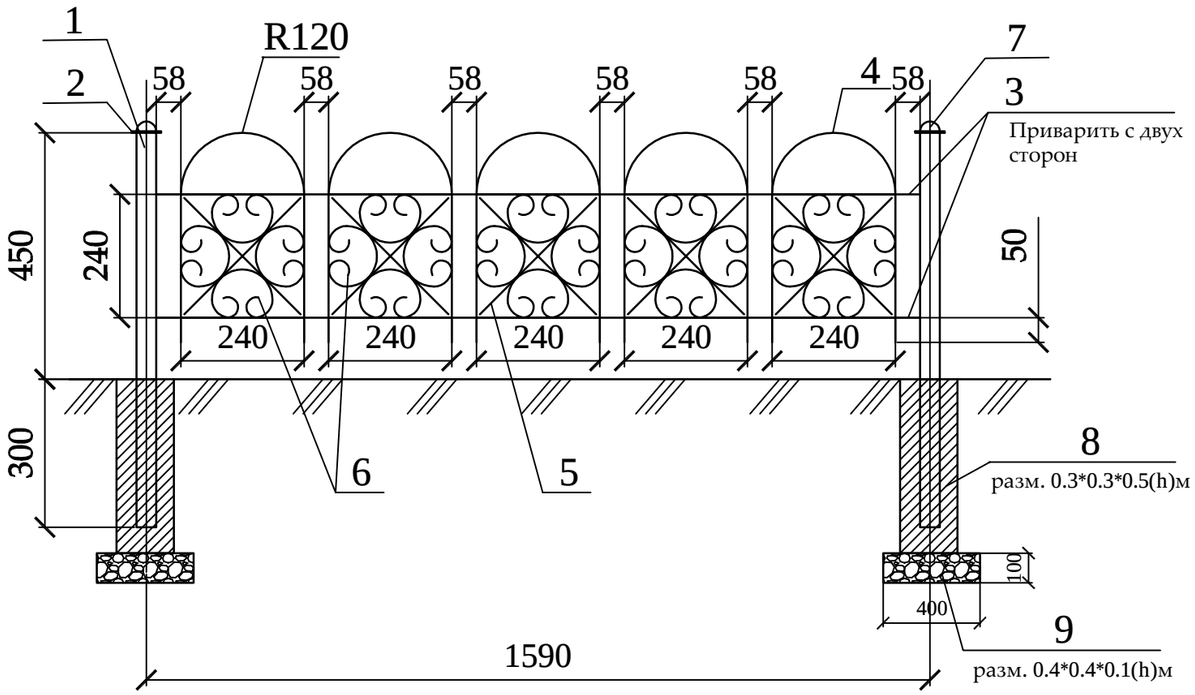

Спецификация
(на один элемент ограждения и одну опору)

Поз.	Обозначение	Наименование	Кол.	Масса ед., кг	Приме-чание
		Тип-1	87		шт.
1	ГОСТ 8645-68	Труба профильная 40х40х3, L=750	1	2,17	2,17 кг
2	ГОСТ 6009-74	Лист 70х2, L=70	1	0,075	0,075 кг
3	ГОСТ 2590-88	Прокат круглый Ø12, L=1550	4	1,37	5,48 кг
4	ГОСТ 2590-88	Прокат круглый Ø12, L=960	5	0,85	4,25 кг
5	ГОСТ 6009-74	Лист 12х3, L=330	10	0,093	0,93 кг
6	ГОСТ 6009-74	Лист 12х3, L=750	20	0,21	4,2 кг
7	ГОСТ 19903-90*	Лист -3х50 ГОСТ 6009-74 / С235 ГОСТ 27772-88*, L=50 мм	1	0,058	0,0,58 кг
8		Бетон класса В15			V=0,045 м3
9		Щебень фр. 20-40мм			V=0,016 м3

Стойка

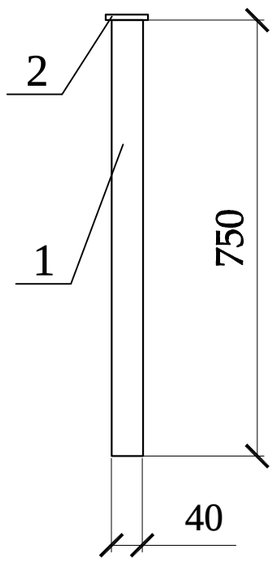

Фрагмент узора

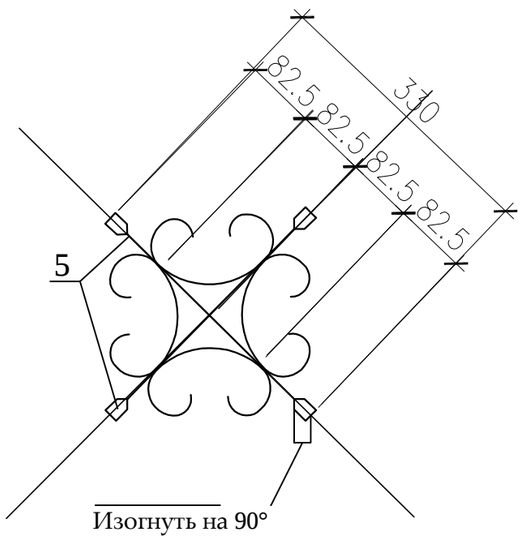

Деталь поз.6

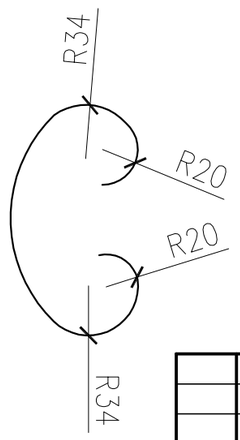

Деталь поз.2

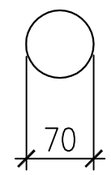

Деталь поз.7

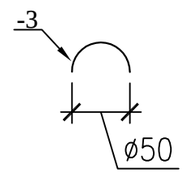

1. Стойки ограждения устанавливать на расстоянии 30-50 см от бордюра.
2. Металлические конструкции изготовить из стали С245.
3. Сварку вести электродами типа Э-42 по ГОСТ 9467-75 в соответствии с требованиями ГОСТ 10922-2012. Все сварные швы h=6мм.
4. Все стальные конструкции окрасить эмалью ПФ-115 ГОСТ 6465-76* за два раза по грунтовке ГФ-021 ГОСТ 25129-82* в соответствии с главой СН РК 2.01-01-2013 "Защита строительных конструкций от коррозии".
5. Цвет ограждения согласовать с заказчиком.

Изм.	Кол.уч	Лист	№ док	Подпись	Дата
ГИП		Оспанова А.			
Разработал		Некипелова К.			
Проверил		Бикбаева Р.			
Н.контр.					

19-3-03/18 - ГП

" Капитальный ремонт 20 дворов территорий Турксибского района города Алматы"

Благоустройство двора по адресу: ул. Чехова, 17а

Стадия	Лист	Листов
РП	6	7

Ограждение детских площадок и палисадников Тип-1

АСТАНА ПРОЕКТ СЕРВИС

ГСЛ № 13001169

PDF создан с пробной версией pdfFactory Pro www.pdffactory.com

Перечень работ, подлежащих освидетельствованию скрытых работ

N п/п	Наименование	
	Разработка грунта	
	Устройство подстилающих слоев щебеночных	
	Установка бетонных бортовых камней (пореблика) сечением	
	Подъем колодцев до проектной отметки монолитным бетоном	
	Уплотнение дна корыта	
	Устройство дополнительного слоя основания из естественного щебня	Указать толщину
	Устройство однослойных оснований (указать толщину) из фракционного щебня, уложенного по способу "заклинки"	
	Розлив вяжущих материалов	
	Устройство покрытия из горячих а/б смесей крупнозернистых (указать толщину) на нижний слой	
	Устройство покрытия из горячих а/б смесей мелкозернистых (указать толщину) на верхний слой	
	Устройство песчаного слоя средней крупности (указать толщину)	
	Устройство оснований из щебня фракционого (указать толщину)	
	Слой мелкозернистого песка (указать толщину)	
	Устройство покрытий из брусчатки по готовому подстилающему слою с заполнением швов песком	
	Устройство песчаного слоя (указать толщину)	
	Устройство подстилающих и выравнивающих слоев оснований из песчано-гравийной смеси	Указать толщину
	Устройство однослойных оснований (указать толщину) из фракционного щебня, уложенного по способу "заклинки"	
	Розлив вяжущих материалов	
	Устройство ограждений (для всех типов):	
	Бурение ям	
	Устройство бетонной подготовки	
	Мусорные площадки: устройство подстилающих и выравнивающих слоев оснований из щебня	
	Устройство бетонного основания под мусорную площадку	
	Армирование подстилающих слоев и набетонок	

Изм.	Кол.уч	Лист	№ док	Подпись	Дата
ГИП		Оспанова А.			
Разработал		Некипелова К.			
Проверил		Бикбаева Р.			
Н.контр.					

19-3-03/18 - ГП

" Капитальный ремонт 20 дворов территорий Турксибского района города Алматы"

Благоустройство двора по адресу: ул. Чехова, 17а

Стадия	Лист	Листов
РП	7	7

Перечень работ, подлежащих освидетельствованию скрытых работ

АСТАНА ПРОЕКТ СЕРВИС

ГСЛ № 13001169

PDF создан с пробной версией pdfFactory Pro www.pdffactory.com

Ведомость рабочих чертежей основного комплекта

№	Наименование	Примечание
1	Общие данные	
2	План демонтажных работ, М1:500	
3	Разбивочный план, М1:500	
4	План покрытий, М1:500	
5	План озеленения. План расстановки МАФ М 1:500	
6	Конструкции покрытий тип 1...3	
7	Ограждение детских площадок и палисадников. Тип-1	
8	Деталь сопряжения тротуара (образец)	
9	Перечень работ, подлежащих освидетельствованию скрытых работ	

Ведомость ссылочных и прилагаемых документов

Обозначение	Наименование	Примечания
	Ссылочные документы	
СПДС. ГОСТ 21.508-93	Правила выполнения рабочей документации	
	генеральных планов предприятий, сооружений	
	и жилищно-гражданских объектов	
СНиП РК 3.01-01-2013	Градостроительства. Планировка и застройка	
	городских и сельских населенных пунктов.	
РДС РК 3.01-05-2013	Градостроительство. Планировка и застройка	
	населенных мест с учетом потребностей инвалидов	
	и других маломобильных групп населения	

Ведомость основных комплектов рабочих чертежей

Обозначение	Наименование	Примечание
ПЗ	Пояснительная записка	
ГП	Генеральный план	
НО	Наружное освещение	
СД	Сметная документация	
	Альбом малых архитектурных форм	

Технико-экономические показатели

№	Наименование	количество	
		$м^2$	%
1	Площадь участка	1004.57	
2	Площадь покрытий, всего (восстановленное):	484.3	
	асфальтобетонное покрытие	398.21	
	резиновое покрытие детских, гимнастических площадок	86.09	
3	Площадь озеленения, всего:	520.27	
	в том числе: газона	520.27	

Общие данные

Данный проект разработан ТОО "АСТАНА ПРОЕКТ СЕРВИС" на основании:

- Задания на проктирование от 25.04.18 г, утвержденного акимом Турксибского района г.Алматы;
- Утвержденного Заказчиком эскизного проекта;
- Топографо-геодезической съемки М1:500, выполненной 20.03.18 г. ТОО "АСТАНА ПРОЕКТ СЕРВИС" Государственная лицензия на изыскательскую деятельность №13001168 от 21.02.2013г.

Технические решения, принятые в рабочих чертежах соответствуют требованиям экологических, санитарно-гигиенических, противопожарных и других норм, действующих на территории Республики Казахстан и обеспечивают безопасную для жизни и здоровья людей эксплуатацию объекта при соблюдении мероприятий, предусмотренных рабочими чертежами.

Главный инженер проекта Оспанова А.

Изм.	Кол.уч	Лист	№ док	Подпись	Дата
ГИП		Оспанова А.			
Разработал		Некипелова К.			
Проверил		Бикбаева Р.			
Н.контр.					

19-3-03/18 - ГП

Капитальный ремонт дополнительных 20 дворовых территорий Турксибского района г. Алматы

Благоустройство двора по адресу:
1. ул. Чехова 17 б
2. ул. Молдагалиева 31

Стадия	Лист	Листов
РП	1	

АСТАНА ПРОЕКТ СЕРВИС

ГСЛ № 13001169

Общие данные

Формат А2

План демонтажных работ, М1:500

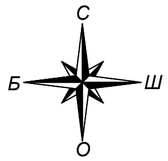

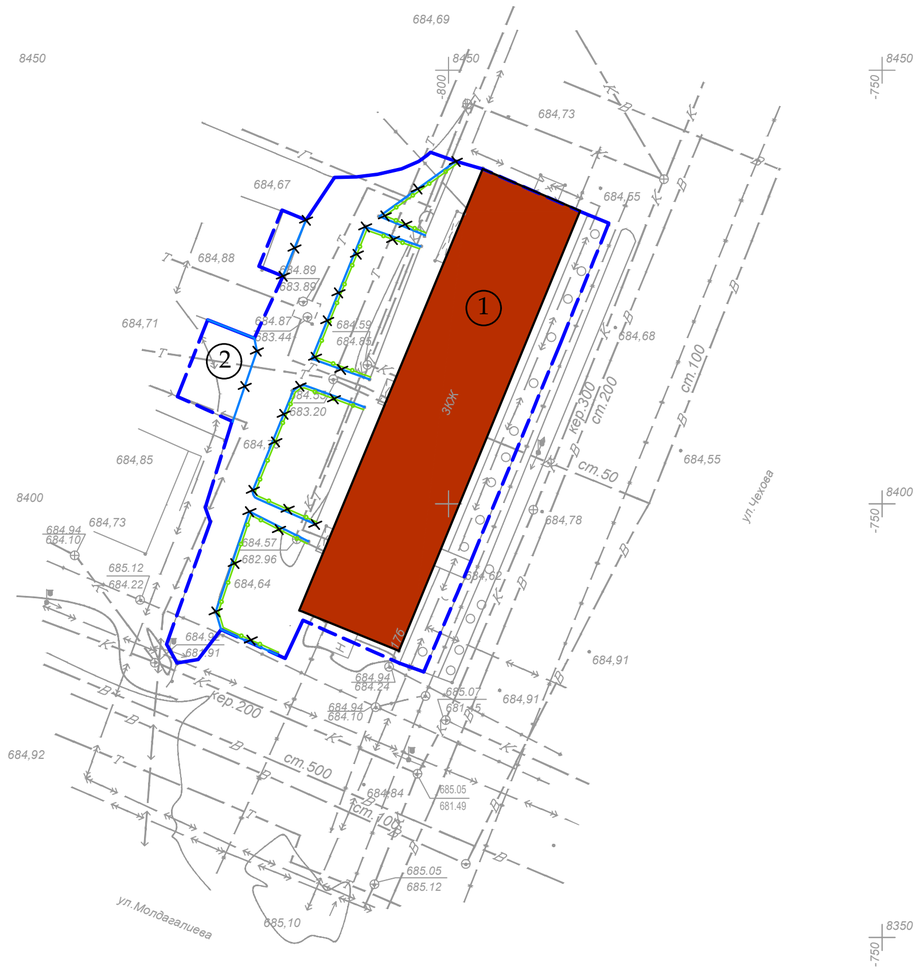

Ведомость демонтажных работ

Условное изобра-жение	Наименование	Ед.изм.	Кол-во	Масса ед., кг	Примечание
	Бортовой камень БР 100.30.15	п.м.	128.57	108	13885.65 кг.
	Существующее ограждение детских площадок и палисадников	п.м.	101.28	38	3848.64 кг.
	Качели металлические двойные	шт.	1	100	100 кг.
	Горка	шт.	1	50	50 кг.
	Песочница	шт.	1	40	40 кг.
	Качалка-балансир	шт.	1	50	50 кг.

Условные обозначения:

- Граница благоустройства
- Существующие здания
- Существующий бордюр БР100.30.15
- Демонтаж
- Существующее ограждение детских площадок и палисадников

Экспликация зданий и сооружений

Номер на плане	Наименование	Примечание
1	Жилой дом	существующ.
2	Детская площадка	существующ.

Внимание!
Подземные коммуникации!
Перед началом производства работ вызвать представителей владельцев коммуникаций!

Изм.	Кол.уч	Лист	№ док	Подпись	Дата
ГИП		Оспанова А.			
Разработал		Некипелова К.			
Проверил		Бикбаева Р.			
Н.контр.					

19-3-03/18 - ГП

Капитальный ремонт дополнительных 20 дворовых территорий Турксибского района г. Алматы

Благоустройство двора по адресу:
1. ул. Чехова 17 б
2. ул. Молдагалиева 31

Стадия	Лист	Листов
РП	2	

АСТАНА ПРОЕКТ СЕРВИС

План демонтажных работ, М1:500

ГСЛ № 13001169

Формат А2

Разбивочный план, М1:500

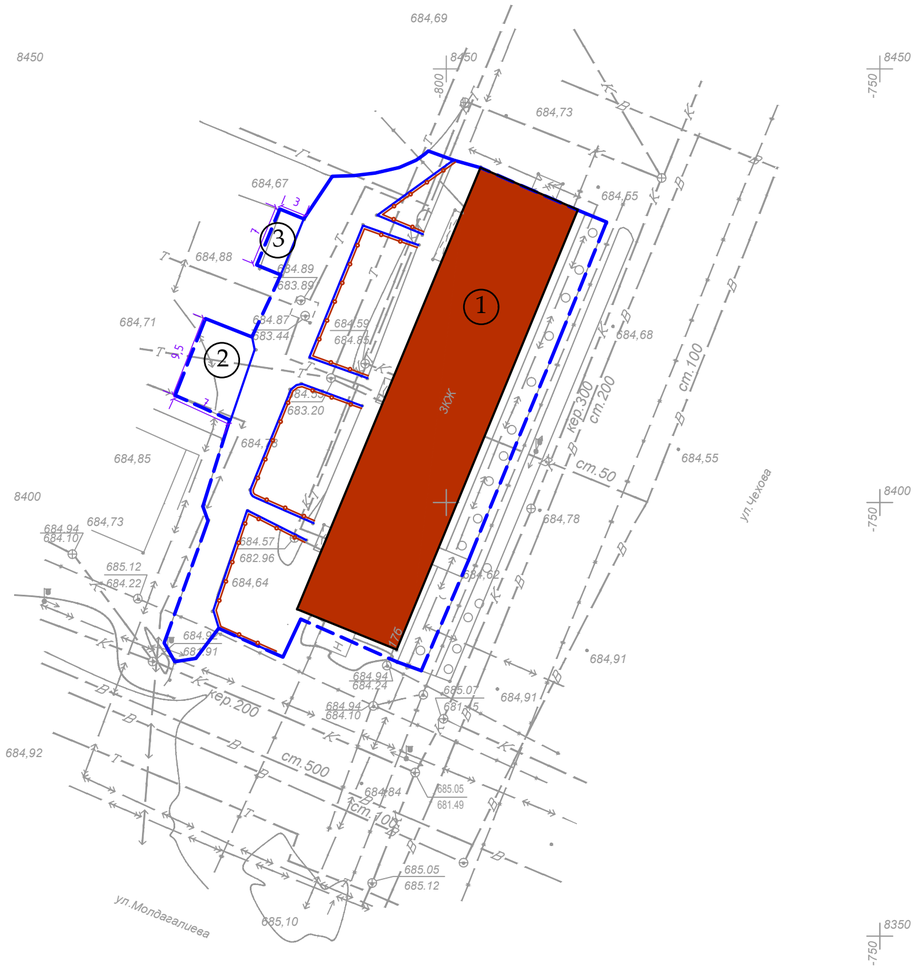

Экспликация зданий и сооружений

Номер на плане	Наименование	Примечание
1	Жилой дом	существующ.
2	Детская площадка с резиновым покрытием	проектир.
3	Гимнастическая площадка с резиновым покрытием	проектир.

Условные обозначения:

- Граница благоустройства
- Существующие здания
- Проектируемый бордюр БР100.30.15
- Проектируемое ограждение тип 1
- Люки колодцев, подлежащие подъему

ТОО "АСТАНА ПРОЕКТ СЕРВИС"		
Тапсырыс беруші Заказчик	РГП на ПХВ "Енбек"	
Директор		Несипбаев М.К.
Исполнитель		Мұса Ш.
Күні Дата	20 наурыз март 2018 жыл год	

Внимание!
Подземные коммуникации!
Перед началом производства работ вызвать представителей владельцев коммуникаций!

Изм.	Кол.уч	Лист	№ док	Подпись	Дата
ГИП		Оспанова А.			
Разработал		Некипелова К.			
Проверил		Бикбаева Р.			
Н.контр.					

19-3-03/18 - ГП

Капитальный ремонт дополнительных 20 дворовых территорий Турксибского района г. Алматы

Благоустройство двора по адресу:
1. ул. Чехова 17 б
2. ул. Молдагалиева 31

Стадия	Лист	Листов
РП	3	

АСТАНА ПРОЕКТ СЕРВИС

Разбивочный план, М1:500

ГСЛ № 13001169

Формат А2

План покрытий, М1:500

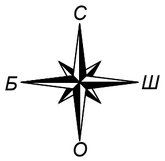

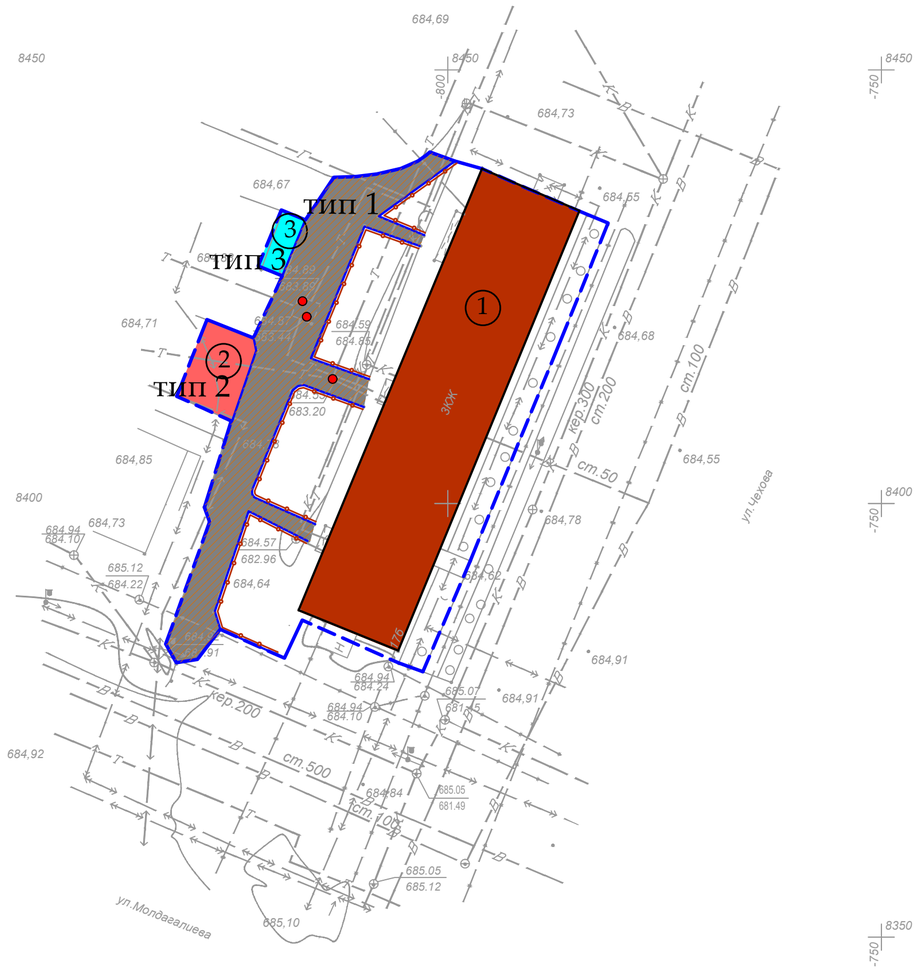

Экспликация зданий и сооружений

Номер на плане	Наименование	Примечание
1	Жилой дом	существующ.
2	Детская площадка с резиновым покрытием	проектир.
3	Гимнастическая площадка с резиновым покрытием	проектир.

Условные обозначения:

- Граница благоустройства
- Существующие здания
- Проектируемый бордюр БР100.30.15
- Проектируемое ограждение
- Люки колодцев, подлежащие подъему

Ведомость тротуаров, дорожек и площадок

Условное изобра-жение	Наименование	Тип	Ед.изм.	Кол-во	Примечание
тип 1	Асфальтобетонное покрытие (восстановленное)	1	$м^2$	506.61	
тип 2	Детская площадка	2	$м^2$	85.05	
тип 3	Гимнастическая площадка с резиновым покрытием	3	$м^2$	34.98	
●	Подъем колодцев бетоном кл. В 15		шт	2	Отклонение крышки колодцев относит.уровня покрытия не допускается более 2см
——	Бортовой камень БР 100.30.15		п.м.	128.57	

1. Согласно СНиП III-10-75 «Благоустройство территорий» в местах пересечения проездов и пешеходных дорожек с тротуарами, подходами к площадкам и проездами бортовые камни необходимо заглубить с устройством плавных примыканий для обеспечения проезда детских, инвалидных колясок, санок, а также въезда транспортных средств. Проектом предусмотрено утопление бортового камня, тем самым выполнение съезда для колясок (санок) с ремонтируемой тротуарной части.

Условное обозначение пандуса - ■

Изм.	Кол.уч	Лист	№ док	Подпись	Дата
ГИП		Оспанова А.			
Разработал		Некипелова К.			
Проверил		Бикбаева Р.			
Н.контр.					

19-3-03/18 - ГП

Капитальный ремонт дополнительных 20 дворовых территорий Турксибского района г. Алматы

Благоустройство двора по адресу:
1. ул. Чехова 17 б
2. ул. Молдагалиева 31

Стадия	Лист	Листов
РП	4	

АСТАНА ПРОЕКТ СЕРВИС

ГСЛ № 13001169

План покрытий, М1:500

Формат А2

С
Б Ш
О

План озеленения. План расстановки МАФ, М1:500

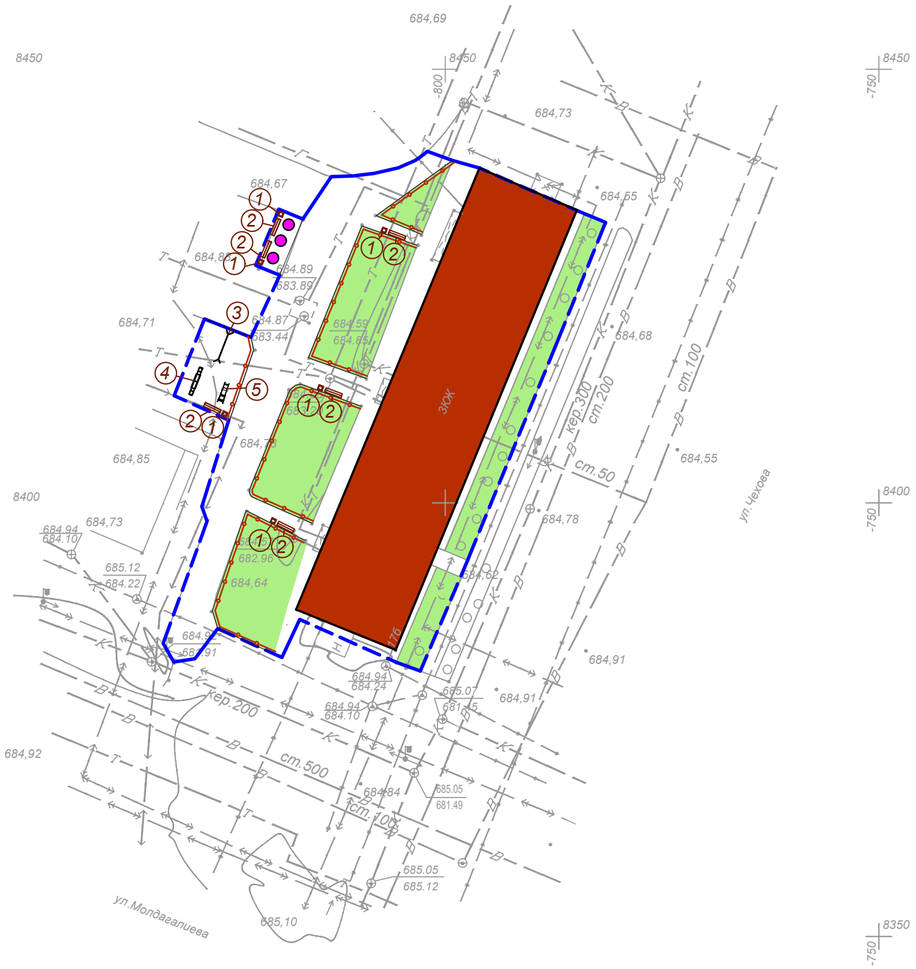

Ведомость малых архитектурных форм

№	Наименование	Обозна-чение	Кол-во	Обозначение типового проекта/СНиПа
1	1213 - Урна металлическая оцинкованная		6	Каталог ТОО "КСИЛ"
2	2211 - Диван на металлических ножках		6	Каталог ТОО "КСИЛ"
3	004155 - Качели двойные		1	Каталог ТОО "КСИЛ"
4	004105 - Качалка балансир "Средняя" для детей от 3х до 12 лет		1	Каталог ТОО "КСИЛ"
5	004201 - Горка "Мини"		1	Каталог ТОО "КСИЛ"
6	007532 - Тренажер для детей от 14 лет и старше		1	Каталог ТОО "КСИЛ" Ручки и подножки тренажеров должны быть прорезинены
7	007536 - Тренажер для детей от 14 лет и старше		1	
8	007534 - Тренажер для детей от 14 лет и старше		1	
9	Ограждение детских площадок и палисадников тип 1, п.м.		111.46	

Условные обозначения:

- Граница благоустройства
- Существующие здания
- Проектируемое ограждение тип 1
- Проектируемый газон

Ведомость элементов озеленения

№	Наименование	Ед.изм.	Кол-во	Примечание
1	Газон	$м^2$	520.27	посев семян на $1м^2$ - 40гр. травосмеси
2	Санитарная обрезка деревьев	шт.	5	

1. Для устройства газона засыпку растительного слоя (перегной/чернозем) производить на высоту 0,15 метра.

Изм.	Кол.уч	Лист	№ док	Подпись	Дата
ГИП		Оспанова А.			
Разработал		Некипелова К.			
Проверил		Бикбаева Р.			
Н.контр.					

19-3-03/18 - ГП

Капитальный ремонт дополнительных 20 дворовых территорий Турксибского района г. Алматы

Благоустройство двора по адресу:
1. ул. Чехова 17 б
2. ул. Молдагалиева 31

Стадия	Лист	Листов
РП	5	

План озеленения.
План расстановки МАФ, М1:500

АСТАНА ПРОЕКТ СЕРВИС

ГСЛ № 13001169

Формат А2

Асфальтобетонное покрытие проездов (восстановление дорожной одежды проездов на сущ.покрытие) тип 1 М1:10

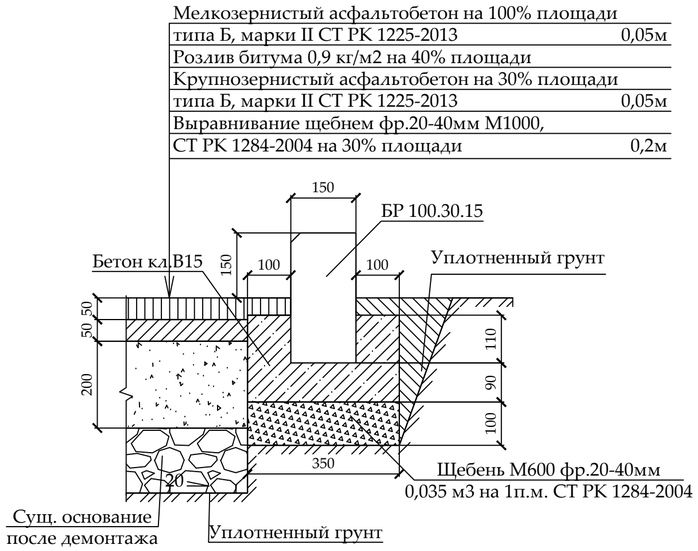

Резиновое покрытие детской площадки тип 2 М1:10

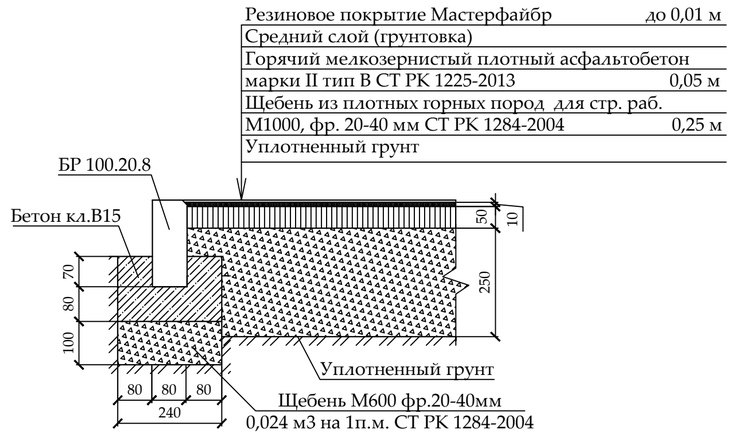

Резиновое покрытие гимнастической площадки тип 3 М1:10

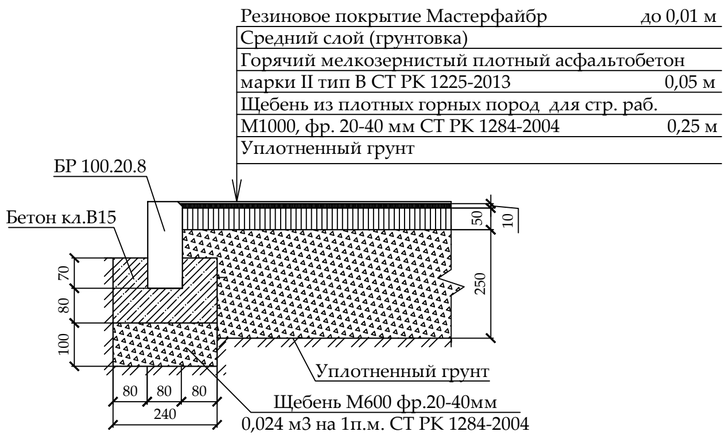

*1. При замене бортового камня предусмотреть демонтаж а/б с одной стороны БК объемом 0,1*0,1 м3 на 1 п.м. бортового камня.*
2. Вывоз мусора и вывоз грунта производить на свалку и отвал соответственно на расстояние 50 км.
3. Приготовление и укладка резинового покрытия на детских, спортивных и гимнастических площадках обязательно производить механизированным способом с использованием специализированной техники согласно ПОС.
4. Нанесение и вчесывание кварцевого песка и резинового гранулята в искусственное покрытие производить механизированным способом с использованием специализированной техники согласно ПОС.
5. До начала производства работ пригласить коммунальные службы.

Изм.	Кол.уч	Лист	№ док	Подпись	Дата
ГИП		Оспанова А.			
Разработал		Некипелова К.			
Проверил		Бикбаева Р.			
Н.контр.					

19-3-03/18 - ГП

Капитальный ремонт дополнительных 20 дворовых территорий Турксибского района г. Алматы

Благоустройство двора по адресу:
1. ул. Чехова 17 б
2. ул. Молдагалиева 31

Стадия	Лист	Листов
РП	6	

Конструкции покрытий тип 1...3

АСТАНА ПРОЕКТ СЕРВИС

ГСЛ № 13001169

Формат А2

Ограждение детских площадок и палисадников Тип-1

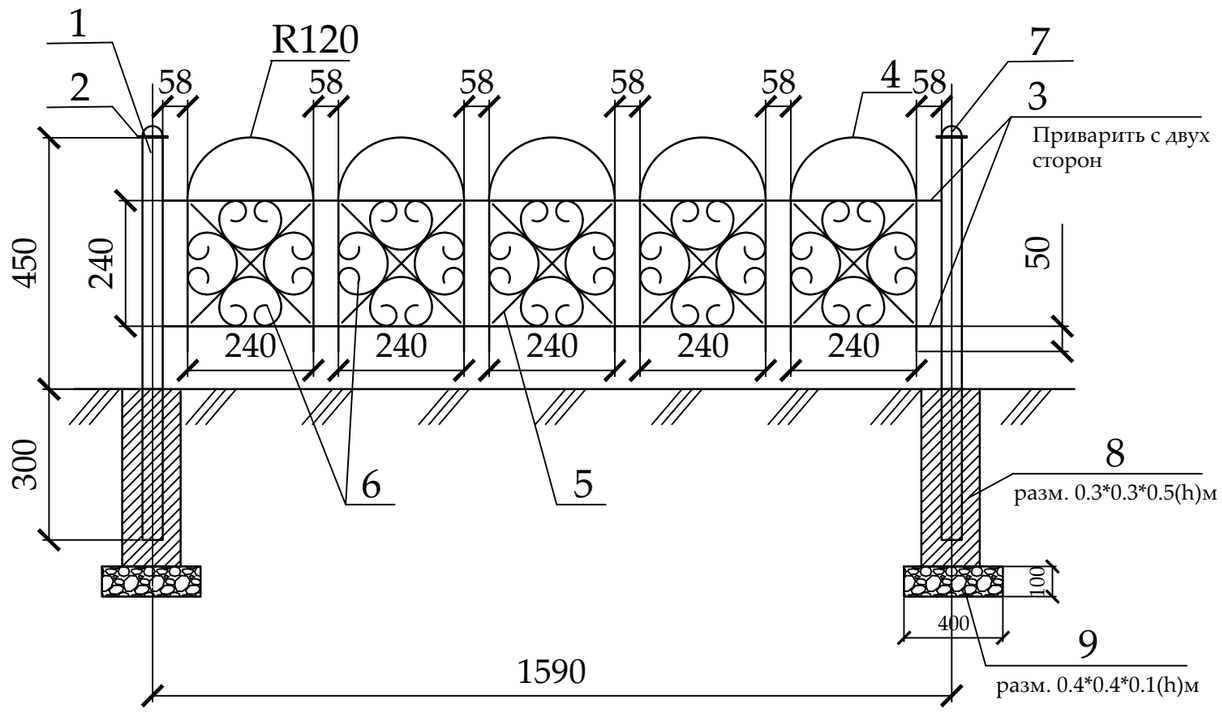

Спецификация
(на один элемент ограждения и одну опору)

Поз.	Обозначение	Наименование	Кол.	Масса ед., кг	Приме-чание
		Тип-1	70		шт.
1	ГОСТ 8645-68	Труба профильная 40х40х3, L=750	1	2,17	2,17 кг
2	ГОСТ 6009-74	Лист 70х2, L=70	1	0,075	0,075 кг
3	ГОСТ 2590-88	Прокат круглый Ø12, L=1550	4	1,37	5,48 кг
4	ГОСТ 2590-88	Прокат круглый Ø12, L=960	5	0,85	4,25 кг
5	ГОСТ 6009-74	Лист 12х3, L=330	10	0,093	0,93 кг
6	ГОСТ 6009-74	Лист 12х3, L=750	20	0,21	4,2 кг
7	ГОСТ 19903-90*	Лист $\frac{\text{-3х50 ГОСТ 6009-74}}{\text{С235 ГОСТ 27772-88*}}$, L=50 мм	1	0,058	0,0,58 кг
8		Бетон класса В15			V=0,045 м3
9		Щебень фр. 20-40мм			V=0,016 м3

Стойка

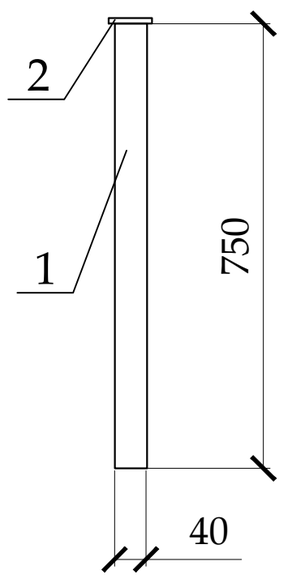

Фрагмент узора

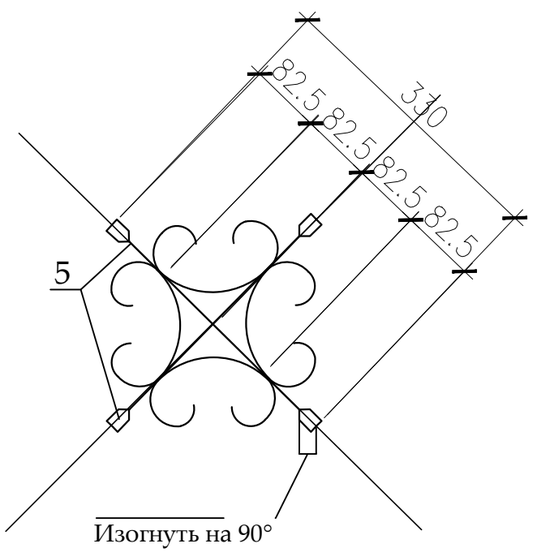

Деталь поз.6

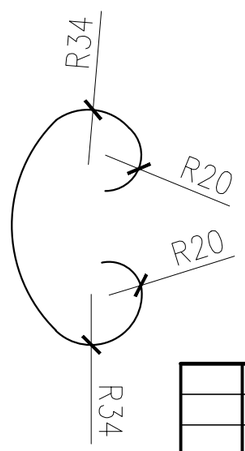

Деталь поз.2

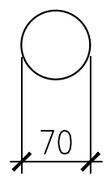

Деталь поз.7

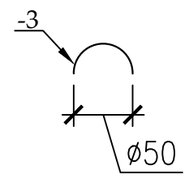

1. Стойки ограждения устанавливать на расстоянии 30-50 см от бордюра.
2. Металлические конструкции изготовить из стали С245.
3. Сварку вести электродами типа Э-42 по ГОСТ 9467-75 в соответствии с требованиями ГОСТ 10922-90. Все сварные швы h=6мм.
4. Все стальные конструкции окрасить эмалью ПФ-115 ГОСТ 6465-76* за два раза по грунтовке ГФ-021 ГОСТ 25129-82* в соответствии с главой СНиП РК 2.01-19-2004 "Защита строительных конструкций от коррозии".
5. Цвет ограждения согласовать с заказчиком.

Изм.	Кол.уч	Лист	№ док	Подпись	Дата
ГИП		Оспанова А.			
Разработал		Некипелова К.			
Проверил		Бикбаева Р.			
Н.контр.					

19-3-03/18 - ГП

Капитальный ремонт дополнительных 20 дворовых территорий Турксибского района г. Алматы

Благоустройство двора по адресу:
1. ул. Чехова 17 б
2. ул. Молдагалиева 31

Стадия	Лист	Листов
РП	7	

АСТАНА ПРОЕКТ СЕРВИС

Ограждение детских площадок и палисадников Тип-1

ГСЛ № 13001169

Общий вид 1

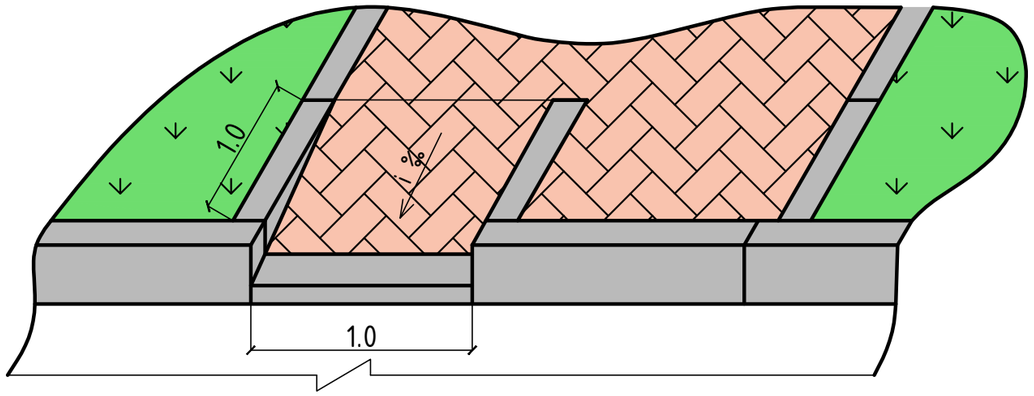

Общий вид 2

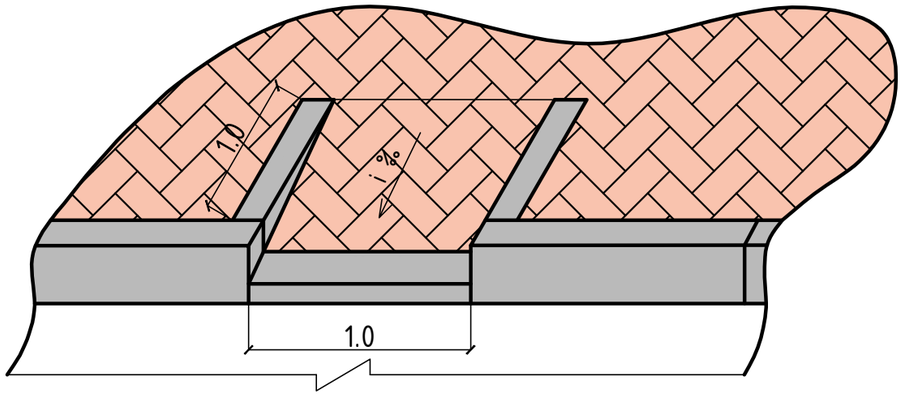

План

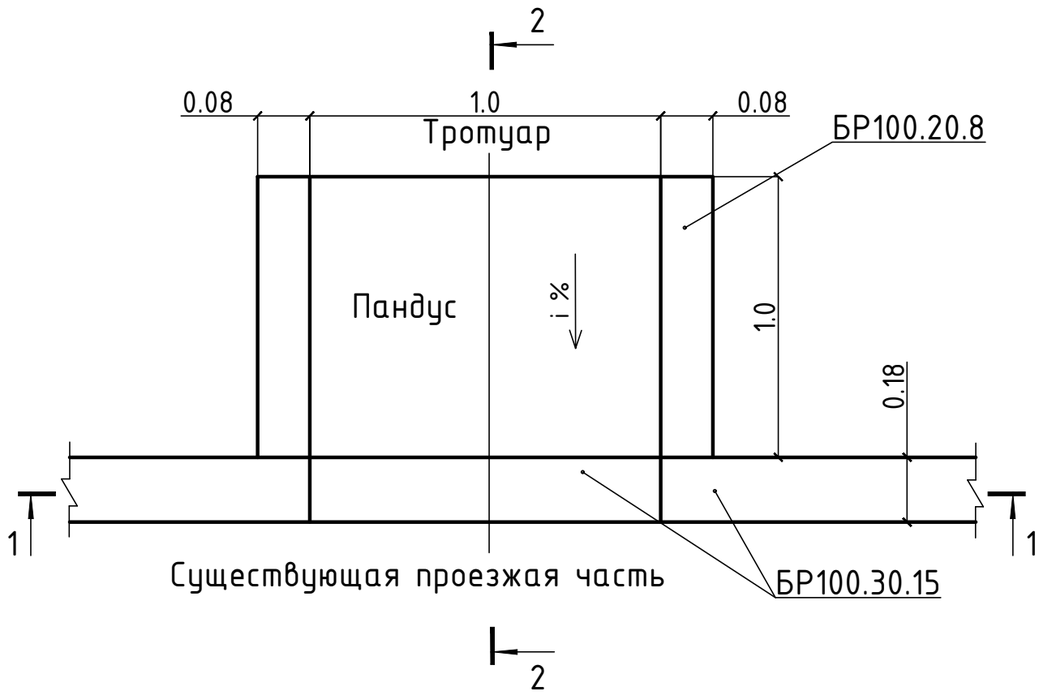

2 – 2

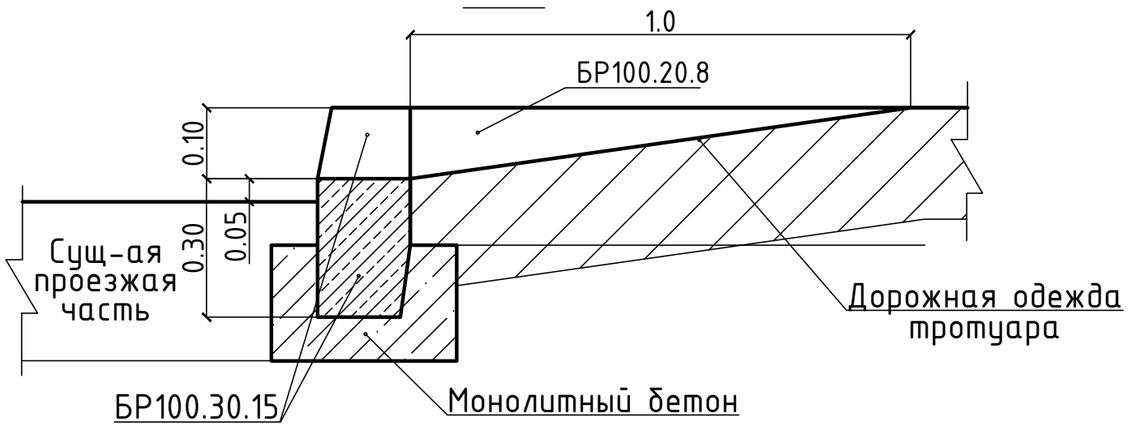

1 – 1

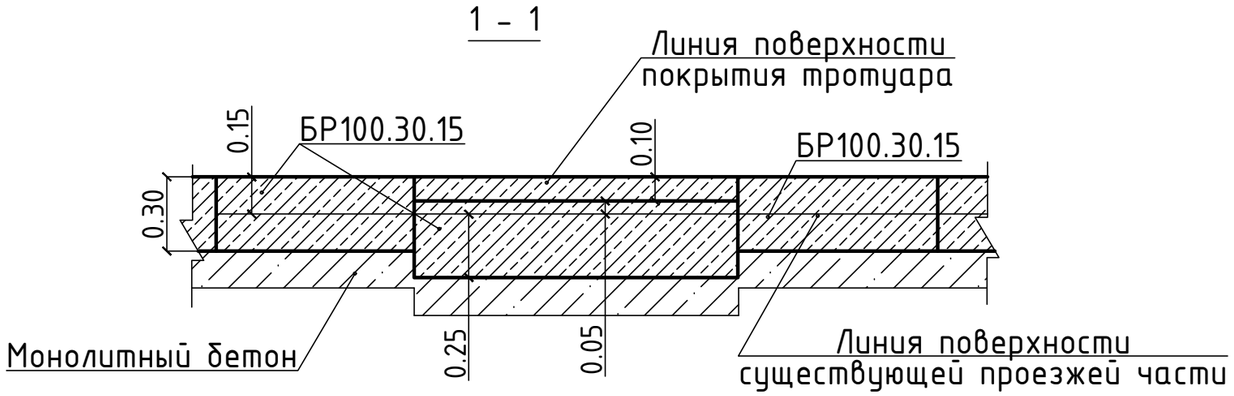

						19-3-03/18 - ГП			
						Капитальный ремонт дополнительных 20 дворовых территорий Турксибского района г. Алматы			
Изм.	Кол.уч	Лист	№ док	Подпись	Дата				
ГИП		Оспанова А.				Благоустройство двора по адресу: 1. ул. Чехова 17 б 2. ул. Молдагалиева 31	Стадия	Лист	Листов
Разработал		Некипелова К.					РП	8	
Проверил		Бикбаева Р.				Деталь сопряжения тротуара (образец)	АСТАНА ПРОЕКТ СЕРВИС		
Н.контр.							ГСЛ № 13001169		

Перечень работ, подлежащих освидетельствованию скрытых работ

N п/п	Наименование	Примечания
	Разработка грунта	
	Устройство подстилающих слоев щебеночных	
	Установка бетонных бортовых камней (пореблика) сечением	
	Подъем колодцев до проектной отметки монолитным бетоном	
	Уплотнение дна корыта	
	Устройство дополнительного слоя основания из естественного щебня	Указать толщину
	Устройство однослойных оснований (указать толщину) из фракционного щебня, уложенного по способу "заклинки"	
	Розлив вяжущих материалов	
	Устройство покрытия из горячих а/б смесей крупнозернистых (указать толщину) на нижний слой	
	Устройство покрытия из горячих а/б смесей мелкозернистых (указать толщину) на верхний слой	
	Устройство песчаного слоя средней крупности (указать толщину)	
	Устройство оснований из щебня фракционого (указать толщину)	
	Слой мелкозернистого песка (указать толщину)	
	Устройство покрытий из брусчатки по готовому подстилающему слою с заполнением швов песком	
	Устройство песчаного слоя (указать толщину)	
	Устройство подстилающих и выравнивающих слоев оснований из песчано-гравийной смеси	Указать толщину
	Устройство однослойных оснований (указать толщину) из фракционного щебня, уложенного по способу "заклинки"	
	Розлив вяжущих материалов	
	Устройство ограждений (для всех типов):	
	Бурение ям	
	Устройство бетонной подготовки	
	Мусорные площадки: устройство подстилающих и выравнивающих слоев оснований из щебня	
	Устройство бетонного основания под мусорную площадку	
	Армирование подстилающих слоев и набетонок	

Изм.	Кол.уч	Лист	№ док	Подпись	Дата
ГИП		Оспанова А.			
Разработал		Некипелова К.			
Проверил		Бикбаева Р.			
Н.контр.					

19-3-03/18 - ГП

Капитальный ремонт дополнительных 20 дворовых территорий Турксибского района г. Алматы

Благоустройство двора по адресу:
1. ул. Чехова 17 б
2. ул. Молдагалиева 31

Стадия	Лист	Листов
РП	9	

АСТАНА ПРОЕКТ СЕРВИС

Перечень работ, подлежащих освидетельствованию скрытых работ

ГСЛ № 13001169

Ведомость рабочих чертежей основного комплекта

№	Наименование	Примечание
1	Общие данные	
2	План демонтажных работ, М1:500	
3	Разбивочный план, М1:500	
4	План покрытий, М1:500	
5	План озеленения. План расстановки МАФ М 1:500	
6	Конструкции покрытий тип 1...5	
7	Ограждение детских площадок и палисадников. Тип-1	
8	Ограждение бельевой площадки. Тип-2	
9	Деталь сопряжения тротуара (образец)	
10	Эскиз деревянного борта детской площадки	
11	Перечень работ, подлежащих освидетельствованию скрытых работ	

Ведомость основных комплектов рабочих чертежей

Обозначение	Наименование	Примечание
ПЗ	Пояснительная записка	
ГП	Генеральный план	
ЭН	Наружные сети электроосвещения	
СД	Сметная документация	
	Альбом малых архитектурных форм	

Ведомость ссылочных и прилагаемых документов

Обозначение	Наименование	Примечания
	Ссылочные документы	
СПДС. ГОСТ 21.508-93	Правила выполнения рабочей документации	
	генеральных планов предприятий, сооружений	
	и жилищно-гражданских объектов	
СН РК 3.01-01-2013	Градостроительства. Планировка и застройка	
	городских и сельских населенных пунктов.	
РДС РК 3.01-05-2001	Градостроительство. Планировка и застройка	
	населенных мест с учетом потребностей инвалидов	
	и других маломобильных групп населения	

Технико-экономические показатели

№	Наименование	количество	
		м^2	%
1	Площадь участка	951,61	100
2	Площадь покрытий, всего:	506,06	53,18
	асфальтобетонное покрытие (восстановление)	249,25	
	брусчатое покрытие тротуаров, бельевой площадки	47,99	
	песчаное покрытие детской площадки	9	
	резиновое покрытие детских и пимнастических площадок	199,82	
3	Площадь озеленения, всего:	445,55	46,82
	в том числе: газона	445,55	

1.Общие данные

1.1 Данный проект разработан ТОО "АСТАНА ПРОЕКТ СЕРВИС" на основании:

- Задания на проектирование от 25.04.18 г, утвержденного акимом Турксибского района г. Алматы;
- Утвержденного Заказчиком эскизного проекта;
- Топографо-геодезической съемки М1:500, выполненной 02.04.18 г. ТОО "АСТАНА ПРОЕКТ СЕРВИС" Государственная лицензия на изыскательскую деятельность №13001168 от 21.02.2013 г.

Технические решения, принятые в рабочих чертежах соответствуют требованиям экологических, санитарно-гигиенических, противопожарных и других норм, действующих на территории Республики Казахстан и обеспечивают безопасную для жизни и здоровья людей эксплуатацию объекта при соблюдении мероприятий, предусмотренных рабочими чертежами.

Главный инженер проекта Оспанова А.С.

Изм.	Кол.уч	Лист	№ док	Подпись	Дата
ГИП		Оспанова А.			
Разработал		Некипелова К.			
Проверил		Бикбаева Р.			
Н.контр.					

19-3-03/18 - ГП

" Капитальный ремонт 20 дворов территорий Турксибского района города Алматы"

Благоустройство двора по адресу: ул. Чехова, 17в

Стадия	Лист	Листов
РП	1	11

Общие данные

АСТАНА ПРОЕКТ СЕРВИС

ГСЛ № 13001169

PDF создан с пробной версией pdfFactory Pro www.pdffactory.com

План демонтажных работ, М1:500

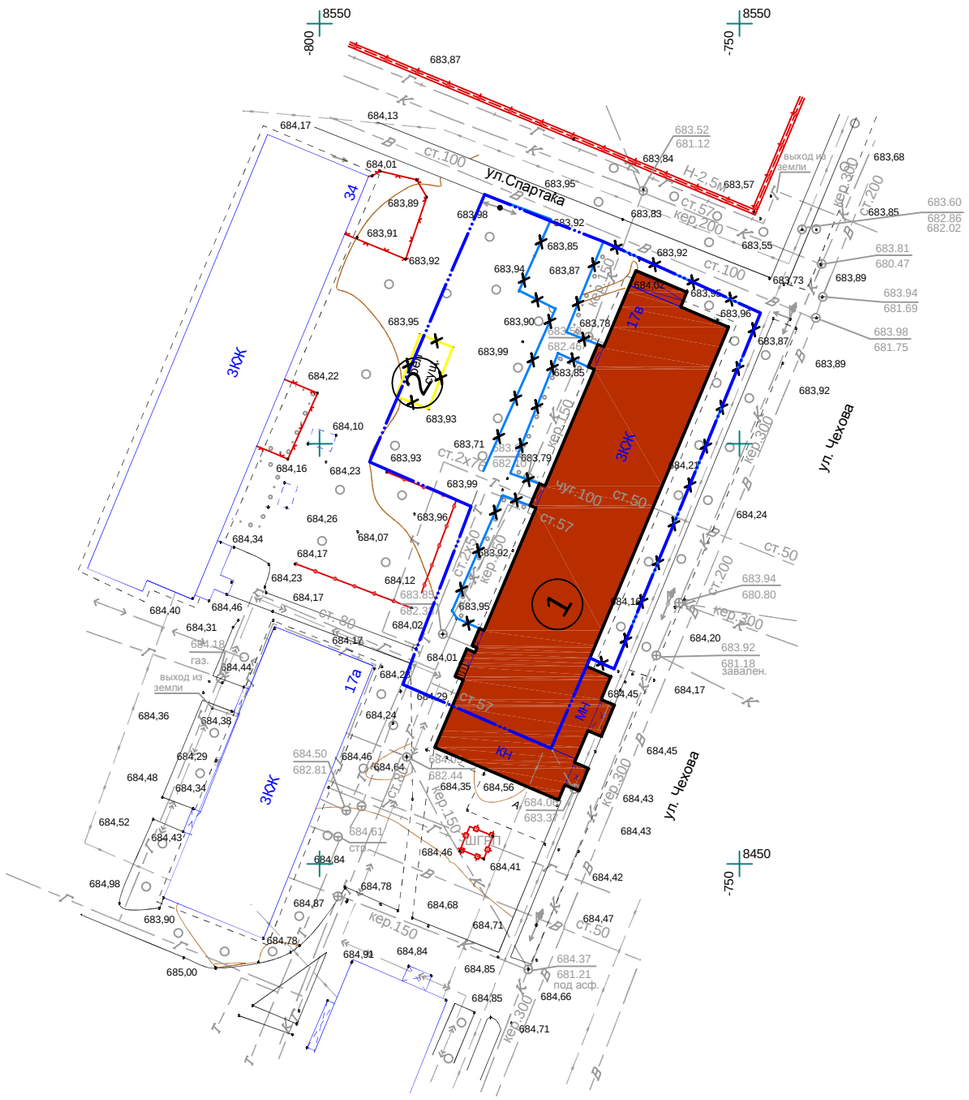

Экспликация зданий и сооружений

Номер на плане	Наименование	Примечание
1	Жилой дом	существующ.
2	Бельевая площадка	существующ.

Ведомость демонтажных работ

Условное изобра-жение	Наименование	Едизм	Кол-во	Масса ед., кг	Примечание
	Бортовой камень БР 100.30.15	п.м.	174,15	108	18808,2 кг.
	Бортовой камень БР 100.20.08	п.м.	24,09	38	915,42 кг.
	Металлическая конструкция для сушки белья	шт.	2	80	160 кг.

Условные обозначения:

- Граница благоустройства
- Существующие здания
- Существующий бордюр БР100.30.15
- Существующий бордюр БР100.20.8
- Демонтаж

Внимание!
Подземные коммуникации!
Перед началом производства работ вызвать представителей владельцев коммуникаций!

Изм.	Кол.уч	Лист	№ док	Подпись	Дата	19-3-03/18 - ГП		
						" Капитальный ремонт 20 дворов территорий Турксибского района города Алматы"		
ГИП		Оспанова А.				Благоустройство двора по адресу: ул. Чехова, 17в	Стадия: РП	Лист: 2 / Листов: 11
Разработал		Некипелова К.						
Проверил		Бикбаева Р.				План демонтажных работ, М1:500	АСТАНА ПРОЕКТ СЕРВИС	
Н.контр.							ГСЛ № 13001169	

PDF создан с пробной версией pdfFactory Pro www.pdffactory.com

Разбивочный план, М1:500

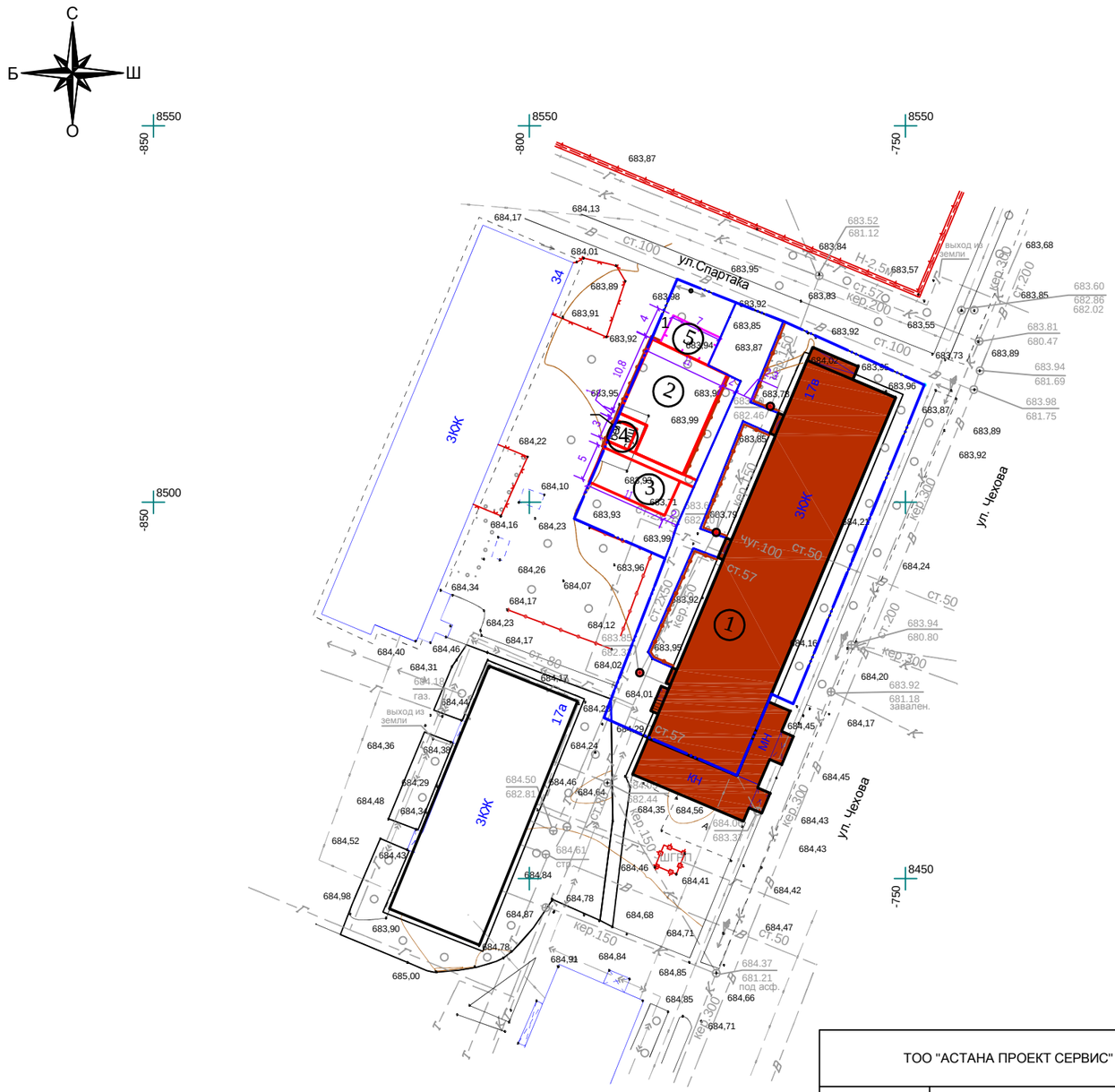

Экспликация зданий и сооружений

Номер на плане	Наименование	Примечание
1	Жилой дом	существующ.
2	Детская площадка с резиновым покрытием	проектир.
3	Гимнастическая площадка с резиновым покрытием	проектир.
4	Детская площадка с песчаным покрытием	проектир.
5	Бельевая площадка из брусчатки	проектир.

Условные обозначения:

- Граница благоустройства
- Существующие здания
- Проектируемый бордюр БР100.30.15
- Проектируемый бордюр БР100.20.8
- Проектируемое ограждение тип 1
- Проектируемое ограждение тип 2
- Люки колодцев, подлежащие подъему

ТОО "АСТАНА ПРОЕКТ СЕРВИС"		
Тапсырыс беруші Заказчик	РГП на ПХВ "Еңбек"	
Директор		Несипбаев М.К.
Исполнитель		Муса Ш.
Күні Дата	02 сәуір апрель 2018 жыл год	

Внимание!
Подземные коммуникации!
Перед началом производства работ вызвать представителей владельцев коммуникаций!

Изм.	Кол.уч.	Лист	№ док	Подпись	Дата	19-3-03/18 - ГП		
						" Капитальный ремонт 20 дворов территорий Турксибского района города Алматы"		
ГИП		Оспанова А.				Благоустройство двора по адресу: ул. Чехова, 17в	Стадия	Лист	Листов
Разработал		Некипелова К.					РП	3	11
Проверил		Бикбаева Р.				Разбивочный план, М1:500	АСТАНА ПРОЕКТ СЕРВИС	
Н.контр.							ГСЛ № 13001169	

PDF создан с пробной версией pdfFactory Pro www.pdffactory.com

План покрытий, М1:500

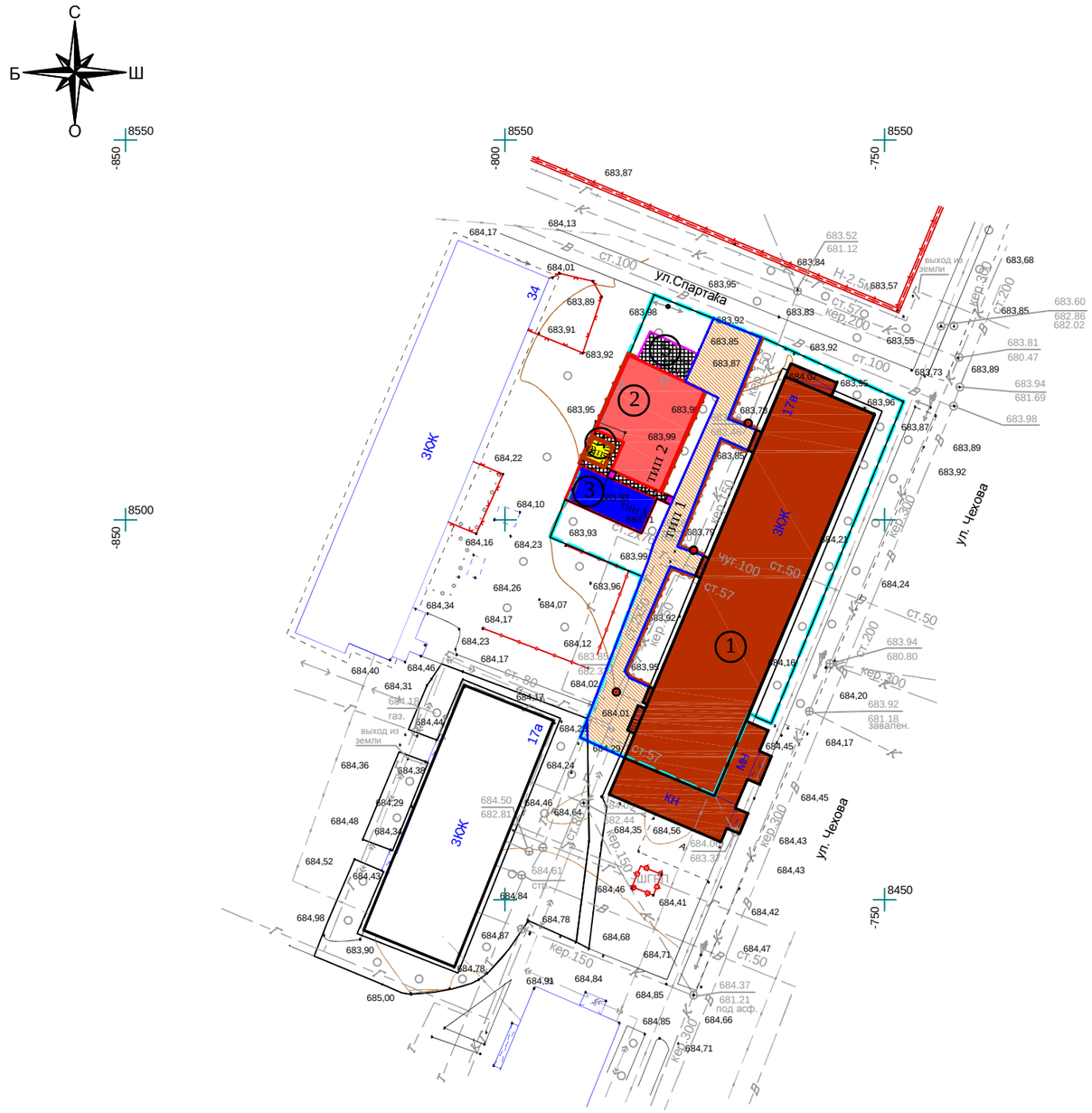

Экспликация зданий и сооружений

Номер на плане	Наименование	Примечание
1	Жилой дом	существующ.
2	Детская площадка с резиновым покрытием	проектир.
3	Гимнастическая площадка с резиновым покрытием	проектир.
4	Детская площадка с песчаным покрытием	проектир.
5	Бельевая площадка из брусчатки	проектир.

Ведомость тротуаров, дорожек и площадок

Условное изобра-жение	Наименование	Тип	Ед.изм.	Кол-во	Примечание
тип 1	Асфальтобетонное покрытие	1	$м^2$	249,25	восстанов.на сущ.
тип 2	Детская площадка	2	$м^2$	144,82	
тип 3	Гимнастическая площадка с резиновым покрытием	3	$м^2$	55	
тип 4	Детская площадка с песчаным покрытием	4	$м^2$	9	
	Бельевая площадка для сушки белья из брусчатки	5	$м^2$	28	укладка новой брусчатки
	Тротуарное покрытие из брусчатки	5	$м^2$	19,99	укладка новой брусчатки
	Подъем колодцев бетоном кл. В 15		шт	3	Отклонение крышки колодца относит.уровня покрытия не допускается более 2см
	Бортовой камень БР 100.30.15		п.м.	126,55	
	Бортовой камень БР 100.20.08		п.м.	102,74	
	Деревянное обрамление		п.м.	12	см.л. ГП-10

Условные обозначения:

- Граница подсчета объемов работ
- Существующие здания
- Проектируемый бордюр БР100.30.15
- Проектируемый бордюр БР100.20.8
- Ограждение детских площадок и палисадников тип 1
- Ограждение бельевой площадки тип 2
- Деревянное обрамление
- Люки колодцев, подлежащие подъему

1. *Согласно СН РК* ***3.01-05-2013*** *«Благоустройство территорий населенных пунктов» в местах пересечения проездов и пешеходных дорожек с тротуарами, подходами к площадкам и проездами бортовые камни необходимо заглубить с устройством плавных примыканий для обеспечения проезда детских, инвалидных колясок, санок, а также въезда транспортных средств. Проектом предусмотрено утопление бортового камня, тем самым выполнение съезда для колясок (санок) с ремонтируемой тротуарной части.*

Условное обозначение пандуса - ■

2. *Данный лист смотреть совместно с л. ГП-**6.***

						19-3-03/18 - ГП
						" Капитальный ремонт 20 дворов территорий Турксибского района города Алматы"
Изм.	Кол.уч	Лист	№ док	Подпись	Дата	
ГИП		Оспанова А.				Благоустройство двора по адресу: ул. Чехова, 17в — Стадия: РП; Лист: 4; Листов: 11
Разработал		Некипелова К.				
Проверил		Бикбаева Р.				План покрытий, М1:500 — АСТАНА ПРОЕКТ СЕРВИС
Н.контр.						ГСЛ № 13001169

PDF создан с пробной версией pdfFactory Pro www.pdffactory.com

План озеленения. План расстановки МАФ, М1:500

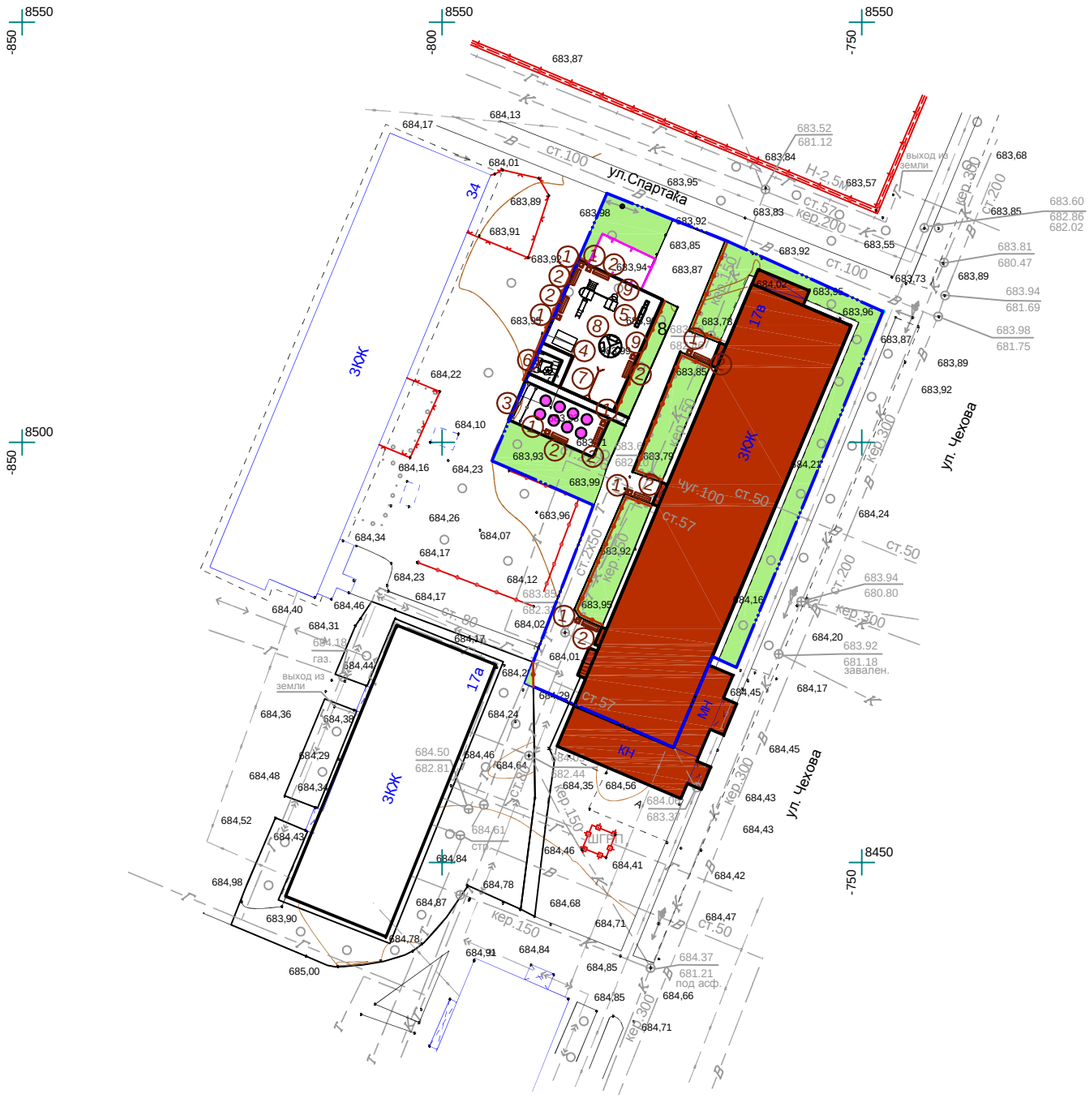

Ведомость малых архитектурных форм

№	Наименование	Обозначение	Кол-во	Обозначение типового проекта/СНиПа
1	1213 - Урна металлическая оцинкованная		9	Каталог ТОО "КСИЛ"
2	2211 - Диван на металлических ножках		9	Каталог ТОО "КСИЛ"
3	6443 - Брусья двойные, разноуровневые		1	Каталог ТОО "КСИЛ"
4	4304 - Домик-беседка		1	Каталог ТОО "КСИЛ"
5	4105 - Качалка балансир "Средняя" для детей от 3х до 12 лет		1	Каталог ТОО "КСИЛ"
6	4250 - Песочница ромашка		1	Каталог ТОО "КСИЛ"
7	4155 - Качели двойные		1	Каталог ТОО "КСИЛ". Качели предусмотрены с гибк.подв.: одна шт. - для детей от 1 до 3 лет, вторые - для детей от 3 до 12 лет
8	4192 - Карусель для детей от 3-х до 12 лет		1	Каталог ТОО "КСИЛ"
9	5527 - Детский игровой комплекс		1	Каталог ТОО "КСИЛ"
10	7537 - Тренажер для детей от 14 лет и старше		1	Каталог ТОО "КСИЛ" Ручки и подножки тренажеров должны быть прорезинены
11	7536 - Тренажер для детей от 14 лет и старше		1	
12	7534 - Тренажер для детей от 14 лет и старше		1	
13	7532 - Тренажер для детей от 14 лет и старше		1	
14	7530 - Тренажер для детей от 14 лет и старше		1	
15	7520 - Тренажер для детей от 14 лет и старше		1	
16	7525 - Тренажер для детей от 14 лет и старше		1	
17	7506 - Тренажер для детей от 14 лет и старше		1	
18	Ограждение детских площадок и палисадников тип 1, п.м.		93,19	см.л. ГП-7
19	Ограждение бельевой площадки тип 2, п.м.		22	см.л. ГП-8

Ведомость элементов озеленения

№	Наименование	Ед.изм.	Кол-во	Примечание
1	Газон	$м^2$	445,55	посев семян на $1м^2$ - 40гр. травосмеси
2	Санитарная обрезка деревьев	шт.	5	

Условные обозначения:

- Граница благоустройства
- Существующие здания
- Ограждение детских площадок и палисадников тип 1
- Ограждение бельевой площадки тип 2
- Проектируемый газон

***1.** Для устройства газона засыпку растительного слоя **(**перегной/чернозем**)** производить на высоту **0,15** метра.*
2.** Данный лист смотреть совместно с л. ГП-**3

Изм.	Кол.уч	Лист	№ док	Подпись	Дата	19-3-03/18 - ГП			
						" Капитальный ремонт 20 дворов территорий Турксибского района города Алматы"			
ГИП		Оспанова А.				Благоустройство двора по адресу: ул. Чехова, 17в	Стадия	Лист	Листов
Разработал		Некипелова К.					РП	5	11
Проверил		Бикбаева Р.				План озеленения. План расстановки МАФ, М1:500	АСТАНА ПРОЕКТ СЕРВИС		
Н.контр.							ГСЛ № 13001169		

PDF создан с пробной версией pdfFactory Pro www.pdffactory.com

Асфальтобетонное покрытие проездов (восстановление дорожной одежды проездов на сущ.покрытие) тип 1 М1:10

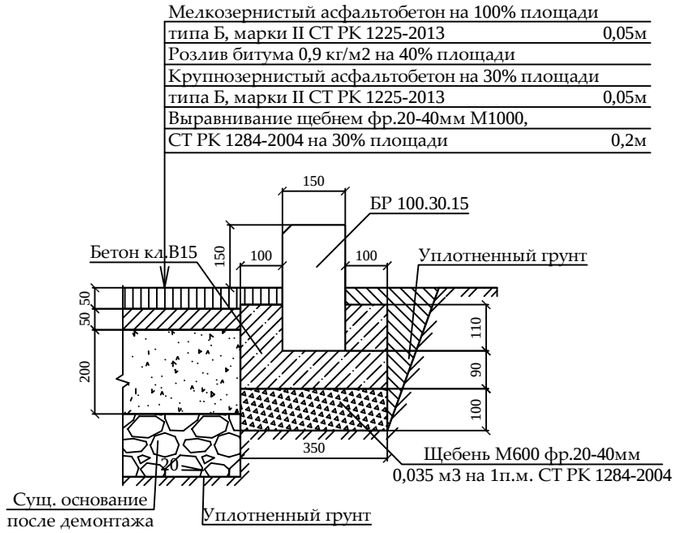

Резиновое покрытие детской площадки тип 2 М1:10

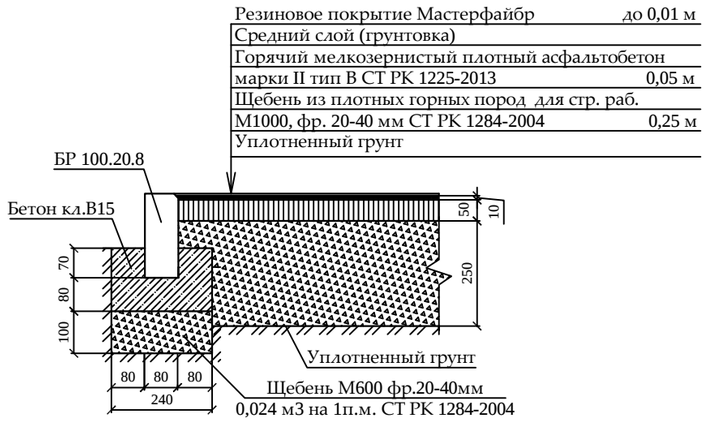

Резиновое покрытие гимнастической площадки тип 3 М1:10

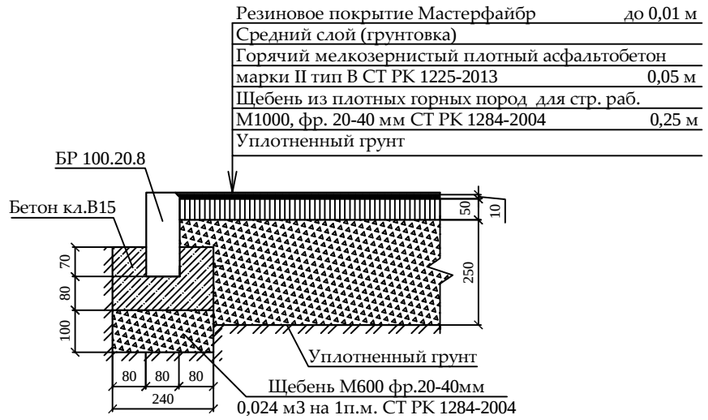

Детская площадка с песчаным покрытием тип 4 М1:10

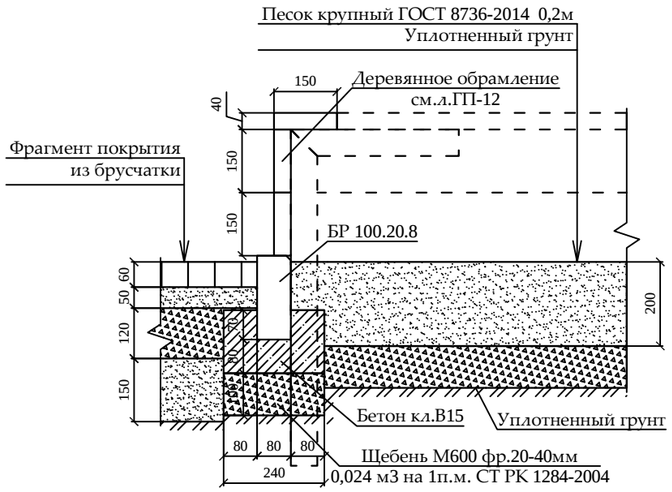

Тротуарное покрытие из брусчатки, бельевой площадки из брусчатки тип 5 М1:10

1. *При замене бортового камня предусмотреть демонтаж а/б с одной стороны БК объемом* ***0,1*0,1*** *м****3*** *на* ***1*** *п.м. бортового камня.*
2. *Вывоз мусора и вывоз грунта производить на свалку и отвал соответственно на расстояние* ***50*** *км.*
3. *Приготовление и укладка резинового покрытия на детских, спортивных и гимнастических площадках обязательно производить механизированным способом с использованием специализированной техники согласно ПОС.*
4. *Нанесение и вчесывание кварцевого песка и резинового гранулята в искусственное покрытие производить механизированным способом с использованием специализированной техники согласно ПОС.*
5. *До начала производства работ пригласить коммунальные службы.*

Изм.	Кол.уч	Лист	№ док	Подпись	Дата	19-3-03/18 - ГП		
						" Капитальный ремонт 20 дворов территорий Турксибского района города Алматы"		
ГИП		Оспанова А.				Благоустройство двора по адресу: ул. Чехова, 17в	Стадия	Лист	Листов
Разработал		Некипелова К.					РП	6	11
Проверил		Бикбаева Р.				Конструкции покрытий тип 1...5	АСТАНА ПРОЕКТ СЕРВИС	
Н.контр.							ГСЛ № 13001169	

PDF создан с пробной версией pdfFactory Pro www.pdffactory.com

Ограждение детских площадок и палисадников Тип-1

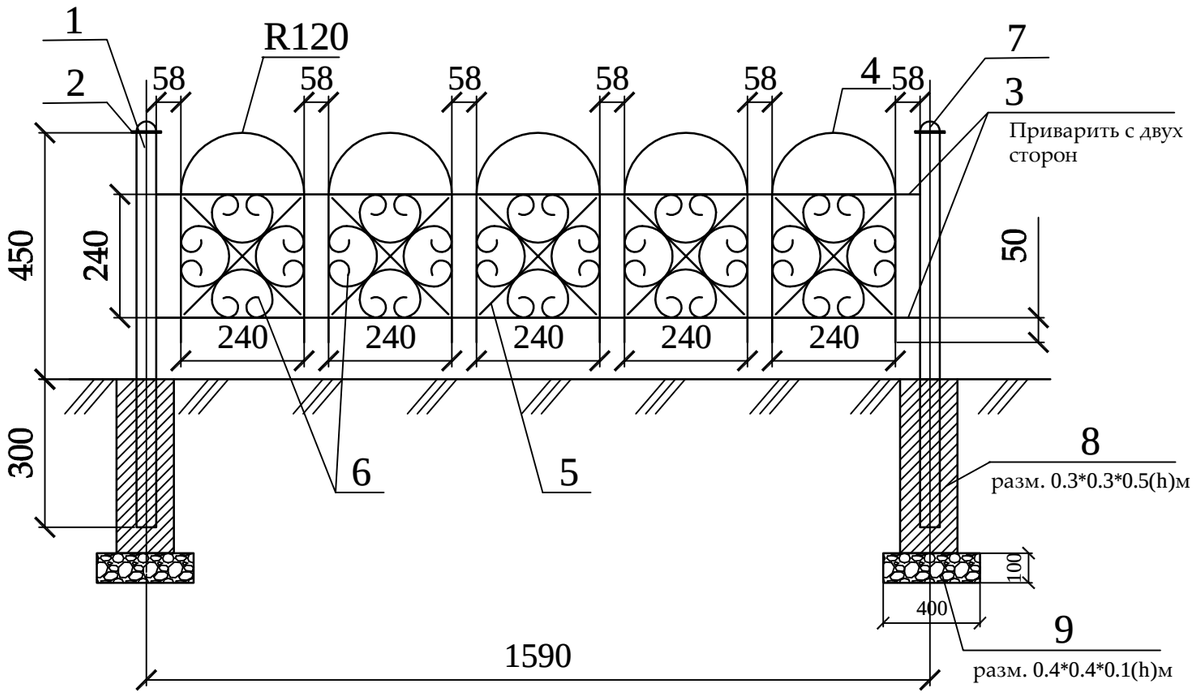

Спецификация
(на один элемент ограждения и одну опору)

Поз.	Обозначение	Наименование	Кол.	Масса ед., кг	Приме-чание
		Тип-1	57		шт.
1	ГОСТ 8645-68	Труба профильная 40х40х3, L=750	1	2,17	2,17 кг
2	ГОСТ 6009-74	Лист 70х2, L=70	1	0,075	0,075 кг
3	ГОСТ 2590-88	Прокат круглый Ø12, L=1550	4	1,37	5,48 кг
4	ГОСТ 2590-88	Прокат круглый Ø12, L=960	5	0,85	4,25 кг
5	ГОСТ 6009-74	Лист 12х3, L=330	10	0,093	0,93 кг
6	ГОСТ 6009-74	Лист 12х3, L=750	20	0,21	4,2 кг
7	ГОСТ 19903-90*	Лист -3х50 ГОСТ 6009-74 / С235 ГОСТ 27772-88*, L=50 мм	1	0,058	0,0,58 кг
8		Бетон класса В15			V=0,045 м3
9		Щебень фр. 20-40мм			V=0,016 м3

Стойка

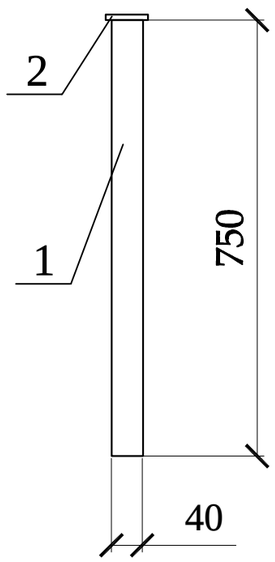

Фрагмент узора

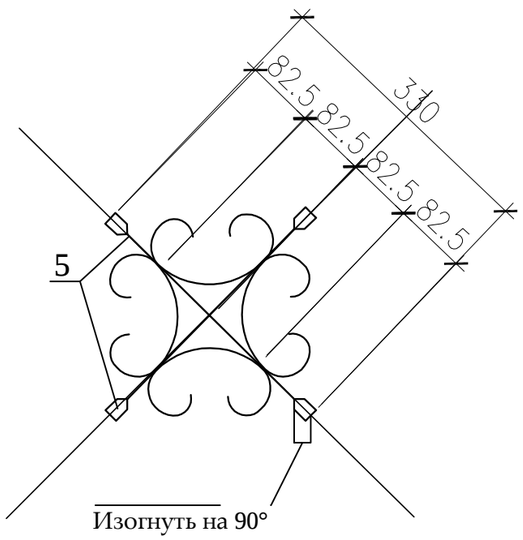

Деталь поз.6

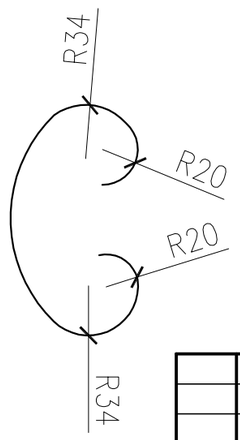

Деталь поз.2

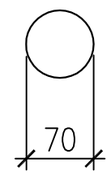

Деталь поз.7

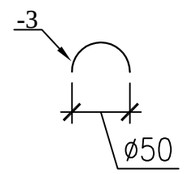

1. Стойки ограждения устанавливать на расстоянии 30-50 см от бордюра.
2. Металлические конструкции изготовить из стали С245.
3. Сварку вести электродами типа Э-42 по ГОСТ 9467-75 в соответствии с требованиями ГОСТ 10922-2012. Все сварные швы h=6мм.
4. Все стальные конструкции окрасить эмалью ПФ-115 ГОСТ 6465-76* за два раза по грунтовке ГФ-021 ГОСТ 25129-82* в соответствии с главой СН РК 2.01-01-2013 "Защита строительных конструкций от коррозии".
5. Цвет ограждения согласовать с заказчиком.

Изм.	Кол.уч	Лист	№ док	Подпись	Дата
ГИП		Оспанова А.			
Разработал		Некипелова К.			
Проверил		Бикбаева Р.			
Н.контр.					

19-3-03/18 - ГП

" Капитальный ремонт 20 дворов территорий Турксибского района города Алматы"

Благоустройство двора по адресу: ул. Чехова, 17в

Стадия	Лист	Листов
РП	7	11

Ограждение детских площадок и палисадников Тип-1

АСТАНА ПРОЕКТ СЕРВИС

ГСЛ № 13001169

PDF создан с пробной версией pdfFactory Pro www.pdffactory.com

Ограждение бельевой Тип-2

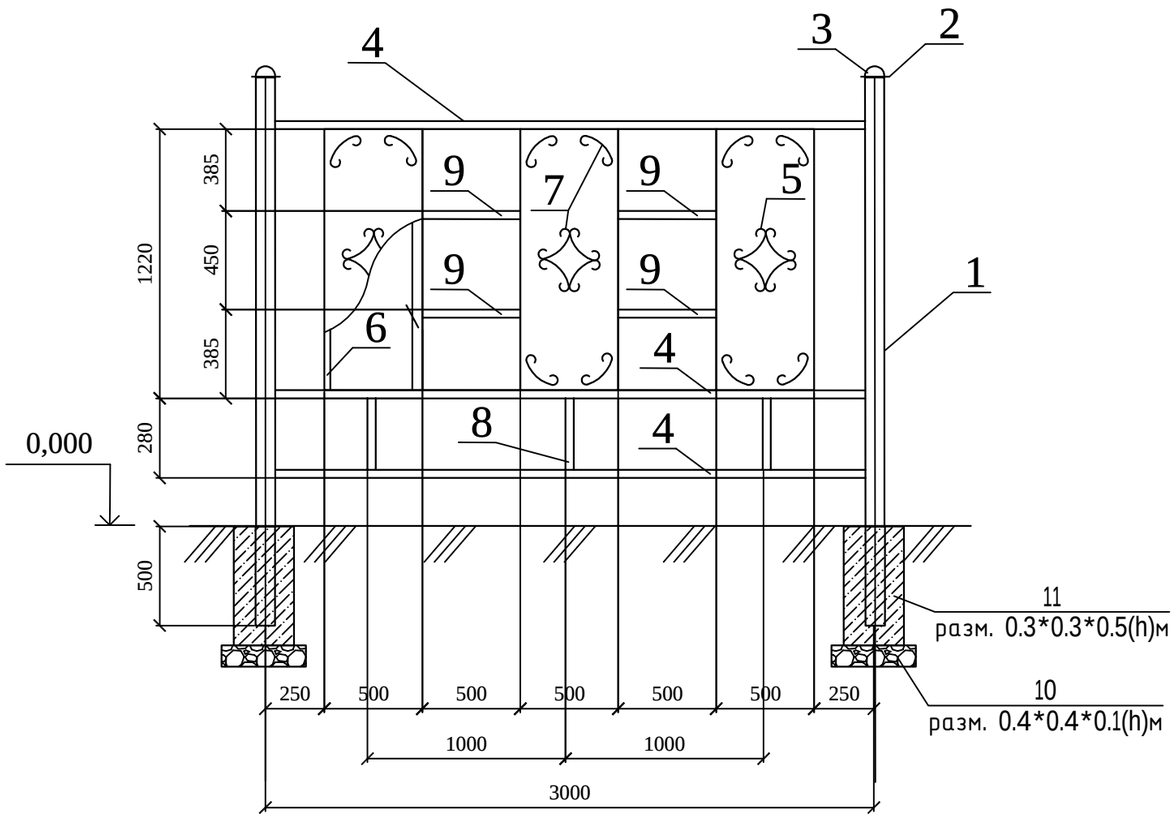

Дет-4

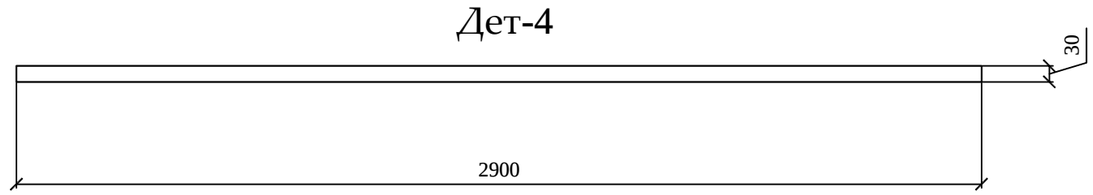

Спецификация
(на один элемент ограждения и одну опору)

Поз.	Обозначение	Наименование	Кол.	Масса ед., кг	Приме-чание
		Тип-2	7		шт.
1	ГОСТ 10704-91	Труба 75х4, L=2400	1	12,96	12,96
2		Лист $\frac{\text{-3х85 ГОСТ 6009-74*}}{\text{С235 ГОСТ 27772-88*,}}$ L=85	1	0,17	0,17
3		Лист $\frac{\text{-3х75 ГОСТ 6009-74*}}{\text{С235 ГОСТ 27772-88*,}}$ L=75	1	0,13	0,13
4	ГОСТ 8645-68	Труба профильная 30х30х2, L=2900	3	4,93	14,79
5		Лист $\frac{\text{-2х500 ГОСТ 19904-90*}}{\text{С235 ГОСТ 27772-88*,}}$ L=1250	3	9,81	29,43
6	ГОСТ 8645-68	Труба профильная 30х30х2, L=1190	6	2,023	12,138
7		Полоса $\frac{\text{-2х12 ГОСТ 19904-90*}}{\text{С235 ГОСТ 27772-88*,}}$ L=700	24	0,13	3,12
8	ГОСТ 8645-68	Труба профильная 30х30х2, L=250	3	0,42	1,26
9	ГОСТ 8645-68	Труба профильная 30х30х2, L=500	4	0,85	3,4
10		Щебень			V=0,016 м3
11		Бетон класса В15			V=0,045 м3

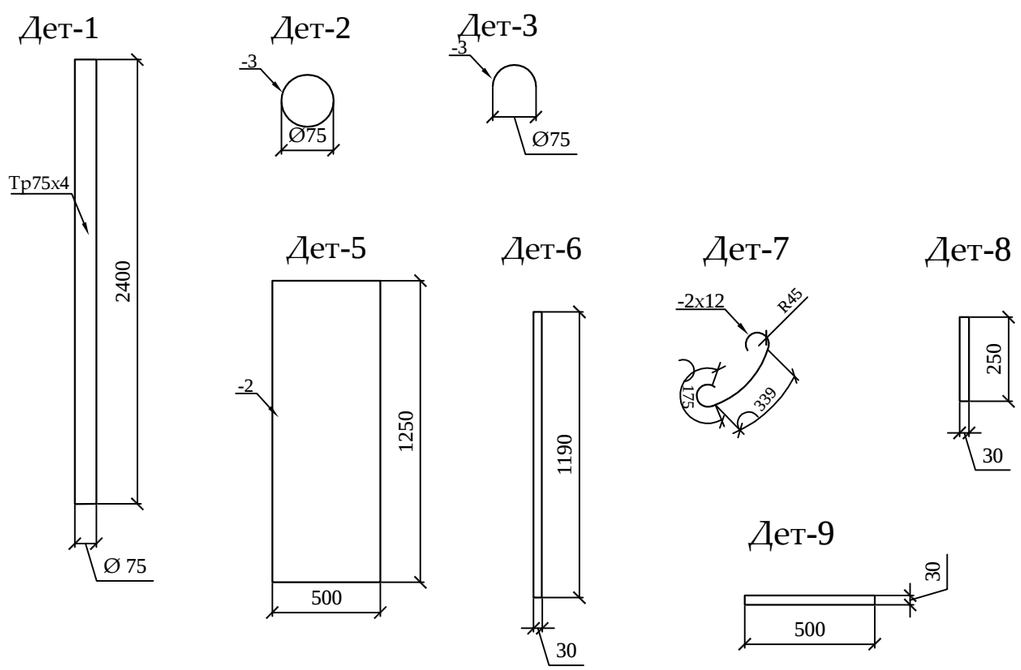

1. Металлические конструкции ограждений Т-1, Т-2, Т-3 изготовить из стали С245.
2. Сварку вести электродами типа Э-42 по ГОСТ 9467-75 в соответствии с требованиями ГОСТ 10922-2012. Все сварные швы h= 6мм.
3. Все стальные конструкции окрасить эмалью ПФ-115 ГОСТ 6465-76* за два раза по грунту ГФ-02 ГОСТ 25129-82* в соответствии с главой СН РК 2.01-01-2013 "Защита строительных конструкций от коррозии".

Изм.	Кол.уч	Лист	№ док	Подпись	Дата	19-3-03/18 - ГП		
						" Капитальный ремонт 20 дворов территорий Турксибского района города Алматы"		
ГИП		Оспанова А.				Благоустройство двора по адресу: ул. Чехова, 17в	Стадия	Лист	Листов
Разработал		Некипелова К.					РП	8	11
Проверил		Бикбаева Р.				Ограждение бельевой Тип-2	АСТАНА ПРОЕКТ СЕРВИС		
Н.контр.							ГСЛ № 13001169		

PDF создан с пробной версией pdfFactory Pro www.pdffactory.com

Общий вид 1

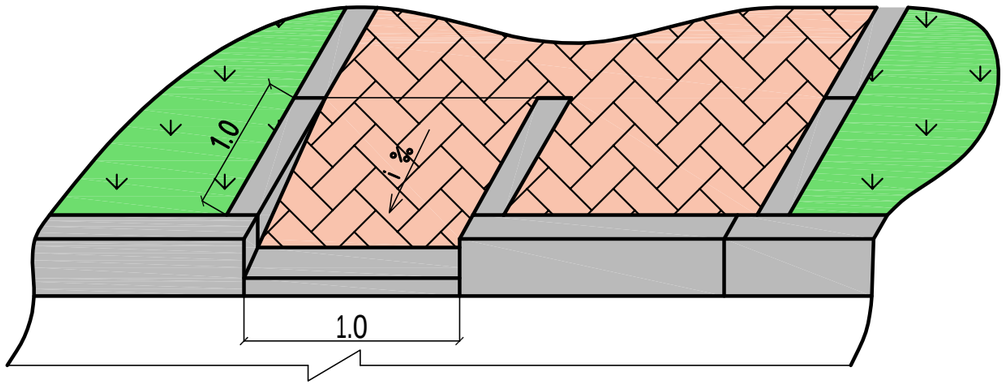

Общий вид 2

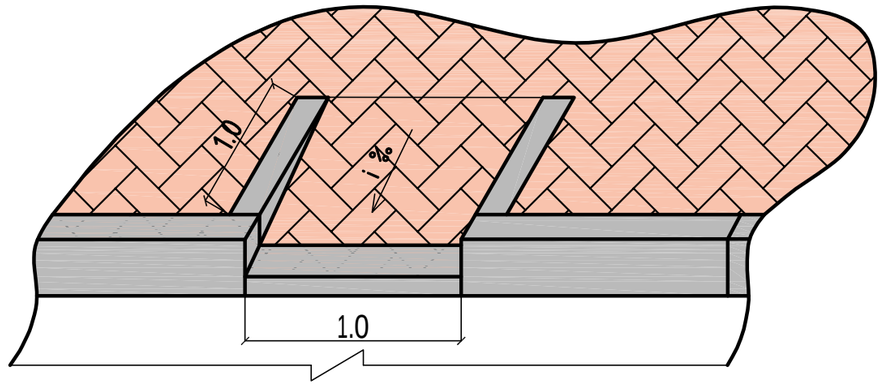

План

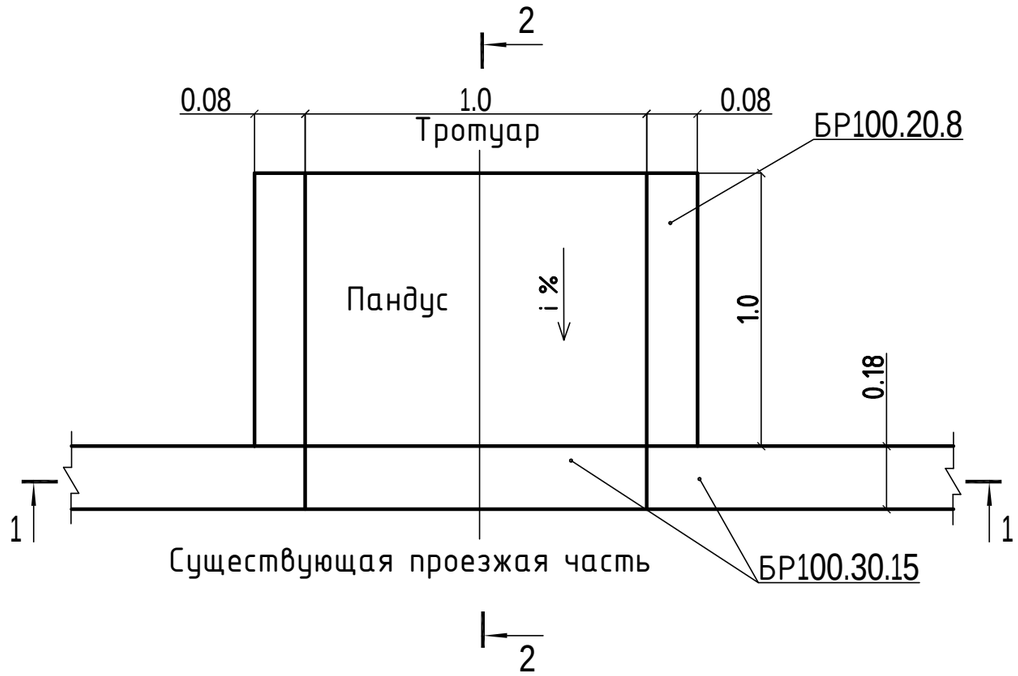

2 - 2

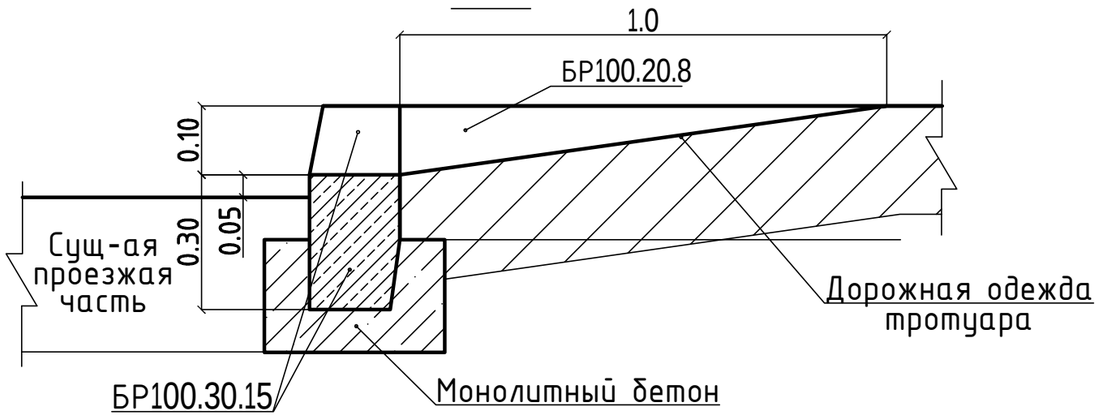

1 - 1

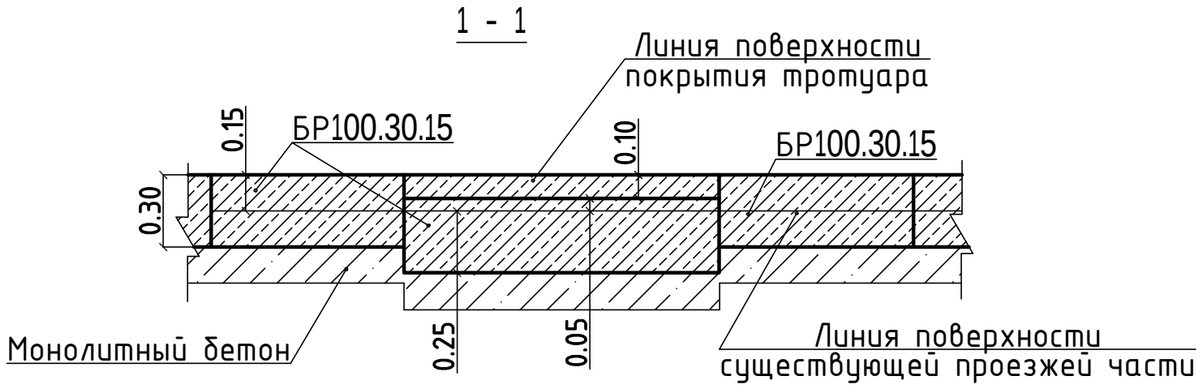

Изм.	Кол.уч	Лист	№ док	Подпись	Дата
ГИП		Оспанова А.			
Разработал		Некипелова К.			
Проверил		Бикбаева Р.			
Н.контр.					

19-3-03/18 - ГП

" Капитальный ремонт 20 дворов территорий Турксибского района города Алматы"

Благоустройство двора по адресу: ул. Чехова, 17в

Стадия	Лист	Листов
РП	9	11

Деталь сопряжения тротуара (образец)

АСТАНА ПРОЕКТ СЕРВИС

ГСЛ № 13001169

PDF создан с пробной версией pdfFactory Pro www.pdffactory.com

План расположения элементов конструкции

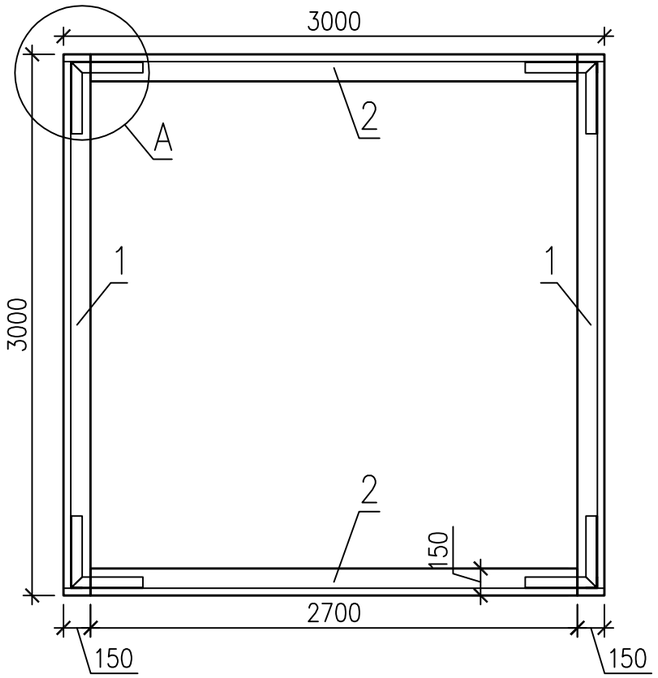

Спецификация элементов конструкции

Поз.	Обозначение	Наименование	Кол.	Масса ед.,кг.	Примеч.
1	ГОСТ 8486-86	Доска 40х150 мм L=3000	6		
2	ГОСТ 8486-86	Доска 40х150 мм L=2700	6		
3	ГОСТ 8509-93	Уголок 63х63х5 ГОСТ 8509-93 / С235 ГОСТ 27772-88* L=800	4	3.85	15.4
4	ГОСТ 8509-93	Уголок 63х63х5 ГОСТ 8509-93 / С235 ГОСТ 27772-88* L=400	8	1.92	15.4
	ГОСТ 7801-81	Болт М12х60	24		
	ГОСТ 5915-70	Гайка М12	24		

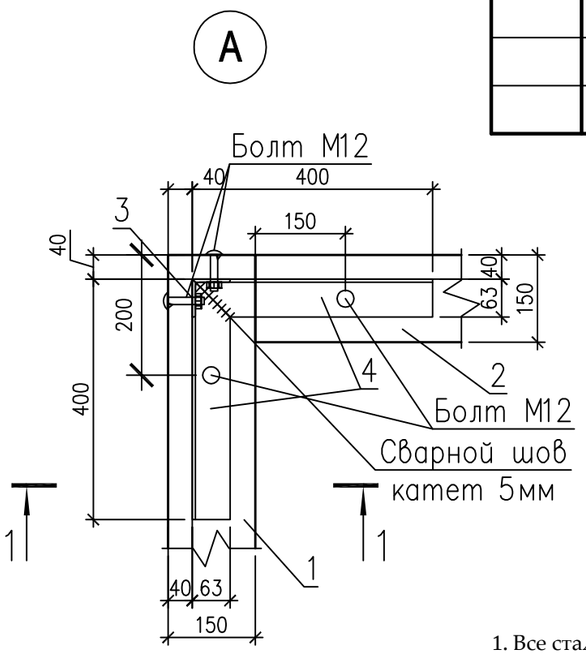

1-1

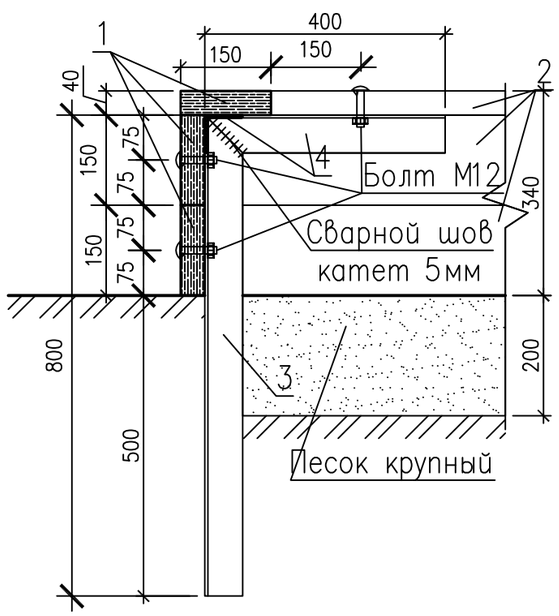

1. Все стальные конструкции окрасить эмалью ПФ-115 (черного цвета) ГОСТ 6465-76* за два раза по грунту ГФ-021 ГОСТ 25129-82* (общей толщиной 55 мкм) в соответствии с главойСН РК 2.01-01-2013 "Защита строительных конструкций от коррозии".
2. Все работы по сварке металлических конструкций, по сварке монтажных соединений строительных конструкций выполнить в соответствии со СН РК 5.03-07-2013 "Несущие и ограждающие конструкции" и других действующих нормативных и инструктивных документов.
3. Все деревянные изделия покрыть эмалью НЦ-132 ГОСТ6631-74 за два раза по грунту ГФ-021 ГОСТ 25129-82* (общей толщиной 55 мкм).

Изм.	Кол.уч	Лист	№ док	Подпись	Дата
ГИП		Оспанова А.			
Разработал		Некипелова К.			
Проверил		Бикбаева Р.			
Н.контр.					

19-3-03/18 - ГП

" Капитальный ремонт 20 дворов территорий Турксибского района города Алматы"

Благоустройство двора по адресу: ул. Чехова, 17в

Стадия	Лист	Листов
РП	10	11

Эскиз деревянного борта детской площадки (песочницы)

АСТАНА ПРОЕКТ СЕРВИС

ГСЛ № 13001169

PDF создан с пробной версией pdfFactory Pro www.pdffactory.com

Перечень работ, подлежащих освидетельствованию скрытых работ

N п/п	Наименование	
	Разработка грунта	
	Устройство подстилающих слоев щебеночных	
	Установка бетонных бортовых камней (пореблика) сечением	
	Подъем колодцев до проектной отметки монолитным бетоном	
	Уплотнение дна корыта	
	Устройство дополнительного слоя основания из естественного щебня	Указать толщину
	Устройство однослойных оснований (указать толщину) из фракционного щебня, уложенного по способу "заклинки"	
	Розлив вяжущих материалов	
	Устройство покрытия из горячих а/б смесей крупнозернистых (указать толщину) на нижний слой	
	Устройство покрытия из горячих а/б смесей мелкозернистых (указать толщину) на верхний слой	
	Устройство песчаного слоя средней крупности (указать толщину)	
	Устройство оснований из щебня фракционого (указать толщину)	
	Слой мелкозернистого песка (указать толщину)	
	Устройство покрытий из брусчатки по готовому подстилающему слою с заполнением швов песком	
	Устройство песчаного слоя (указать толщину)	
	Устройство подстилающих и выравнивающих слоев оснований из песчано-гравийной смеси	Указать толщину
	Устройство однослойных оснований (указать толщину) из фракционного щебня, уложенного по способу "заклинки"	
	Розлив вяжущих материалов	
	Устройство ограждений (для всех типов):	
	Бурение ям	
	Устройство бетонной подготовки	
	Мусорные площадки: устройство подстилающих и выравнивающих слоев оснований из щебня	
	Устройство бетонного основания под мусорную площадку	
	Армирование подстилающих слоев и набетонок	

Изм.	Кол.уч	Лист	№ док	Подпись	Дата
ГИП		Оспанова А.			
Разработал		Некипелова К.			
Проверил		Бикбаева Р.			
Н.контр.					

19-3-03/18 - ГП

" Капитальный ремонт 20 дворов территорий Турксибского района города Алматы"

Благоустройство двора по адресу: ул. Чехова, 17в

Стадия	Лист	Листов
РП	11	11

Перечень работ, подлежащих освидетельствованию скрытых работ

АСТАНА ПРОЕКТ СЕРВИС

ГСЛ № 13001169

PDF создан с пробной версией pdfFactory Pro www.pdffactory.com

Ведомость рабочих чертежей основного комплекта

№	Наименование	Примечание
1	Общие данные	
2	План демонтажных работ, М1:500	
3	Разбивочный план, М1:500	
4	План покрытий, М1:500	
5	План озеленения. План расстановки МАФ М 1:500	
6	Конструкции покрытий тип 1...5	
7	Ограждение детских площадок и палисадников. Тип-1	
8	Ограждение бельевой площадки. Тип-2	
9	Деталь сопряжения тротуара (образец)	
10	Эскиз деревянного борта детской площадки	
11	Перечень работ, подлежащих освидетельствованию скрытых работ	

Ведомость основных комплектов рабочих чертежей

Обозначение	Наименование	Примечание
ПЗ	Пояснительная записка	
ГП	Генеральный план	
ЭН	Наружные сети электроосвещения	
СД	Сметная документация	
	Альбом малых архитектурных форм	

Ведомость ссылочных и прилагаемых документов

Обозначение	Наименование	Примечания
	Ссылочные документы	
СПДС. ГОСТ 21.508-93	Правила выполнения рабочей документации	
	генеральных планов предприятий, сооружений	
	и жилищно-гражданских объектов	
СН РК 3.01-01-2013	Градостроительства. Планировка и застройка	
	городских и сельских населенных пунктов.	
РДС РК 3.01-05-2001	Градостроительство. Планировка и застройка	
	населенных мест с учетом потребностей инвалидов	
	и других маломобильных групп населения	

Технико-экономические показатели

№	Наименование	количество	
		$м^2$	%
1	Площадь участка	2832,90	100
2	Площадь покрытий, всего:	888,86	31,38
	асфальтобетонное покрытие (восстановление)	584,12	
	брусчатое покрытие тротуаров, бельевой площадки	35,14	
	песчаное покрытие детской площадки	9	
	резиновое покрытие детских и пимнастических площадок	260,60	
3	Площадь озеленения, всего:	1944,04	68,62
	в том числе: газона	1944,04	

1.Общие данные

1.1 Данный проект разработан ТОО "АСТАНА ПРОЕКТ СЕРВИС" на основании:

- Задания на проектирование от 25.04.18 г, утвержденного акимом Турксибского района г. Алматы;
- Утвержденного Заказчиком эскизного проекта;
- Топографо-геодезической съемки М1:500, выполненной 29.03.18 г. ТОО "АСТАНА ПРОЕКТ СЕРВИС" Государственная лицензия на изыскательскую деятельность №13001168 от 21.02.2013 г.

Технические решения, принятые в рабочих чертежах соответствуют требованиям экологических, санитарно-гигиенических, противопожарных и других норм, действующих на территории Республики Казахстан и обеспечивают безопасную для жизни и здоровья людей эксплуатацию объекта при соблюдении мероприятий, предусмотренных рабочими чертежами.

Главный инженер проекта Оспанова А.С.

Изм.	Кол.уч	Лист	№ док	Подпись	Дата
ГИП		Оспанова А.			
Разработал		Некипелова К.			
Проверил		Бикбаева Р.			
Н.контр.					

19-3-03/18 - ГП

" Капитальный ремонт 20 дворов территорий Турксибского района города Алматы"

Благоустройство двора по адресу: ул. Дунентаева, 4а

Стадия	Лист	Листов
РП	1	11

Общие данные

АСТАНА ПРОЕКТ СЕРВИС

ГСЛ № 13001169

PDF создан с пробной версией pdfFactory Pro www.pdffactory.com

План демонтажных работ, М1:500

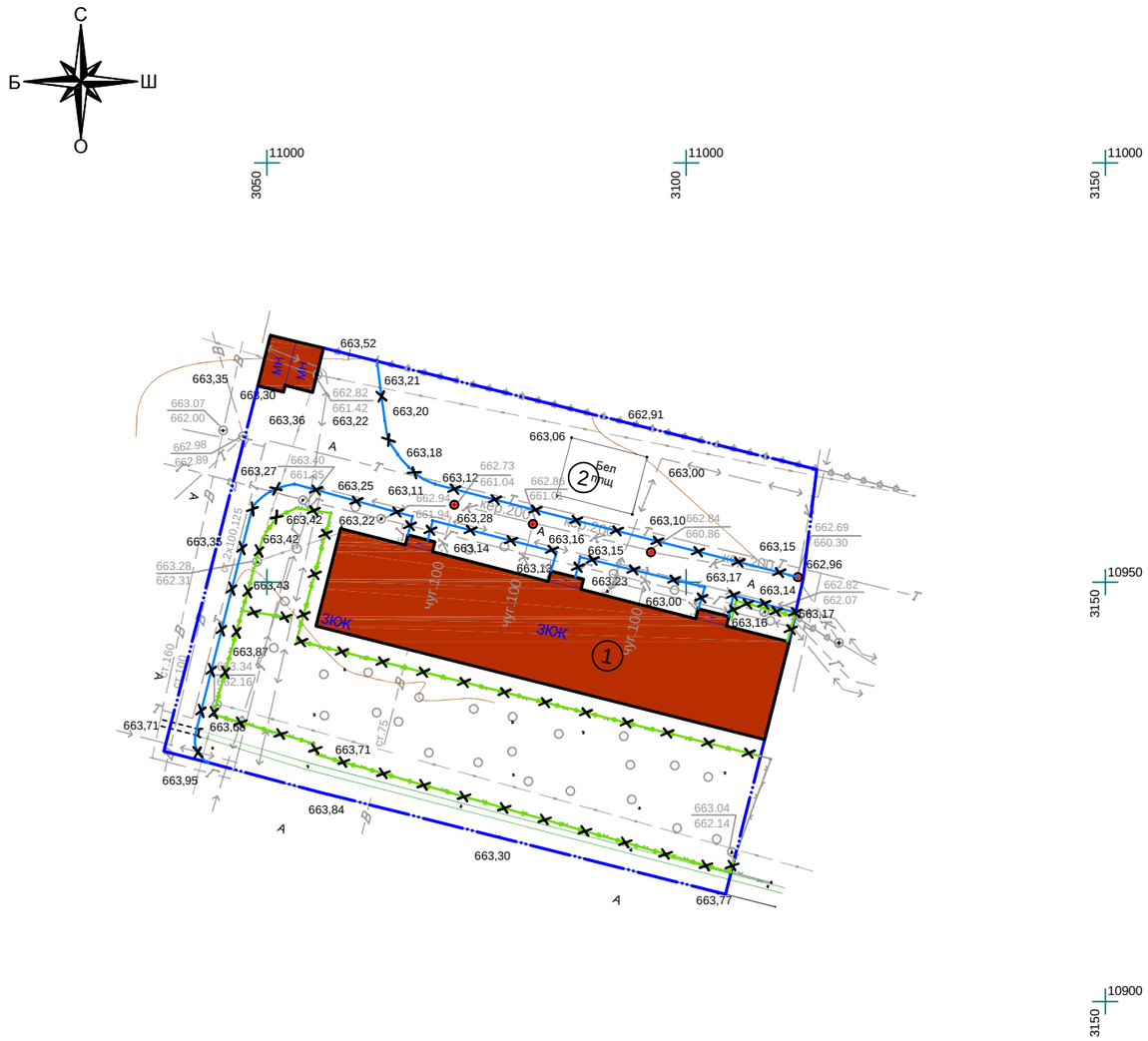

Экспликация зданий и сооружений

Номер на плане	Наименование	Примечание
1	Жилой дом	существующ.
2	Бельевая площадка	существующ.

Ведомость демонтажных работ

Условное изобра-жение	Наименование	Ед.изм	Кол-во	Масса ед., кг	Примечание
	Бортовой камень БР 100.30.15	п.м.	167,24	108	18061,92 кг.
	Ограждение детской площадки и палисадников (L=2м)	п.м.	189,86	20	3797,2 кг.
	Металлическая конструкция для сушки белья	шт.	1	80	80 кг.
	Стол со скамьями и навесом	шт.	1	100	100 кг.

Условные обозначения:

- Граница благоустройства
- Существующие здания
- Существующий бордюр БР100.30.15
- Ограждение детской площадки и палисадников (L=2м)
- Демонтаж

Внимание!
Подземные коммуникации!
Перед началом производства работ вызвать представителей владельцев коммуникаций!

Изм.	Кол.уч	Лист	№ док	Подпись	Дата
ГИП		Оспанова А.			
Разработал		Некипелова К.			
Проверил		Бикбаева Р.			
Н.контр.					

19-3-03/18 - ГП

" Капитальный ремонт 20 дворов территорий Турксибского района города Алматы"

Благоустройство двора по адресу: ул. Дунентаева, 4а

Стадия	Лист	Листов
РП	2	11

План демонтажных работ, М1:500

АСТАНА ПРОЕКТ СЕРВИС

ГСЛ № 13001169

PDF создан с пробной версией pdfFactory Pro www.pdffactory.com

Разбивочный план, М1:500

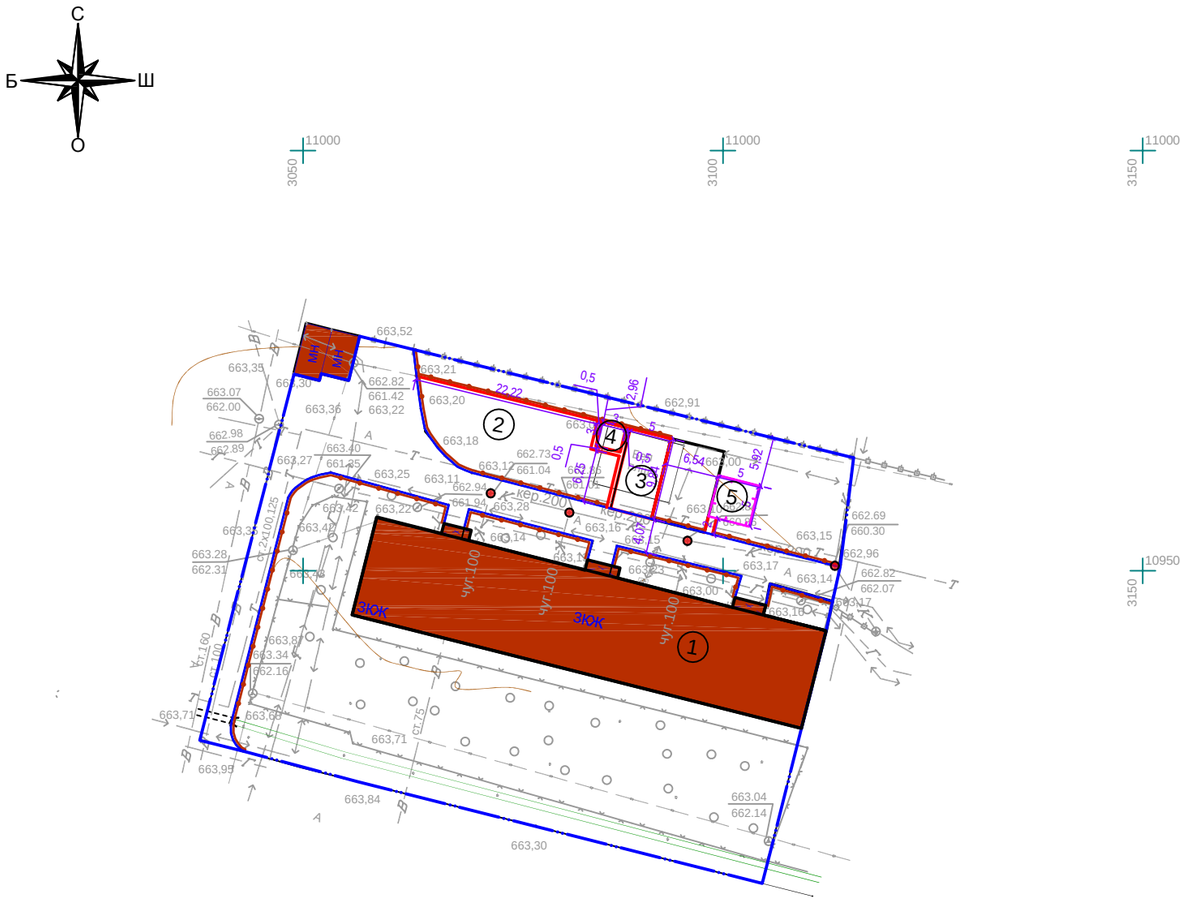

Экспликация зданий и сооружений

Номер на плане	Наименование	Примечание
1	Жилой дом	существующ.
2	Детская площадка с резиновым покрытием	проектир.
3	Гимнастическая площадка с резиновым покрытием	проектир.
4	Детская площадка с песчаным покрытием	проектир.
5	Бельевая площадка из брусчатки	проектир.

Условные обозначения:

- Граница благоустройства
- Существующие здания
- Проектируемый бордюр БР100.30.15
- Проектируемый бордюр БР100.20.8
- Проектируемое ограждение тип 1
- Проектируемое ограждение тип 2
- Люки колодцев, подлежащие подъему

ТОО "АСТАНА ПРОЕКТ СЕРВИС"		
Тапсырыс беруші Заказчик	РГП на ПХВ "Еңбек"	
Директор		Несипбаев М.К.
Исполнитель		Муса Ш.
Күні Дата	29 наурыз март 2018 жыл год	

Внимание!
Подземные коммуникации!
Перед началом производства работ вызвать представителей владельцев коммуникаций!

Изм.	Кол.уч	Лист	№ док	Подпись	Дата
ГИП		Оспанова А.			
Разработал		Некипелова К.			
Проверил		Бикбаева Р.			
Н.контр.					

19-3-03/18 - ГП

" Капитальный ремонт 20 дворов территорий Турксибского района города Алматы"

Благоустройство двора по адресу: ул. Дунентаева, 4а

Стадия	Лист	Листов
РП	3	11

Разбивочный план, М1:500

АСТАНА ПРОЕКТ СЕРВИС

ГСЛ № 13001169

PDF создан с пробной версией pdfFactory Pro www.pdffactory.com

План покрытий, М1:500

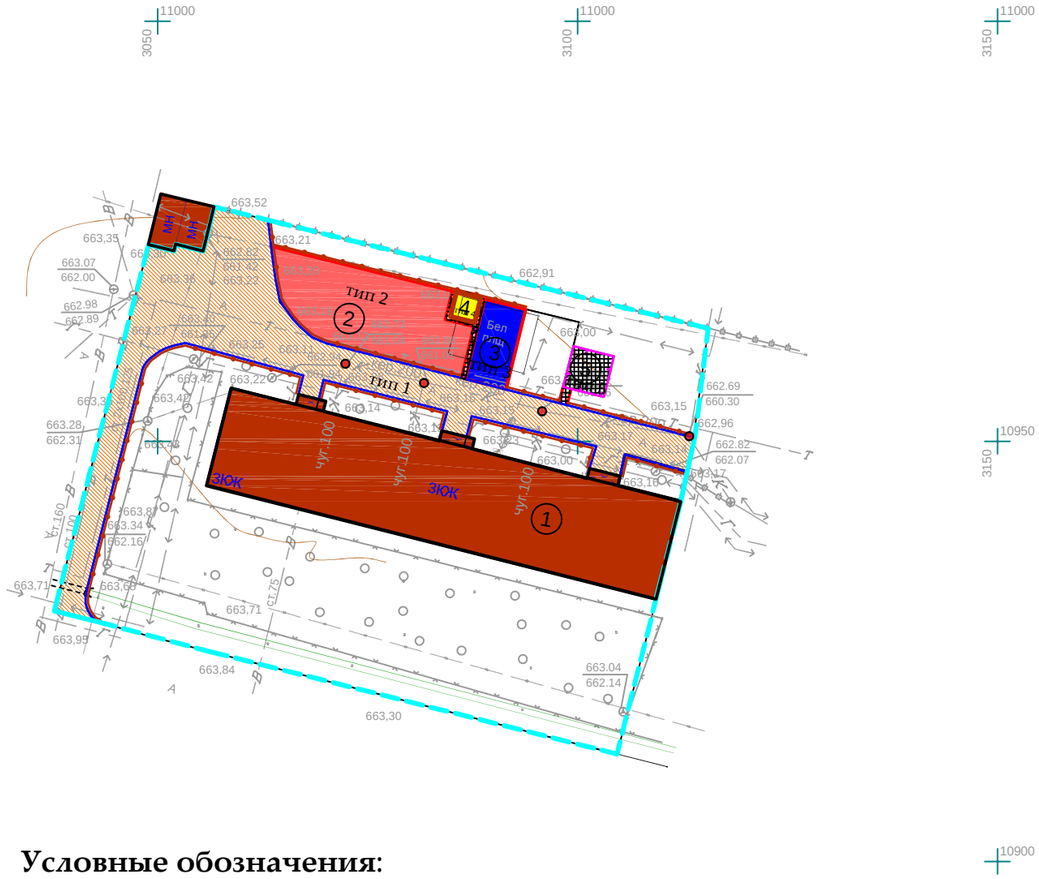

Экспликация зданий и сооружений

Номер на плане	Наименование	Примечание
1	Жилой дом	существующ.
2	Детская площадка с резиновым покрытием	проектир.
3	Гимнастическая площадка с резиновым покрытием	проектир.
4	Детская площадка с песчаным покрытием	проектир.
5	Бельевая площадка из брусчатки	проектир.

Ведомость тротуаров, дорожек и площадок

Условное изобра-жение	Наименование	Тип	Ед.изм.	Кол-во	Примечание
тип 1	Асфальтобетонное покрытие	1	$м^2$	584,12	восстанов.на сущ.
тип 2	Детская площадка	2	$м^2$	211,34	
тип 3	Гимнастическая площадка с резиновым покрытием	3	$м^2$	49,26	
тип 4	Детская площадка с песчаным покрытием	4	$м^2$	9	
	Бельевая площадка для сушки белья из брусчатки	5	$м^2$	25	укладка новой брусчатки
	Тротуарное покрытие из брусчатки	5	$м^2$	10,14	укладка новой брусчатки
	Подъем колодцев бетоном кл. В 15		шт	4	Отклонение крышки колодцев относит.уровня покрытия не допускается более 2см
	Бортовой камень БР 100.30.15		п.м.	167,78	
	Бортовой камень БР 100.20.08		п.м.	77,14	
	Деревянное обрамление		п.м.	12	см.л. ГП-10

Условные обозначения:

- Граница подсчета объемов работ
- Существующие здания
- Проектируемый бордюр БР100.30.15
- Проектируемый бордюр БР100.20.8
- Ограждение детских площадок и палисадников тип 1
- Ограждение бельевой площадки тип 2
- Деревянное обрамление
- Люки колодцев, подлежащие подъему

1. *Согласно СН РК* ***3.01-05-2013*** *«Благоустройство территорий населенных пунктов» в местах пересечения проездов и пешеходных дорожек с тротуарами, подходами к площадкам и проездами бортовые камни необходимо заглубить с устройством плавных примыканий для обеспечения проезда детских, инвалидных колясок, санок, а также въезда транспортных средств. Проектом предусмотрено утопление бортового камня, тем самым выполнение съезда для колясок (санок) с ремонтируемой тротуарной части.*

Условное обозначение пандуса - ■

2. *Данный лист смотреть совместно с л. ГП-3, ГП-6.*

Изм.	Кол.уч	Лист	№ док	Подпись	Дата
ГИП		Оспанова А.			
Разработал		Некипелова К.			
Проверил		Бикбаева Р.			
Н.контр.					

19-3-03/18 - ГП

" Капитальный ремонт 20 дворов территорий Турксибского района города Алматы"

Благоустройство двора по адресу: ул. Дунентаева, 4а

Стадия	Лист	Листов
РП	4	11

План покрытий, М1:500

АСТАНА ПРОЕКТ СЕРВИС

ГСЛ № 13001169

PDF создан с пробной версией pdfFactory Pro www.pdffactory.com

План озеленения. План расстановки МАФ, М1:500

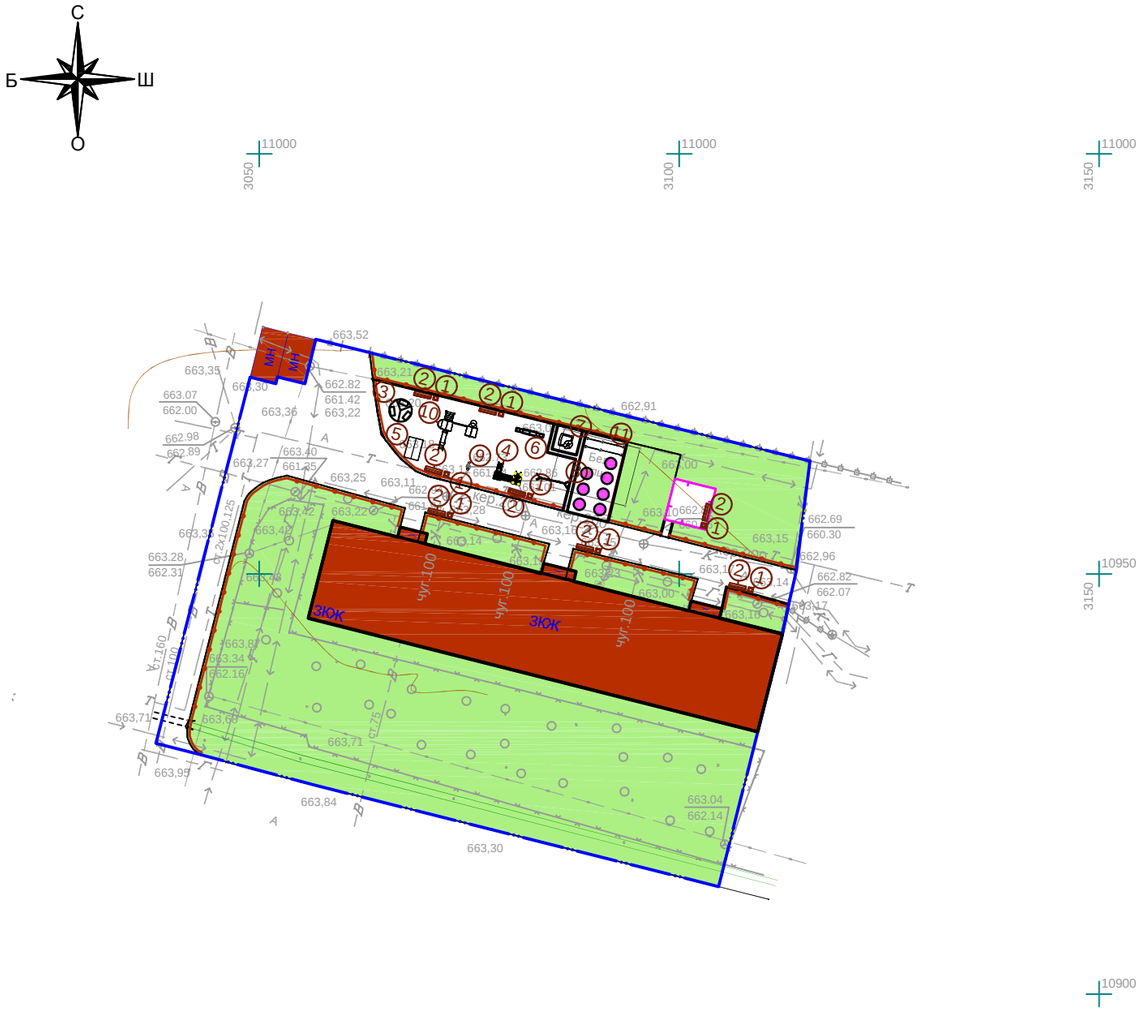

Ведомость малых архитектурных форм

№	Наименование	Обозначение	Кол-во	Обозначение типового проекта/СНиПа
1	1213 - Урна металлическая оцинкованная		8	Каталог ТОО "КСИЛ"
2	2211 - Диван на металлических ножках		8	Каталог ТОО "КСИЛ"
3	4192 - Карусель для детей от 3-х до 12 лет		1	Каталог ТОО "КСИЛ"
4	5118 - Детский игровой комплекс для детей от 3 до 7 лет		1	Каталог ТОО "КСИЛ"
5	4304 -Домик-беседка для детей от 2 лет и старше		1	Каталог ТОО "КСИЛ"
6	4105 - Качалка балансир "Средняя" для детей от 3х до 12 лет		1	Каталог ТОО "КСИЛ"
7	4250 - Песочница ромашка		1	Каталог ТОО "КСИЛ"
8	4155 - Качели на мет. стойках с гибкой подвеской "Большие"двухместные для детей 3-х до 12 лет		1	Каталог ТОО "КСИЛ". Качели предусмотрены с нбк.подв.: одна шт. - для детей от 1 до 3 лет, вторые - для детей от 3 до 12 лет
9	4112 - Качалка на пружине "Мотоцикл" для детей от 4-х до 10 лет		1	Каталог ТОО "КСИЛ"
10	5527 - Детский игровой комплекс		1	Каталог ТОО "КСИЛ"
11	6443 - Брусья двойные, разноуровневые		1	Каталог ТОО "КСИЛ" Ручки и подножки тренажеров должны быть прорезинены
12	7536 - Тренажер для детей от 14 лет и старше		1	
13	7534 - Тренажер для детей от 14 лет и старше		1	
14	7532 - Тренажер для детей от 14 лет и старше		1	
15	7530 - Тренажер для детей от 14 лет и старше		1	
16	7520 - Тренажер для детей от 14 лет и старше		1	
17	7506 - Тренажер для детей от 14 лет и старше		1	
18	7525 - Тренажер для детей от 14 лет и старше		1	
19	Ограждение детских площадок и палисадников тип 1, п.м.		187,34	см.л. ГП-7
20	Ограждение бельевой площадки тип 2, п.м.		20	см.л. ГП-8

Ведомость элементов озеленения

№	Наименование	Ед.изм.	Кол-во	Примечание
1	Газон	$м^2$	1944,04	посев семян на $1м^2$ - 40гр. травосмеси
2	Санитарная обрезка деревьев	шт.	5	

Условные обозначения:

- Граница благоустройства
- Существующие здания
- Ограждение детских площадок и палисадников тип 1
- Ограждение бельевой площадки тип 2
- Проектируемый газон

1.** Для устройства газона засыпку растительного слоя **(**перегной/чернозем**)** производить на высоту **0,15** метра**.
2.** Данный лист смотреть совместно с л. ГП-**3

Изм.	Кол.уч	Лист	№ док	Подпись	Дата
ГИП		Оспанова А.			
Разработал		Некипелова К.			
Проверил		Бикбаева Р.			
Н.контр.					

19-3-03/18 - ГП

" Капитальный ремонт 20 дворов территорий Турксибского района города Алматы"

Благоустройство двора по адресу: ул. Дунентаева, 4а

Стадия	Лист	Листов
РП	5	11

План озеленения. План расстановки МАФ, М1:500

АСТАНА ПРОЕКТ СЕРВИС

ГСЛ № 13001169

PDF создан с пробной версией pdfFactory Pro www.pdffactory.com

Асфальтобетонное покрытие проездов (восстановление дорожной одежды проездов на сущ.покрытие) тип 1 М1:10

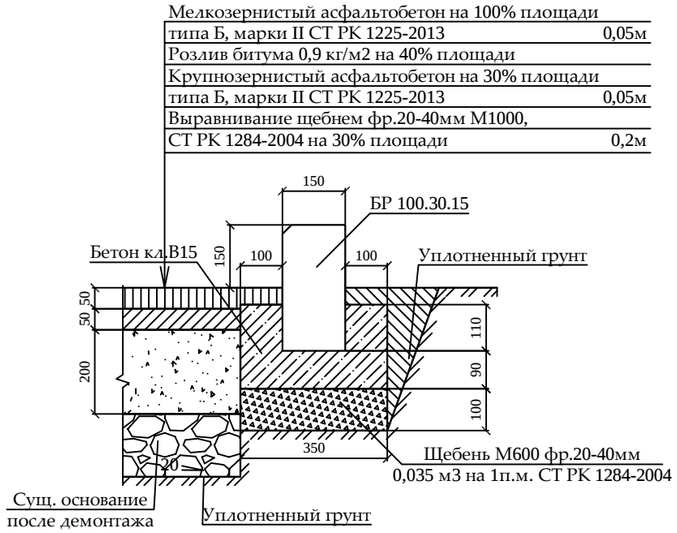

Резиновое покрытие детской площадки тип 2 М1:10

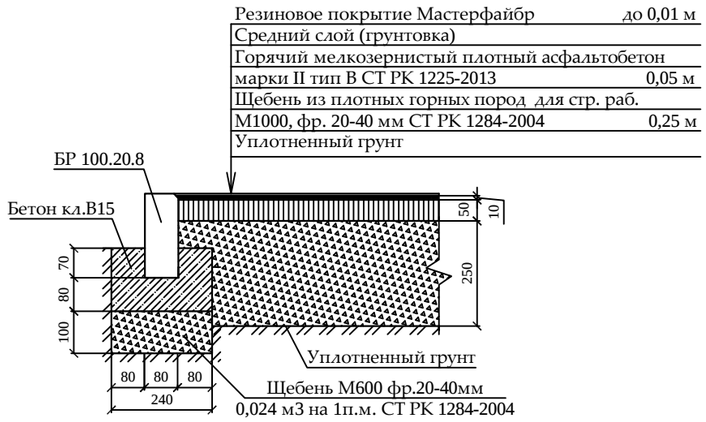

Резиновое покрытие гимнастической площадки тип 3 М1:10

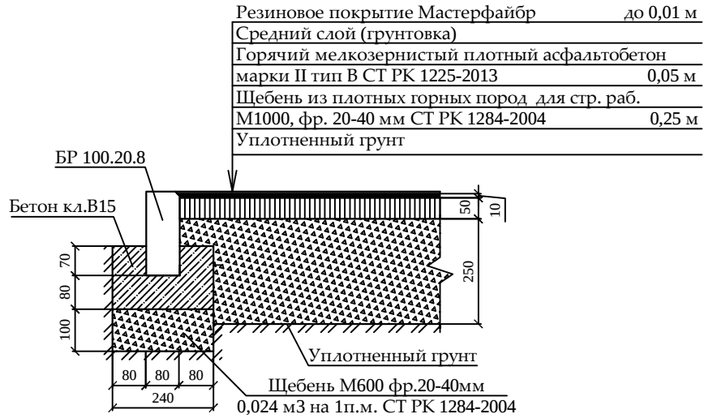

Детская площадка с песчаным покрытием тип 4 М1:10

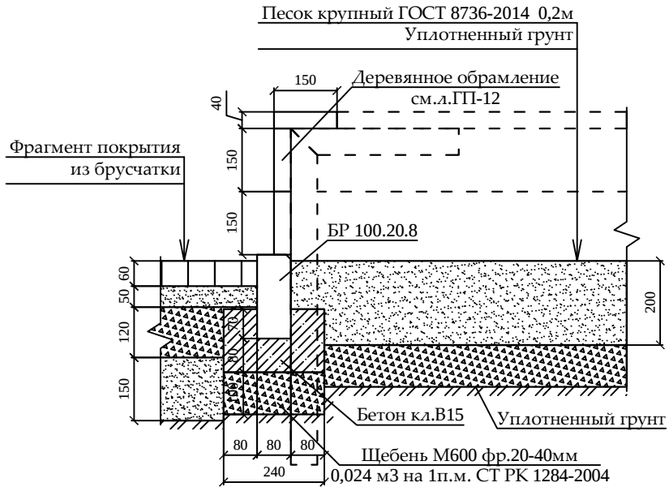

Тротуарное покрытие из брусчатки, бельевой площадки из брусчатки тип 5 М1:10

1. *При замене бортового камня предусмотреть демонтаж а/б с одной стороны БК объемом* ***0,1*0,1*** *м****3*** *на* ***1*** *п.м. бортового камня.*
2. *Вывоз мусора и вывоз грунта производить на свалку и отвал соответственно на расстояние* ***50*** *км.*
3. *Приготовление и укладка резинового покрытия на детских, спортивных и гимнастических площадках обязательно производить механизированным способом с использованием специализированной техники согласно ПОС.*
4. *Нанесение и вчесывание кварцевого песка и резинового гранулята в искусственное покрытие производить механизированным способом с использованием специализированной техники согласно ПОС.*
5. *До начала производства работ пригласить коммунальные службы.*

						19-3-03/18 - ГП			
						" Капитальный ремонт 20 дворов территорий Турксибского района города Алматы"			
Изм.	Кол.уч	Лист	№ док	Подпись	Дата				
ГИП		Оспанова А.				Благоустройство двора по адресу: ул. Дунентаева, 4а	Стадия	Лист	Листов
Разработал		Некипелова К.					РП	6	11
Проверил		Бикбаева Р.				Конструкции покрытий тип 1...5	АСТАНА ПРОЕКТ СЕРВИС		
Н.контр.							ГСЛ № 13001169		

PDF создан с пробной версией pdfFactory Pro www.pdffactory.com

Ограждение детских площадок и палисадников Тип-1

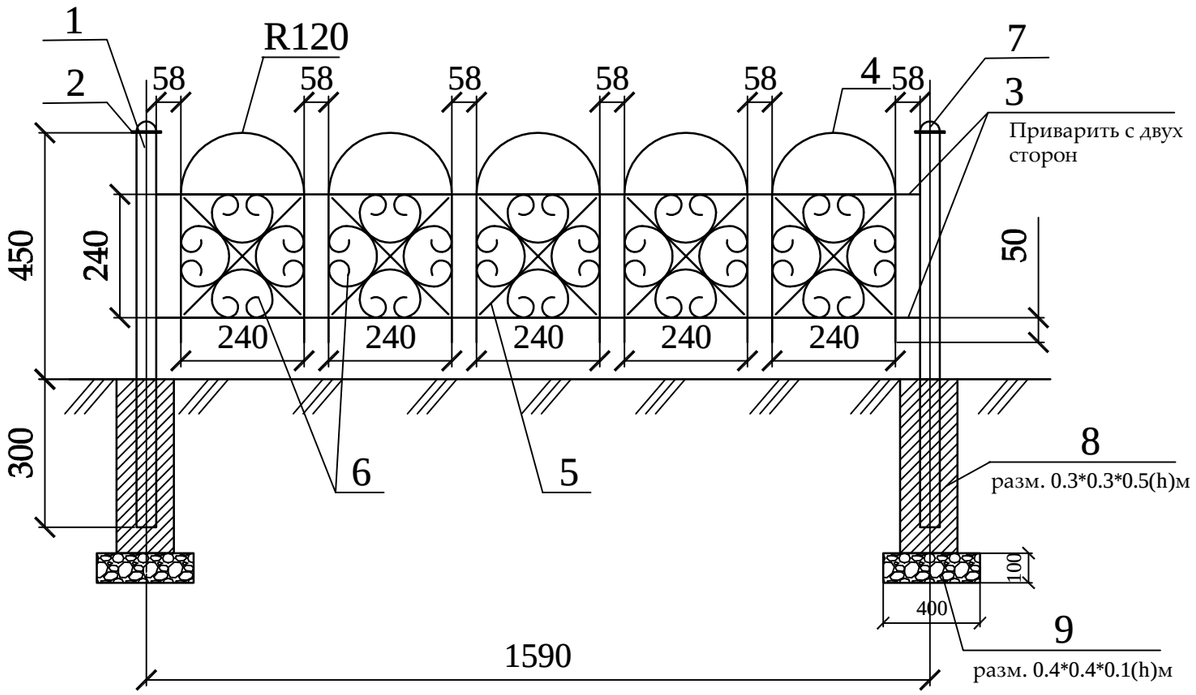

Спецификация
(на один элемент ограждения и одну опору)

Поз.	Обозначение	Наименование	Кол.	Масса ед., кг	Приме-чание
		Тип-1	118		шт.
1	ГОСТ 8645-68	Труба профильная 40х40х3, L=750	1	2,17	2,17 кг
2	ГОСТ 6009-74	Лист 70х2, L=70	1	0,075	0,075 кг
3	ГОСТ 2590-88	Прокат круглый Ø12, L=1550	4	1,37	5,48 кг
4	ГОСТ 2590-88	Прокат круглый Ø12, L=960	5	0,85	4,25 кг
5	ГОСТ 6009-74	Лист 12х3, L=330	10	0,093	0,93 кг
6	ГОСТ 6009-74	Лист 12х3, L=750	20	0,21	4,2 кг
7	ГОСТ 19903-90*	Лист -3х50 ГОСТ 6009-74 / С235 ГОСТ 27772-88*, L=50 мм	1	0,058	0,0,58 кг
8		Бетон класса В15			V=0,045 м3
9		Щебень фр. 20-40мм			V=0,016 м3

Стойка

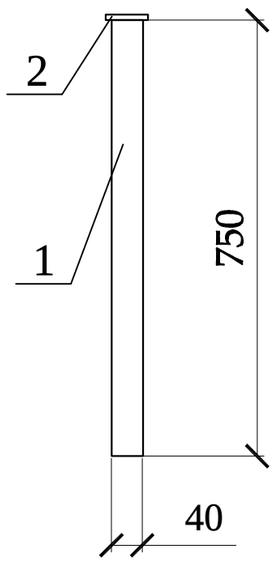

Фрагмент узора

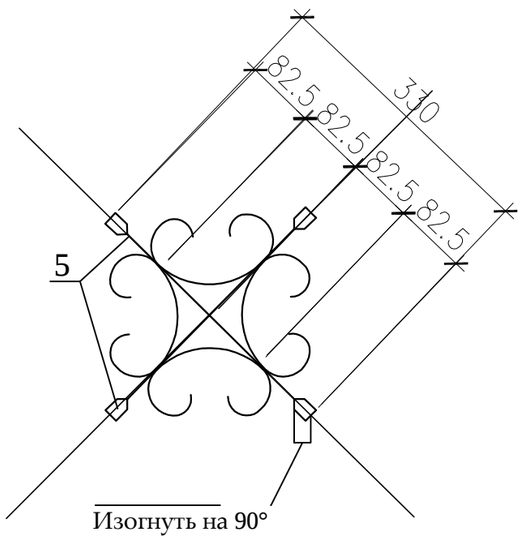

Деталь поз.6

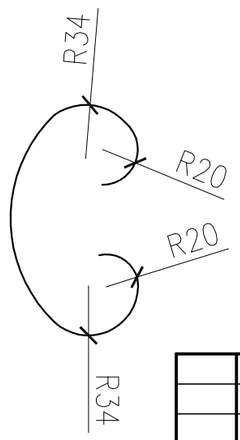

Деталь поз.2

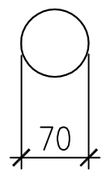

Деталь поз.7

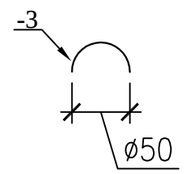

1. Стойки ограждения устанавливать на расстоянии 30-50 см от бордюра.
2. Металлические конструкции изготовить из стали С245.
3. Сварку вести электродами типа Э-42 по ГОСТ 9467-75 в соответствии с требованиями ГОСТ 10922-2012. Все сварные швы h=6мм.
4. Все стальные конструкции окрасить эмалью ПФ-115 ГОСТ 6465-76* за два раза по грунтовке ГФ-021 ГОСТ 25129-82* в соответствии с главой СН РК 2.01-01-2013 "Защита строительных конструкций от коррозии".
5. Цвет ограждения согласовать с заказчиком.

Изм.	Кол.уч	Лист	№ док	Подпись	Дата
ГИП		Оспанова А.			
Разработал		Некипелова К.			
Проверил		Бикбаева Р.			
Н.контр.					

19-3-03/18 - ГП

" Капитальный ремонт 20 дворов территорий Турксибского района города Алматы"

Благоустройство двора по адресу: ул. Дунентаева, 4а

Стадия	Лист	Листов
РП	7	11

Ограждение детских площадок и палисадников Тип-1

АСТАНА ПРОЕКТ СЕРВИС

ГСЛ № 13001169

PDF создан с пробной версией pdfFactory Pro www.pdffactory.com

Ограждение бельевой Тип-2

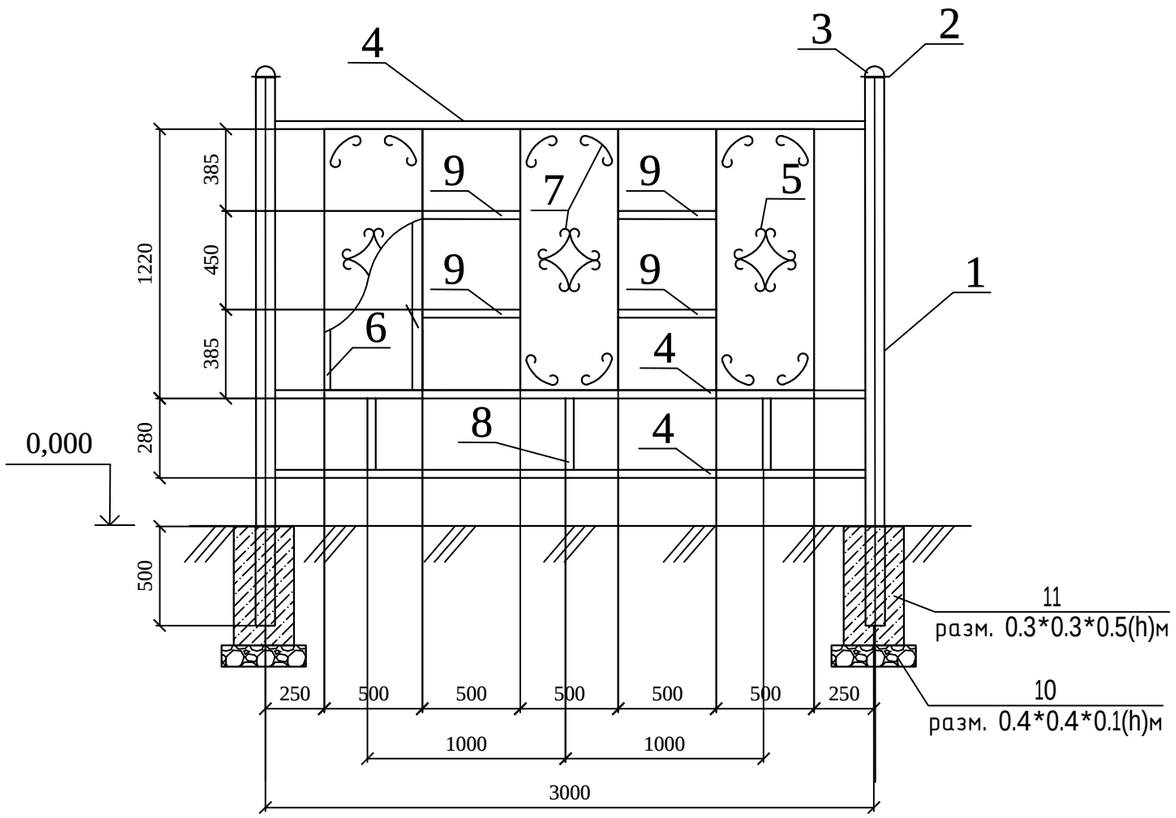

Дет-4

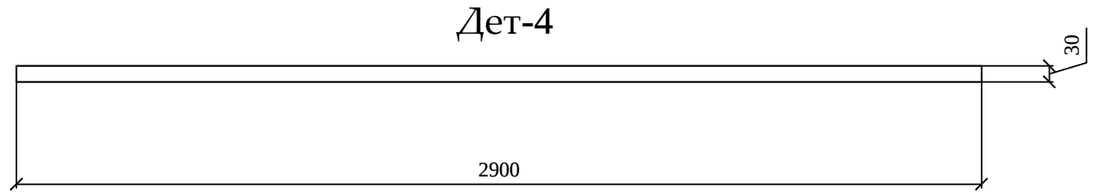

Спецификация
(на один элемент ограждения и одну опору)

Поз.	Обозначение	Наименование	Кол.	Масса ед., кг	Приме-чание
		Тип-2	7		шт.
1	ГОСТ 10704-91	Труба 75х4, L=2400	1	12,96	12,96
2		Лист -3х85 ГОСТ 6009-74* / С235 ГОСТ 27772-88*, L=85	1	0,17	0,17
3		Лист -3х75 ГОСТ 6009-74* / С235 ГОСТ 27772-88*, L=75	1	0,13	0,13
4	ГОСТ 8645-68	Труба профильная 30х30х2, L=2900	3	4,93	14,79
5		Лист -2х500 ГОСТ 19904-90* / С235 ГОСТ 27772-88*, L=1250	3	9,81	29,43
6	ГОСТ 8645-68	Труба профильная 30х30х2, L=1190	6	2,023	12,138
7		Полоса -2х12 ГОСТ 19904-90* / С235 ГОСТ 27772-88*, L=700	24	0,13	3,12
8	ГОСТ 8645-68	Труба профильная 30х30х2, L=250	3	0,42	1,26
9	ГОСТ 8645-68	Труба профильная 30х30х2, L=500	4	0,85	3,4
10		Щебень			V=0,016 м3
11		Бетон класса В15			V=0,045 м3

1. Металлические конструкции ограждений Т-1, Т-2, Т-3 изготовить из стали С245.
2. Сварку вести электродами типа Э-42 по ГОСТ 9467-75 в соответствии с требованиями ГОСТ 10922-2012. Все сварные швы h= 6мм.
3. Все стальные конструкции окрасить эмалью ПФ-115 ГОСТ 6465-76* за два раза по грунту ГФ-02 ГОСТ 25129-82* в соответствии с главой СН РК 2.01-01-2013 "Защита строительных конструкций от коррозии".

Дет-1

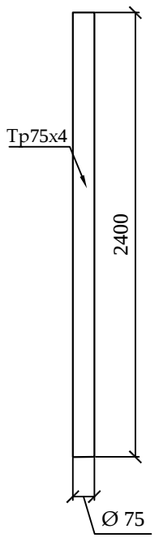

Дет-2

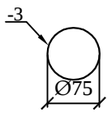

Дет-3

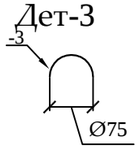

Дет-5

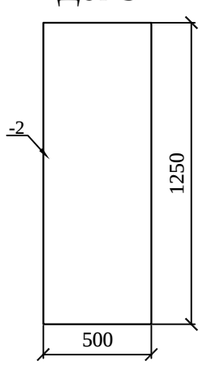

Дет-6

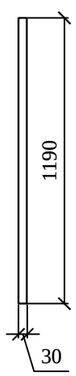

Дет-7

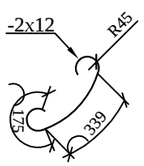

Дет-8

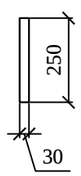

Дет-9

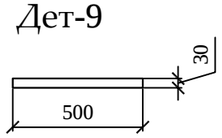

Изм.	Кол.уч	Лист	№ док	Подпись	Дата
ГИП		Оспанова А.			
Разработал		Некипелова К.			
Проверил		Бикбаева Р.			
Н.контр.					

19-3-03/18 - ГП

" Капитальный ремонт 20 дворов территорий Турксибского района города Алматы"

Благоустройство двора по адресу: ул. Дунентаева, 4а

Стадия	Лист	Листов
РП	8	11

Ограждение бельевой Тип-2

АСТАНА ПРОЕКТ СЕРВИС

ГСЛ № 13001169

PDF создан с пробной версией pdfFactory Pro www.pdffactory.com

Общий вид 1

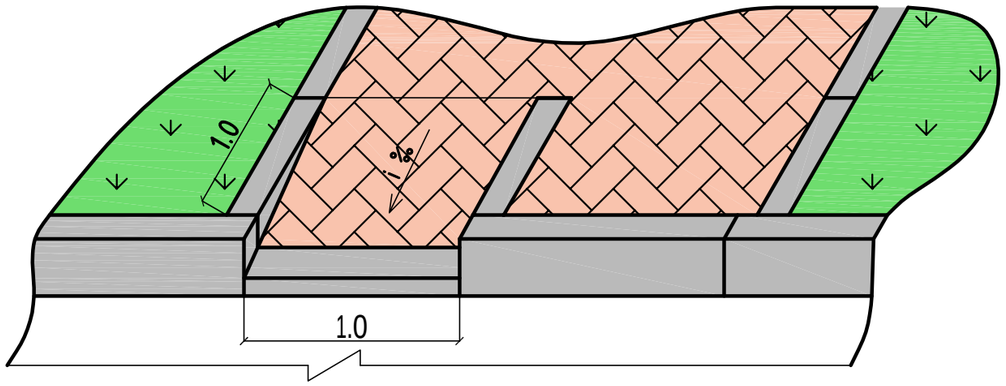

Общий вид 2

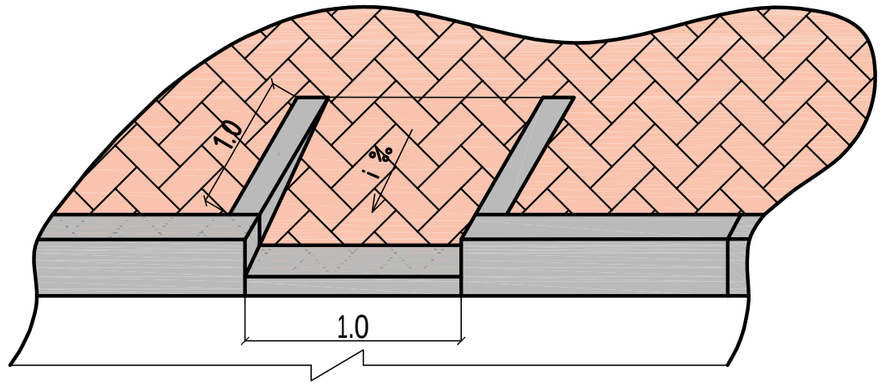

План

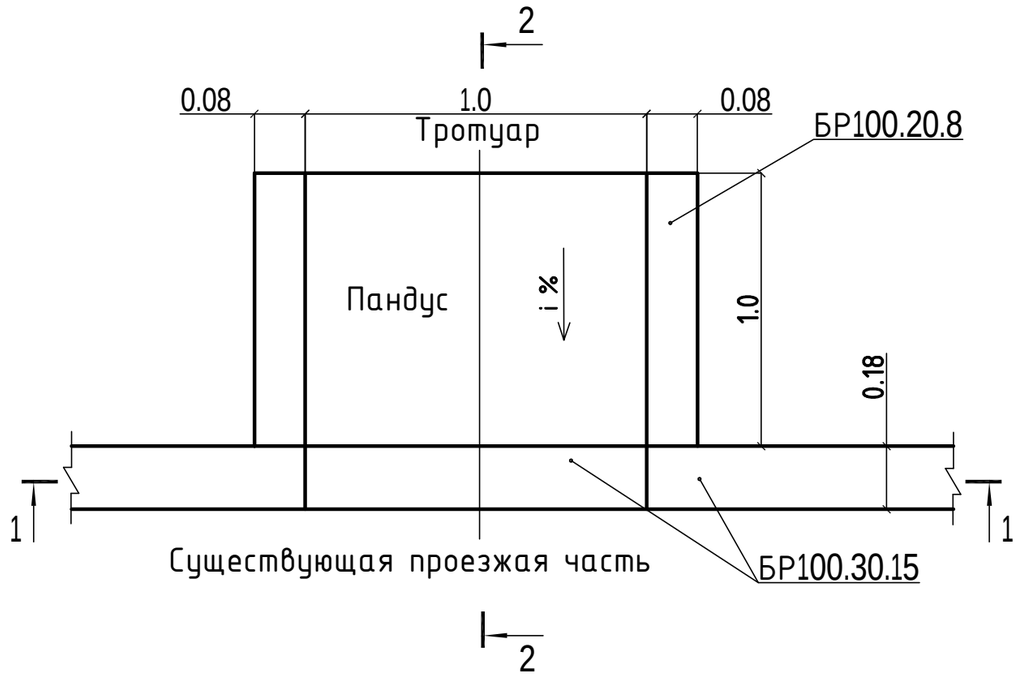

2 - 2

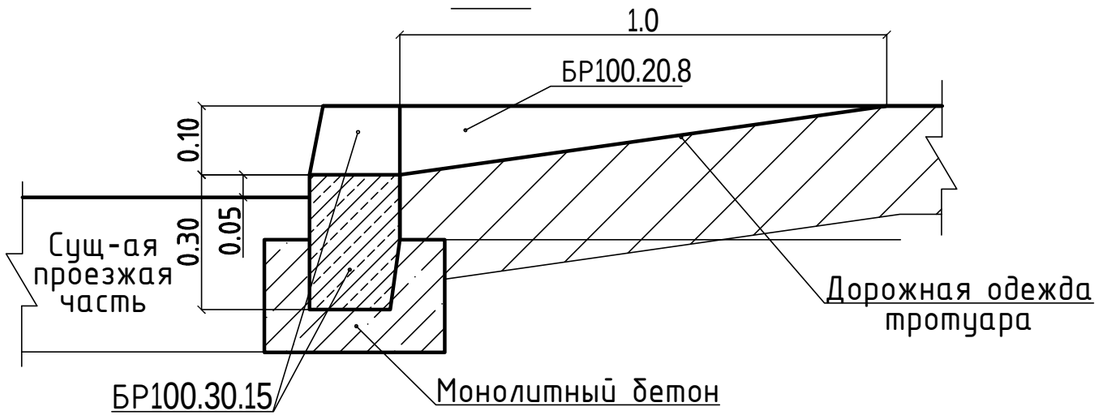

1 - 1

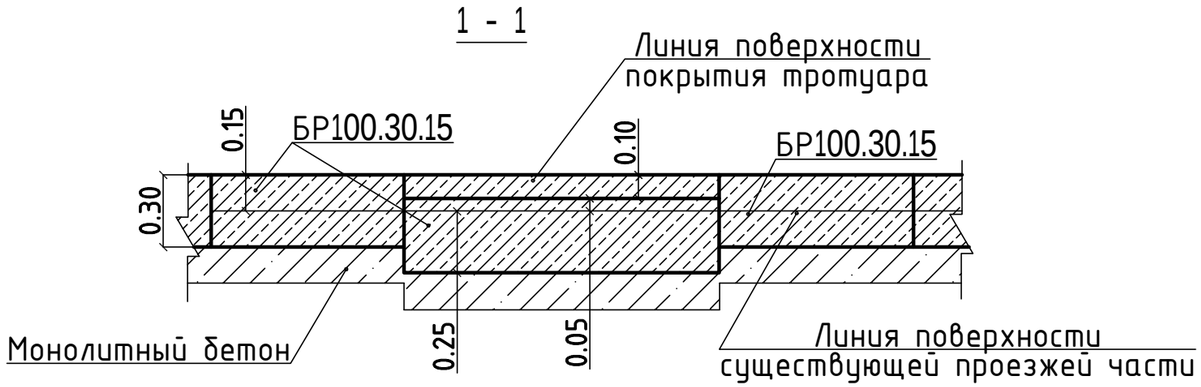

Изм.	Кол.уч	Лист	№ док	Подпись	Дата
ГИП		Оспанова А.			
Разработал		Некипелова К.			
Проверил		Бикбаева Р.			
Н.контр.					

19-3-03/18 - ГП

" Капитальный ремонт 20 дворов территорий Турксибского района города Алматы"

Благоустройство двора по адресу: ул. Дунентаева, 4а

Стадия	Лист	Листов
РП	9	11

Деталь сопряжения тротуара (образец)

АСТАНА ПРОЕКТ СЕРВИС

ГСЛ № 13001169

PDF создан с пробной версией pdfFactory Pro www.pdffactory.com

План расположения элементов конструкции

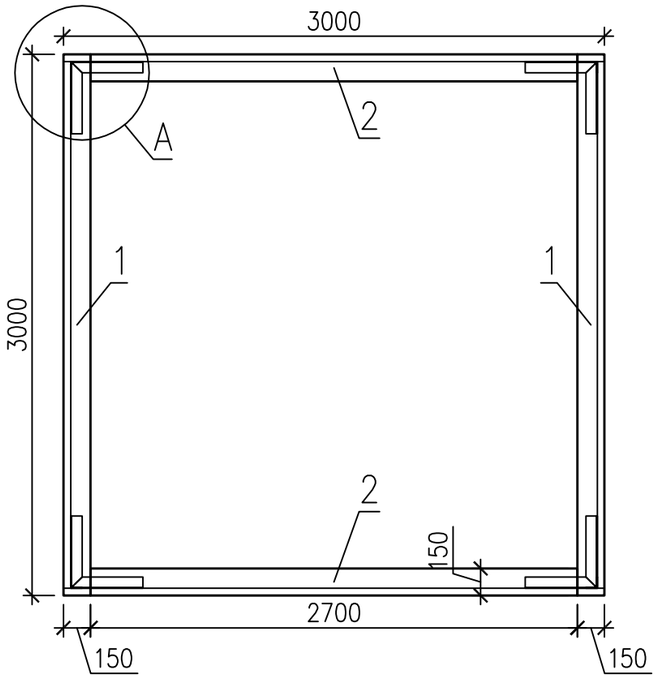

Спецификация элементов конструкции

Поз.	Обозначение	Наименование	Кол.	Масса ед.,кг.	Примеч.
1	ГОСТ 8486-86	Доска 40х150 мм L=3000	6		
2	ГОСТ 8486-86	Доска 40х150 мм L=2700	6		
3	ГОСТ 8509-93	Уголок 63х63х5 ГОСТ 8509-93 / С235 ГОСТ 27772-88* L=800	4	3.85	15.4
4	ГОСТ 8509-93	Уголок 63х63х5 ГОСТ 8509-93 / С235 ГОСТ 27772-88* L=400	8	1.92	15.4
	ГОСТ 7801-81	Болт М12х60	24		
	ГОСТ 5915-70	Гайка М12	24		

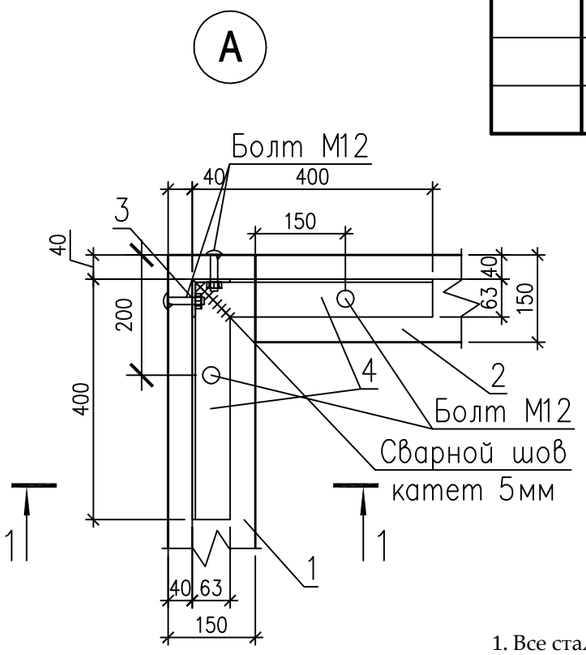

1-1

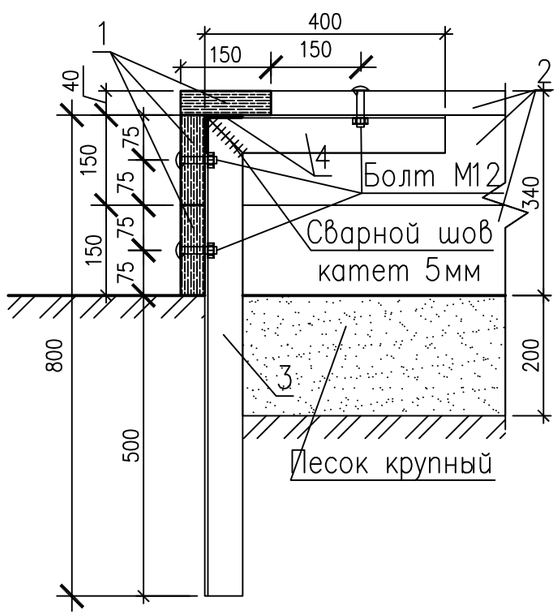

1. Все стальные конструкции окрасить эмалью ПФ-115 (черного цвета) ГОСТ 6465-76* за два раза по грунту ГФ-021 ГОСТ 25129-82* (общей толщиной 55 мкм) в соответствии с главойСН РК 2.01-01-2013 "Защита строительных конструкций от коррозии".
2. Все работы по сварке металлических конструкций, по сварке монтажных соединений строительных конструкций выполнить в соответствии со СН РК 5.03-07-2013 "Несущие и ограждающие конструкции" и других действующих нормативных и инструктивных документов.
3. Все деревянные изделия покрыть эмалью НЦ-132 ГОСТ6631-74 за два раза по грунту ГФ-021 ГОСТ 25129-82* (общей толщиной 55 мкм).

Изм.	Кол.уч	Лист	№ док	Подпись	Дата
ГИП		Оспанова А.			
Разработал		Некипелова К.			
Проверил		Бикбаева Р.			
Н.контр.					

19-3-03/18 - ГП

" Капитальный ремонт 20 дворов территорий Турксибского района города Алматы"

Благоустройство двора по адресу: ул. Дунентаева, 4а

Стадия	Лист	Листов
РП	10	11

Эскиз деревянного борта детской площадки (песочницы)

АСТАНА ПРОЕКТ СЕРВИС

ГСЛ № 13001169

PDF создан с пробной версией pdfFactory Pro www.pdffactory.com

Перечень работ, подлежащих освидетельствованию скрытых работ

N п/п	Наименование	
	Разработка грунта	
	Устройство подстилающих слоев щебеночных	
	Установка бетонных бортовых камней (пореблика) сечением	
	Подъем колодцев до проектной отметки монолитным бетоном	
	Уплотнение дна корыта	
	Устройство дополнительного слоя основания из естественного щебня	Указать толщину
	Устройство однослойных оснований (указать толщину) из фракционного щебня, уложенного по способу "заклинки"	
	Розлив вяжущих материалов	
	Устройство покрытия из горячих а/б смесей крупнозернистых (указать толщину) на нижний слой	
	Устройство покрытия из горячих а/б смесей мелкозернистых (указать толщину) на верхний слой	
	Устройство песчаного слоя средней крупности (указать толщину)	
	Устройство оснований из щебня фракционого (указать толщину)	
	Слой мелкозернистого песка (указать толщину)	
	Устройство покрытий из брусчатки по готовому подстилающему слою с заполнением швов песком	
	Устройство песчаного слоя (указать толщину)	
	Устройство подстилающих и выравнивающих слоев оснований из песчано-гравийной смеси	Указать толщину
	Устройство однослойных оснований (указать толщину) из фракционного щебня, уложенного по способу "заклинки"	
	Розлив вяжущих материалов	
	Устройство ограждений (для всех типов):	
	Бурение ям	
	Устройство бетонной подготовки	
	Мусорные площадки: устройство подстилающих и выравнивающих слоев оснований из щебня	
	Устройство бетонного основания под мусорную площадку	
	Армирование подстилающих слоев и набетонок	

Изм.	Кол.уч	Лист	№ док	Подпись	Дата
ГИП		Оспанова А.			
Разработал		Некипелова К.			
Проверил		Бикбаева Р.			
Н.контр.					

19-3-03/18 - ГП

" Капитальный ремонт 20 дворов территорий Турксибского района города Алматы"

Благоустройство двора по адресу: ул. Дунентаева, 4а

Стадия	Лист	Листов
РП	11	11

Перечень работ, подлежащих освидетельствованию скрытых работ

АСТАНА ПРОЕКТ СЕРВИС

ГСЛ № 13001169

PDF создан с пробной версией pdfFactory Pro www.pdffactory.com

Ведомость рабочих чертежей основного комплекта

№	Наименование	Примечание
1	Общие данные	
2	План демонтажных работ, М1:500	
3	Разбивочный план, М1:500	
4	План покрытий, М1:500	
5	План озеленения. План расстановки МАФ М 1:500	
6	Конструкции покрытий тип 1...5	
7	Ограждение детских площадок и палисадников. Тип-1	
8	Ограждение бельевой площадки. Тип-2	
9	Деталь сопряжения тротуара (образец)	
10	Эскиз деревянного борта детской площадки	
11	Перечень работ, подлежащих освидетельствованию скрытых работ	

Ведомость основных комплектов рабочих чертежей

Обозначение	Наименование	Примечание
ПЗ	Пояснительная записка	
ГП	Генеральный план	
ЭН	Наружные сети электроосвещения	
СД	Сметная документация	
	Альбом малых архитектурных форм	

Ведомость ссылочных и прилагаемых документов

Обозначение	Наименование	Примечания
	Ссылочные документы	
СПДС. ГОСТ 21.508-93	Правила выполнения рабочей документации	
	генеральных планов предприятий, сооружений	
	и жилищно-гражданских объектов	
СН РК 3.01-01-2013	Градостроительства. Планировка и застройка	
	городских и сельских населенных пунктов.	
РДС РК 3.01-05-2001	Градостроительство. Планировка и застройка	
	населенных мест с учетом потребностей инвалидов	
	и других маломобильных групп населения	

Технико-экономические показатели

№	Наименование	количество	
		$м^2$	%
1	Площадь участка	1745,01	100
2	Площадь покрытий, всего:	907,68	52
	асфальтобетонное покрытие (восстановление)	640,22	
	брусчатое покрытие тротуаров, бельевой площадки и места для тихого отдыха	71,95	
	песчаное покрытие детской площадки	9	
	резиновое покрытие детских и пимнастических площадок	186,51	
3	Площадь озеленения, всего:	837,33	48
	в том числе: газона	837,33	

1.Общие данные

1.1 Данный проект разработан ТОО "АСТАНА ПРОЕКТ СЕРВИС" на основании:

- Задания на проектирование от 25.04.18 г, утвержденного акимом Турксибского района г. Алматы;
- Утвержденного Заказчиком эскизного проекта;
- Топографо-геодезической съемки М1:500, выполненной 29.03.18 г. ТОО "АСТАНА ПРОЕКТ СЕРВИС" Государственная лицензия на изыскательскую деятельность №13001168 от 21.02.2013 г.

Технические решения, принятые в рабочих чертежах соответствуют требованиям экологических, санитарно-гигиенических, противопожарных и других норм, действующих на территории Республики Казахстан и обеспечивают безопасную для жизни и здоровья людей эксплуатацию объекта при соблюдении мероприятий, предусмотренных рабочими чертежами.

Главный инженер проекта Оспанова А.С.

Изм.	Кол.уч	Лист	№ док	Подпись	Дата
ГИП		Оспанова А.			
Разработал		Некипелова К.			
Проверил		Бикбаева Р.			
Н.контр.					

19-3-03/18 - ГП

" Капитальный ремонт 20 дворов территорий Турксибского района города Алматы"

Благоустройство двора по адресу: мкр. "Жулдыз 2", 25

Стадия	Лист	Листов
РП	1	11

Общие данные

АСТАНА ПРОЕКТ СЕРВИС

ГСЛ № 13001169

PDF создан с пробной версией pdfFactory Pro www.pdffactory.com

План демонтажных работ, М1:500

Экспликация зданий и сооружений

Номер на плане	Наименование	Примечание
1	Жилой дом	существующ.
2	Бельевая площадка	существующ.

Ведомость демонтажных работ

Условное изобра-жение	Наименование	Едизм	Кол-во	Масса ед., кг	Примечание
	Бортовой камень БР 100.30.15	п.м.	286,89	108	30984,12 кг.
	Бортовой камень БР 100.20.08	п.м.	30,57	38	1161,66 кг.
	Металлическая конструкция для сушки белья	шт.	2	80	160 кг.

Условные обозначения:

- Граница благоустройства
- Существующие здания
- Существующий бордюр БР100.30.15
- Существующий бордюр БР100.20.8
- Демонтаж

Внимание!
Подземные коммуникации!
Перед началом производства работ вызвать представителей владельцев коммуникаций!

Изм.	Кол.уч	Лист	№ док	Подпись	Дата

19-3-03/18 - ГП

" Капитальный ремонт 20 дворов территорий Турксибского района города Алматы"

ГИП	Оспанова А.		
Разработал	Некипелова К.		
Проверил	Бикбаева Р.		
Н.контр.			

Благоустройство двора по адресу: мкр. "Жулдыз 2", 25

Стадия	Лист	Листов
РП	2	11

План демонтажных работ, М1:500

АСТАНА ПРОЕКТ СЕРВИС

ГСЛ № 13001169

PDF создан с пробной версией pdfFactory Pro www.pdffactory.com

Разбивочный план, М1:500

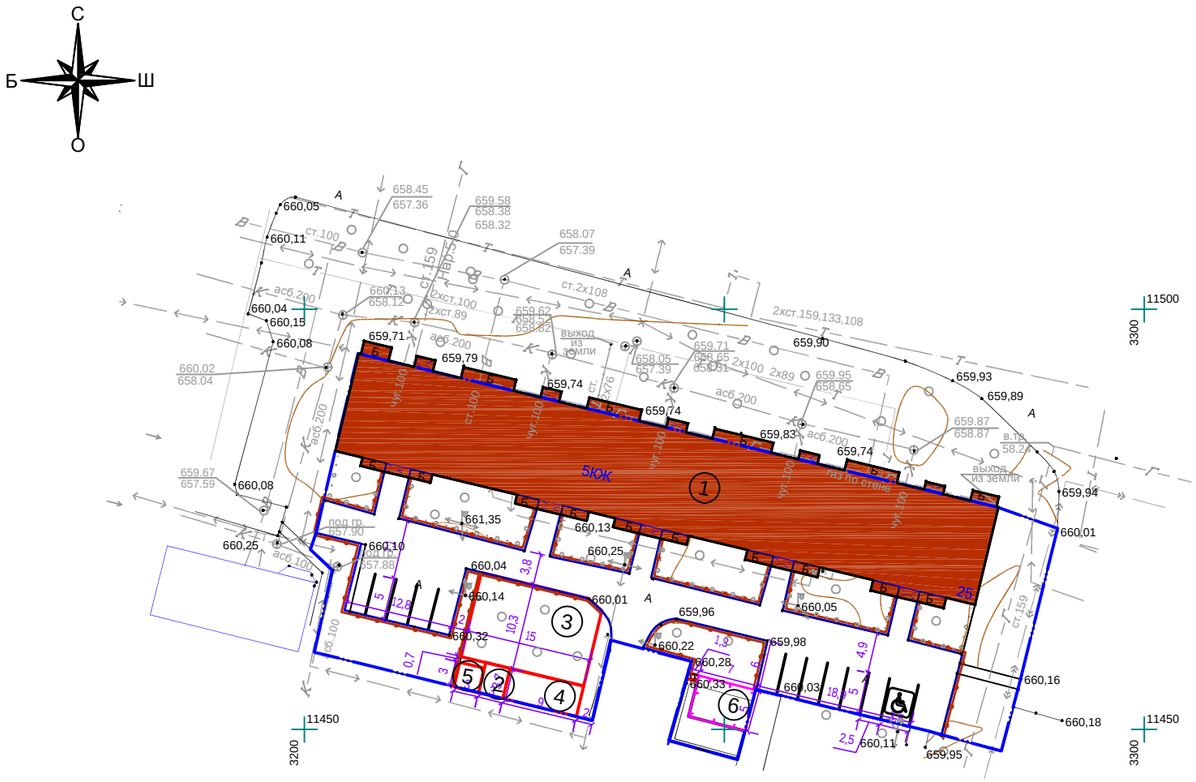

Экспликация зданий и сооружений

Номер на плане	Наименование	Примечание
1	Жилой дом	существующ.
2	Зона тихого отдыха	проектир.
3	Детская площадка с резиновым покрытием	проектир.
4	Гимнастическая площадка с резиновым покрытием	проектир.
5	Детская площадка с песчаным покрытием	проектир.
6	Бельевая площадка из брусчатки	проектир.

ТОО "АСТАНА ПРОЕКТ СЕРВИС"		
Тапсырыс беруші Заказчик	РГП на ПХВ "Еңбек"	
Директор		Несипбаев М.К.
Исполнитель		Мұса Ш.
Күні Дата	29 наурыз март 2018 жыл год	

Условные обозначения:

- Граница благоустройства
- Существующие здания
- Проектируемый бордюр БР100.30.15
- Проектируемый бордюр БР100.20.8
- Проектируемое ограждение тип 1
- Проектируемое ограждение тип 2
- Парковочное место для МГН

Внимание!
Подземные коммуникации!
Перед началом производства работ вызвать представителей владельцев коммуникаций!

Изм.	Кол.уч	Лист	№ док	Подпись	Дата
ГИП		Оспанова А.			
Разработал		Некипелова К.			
Проверил		Бикбаева Р.			
Н.контр.					

19-3-03/18 - ГП

" Капитальный ремонт 20 дворов территорий Турксибского района города Алматы"

Благоустройство двора по адресу: мкр. "Жулдыз 2", 25

Стадия	Лист	Листов
РП	3	11

Разбивочный план, М1:500

АСТАНА ПРОЕКТ СЕРВИС
ГСЛ № 13001169

PDF создан с пробной версией pdfFactory Pro www.pdffactory.com

План покрытий, М1:500

Экспликация зданий и сооружений

Номер на плане	Наименование	Примечание
1	Жилой дом	существующ.
2	Зона тихого отдыха	проектир.
3	Детская площадка с резиновым покрытием	проектир.
4	Гимнастическая площадка с резиновым покрытием	проектир.
5	Детская площадка с песчаным покрытием	проектир.
6	Бельевая площадка из брусчатки	проектир.

Ведомость тротуаров, дорожек и площадок

Условное изобра-жение	Наименование	Тип	Ед.изм.	Кол-во	Примечание
тип 1	Асфальтобетонное покрытие	1	$м^2$	640,22	восстанов.на сущ.
тип 2	Детская площадка	2	$м^2$	153,21	
тип 3	Гимнастическая площадка с резиновым покрытием	3	$м^2$	33,30	
тип 4	Детская площадка с песчаным покрытием	4	$м^2$	9	
	Бельевая площадка для сушки белья из брусчатки	5	$м^2$	35	укладка новой брусчатки
	Место тихого отдыха из брусчатки	5	$м^2$	11,10	укладка новой брусчатки
	Тротуарное покрытие из брусчатки	5	$м^2$	25,85	укладка новой брусчатки
	Разметка площадок для парковки автомобилей		п.м.	55	
	Бортовой камень БР 100.30.15		п.м.	252,42	
	Бортовой камень БР 100.20.08		п.м.	69,14	
	Бортовой камень БР 100.20.08		п.м.	11,97	см.л. ГП-10

Условные обозначения:

- Граница подсчета объемов работ
- Существующие здания
- Проектируемый бордюр БР100.30.15
- Проектируемый бордюр БР100.20.8
- Ограждение детских площадок и палисадников тип 1
- Ограждение бельевой площадки тип 2
- Ограждение бельевой площадки тип 2
- Парковочное место для МГН

1. *Согласно СН РК* ***3.01-05-2013*** *«Благоустройство территорий населенных пунктов» в местах пересечения проездов и пешеходных дорожек с тротуарами, подходами к площадкам и проездами бортовые камни необходимо заглубить с устройством плавных примыканий для обеспечения проезда детских, инвалидных колясок, санок, а также въезда транспортных средств. Проектом предусмотрено утопление бортового камня, тем самым выполнение съезда для колясок (санок) с ремонтируемой тротуарной части.*

Условное обозначение пандуса - ■

2. *Данный лист смотреть совместно с л. ГП-**6.***

Изм.	Кол.уч.	Лист	№ док	Подпись	Дата
ГИП		Оспанова А.			
Разработал		Некипелова К.			
Проверил		Бикбаева Р.			
Н.контр.					

19-3-03/18 - ГП

" Капитальный ремонт 20 дворов территорий Турксибского района города Алматы"

Благоустройство двора по адресу: мкр. "Жулдыз 2", 25

Стадия	Лист	Листов
РП	4	11

План покрытий, М1:500

АСТАНА ПРОЕКТ СЕРВИС

ГСЛ № 13001169

PDF создан с пробной версией pdfFactory Pro www.pdffactory.com

План озеленения. План расстановки МАФ, М1:500

Ведомость малых архитектурных форм

№	Наименование	Обозначение	Кол-во	Обозначение типового проекта/СНиПа
1	1213 - Урна металлическая оцинкованная		8	Каталог ТОО "КСИЛ"
2	2211 - Диван на металлических ножках		8	Каталог ТОО "КСИЛ"
3	4192 - Карусель для детей от 3-х до 12 лет		1	Каталог ТОО "КСИЛ"
4	5118 - Детский игровой комплекс для детей от 3 до 7 лет		1	Каталог ТОО "КСИЛ"
5	4304 -Домик-беседка для детей от 2 лет и старше		1	Каталог ТОО "КСИЛ"
6	4105 - Качалка балансир "Средняя" для детей от 3х до 12 лет		1	Каталог ТОО "КСИЛ"
7	4250 - Песочница ромашка		1	Каталог ТОО "КСИЛ"
8	4155 - Качели на мет. стойках с гибкой подвеской "Большие"двухместные для детей 3-х до 12 лет		1	Каталог ТОО "КСИЛ". Качели предусмотрены с гибк.подв.: одна шт. - для детей от 1 до 3 лет, вторые - для детей от 3 до 12 лет
9	2604 - Стол со скамьями и навесом		1	Каталог ТОО "КСИЛ"
10	4201 - Горка "Мини"		1	Каталог ТОО "КСИЛ"
11	6443 - Брусья двойные, разноуровневые		1	Каталог ТОО "КСИЛ" Ручки и подножки тренажеров должны быть прорезинены
12	7536 - Тренажер для детей от 14 лет и старше		1	
13	7534 - Тренажер для детей от 14 лет и старше		1	
14	7532 - Тренажер для детей от 14 лет и старше		1	
15	7530 - Тренажер для детей от 14 лет и старше		1	
16	Ограждение детских площадок и палисадников тип 1, п.м.		217,21	см.л. ГП-7
17	Ограждение бельевой площадки тип 2, п.м.		24	см.л. ГП-8

Ведомость элементов озеленения

№	Наименование	Ед.изм.	Кол-во	Примечание
1	Газон	$м^2$	837,33	посев семян на $1м^2$ - 40гр. травосмеси
2	Санитарная обрезка деревьев	шт.	5	

Условные обозначения:

- Граница благоустройства
- Существующие здания
- Ограждение детских площадок и палисадников тип 1
- Ограждение бельевой площадки тип 2
- Парковочное место для МГН
- Проектируемый газон

1. *Для устройства газона засыпку растительного слоя* ***(****перегной/чернозем****)*** *производить на высоту* ***0,15*** *метра****.***
2. *Данный лист смотреть совместно с л.* ***ГП-3***

Изм.	Кол.уч	Лист	№ док	Подпись	Дата
ГИП		Оспанова А.			
Разработал		Некипелова К.			
Проверил		Бикбаева Р.			
Н.контр.					

19-3-03/18 - ГП

" Капитальный ремонт 20 дворов территорий Турксибского района города Алматы"

Благоустройство двора по адресу: мкр. "Жулдыз 2", 25

Стадия	Лист	Листов
РП	5	11

План озеленения. План расстановки МАФ, М1:500

АСТАНА ПРОЕКТ СЕРВИС

ГСЛ № 13001169

PDF создан с пробной версией pdfFactory Pro www.pdffactory.com

Асфальтобетонное покрытие проездов (восстановление дорожной одежды проездов на сущ.покрытие) тип 1 М1:10

Мелкозернистый асфальтобетон на 100% площади	
типа Б, марки II СТ РК 1225-2013	0,05м
Розлив битума 0,9 кг/м2 на 40% площади	
Крупнозернистый асфальтобетон на 30% площади	
типа Б, марки II СТ РК 1225-2013	0,05м
Выравнивание щебнем фр.20-40мм М1000,	
СТ РК 1284-2004 на 30% площади	0,2м

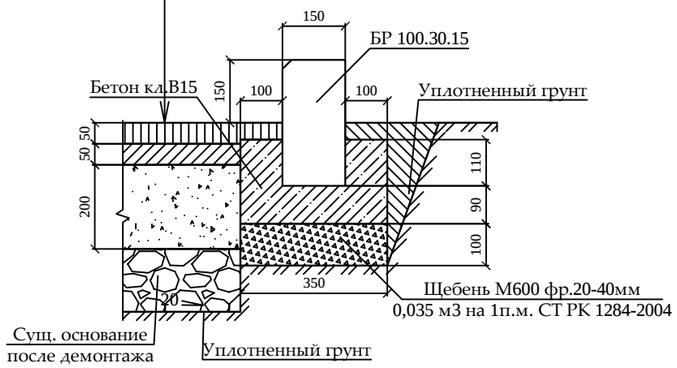

Резиновое покрытие детской площадки тип 2 М1:10

Резиновое покрытие Мастерфайбр	до 0,01 м
Средний слой (грунтовка)	
Горячий мелкозернистый плотный асфальтобетон	
марки II тип В СТ РК 1225-2013	0,05 м
Щебень из плотных горных пород для стр. раб.	
М1000, фр. 20-40 мм СТ РК 1284-2004	0,25 м
Уплотненный грунт	

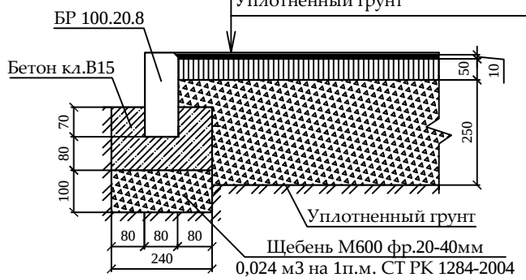

Резиновое покрытие гимнастической площадки тип 3 М1:10

Резиновое покрытие Мастерфайбр	до 0,01 м
Средний слой (грунтовка)	
Горячий мелкозернистый плотный асфальтобетон	
марки II тип В СТ РК 1225-2013	0,05 м
Щебень из плотных горных пород для стр. раб.	
М1000, фр. 20-40 мм СТ РК 1284-2004	0,25 м
Уплотненный грунт	

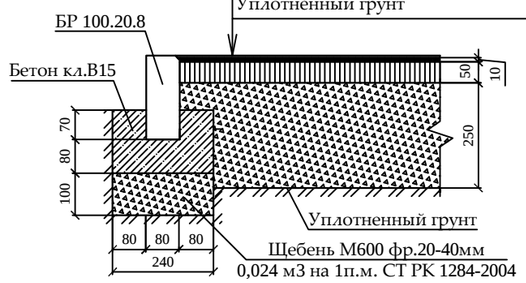

Детская площадка с песчаным покрытием тип 4 М1:10

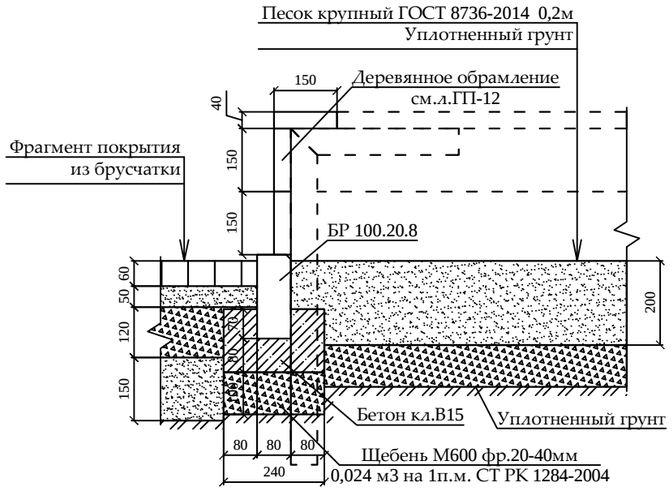

Тротуарное покрытие из брусчатки, бельевой площадки из брусчатки и места для тихого отдыха из брусчатки тип 5 М1:10

Фигурная цветная брусчатка с заполнением	
швов песком м/з ГОСТ 17608-91	0,06 м
Слой из мелкозернистого песка ГОСТ 8736-2014	0,05 м
Щебень М800, фр.5-10мм, 40-70 мм, СТ РК 1284-2004	0,12 м
Песок средней крупности ГОСТ 8736-2014	0,15 м
Уплотненный грунт	

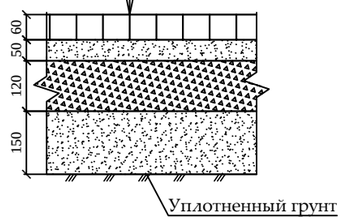

1. *При замене бортового камня предусмотреть демонтаж а/б с одной стороны БК объемом* ***0,1*0,1*** *м****3*** *на* ***1*** *п.м. бортового камня.*
2. *Вывоз мусора и вывоз грунта производить на свалку и отвал соответственно на расстояние* ***50*** *км.*
3. *Приготовление и укладка резинового покрытия на детских, спортивных и гимнастических площадках обязательно производить механизированным способом с использованием специализированной техники согласно ПОС.*
4. *Нанесение и вчесывание кварцевого песка и резинового гранулята в искусственное покрытие производить механизированным способом с использованием специализированной техники согласно ПОС.*
5. *До начала производства работ пригласить коммунальные службы.*

Изм.	Кол.уч	Лист	№ док	Подпись	Дата	19-3-03/18 - ГП		
						" Капитальный ремонт 20 дворов территорий Турксибского района города Алматы"		
ГИП		Оспанова А.				Благоустройство двора по адресу: мкр. "Жулдыз 2", 25	Стадия	Лист	Листов
Разработал		Некипелова К.					РП	6	11
Проверил		Бикбаева Р.				Конструкции покрытий тип 1...5	АСТАНА ПРОЕКТ СЕРВИС		
Н.контр.							ГСЛ № 13001169		

PDF создан с пробной версией pdfFactory Pro www.pdffactory.com

Ограждение детских площадок и палисадников Тип-1

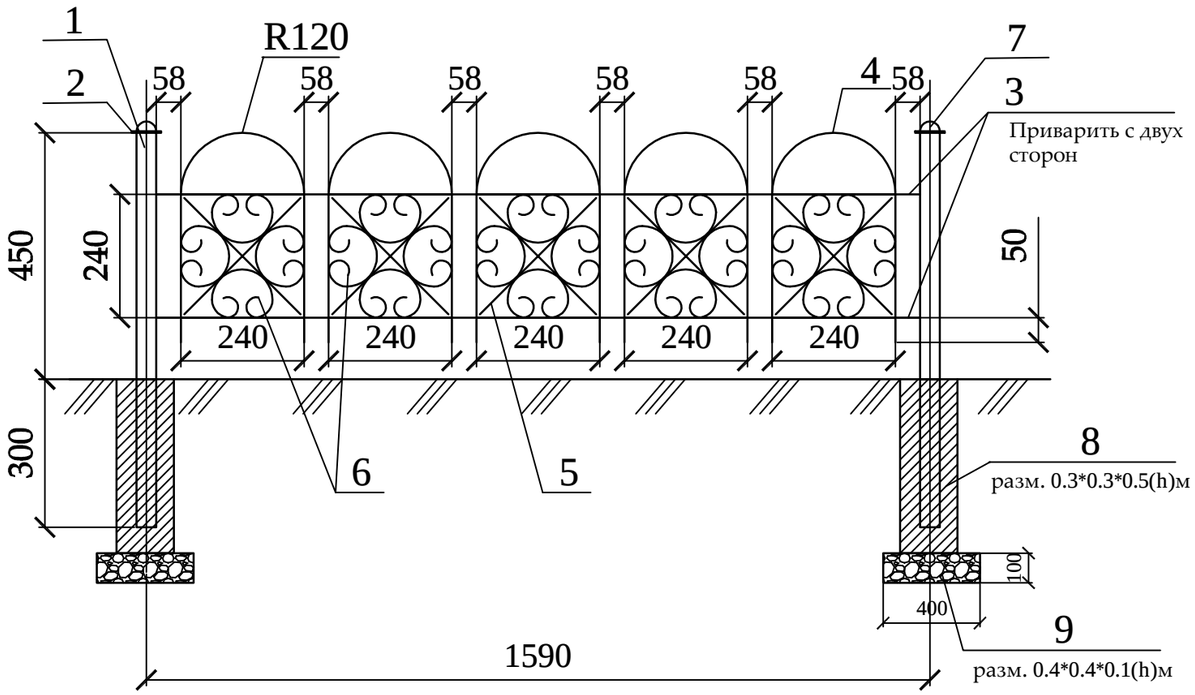

Спецификация
(на один элемент ограждения и одну опору)

Поз.	Обозначение	Наименование	Кол.	Масса ед., кг	Приме-чание
		Тип-1	137		шт.
1	ГОСТ 8645-68	Труба профильная 40х40х3, L=750	1	2,17	2,17 кг
2	ГОСТ 6009-74	Лист 70х2, L=70	1	0,075	0,075 кг
3	ГОСТ 2590-88	Прокат круглый Ø12, L=1550	4	1,37	5,48 кг
4	ГОСТ 2590-88	Прокат круглый Ø12, L=960	5	0,85	4,25 кг
5	ГОСТ 6009-74	Лист 12х3, L=330	10	0,093	0,93 кг
6	ГОСТ 6009-74	Лист 12х3, L=750	20	0,21	4,2 кг
7	ГОСТ 19903-90*	Лист $\frac{\text{-3х50 ГОСТ 6009-74}}{\text{С235 ГОСТ 27772-88*}}$, L=50 мм	1	0,058	0,0,58 кг
8		Бетон класса В15			V=0,045 м3
9		Щебень фр. 20-40мм			V=0,016 м3

Стойка

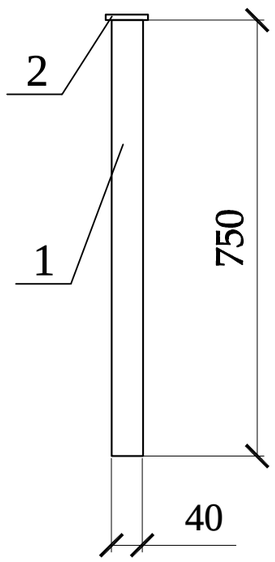

Фрагмент узора

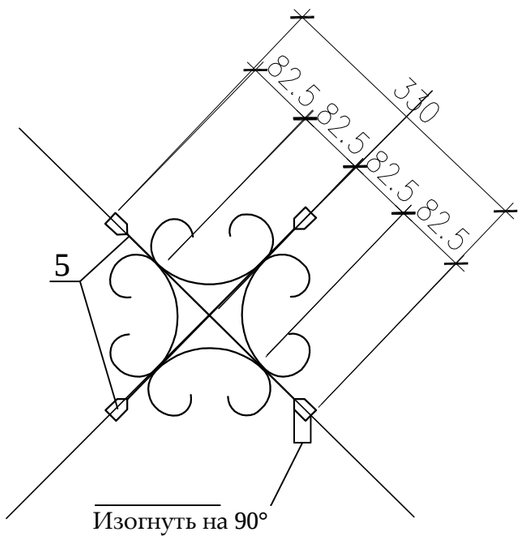

Деталь поз.6

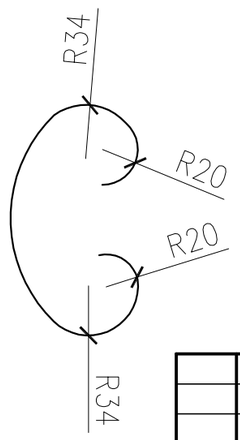

Деталь поз.2

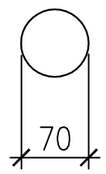

Деталь поз.7

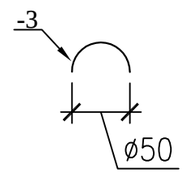

1. Стойки ограждения устанавливать на расстоянии 30-50 см от бордюра.
2. Металлические конструкции изготовить из стали С245.
3. Сварку вести электродами типа Э-42 по ГОСТ 9467-75 в соответствии с требованиями ГОСТ 10922-2012. Все сварные швы h=6мм.
4. Все стальные конструкции окрасить эмалью ПФ-115 ГОСТ 6465-76* за два раза по грунтовке ГФ-021 ГОСТ 25129-82* в соответствии с главой СН РК 2.01-01-2013 "Защита строительных конструкций от коррозии".
5. Цвет ограждения согласовать с заказчиком.

Изм.	Кол.уч	Лист	№ док	Подпись	Дата
ГИП		Оспанова А.			
Разработал		Некипелова К.			
Проверил		Бикбаева Р.			
Н.контр.					

19-3-03/18 - ГП

" Капитальный ремонт 20 дворов территорий Турксибского района города Алматы"

Благоустройство двора по адресу: мкр. "Жулдыз 2", 25

Стадия	Лист	Листов
РП	7	11

Ограждение детских площадок и палисадников Тип-1

АСТАНА ПРОЕКТ СЕРВИС

ГСЛ № 13001169

PDF создан с пробной версией pdfFactory Pro www.pdffactory.com

Ограждение бельевой Тип-2

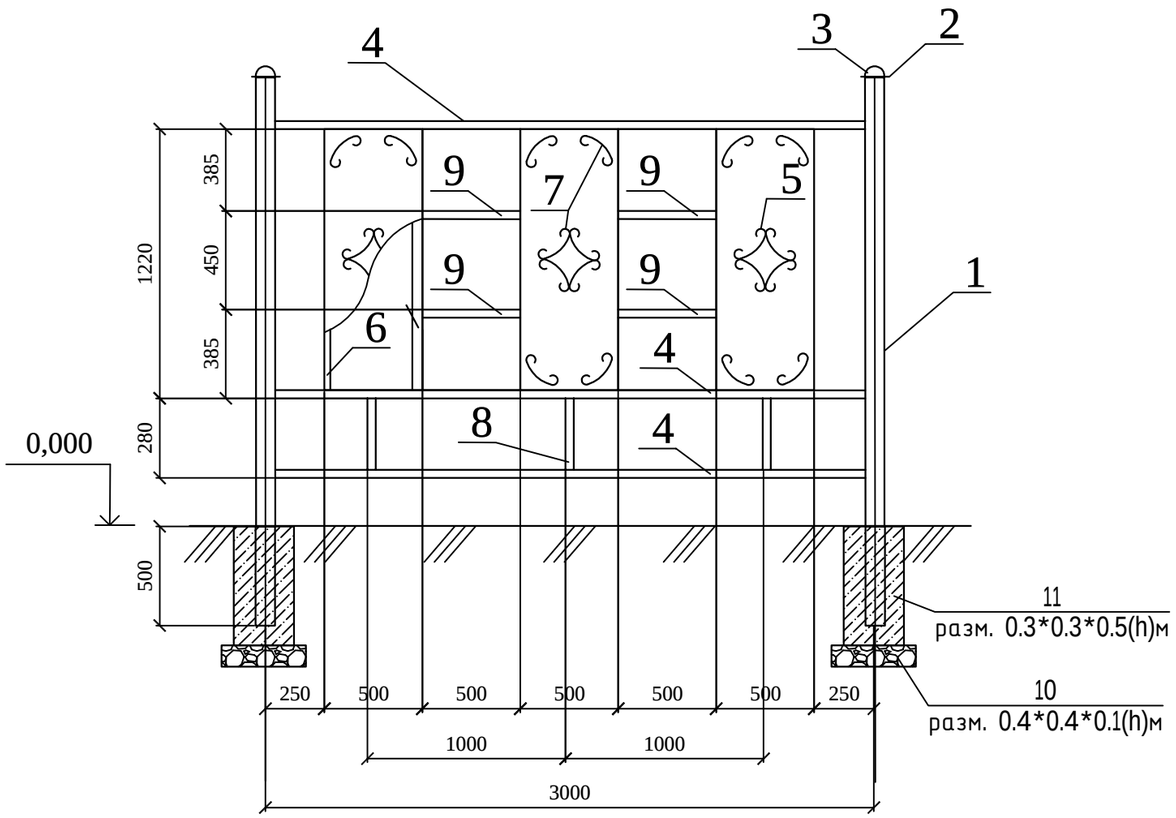

Дет-4

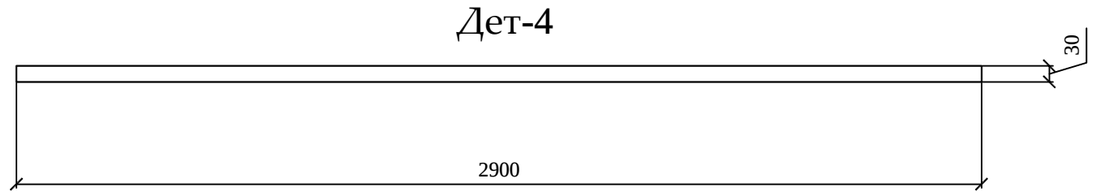

Спецификация
(на один элемент ограждения и одну опору)

Поз.	Обозначение	Наименование	Кол.	Масса ед., кг	Приме-чание
		Тип-2	8		шт.
1	ГОСТ 10704-91	Труба 75х4, L=2400	1	12,96	12,96
2		Лист -3х85 ГОСТ 6009-74* / С235 ГОСТ 27772-88*, L=85	1	0,17	0,17
3		Лист -3х75 ГОСТ 6009-74* / С235 ГОСТ 27772-88*, L=75	1	0,13	0,13
4	ГОСТ 8645-68	Труба профильная 30х30х2, L=2900	3	4,93	14,79
5		Лист -2х500 ГОСТ 19904-90* / С235 ГОСТ 27772-88*, L=1250	3	9,81	29,43
6	ГОСТ 8645-68	Труба профильная 30х30х2, L=1190	6	2,023	12,138
7		Полоса -2х12 ГОСТ 19904-90* / С235 ГОСТ 27772-88*, L=700	24	0,13	3,12
8	ГОСТ 8645-68	Труба профильная 30х30х2, L=250	3	0,42	1,26
9	ГОСТ 8645-68	Труба профильная 30х30х2, L=500	4	0,85	3,4
10		Щебень			V=0,016 м3
11		Бетон класса В15			V=0,045 м3

1. Металлические конструкции ограждений Т-1, Т-2, Т-3 изготовить из стали С245.
2. Сварку вести электродами типа Э-42 по ГОСТ 9467-75 в соответствии с требованиями ГОСТ 10922-2012. Все сварные швы h= 6мм.
3. Все стальные конструкции окрасить эмалью ПФ-115 ГОСТ 6465-76* за два раза по грунту ГФ-02 ГОСТ 25129-82* в соответствии с главой СН РК 2.01-01-2013 "Защита строительных конструкций от коррозии".

Дет-1

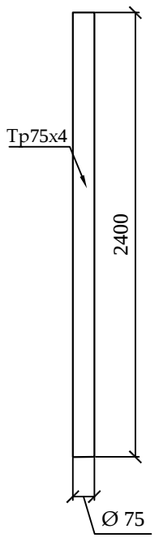

Дет-2

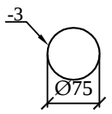

Дет-3

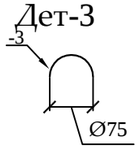

Дет-5

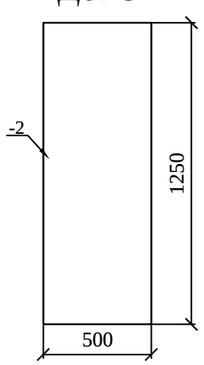

Дет-6

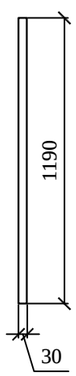

Дет-7

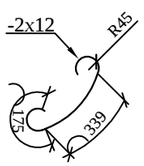

Дет-8

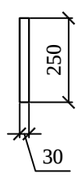

Дет-9

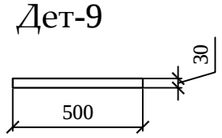

Изм.	Кол.уч	Лист	№ док	Подпись	Дата
ГИП		Оспанова А.			
Разработал		Некипелова К.			
Проверил		Бикбаева Р.			
Н.контр.					

19-3-03/18 - ГП

" Капитальный ремонт 20 дворов территорий Турксибского района города Алматы"

Благоустройство двора по адресу: мкр. "Жулдыз 2", 25

Стадия	Лист	Листов
РП	8	11

Ограждение бельевой Тип-2

АСТАНА ПРОЕКТ СЕРВИС

ГСЛ № 13001169

PDF создан с пробной версией pdfFactory Pro www.pdffactory.com

Общий вид 1

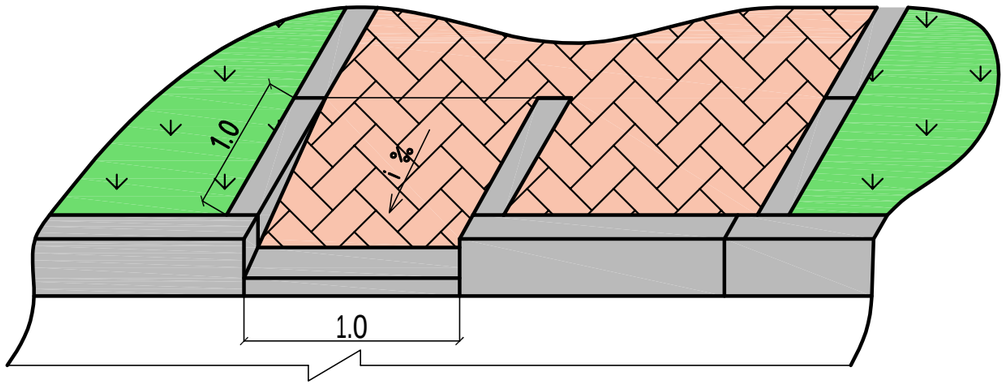

Общий вид 2

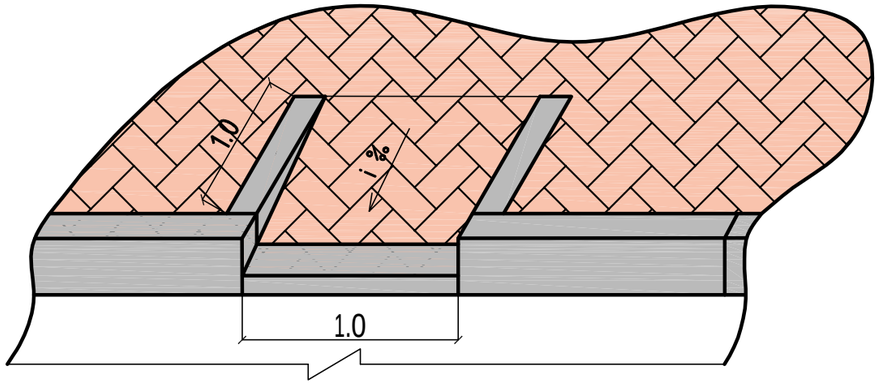

План

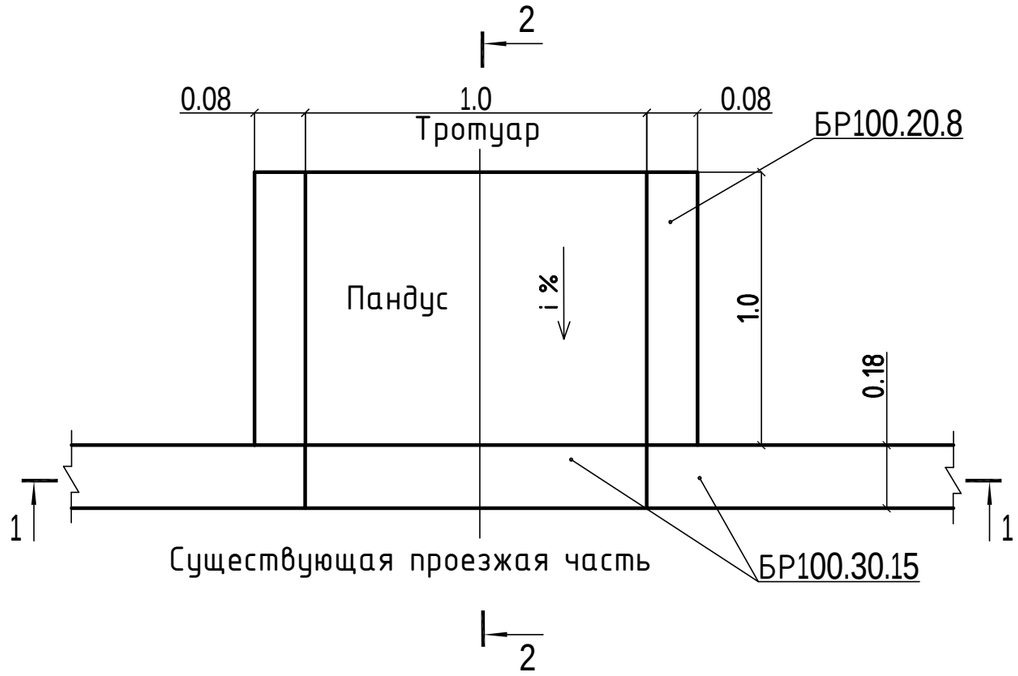

2 - 2

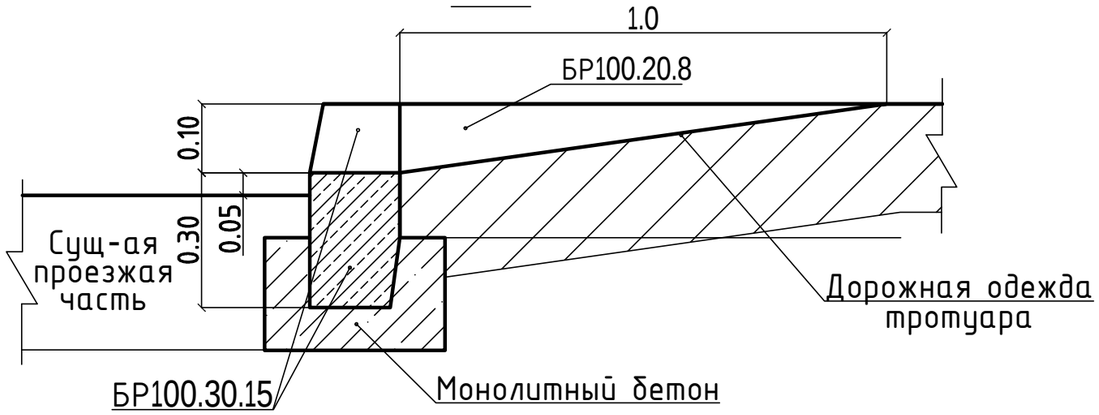

1 - 1

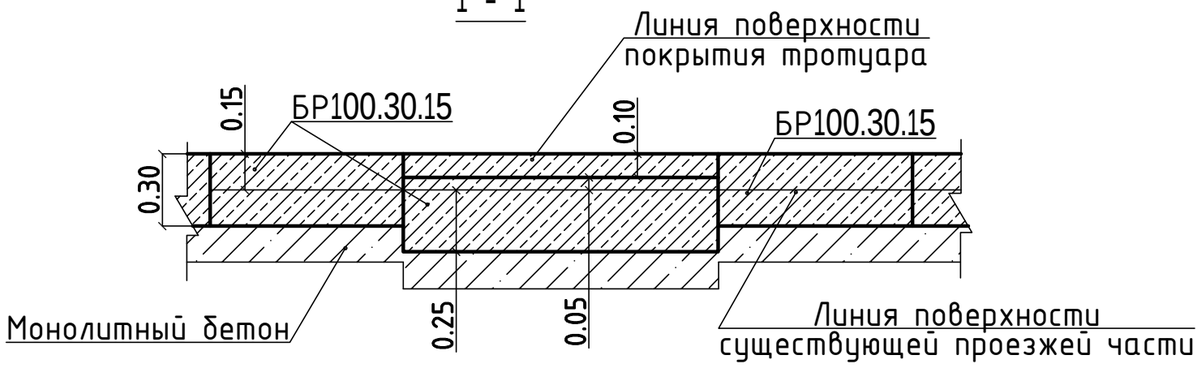

Изм.	Кол.уч	Лист	№ док	Подпись	Дата
ГИП		Оспанова А.			
Разработал		Некипелова К.			
Проверил		Бикбаева Р.			
Н.контр.					

19-3-03/18 - ГП

" Капитальный ремонт 20 дворов территорий Турксибского района города Алматы"

Благоустройство двора по адресу: мкр. "Жулдыз 2", 25

Стадия	Лист	Листов
РП	9	11

Деталь сопряжения тротуара (образец)

АСТАНА ПРОЕКТ СЕРВИС

ГСЛ № 13001169

PDF создан с пробной версией pdfFactory Pro www.pdffactory.com

План расположения элементов конструкции

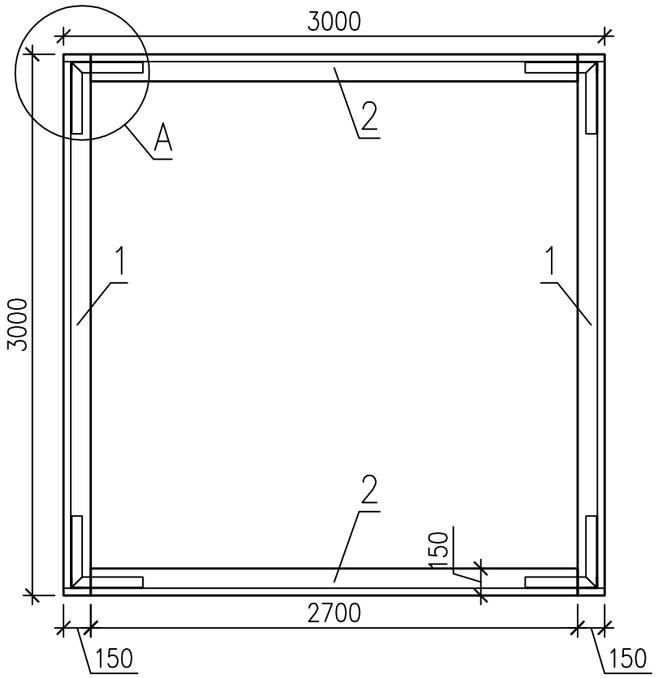

1-1

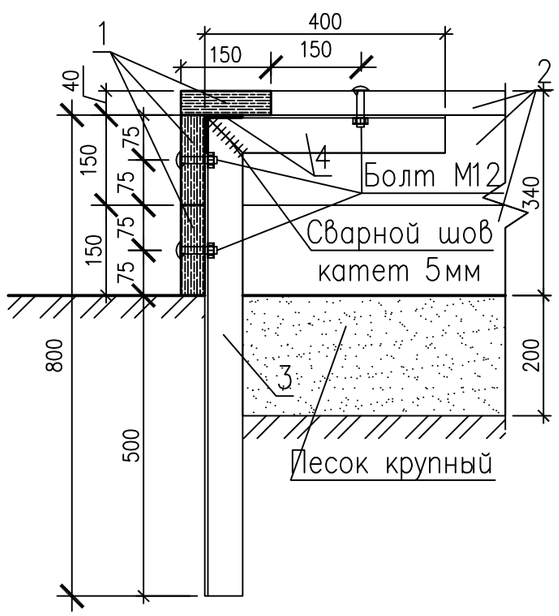

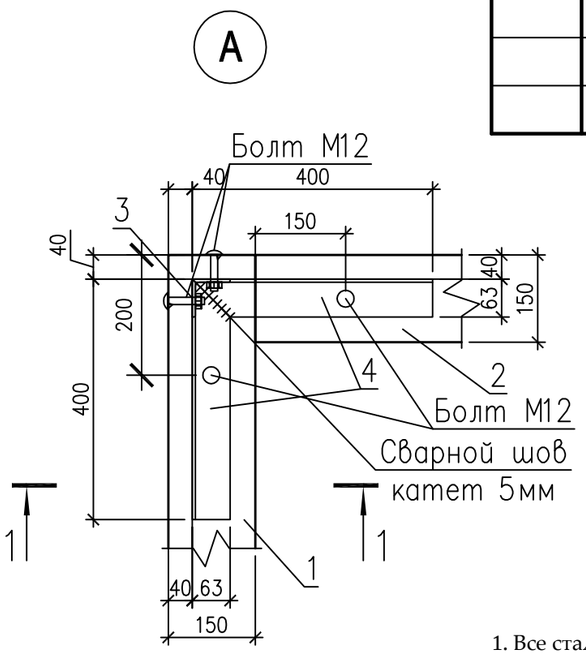

Спецификация элементов конструкции

Поз.	Обозначение	Наименование	Кол.	Масса ед.,кг.	Примеч.
1	ГОСТ 8486-86	Доска 40х150 мм L=3000	6		
2	ГОСТ 8486-86	Доска 40х150 мм L=2700	6		
3	ГОСТ 8509-93	Уголок 63х63х5 ГОСТ 8509-93 / С235 ГОСТ 27772-88* L=800	4	3.85	15.4
4	ГОСТ 8509-93	Уголок 63х63х5 ГОСТ 8509-93 / С235 ГОСТ 27772-88* L=400	8	1.92	15.4
	ГОСТ 7801-81	Болт М12х60	24		
	ГОСТ 5915-70	Гайка М12	24		

1. Все стальные конструкции окрасить эмалью ПФ-115 (черного цвета) ГОСТ 6465-76* за два раза по грунту ГФ-021 ГОСТ 25129-82* (общей толщиной 55 мкм) в соответствии с главойСН РК 2.01-01-2013 "Защита строительных конструкций от коррозии".
2. Все работы по сварке металлических конструкций, по сварке монтажных соединений строительных конструкций выполнить в соответствии со СН РК 5.03-07-2013 "Несущие и ограждающие конструкции" и других действующих нормативных и инструктивных документов.
3. Все деревянные изделия покрыть эмалью НЦ-132 ГОСТ6631-74 за два раза по грунту ГФ-021 ГОСТ 25129-82* (общей толщиной 55 мкм).

Изм.	Кол.уч	Лист	№ док	Подпись	Дата
ГИП		Оспанова А.			
Разработал		Некипелова К.			
Проверил		Бикбаева Р.			
Н.контр.					

19-3-03/18 - ГП

" Капитальный ремонт 20 дворов территорий Турксибского района города Алматы"

Благоустройство двора по адресу: мкр. "Жулдыз 2", 25

Стадия	Лист	Листов
РП	10	11

Эскиз деревянного борта детской площадки (песочницы)

АСТАНА ПРОЕКТ СЕРВИС

ГСЛ № 13001169

PDF создан с пробной версией pdfFactory Pro www.pdffactory.com

Перечень работ, подлежащих освидетельствованию скрытых работ

N п/п	Наименование	
	Разработка грунта	
	Устройство подстилающих слоев щебеночных	
	Установка бетонных бортовых камней (пореблика) сечением	
	Подъем колодцев до проектной отметки монолитным бетоном	
	Уплотнение дна корыта	
	Устройство дополнительного слоя основания из естественного щебня	Указать толщину
	Устройство однослойных оснований (указать толщину) из фракционного щебня, уложенного по способу "заклинки"	
	Розлив вяжущих материалов	
	Устройство покрытия из горячих а/б смесей крупнозернистых (указать толщину) на нижний слой	
	Устройство покрытия из горячих а/б смесей мелкозернистых (указать толщину) на верхний слой	
	Устройство песчаного слоя средней крупности (указать толщину)	
	Устройство оснований из щебня фракционого (указать толщину)	
	Слой мелкозернистого песка (указать толщину)	
	Устройство покрытий из брусчатки по готовому подстилающему слою с заполнением швов песком	
	Устройство песчаного слоя (указать толщину)	
	Устройство подстилающих и выравнивающих слоев оснований из песчано-гравийной смеси	Указать толщину
	Устройство однослойных оснований (указать толщину) из фракционного щебня, уложенного по способу "заклинки"	
	Розлив вяжущих материалов	
	Устройство ограждений (для всех типов):	
	Бурение ям	
	Устройство бетонной подготовки	
	Мусорные площадки: устройство подстилающих и выравнивающих слоев оснований из щебня	
	Устройство бетонного основания под мусорную площадку	
	Армирование подстилающих слоев и набетонок	

Изм.	Кол.уч	Лист	№ док	Подпись	Дата
ГИП		Оспанова А.			
Разработал		Некипелова К.			
Проверил		Бикбаева Р.			
Н.контр.					

19-3-03/18 - ГП

" Капитальный ремонт 20 дворов территорий Турксибского района города Алматы"

Благоустройство двора по адресу: мкр. "Жулдыз 2", 25

Стадия	Лист	Листов
РП	11	11

Перечень работ, подлежащих освидетельствованию скрытых работ

АСТАНА ПРОЕКТ СЕРВИС

ГСЛ № 13001169

PDF создан с пробной версией pdfFactory Pro www.pdffactory.com