ТОО "Саулет Тур"
ГСЛ № 17018422

ТОМ 3
АР (АРХИТЕКТУРНЫЕ РЕШЕНИЯ)

Договор №83

Разработка проектно-сметной
документации по строительству спортивной игровой площадки

Республика Казахстан
Костанайская область, город Рудный
Микрорайон 16

Директор Петров М.В.

И.о. руководителя
Тлеров Я.М.
10.12.18г.

Шымкент 2018г.

Общие данные

Настоящий проект разработан согласно СТ РК ГОСТ Р 52169-2009
Площадка располагается по адресу:Республика Казахстан Костанайская область, город Рудный Микрорайон 16
Размер проектируемой площадки 40х40м.

Проект состоит из благоустройства территории и 27 видов различных игровых и спортивных элементов (комплексов) предназначенных для досуга детей дошкольного, школьного и послешкольного возрастов.
В своем составе имеет:
- Лестничные комплексы
- Баскетбольное кольцо
- Футбольные ворота
- Детские развлекательные комплексы
- Песочницы
- Тренажеры
- Карусели
- Качели

Ведомость чертежей основного комплекта марки АР

Лист	Наименование	Примечание
1	Общие данные. Ведомость чертежей.	
2	План расстановки оборудования	
3	План ограждения	
4	Металлическая ограда из сетчатых панелей.	
5	Монтажные узлы. Узел 2. Разрезы 1-1,2-2.	
6	План. Каркас ворот. Створка ворот . Узел 3.	
7	Спецификация на одно полотно ворот, звено ограды	
8	Фундамент Ф-6 под ворота. Опалубка и армирование. Разрез 2-2, 3-3.	
9	Сетки С14. Петли П8. Спецификация стали на одно арматурное изделие. Закладные элементы М3, М4.Спецификация	
10	Ворота. Навес. Спецификация	
11	Защелка. детали.	
12	План покрытий	
13	Узлы фундаментов оборудования	

Отделочные работы

Металлические ворота и ограждения окрашиваются масляной краской на 2 раза. Окраска снарядов и игровых комплексов производится в заводских условиях и согласно типовым регламентам (от производителя)

Противопожарные мероприятия

Противопожарные мероприятия выполняются согласно СНиП 2.01.02.85* Противопожарные нормы. Степень огнестойкости сооружения - II

Защита строительных конструкций

Защита строительных конструкций выполнена согласно СНиП РК 2.01-19-2004 изд.2005г. "Защита строительных конструкций от коррозии"
Все металлические конструкции покрываются лакокрасочным покрытием в 2 слоя эмали ПФ ГОСТ 6464-76 по слою грунта ПФ 170

Охрана окружающей среды

Источники вредных выбросов в атмосферу в проектируемом объекте отсутствуют.

Согласовано: ОВ, ГП, ТХ, ТС, ВК, ЭЛ

Взам инв. N

Подпись и дата

Rev. / Изм.	Sheet / Лист	Docum. № / № докум	Signature / Подпись	Date / Дата	
					АР
					"Строительство спортивной игровой площадки" 16 мкр. г. Рудный
ГАП / СРЕ		Петров В.В.			Архитектурные решения — Стадия/Stage: Р; Лист/List: 1; Листов/Sheets: 12
Исполнил / Performed		Петров В.В.			Общие данные — ТОО "Саулет Тур"
Проверил / Checked		Петров В.В.			

Формат А3 Size A3

проспект Ленина

План расстановки оборудования

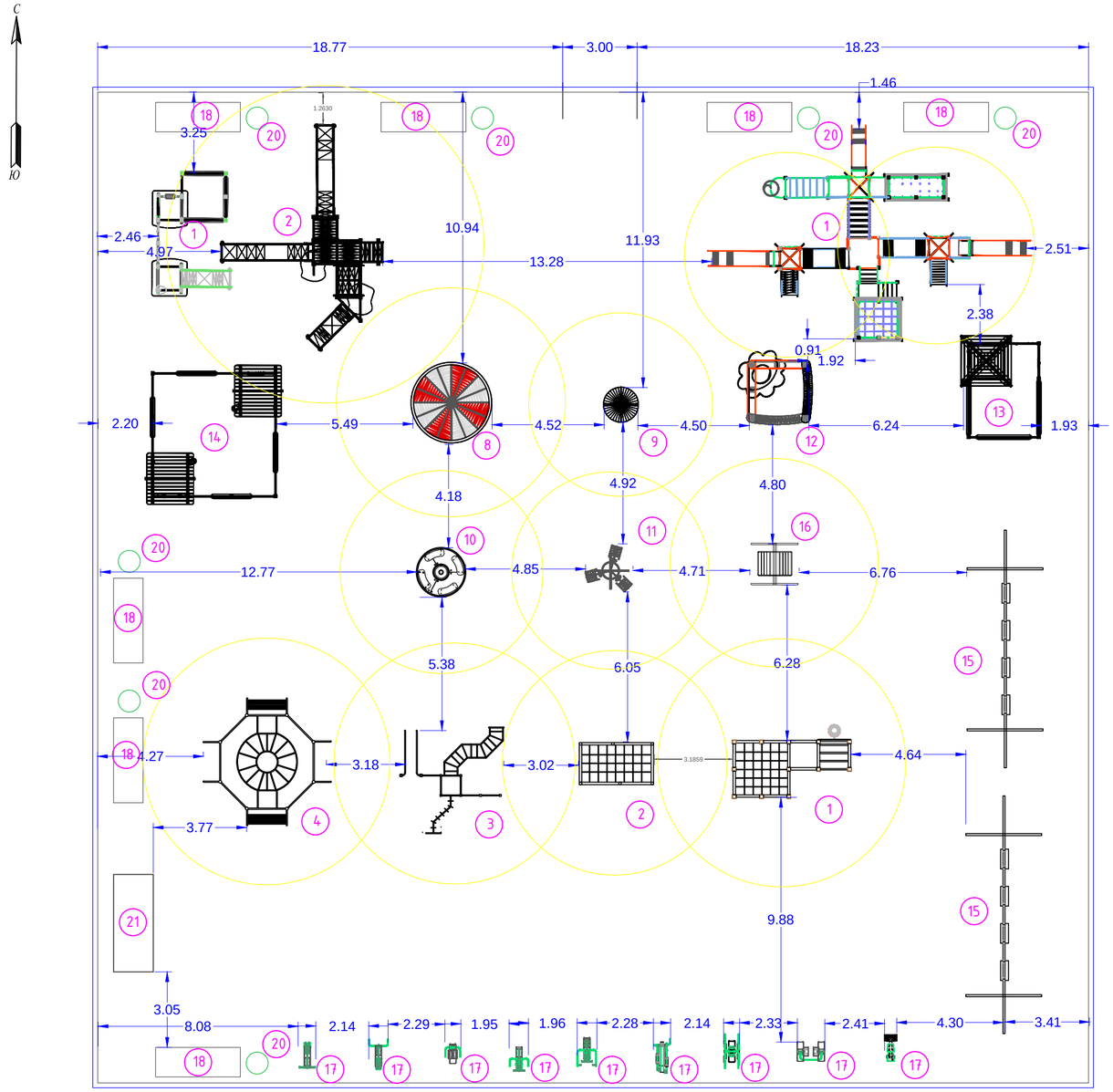

Ведомость малых архитектурных форм и переносных изделий

№	Производитель	Страна	Обозначение	Наименование	ед.изм	кол-во	Примечание
1	ТОО "Garant Sport"	Казахстан	GS2004	Лестн. комплекс с баскет.кольцом	шт	1	
2	ТОО "Garant Sport"	Казахстан	GS2003	Лестничный комплекс 1	шт	1	
3	ТОО "Garant Sport"	Казахстан	GS2005	Лестничный комплекс 2	шт	1	
4	ТОО "Garant Sport"	Казахстан	GS2005	Лестничный комплекс 3	шт	1	
5	ИП "ДАР"	Казахстан	ДГ-0200	Детский комплекс 1	шт	1	
6	ИП "ДАР"	Казахстан	ДГ-0890	Детский комплекс 2	шт	1	
7	ТОО НПП "Протон"	Казахстан	ДГ-0260	Детский комплекс 3	шт	1	
8	ИП "Шпенглер"	Казахстан	ДМКР-R1	Карусель 1	шт	1	
9	ТОО "Kaiser KZ"	Казахстан	ДМКР-R2	Карусель 2	шт	1	
10	ИП "Шпенглер"	Казахстан	ДР-R1	Карусель 3	шт	1	
11	ТОО "Kaiser KZ"	Казахстан	ДР-R2	Карусель 4	шт	1	
12	ТОО "Лисаковск"	Казахстан	V-5306	Песочница 1	шт	1	
13	ТОО "Skiff company LTD"	Казахстан	V-5306	Песочница 2	шт	1	
14	ТОО "Лисаковск"	Казахстан	V-5306	Песочница 3	шт	1	
15	ТОО "МЭР International"	Казахстан	УК-К1	Качели 1	шт	2	
16	ИП "ДАР"	Казахстан	УК-К3	Качели 2	шт	1	
17	ИП "Тутунчи Аввал О.А."	Казахстан	Гребля	Тренажер	шт	1	
17.2	ИП "Тутунчи Аввал О.А."	Казахстан	Брусья	Тренажер	шт	1	
17.3	ИП "Тутунчи Аввал О.А."	Казахстан	Пресс	Тренажер	шт	1	
17.4	ИП "Тутунчи Аввал О.А."	Казахстан	Жим ногами	Тренажер	шт	1	
17.5	ИП "Тутунчи Аввал О.А."	Казахстан	Лыжник	Тренажер	шт	1	
17.6	ИП "Тутунчи Аввал О.А."	Казахстан	Велотренажер	Тренажер	шт	1	
17.7	ИП "Тутунчи Аввал О.А."	Казахстан	2х поз.Тяга сверху	Тренажер	шт	1	
17.8	ИП "Тутунчи Аввал О.А."	Казахстан	2х поз. Штормовой руль	Тренажер	шт	1	
17.9	ИП "Тутунчи Аввал О.А."	Казахстан	2х поз. Пресс	Тренажер	шт	1	
18	ТОО "ZETA"	Казахстан	СТК-010769	Скамья	шт	8	
20	ТОО "ZETA"	Казахстан	PTZ-00749	Урна	шт	8	
21		Казахстан	86-010805-0201	Футбольные ворота	шт	1	

Согласовано: ОВ, ГП, ТХ, ТС, ВК, ЭЛ

Взам инв. N

Подпись и дата

Rev. / Изм.	Sheet / Лист	Docum. № / № докум	Signature / Подпись	Date / Дата
ГАП / CPE		Петров В.В.		
Исполнил / Performed		Петров В.В.		
Проверил / Checked		Петров В.В.		

АР

"Строительство спортивной игровой площадки"
16 мкр. г. Рудный

Архитектурные решения

Стадия / Stage	Лист / List	Листов / Sheets
Р	2	13

План расстановки оборудования

ТОО "Саулет Тур"

Формат А2 Size A2

Формат А2

План ограждения

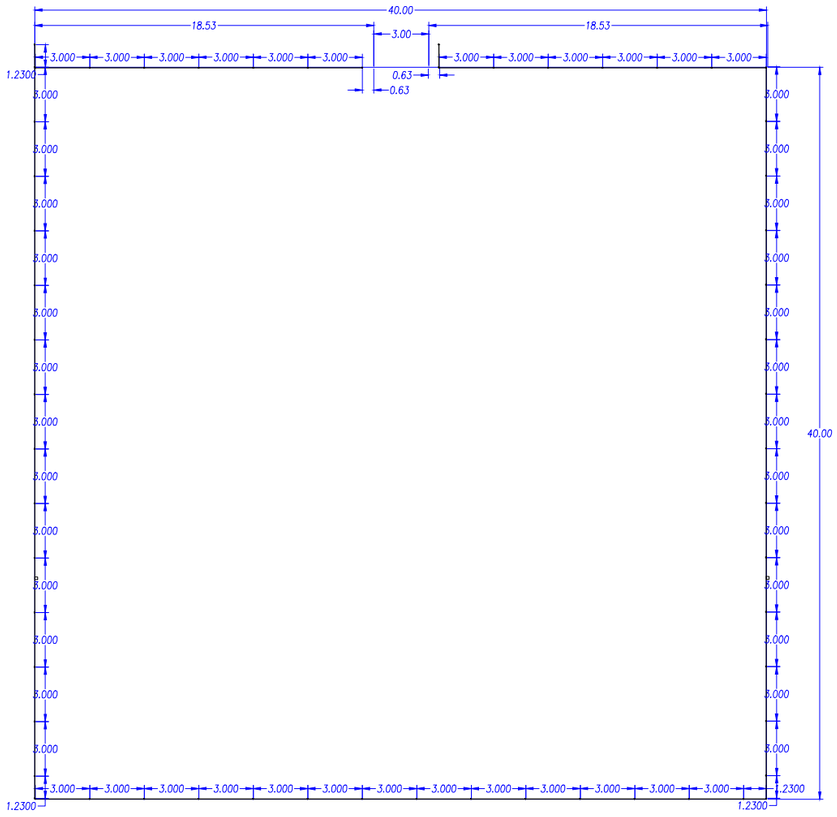

ЭЛЕМЕНТЫ ОГРАЖДЕНИЯ

№	Наименование	ед.изм	Кол-во
1	Общее кол-во секций	шт	56
2	Секций 3.000х2.000 (шир х выс)	шт	51
3	Секций 0.63х2.000 (шир х выс)	шт	3
4	Секций 0.22х2.000 (шир х выс)	шт	2
5	Стойки ограждения (включая ворота)	шт	57
6	Общая площадь ограждения	м2	308
7	Ворота 1500х2000мм (две створки)	шт	1

Подробнее спецификацию ограждения см. альбом АР.
листы 4,5,6,7.

Примечание
1. Количество полотен ограды – 56шт.
2. Количество секций ворот – 2шт.
3. Количество стоек ограды – 55шт.
4. Количество стоек ворот – 2 шт.
5. Общая длина ограды – 155,71 п.м.
6. Общая площадь секций ограждения – 308м2
7. Рахсод материалов на стойку огражды– бетон марки В7,5 – 0,05м3
8. Расход материалов на заделку фунд. блока – бетон марки В15 – 0,026м3
9. Выемка грунта под стойку для ограды V=0,09

					АР			
					"Строительство спортивной игровой площадки" 16 мкр. г. Рудный			
Rev. / Изм.	Sheet / Лист	Docum. № / № докум	Signature / Подпись	Date / Дата				
ГАП / CPE		Петров В.В.			Архитектурные решения	Стадия / Stage	Лист / List	Листов / Sheets
Исполнил / Performed		Петров В.В.				Р	3	13
Проверил / Checked		Петров В.В.			План ограждения	ТОО "Саулет Тур"		

Формат А3 Size A3

Формат А3

Металлическая ограда из сетчатых панелей.

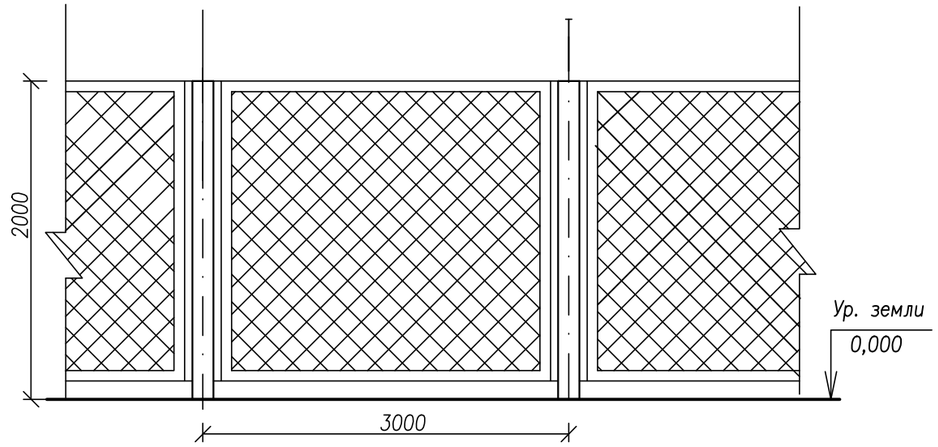

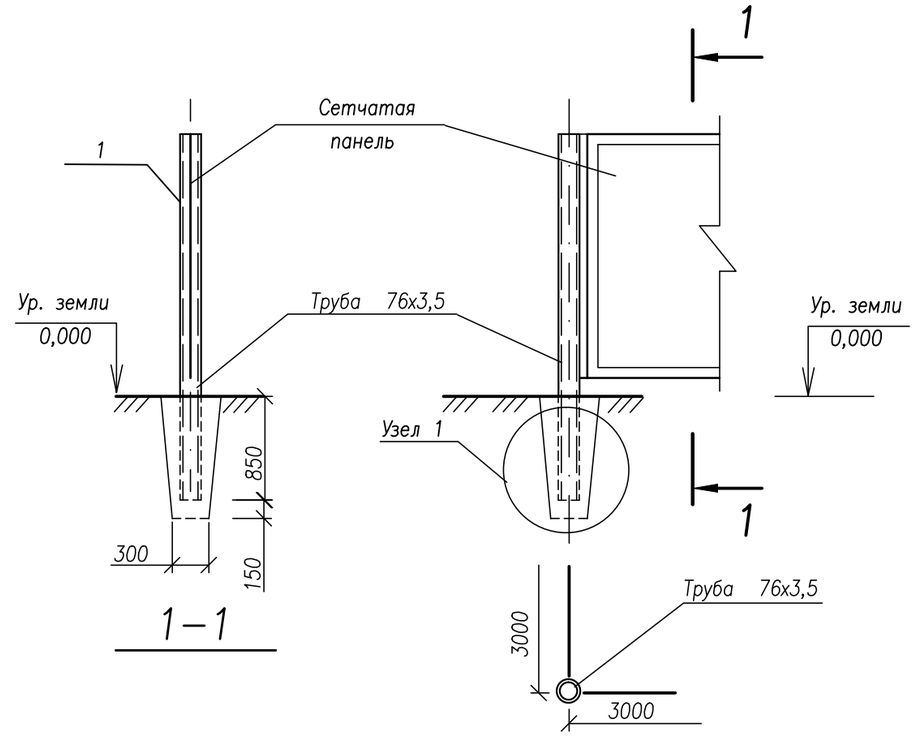

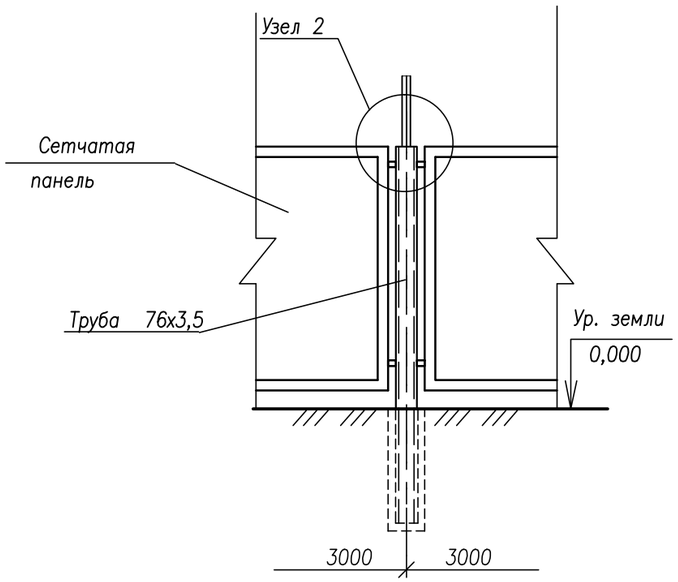

Узел 1

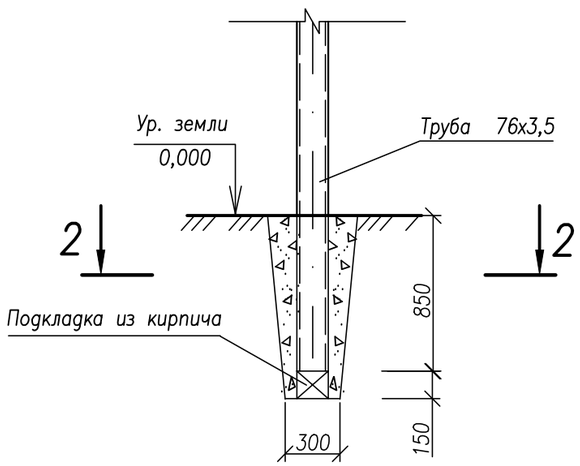

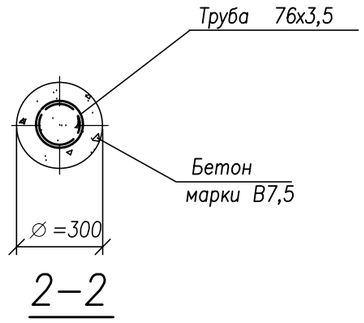

2–2

Примечание

1. Количество полотен ограды – 56шт.
2. Количество секций ворот – 2шт.
3. Количество стоек ограды – 55шт.
4. Количество стоек ворот – 2 шт.
5. Общая длина ограды – 155,71 п.м.
6. Общая площадь секций ограждения – 308м2
7. Рахсод материалов на стойку ограждЫ- бетон марки В7,5 – 0,05м3
8. Расход материалов на заделку фунд. блока – бетон марки В15 – 0,026м3
9. Выемка грунта под стойку для ограды V=0,09

Rev. / Изм.	Sheet / Лист	Docum. № / № докум	Signature / Подпись	Date / Дата	
					АР
					"Строительство спортивной игровой площадки" 16 мкр. г. Рудный
ГАП / СРЕ		Петров В.В.			Архитектурные решения
Исполнил / Performed		Петров В.В.			
Проверил / Checked		Петров В.В.			Металлическая ограда из сетчатых панелей. Схема примыкания звеньев. Узел1. Разрезы 1-1, 2-2.

Стадия / Stage	Лист / List	Листов / Sheets
Р	4	13

ТОО "Саулет Тур"

ИНВ. N° ПОДЛ. | ПОДП. И ДАТА | ВЗАМ. ИНВ. N°

Формат А3 Size A3

Формат А3

Монтажный узел ограды углового столба

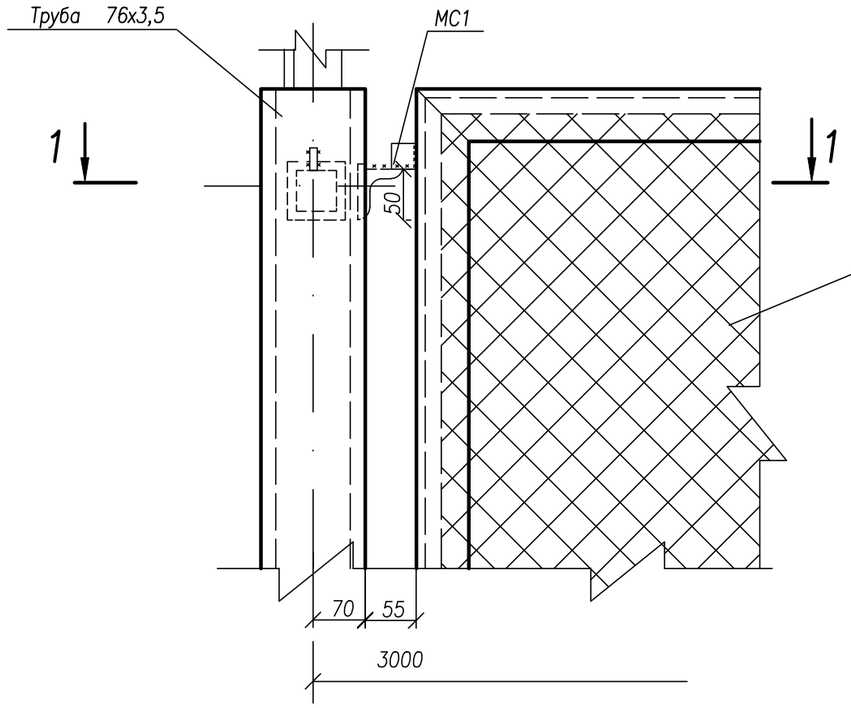

Узел 2

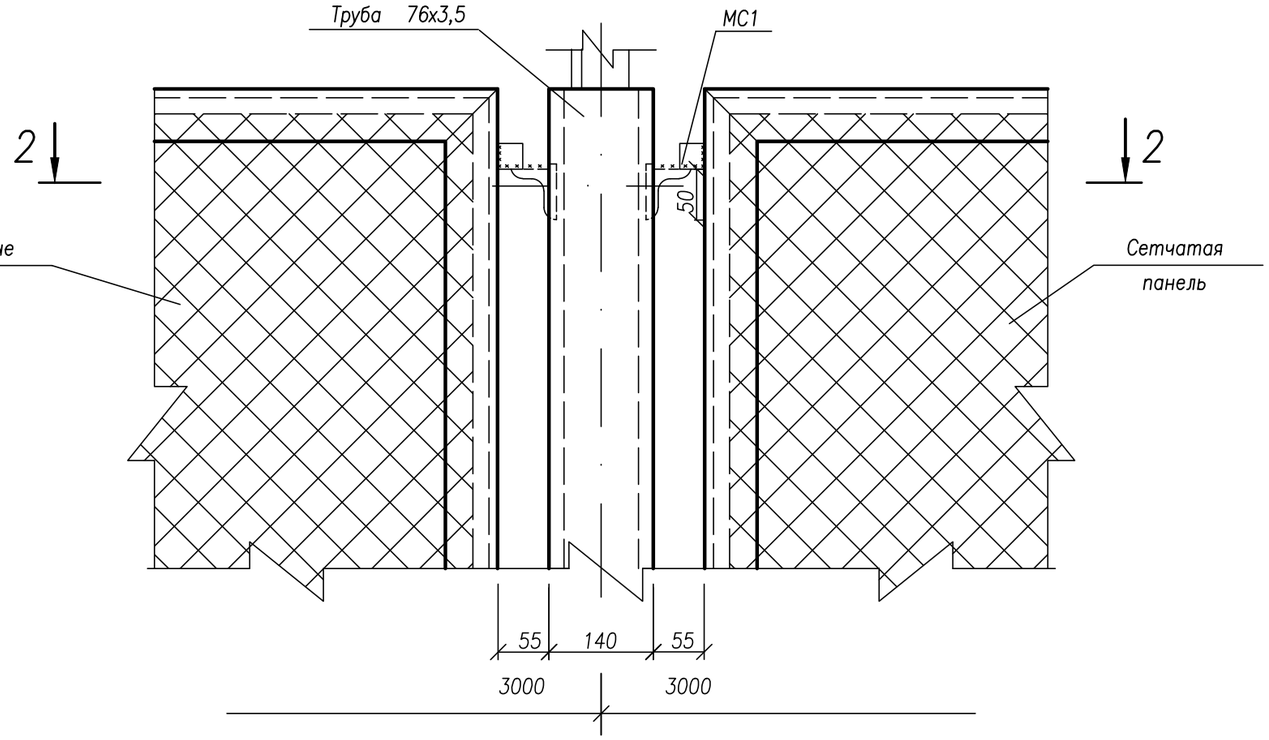

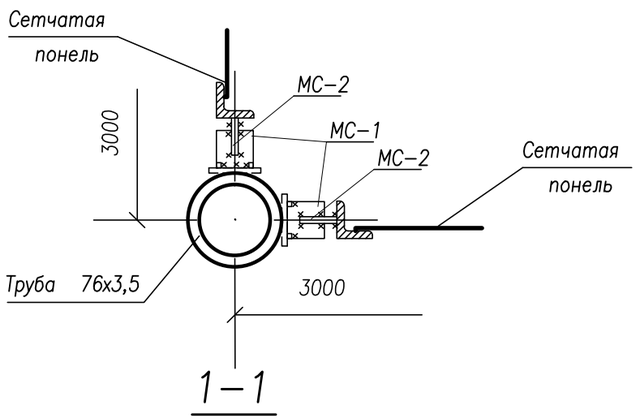

1–1

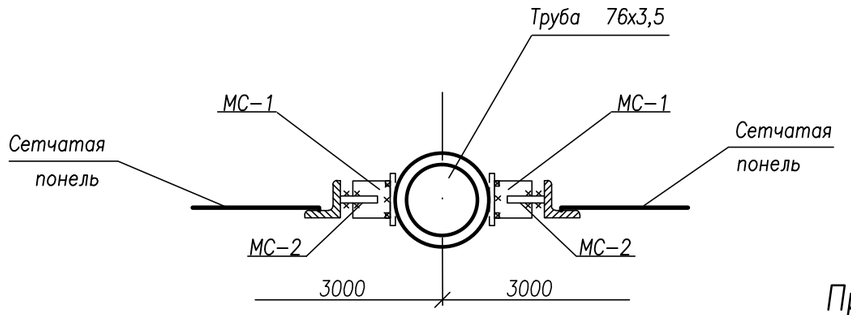

2–2

Примечание

1. Спецификацию материала на узлы МС–1, МС–2 смотреть лист КМ.СО–5.

					АР
Rev. / Изм.	Sheet / Лист	Docum. № / № докум	Signature / Подпись	Date / Дата	"Строительство спортивной игровой площадки" 16 мкр. г. Рудный
ГАП / СРЕ		Петров В.В.			Архитектурные решения
Исполнил / Performed		Петров В.В.			Монтажные узлы. Узел 2. Разрезы 1-1,2-2.
Проверил / Checked		Петров В.В.			ТОО "Саулет Тур"

Стадия / Stage	Лист / List	Листов / Sheets
Р	5	13

ВЗАМ. ИНВ. N° | ПОДП. И ДАТА | ИНВ. N° ПОДЛ.

Формат А3

Полотна ворот

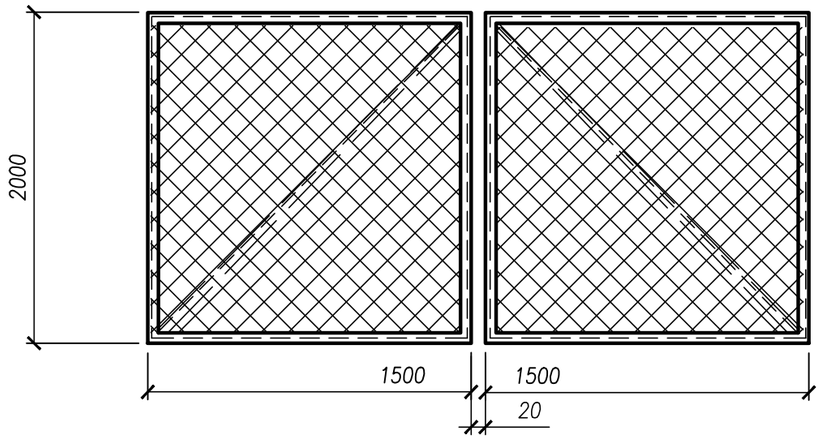

План

Створка ворот

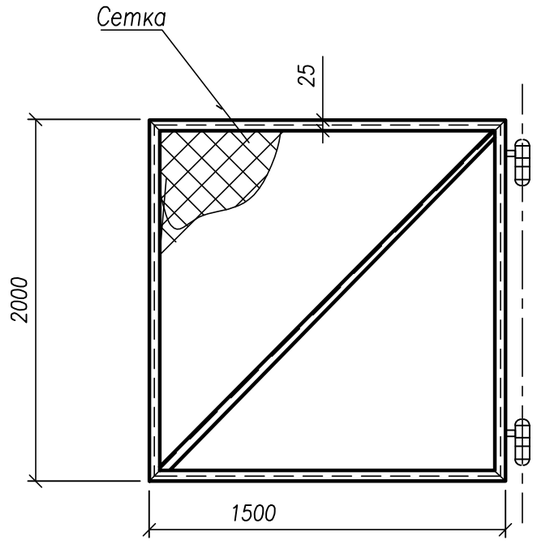

Узел 3

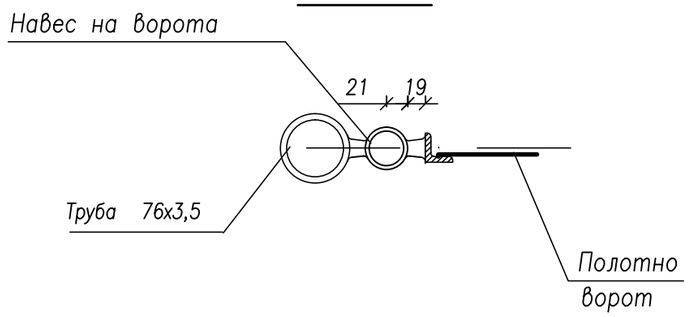

Каркас ворот

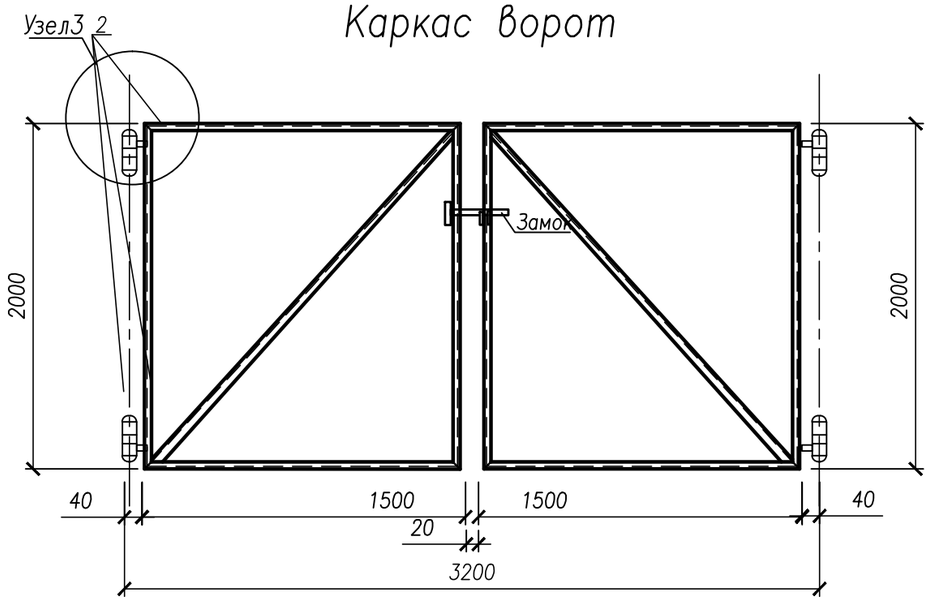

Примечания

1. Спецификацию материалов на ограду и ворота см. лист КМ.СО– 5.
2. Количество полотен на ворота–2 штуки.

					АР		
					"Строительство спортивной игровой площадки" 16 мкр. г. Рудный		
Rev.	Sheet	Docum. №	Signature	Date			
Изм.	Лист	№ докум	Подпись	Дата			
ГАП		Петров В.В.			Архитектурные решения	Стадия / Stage: Р	Лист / List: 6
СРЕ							Листов / Sheets: 13
Исполнил / Performed		Петров В.В.			План. Каркас ворот. Створка ворот . Узел 3.	ТОО "Саулет Тур"	
Проверил / Checked		Петров В.В.					

ИНВ. N° ПОДЛ. | ПОДП. И ДАТА | ВЗАМ. ИНВ. N°

ФОРМАТ А3

Спецификация металла на одно полотно ворот

Марка, поз.	Обозначение	Наименование	Кол.-во	Масса,кг	
			М1	ед.	Общая
1		Сетка № 50–3,0 ГОСТ 5336–80* 1,5х2,0м		2,42	7,26
2		Уголок ГОСТ 8510–86			
		50х32х4,0 L=1500мм, шт.	2	3,56	7,12
		50х32х4,0 L=1500мм, шт.	1	3,56	3,56
		50х32х4,0 L=2000мм, шт.	2	6.67	13.34
3		Прокат стальной горячекатанный круглый			
		ГОСТ 2590–88 (СТ СЭВ 3898–82) ∅6 L=1500 мм, шт.	2	0.35	0.7
		∅6 L=1500 мм, шт.	2	0.35	0.7
4		Труба ГОСТ 10704–91 76х3,5 L=2850мм, шт.	1	16.2	16.2
6		Замок, шт.	1		
7		Навес, шт.	2		
8		Уголок ГОСТ 8509–93 50х32х4,0 L=500мм, шт.	2	0,96	1,92

Спецификация металла на звено ограды 3.0х2.0

Марка, поз.	Обозначение	Наименование	Кол.-во	Масса,кг	
			М1	ед.	общ.
1		Сетка № 50–3,0 ГОСТ 5336–80*			
		3.0х2.0м		2,42	14,52
2		Уголок ГОСТ 8510–86			
		50х32х4,0 L=2000 мм, шт.	2	7,02	14,04
		50х32х4,0 L=2850 мм, шт.	2	6,95	13,9
3		Прокат стальной горячекатанный круглый			
		ГОСТ 2590–88 (СТ СЭВ 3898–82) ∅6 L=2000 мм, шт.	2	0,42	0,84
		∅6 L=2850мм, шт.	2	0.63	1.26
4		Труба ГОСТ 10704–91			
		76х3,5 L=2850мм, шт.	1	16,2	16,2
6		Уголок ГОСТ 8509–93 50х32х4,0 L=500мм, шт.	2	0,96	1,92
МС1		Уголок,	2	0,44	0,88
МС2		Полоса,	2	0,44	0,88

Примечания

1. Количество полотен ограды–51 шт. Общая длина ограды – 153 п.м.
2. Количество полотен на ворота – 2 штуки.
3. Количество стоек под ограду– 51 шт.
4. Под ворота фундаментные блоки – 2шт.

Примечание

1. Количество полотен ограды – 56шт.
2. Количество секций ворот – 2шт.
3. Количество стоек ограды – 55шт.
4. Количество стоек ворот – 2 шт.
5. Общая длина ограды – 155,71 п.м.
6. Общая площадь секций ограждения – 308м2
7. Рахсод материалов на стойку ограждь- бетон марки В7,5 – 0,05м3
8. Расход материалов на заделку фунд. блока – бетон марки В15 – 0,026м3
9. Выемка грунта под стойку для ограды V=0,09

ВЗАМ. ИНВ. N° | ПОДП. И ДАТА | ИНВ. N° ПОДЛ.

					АР
Rev.	Sheet	Docum. №	Signature	Date	"Строительство спортивной игровой площадки" 16 мкр. г. Рудный
Изм.	Лист	№ докум	Подпись	Дата	
ГАП		Петров В.В.			Архитектурные решения
СРЕ					
Исполнил Performed		Петров В.В.			Спецификация на одно полотно ворот. Спецификация на одно звено ограды.
Проверил Checked		Петров В.В.			ТОО "Саулет Тур"

Стадия	Лист	Листов
Stage	List	Sheets
Р	7	13

Формат А3

Спецификация металла на звено ограды 0.69х3.0

Марка, поз.	Обозначение	Наименование	Кол.-во М1	Масса,кг ед.	Масса,кг общ.
1		Сетка № 50-3,0 ГОСТ 5336-80*			
		0,69х2.0м		2,42	3,39
2		Уголок ГОСТ 8510-86			
		50х32х4,0 L=690 мм, шт.	2	1,8	3.6
		50х32х4,0 L=2850 мм, шт.	2	7.02	14.04
3		Прокат стальной горячекатанный круглый			
		ГОСТ 2590-88 (СТ СЭВ 3898-82) ∅6 L=690 мм, шт.	2	1,8	3,6
		∅6 L=2850мм, шт.	2	0.63	1.26
4		Труба ГОСТ 10704-91			
		76х3,5 L=2850мм, шт.	1	16,2	16,2
6		Уголок ГОСТ 8509-93 50х32х4,0 L=500мм, шт.	2	0,96	1,92
МС1		Уголок,	2	0,44	0,88
МС2		Полоса,	2	0,44	0,88

Примечания для полотна 0.690х3,000

1. Количество полотен ограды–3 шт. Общая длина ограды– 2.21 п.м.
2. Количество стоек под ограду– 3 шт. (общее количество).

Спецификация металла на звено ограды 0.22х3.0

Марка, поз.	Обозначение	Наименование	Кол.-во М1	Масса,кг ед.	Масса,кг общ.
1		Сетка № 50-3,0 ГОСТ 5336-80*			
		0.22х2.0м		2,42	1,065
2		Уголок ГОСТ 8510-86			
		50х32х4,0 L=220 мм, шт.	2	1,8	3.6
		50х32х4,0 L=2850 мм, шт.	2	7.02	14.04
3		Прокат стальной горячекатанный круглый			
		ГОСТ 2590-88 (СТ СЭВ 3898-82) ∅6 L=220 мм, шт.	2	0.22	0.44
		∅6 L=2850мм, шт.	2	0.63	1.26
4		Труба ГОСТ 10704-91			
		76х3,5 L=2850мм, шт.	1	16,2	16,2
6		Уголок ГОСТ 8509-93 50х32х4,0 L=500мм, шт.	2	0,96	1,92
МС1		Уголок,	2	0,44	0,88
МС2		Полоса,	2	0,44	0,88

Примечания для полотна 0.220х3,000

1. Количество полотен ограды–2 шт. Общая длина ограды– 0.500 п.м.
2. Количество стоек под ограду– 2 шт. (общее количество).

ВЗАМ. ИНВ. N° | ПОДП. И ДАТА | ИНВ. N° ПОДЛ.

Примечание

1. Количество полотен ограды – 56шт.
2. Количество секций ворот – 2шт.
3. Количество стоек ограды – 55шт.
4. Количество стоек ворот – 2 шт.
5. Общая длина ограды – 155,71 п.м.
6. Общая площадь секций ограждения – 308м2
7. Рахсод материалов на стойку огражды- бетон марки В7,5 – 0,05м3
8. Расход материалов на заделку фунд. блока – бетон марки В15 – 0,026м3
9. Выемка грунта под стойку для ограды V=0,09

Rev. / Изм.	Sheet / Лист	Docum. № / № докум	Signature / Подпись	Date / Дата
ГАП		Петров В.В.		
СРЕ				
Исполнил / Performed		Петров В.В.		
Проверил / Checked		Петров В.В.		

АР

"Строительство спортивной игровой площадки"
16 мкр. г. Рудный

Архитектурные решения

Стадия / Stage	Лист / List	Листов / Sheets
Р	7/2	13

Спецификация на одно полотно ворот.
Спецификация на одно звено ограды.

ТОО "Саулет Тур"

Формат А3

Разрез 2–2

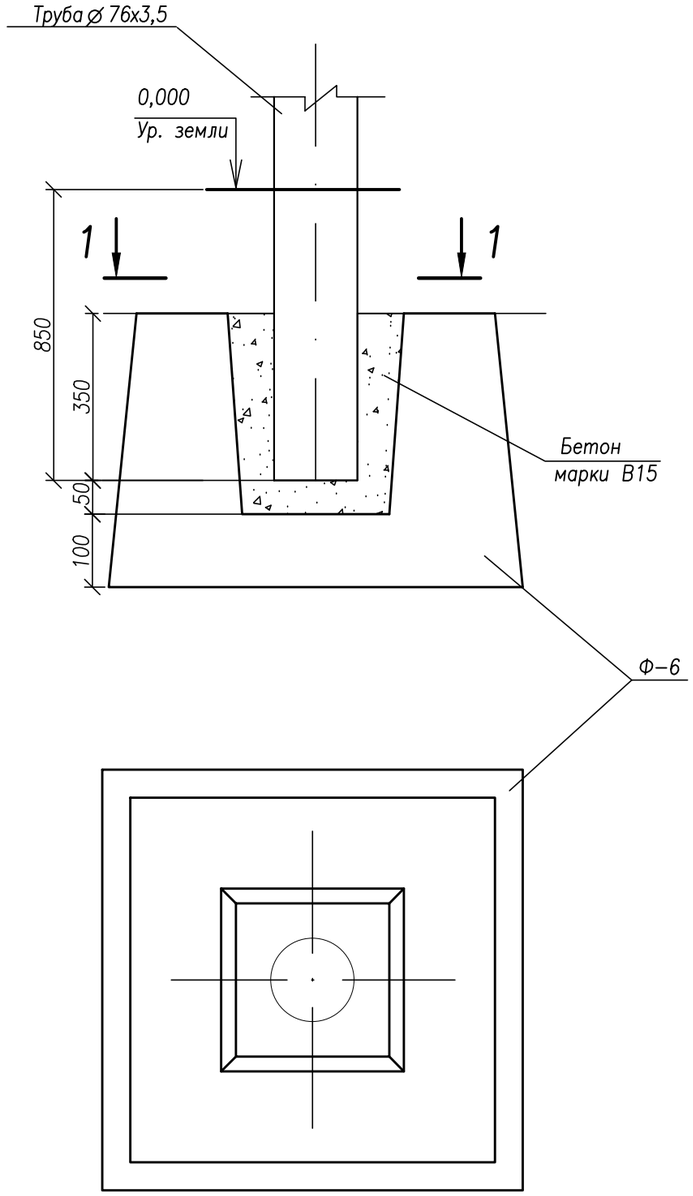

Фундамент и опалубка

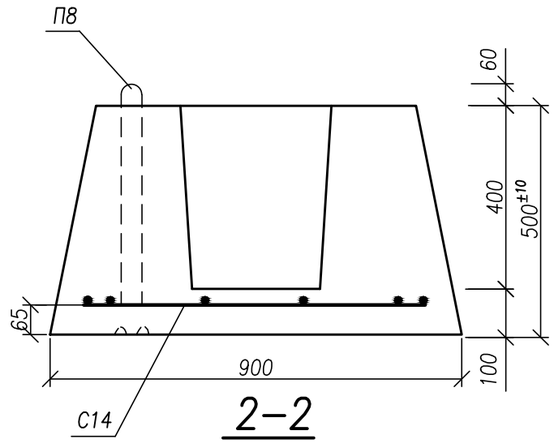

2–2

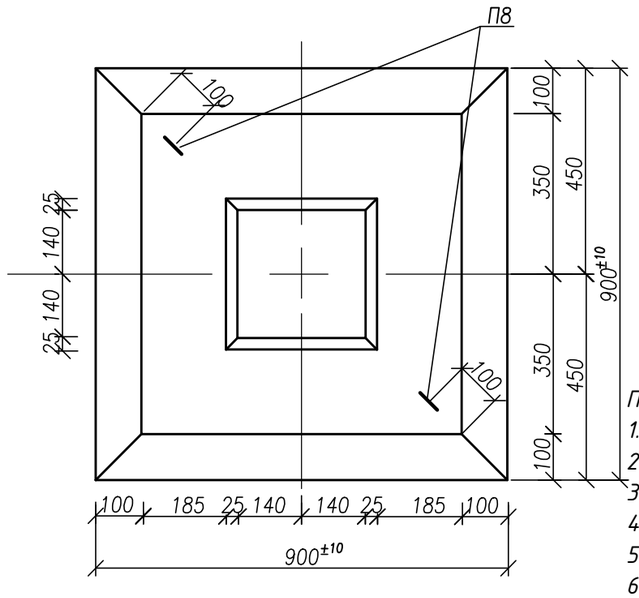

Спецификация арматурных изделий на один железобетонный фундамент

Марка фундам.	Марка издел.	Кол., шт.	Стандарт или лист проекта
ф–6	С14	1	
	П8	2	

Расход материалов на один железобетонный фундамент

Марка фундам.	Марка элемен., т	Марка бетона	Расход бетона, м3	Арматурная сталь ГОСТ 5781–82*,кг		Всего стали, кг
				Класс А–I		
				⌀ ,мм		
				8	10	
ф–6	0,88	В15	0,30	3,4	1,6	5,0

Примечание

1. *Количество полотен ограды – 56шт.*
2. *Количество секций ворот – 2шт.*
3. *Количество стоек ограды – 55шт.*
4. *Количество стоек ворот – 2 шт.*
5. *Общая длина ограды – 155,71 п.м.*
6. *Общая площадь секций ограждения – 308м2*
7. *Рахсод материалов на стойку ограждь– бетон марки В7,5 – 0,05м3*
8. *Расход материалов на заделку фунд. блока – бетон марки В15 – 0,026м3*
9. *Выемка грунта под стойку для ограды V=0,09*

ИНВ. N° ПОДЛ. | ПОДП. И ДАТА | ВЗАМ. ИНВ. N°

Rev. / Изм.	Sheet / Лист	Docum. № / № докум	Signature / Подпись	Date / Дата	
					АР
					"Строительство спортивной игровой площадки" 16 мкр. г. Рудный
ГАП / СРЕ		Петров В.В.			Архитектурные решения
Исполнил / Performed		Петров В.В.			Фундамент Ф-6 под ворота. Опалубка и армирование. Разрез 2-2, 3-3.
Проверил / Checked		Петров В.В.			ТОО "Саулет Тур"

Стадия / Stage	Лист / List	Листов / Sheets
Р	8	13

Формат А3

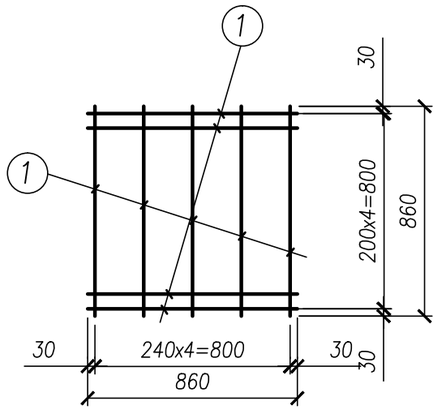

С14

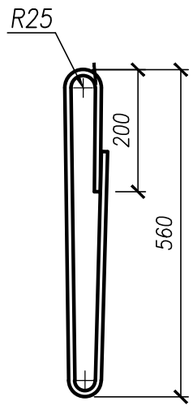

П8

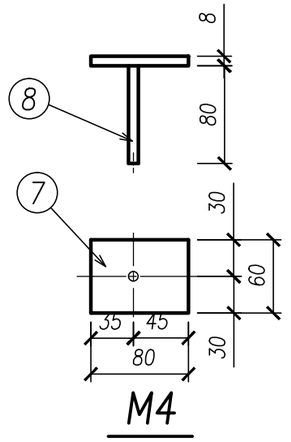

М4

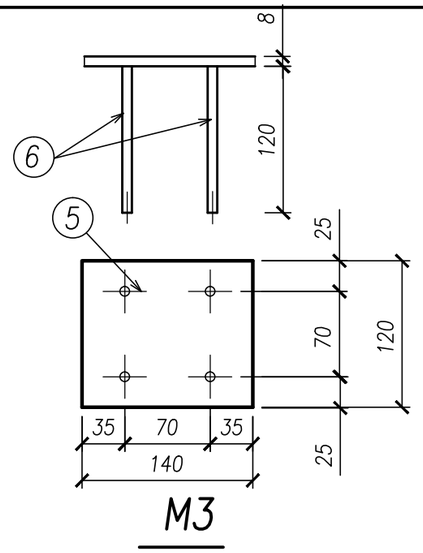

М3

Спецификация стали на одно арматурное изделие

Марка изделия	№ поз.	Эскиз	⌀ или сечение, мм	Длина, м	Кол., м	Общая длина, м	Расход стали		
							⌀ или сечение, мм	Общая длина, м	Масса, кг
С14	1		8 А–I	860	10	8,6	8 А–I	8,6	3,4
П8	–		10 А–I	1250	1	1,25	10 А–I	1,3	0,80

Спецификация стали на один стальной элемент

Марка элемента	№ поз.	Сечение	Длина, м	Кол., м	Масса, кг			Примечание
					1 поз.	Всех	Марка	
М3	5	–120 х 8	140	1	1,06	1,06	1,36	
	6	⌀ 10 А–II	120	4	0,074	0,38		
М4	7	–60 х 8	80	1	0,30	0,30	0,35	
	8	⌀ 10 А–II	80	1	0,05	0,05		

Примечания

1. Арматурные сетки и каркасы изготовить при помощи контактной точечной сварки. Сварке подлежат все места пересечения стержней.
2. Сварку петель производить электродами типа Э42 по ГОСТ 9467–75.
3. Сварные соединения выполнять с нормированной прочностью. Качество их должно соответствовать требованиям ГОСТ 10922–90.
4. Приварку стержней к прокатной стали производить втавр под слоем флюса.

ВЗАМ. ИНВ. N° | ПОДП. И ДАТА | ИНВ. N° ПОДЛ.

Rev. / Изм.	Sheet / Лист	Docum. № / № докум	Signature / Подпись	Date / Дата
ГАП		Петров В.В.		
СРЕ				
Исполнил / Performed		Петров В.В.		
Проверил / Checked		Петров В.В.		

АР

"Строительство спортивной игровой площадки"
16 мкр. г. Рудный

Архитектурные решения

Стадия	Лист	Листов
Stage	List	Sheets
Р	9	13

Сетки С14. Петли П8. Спецификация стали на одно арматурное изделие. Закладные элементы М3, М4.Спецификация

ТОО "Саулет Тур"

Формат А3

Спецификация

Марка, поз.	Обозначение	Наименование	Кол.-во М1	Масса,кг ед.,кг	Масса,кг Общая
		Стандартные изделия			
1		Болт М24 ГОСТ 7798-70*	1	0,72	0,72
		Вст3 ГОСТ 1050-88,			
2		ГайкаМ24 ГОСТ 5915-70*			
		Вст3 ГОСТ 1050-88*,	1	0,12	0,12
3		Шайба24 ГОСТ 11371-78*			
		Вст3 ГОСТ 380-94,	3	0,03	0,09
		Материалы			
4		Труба Dмх42х7 ГОСТ 8734-75**			
		Вст3 кл2 ГОСТ 380-94,		0,72	
5		Квадрат19 ГОСТ 2591-88			
		Вст3 ГОСТ 380-94,		0,34	

Навес

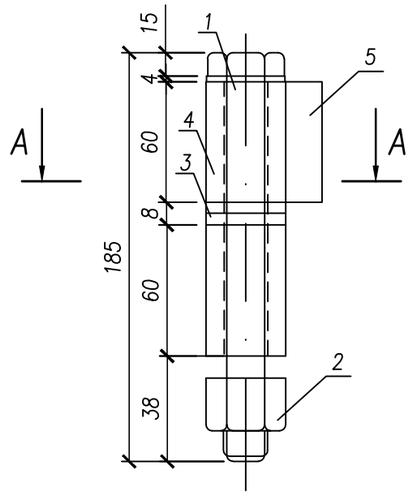

А–А

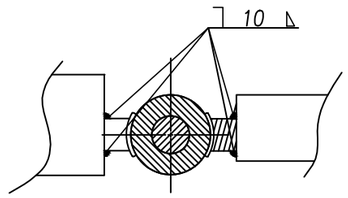

ВЗАМ. ИНВ. N°

ПОДП. И ДАТА

ИНВ. N° ПОДЛ.

Rev. / Изм.	Sheet / Лист	Docum. № / № докум	Signature / Подпись	Date / Дата	
					АР
					"Строительство спортивной игровой площадки" 16 мкр. г. Рудный
ГАП / СРЕ		Петров В.В.			Архитектурные решения
Исполнил / Performed		Петров В.В.			Ворота и калитка. Навес. Спецификация.
Проверил / Checked		Петров В.В.			ТОО "Саулет Тур"

Стадия / Stage	Лист / List	Листов / Sheets
Р	10	13

ФОРМАТ А3

Пластина поз.1

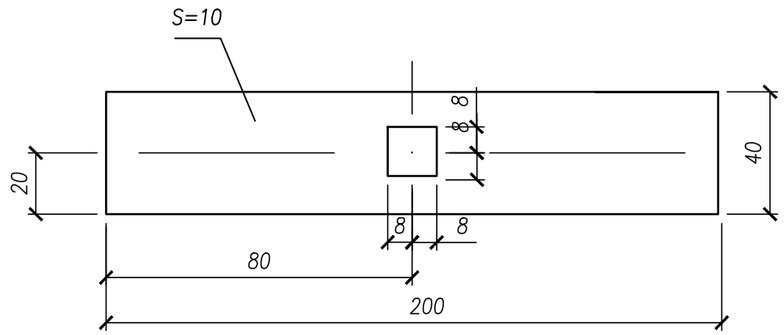

Пластина 10х40х150 ГОСТ19903–74 – 0,6 кг
Вст.3 кл. ГОСТ 380–94

Пластина поз.2

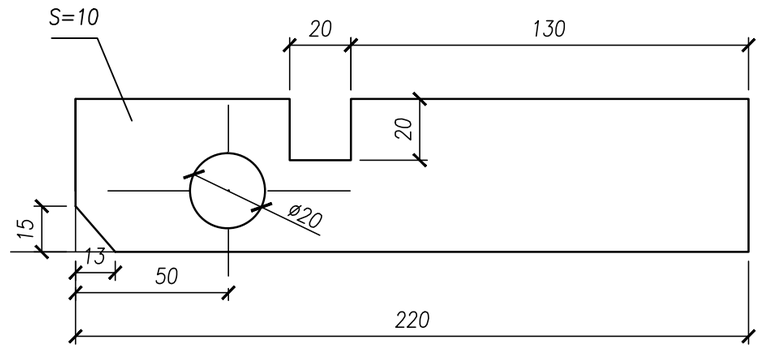

Пластина 10х40х150 ГОСТ19903–74 – 0,63 кг
Вст.3 кл. ГОСТ 380–94

Ось поз.4

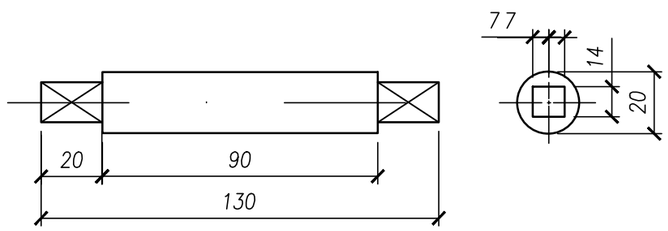

Круг 20 ГОСТ2590–88 – 0,34 кг.
Вст.3 кл.2 ГОСТ 380–94

Пластина поз.3

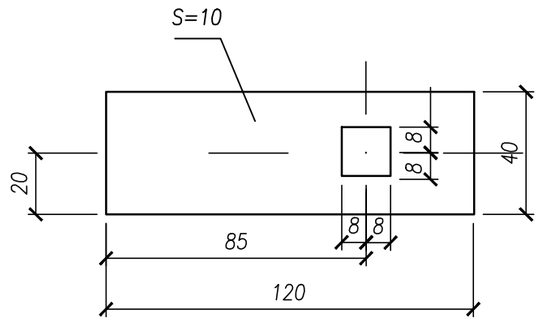

Пластина 10х40х120 ГОСТ19903–74 – 0,38 кг
Вст.3 кл. ГОСТ 380–94

ИНВ. N° ПОДЛ. | ПОДП. И ДАТА | ВЗАМ. ИНВ. N°

Rev. / Изм.	Sheet / Лист	Docum. № / № докум	Signature / Подпись	Date / Дата	
					АР
					"Строительство спортивной игровой площадки" 16 мкр. г. Рудный
ГАП / СРЕ		Петров В.В.			Архитектурные решения
Исполнил / Performed		Петров В.В.			
Проверил / Checked		Петров В.В.			Защелка. Детали.

Стадия / Stage	Лист / List	Листов / Sheets
Р	11	13

ТОО "Саулет Тур"

ФОРМАТ А3

План покрытий

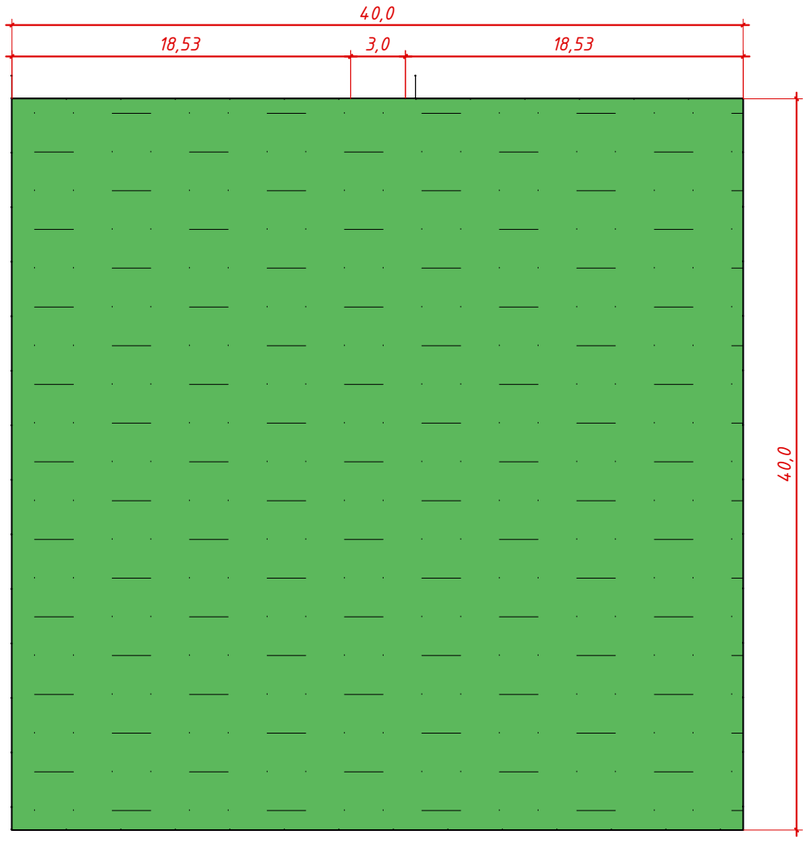

Ведомость тротуаров, дорожек и площадок

Поз.	Наименование	Тип	Площадь покрытия м2	Примечание
1	Покрытие спец.	1	1600	

Полиуретановые тартановые покрытия :
Вид изготовления:
Бесшовное укладка покрытия
Толщина слоя покрытия:
10 – 15 мм
Цвет покрытия: По желанию
(рекомендуется зеленый)
Разметка:
белая
Заключение СЭС:
экологически безопасен

Тип 1

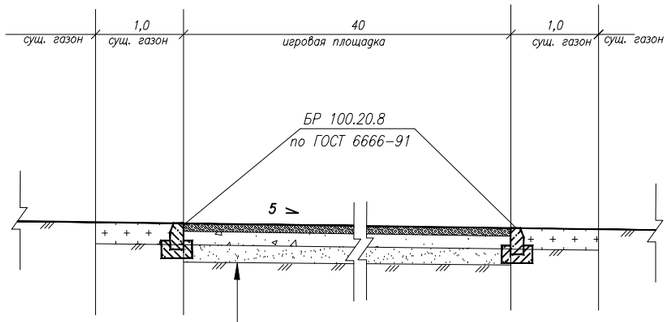

Резиновое антитравматическое покрытие	– 0.015
Гранитная крошка красная, фр. 3–5мм	– 0.05
Щебень гр. М 800–400, фр. 20–40мм, ГОСТ 8267–93*	– 0.15
Песок мелкий, ГОСТ 8736–93*	– 0.20

Rev.	Sheet	Docum. №	Signature	Date
Изм.	Лист	№ докум	Подпись	Дата
ГАП		Петров В.В.		
СРЕ				
Исполнил		Петров В.В.		
Performed				
Проверил		Петров В.В.		
Checked				

АР

"Строительство спортивной игровой площадки"
16 мкр. г. Рудный

Архитектурные решения

Стадия	Лист	Листов
Stage	List	Sheets
Р	12	13

План покрытий

ТОО "Саулет Тур"

Формат А3 Size A3

Формат А3

1. Лестничный комплекс
с баскетбольным кольцом
12 шт

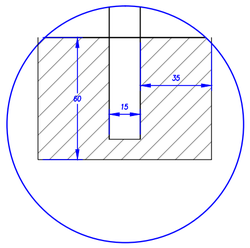

2. Лестничны комплекс 2

6 шт

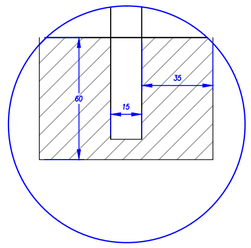

3. Лестничны комплекс 3

9 шт

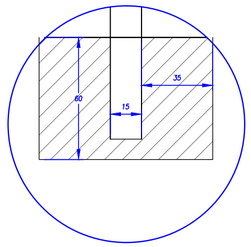

3. Лестничный комплекс 3
12 шт

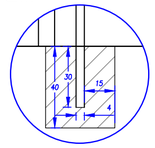

4. Лестничный комплекс 4
8шт

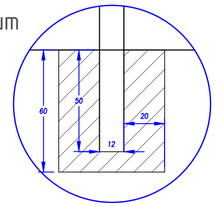

4. Лестничный комплекс 4
8 шт

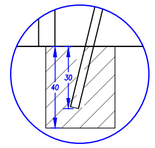

14. Песочница 3
3шт

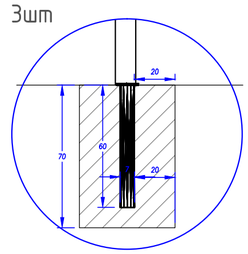

14. Песочница 3
3шт

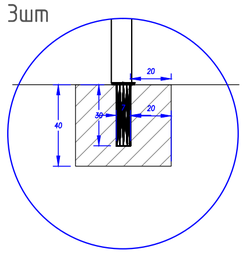

5. Развлекательный комплекс 1
40шт

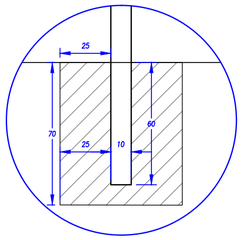

5. Развлекательный комплекс 1
5 шт

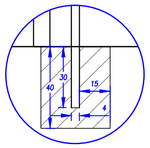

6. Развлекательный комплекс 2
15шт

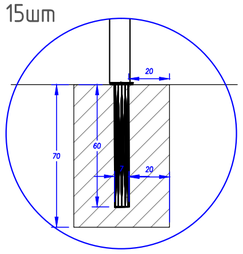

7. Развлекательный комплекс 3
9шт

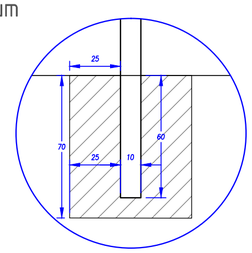

17. Тренажеры
9шт

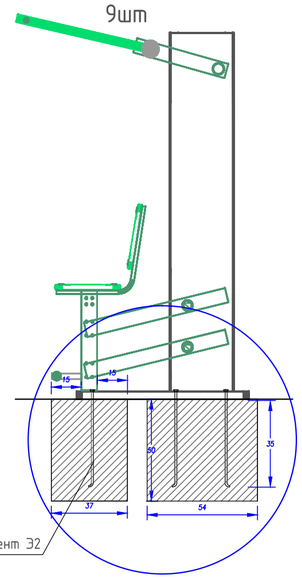

13. Песочница 2
4шт

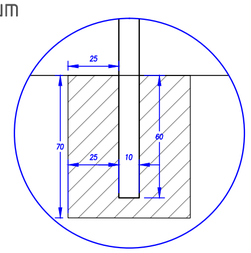

13. Песочница 2
4шт

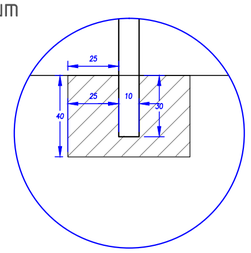

12. Песочница 1
8шт

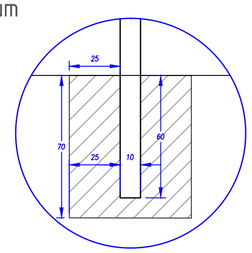

12. Песочница 1
6шт

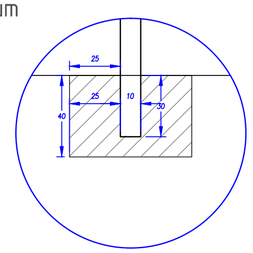

Закладной элемент Э2

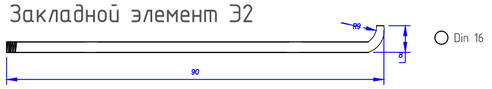

Закладной элемент Э1

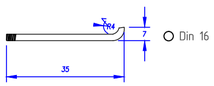

16. Качели 2
4 шт

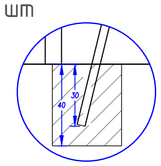

15. Качели 1
6 шт

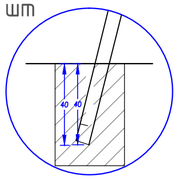

8.9 Карусель 1,2

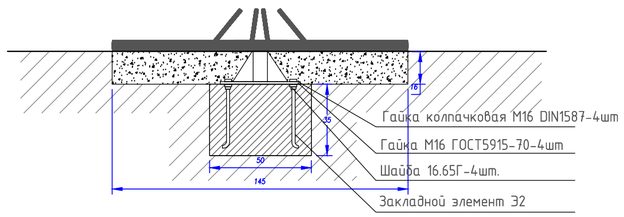

21. Футбольные ворота

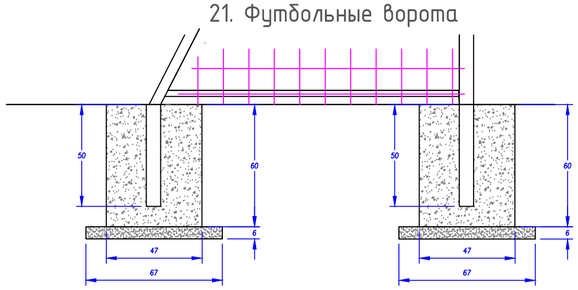

10,11. Карусель 3,4

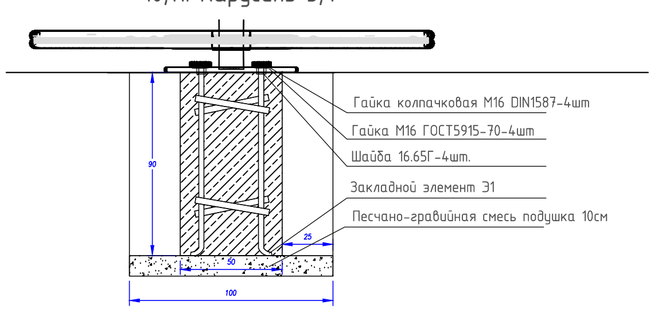

Ведомость расхода бетона на фундаменты

Номер Оборуд.	Марка фундам.	Марка элемен., т	Марка бетона	Расход бетона, м3	Арматурная сталь ГОСТ 5781–82*,кг Класс А–I ø ,мм 0	0	Всего стали, кг
1	ф–6		B15	4,608	0	0	0
2	ф–6		B15	2,304			
3	ф–6		B15	4,044			
4	ф–6		B15	1,592			
5	ф–6		B15	10,325			
6	ф–6		B15	2,625			
7	ф–6		B15	2,268			
8	ф–6		B15	0,175			
9	ф–6		B15	0,0875			
10	ф–6		B15	0,225			
11	ф–6		B15	0,225			
12	ф–6		B15	2,232			
13	ф–6		B15	1,152			
14	ф–6		B15	0,846			
15	ф–6		B15	0,9			
16	ф–6		B15	0,4			
17	ф–6		B15	0,72			
21	ф–6		B15	0.84			
			ИТОГО	35,569			

1. Расход материалов на фундаменты под оборудование – бетон марки В15 – 35,569 м3.
2. Объем выемки под фундаменты – 35,569 м3. Грунт повторно используется для досыпки в процессе производства земляных работ на участке.

Спецификация элементов и закладных деталей

Номер	Наименование	Марка	ГОСТ	Диаметр	Кол–во	Вес изд. кг	Вес Общий кг
1	Гайка колпачковая	М16 DIN1587	ГОСТ5915–70	16	58	–	–
2	Гайка	М16 DIN1587	ГОСТ5915–70	16	4	–	–
3	Шайба	16.65Г	ГОСТ 6402–70	16	8	–	–
4	Закладной элемент Э1	180.14	ГОСТ 10704–63	16	58	0.73	42.34
5	Закладной элемент Э2	180.14	ГОСТ 10704–63	16	4	1.12	4.48

Согласовано: ТС, ВК, ЭЛ, ОВ, ГП, ТХ

Взам инв. N

Подпись и дата

Инв. N подл.

АР

"Строительство спортивной игровой площадки"
16 мкр. г. Рудный

Rev.	Sheet	Docum. №	Signature	Date
Изм.	Лист	№ докум	Подпись	Дата

ГАП	Петров В.В.		
СРЕ			
Исполнил Performed	Петров В.В.		
Проверил Checked	Петров В.В.		

Архитектурные решения

Стадия Stage	Лист List	Листов Sheets
Р	13	13

Узлы фундаментов оборудования

ТОО "Саулет Тур"

Формат А2 Size A2