ТОО "Строн-Холдинг"
Лицензия № 17014245 от 09 августа 2017г

Заказчик: "Отдел строительства, архитектуры и градостроительства Наурзумского района "
Заказ: 23/19

Строительство котельной с теплотрассой (корректировка)

ВОДОПРОВОД И КАНАЛИЗАЦИЯ
23/19-01-ВК
ТОМ 4.7

г. Костанай, 2019 г.

ТОО "Строн-Холдинг"
Лицензия № 17014245 от 09 августа 2017г

Заказчик: "Отдел строительства, архитектуры и градостроительства Наурзумского района "
Заказ: 23/19

Строительство котельной с теплотрассой (корректировка)

ВОДОПРОВОД И КАНАЛИЗАЦИЯ
23/19-01-ВК
ТОМ 4.7

Директор:_____ Тайжанов Н.Т.

ГИП: _____Джумагалиева С.К.

Нормоконтроль_____Овечкин А.В.

г. Костанай, 2019 г.

Ведомость рабочих чертежей основного комплекта марки ВК

Лист	Наименование	Примечание
1	Общие данные (начало).	
2	Общие данные (окончание).	
3	План с сетями В1, Т3 на отм. 0,000.	
4	План с сетями К1 на отм. 0,000.	
5	Схема В1, Т3. Схема К1. Схема К3.	
6	Прочистка в лючке.	
7	Водомерный узел В1. ОП-1. ОП-2. Спецификация.	

Основные показатели по чертежам водопровода и канализации

Наименование системы	Потребный напор на вводе, м вод. ст	Расчетный расход				Установленная мощность электродви-гателей, кВт	Примечание
		$м^3$/сут	$м^3$/ч	л/с	При по-жаре, л/с		
Общий расход воды	Хоз-п: 10,00	0,07	0,19	0,19	2-2,5		
Расход холодной воды	При пожаре: 17,33	0,04	0,11	0,12			
Расход горячей воды		0,03	0,11	0,12			
Канализация		0,07	0,19	1,79			
Рабочая подпитка котельной			1,25	0,35			
Аварийный сброс воды		2,00	-	-			

Ведомость ссылочных и прилагаемых документов

Обозначение	Наименование	Примечание
	Ссылочные документы	
Серия 4.904-69 вып. 1	Средства крепления санитарно-технических устройств	
Серия 4.900-9	Узлы и изделия трубопроводов из пластмассовых труб для систем водоснабжения и канализации	
Серия 5.901-1	Водомерные узлы	
	Прилагаемые документы	
ВК. СО.	Спецификация оборудования, изделий и материалов.	Листов 3

Дополнительный объем работ по водопроводу В1, Т3.

Марка	Обозначение	Наименование	Кол-во.	Масса ед. кг	Примечание
		Водопровод			
1		Промывка дезинфекция водопровода	54,00		м

Согласовано:

Обсянников	Карякина О.Н.	Герговский
05.18	05.18	05.18
АС	ОВ, ТС	ЭС

Взам. инв. №

Подпись и дата

Инв. № подл.

Технические решения, принятые в рабочих чертежах, соответствуют требованиям экологических, санитарно- гигиенических, противопожарных и других норм, действующих на территории Республики Казахстан и обеспечивают безопасную для жизни и здоровья людей эксплуатацию объекта при соблюдении предусмотренных рабочими чертежами мероприятий

Главный инженер проекта Джумагалиева

Изм.	Кол.уч	Лист	№док	Подпись	Дата
ГИП		Джумагалиева			05.18
Проверил		Лебедев С.А.			05.18
Разработал		Сакимов Н. К.			05.18
Н. контроль		Овечкин А.			05.18

Заказ: 13/18
Заказчик: ГУ «Отдел строительства, Архитектуры и градостроительства Наурзумского района»

ВК

Строительство котельной с теплотрассой в селе Караменды Наурзумского района Костанайской области

Строительство котельной с теплотрассой в селе Караменды

Стадия	Лист	Листов
РП	1	8

Общие данные (начало).

СТРОН ХОЛДИНГ

тел. 54-12-54
г.Костанай 2018г.

Формат А3

Таб. №4.
Данные по производственному водопотреблению и водоотведению

Номер потребителя по плану	Наименование потребителя	Количество потребителей	Время работы в сутки, ч	Водопотребление										Водоотведение								Концентрация загрязнений сточных вод после локальных очистных сооружений мг/л	Примечание
				Требования к качеству воды	Расчетное давление на вводе, МПа	Режим водопотребления	Расход воды на одного потребителя $м^3/ч$	Из хозяйственно-питьевого водопровода			Из производственного водопровода			Характеристика сточных вод	Режим водоотведения	В бытовую канализацию			В производственную канализацию				
								$м^3/сут$	$м^3/ч$	л/с	$м^3/сут$	$м^3/ч$	л/с			$м^3/сут$	$м^3/ч$	л/с	$м^3/сут$	$м^3/ч$	л/с		
1	Обслуживающий персонал	3	8	Питьев.		1 смена		0,07	0,19	0,19				Бытовая	1 смена	0,07	0,19	1,79					
2	Подпитка котла	1		Питьев.		Постоянная		30,00	1,25	0,35				Аварийный сброс	1 котел				2,00	2,00	–		
3																							
	Итого:							30,08	1,44	0,54						0,07	0,19	1,79	2,00	2,00	–		

Согласовано:

АС	Обсянников		05.18
ОВ, ТС	Корякина О.Н.		05.18
ЭС	Герговский		05.18

Взам. инв. №

Подпись и дата

Инв. № подл.

Изм.	Кол.уч	Лист	№док	Подпись	Дата
ГИП		Джумагалиева			05.18
Проверил		Лебедев С.А.			05.18
Разработал		Сакимов Н. К.			05.18
Н. контроль		Овечкин А.			05.18

Заказ: 13/18
Заказчик: ГУ «Отдел строительства, Архитектуры и градостроительства Наурзумского района»

ВК

Строительство котельной с теплотрассой в селе Караменды Наурзумского района Костанайской области

Строительство котельной с теплотрассой в селе Караменды

Стадия	Лист	Листов
РП	2	

Общие данные (продолжение).

СТРОЙ ХОЛДИНГ

тел. 54-12-54
г.Костанай 2018г.

Общие указания.

Проект внутренних сетей водопровода и канализации выполнен в соответствии со СН. РК 4.01-01-2011, СП. РК 4.01-101-2012, СН РК 4.02-05-2013, СП РК 4.02-106-2013, СП РК 4.02-105-2013 и на основании технических условий №16 от 31.05.2019 года.

Монтаж и испытание систем водопровода и канализации вести в соответсвии со СП РК 4.01-102-2001. Магистральные сети холодного и горячего водопровода прокладываемые под потолком и крепятся хомутом. Стальной трубопровод холодного и горячего водоснабжения покрывается эмалью ПФ-133 ГОСТ 926-82 за 2 раза по грунтовке ГФ-021. Ввод водопровода и выпуски канализации прокладываются в стальных гильзах.

Стояки канализационные предусмотрено изолировать изоляцией для труб K-Flex ST. Ввод водопровода и выпуски канализации прокладываются в стальных гильзах.

В местах прохода через строительные конструкции водопроводные трубы из металлопластика прокладываются в гильзе стальной. Зазор между гильзой и трубопроводом заделывается водонепроницаемым эластичным материалом.

Предусматривается жесткое и прочное крепление санитарных приборов к строительным конструкциям без передачи усилий на пластмассовые канализационные трубы.

Пожаротушение.

В здании предусматривается внутреннее пожаротушение от пожарных кранов диаметром 50 мм из расчета 2 струи по 2,5 л/с, диаметр спрыска наконечника пожарного ствола 16 мм, длина рукава – 20,00 м.

Напор холодной воды при пожаре – 17,33 м.

Гарантированный напор в существующей сети – 30,00 м.

Проектируемая внутренняя сеть водопровода предусмотрена из стальных водогазопроводных оцинкованных труб диаметром 50, 65 мм.

Для пропуска противопожарного расхода воды предусмотрена обводная линия диаметром 65 мм с установкой электрозадвижки диаметром 65 мм марки 30ч939 р.

Дистанционное открытие задвижки предусматривается от кнопок "пуск" у пожарных кранов.

Холодное водоснабжение.

Водоснабжение предусматривается от существующих сетей хозяйствено-питьевого водопровода.

Система водопровода включает ввод в здание диаметром 75 мм, водомерный узел со счетчиком диаметром 15 мм марки СХВ – 15, магистральную линию, запорную и регулирующую арматуру, подводки к сантехническим приборам.

Сеть холодного водопровода предусматривается из стальных водогазопроводных оцинкованных труб под накатку диаметром 50, 65 мм по ГОСТ 3262-75* и из металлополимерных труб диаметром 20 мм типа "Метапол" ТУ 2248-001-07629379-96.

Требуемый напор на вводе на хозяйственно-питьевые нужды – 10,00 м.

Гарантированный напор в существующей сети – 30,00 м.

В комнатах уборочного инвентаря предусматривается установка двухрукояточного крана диаметром 15 мм, для уборки помещения, мытья полов.

Горячее водоснабжение.

Снабжение горячей водой осуществляется от электроводонагревателя Ariston емкостью 50 литров.

Система горячего водопровода включает магистральную линию, запорную и регулирующую арматуру, подводки к сантехническим приборам.

Сеть горячего водопровода предусматривается из металлополимерных труб диаметром 20 мм типа "Метапол" ТУ 2248-001-07629379-96.

Канализация.

Для отвода сточных вод предусмотрена хозяйственно-бытовая и производственная система канализации.

Из здания сточные воды отводятся, посредством выпусков К1 и К3 в проектируемый накопитель сточных вод емкостью 5,00 $м^3$ (смотреть раздел АС).

Сети хозяйственно-бытовой и производственной канализации предусмотрены из полиэтиленовых труб диаметром 50 и 110 мм по ГОСТ 22689.2-89.

Отвод аварийных стоков из теплового узла осуществляется через трапы. Сети производственной канализации для отвода аварийных вод предусмотрены из канализационных чугунных труб диаметриом 100 мм по ГОСТ 6942-98.

Для прочистки системы внутренней канализации предусмотрены прочистки на горизонтальных участках трубопроводов и ревизии на стояках.

Места прохода стояков через строительные конструкции трубы необходимо прокладывать в гильзах, длина гильзы должна превышать толщину строительных отделочных материалов. Перед заделкой стояка раствором трубы следует обертывать рулонным гидроизоляционным материалом без зазора.

Перечень документации, предъявленной при приемке внутренних систем водопровода и канализациии

№ п/п	Наименование	Примечание
1	Акт гидравлического испытания и приемки водопровода холодной воды	СН РК 4.01-02-2013
2	Акт гидравлического испытания и приемки водопровода гор.воды	СН РК 4.01-02-2013
3	Акт гидравлического испытания и приемки водомерного узла	СН РК 4.01-02-2013
4	Акт испытания систем внутренней сети канализации и регулировки сантехприборов	СН РК 4.01-02-2013
5	Акт о проведении промывки и дезинфекции трубопроводов сети холодной воды	СН РК 4.01-02-2013

Согласовано:

АС	Овсянников	05.18
ОВ, ТС	Корякина О.Н.	05.18
ЭС	Герговский	05.18

Взам. инв. №

Подпись и дата

Инв. № подл.

Изм.	Кол.уч	Лист	№док	Подпись	Дата
ГИП		Джумагалиева			05.18
Проверил		Лебедев С.А.			05.18
Разработал		Сакимов Н. К.			05.18
Н. контроль		Овечкин А.			05.18

Заказ: 13/18
Заказчик: ГУ «Отдел строительства, Архитектуры и градостроительства Наурзумского района»

ВК

Строительство котельной с теплотрассой в селе Караменды Наурзумского района Костанайской области

Строительство котельной с теплотрассой в селе Караменды

Стадия	Лист	Листов
РП	3	

Общие данные (окончание)

СТРОН ХОЛДИНГ

тел. 54-12-54
г.Костанай 2018г.

Формат А3

План с сетями В1, Т3 на отм. 0,000

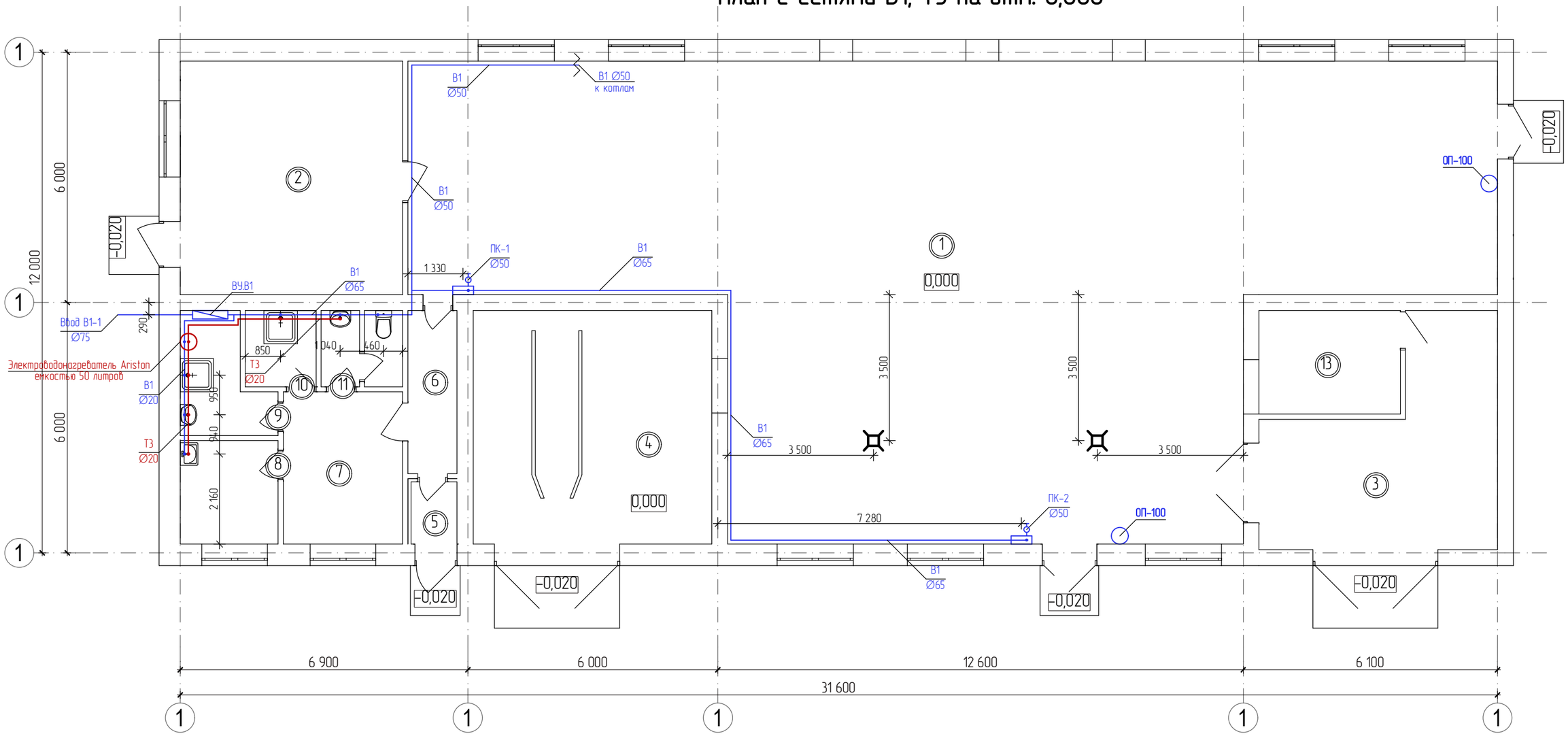

Экспликация помещений

Номер помещения	Наименование	Площадь м²	Кат. помещения
1	Котельный зал	220,4	Г
2	Электрощитовая и дизельная	30,0	Г
3	Помещение загрузки угля	23,6	Г
4	Помещение шлакозолоудаления	32,0	Д
5	Тамбур	1,6	Д
6	Коридор	4,6	Д
7	Гардероб	10,5	В3
8	Помещение для приёма пищи	5,8	В4
9	Кладовая уборочного инвентаря	5,3	Д
10	Душевая	3,1	Д
11	Санузел	3,4	Д
13	Помещение натяжного устройства скреперного подъемника	8,4	Д
	Итого:	348,7	

Согласовано

АС	Обсяников	05.18
ОВ, ТС	Корякина О.Н.	05.18
ЭС	Герговский	05.18

Взам. инв. №

Подп. и дата

Инв. № подл.

Изм.	Кол.уч	Лист	№док	Подпись	Дата
ГИП		Джумагалиева			05.18
Проверил		Лебедев С.А.			05.18
Разработал		Сакимов Н. К.			05.18
Н. контроль		Овечкин А.			05.18

Заказ: 13/18
Заказчик: ГУ «Отдел строительства, Архитектуры и градостроительства Наурзумского района»

ВК

Строительство котельной с теплотрассой в селе Караменды Наурзумского района Костанайской области

Строительство котельной с теплотрассой в селе Караменды

Стадия	Лист	Листов
РП	4	

План с сетями В1, Т3 на отм. 0,000

СТРОЙ ХОЛДИНГ

тел. 54-12-54
г.Костанай 2018г.

Формат А3

План с сетями К1, К3 на отм. 0,000

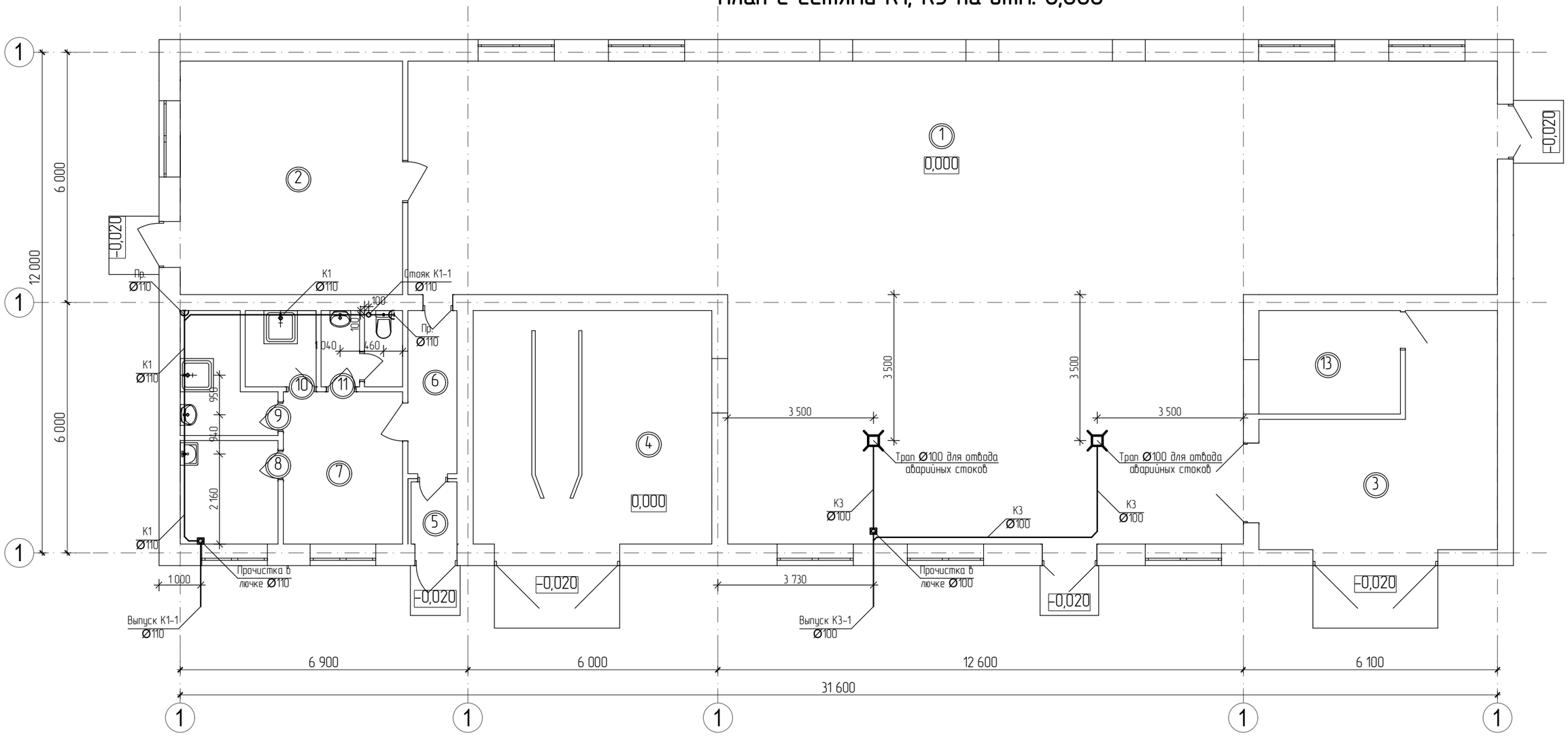

Экспликация помещений

Номер помещения	Наименование	Площадь м²	Кат. помещения
1	Котельный зал	220,4	Г
2	Электрощитовая и дизельная	30,0	Г
3	Помещение загрузки угля	23,6	Г
4	Помещение шлакозолоудаления	32,0	Д
5	Тамбур	1,6	Д
6	Коридор	4,6	Д
7	Гардероб	10,5	В3
8	Помещение для приёма пищи	5,8	В4
9	Кладовая уборочного инвентаря	5,3	Д
10	Душевая	3,1	Д
11	Санузел	3,4	Д
13	Помещение натяжного устройства скреперного подъемника	8,4	Д
	Итого:	348,7	

Согласовано

АС	Обсяников	05.18
ОВ, ТС	Корякина О.Н.	05.18
ЭС	Герговский	05.18

Взам. инв. №

Подп. и дата

Инв. № подл.

Изм.	Кол.уч	Лист	№док	Подпись	Дата
ГИП		Джумагалиева			05.18
Проверил		Лебедев С.А.			05.18
Разработал		Сакимов Н. К.			05.18
Н. контроль		Овечкин А.			05.18

Заказ: 13/18
Заказчик: ГУ «Отдел строительства, Архитектуры и градостроительства Наурзумского района»

ВК

Строительство котельной с теплотрассой в селе Караменды Наурзумского района Костанайской области

Строительство котельной с теплотрассой в селе Караменды

Стадия	Лист	Листов
РП	5	

План с сетями К1, К3 на отм. 0,000

СТРОН ХОЛДИНГ

тел. 54-12-54
г.Костанай 2018г.

Формат А3

Схема В1, Т3

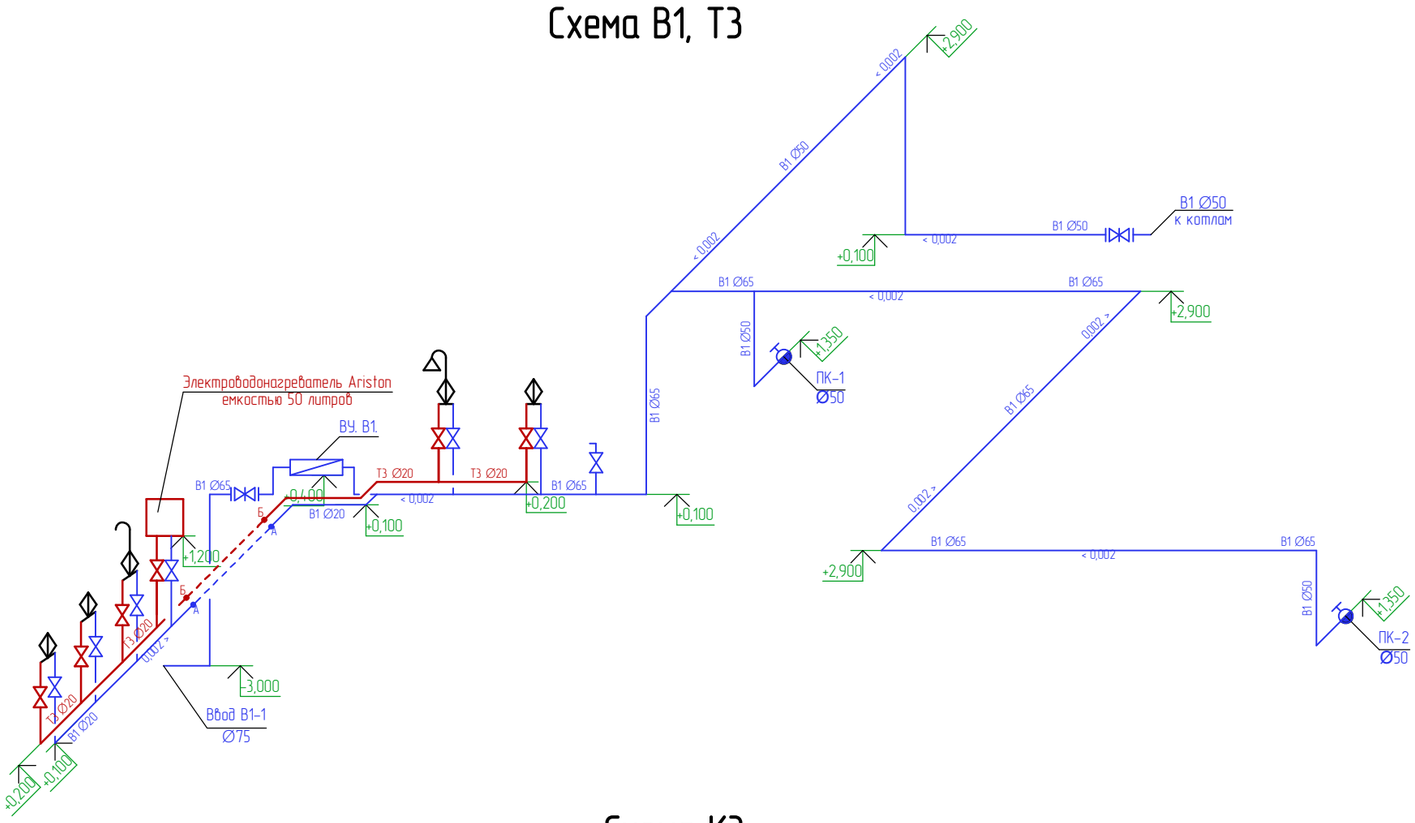

Схема К1

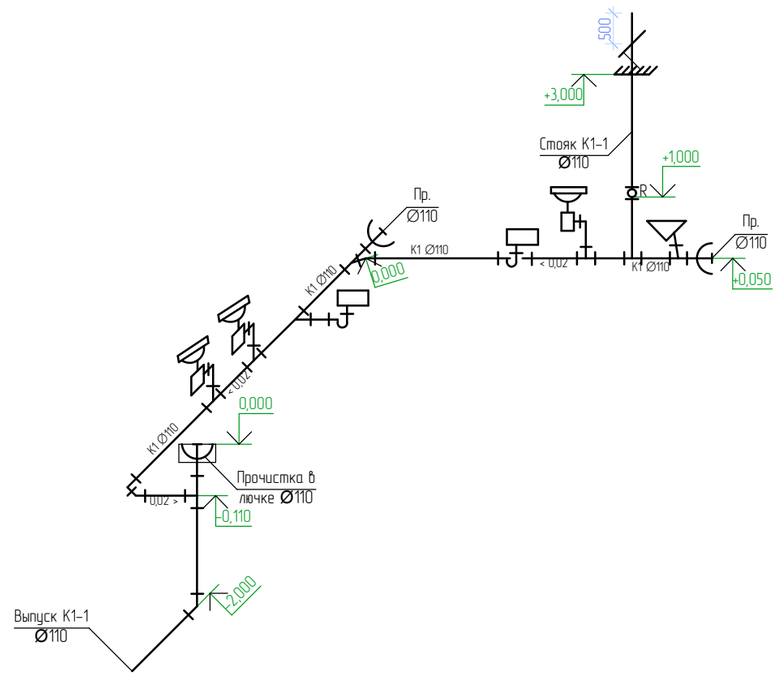

Схема К3

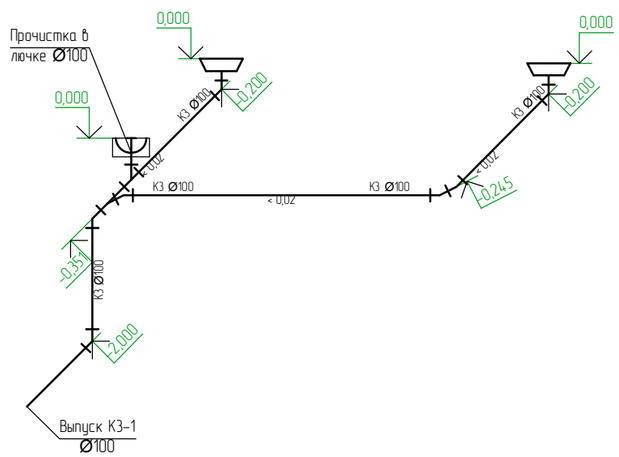

Изм.	Кол.уч	Лист	№док	Подпись	Дата
ГИП		Джумагалиева			05.18
Проверил		Лебедев С.А.			05.18
Разработал		Сакимов Н. К.			05.18
Н. контроль		Овечкин А.			05.18

Заказ: 13/18
Заказчик: ГУ «Отдел строительства, Архитектуры и градостроительства Наурзумского района»

ВК

Строительство котельной с теплотрассой в селе Караменды Наурзумского района Костанайской области

Строительство котельной с теплотрассой в селе Караменды

Стадия	Лист	Листов
РП	6	

Схема В1, Т3. Схема К1. Схема К3.

СТРОН ХОЛДИНГ

тел. 54-12-54
г.Костанай 2018г.

Согласовано		
АС	Обсянников	05.18
ОВ, ТС	Корякина О.Н.	05.18
ЭС	Герговский	05.18

Взам. инв. №

Подп. и дата

Инв. № подл.

Формат А3

1-1

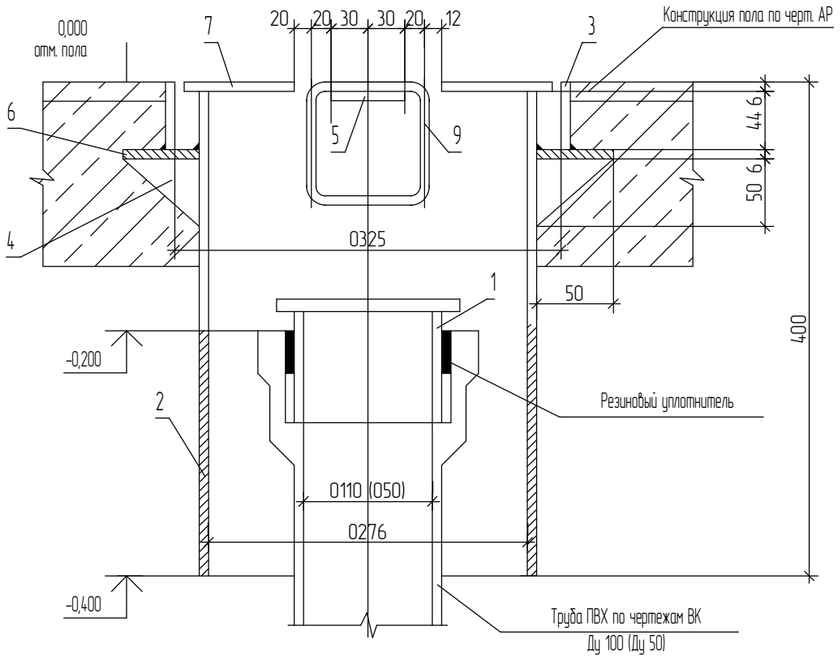

2-2

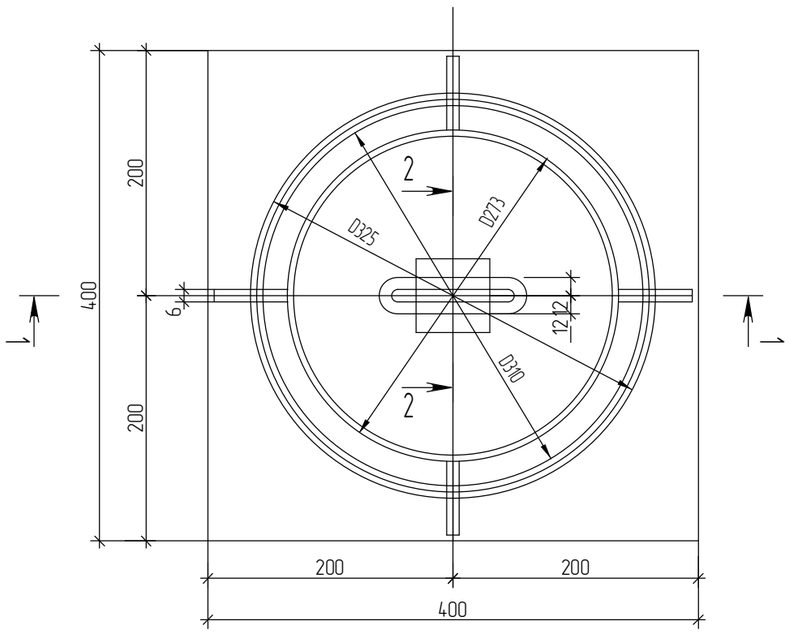

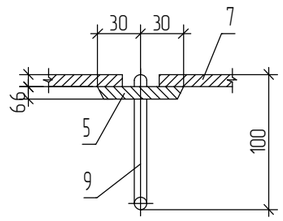

Спецификация к схеме расположения элементов на листе

Марка поз.	Обозначение	Наименование	Кол-во	Масса ед. кг	Приме-чание
1		Заглушка 110 (50) ПВХ	1	0,125	
2		Труба 273х6 ГОСТ 10704-91 / Ст3кп ГОСТ 10705-80*	1	15,567	
		L=394мм			
3		Труба 325х6 ГОСТ 10704-91 / Ст3кп ГОСТ 10705-80*	1	2,360	
		L=50мм			
4		Лист 6,0 ГОСТ 19903-90 / Ст3кп2 ГОСТ 14637-89*	4	0,059	
		50х50мм			
5		Лист 6,0 ГОСТ 19903-90 / Ст3кп2 ГОСТ 14637-89*	1	0,170	
		60х60мм			
6		Лист 6,0 ГОСТ 19903-90 / Ст3кп2 ГОСТ 14637-89*	1	3,581	вырезать
		400х400мм			отв. Ø325мм
7		Лист 6,0 ГОСТ 19903-90 / Ст3кп2 ГОСТ 14637-89*	1	3,481	
		Ø310			
8		Круг 6 - В - ГОСТ 2590-88 / Ст3 ГОСТ 535-88*	1	0,089	
		L=315мм			
9		Круг 6 - В - ГОСТ 2590-88 / Ст3 ГОСТ 535-88*	1	0,247	
		L=400мм			

Примечания:

1. Лючки окрасить эмалью ПФ 115 ГОСТ 6465-76 за два раза по грунтовке ГФ 021 ГОСТ 25129-82 (общей толщиной 55мкм)
2. Лючки для прочисток устанавливать на место перед бетонированием.

Согласовано

АС	Обсяников	05.18
ОВ, ТС	Корякина О.Н.	05.18
ЭС	Герговский	05.18

Взамен. инв. №

Подп. и дата

Инв. № подл.

Изм.	Кол.уч	Лист	№ док.	Подпись	Дата
ГИП		Джумагалиева СК			05.18
Проверил		Джумагалиева СК			05.18
Разработал		Сакимов Н. К.			05.18
Н. контроль		Овечкин А.			05.18

Заказ: 13/18
Заказчик: ГУ «Отдел строительства, Архитектуры и градостроительства Наурзумского района»

ВК

Строительство котельной с теплотрассой в селе Караменды Наурзумского района Костанайской области

Строительство котельной с теплотрассой в селе Караменды

Стадия	Лист	Листов
РП	7	

Прочистка в лючке.

СТРОЙ ХОЛДИНГ

тел. 54-12-54
г. Костанай 2018г.

Формат А3

Водомерный узел В1.

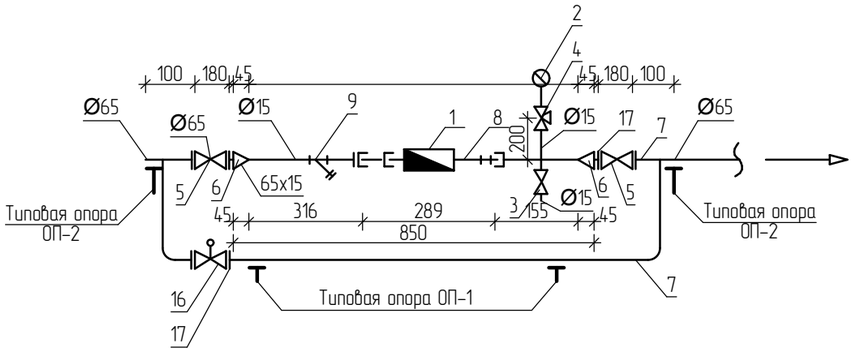

ОП – 1

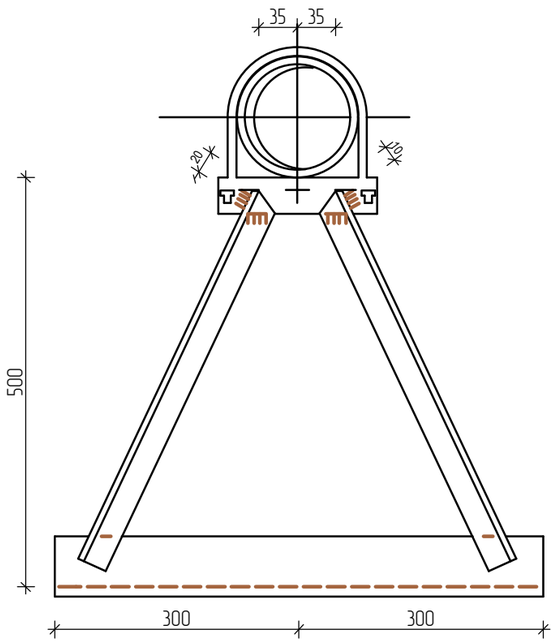

ОП – 2

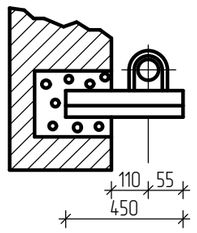

Спецификация

Марка поз.	Обозначение	Наименование	Коли-чество	Масса единицы, кг	Приме-чание
1	СХВ-15	Счетчик холодной воды крыльчатый	1		
2	МП3-У	Манометр показыв Ру=0,6 МПА	1		
3	15ч8р2 ТУ26-07-1465-88	Вентиль запорный муфтовый Ø15	1		
4	14М1-00-00	Кран трехходовой Ø15	1		
5	30ч39р	Задвижка чугунная с обрезиненным клином Ø65	2		
6	ГОСТ 19903-74	Переход стальной сварной 2,5 мм 65х15	2		
7	ГОСТ 3262-75	Трубопровод стальной водогазопроводный оцинкованный легкий под накатку. Ø65	2,3		
8	ГОСТ 3262-75	То же Ø15	0,4		
9	ФСМ-15	Фильтр сетчатый муфтовый Ø15	1		
10	Опора ОП-1	Уголок равнобокий Б-50*50*5 ГОСТ 8509-93/Ст.3спГОСТ535-88 длиной 600 мм.	2	2,26	
11	Опора ОП-1	Уголок равнобокий Б-50*50*5 ГОСТ 8509-93/Ст.3спГОСТ535-88 длиной 300 мм.	2	1,13	
12	Опора ОП-1	Уголок равнобокий Б-50*50*5 ГОСТ 8509-93/Ст.3спГОСТ535-88 длиной 583 мм.	2	2,26	
13	Опора ОП-1	Гайка установочная М12ГОСТ15802-76* / Шайба 00105ГОСТ10906-78	2 / 2	0,11 / 0,01	
14	Опора ОП-2	Уголок равнобокий Б-50*50*5 ГОСТ 8509-93/ Ст.3сп ГОСТ535-88 длиной 200 мм.	2	1,58	
15	Опора ОП-2	Круг 10ГОСТ 2590-88/ Ст3спГОСТ535-88 длиной 118мм.	2	0,136	
16	30ч939р	Электрозадвижка Ø65	1		
17	ГОСТ 12820-80	Фланец РУ10 Ø65	6		

Согласовано

АС	Обсянкиов	05.18
ОВ, ТС	Корякина О.Н.	05.18
ЭС	Герговский	05.18

Взам. инв. №

Подп. и дата

Инв. № подл.

Изм.	Кол.уч	Лист	№ док.	Подпись	Дата
ГИП		Джумагалиева СК			05.18
Проверил		Джумагалиева СК			05.18
Разработал		Сакимов Н. К.			05.18
Н. контроль		Овечкин А.			05.18

Заказ: 13/18
Заказчик: ГУ «Отдел строительства, Архитектуры и градостроительства Наурзумского района»

ВК

Строительство котельной с теплотрассой в селе Караменды Наурзумского района Костанайской области

Строительство котельной с теплотрассой в селе Караменды

Стадия	Лист	Листов
РП	8	

Водомерный узел В1. ОП-1. ОП-2. Спецификация.

СТРОН ХОЛДИНГ

тел. 54-12-54
г. Костанай 2018г.

Формат А3

Позиция	Наименование и техническая характеристика	Тип, марка,обозначение документа, опросного листа	Код продукции	Поставщик	Единица измерения	Коли-чество	Масса единицы кг	Примечание
	Водопровод В1							
1	Трубопровод из металлополимерных труб типа "Метапол" в комплекте с фитингами Ø 20 х 2,5	ТУ 2248 – 001 – 07629379 – 96		"Шеврон Мунайгаз Инк" г. Атырау.	м	5,00	0,185	
2	Трубопровод стальной водогазопроводный оцинк. легкий под накатку. Ø50	ГОСТ 3262-75		ОАО "Челябинский трубо-прокатный завод"	м	15,00	4,88	
3	Трубопровод стальной водогазопроводный оцинк. легкий под накатку. Ø65	ГОСТ 3262-75		ОАО "Челябинский трубо-прокатный завод"	м	30,00	7,05	
4	Противокоррозийная изоляция стальн. труб Ø 50, 65	2 раза эмалью ПФ133 ГОСТ 926-82 за 2 раза по грунтовке ГФ-021			$м^2$	8,00		
5	Вентили запорные муфтовые 15 КЧ 18 П2 Ру=1,6 МПа ф 15	ТУ 26-07-1474-88		"Шеврон Мунайгаз Инк" г. Атырау.	шт	7	0,60	
6	Задвижка чугунная фланцевая 30 ч 6 бр ф 65	ТУ 26-07-1399-86		ТОО "Казармопром" РК г.Уральск.	шт	1	18,00	
7	Фланец стальной приварной Ø 65 Ру= 1,6 МПа	ГОСТ 12820-80*		г. Омск	шт	2		
8	Соединение с обжимной гайкой 3/4 дюйма	ТУ 2248 – 001 – 29325094 – 97			шт.	9		
9	Угольник Н – В 3/4 дюйма	ТУ 2248 – 001 – 29325094 – 97			шт.	3		
10	Тройник Н 3/4 дюйма	ТУ 2248 – 001 – 29325094 – 97			шт.	3		
11	Водомерный узел в комплекте	См. лист ВК – 7			шт.	1		
12	Электрозадвижка Ø 65	30ч939 р		ООО "АрмаТрейд" г. Москва	шт.	1		
13	Фланец стальной приварной Ø 65 Ру= 1,6 МПа	ГОСТ 12820-80*		г. Омск	шт	2		
14	Пожарный кран бронзовый Ру-10 МПа д= 2,6 л/с, Ø спрыска – 16мм, длина рукава – 20,0мм. Ø50	1Б 1р		ООО "Огнеспас" г. Минск.	шт.	2		
15	Рукав пожарный из капроновой нити Ру-16 МПа l= 20м Ø50	ТУ 75-080-05-026-089		ООО "Огнеспас" г. Минск.	шт.	2		
16	Ствол пожарный ручной Ру-0,6 МПа Ø50			ООО "Огнеспас" г. Минск.	шт.	2		
17	Головка соединительная муфтовая Ø50	ГМ – 50 ГОСТ 28352-89Б		ООО "Огнеспас" г. Минск.	шт.	2		
18	Головка соединительная рукавная Ø50	ГР – 50 ГОСТ 28352-89Б		ООО "Огнеспас" г. Минск.	шт.	4		
20	Огнетушитель порошковый	ОП -10		ТУ 652 РК 750 6212-АОА-31-00	шт.	4		
21	Пожарный шкаф металлический навесной с окнами размером 900х700х250	ШКП – 315		ТОО "Стимул"	шт.	2		
22	Огнетушитель порошковый	ОП -100			шт.	2		
	Горячее водоснабжение Т3, Т4.							
23	Трубопровод из металлополимерных труб типа "Метапол" в комплекте с фитингами Ø 20 х 2,5	ТУ 2248 – 001 – 07629379 – 96		"Шеврон Мунайгаз Инк" г. Атырау.	м	7,00	0,185	
24	Вентили запорные муфтовые 15 КЧ 18 П2 Ру=1,6 МПа ф 15	ТУ 26-07-1474-88		"Шеврон Мунайгаз Инк" г. Атырау.	шт	5	0,60	
25	Соединение с обжимной гайкой 3/4 дюйма	ТУ 2248 – 001 – 29325094 – 97			шт	13		
26	Угольник Н – В 3/4 дюйма	ТУ 2248 – 001 – 29325094 – 97			шт	5		
27	Тройник Н 3/4 дюйма	ТУ 2248 – 001 – 29325094 – 97			шт	8		

Изм.	Кол.уч	Лист	№ док.	Подпись	Дата
ГИП		Джумагалиева СК			05.18
Проверил		Джумагалиева СК			05.18
Разработал		Сакимов Н. К.			05.18
Н. контроль		Овечкин А.			05.18

Заказ: 13/18
Заказчик: ГУ «Отдел строительства, Архитектуры и градостроительства Наурзумского района»

ВК.СО

Строительство котельной с теплотрассой в селе Караменды Наурзумского района Костанайской области

Строительство котельной с теплотрассой в селе Караменды

Стадия	Лист	Листов
РП	1	3

Спецификация оборудования, изделий и материалов.

СТРОН ХОЛДИНГ

тел. 54-12-54
г. Костанай 2018г.

Формат А3

Позиция	Наименование и техническая характеристика	Тип, марка,обозначение документа, опросного листа	Код продукции	Поставщик	Единица измерения	Коли-чество	Масса единицы кг	Примечание
	Канализация К1.							
28	Трубы полиэтиленовые канализационные ф 110	ГОСТ 22689.2-89		"Политэк-ПТК"	м	13,00	1,117	
29	Фасонные части из полиэтилена:							
30	Тройник О 90° 110К х 110к - ПНД ф 110	ГОСТ 22689.2-89		"Политэк-ПТК"	шт	3	0,32	
31	То же Т 90° 50К х 110к - ПНД ф 50 х 110	ГОСТ 22689.2-89		"Политэк-ПТК"	шт	5	0,34	
32	То же О 45° 110К х 110к - ПНД ф 110	ГОСТ 22689.2-89		"Политэк-ПТК"	шт	1	0,27	
33	Прочистка Ø110	ГОСТ 22689.2-89		"Политэк-ПТК"	шт	3		
34	Ревизия Р 110К - ПНД ф 110	ГОСТ 22689.2-89		"Политэк-ПТК"	шт	1	0,42	
35	Крышка К 110(б) - ПНД ф 110	ГОСТ 22689.2-89		"Политэк-ПТК"	шт	4	0,14	
36	Крепление стояков к стене хомутами полиэтиленовыми с прокладкой заводского изготовления	ГОСТ 22689.2-89		"Политэк-ПТК"	шт	10	0,08	
37	Отводы приборные для присоединения к выпуску унитаза и трапа отвод ОПрУ х 110С - ПНД ГОСТ 22689.2 - 89° ф 110	ГОСТ 22689.2-89		"Политэк-ПТК"	шт	1	0,29	
38	Изоляция для труб ф 114	K-Flex ST		ТД. "Мир сантехники", г Костанай.	м	3,00		
	Канализация К3.							
39	Трубы чугунные канализационные ф 100	ГОСТ 6942-98		ТОО "Алатау-Алем", г. Алматы	м	12,00	16,10	
40	Трап чугунный ф 110	ГОСТ 1811 - 97			шт	2		
	Фасонные части из полиэтилена:							
41	Тройник ТК 45° 100К х 100К х 100К ф 100 х 100	ГОСТ 6942-98		ТОО "Алатау-Алем", г. Алматы	шт	1	7,80	
42	То же ТН 90° 100К х 100К х 100К ф 100 х 100	ГОСТ 6942-98		ТОО "Алатау-Алем", г. Алматы	шт	1	9,00	
43	Отвод О 135° 100К х 100К ф 100	ГОСТ 6942-98		ТОО "Алатау-Алем", г. Алматы	шт	6	9,00	
44	Прочистка Пр 100К х 100К х 100К ф 100 х 100	ГОСТ 6942-98		ТОО "Алатау-Алем", г. Алматы	шт	1	6,13	
45	Заглушка 100 ф 100	ГОСТ 6942-98		ТОО "Алатау-Алем", г. Алматы	шт	1	1,90	
	Приборы.							
46	Умывальник керамический в комплекте :	ГОСТ 30493 - 96		Завод "Сантехпром" г.Караганда	компл.	2		
	а)Смеситель настольный с нижней камерой смешения См-УмДЦБА	ГОСТ 25809 - 96						
	б) Сифон пластмассовый бутылочный СБУ ф 50	ГОСТ 23289 - 94						
47	Унитаз с косым выпуском "компакт " в комплекте	ГОСТ 30493 - 96		Завод "Сантехпром" г.Караганда	компл.	1		
	а) Приставная полочка	ГОСТ 30493 - 96						
	б) Бачок смывной керамический БНК - 6П	ГОСТ 30493 - 96						

Изм.	Кол.уч	Лист	№ док.	Подпись	Дата
ГИП		Джумагалиева СК			05.18
Проверил		Джумагалиева СК			05.18
Разработал		Сакимов Н. К.			05.18
Н. контроль		Овечкин А.			05.18

Заказ: 13/18
Заказчик: ГУ «Отдел строительства, Архитектуры и градостроительства Наурзумского района»

ВК.СО

Строительство котельной с теплотрассой в селе Караменды Наурзумского района Костанайской области

Строительство котельной с теплотрассой в селе Караменды

Стадия	Лист	Листов
РП	2	

Спецификация оборудования, изделий и материалов.

СТРОН ХОЛДИНГ

тел. 54-12-54
г. Костанай 2018г.

Формат А3

Позиция	Наименование и техническая характеристика	Тип, марка,обозначение документа, опросного листа	Код продукции	Поставщик	Единица измерения	Коли-чество	Масса единицы кг	Примечание
48	Раковина стальная эмалированная РСВ-1 в комплекте :	ГОСТ 23695-2016		Завод "Сантехпром" г.Караганда	компл.	1		
	а)Водоразборный кран КВ-15 Д	ГОСТ 25809 - 96						
	б) Сифон пластмассовый СБПунВсУМ ф 50	ГОСТ 23289 - 94						
49	Поддон душевой стальной эмалированный мелкий ПДСм, с уравнителем электрических потециалов, в компл.	ГОСТ 23695 - 94		Завод "Сантехпром" г.Караганда	компл.	2		
	а)Смеситель двухрукояточный настенный с душевой сеткой на гибком шланге См-ДшДРНШл ф 15	ГОСТ 25809 - 96						
	б)Сифон для душевого поддона пластмассовый СПМ ф 50	ГОСТ 23289 - 94						
50	Электроводонагреватель на 50 литров	"Ariston"		ТД. "Мир сантехники", г Костанай.	шт	1		

Изм.	Кол.уч	Лист	№ док.	Подпись	Дата
ГИП		Джумагалиева СК			05.18
Проверил		Джумагалиева СК			05.18
Разработал		Сакимов Н. К.			05.18
Н. контроль		Овечкин А.			05.18

Заказ: 13/18
Заказчик: ГУ «Отдел строительства, Архитектуры и градостроительства Наурзумского района»

ВК.СО

Строительство котельной с теплотрассой в селе Караменды Наурзумского района Костанайской области

Строительство котельной с теплотрассой в селе Караменды

Стадия	Лист	Листов
РП	3	

Спецификация оборудования, изделий и материалов.

СТРОН ХОЛДИНГ

тел. 54-12-54
г. Костанай 2018г.

Формат А3