ТОО "Строн-Холдинг"
Лицензия № 17014245 от 09 августа 2017г

Заказчик: "Отдел строительства, архитектуры и градостроительства Наурзумского района "
Заказ: 23/19

Строительство котельной с теплотрассой (корректировка)

ПОЖАРНАЯ СИГНАЛИЗАЦИЯ
23/19-01-ПС
ТОМ 4.9

г. Костанай, 2019 г.

ТОО "Строн-Холдинг"
Лицензия № 17014245 от 09 августа 2017г

Заказчик: "Отдел строительства, архитектуры и градостроительства Наурзумского района "
Заказ: 23/19

Строительство котельной с теплотрассой (корректировка)

ПОЖАРНАЯ СИГНАЛИЗАЦИЯ
23/19-01-ПС
ТОМ 4.9

Директор:_____ Тайжанов Н.Т.

ГИП: _____Джумагалиева С.К.

Нормоконтроль_____Овечкин А.В.

г. Костанай, 2019 г.

ВЕДОМОСТЬ РАБОЧИХ ЧЕРТЕЖЕЙ ОСНОВНОГО КОМПЛЕКТА ПС

Лист	Наименование	Примечание
1	Общие данные	
2	План сетей пожарной сигнализации. Структурная схема	

ВЕДОМОСТЬ ССЫЛОЧНЫХ И ПРИЛАГАЕМЫХ ДОКУМЕНТОВ

Обозначение	Наименование	Примечание
	Ссылочные документы	
СН РК 2.02-11-2002*	Нормы оборудования зданий, помещений	
	и сооружений системами автоматической	
	пожарной сигнализации, автоматическими	
	установками пожаротушения и оповещения	
	людей о пожаре	
СН РК 2.02-02-2012	Пожарная автоматика зданий и сооружений	
	Прилагаемые документы	
13-2018-ПС.СО	Спецификация оборудования, изделий и материалов	1 лист

ОБЩИЕ ДАННЫЕ

Пожарная сигнализация выполнена в соответствии с требованиями СН РК 2.02-02-2012 "Пожарная автоматика зданий и сооружений" и СН РК 2.02-11-2002* "Нормы оборудования зданий, помещений и сооружений системами автоматической пожарной сигнализации, автоматическими установками пожаротушения и оповещения людей при пожаре".

Система оповещения о пожаре - Тип I

Система автоматической пожарной сигнализации зданий выполнена на базе приемно-контрольного прибора (ППК) типа "ВЭРС-ПК8". ППК установлен в помещении дежурного персонала. Система оповещения о пожаре принята светозвуковая, с помощью комбинированного светозвукового извещателя Маяк-12КП

Шлейфы пожарной сигнализации выполняются открыто по стенам и потолку кабелем КСПВ 2х0,5. Сеть светозвукового оповещения выполняется кабелем ВВГ 2х1,5.

В качестве технических средств обнаружения пожара на ранней стадии развития служат:
- дымовые оптические пожарные извещатели - ИП 212-45А;
- тепловые пожарные извещатели - ИП 105
- ручные пожарные извещатели - ИПР-3СУ.

Установку пожарных извещателей выполнить в соответствии с СНиП РК 2.02-02-2012 и СН РК 2.02-11-2002*. Ручные пожарные извещатели и приемо-контрольный прибор установить на высоте 1,5 м. от уровня чистого пола.

Основные технические показатели

Наименование	Кол-во	Примечание
Прибор приемно-контрольный охранно-пожарный на 8 шлейфов	1	шт
Дымовые пожарные извещатели	15	шт
Тепловые пожарные извещатели	7	шт
Ручные пожарные извещатели	10	шт
Звуковые оповещатели	4	шт
Общая длина кабельных линий	278,0	м

Технические решения, принятые в рабочих чертежах, соответствуют требованиям экологических, санитарно-гигиенических, противопожарных и других норм, действующих на территории Республики Казахстан и обеспечивают безопасную для жизни и здоровья людей эксплуатацию объекта присоблюдении предусмотренных рабочими чертежами мероприятий.

Главный инженер проекта: _____ Джумагалиева С.К.

Изм.	Кол.уч	Лист	№ док.	Подпись	Дата
ГИП		Джумагалиева			2018
Разработал		Герговский			2018
Проверил		Джумагалиева			2018
Н.контроль		Овечкин А.В.			2018

Заказ: 13- 2018-ПС
Заказчик: ГУ «Отдел строительства, архитектуры и градостроительства Наурзумского района»

Строительство котельной с теплотрассой (Корректировка)

Пожарная сигнализация

Стадия	Лист	Листов
РП	1	2

Общие данные

г. Костанай 2017г.
тел. 54-12-54

Согласовано:

ГП	Мамедов		2018
АС	Овсянников А.		2018
ОВ	Корякина О.		2018
ВК, НВК	Сакимов		2018

Взам. инв. №

Подп. и дата

Инв. № подл.

ПЛАН СЕТЕЙ ПОЖАРНОЙ СИГНАЛИЗАЦИИ
М 1:100

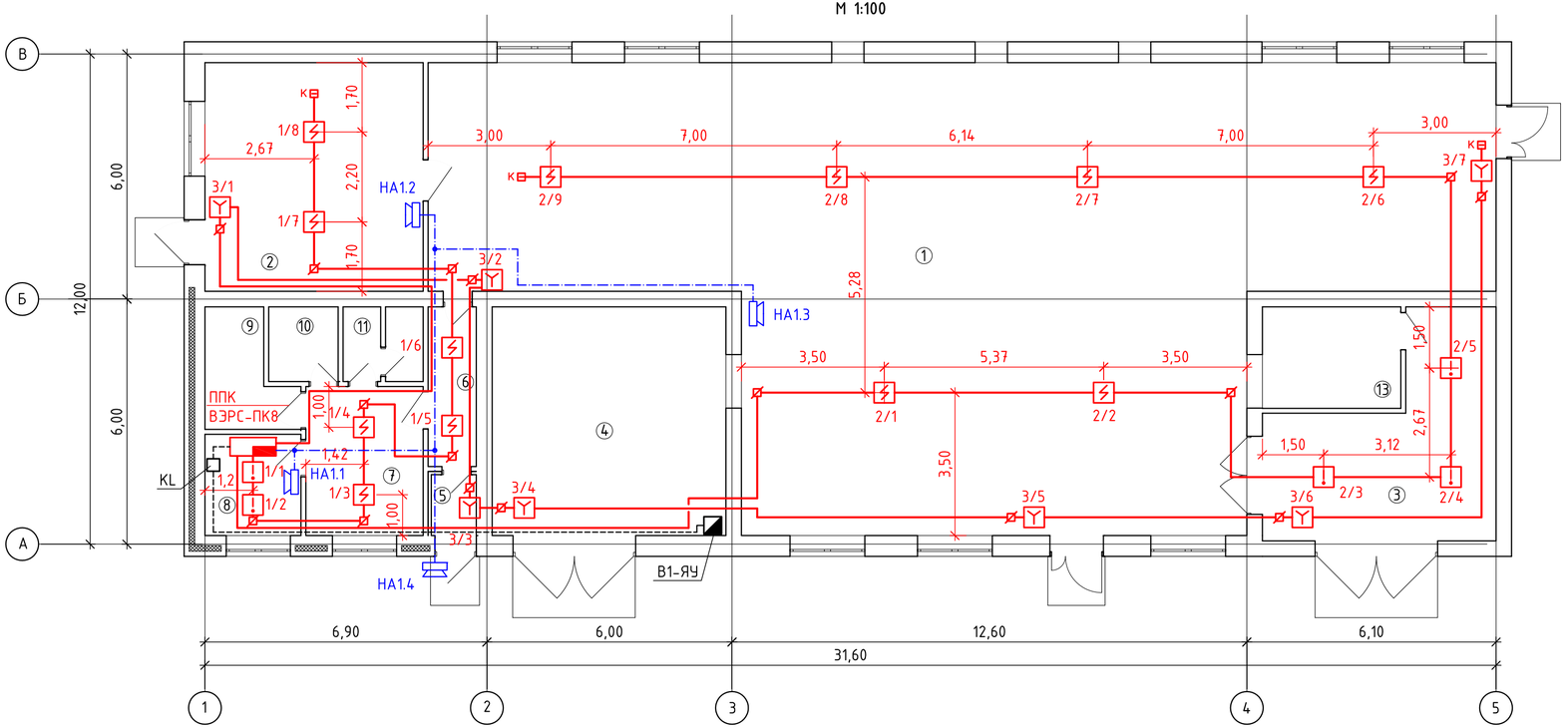

Экспликация помещений

№	Наименование	Площадь, м2	Нормируемая освещенность, лк
1	Котельный зал	220,4	150
2	Электрощитовая	30,0	150
3	Помещение загрузки угля	23,6	75
4	Помещение шлакоудаления	32,0	75
5	Тамбур	1,6	30
6	Коридор	4,6	30
7	Гардероб	10,5	75
8	Помещение для приема пищи	5,8	150
9	Кладовая уборочного инвентаря	5,3	50
10	Душевая	3,1	50
11	Сан.узел	3,4	50
13	Помещение натяжного	8,4	50
	устройства скреперного		
	подъемника		
	Итого:	348,7	

УСЛОВНЫЕ ОБОЗНАЧЕНИЯ

Обозначение	Наименование	Примечание
	Извещатель пожарный дымовой	ИП 212-45А
	Извещатель пожарный тепловой	ИП 105
	Извещатель пожарный ручной	ИПР-3СУ
	Звуковой извещатель	Маяк-12КП
	Прибор приемно-контрольний охранно-пожарный	ВЭРС-ПК
	Источник бесперебойного питания	Импульс-12/2,5
	Коробка разветвительная	УК-2П
К	Оконечное устройство резистор 5,6 кОт	МЛТ 0,25

СТРУКТУРНАЯ СХЕМА

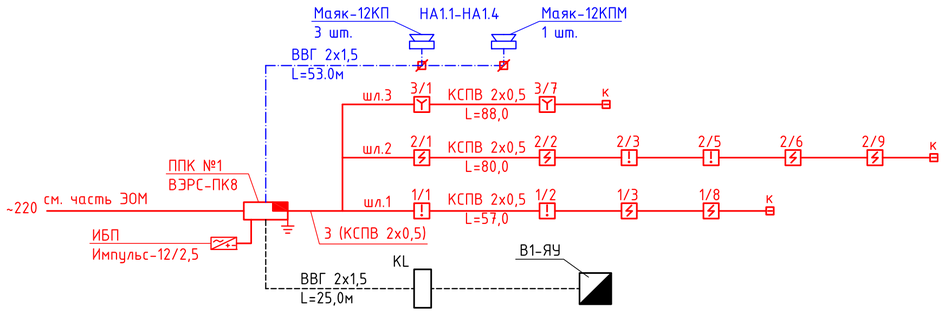

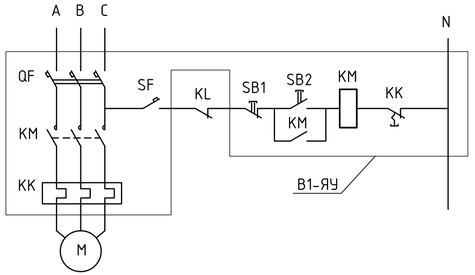

Изм.	Кол.уч	Лист	№ док.	Подпись	Дата				
ГИП		Джумагалиева			2018	Пожарная сигнализация	Стадия	Лист	Листов
							РП	2	
Разработал		Герговский			2018				
Проверил		Джумагалиева			2018	План сетей пожарной сигнализации. Структурная схема	г. Костанай 2017г. тел. 54-12-54		
Н.контроль		Овечкин А.В.			2018				

Заказ: 13- 2018-ПС
Заказчик: ГУ «Отдел строительства, архитектуры и градостроительства Наурзумского района»

Строительство котельной с теплотрассой (Корректировка)

Поз.	Наименование и техническая характеристика	Тип, марка, обозначение документа, опросного листа	Код продукции	Поставщик	Единица измерения	Кол.	Масса 1 ед., кг	Примечание
1	2	3	4	5	6	7	8	9
	Прибор приемно-контрольный охранно-пожарный на 8 шлейфов	ВЭРС-ПК8			шт	1	2,5	
	Аккумуляторная батарея 12В/7Ач.	АКБ 7 А/ч			шт	2	2,3	
	Источник бесперебойного питания	Импульс-12/2,5			шт	2	3,0	
	Извещатель дымовой	ИП 212-45А			шт	15		
	Извещатель тепловой	ИП 105			шт	7		
	Извещатель ручной	ИПР-3СУ			шт	10		
	Резистор 5,6 kОт.	МЛТ 0,25			шт	5		
	Звуковой извещатель	Маяк-12КП			шт	3		
	Звуковой извещатель	Маяк-12КПМ, IP56			шт	1		
	Промежуточное реле	РП-20М-217 (2з+2р)			шт	1		
	Кабель	КСПВ-2х0,5			м	225,0		
	Кабель	ВВГ 2х1,5			м	78,0		
	Коробка разветвительная	УК-2П			шт	25,0		

Изм.	Кол.уч	Лист	№ док.	Подпись	Дата
ГИП		Джумагалиева			2018
Разработал		Герговский			2018
Проверил		Джумагалиева			2018
Н.контроль		Овечкин А.В.			2018

Заказ: 13- 2018-ПС.СО
Заказчик: ГУ «Отдел строительства, архитектуры и градостроительства Наурзумского района»

Строительство котельной с теплотрассой (Корректировка)

Пожарная сигнализация

Стадия	Лист	Листов
РП	1	1

Спецификация оборудования, изделий и материалов

г. Костанай 2017г.
тел. 54-12-54