ТОО П Т Ц " КОСТАНАЙПРОЕКТ "
ГСЛ №004566 от 04.05. 2001 года

РАБОЧИЙ ПРОЕКТ

РЕКОНСТРУКЦИЯ ЗДАНИЯ 18-ти КВАРТИРНОГО ЖИЛОГО ДОМА ПО УЛИЦЕ М. МАМЕТОВОЙ №23 В СЕЛЕ АМАНГЕЛЬДЫ АМАНГЕЛЬДИНСКОГО РАЙОНА КОСТАНАЙСКОЙ ОБЛАСТИ

ПАСПОРТ ПРОЕКТА

02 - 19 - ПП

ТОМ 3

2019 ГОД

ТОО П Т Ц " КОСТАНАЙПРОЕКТ "
ГСЛ №004566 от 04.05. 2001 года

ЗАКАЗЧИК: КГУ «ОТДЕЛ СТРОИТЕЛЬСТВА, АРХИТЕКТУРЫ И ГРАДОСТРОИТЕЛЬСТВА АКИМАТА АМАНГЕЛЬДИНСКОГО РАЙОНА КОСТАНАЙСКОЙ ОБЛАСТИ»

ЗАКАЗ № 02 - 19

РАБОЧИЙ ПРОЕКТ

РЕКОНСТРУКЦИЯ ЗДАНИЯ 18-ти КВАРТИРНОГО ЖИЛОГО ДОМА ПО УЛИЦЕ М. МАМЕТОВОЙ №23 В СЕЛЕ АМАНГЕЛЬДЫ АМАНГЕЛЬДИНСКОГО РАЙОНА КОСТАНАЙСКОЙ ОБЛАСТИ

ПАСПОРТ ПРОЕКТА

02 - 19 - ПП

ТОМ 3

ДИРЕКТОР ТОО ПТЦ " КОСТАНАЙПРОЕКТ " С.А. ЗОБНИН
ГЛАВНЫЙ АРХИТЕКТОР ПРОЕКТА В.А. ГОРБАЧЕНКО
НОРМОКОНТРОЛЬ С.А. ЗОБНИН

«Проектно-технологический центр «Костанайпроект»

2019 ГОД

Инв. №	Подпись	Взамен инв.№

ПАСПОРТ РАБОЧЕГО ПРОЕКТА

ЗАКАЗЧИК: КГУ " ОТДЕЛ СТРОИТЕЛЬСТВА, АРХИТЕКТУРЫ И ГРАДОСТРОИТЕЛЬСТВА АМАНГЕЛЬДИНСКОГО РАЙОНА".
РАЗРАБОТЧИК: ТОО ПТЦ "КОСТАНАЙПРОЕКТ".
ИСТОЧНИК ФИНАНСИРОВАНИЯ - ОБЛАСТНОЙ БЮДЖЕТ КОСТАНАЙСКОЙ ОБЛАСТИ.
МЕСТО РАСПОЛОЖЕНИЯ - СЕЛО АМАНГЕЛЬДЫ

РЕКОНСТРУКЦИЯ ЗДАНИЯ 18-ти КВАРТИРНОГО ЖИЛОГО ДОМА ПО УЛИЦЕ М. МАМЕТОВОЙ №23 В СЕЛЕ АМАНГЕЛЬДЫ АМАНГЕЛЬДИНСКОГО РАЙОНА КОСТАНАЙСКОЙ ОБЛАСТИ

ИСХОДНЫЕ ДАННЫЕ:
ЗАДАНИЕ НА ПРОЕКТИРОВАНИЕ ОТ 10.03.2019г.
РАСПОРЯЖЕНИЕ АКИМАТА ОТ 05.12.2017 г. № 148-0.
АРХИТЕКТУРНО-ПЛАНИРОВОЧНОЕ ЗАДАНИЕ №2 ОТ 05.03. 2019 ГОДА.

СИТУАЦИОННАЯ СХЕМА

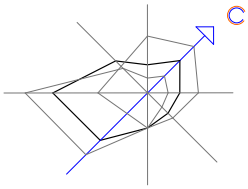

ПЛАН 1-ГО ЭТАЖА

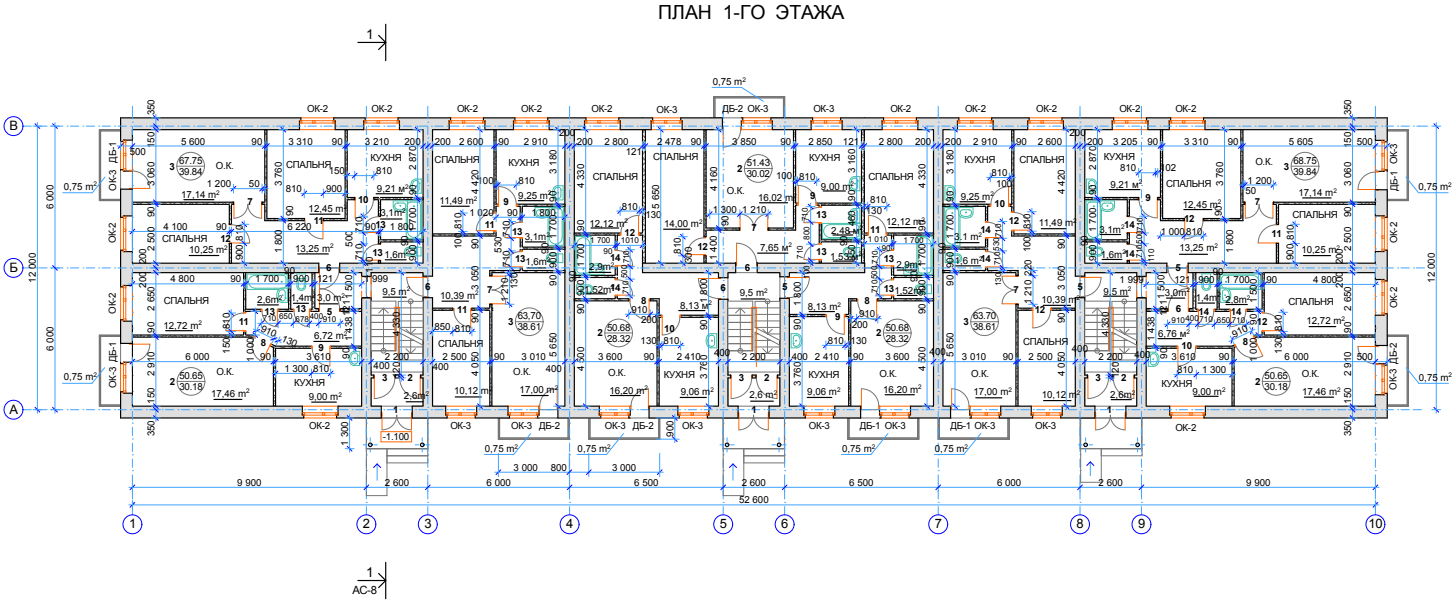

ПЛАН ПОДВАЛА

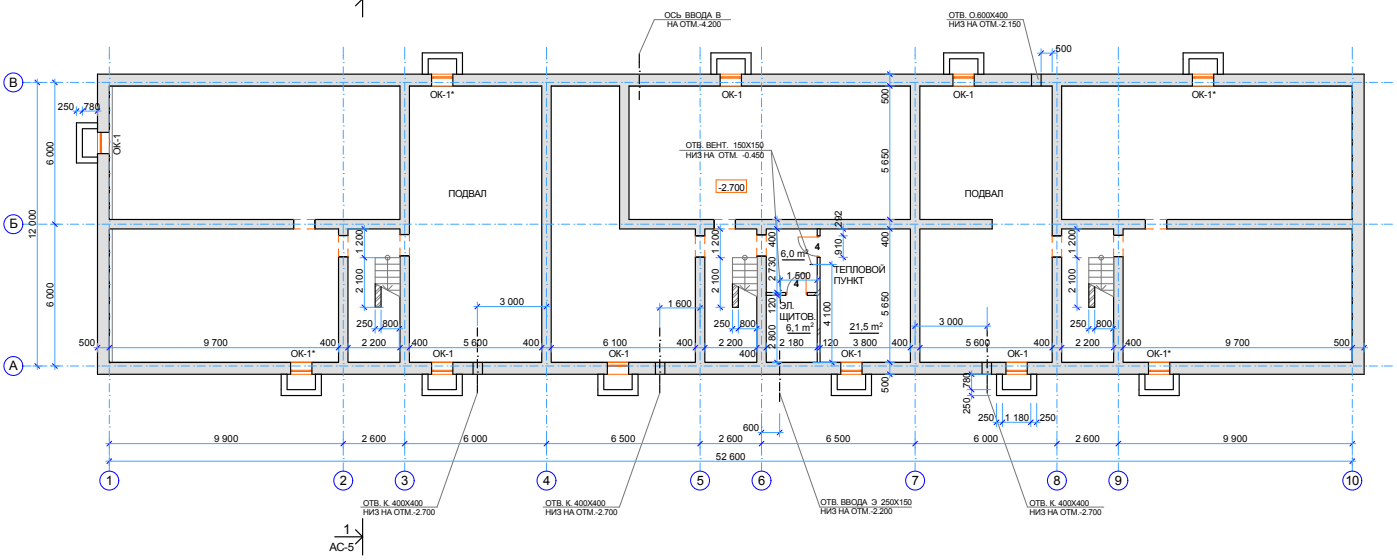

ПЛАН 2-ГО ЭТАЖА

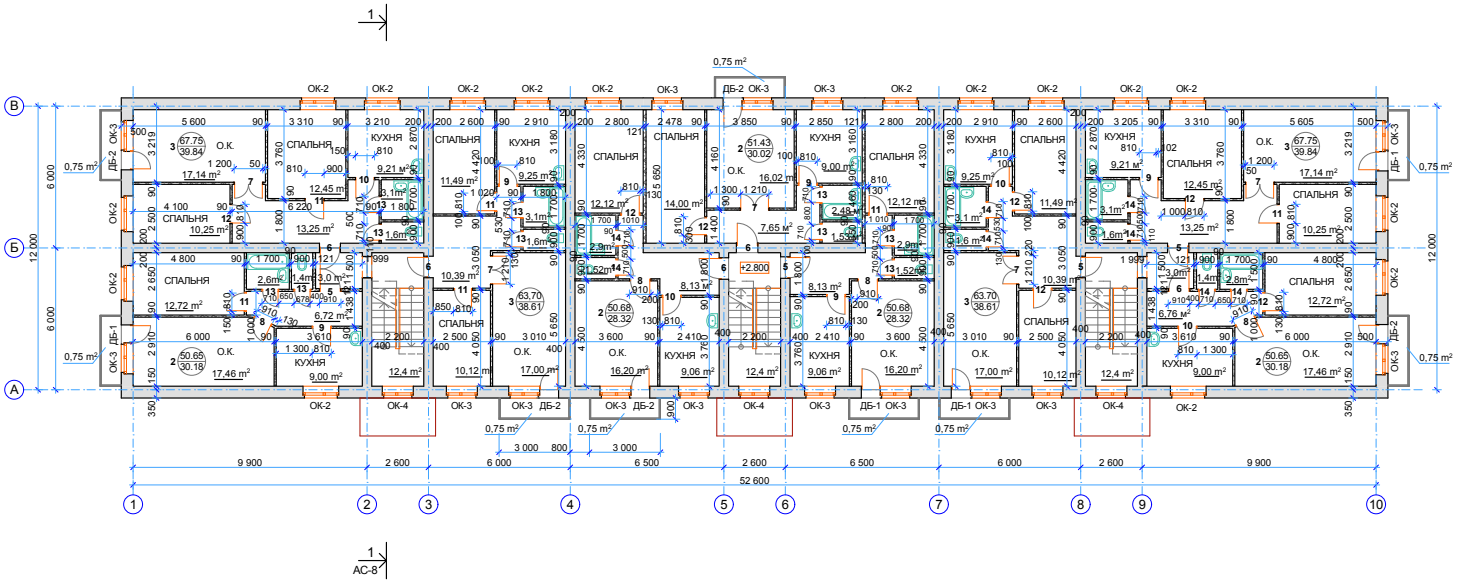

ФАСАД 1 - 10

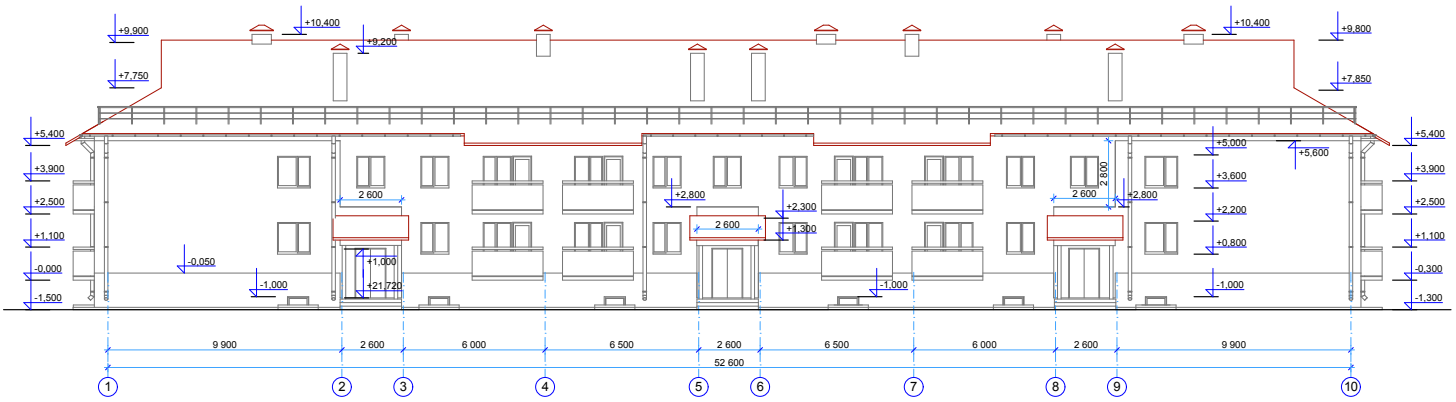

РАЗРЕЗ 1 - 1

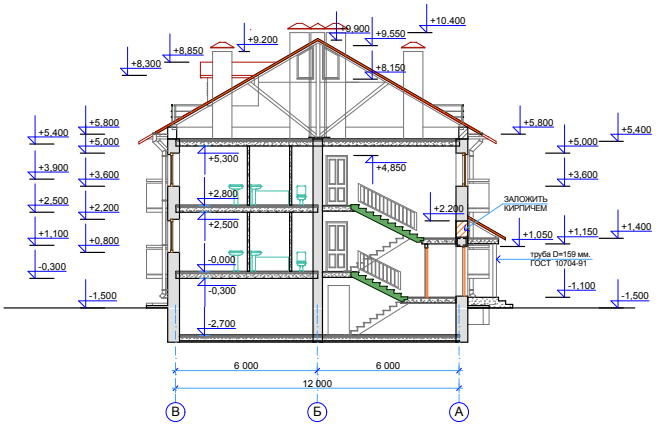

ФАСАД А - В

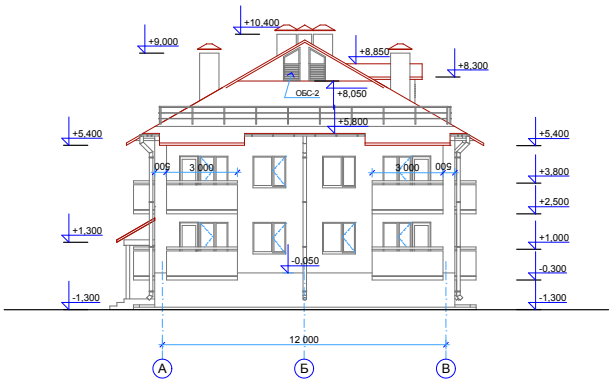

ТЕХНИКО-ЭКОНОМИЧЕСКИЕ ПОКАЗАТЕЛИ

1. КОЛИЧЕСТВО КВАРТИР - 18 кв .
2. ЭТАЖНОСТЬ - 2 шт.
3. ОБЩАЯ ПЛОЩАДЬ ЗЕМЕЛЬНОГО УЧАСТКА - 4380.00 м.кв.
4. ПЛОЩАДЬ ЖИЛОГО ЗДАНИЯ - 1268.46 м.кв.
5. ОБЩАЯ ПЛОЩАДЬ КВАРТИР - 1033.98 м.кв.
6. СТРОИТЕЛЬНЫЙ ОБЪЕМ - 6365.00 м.куб.
   В ТОМ ЧИСЛЕ НИЖЕ 0.000 - 1838.0 м.куб.

1. ОБЩАЯ СМЕТНАЯ СТОИМОСТЬ СТРОИТЕЛЬСТВА
   В ЦЕНАХ 2019 ГОДА 138,557646 - тыс.тенге
   В ТОМ ЧИСЛЕ:
   СМР 126,139645 - тыс.тенге
   ОБОРУДОВАНИЕ 1,500565 - тыс.тенге
   ПРОЧИЕ 10,917436 - тыс.тенге
2. ПРОДОЛЖИТЕЛЬНОСТЬ СТРОИТЕЛЬСТВА - 5 месяцев.

ДОПОЛНИТЕЛЬНЫЕ ДАННЫЕ

РЕКОНСТРУИРУЕМОЕ ЗДАНИЕ ЭТО 18-ти КВАРТИРНЫЙ ЖИЛОЙ ДОМ КОТОРЫЙ , В ДАННОЕ ВРЕМЯ, НАХОДИТСЯ НА КОНСЕРВАЦИИ. ЗДАНИЕ ПРЯМОУГОЛЬНОЕ В ПЛАНЕ С ГАБАРИТНЫМИ РАЗМЕРАМИ 52.6 Х 12.0м. ВЫПОЛНЕНО В ДВА ЭТАЖА С ПОДВАЛОМ. НА ПЕРВОМ И ВТОРОМ ЭТАЖАХ РАЗМЕЩЕНЫ ПО ДЕВЯТЬ КВАРТИР. ПО ПЯТЬ ДВУХКОМНАТНЫХ И ЧЕТЫРЕ ТРЁХКОМНАТНЫХ КВАРТИРЫ. ПОДВАЛЬНОЕ ПОМЕЩЕНИЕ ПРЕДНАЗНАЧЕНО ТОЛЬКО ДЛЯ РАЗМЕЩЕНИЯ ИНЖЕНЕРНЫХ КОММУНИКАЦИЙ.
ПРИ РЕКОНСТРУКЦИИ СОСТАВ КВАРТИР ОСТАЁТСЯ ПРЕЖНИМ. НО САМИ КВАРТИРЫ УЛУЧШАЮТСЯ ЗА СЧЁТ УСТРОЙСТВА БАЛКОНОВ ДЛЯ КВАРТИР ПЕРВОГО ЭТАЖА. РЕКОНСТРУКЦИЯ ЗАТРАГИВАЕТ И ТЕРРИТОРИЮ ПРИЛЕГАЮЩУЮ К ЖИЛОМУ ДОМУ. БЛАГОУСТРОЙСТВОМ ПРЕДУСМОТРЕНЫ СТОЯНКА ДЛЯ АВТОМОБИЛЕЙ, ИГРОВАЯ И ХОЗЯЙСТВЕННАЯ ПЛОЩАДКИ, А ТАКЖЕ НЕОБХОДИМЫЙ НАБОР МАЛЫХ АРХИТЕКТУРНЫХ ФОРМ.

УЧАСТОК СТРОИТЕЛЬСТВА ОТНОСИТСЯ К IIIА КЛИМАТИЧЕСКОМУ ПОДРАЙОНУ С РАСЧЕТНОЙ ТЕМПЕРАТУРОЙ НАРУЖНОГО ВОЗДУХА -32 С, ГОСПОДСТВУЮЩЕЕ НАПРАВЛЕНИЕ ВЕТРА ЮГО-ЗАПАДНОЕ, НОРМАТИВНОЕ ЗНАЧЕНИЕ ВЕТРОВОГО ДАВЛЕНИЯ 0,38 КПА (38 КГС/М2), НОРМАТИВНАЯ СНЕГОВАЯ НАГРУЗКА 0.7 КПА (70 КГС/М2).

СОСТАВ ПРОЕКТНОЙ ДОКУМЕНТАЦИИ

ТОМ 1 - ПЗ - ОБЩАЯ ПОЯСНИТЕЛЬНАЯ ЗАПИСКА,
ТОМ 2 - ЭП - ЭНЕРГЕТИЧЕСКИЙ ПАСПОРТ,
ТОМ 3 - ПП - ПАСПОРТ ПРОЕКТА,
ТОМ 4 - ГП - ГЕНЕРАЛЬНЫЙ ПЛАН,
ТОМ 5 - АС - АРХИТЕКТУРНО-СТРОИТЕЛЬНЫЕ ЧЕРТЕЖИ,
ТОМ 6 - ОВ, ВК. - САНИТАРНО- ТЕХНИЧЕСКИЕ ЧЕРТЕЖИ,
ТОМ 7 - ЭОМ.СС - ЭЛЕКТРОТЕХНИЧЕСКИЕ ЧЕРТЕЖИ,

ТОМ 8 - ПОС - ПРОЕКТ ОРГАНИЗАЦИИ СТРОИТЕЛЬСТВА, -
ТОМ 9 - С СМЕТНАЯ ДОКУМЕНТАЦИЯ.
ТОМ 10 - ОВОС - ОЦЕНКА ВОЗДЕЙСТВИЯ НА ОКРУЖАЮЩУЮ СРЕДУ

КОНСТРУКТИВНЫЕ РЕШЕНИЯ ЗДАНИЯ И ИНЖЕНЕРНЫХ СЕТЕЙ

ФУНДАМЕНТЫ - ЛЕНТОЧНЫЕ ИЗ БЕТОННЫХ БЛОКОВ;
СТЕНЫ НАРУЖНЫЕ - НАРУЖНЫЕ КЕРАМЗИТОБЕТОННЫЕ БЛОКИ;
ВНУТРЕННИЕ ПЕРЕГОРОДКИ - ГИПСОКАРТОННЫЕ;
ПЕРЕКРЫТИЕ - СБОРНЫЕ ЖЕЛЕЗОБЕТОННЫЕ МНОГОПУСТОТНЫЕ ПАНЕЛИ; СЕРИЯ 1.141-1, В 60,64.
КРЫША - ЧЕРДАЧНАЯ ПО НАСЛОННЫМ ДЕРЕВЯННЫМ СТРОПИЛАМ;
КРОВЛЯ - МЕТАЛЛОЧЕРЕПИЦА ТИП ПРОФИЛЯ " JOKER ", ВОДОСЛИВНАЯ СИСТЕМА "КАЗ-ИНСИ";
ДВЕРИ НАРУЖНЫЕ - БЛОКИ ДВЕРНЫЕ СТАЛЬНЫЕ ПО ГОСТ 31173-2003 ;
ДВЕРИ ВНУТРЕННИЕ - ДЕРЕВЯННЫЕ, С. 1.136-10;
БЛОКИ ОКОННЫЕ - ИЗ ПОЛИВИНИЛХЛОРИДНЫХ ПРОФИЛЕЙ ПО ГОСТ 30674-99;
ОТДЕЛКА НАРУЖНАЯ - ОБЛИЦОВКА МЕТАЛЛИЧЕСКИМ САЙДИНГОМ, ЦОКОЛЬ ФАСАДНОЙ ПЛИТКОЙ "КЕРАМОГРАНИТ";
ОТДЕЛКА ВНУТРЕННЯЯ - УЛУЧШЕННАЯ ШТУКАТУРКА, СПЛОШНОЕ ВЫРАВНИВАНИЕ ШТУКАТУРКИ РАСТВОРНЫМИ СМЕСЯМИ "АЛИНЕКС" " АЛИНЕКС ПЛАСТ", ОКРАСКА ВОДОЭМУЛЬСИОННЫМИ КРАСКАМИ, ОКРАСКА МАСЛЯНОЙ КРАСКОЙ, ОБЛИЦОВКА КЕРАМИЧЕСКОЙ ПЛИТКОЙ.
ВОДОПРОВОД - ХОЗЯЙСТВЕННО-ПИТЬЕВОЙ ОТ НАРУЖНОЙ СЕТИ НАПОР НА ВВОДЕ Н = 20.0 м.;
КАНАЛИЗАЦИЯ - ХОЗЯЙСТВЕННО-БЫТОВАЯ В НАРУЖНУЮ СЕТЬ, ДАЛЕЕ В НАКОПИТЕЛЬ;
ОТОПЛЕНИЕ - ЦЕНТРАЛЬНОЕ, ВОДЯНОЕ, ОТ НАРУЖНЫХ СЕТЕЙ. ПАРАМЕТРЫ ТЕПЛОНОСИТЕЛЯ 95-70*С;
ВЕНТИЛЯЦИЯ - ЕСТЕСТВЕННАЯ;
ГОРЯЧЕЕ ВОДОСНАБЖЕНИЕ - ОТ ЭЛЕКТРОВОДОНАГРЕВАТЕЛЕЙ ТИПА " АРИСТОН ";
ЭЛЕКТРОСНАБЖЕНИЕ - ЦЕНТРАЛИЗОВАННОЕ ОТ ВНЕШНИХ СЕТЕЙ НАПРЯЖЕНИЕМ 380/220 В.

ДИРЕКТОР ТОО ПТЦ "КОСТАНАЙПРОЕКТ"_____ ЗОБНИН С.А.

СОСТАВИЛ ПАСПОРТ ГЛ.АРХ. ПРОЕКТ _____ ГОРБАЧЕНКО В.А. 15 МАРТА 2019 ГОДА