ТОО П Т Ц " КОСТАНАЙПРОЕКТ "
ГСЛ №004566
№4462 - 1937 - ТОО от 05.02.2001г.

РАБОЧИЙ ПРОЕКТ

РЕКОНСТРУКЦИЯ ЗДАНИЯ 18-ти КВАРТИРНОГО ЖИЛОГО ДОМА ПО УЛИЦЕ М. МАМЕТОВОЙ №23 В СЕЛЕ АМАНГЕЛЬДЫ АМАНГЕЛЬДИНСКОГО РАЙОНА КОСТАНАЙСКОЙ ОБЛАСТИ

АРХИТЕКТУРНО-СТРОИТЕЛЬНЫЕ ЧЕРТЕЖИ.
02 - 19 - АС

ТОМ 5

ГОРОД КОСТАНАЙ 2019 ГОД

ТОО П Т Ц " КОСТАНАЙПРОЕКТ "

ГСЛ №004566

№4462 - 1937 - ТОО от 05.02.2001г.

ЗАКАЗЧИК: КГУ «ОТДЕЛ СТРОИТЕЛЬСТВА, АРХИТЕКТУРЫ И ГРАДОСТРОИТЕЛЬСТВА АКИМАТА АМАНГЕЛЬДИНСКОГО РАЙОНА КОСТАНАЙСКОЙ ОБЛАСТИ»

ЗАКАЗ № 02 - 19

РАБОЧИЙ ПРОЕКТ

РЕКОНСТРУКЦИЯ ЗДАНИЯ 18-ти КВАРТИРНОГО ЖИЛОГО ДОМА ПО УЛИЦЕ М. МАМЕТОВОЙ №23 В СЕЛЕ АМАНГЕЛЬДЫ АМАНГЕЛЬДИНСКОГО РАЙОНА КОСТАНАЙСКОЙ ОБЛАСТИ

АРХИТЕКТУРНО-СТРОИТЕЛЬНЫЕ ЧЕРТЕЖИ.

02 - 19 - АС

ТОМ 5

ДИРЕКТОР ТОО ПТЦ " КОСТАНАЙПРОЕКТ " С.А. ЗОБНИН

ГЛАВНЫЙ АРХИТЕКТОР ПРОЕКТА В.А. ГОРБАЧЕНКО

НОРМОКОНТРОЛЬ С.А. ЗОБНИН

ГОРОД КОСТАНАЙ 2019 ГОД

Проект "Реконструкция здания 18-ти квартирного жилого дома по улице М.Маметовой №23 в селе Амангельды Амангельдинского района Костанайской области" выполнен на основании архитектурно-планировочного задания №2, выданного КГУ "Отдел строительства, архитектуры и градостроительства акимата Амангельдинского района Костанайской области" от 05 марта 2019г.

ВЕДОМОСТЬ ОСНОВНЫХ КОМПЛЕКТОВ РАБОЧИХ ЧЕРТЕЖЕЙ

Обозначение	Наименование	Примечание
ГП	Генеральный план	
АС	Архитектурно-строительная	
ОВ	Отопление и вентиляция	
ВК	Водопровод и канализация	
ЭОМ	Электроосвещение и электрооборудование	
СС	Связь и сигнализация	

ВЕДОМОСТЬ РАБОЧИХ ЧЕРТЕЖЕЙ ОСНОВНОГО КОМПЛЕКТА

Лист	Наименование	Примеч.
	Архитектурно-строительная часть	
1	Общие данные (начало)	
2	Общие данные (продолжение)	
3	Общие данные (окончание)	
4	Фасад 1-10, разрез 1-1 /до реконструкции/	
5	План 1-го этажа /до реконструкции/	
6	План 2-го этажа /до реконструкции/	
7	Паспорт цветового решения фасадов	
8	Фасад 1-10, разрез 1-1, ТЭП.	
9	Фасад 10-1, фасад А-В, фасад В-А.	
10	План подвала	
11	План 1-го этажа	
12	План 2-го этажа	
13	Спецификация элементов заполнения проемов	
14	Ведомость отделки помещений	
15	Планы типов полов 1-го и 2-го этажей	
16	Экспликация типов полов	
17	Отверстия в перекрытии на отм. -0,300	
18	Отверстия в перекрытии на отм. +2,500	
19	Отверстия в перекрытии на отм. +5,300	
20	Схема расположения гипсокартонных перегородок 1-го этажа	
21	Схема расположения гипсокартонных перегородок 2-го этажа	
22	Спецификации гипсокартонных перегородок системы KNAUF и дополнительных материалов и изделий	
23	План чердака	
24	Развертки вентканалов по осям "2", "9", "3", "8"	
25	Развертки вентканалов по осям "4", "7", "5", "6"	
26	Развертки вентканалов по оси "Б"	
27	План кровли	
28	Схема расположения стоек, прогонов и связей жесткости	
29	Схема расположения стропил	
30	Разрез 1-1	
31	Разрез 2-2	
32	Узлы "Б", "В"	
33	Узлы "Г", "Д", "Е"	
34	Узлы "Ж", "И"	
35	Спецификация деревянных элементов крыши	
36	Спецификация металлических изделий крыши. Общие указания по выполнению крыши	

ПРИМЕНЕНИЕ КОНСТРУКЦИЙ Б/У БЕЗ ПАСПОРТОВ И СЕРТИФИКАТОВ КАЧЕСТВА (СООТВЕТСТВИЯ КОНСТРУКЦИЙ ГОСТу, СЕРИИ ПО ПРОЧНОСТНОСТНЫМ ХАРАКТЕРИСТИКАМ, МОРОЗОСТОЙКОСТИ, АРМИРОВАНИЮ, САНИТАРНОЙ И РАДИОЛОГИЧЕСКОЙ БЕЗОПАСНОСТИ), ВЫДАННЫХ ФИРМОЙ, ИМЕЮЩЕЙ СООТВЕТСВУЮЩУЮ ЛИЦЕНЗИЮ, ПО КАЖДОЙ ДЕТАЛИ, ЗАПРЕЩАЕТСЯ.

Технические решения принятые в рабочих чертежах соответствуют требованиям экологических, санитарно-гигиенических, противопожарных и других норм и обеспечивают безопасную для жизни и здоровья людей эксплуатацию объекта при соблюдении предусмотренных рабочими чертежами мероприятий.

ГАП Горбаченко В.А.

Согласовано

Взам. инв. №

Подп. и дата 04.19

Инв. № подл. 41 058

Изм.	Кол.уч.	Лист	№ док.	Подп.	Дата
Г. А. П.		ГОРБАЧЕНКО			03.19
РАЗРАБ.		ШЕВЦОВА			03.19
ПРОВЕР.		ГОРБАЧЕНКО			03.19
Н.КОНТР.		ЗОБНИН			03.19

02 - 19 - АС

РЕКОНСТРУКЦИЯ ЗДАНИЯ 18-ти КВАРТИРНОГО ЖИЛОГО ДОМА ПО УЛИЦЕ М. МАМЕТОВОЙ №23 В СЕЛЕ АМАНГЕЛЬДЫ АМАНГЕЛЬДИНСКОГО РАЙОНА КОСТАНАЙСКОЙ ОБЛАСТИ

18-ти КВАРТИРНЫЙ ЖИЛОЙ ДОМ

Стадия	Лист	Листов
РП	1	

ОБЩИЕ ДАННЫЕ /НАЧАЛО/

ТОО ПТЦ КОСТАНАЙПРОЕКТ

ФОРМАТ А3

ВЕДОМОСТЬ РАБОЧИХ ЧЕРТЕЖЕЙ ОСНОВНОГО КОМПЛЕКТА

Лист	Наименование	Примеч.
37	Слуховое окно. Вид "А"	
38	Блок слухового окна ОБС-1. Спецификация	
39	Блок слухового окна ОБС-2. Спецификация	
40	Люк выхода на чердак.	
41	Стремянка ЛВ-1	
42	Лестница. Разрез 1-1. Спецификация материалов и изделий	
43	Лестница. Разрезы 2-2 ÷ 4-4	
44	Лестница. Узлы "А", "Б"	
45	Схема расположения кронштейнов балконов 1-го и 2-го этажей	
46	Устройство подвесного балкона 1-го этажа	
47	Указания по устройству подвесного балкона 1-го этажа	
48	Устройство подвесного балкона 2-го этажа	
49	Указания по устройству подвесного балкона 2-го этажа	
50	Схемы расположения ограждений балконов. Детали заделки	
51	Ограждение балконов. Детали	
52	Входные группы. Спецификация.	
53	Входные группы. Устройство кровли. Спецификация.	
54	Детали устройства светового и дренажного приямков. Решетка МР-1. Спецификация.	
55	Детали крепления облицовки фасада	
56	Детали крепления облицовки фасада. Спецификация	
57	Схема расположения несущих профилей крепления облицовки фасада	
58	Схема расположения несущих профилей крепления облицовки фасада	
59	Фрагмент фасада по оси "В". Заделка трещин до 5 мм. Устройство отмостки	
60	Фрагмент фасада по оси "В". Заделка трещин до 1 мм. Усиление стены в узле опирания прогона	
61	Устройство опорного приспособления под аварийные плиты покрытия на отм. +5,300	
62	Указания по производству работ в зимних условиях	

Т . Э . П .

Наименование	Ед. изм.	Кол-во
Площадь застройки	м^2	695,54
Общая площадь квартир	м^2	1033,98
Площадь жилого здания	м^2	1268,46
Количество квартир	шт.	18
Строительный объем	м^3	6365,0
в т.ч. ниже 0,000	м^3	1838,0

ВЕДОМОСТЬ ССЫЛОЧНЫХ И ПРИЛАГАЕМЫХ ДОКУМЕНТОВ

Обозначение	Наименование	Примечания
	Ссылочные документы	
ГОСТ 530-2012	Кирпич и камни керамические	
ГОСТ 25192-82*	Бетоны. Классификация и общие технические требования.	
ГОСТ 30674-99	Блоки оконные из поливинилхлоридных профилей	
ГОСТ 6629-88*	Двери деревянные внутренние	
ГОСТ 24698-81	Двери деревянные наружные	
С. 1.038.1-1 в. 1	Перемычки железобетонные	
С. 2.144 - 1/88	Детали полов жилых зданий.	
С. 2.160-9 в.1	Узлы деревянных крыш	
ГОСТ 5781-82*	Сталь горячекатанная для армирования железобетонных конструкций. Технические условия	

ВЕДОМОСТЬ СПЕЦИФИКАЦИЙ

ЛИСТ	НАИМЕНОВАНИЕ	ПРИМЕЧАНИЕ
13	СПЕЦИФИКАЦИЯ ЭЛЕМЕНТОВ ЗАПОЛНЕНИЯ ПРОЕМОВ	
22	СПЕЦИФИКАЦИЯ ДОПОЛНИТЕЛЬНЫХ МАТЕРИАЛОВ И ИЗДЕЛИЙ	
35	СПЕЦИФИКАЦИЯ ДЕРЕВЯННЫХ ЭЛЕМЕНТОВ КРЫШИ	
36	СПЕЦИФИКАЦИЯ МЕТАЛЛИЧЕСКИХ ЭЛЕМЕНТОВ КРЫШИ	
38	СПЕЦИФИКАЦИЯ НА ОБС-1	
39	СПЕЦИФИКАЦИЯ НА ОБС-2	
40	СПЕЦИФИКАЦИЯ ЭЛЕМЕНТОВ	
41	СПЕЦИФИКАЦИЯ ЭЛЕМЕНТОВ	
42	СПЕЦИФИКАЦИЯ ИЗДЕЛИЙ (НА ОДНУ ЛЕСТНИЦУ)	
47	СПЕЦИФИКАЦИЯ МАТЕРИАЛОВ	
48	СПЕЦИФИКАЦИЯ МАТЕРИАЛОВ	
50	СПЕЦИФИКАЦИЯ МАТЕРИАЛОВ	
51	СПЕЦИФИКАЦИЯ МАТЕРИАЛОВ	
52	СПЕЦИФИКАЦИЯ МАТЕРИАЛОВ И ИЗДЕЛИЙ	
53	СПЕЦИФИКАЦИИ ДЕРЕВЯННЫХ И МЕТАЛЛИЧЕСКИХ ЭЛЕМЕНТОВ	
54	СПЕЦИФИКАЦИЯ МАТЕРИАЛОВ И ИЗДЕЛИЙ	
56	СПЕЦИФИКАЦИЯ ЭЛЕМЕНТОВ	
59	СПЕЦИФИКАЦИЯ МАТЕРИАЛОВ	

Согласовано

Взам. инв. №

Подп. и дата 04.19

Инв. № подл. 41 058

02 - 19 - АС

РЕКОНСТРУКЦИЯ ЗДАНИЯ 18-ти КВАРТИРНОГО ЖИЛОГО ДОМА ПО УЛИЦЕ М. МАМЕТОВОЙ №23 В СЕЛЕ АМАНГЕЛЬДЫ АМАНГЕЛЬДИНСКОГО РАЙОНА КОСТАНАЙСКОЙ ОБЛАСТИ

Изм.	Кол.уч.	Лист	№ док.	Подп.	Дата
59					
Г. А. П.		ГОРБАЧЕНКО			03.19
РАЗРАБ.		ШЕВЦОВА			03.19
ПРОВЕР.		ГОРБАЧЕНКО			03.19
Н.КОНТР.		ЗОБНИН			03.19

18-ти КВАРТИРНЫЙ ЖИЛОЙ ДОМ

Стадия	Лист	Листов
РП	2	

ОБЩИЕ ДАННЫЕ /ПРОДОЛЖЕНИЕ/

ТОО ПТЦ КОСТАНАЙПРОЕКТ

ФОРМАТ А3

КОНСТРУКТИВНАЯ ЧАСТЬ

Район строительства не сейсмичен и относится к III А климатическому подрайону с характеристиками:

-средняя температура наиболее холодной пятидневки - -32^{0}С
-нормативная снеговая нагрузка - 70 кгс/м^2
-господствующее направление ветра - юго-западное
-нормативное давление ветра - 38 кгс/м^2

ХАРАКТЕРИСТИКА ЗДАНИЯ

- категория по взрывопожарной и пожарной опасности - "Д"
- класс конструктивной пожарной опасности - "СО"
- класс функциональной пожарной опасности - "Ф 1.3"
- класс пожарной опасности строительных конструкций - "К.О"
- расчетный срок службы - 35 лет

КОНСТРУКТИВНО-ПЛАНИРОВОЧНОЕ РЕШЕНИЕ

Здание 18-ти квартирного жилого дома крупноблочное, двухэтажное, с подвалом высотой 2.4м, в плане прямоугольной формы с размерами по осям 52,6х12,0 м. В подвале проектируется разместить электрощитовую и тепловой пункт. Проектом реконструкции предусматривается достроить здание, выполнить балконы на 1-ом этаже и ввести в эксплуатацию. На момент проведения обследования здание не используется по прямому назначению, пустует, подверглось разборке и демонтажу отдельных элементов.

До начала всех работ, в первую очередь, необходимо восстановить участки внутренних несущих стен, предварительно установив стойки под плиты перекрытия по листу АС-61. Все остальные строительные работы вести по проекту производства работ.

КОНСТРУКТИВНЫЕ РЕШЕНИЯ

СУЩЕСТВУЮЩИЕ

Фундаменты -	ленточные плиты ленточных фундаментов железобетонные по СТ РК 956-93 и блоки стен подвалов по ГОСТ 13579-78*
Цоколь -	из блоков стен подвалов по ГОСТ 13579-78*
Стены наружные -	из крупных стеновых блоков по серии ИИ-03-05
Стены внутренние -	из кирпича толщ. 380 мм
Перегородки-	в подвале-из кирпича, на этажах-разобраны 100%.
Покрытие и перекрытие -	панели перекрытий железобетонные многопустотные по с.1.141-1 в.60, 64.
Перемычки -	железобетонные по серии 1.038.1-1 в. 1
Крыша -	чердачная, разобрана 100%.
Кровля -	асбестоцементные листы, разобрана 100%.
Утеплитель -	отсутствует
Полы -	деревянные, разобраны 100%.
Окна -	оконные заполнения отсутствуют.
Двери -	дверные заполнения отсутствуют.
Внутренняя отделка -	ц. песч. штукатурка с последующей окраской известковым раствором и масляными красками.
Наружная отделка -	расшивка швов в процессе монтажа блоков и окраска известковым раствором.
Отмостка -	бетонная по щебеночному основанию, как таковая практически отсутствует.

ПРОЕКТИРУЕМЫЕ

Стены наружные -	существующие из крупных блоков с утеплением минплитами на базальтовой основе "Эковер" ТМ ПЭТ-75 толщ. 80 мм Y=75 кг/м^3 и облицовкой профлистом С8 (ПАО "ЧЗПСН-Профнастил")
Стены внутренние и перегородки -	гипсокартонные на металлическом каркасе по с. РК 1.031.9-2.00 в.1 (комплексная система КНАУФ) толщ. 121 м 90 мм, в подвале - кирпич марки КР-р-по 250х120х65/1НФ/100/2.0/35/ГОСТ530-2012 на растворе марки М50
Перемычки -	железобетонные по серии 1.038.1-1 в. 1
Лестница -	по металлическим косоурам
Балконы -	подвесные на металлическом каркасе
Крыша -	чердачная
Кровля -	профнастил Н35 (ТУ 64-443-86 ПАО "ЧЗПСН-Профнастил")
Утеплитель -	минплиты Техно-руф 45 Y=140 кг/м^3 толщ.50 мм и Техно-лайт-оптима Y=120 кг/м^3 толщ.100 мм
Полы -	линолеумные, керамические, по с. 2.144-1/88
Окна -	по ГОСТ 30674-99 (тройное остекление)
Двери -	наружные по ГОСТ 24698-81, внутренние по ГОСТ 6629-88
Внутренняя отделка -	см. ведомость отделки помещений л. АС-14 см. ведомость отделки фасадов л. АС-7
Отмостка-	бетонная по щебеночному основанию

АНТИКОРРОЗИЙНАЯ ЗАЩИТА

Для обеспечения долговечности стальных конструкций и соединений ж/б изделий при возведении здания необходимо все закладные элементы после монтажа защитить двумя слоями пентофталевой эмали ПФ 1189 ТУ 6-10-1710-70 по очищенной от ржавчины поверхности. Для всех деревянных конструкций, оконных и дверных блоков предусмотреть огнезащитную, влагозащитную, биологическую поверхностную пропитку составом ТХЭФ-ПТ (трихлоэтилфосфат 50%, петролатум 50%). Расход - 40 кг на 1 куб.м древесины.

ПРОТИВОПОЖАРНЫЕ МЕРОПРИЯТИЯ

Пожарная безопасность здания достигается предусмотренными в проекте техническими решениями:

- строительные конструкции обеспечивают его по II степени огнестойкости;
- несущие и ограждающие конструкции запроектированы из несгораемых материалов;
- предусмотрено пять противопожарных выходов из здания;
- для отделки путей эвакуации применять негорючие материалы ППБ02-06 п.60.4.

Согласовано

Взам. инв. №

Подп. и дата 04.19

Инв. № подл. 41 058

Изм.	Кол.уч.	Лист	№ док.	Подп.	Дата
Г. А. П.		ГОРБАЧЕНКО			03.19
РАЗРАБ.		ШЕВЦОВА			03.19
ПРОВЕР.		ГОРБАЧЕНКО			03.19
Н.КОНТР.		ЗОБНИН			03.19

02 - 19 - АС

РЕКОНСТРУКЦИЯ ЗДАНИЯ 18-ти КВАРТИРНОГО ЖИЛОГО ДОМА ПО УЛИЦЕ М. МАМЕТОВОЙ №23 В СЕЛЕ АМАНГЕЛЬДЫ АМАНГЕЛЬДИНСКОГО РАЙОНА КОСТАНАЙСКОЙ ОБЛАСТИ

18-ти КВАРТИРНЫЙ ЖИЛОЙ ДОМ

Стадия	Лист	Листов
РП	3	

ОБЩИЕ ДАННЫЕ /ОКОНЧАНИЕ/

ТОО ПТЦ КОСТАНАЙПРОЕКТ

ФОРМАТ А3

ФАСАД 1 - 10 / до реконструкции /

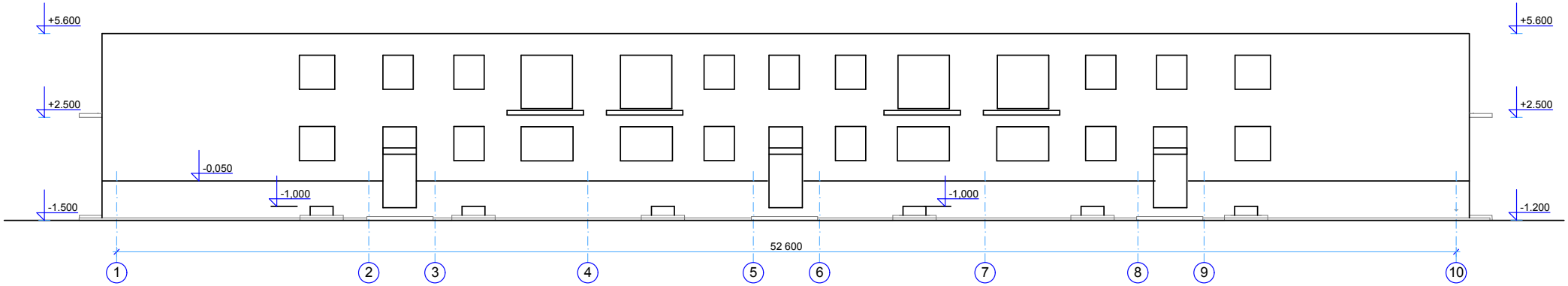

ФАСАД 10 - 1 / до реконструкции /

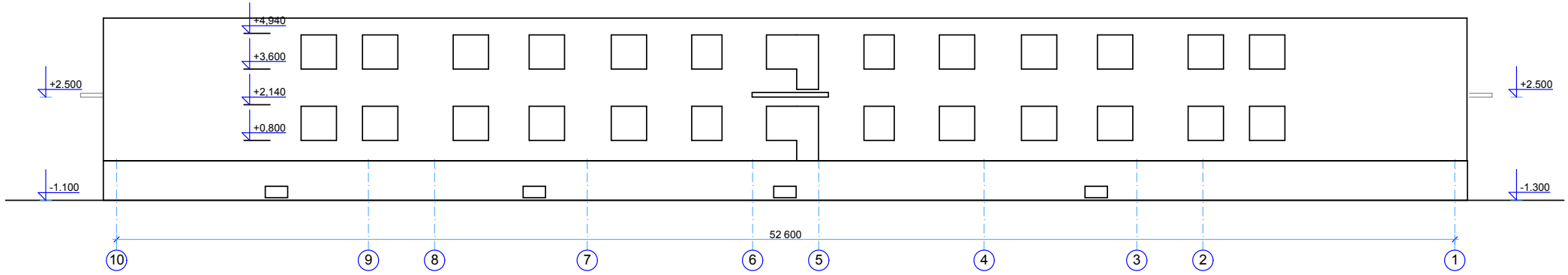

РАЗРЕЗ 1 - 1

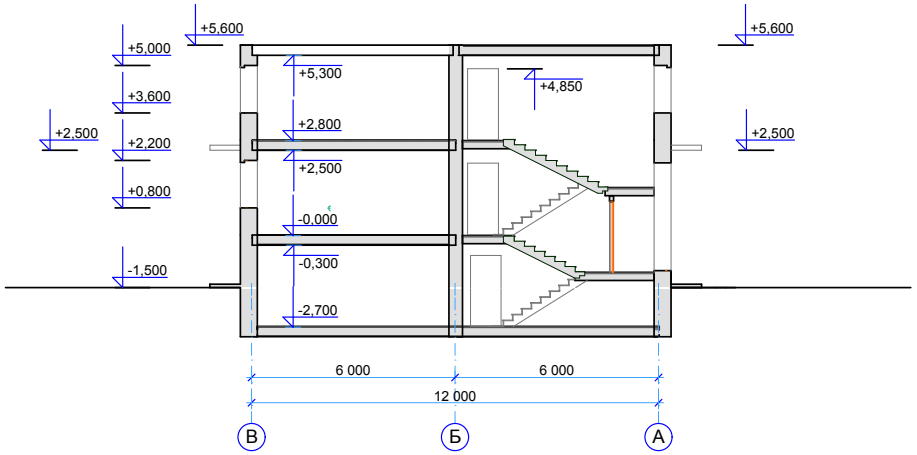

Изм.	Кол.уч.	Лист	№ док.	Подп.	Дата
Г. А. П.		ГОРБАЧЕНКО			04.19
ГЛ.СПЕЦ.		ШЕВЦОВА			04.19
АРХИТЕК.		ГОРБАЧЕНКО			04.19
ПРОВЕР.		ШЕВЦОВА			04.19
Н.КОНТР.		ЗОБНИН			04.19

02 - 19 - АС

РЕКОНСТРУКЦИЯ ЗДАНИЯ 18-ти КВАРТИРНОГО ЖИЛОГО ДОМА ПО УЛИЦЕ М. МАМЕТОВОЙ №23 В СЕЛЕ АМАНГЕЛЬДЫ АМАНГЕЛЬДИНСКОГО РАЙОНА КОСТАНАЙСКОЙ ОБЛАСТИ

18-ти КВАРТИРНЫЙ ЖИЛОЙ ДОМ

Стадия	Лист	Листов
РП	4	

ФАСАД 1 - 10, 10 - 1. РАЗРЕЗ 1 - 1. / до реконструкции /.

ТОО ПТЦ КОСТАНАЙПРОЕКТ

ПЛАН 1-ГО ЭТАЖА / до реконструкции /

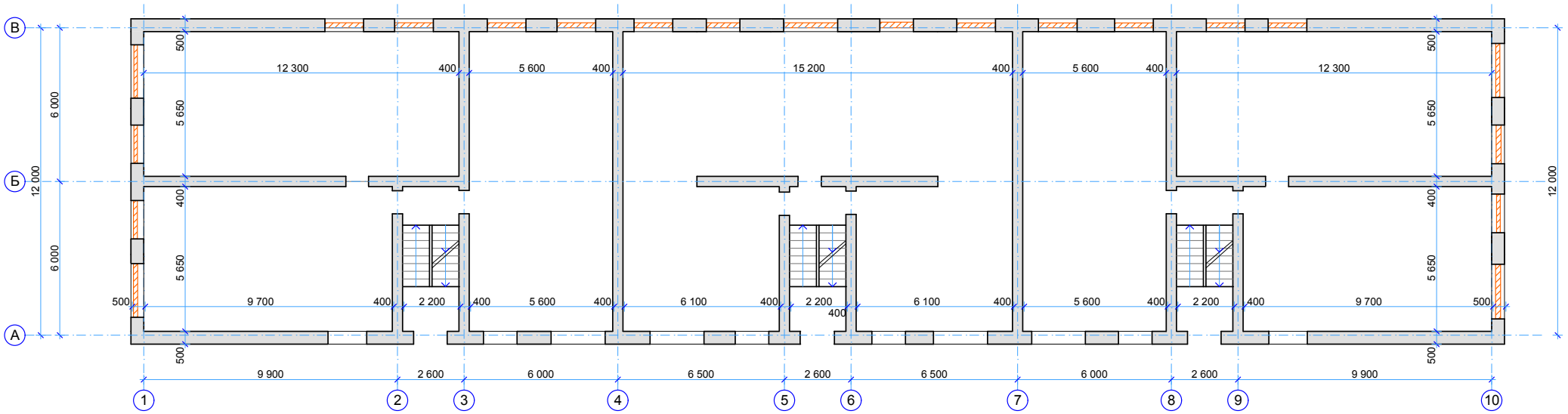

ПЛАН ПОДВАЛА / до реконструкции /

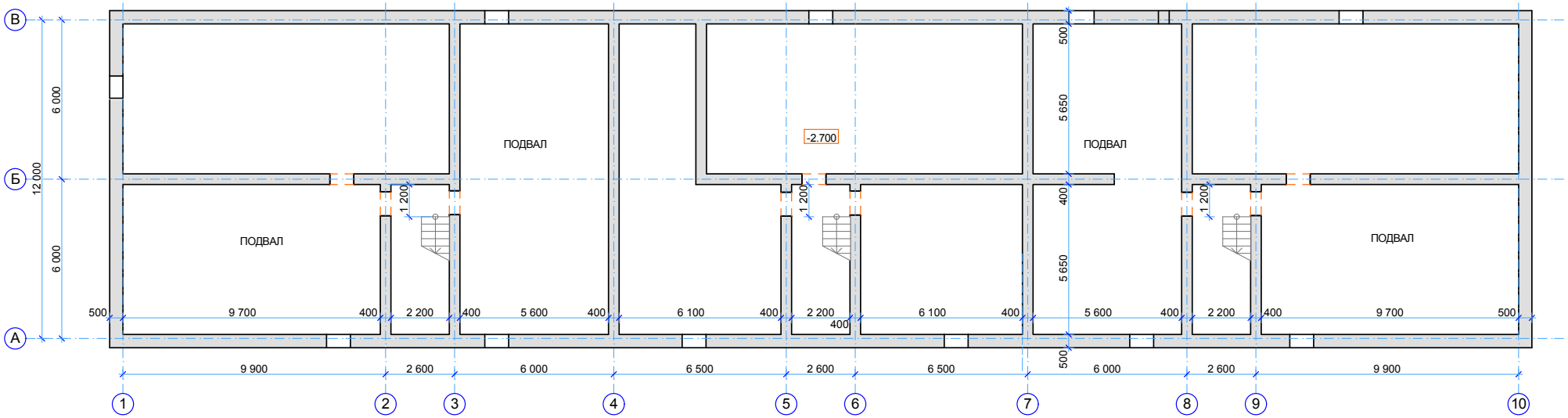

УСЛОВНЫЕ ОБОЗНАЧЕНИЯ

СУЩЕСТВУЮЩИЕ СТЕНЫ И ПЕРЕГОРОДКИ

ЗАЛОЖЕНЫЕ ПРОЕМЫ ПРИ КОНСЕРВАЦИИ ЗДАНИЯ

Изм.	Кол.уч.	Лист	№ док.	Подп.	Дата
Г. А. П.		ГОРБАЧЕНКО			04.19
ГЛ.СПЕЦ.		ШЕВЦОВА			04.19
АРХИТЕК.		ГОРБАЧЕНКО			04.19
ПРОВЕР.		ШЕВЦОВА			04.19
Н.КОНТР.		ЗОБНИН			04.19

02 - 19 - АС

РЕКОНСТРУКЦИЯ ЗДАНИЯ 18-ти КВАРТИРНОГО ЖИЛОГО ДОМА ПО УЛИЦЕ М. МАМЕТОВОЙ №23 В СЕЛЕ АМАНГЕЛЬДЫ АМАНГЕЛЬДИНСКОГО РАЙОНА КОСТАНАЙСКОЙ ОБЛАСТИ

18-ти КВАРТИРНЫЙ ЖИЛОЙ ДОМ

Стадия	Лист	Листов
РП	5	

ПЛАН 1-ГО ЭТАЖА, ПЛАН ПОДВАЛА / до реконструкции /

ТОО ПТЦ КОСТАНАЙПРОЕКТ

ПЛАН 2-ГО ЭТАЖА / до реконструкции /

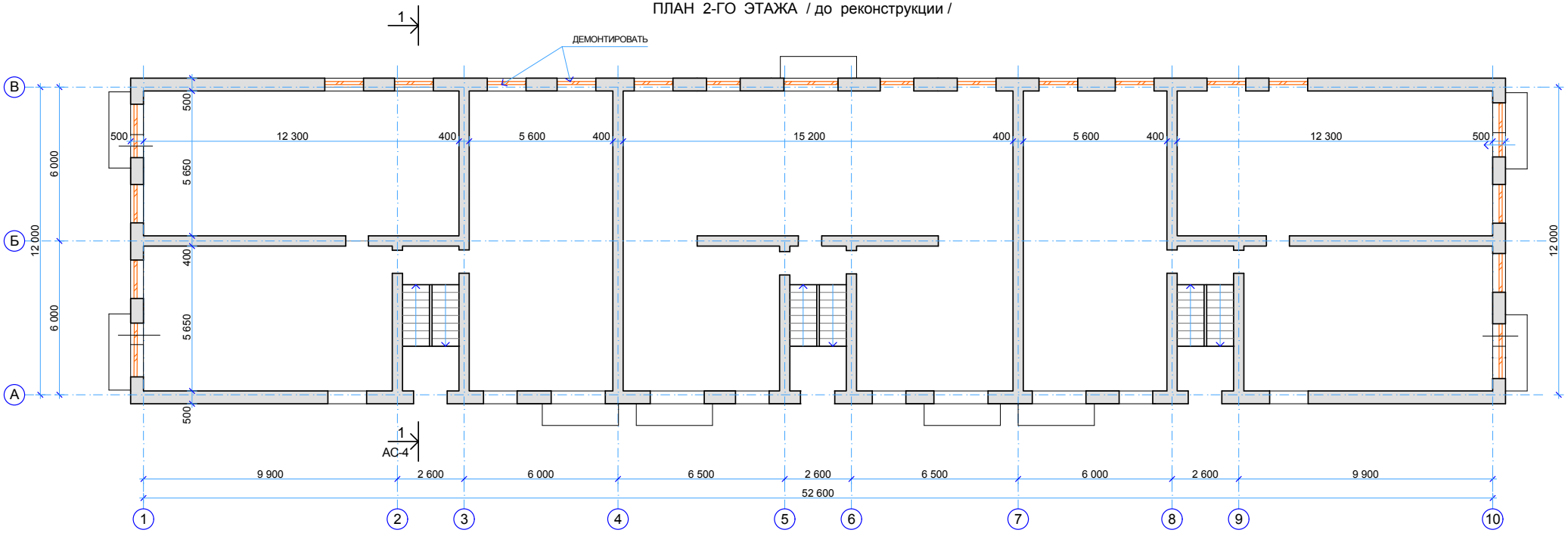

ФАСАД А - В / до реконструкции /

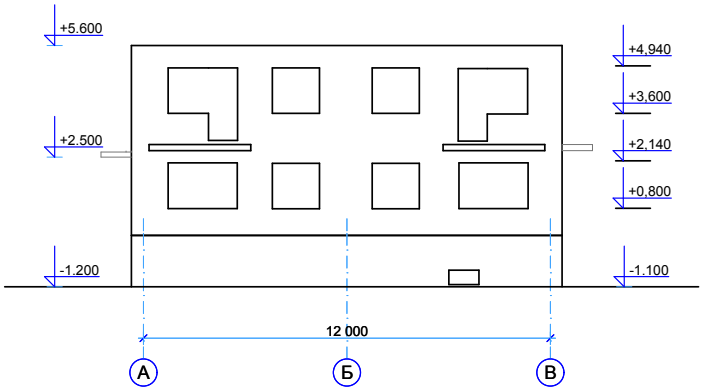

ФАСАД В - А / до реконструкции /

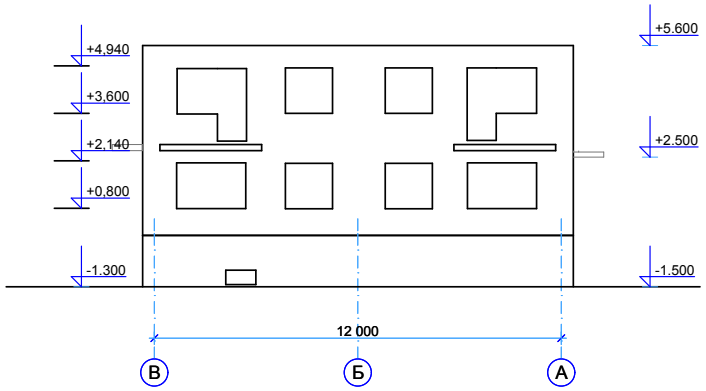

УСЛОВНЫЕ ОБОЗНАЧЕНИЯ

СУЩЕСТВУЮЩИЕ СТЕНЫ И ПЕРЕГОРОДКИ

ЗАЛОЖЕНЫЕ ПРОЕМЫ ПРИ КОНСЕРВАЦИИ ЗДАНИЯ / демонтировать /

Изм.	Кол.уч.	Лист	№ док.	Подп.	Дата
Г. А. П.		ГОРБАЧЕНКО			04.19
ГЛ.СПЕЦ.		ШЕВЦОВА			04.19
АРХИТЕК.		ГОРБАЧЕНКО			04.19
ПРОВЕР.		ШЕВЦОВА			04.19
Н.КОНТР.		ЗОБНИН			04.19

02 - 19 - АС

РЕКОНСТРУКЦИЯ ЗДАНИЯ 18-ти КВАРТИРНОГО ЖИЛОГО ДОМА ПО УЛИЦЕ М. МАМЕТОВОЙ №23 В СЕЛЕ АМАНГЕЛЬДЫ АМАНГЕЛЬДИНСКОГО РАЙОНА КОСТАНАЙСКОЙ ОБЛАСТИ

18-ти КВАРТИРНЫЙ ЖИЛОЙ ДОМ

Стадия	Лист	Листов
РП	6	

ПЛАН 2-ГО ЭТАЖА, ФАСАД А - В, В -А. / до реконструкции /

ТОО ПТЦ КОСТАНАЙПРОЕКТ

ГЛАВНЫЙ ФОСАД

БОКОВОЙ ФОСАД

ВЕДОМОСТЬ ОТДЕЛКИ ФАСАДОВ

ПОЗ	ЭЛЕМЕНТЫ	ВИД ОТДЕЛКИ	ЭТАЛ.	КОЛЕР
1 2	НАРУЖНЫЕ СТЕНЫ	ПРОФЛИСТ		БЕЛЫЙ СЛОНОВАЯ КОСТЬ
3	МЕТАЛЛИЧЕСКИЕ ЭЛЕМЕНТЫ	ОКРАСИТЬ НИТРОЭМАЛЬЮ ЗА 2 РАЗА		СВ.СЕРЫЙ
4	ЦОКОЛЬ	КЕРАМОГРАНИТ		ТЁМНО-КОРИЧНЕВЫЙ
5	ОКНА	МЕТАЛЛОПЛАСТИК		БЕЛЫЙ
6	КРОВЛЯ	ПРОФЛИСТ		РУБИН

СОГЛАСОВАНО: ГЛАВНЫЙ АРХИТЕКТОР АМАНГЕЛЬДИНСКОГО РАЙОНА

КОЙШЫГУЛОВ Н.М.

Изм.	Кол.уч.	Лист	№ док.	Подп.	Дата
Г. А. П.		ГОРБАЧЕНКО			04.19
ГЛ.СПЕЦ.		ШЕВЦОВА			04.19
АРХИТЕК.		ГОРБАЧЕНКО			04.19
ПРОВЕР.		ШЕВЦОВА			04.19
Н.КОНТР.		ЗОБНИН			04.19

02 - 19 - АС

РЕКОНСТРУКЦИЯ ЗДАНИЯ 18-ти КВАРТИРНОГО ЖИЛОГО ДОМА ПО УЛИЦЕ М. МАМЕТОВОЙ №23 В СЕЛЕ АМАНГЕЛЬДЫ АМАНГЕЛЬДИНСКОГО РАЙОНА КОСТАНАЙСКОЙ ОБЛАСТИ

18-ти КВАРТИРНЫЙ ЖИЛОЙ ДОМ

Стадия	Лист	Листов
РП	7	

ПАСПОРТ ЦВЕТОВОГО РЕШЕНИЯ ФАСАДОВ

ТОО ПТЦ
КОСТАНАЙПРОЕКТ

ФАСАД 1 - 10

РАЗРЕЗ 1 - 1

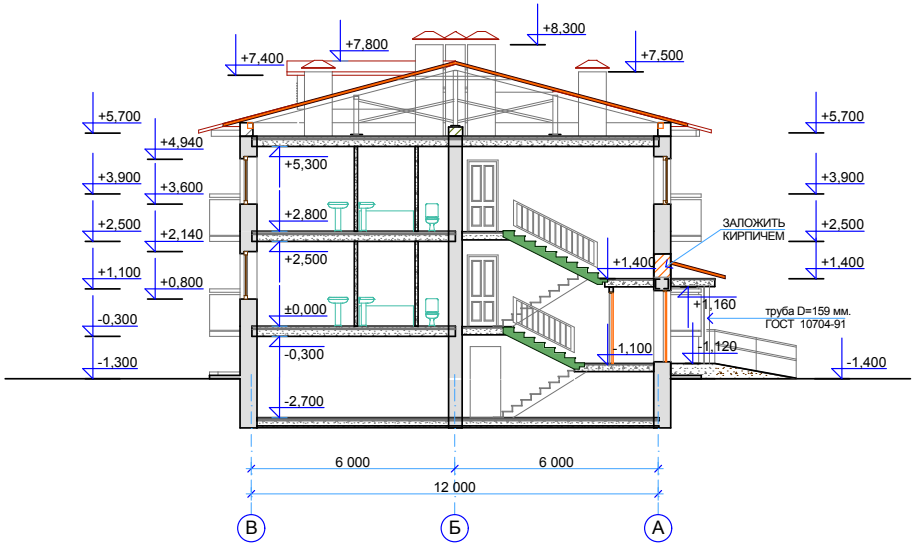

Т Э П

1. ПЛОЩАДЬ ЗАСТРОЙКИ	-	695.54 м2.
2. КОЛИЧЕСТВО КВАРТИР	-	18 шт.
3. ПЛОЩАДЬ ЖИЛОГО ЗДАНИЯ	-	1268.46 м2.
4. ОБЩАЯ ПЛОЩАДЬ КВАРТИР	-	1033.98 м2.
5. СТРОИТЕЛЬНЫЙ ОБЪЕМ	-	6365.00 м3.
В ТОМ ЧИСЛЕ НИЖЕ 0.000	-	1838.00 м3.

УКАЗАНИЯ ПО НАРУЖНОЙ ОТДЕЛКЕ СМОТРИ ПАСПОРТ ЦВЕТОВОГО РЕШЕНИЯ ФАСАДОВ

Изм.	Кол.уч.	Лист	№ док.	Подп.	Дата
Г. А. П.		ГОРБАЧЕНКО			04.19
ГЛ.СПЕЦ.		ШЕВЦОВА			04.19
АРХИТЕК.		ГОРБАЧЕНКО			04.19
ПРОВЕР.		ШЕВЦОВА			04.19
Н.КОНТР.		ЗОБНИН			04.19

02 - 19 - АС

РЕКОНСТРУКЦИЯ ЗДАНИЯ 18-ти КВАРТИРНОГО ЖИЛОГО ДОМА ПО УЛИЦЕ М. МАМЕТОВОЙ №23 В СЕЛЕ АМАНГЕЛЬДЫ АМАНГЕЛЬДИНСКОГО РАЙОНА КОСТАНАЙСКОЙ ОБЛАСТИ

18-ти КВАРТИРНЫЙ ЖИЛОЙ ДОМ

Стадия	Лист	Листов
РП	8	

ФАСАД 1 - 10, РАЗРЕЗ 1 - 1, Т.Э.П.

ТОО ПТЦ КОСТАНАЙПРОЕКТ

ФАСАД 10 - 1

ФАСАД А - В

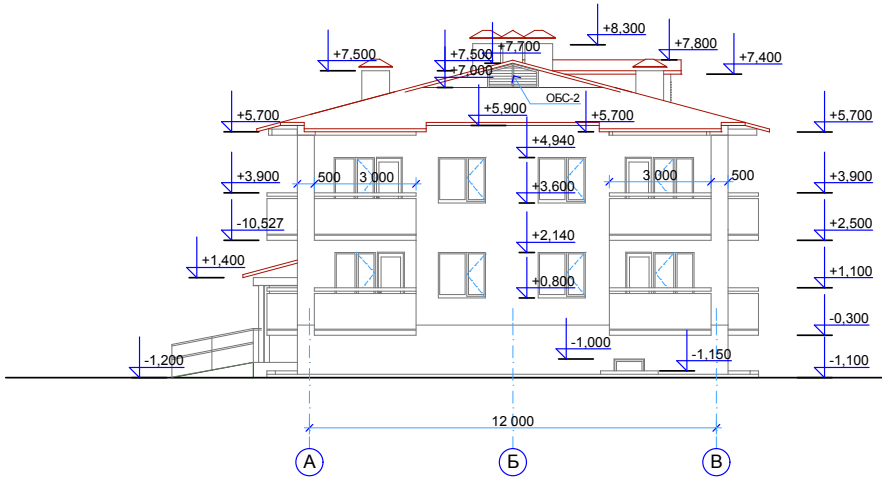

ФАСАД В - А

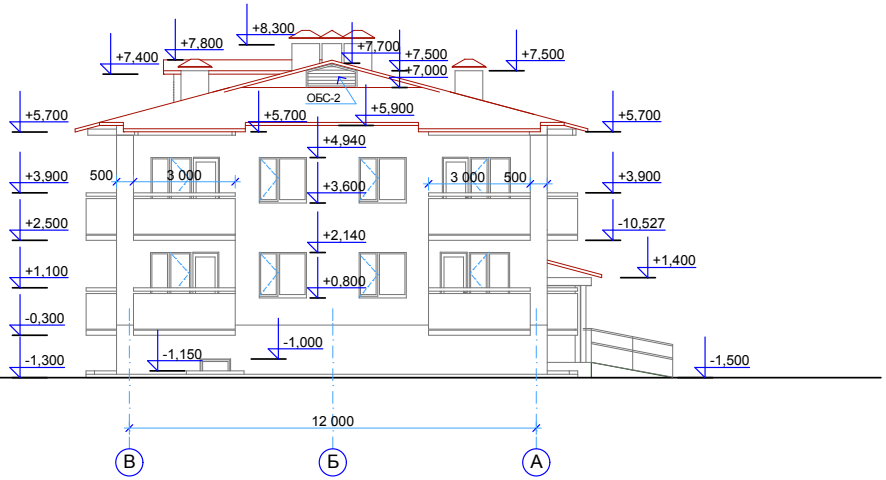

УКАЗАНИЯ ПО НАРУЖНОЙ ОТДЕЛКЕ СМОТРИ ПАСПОРТ ЦВЕТОВОГО РЕШЕНИЯ ФАСАДОВ

Изм.	Кол.уч.	Лист	№ док.	Подп.	Дата
Г. А. П.		ГОРБАЧЕНКО			04.19
ГЛ.СПЕЦ.		ШЕВЦОВА			04.19
АРХИТЕК.		ГОРБАЧЕНКО			04.19
ПРОВЕР.		ШЕВЦОВА			04.19
Н.КОНТР.		ЗОБНИН			04.19

02 - 19 - АС

РЕКОНСТРУКЦИЯ ЗДАНИЯ 18-ти КВАРТИРНОГО ЖИЛОГО ДОМА ПО УЛИЦЕ М. МАМЕТОВОЙ №23 В СЕЛЕ АМАНГЕЛЬДЫ АМАНГЕЛЬДИНСКОГО РАЙОНА КОСТАНАЙСКОЙ ОБЛАСТИ

18-ти КВАРТИРНЫЙ ЖИЛОЙ ДОМ

Стадия	Лист	Листов
РП	9	

ФАСАД 10 - 1, ФАСАД А - В, ФАСАД В - А.

ТОО ПТЦ КОСТАНАЙПРОЕКТ

ПЛАН ПОДВАЛА

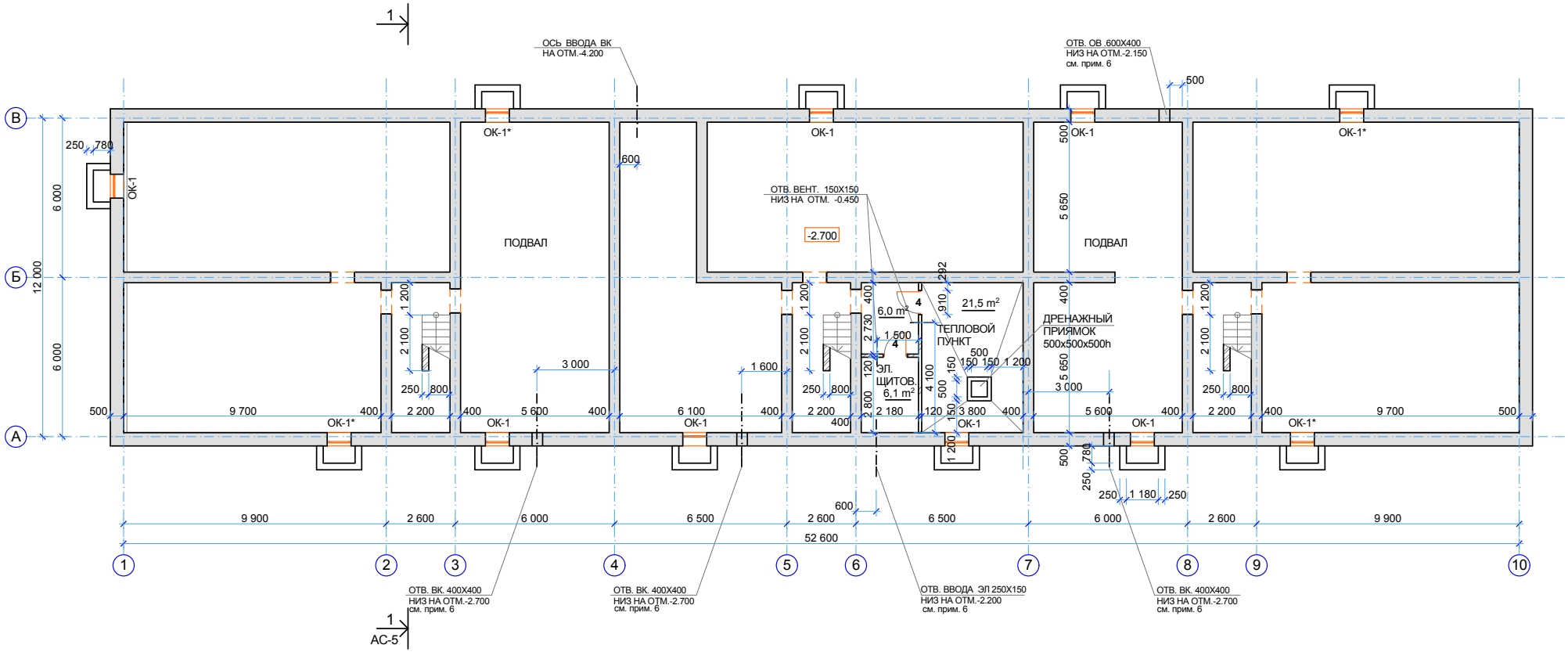

ПРИМЕЧАНИЯ

1. ДО НАЧАЛА ВСЕХ РАБОТ, ПРОВОДИМЫХ В ПОДВАЛЕ, НЕОБХОДИМО ВСЕ ВХОДЫ В ПОДВАЛ, ВСЕ ПОМЕЩЕНИЯ ПОДВАЛА И СВЕТОВЫЕ ПРИЯМКИ ОЧИСТИТЬ ОТ СТРОИТЕЛЬНОГО И БЫТОВОГО МУСОРА, ПОСЛЕ ОЧИСТКИ ПОМЕЩЕНИЙ ПОДВАЛА, ВЫПОЛНИТЬ РЕМОНТ СУЩЕСТВУЮЩЕГО БЕТОННОГО ПОЛА, 30% ОТ ОБЩЕЙ ПЛОЩАДИ ПОЛА - 180м2. ПОЛ В ЭЛЕКТРОЩИТОВОЙ ВЫПОЛНИТЬ НА 100 мм. ВЫШЕ ОСНОВНОГО ПОЛА.
2. СУЩЕСТВУЮЩИЕ ОСТАТКИ СТЕН, СВЕТОВЫХ ПРИЯМКОВ ТОЛЩ. 250 мм. ОБЩИМ ОБЪЕМОМ 24м3 И БЕТОННУЮ ПОДГОТОВКУ ДНА ПРИЯМКОВ ОБЪЕМОМ 2.4м3 РАЗОБРАТЬ, СВЕТОВЫЕ ПРИЯМКИ ВЫПОЛНИТЬ НОВЫЕ. СЕЧЕНИЕ ПО СВЕТОВЫМ И ДРЕНАЖНОМУ ПРИЯМКУ СМ. Л. АС-54
3. ВНОВЬ ВОЗВОДИМЫЕ ПЕРЕГОРОДКИ ВЫПОЛНЯТЬ ИЗ КЕРАМИЧЕСКОГО КИРПИЧА КР-р-по 250Х120Х65/1н90/100/2.0/35 ГОСТ 530-2012 НА РАСТВОРЕ М50, ТОЛЩИНОЙ 120мм, ПО БЕТОННОЙ ПОДГОТОВКЕ.
НАД ДВЕРНЫМИ ПРОЕМАМИ, НА ОТМ. -0.630 УЛОЖИТЬ ПО ПЕРЕМЫЧКЕ 2ПБ 13-1 (ВСЕГО 2шт.)
4. СТЕНКИ ПРИЯМКА ВЫПОЛНИТЬ ИЗ КЕРАМИЧЕСКОГО КИРПИЧА КР-р-по 250Х120Х65/1н90/100/2.0/35 ГОСТ 530-2012 НА РАСТВОРЕ М50, КИРПИЧНУЮ КЛАДКУ, СОПРИКАСАЮЩУЮСЯ С ГРУНТОМ, ОБМАЗАТЬ ГОРЯЧИМ БИТУМОМ ЗА 2 РАЗА.
5. ПРИЯМКИ ПЕРЕКРЫТЬ МЕТАЛЛИЧЕСКОЙ РЕШЕТКОЙ ИЗ АРМАТУРЫ А1 ДИАМЕТРОМ 10мм, ЯЧЕЙКОЙ 50Х50. РАСХОД АРМАТУРЫ-10кг.
6. ОТВЕРСТИЯ ДЛЯ ИНЖЕНЕРНЫХ СЕТЕЙ, ПО ВОЗМОЖНОСТИ, ИСПОЛЬЗОВАТЬ СУЩЕСТВУЮЩИЕ.

УСЛОВНЫЕ ОБОЗНАЧЕНИЯ

- СУЩЕСТВУЮЩИЕ СТЕНЫ И ПЕРЕГОРОДКИ
- ПРОЕКТИРУЕМЫЕ СТЕНЫ И ПЕРЕГОРОДКИ ИЗ КИРПИЧА

Изм.	Кол.уч.	Лист	№ док.	Подп.	Дата	02 - 19 - АС		
						РЕКОНСТРУКЦИЯ ЗДАНИЯ 18-ти КВАРТИРНОГО ЖИЛОГО ДОМА ПО УЛИЦЕ М. МАМЕТОВОЙ №23 В СЕЛЕ АМАНГЕЛЬДЫ АМАНГЕЛЬДИНСКОГО РАЙОНА КОСТАНАЙСКОЙ ОБЛАСТИ		
Г. А. П.		ГОРБАЧЕНКО			04.19	18-ти КВАРТИРНЫЙ ЖИЛОЙ ДОМ	Стадия	Лист	Листов
ГЛ.СПЕЦ.		ШЕВЦОВА			04.19		РП	10	
АРХИТЕК.		ГОРБАЧЕНКО			04.19				
ПРОВЕР.		ШЕВЦОВА			04.19	ПЛАН ПОДВАЛА	ТОО ПТЦ КОСТАНАЙПРОЕКТ		
Н.КОНТР.		ЗОБНИН			04.19				

ПЛАН 1-ГО ЭТАЖА

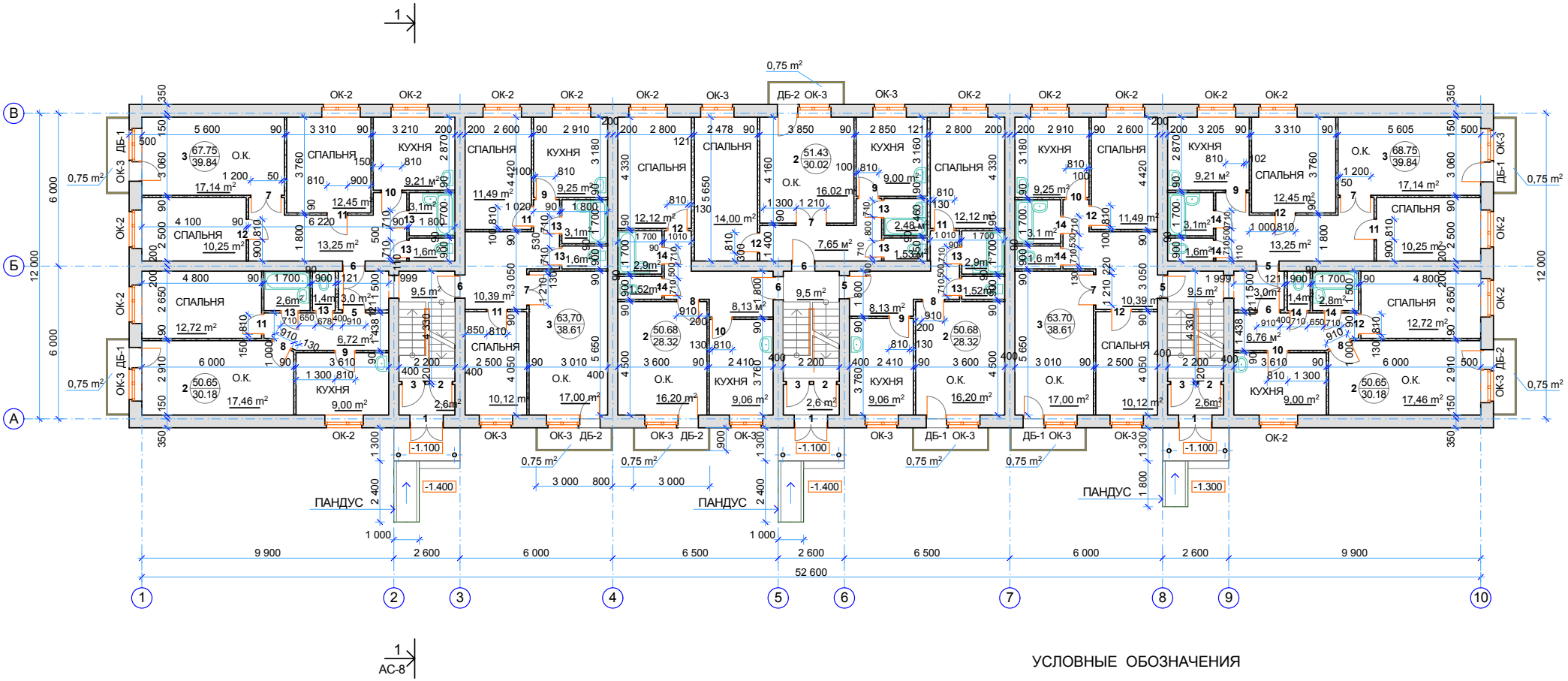

1
АС-8

ПРИМЕЧАНИЯ

1. ВНОВЬ ВОЗВОДИМЫЕ ПЕРЕГОРОДКИ ВЫПОЛНЯТЬ ИЗ ГИПСОКАРТОННЫХ ЛИСТОВ КОМПЛЕКСНОЙ СИСТЕМЫ КНАУФ
2. ЗВУКОИЗОЛЯЦИЮ ПЕРЕГОРОДОК ВЫПОЛНЯТЬ МИНЕРАЛОВАТНЫМИ ПЛИТАМИ .
3. СПЕЦИФИКАЦИЯ ЭЛЕМЕНТОВ ЗАПОЛНЕНИЯ ПРОЕМОВ СМ. ЛИСТ АС-13.
4. ВЕДОМОСТЬ ОТДЕЛКИ ПОМЕЩЕНИЙ СМОТРИ ЛИСТ АС-14.
5. ВХОДНЫЕ ГРУППЫ СМОТРИ ЛИСТЫ АС-50, 51.
6. НА ПЛАНЕ ЧЕТВЕРТИ НА ОКНАХ УСЛОВНО НЕ ПОКАЗАНЫ.
7. РАЗРЕЗ 1-1, СМОТРИ ЛИСТЫ АС-8.
8. ПЛАН ТИПОВ ПОЛОВ СМОТРИ ЛИСТ АС-15.

УСЛОВНЫЕ ОБОЗНАЧЕНИЯ

СУЩЕСТВУЮЩИЕ СТЕНЫ И ПЕРЕГОРОДКИ

ПРОЕКТИРУЕМЫЕ ПЕРЕГОРОДКИ ИЗ ГИПСОКАРТОННЫХ ЛИСТОВ КОМПЛЕКТНОЙ СИСТЕМЫ КНАУФ

Изм.	Кол.уч.	Лист	№ док.	Подп.	Дата
Г. А. П.		ГОРБАЧЕНКО			04.19
ГЛ.СПЕЦ.		ШЕВЦОВА			04.19
АРХИТЕК.		ГОРБАЧЕНКО			04.19
ПРОВЕР.		ШЕВЦОВА			04.19
Н.КОНТР.		ЗОБНИН			04.19

02 - 19 - АС

РЕКОНСТРУКЦИЯ ЗДАНИЯ 18-ти КВАРТИРНОГО ЖИЛОГО ДОМА ПО УЛИЦЕ М. МАМЕТОВОЙ №23 В СЕЛЕ АМАНГЕЛЬДЫ АМАНГЕЛЬДИНСКОГО РАЙОНА КОСТАНАЙСКОЙ ОБЛАСТИ

18-ти КВАРТИРНЫЙ ЖИЛОЙ ДОМ

Стадия	Лист	Листов
РП	11	

ПЛАН 1-ГО ЭТАЖА

ТОО ПТЦ КОСТАНАЙПРОЕКТ

ПЛАН 2-ГО ЭТАЖА

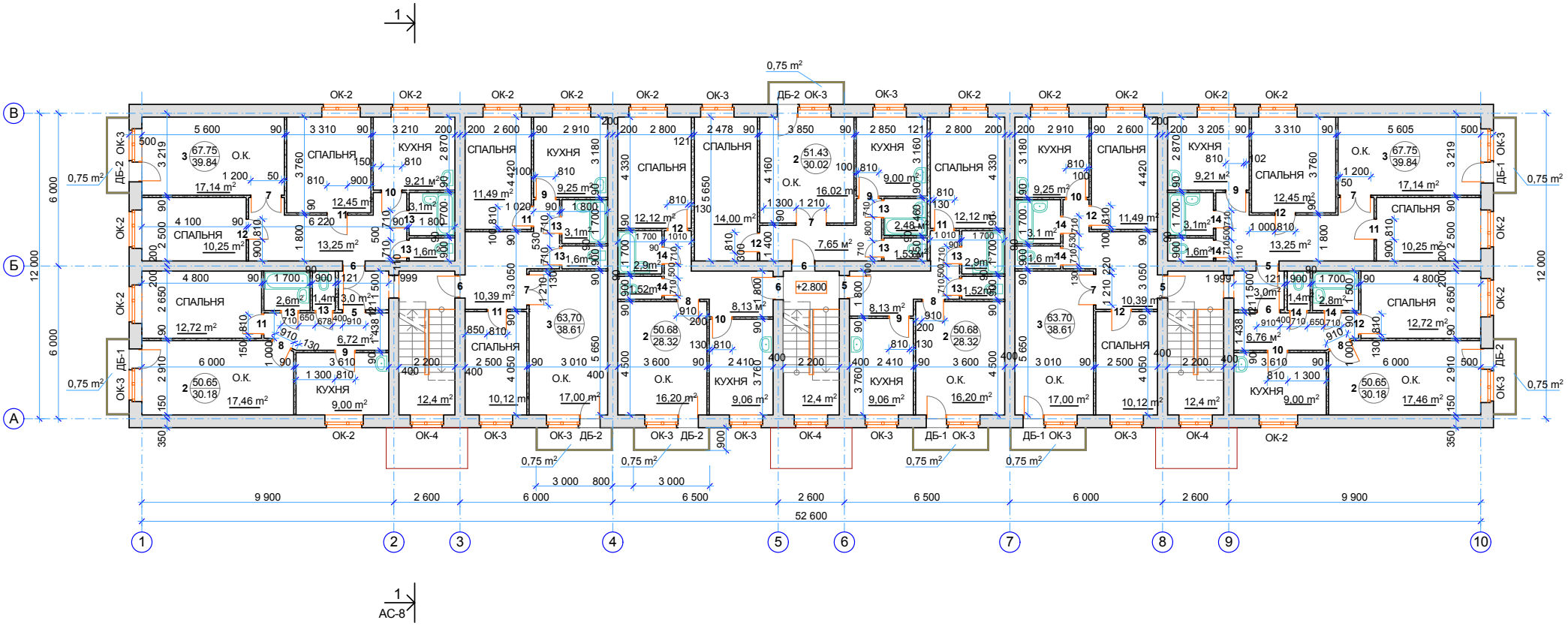

ПРИМЕЧАНИЯ

1. ВНОВЬ ВОЗВОДИМЫЕ ПЕРЕГОРОДКИ ВЫПОЛНЯТЬ ИЗ ГИПСОКАРТОННЫХ ЛИСТОВ КОМПЛЕКСНОЙ СИСТЕМЫ КНАУФ
2. ЗВУКОИЗОЛЯЦИЮ ПЕРЕГОРОДОК ВЫПОЛНЯТЬ МИНЕРАЛОВАТНЫМИ ПЛИТАМИ .
3. СПЕЦИФИКАЦИЯ ЭЛЕМЕНТОВ ЗАПОЛНЕНИЯ ПРОЕМОВ СМ. ЛИСТ АС-13.
4. ВЕДОМОСТЬ ОТДЕЛКИ ПОМЕЩЕНИЙ СМОТРИ ЛИСТ АС-14.
5. ВХОДНЫЕ ГРУППЫ СМОТРИ ЛИСТЫ АС-50, 51.
6. НА ПЛАНЕ ЧЕТВЕРТИ НА ОКНАХ УСЛОВНО НЕ ПОКАЗАНЫ.
7. РАЗРЕЗ 1-1, СМОТРИ ЛИСТЫ АС-8.
8. ПЛАН ТИПОВ ПОЛОВ СМОТРИ ЛИСТ АС-15.

УСЛОВНЫЕ ОБОЗНАЧЕНИЯ

- СУЩЕСТВУЮЩИЕ СТЕНЫ И ПЕРЕГОРОДКИ
- ПРОЕКТИРУЕМЫЕ ПЕРЕГОРОДКИ ИЗ ГИПСОКАРТОННЫХ ЛИСТОВ КОМПЛЕКТНОЙ СИСТЕМЫ КНАУФ

Изм.	Кол.уч.	Лист	№ док.	Подп.	Дата
Г. А. П.		ГОРБАЧЕНКО			04.19
ГЛ.СПЕЦ.		ШЕВЦОВА			04.19
АРХИТЕК.		ГОРБАЧЕНКО			04.19
ПРОВЕР.		ШЕВЦОВА			04.19
Н.КОНТР.		ЗОБНИН			04.19

02 - 19 - АС

РЕКОНСТРУКЦИЯ ЗДАНИЯ 18-ти КВАРТИРНОГО ЖИЛОГО ДОМА ПО УЛИЦЕ М. МАМЕТОВОЙ №23 В СЕЛЕ АМАНГЕЛЬДЫ АМАНГЕЛЬДИНСКОГО РАЙОНА КОСТАНАЙСКОЙ ОБЛАСТИ

18-ти КВАРТИРНЫЙ ЖИЛОЙ ДОМ

Стадия	Лист	Листов
РП	12	

ПЛАН 2-ГО ЭТАЖА

ТОО ПТЦ КОСТАНАЙПРОЕКТ

СПЕЦИФИКАЦИЯ ЭЛЕМЕНТОВ ЗАПОЛНЕНИЯ ПРОЕМОВ

МАРКА ПОЗ.	ОБОЗНАЧЕНИЕ	НАИМЕНОВАНИЕ	КОЛИЧЕСТВО НА ЭТАЖЕ			ВСЕГО	ПРИМЕЧАНИЯ
			1-й ЭТ.	2 -Й ЭТАЖ	ЧЕРДАК ПОДВАЛ		
1	2	3	4	5	6	7	8
Д1	ГОСТ 31173-2003	ДСН ППН 2-2-2 М2 У 2100-1270	3			3	ОБОРУДОВАТЬ ДОВОДЧ. И ЗАПИР. ПРИБОРАМИ
Д2	ГОСТ 24698 - 81	ДН 21 - 9ГУ	3			3	
Д3	ГОСТ 24698 - 81	ДН 21 - 9ГУ	3			3	
Д4	ГОСТ 24698 - 81	ДС 19 - 9ГТЛ			2	2	
Д5	ГОСТ 6629 - 88	ДГ 21 - 9	4	4		8	
Д6	ГОСТ 6629 - 88	ДГ 21 - 9Л	5	5		10	
Д7	ГОСТ 6629 - 88	Д0 21 - 12	4	4		8	
Д8	ГОСТ 6629 - 88	Д0 21 - 9	4	4		8	
Д9	ГОСТ 6629 - 88	Д0 21 - 8	5	5		10	
Д10	ГОСТ 6629 - 88	Д0 21 - 8л	4	4		8	
Д11	ГОСТ 6629 - 88	ДГ 21 - 8	6	6		12	
Д12	ГОСТ 6629 - 88	ДГ 21 - 8л	7	7		7	
Д13	ГОСТ 6629 - 88	ДГ 21 - 7П	10	10		20	
Д14	ГОСТ 6629 - 88	ДГ 21 - 7ЛП	9	9		18	

1	2	3	4	5	6	7	8
ОК-1	ГОСТ 30674 - 99	ОП Д2 850 - 850 4М1-16Аг-4М1			11	11	СМ. ПРИМЕЧ. 2
ОК-2	ГОСТ 30674 - 99	ОП Г1 1350 - 1450 4М1-10-4М1-10-4М1	16	16		32	ТРОЙНОЕ ОСТЕКЛ.
ОК-3	ГОСТ 30674 - 99	ОП Г1 1250 - 1450 4М1-10-4М1-10-4М1	15	15		30	ТРОЙНОЕ ОСТЕКЛ.
ОК-4	ГОСТ 30674 - 99	ОП Г1 1250 - 1450 4М1-10-4М1-10-4М1	3			3	БЕЗ ПОДОКОННОЙ ДОСКИ
ДБ-1	ГОСТ 30674 - 99	ДБ В1 2050 - 750 4М1-8-4М1-8-И4	3	3		6	**ТРОЙНОЕ ОСТЕКЛ.**
ДБ-2	ГОСТ 30674 - 99	ДБЛ В1 2050 - 750 4М1-8-4М1-8-И4	6	6		12	ТРОЙНОЕ ОСТЕКЛ.
ПП-1	ПЛИТЫ ПОДОКОН. ПОЛИВИНИЛХЛОР.	1500 Х 400	16	16		32	БЕЛОГО ЦВЕТА
ПП-2	ПЛИТЫ ПОДОКОН. ПОЛИВИНИЛХЛОР.	1300 Х 400	15	15		30	БЕЛОГО ЦВЕТА

1. ДЛЯ ЗАПОЛНЕНИЯ СВЕТОПРОЗРАЧНОЙ ЧАСТИ ДВЕРЕЙ ПРИМЕНЯЕТСЯ АРМИРОВАННОЕ СТЕКЛО ТОЛЩИНОЙ 4мм. ПО ГОСТ 7481-78*.
2. В ОКНАХ ОК-1, ОТМЕЧЕННЫХ (*), ВМЕСТО ФРАМУГИ УСТАНОВИТЬ ВЕНТИЛЯЦИОННЫЕ РЕШЕТКИ .
3. ВЕС МЕТАЛЛИЧЕСКОЙ ДВЕРИ 68.0 кг.

Изм.	Кол.уч.	Лист	№ док.	Подп.	Дата
Г. А. П.		ГОРБАЧЕНКО			04.19
ГЛ.СПЕЦ.		ШЕВЦОВА			04.19
АРХИТЕК.		ГОРБАЧЕНКО			04.19
ПРОВЕР.		ШЕВЦОВА			04.19
Н.КОНТР.		ЗОБНИН			04.19

02 - 19 - АС

РЕКОНСТРУКЦИЯ ЗДАНИЯ 18-ти КВАРТИРНОГО ЖИЛОГО ДОМА ПО УЛИЦЕ М. МАМЕТОВОЙ №23 В СЕЛЕ АМАНГЕЛЬДЫ АМАНГЕЛЬДИНСКОГО РАЙОНА КОСТАНАЙСКОЙ ОБЛАСТИ

18-ти КВАРТИРНЫЙ ЖИЛОЙ ДОМ

Стадия	Лист	Листов
РП	13	

СПЕЦИФИКАЦИЯ ЭЛЕМЕНТОВ ЗАПОЛНЕНИЯ ПРОЕМОВ.

ТОО ПТЦ КОСТАНАЙПРОЕКТ

ВЕДОМОСТЬ ОТДЕЛКИ ПОМЕЩЕНИЙ

НАИМЕНОВАНИЕ ИЛИ НОМЕР ПОМЕЩЕНИЯ	ПОТОЛОК		СТЕНЫ ИЛИ ПЕРЕГОРОДКИ		НИЗ СТЕН ИЛИ ПЕРЕГОРОДОК			ПРИМЕЧАНИЯ
	ПЛОЩ. М2	ВИД ОТДЕЛКИ	ПЛОЩ. М2	ВИД ОТДЕЛКИ	ПЛОЩ. М2	ВИД ОТДЕЛКИ	ВЫС. ММ.	
ТАМБУРЫ, ЛЕСТНИЧНЫЕ КЛЕТКИ	48.3	СПЛОШНОЕ ВЫРАВНИВАНИЕ ПЛИТ (ОДНОСЛОЙНАЯ ШТУКАТУРКА) Ц.П. РАСТВОРОМ М100. УЛУЧШЕННАЯ ОКРАСКА ВА-27	351.0	УЛУЧШЕННАЯ ШТУКАТУРКА ЦЕМ.ПЕС. РАСТВОРОМ М100.	211.0	ОКРАСКА МАСЛЯНОЙ КРАСКОЙ ЦВЕТ - СВ.БЕЖЕВЫЙ	1500	
			28.0	ЗАДЕЛКА ШВОВ В ГИПСОКАРТОННЫХ ПЕРЕГОРОДКАХ ШПАТЛЕВКОЙ "АЛИНЕКС-ДЖОИНТ".	17.0			
			140.0 / 11.0	ОКРАСКА ВА - 27				
ОБЩИЕ КОМНАТЫ, СПАЛЬНИ, КОРИДОРЫ.	771.1	СПЛОШНОЕ ВЫРАВНИВАНИЕ ПЛИТ (ОДНОСЛОЙНАЯ ШТУКАТУРКА) Ц.П. РАСТВОРОМ М100. УЛУЧШЕННАЯ ОКРАСКА ВА-27	785.0	УЛУЧШЕННАЯ ШТУКАТУРКА ЦЕМ.ПЕС. РАСТВОРОМ М100.				
			1245.0	ЗАДЕЛКА ШВОВ В ГИПСОКАРТОННЫХ ПЕРЕГОРОДКАХ ШПАТЛЕВКОЙ "АЛИНЕКС-ДЖОИНТ".				
			2030.0	ОКРАСКА ВА - 27				
КУХНИ	164.О8	СПЛОШНОЕ ВЫРАВНИВАНИЕ ПЛИТ (ОДНОСЛОЙНАЯ ШТУКАТУРКА) Ц.П. РАСТВОРОМ М100. УЛУЧШЕННАЯ ОКРАСКА ВА-27	216.0	УЛУЧШЕННАЯ ШТУКАТУРКА ЦЕМ.ПЕС. РАСТВОРОМ М100.	23.0	ОБЛИЦОВКА КЕРАМИЧЕСКОЙ ГЛАЗУРОВАННОЙ ПЛИТКОЙ ГОСТ 6141-82, СВЕТЛЫХ ТОНОВ	600	ОБЛИЦОВКА КЕРАМИЧЕСКОЙ ПЛИТКОЙ ПО ФРОНТУ УСТАНОВКИ КУХОННОГО ОБОРУДОВАНИЯ. 1.5 м. ПО ФРОНТУ МОЙКИ И 0.6 м. ПО ФРОНТУ ПЛИТЫ.
			250.0	ЗАДЕЛКА ШВОВ В ГИПСОКАРТОННЫХ ПЕРЕГОРОДКАХ ШПАТЛЕВКОЙ "АЛИНЕКС-ДЖОИНТ".				
			193.0 / 227.0	ОКРАСКА ВА - 27				
САН. УЗЛЫ, ВАННЫЕ.	79.3	СПЛОШНОЕ ВЫРАВНИВАНИЕ ПЛИТ (ОДНОСЛОЙНАЯ ШТУКАТУРКА) Ц.П. РАСТВОРОМ М100. УЛУЧШЕННАЯ ОКРАСКА ВА-27	122.0	УЛУЧШЕННАЯ ШТУКАТУРКА ЦЕМ.ПЕС. РАСТВОРОМ М100.	98.0	ОКРАСКА МАСЛЯНОЙ КРАСКОЙ ЦВЕТ - СВ.БЕЖЕВЫЙ	2000	
			364.0	ЗАДЕЛКА ШВОВ В ГИПСОКАРТОННЫХ ПЕРЕГОРОДКАХ ШПАТЛЕВКОЙ "АЛИНЕКС-ДЖОИНТ".	291.0			
			24.0 / 97.0	ОКРАСКА ВА - 27				
ТЕПЛОВОЙ ПУНКТ, ЭЛЕКТРОЩИТОВАЯ, ТЕХ. ПОДВАЛ.	535.4	ЗАТИРКА ШВОВ ЦЕМЕНТНО-ПЕСЧАНЫМ РАСТВОРОМ М100. ИЗВЕСТКОВАЯ ПОБЕЛКА.	82.0	ШТУКАТУРКА ЦЕМ.ПЕСЧАНЫМ РАСТВОРОМ М100.				
			777.0	ИЗВЕСТКОВАЯ ПОБЕЛКА				

1. ПРИБОРЫ ОТОПЛЕНИЯ И ТРУБЫ ОКРАСИТЬ МАСЛЯНОЙ КРАСКОЙ ПОД ЦВЕТ СТЕН.
2. ОТКОСЫ ОКОННЫХ И ДВЕРНЫХ ПРОЕМОВ - УЛУЧШЕННАЯ ЦЕМ. ПЕСЧАНАЯ ШТУКАТУРКА С ПОСЛЕДУЮЩЕЙ ОКРАСКОЙ ВА-27. ПЛОЩАДЬ ОТДЕЛКИ - 114.5 м2.

Изм.	Кол.уч.	Лист	№ док.	Подп.	Дата
Г. А. П.		ГОРБАЧЕНКО			04.19
ГЛ.СПЕЦ.		ШЕВЦОВА			04.19
АРХИТЕК.		ГОРБАЧЕНКО			04.19
ПРОВЕР.		ШЕВЦОВА			04.19
Н.КОНТР.		ЗОБНИН			04.19

02 - 19 - АС

РЕКОНСТРУКЦИЯ ЗДАНИЯ 18-ти КВАРТИРНОГО ЖИЛОГО ДОМА ПО УЛИЦЕ М. МАМЕТОВОЙ №23 В СЕЛЕ АМАНГЕЛЬДЫ АМАНГЕЛЬДИНСКОГО РАЙОНА КОСТАНАЙСКОЙ ОБЛАСТИ

18-ти КВАРТИРНЫЙ ЖИЛОЙ ДОМ

Стадия	Лист	Листов
РП	14	

ВЕДОМОСТЬ ОТДЕЛКИ ПОМЕЩЕНИЙ.

ТОО ПТЦ КОСТАНАЙПРОЕКТ

ПЛАН 1-ГО ЭТАЖА

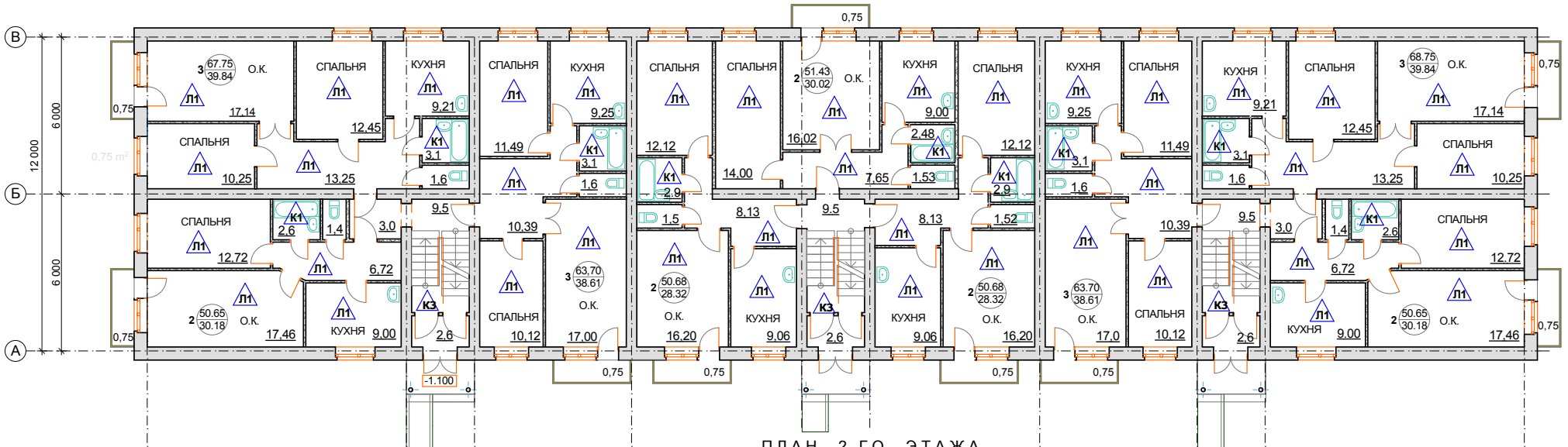

ПЛАН 2-ГО ЭТАЖА

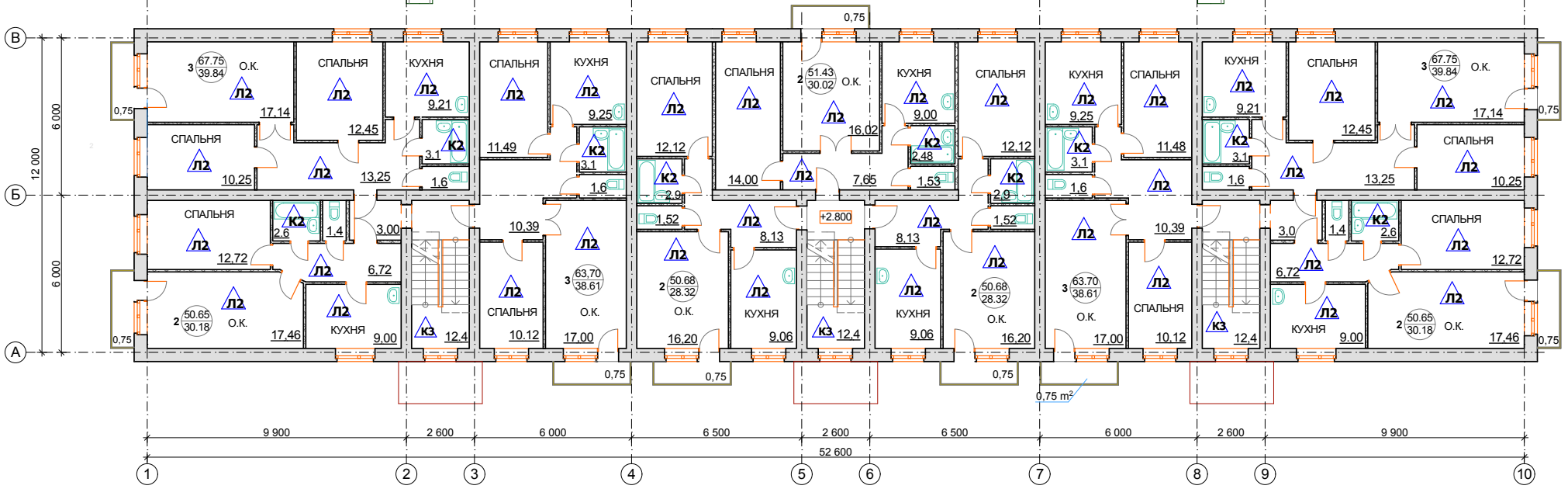

1. ЭКСПЛИКАЦИЮ ТИПОВ ПОЛОВ СМ. Л. АС-16.
2. ОТВЕРСТИЯ ДЛЯ ПРОПУСКА ИНЖЕНЕРНЫХ КОММУНИКАЦИЙ Ø ДО 150 ММ СВЕРЛИТЬ ПО МЕСТУ С ПОСЛЕДУЮЩЕЙ ЗАДЕЛКОЙ БЕТОНОМ КЛ. В15. ОТВЕРСТИЯ ВЫПОЛНЯТЬ В СООТВЕТСТВИИ С ЧЕРТЕЖАМИ И УКАЗАНИЯМИ РАЗДЕЛОВ ОВ, ВК И ЭОМ.

Изм.	Кол.уч.	Лист	№ док.	Подп.	Дата
Г. А. П.		ГОРБАЧЕНКО			04.19
ГЛ.СПЕЦ.		ШЕВЦОВА			04.19
РАЗРАБ.		ШЕВЦОВА			04.19
ПРОВЕР.		ГОРБАЧЕНКО			04.19
Н.КОНТР.		ЗОБНИН			04.19

02 - 19 - АС

РЕКОНСТРУКЦИЯ ЗДАНИЯ 18-ти КВАРТИРНОГО ЖИЛОГО ДОМА ПО УЛИЦЕ М. МАМЕТОВОЙ №23 В СЕЛЕ АМАНГЕЛЬДЫ АМАНГЕЛЬДИНСКОГО РАЙОНА КОСТАНАЙСКОЙ ОБЛАСТИ

18-ти КВАРТИРНЫЙ ЖИЛОЙ ДОМ

Стадия	Лист	Листов
РП	15	

ПЛАНЫ ТИПОВ ПОЛОВ 1-ГО И 2-ГО ЭТАЖЕЙ

ТОО ПТЦ КОСТАНАЙПРОЕКТ

ФОРМАТ А3

ЭКСПЛИКАЦИЯ ТИПОВ ПОЛОВ

НАИМЕНОВАНИЕ ИЛИ НОМЕР ПОМЕЩЕНИЯ ПО ПРОЕКТУ	ТИП ПОЛА ПО ПРОЕКТУ	СХЕМА ПОЛА ИЛИ НОМЕР УЗЛА ПО СЕРИИ 2.144-1/88	ЭЛЕМЕНТЫ ПОЛА И ИХ ТОЛЩИНА	ПЛОЩАДЬ ПОЛА, КВ. М
1	2	3	4	5
		1-ЫЙ ЭТАЖ		
ОБЩИЕ КОМНАТЫ; СПАЛЬНИ; КУХНИ; КОРИДОРЫ	**Л1**	по типу У131	- ЛИНОЛЕУМ НА ТЕПЛОИЗОЛИРУЮЩЕЙ ПОДОСНОВЕ ГОСТ 18108-80* НА КЛЕЕ (ПРИМ. П.4) - 2 ММ - СТЯЖКА ИЗ ЦЕМЕНТ.-ПЕСЧАНОГО РАСТВОРА М150 - 40 ММ - ГИДРОИЗОЛЯЦИЯ - 2 СЛОЯ ГИДРОИЗОЛА ГИ2 ГОСТ 7415-86 НА ГОРЯЧЕЙ БИТУМНОЙ МАСТИКЕ МБК-Г-86 ГОСТ 2889-80 - МИНПЛИТА ПТЭ-150 НА ОСНОВЕ БАЗАЛЬТА Y= 150 $кг/м^3$ - 50ММ - ЖЕЛЕЗОБЕТОННАЯ ПЛИТА ПЕРЕКРЫТИЯ	470.59
ВАННЫЕ КОМНАТЫ; САНУЗЛЫ	**К1**	по типу У137	- КЕРАМИЧЕСКИЕ ПЛИТКИ ГОСТ 6787-2001 НА ПЛИТОЧНОМ КЛЕЮ (ПРИМ. П.3) - 8,5 ММ - СТЯЖКА ИЗ ЦЕМЕНТ.-ПЕСЧАНОГО РАСТВОРА М150 - 40 ММ - ГИДРОИЗОЛЯЦИЯ - 2 СЛОЯ ГИДРОИЗОЛА ГИ2 ГОСТ 7415-86 НА ГОРЯЧЕЙ БИТУМНОЙ МАСТИКЕ МБК-Г-86 ГОСТ 2889-80 - МИНПЛИТА ПТЭ-150 НА ОСНОВЕ БАЗАЛЬТА Y= 150 $кг/м^3$ - 40ММ - ЖЕЛЕЗОБЕТОННАЯ ПЛИТА ПЕРЕКРЫТИЯ	39.83 (ГИДРОИЗОЛЯЦИЮ ЗАВЕСТИ НА СТЕНЫ НА 300 ММ)
		2-ОЙ ЭТАЖ		
ОБЩИЕ КОМНАТЫ; СПАЛЬНИ; КУХНИ; КОРИДОРЫ	**Л2**	У61	- ЛИНОЛЕУМ НА ТЕПЛОИЗОЛИРУЮЩЕЙ ПОДОСНОВЕ ГОСТ 18108-80* НА КЛЕЕ (ПРИМ.П.4) - 2 ММ - СТЯЖКА ИЗ ЦЕМЕНТ.-ПЕСЧАНОГО РАСТВОРА М150 - 40 ММ - ЖЕЛЕЗОБЕТОННАЯ ПЛИТА ПЕРЕКРЫТИЯ	470.59
ВАННЫЕ КОМНАТЫ; САНУЗЛЫ	**К2**	по типу У62	- КЕРАМИЧЕСКИЕ ПЛИТКИ ГОСТ 6787-2001 НА ПЛИТОЧНОМ КЛЕЮ (ПРИМ. П.3) - 8,5 ММ - СТЯЖКА ИЗ ЦЕМЕНТ.-ПЕСЧАНОГО РАСТВОРА М150 - 20 ММ - ГИДРОИЗОЛЯЦИЯ - 2 СЛОЯ ГИДРОИЗОЛА ГИ2 ГОСТ 7415-86 НА ГОРЯЧЕЙ БИТУМНОЙ МАСТИКЕ МБК-Г-86 ГОСТ 2889-80 - ЖЕЛЕЗОБЕТОННАЯ ПЛИТА ПЕРЕКРЫТИЯ	39.83 (ГИДРОИЗОЛЯЦИЮ ЗАВЕСТИ НА СТЕНЫ НА 300 ММ)
		ОБЩЕЕ		
ВНЕКВАРТИРНЫЕ КОРИДОРЫ	**К3**	У62	-КЕРАМИЧЕСКИЕ ПЛИТКИ ГОСТ 6787-2001 - 9 ММ -ПРОСЛОЙКА И ЗАПОЛНЕНИЕ ШВОВ ИЗ ЦЕМЕНТНО-ПЕСЧАНОГО РАСТВОРА МАРКИ М 150 - 15 ММ -ЖЕЛЕЗОБЕТОННАЯ ПЛИТА ПЕРЕКРЫТИЯ	46.00

1. ДАННЫЙ ЛИСТ СМ. С Л. АС-15.
2. УРОВЕНЬ ПОЛА В САНУЗЛАХ НА 20 ММ НИЖЕ УРОВНЯ ПОЛОВ ПРИЛЕГАЮЩИХ ПОМЕЩЕНИЙ. ДЛЯ ЧЕГО В ДВЕРНЫХ ПРОЕМАХ ПРЕДУСМОТРЕТЬ ПОРОГ ВЫСОТОЙ 20 ММ.
3. КЕРАМИЧЕСКУЮ ПЛИТКУ УКЛАДЫВАТЬ НА ПЛИТОЧНЫЙ КЛЕЙ МАРКИ "АЛИНЕКС СЭТ302" (ТУ 7500 РК 39369767 ТОО-02-2003).
4. ЛИНОЛЕУМ УКЛАДЫВАТЬ НА КЛЕЕ ТИПА "БУСТИЛАТ" (ТУ-400-2-50-75), "БУСТИЛАТ-М" (ТУ 6-15-1090-77).
5. ТИПЫ ПЛИНТУСОВ (ПРИМЕНЯТЬ К ПЛОЩАДИ ПОЛА k=1,07) :
   - ИЗ ПРОФИЛЕЙ ПВХ - ДЛЯ ПОЛОВ ИЗ ЛИНОЛЕУМА;
   - ИЗ КЕРАМИЧЕСКОЙ ПЛИТКИ - ДЛЯ ПОЛОВ ИЗ КЕРАМИЧЕСКОЙ ПЛИТКИ.
6. В МЕСТАХ СТЫКА РАЗНЫХ НАПОЛЬНЫХ ПОКРЫТИЙ (ЛИНОЛЕУМ С ПЛИТКОЙ) ПРИМЕНЯТЬ ПОРОЖЕК.
7. УСТРОЙСТВО ПОКРЫТИЯ ПОЛОВ ПРОИЗВОДИТЬ ТОЛЬКО ПОСЛЕ ОКОНЧАНИЯ ВСЕХ ВИДОВ РАБОТ ПО УКЛАДКЕ ТРУБ ИНЖЕНЕРНЫХ КОММУНИКАЦИЙ.

02.19

41 058

Изм.	Кол.уч.	Лист	№ док.	Подпись	Дата
Г. А. П.		ГОРБАЧЕНКО			02.19
РАЗРАБ.		ШЕВЦОВА			02.19
ПРОВЕР.		ГОРБАЧЕНКО			02.19
Н.КОНТР.		ЗОБНИН			02.19

02 - 19 - АС

РЕКОНСТРУКЦИЯ ЗДАНИЯ 18-ти КВАРТИРНОГО ЖИЛОГО ДОМА ПО УЛИЦЕ М. МАМЕТОВОЙ №23 В СЕЛЕ АМАНГЕЛЬДЫ АМАНГЕЛЬДИНСКОГО РАЙОНА КОСТАНАЙСКОЙ ОБЛАСТИ

18-ти КВАРТИРНЫЙ ЖИЛОЙ ДОМ

СТАДИЯ	ЛИСТ	ЛИСТОВ
Р.П.	16	

ЭКСПЛИКАЦИЯ ТИПОВ ПОЛОВ

ТОО ПТЦ КОСТАНАЙПРОЕКТ

ФОРМАТ А3

ПЛАН РАСПОЛОЖЕНИЯ ОТВЕРСТИЙ В ПЕРЕКРЫТИИ НА ОТМ. -0,300

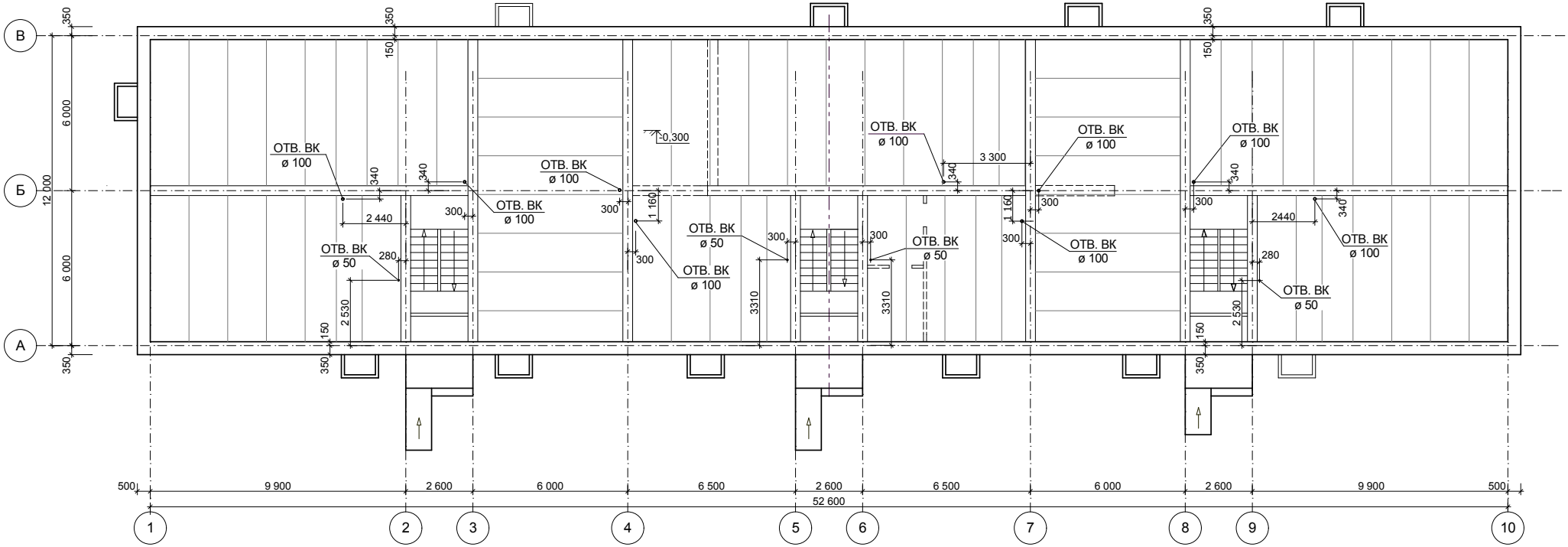

1. РАСПОЛОЖЕНИЕ ПЛИТ ПЕРЕКРЫТИЯ НА ОТМ. -0,300 ПОКАЗАНО УСЛОВНО (ПЕРЕКРЫТИЕ СУЩЕСТВУЮЩЕЕ).
2. ОТВЕРСТИЯ В ПЛИТАХ ПРОБИВАТЬ НЕ НАРУШАЯ НЕСУЩЕЙ СПОСОБНОСТИ РЕБЕР ЖЕСТКОСТИ.

Изм.	Кол.уч.	Лист	№ док.	Подп.	Дата
Г. А. П.		ГОРБАЧЕНКО			03.19
ГЛ.СПЕЦ.		ШЕВЦОВА			03.19
РАЗРАБОТ.		ШЕВЦОВА			03.19
ПРОВЕР.		ГОРБАЧЕНКО			03.19
Н.КОНТР.		ЗОБНИН			03.19

02 - 19 - АС

РЕКОНСТРУКЦИЯ ЗДАНИЯ 18-ти КВАРТИРНОГО ЖИЛОГО ДОМА ПО УЛИЦЕ М.МАМЕТОВОЙ №23 В СЕЛЕ АМАНГЕЛЬДЫ АМАНГЕЛЬДИНСКОГО РАЙОНА КОСТАНАЙСКОЙ ОБЛАСТИ

18-ти КВАРТИРНЫЙ ЖИЛОЙ ДОМ

Стадия	Лист	Листов
РП	17	

ОТВЕРСТИЯ В ПЕРЕКРЫТИИ НА ОТМ. -0,300

ТОО ПТЦ КОСТАНАЙПРОЕКТ

ФОРМАТ А3

ОВ	ВК	ЗОБНИН	ЗОБНИН	04.19	04.19

Взам. инв. №

Подпись и дата 03.19

Инв. № подл. 41 058

ПЛАН РАСПОЛОЖЕНИЯ ОТВЕРСТИЙ В ПЕРЕКРЫТИИ НА ОТМ. +2,500

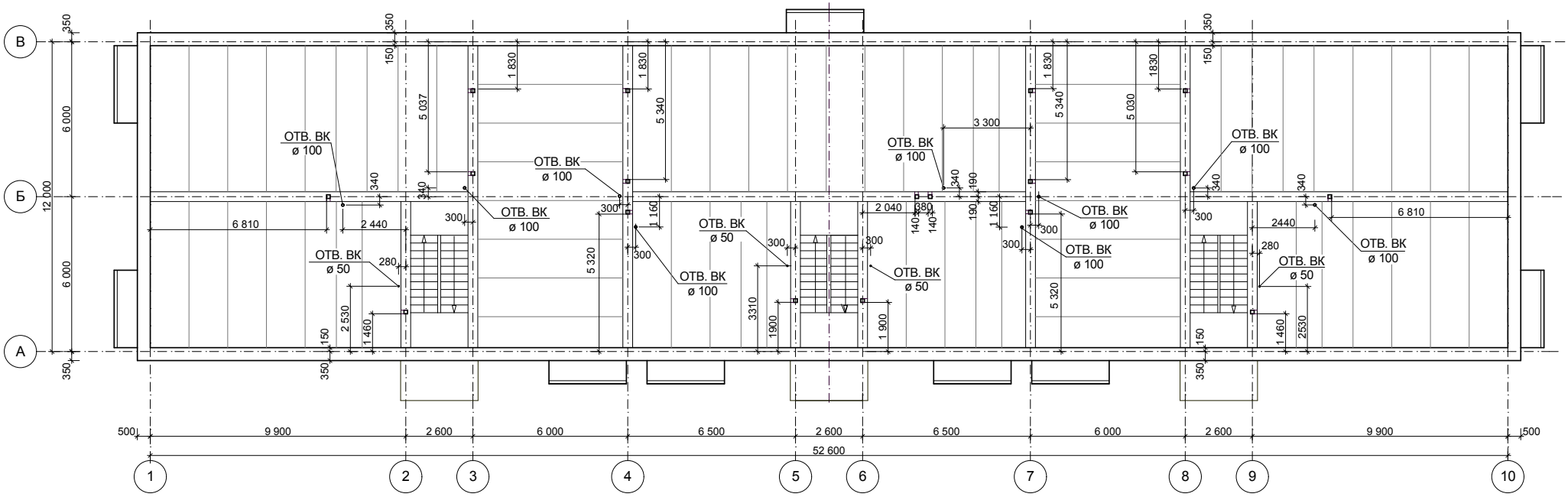

1. РАСПОЛОЖЕНИЕ ПЛИТ ПЕРЕКРЫТИЯ НА ОТМ. +2,500 ПОКАЗАНО УСЛОВНО (ПЕРЕКРЫТИЕ СУЩЕСТВУЮЩЕЕ).
2. ОТВЕРСТИЯ В ПЛИТАХ ПРОБИВАТЬ НЕ НАРУШАЯ НЕСУЩЕЙ СПОСОБНОСТИ РЕБЕР ЖЕСТКОСТИ.
3. ДАННЫЙ ЛИСТ СМ. СОВМЕСТНО С ЛИСТАМИ РАЗДЕЛОВ ОВ И ВК.

Изм.	Кол.уч.	Лист	№ док.	Подп.	Дата
Г. А. П.		ГОРБАЧЕНКО			03.19
ГЛ.СПЕЦ.		ШЕВЦОВА			03.19
РАЗРАБОТ.		ШЕВЦОВА			03.19
ПРОВЕР.		ГОРБАЧЕНКО			03.19
Н.КОНТР.		ЗОБНИН			03.19

02 - 19 - АС

РЕКОНСТРУКЦИЯ ЗДАНИЯ 18-ти КВАРТИРНОГО ЖИЛОГО ДОМА ПО УЛИЦЕ М.МАМЕТОВОЙ №23 В СЕЛЕ АМАНГЕЛЬДЫ АМАНГЕЛЬДИНСКОГО РАЙОНА КОСТАНАЙСКОЙ ОБЛАСТИ

18-ти КВАРТИРНЫЙ ЖИЛОЙ ДОМ

Стадия	Лист	Листов
РП	18	

ОТВЕРСТИЯ В ПЕРЕКРЫТИИ НА ОТМ. +2,500

ТОО ПТЦ КОСТАНАЙПРОЕКТ

ФОРМАТ А3

ОВ	ЗОБНИН	04.19
ВК	ЗОБНИН	04.19

Взам. инв. №

Подпись и дата 03.19

Инв. № подл. 41 058

ПЛАН РАСПОЛОЖЕНИЯ ОТВЕРСТИЙ В ПЕРЕКРЫТИИ НА ОТМ. +5,300

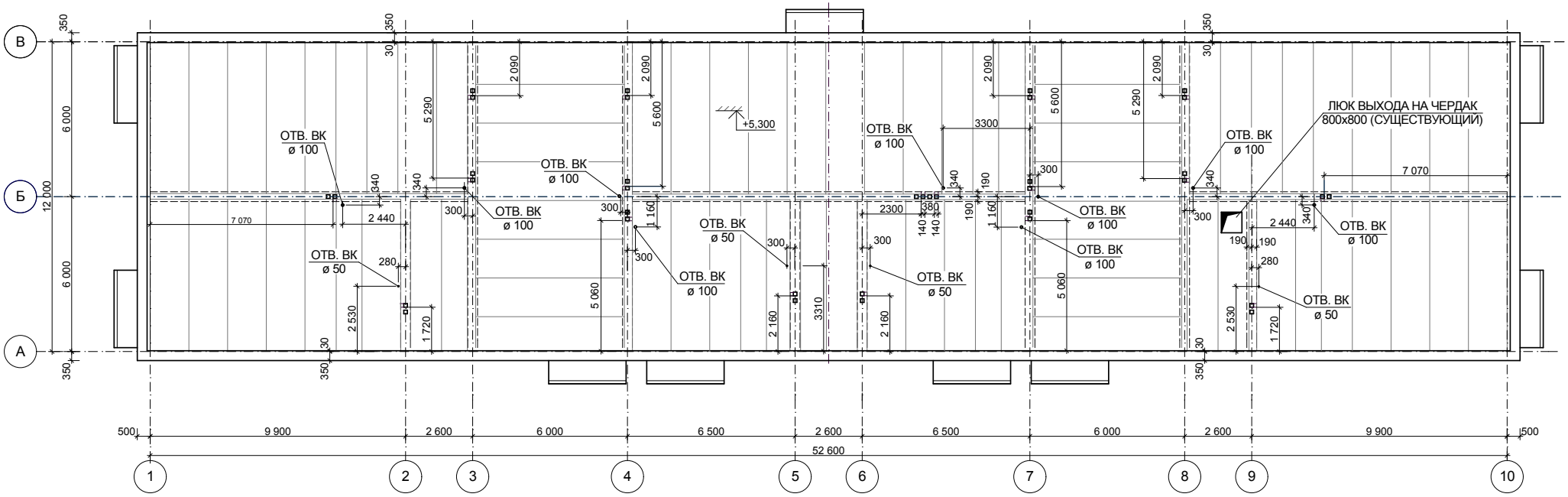

1. РАСПОЛОЖЕНИЕ ПЛИТ ПЕРЕКРЫТИЯ НА ОТМ. +5,300 ПОКАЗАНО УСЛОВНО (ПЕРЕКРЫТИЕ СУЩЕСТВУЮЩЕЕ).
2. ОТВЕРСТИЯ В ПЛИТАХ ПРОБИВАТЬ НЕ НАРУШАЯ НЕСУЩЕЙ СПОСОБНОСТИ РЕБЕР ЖЕСТКОСТИ.
3. ДАННЫЙ ЛИСТ СМ. СОВМЕСТНО С ЛИСТАМИ РАЗДЕЛОВ ОВ И ВК.

Изм.	Кол.уч.	Лист	№ док.	Подп.	Дата
Г. А. П.		ГОРБАЧЕНКО			03.19
ГЛ.СПЕЦ.		ШЕВЦОВА			03.19
РАЗРАБОТ.		ШЕВЦОВА			03.19
ПРОВЕР.		ГОРБАЧЕНКО			03.19
Н.КОНТР.		ЗОБНИН			03.19

02 - 19 - АС

РЕКОНСТРУКЦИЯ ЗДАНИЯ 18-ти КВАРТИРНОГО ЖИЛОГО ДОМА ПО УЛИЦЕ М.МАМЕТОВОЙ №23 В СЕЛЕ АМАНГЕЛЬДЫ АМАНГЕЛЬДИНСКОГО РАЙОНА КОСТАНАЙСКОЙ ОБЛАСТИ

18-ти КВАРТИРНЫЙ ЖИЛОЙ ДОМ

Стадия	Лист	Листов
РП	19	

ОТВЕРСТИЯ В ПЕРЕКРЫТИИ НА ОТМ. +5,300

ТОО ПТЦ КОСТАНАЙПРОЕКТ

ФОРМАТ А3

ОВ | ВК | ЗОБНИН | ЗОБНИН | 04.19 | 04.19

Взам. инв. № | Подпись и дата 03.19 | Инв. № подл. 41 058

ПЛАН 1-ГО ЭТАЖА

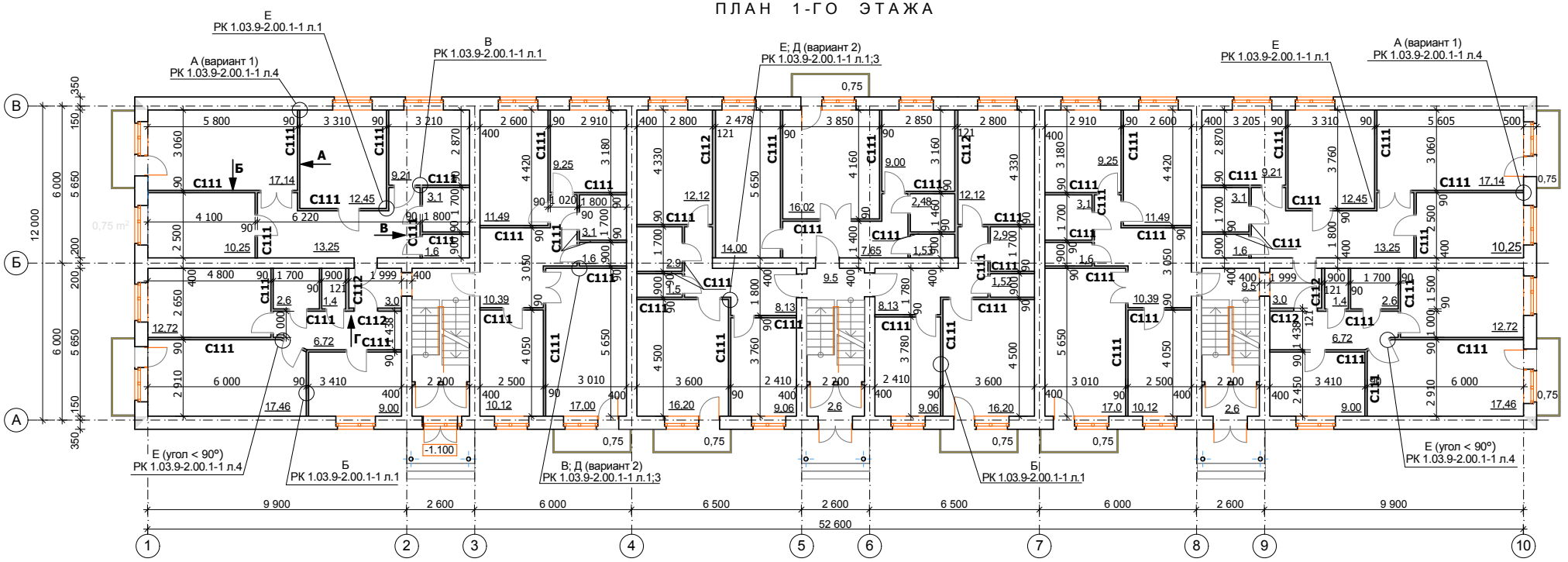

ВИД "А"

ВИД "Б"

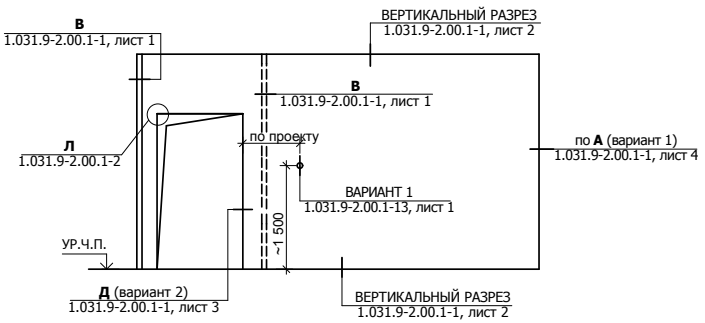

ВИД "В"

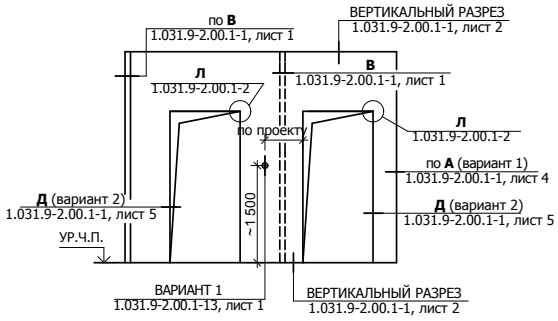

ВИД "Г"

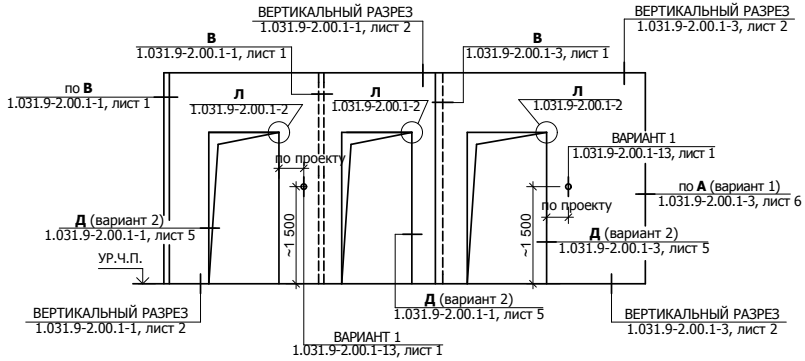

1. ЗА ОТНОСИТЕЛЬНУЮ ОТМЕТКУ 0.000 ПРИНЯТ УРОВЕНЬ ПОЛА 1 ЭТАЖА ЖИЛОГО ДОМА.
2. ОБЩИЕ УКАЗАНИЯ ПО УСТРОЙСТВУ ГИПСОКАРТОННЫХ ПЕРЕГОРОДОК СИСТЕМЫ KNAUF И СПЕЦИФИКАЦИЮ СМ.НА ЛИСТЕ АС-22.
3. УЗЛЫ ПРИНЯТЫ ПО СЕРИИ 1.031.9-2.00, ВЫП.1.
4. ДАННЫЙ ЛИСТ СМ. СОВМЕСТНО С ЛИСТОМ АС-22.

Изм.	Кол.уч.	Лист	№ док.	Подп.	Дата
Г. А. П.		ГОРБАЧЕНКО			02.19
ГЛ.СПЕЦ.		ШЕВЦОВА			02.19
РАЗРАБ.		ШЕВЦОВА			02.19
ПРОВЕР.		ГОРБАЧЕНКО			02.19
Н.КОНТР.		ЗОБНИН			02.19

02 - 19 - АС

РЕКОНСТРУКЦИЯ ЗДАНИЯ 18-ти КВАРТИРНОГО ЖИЛОГО ДОМА ПО УЛИЦЕ М. МАМЕТОВОЙ №23 В СЕЛЕ АМАНГЕЛЬДЫ АМАНГЕЛЬДИНСКОГО РАЙОНА КОСТАНАЙСКОЙ ОБЛАСТИ

18-ти КВАРТИРНЫЙ ЖИЛОЙ ДОМ

Стадия	Лист	Листов
РП	20	

СХЕМА РАСПОЛОЖЕНИЯ ГИПСОКАРТОННЫХ ПЕРЕГОРОДОК 1-ГО ЭТАЖА

ТОО ПТЦ КОСТАНАЙПРОЕКТ

02.19

41 058

ФОРМАТ А3

ПЛАН 2-ГО ЭТАЖА

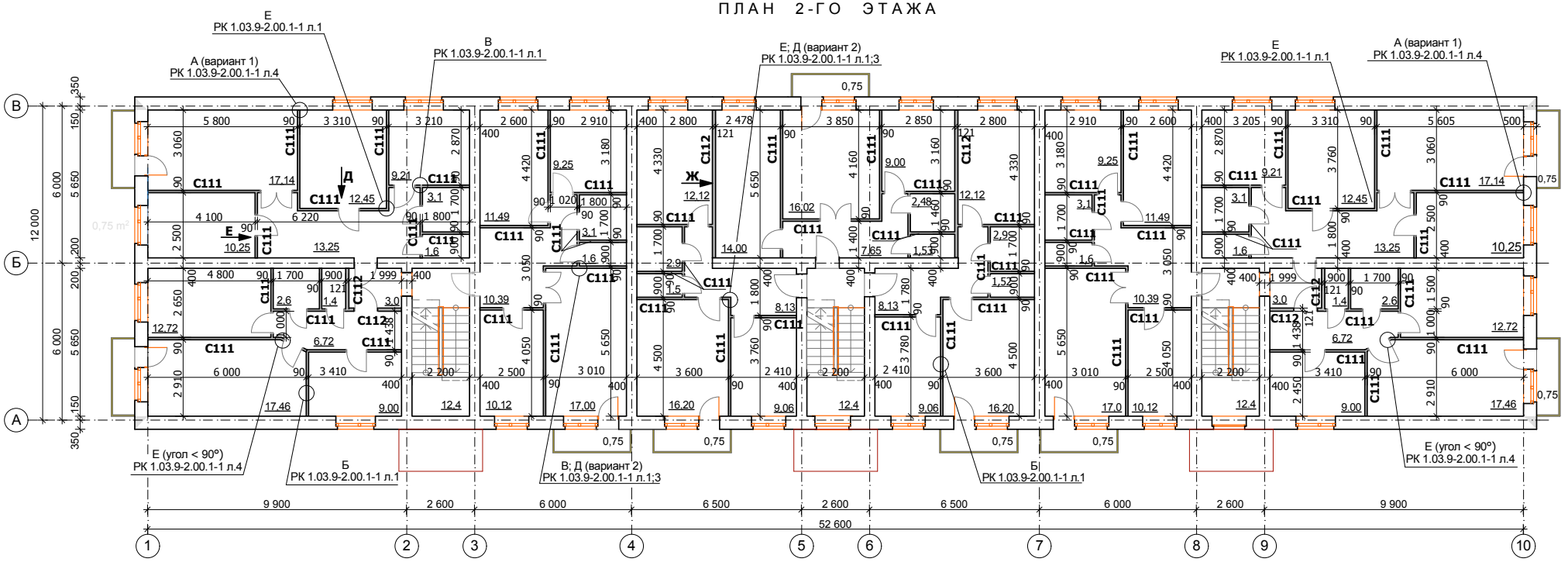

ВИД "Д"

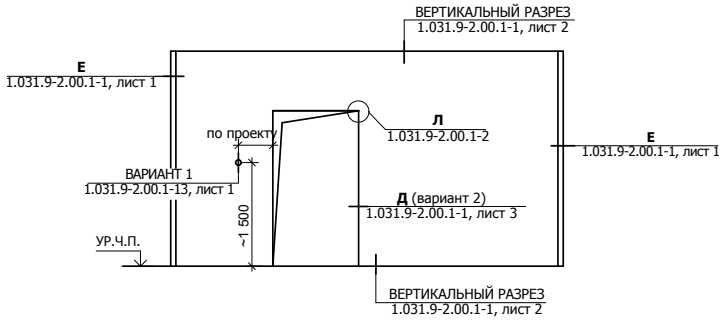

ВИД "Е"

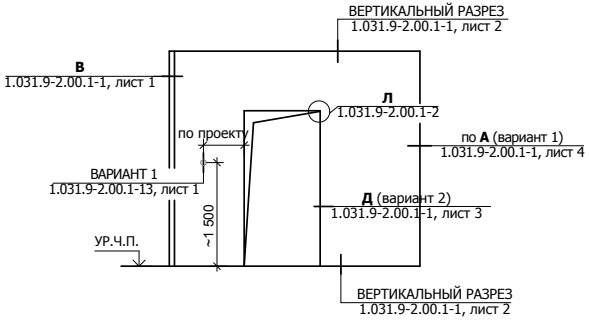

ВИД "Ж"

1. ЗА ОТНОСИТЕЛЬНУЮ ОТМЕТКУ 0.000 ПРИНЯТ УРОВЕНЬ ПОЛА 1 ЭТАЖА ЖИЛОГО ДОМА.
2. ОБЩИЕ УКАЗАНИЯ ПО УСТРОЙСТВУ ГИПСОКАРТОННЫХ ПЕРЕГОРОДОК СИСТЕМЫ KNAUF И СПЕЦИФИКАЦИЮ СМ.НА ЛИСТЕ АС-22.
3. УЗЛЫ ПРИНЯТЫ ПО СЕРИИ 1.031.9-2.00, ВЫП.1.
4. ДАННЫЙ ЛИСТ СМ. СОВМЕСТНО С ЛИСТОМ АС-22.

Изм.	Кол.уч.	Лист	№ док.	Подп.	Дата
Г. А. П.		ГОРБАЧЕНКО			02.19
ГЛ.СПЕЦ.		ШЕВЦОВА			02.19
РАЗРАБ.		ШЕВЦОВА			02.19
ПРОВЕР.		ГОРБАЧЕНКО			02.19
Н.КОНТР.		ЗОБНИН			02.19

02 - 19 - АС

РЕКОНСТРУКЦИЯ ЗДАНИЯ 18-ти КВАРТИРНОГО ЖИЛОГО ДОМА ПО УЛИЦЕ М. МАМЕТОВОЙ №23 В СЕЛЕ АМАНГЕЛЬДЫ АМАНГЕЛЬДИНСКОГО РАЙОНА КОСТАНАЙСКОЙ ОБЛАСТИ

18-ти КВАРТИРНЫЙ ЖИЛОЙ ДОМ

Стадия	Лист	Листов
РП	21	

СХЕМА РАСПОЛОЖЕНИЯ ГИПСОКАРТОННЫХ ПЕРЕГОРОДОК 2-ГО ЭТАЖА

ТОО ПТЦ
КОСТАНАЙПРОЕКТ

02.19

41 058

ФОРМАТ А3

СПЕЦИФИКАЦИЯ ГИПСОКАРТОННЫХ ПЕРЕГОРОДОК СИСТЕМЫ **KNAUF**

марка поз	обозначение	наименование	к-во $м^2$	масса, ед., кг	примечание
	1.031.9 - 2.00, ВЫП.1	ГИПСОКАРТОННЫЕ ПЕРЕГОРОДКИ			
	1.031.9 - 2.00.1-ПЗ	С 112 (D = 121мм; ГКЛВ) $М^2$	15,0		
		С 112 (D = 90 мм; ГКЛО) $М^2$	77,5		
		С 111 (D = 90 мм; ГКЛВ) $М^2$	196,3		
		С 111 (D = 90 мм; ГКЛО) $М^2$	818,8		

СПЕЦИФИКАЦИЯ ДОПОЛНИТЕЛЬНЫХ МАТЕРИАЛОВ И ИЗДЕЛИЙ

марка поз	обозначение	наименование	к-во $м^2$	масса, ед., кг	примечание
	СИСТЕМА ДЛЯ КРЕПЛЕНИЯ УНИТАЗА				
	1.031.9 - 2.00.1-15 Л.1	С 223	18		
	СИСТЕМА ДЛЯ КРЕПЛЕНИЯ ГРУЗОВ				
	1.031.9 - 2.00.1-15 Л.2	С 228	18		
	СИСТЕМА ДЛЯ КРЕПЛЕНИЯ УМЫВАЛЬНИКА				
	1.031.9 - 2.00.1-15 Л.3	С 234	18		
	СИСТЕМА ДЛЯ КРЕПЛЕНИЯ СМЕСИТЕЛЕЙ				
	1.031.9 - 2.00.1-15 Л.4	С 235	18		
	СИСТЕМА ДЛЯ УСТАНОВКИ ТРУБОПРОВОДОВ СТИРАЛЬНЫХ МАШИН				
	1.031.9 - 2.00.1-15 Л.4	С 236	18		
	ДЕТАЛИ УСИЛЕНИЯ ДВЕРНОГО ПРОЕМА				
	ГОСТ 8486-86*Е	БРУС 60 х50(h) П.М.	475,0		
	ГОСТ 9573-2012	МИНПЛИТА П75-1000.500.50 $М^2$	1050,0		ЗВУКОИЗОЛЯЦИЯ

1. ДАННЫЙ ЛИСТ СМ. СОВМЕСТНО С ЛИСТАМИ АС-17, 18.
2. ГИПСОКАРТОННЫЕ ПЕРЕГОРОДКИ РАЗРАБОТАНЫ ПО СЕРИИ РК 1.031.9-2.00 ВЫП.1. ПЕРЕГОРОДКИ ПОЭЛЕМЕНТНОЙ СБОРКИ ПРЕДСТАВЛЯЮТ КАРКАСНУЮ КОНСТРУКЦИЮ,ОБШИТУЮ С ДВУХ СТОРОН ГИПСОКАРТОННЫМИ ЛИСТАМИ.
3. КРЕПЛЕНИЕ НАПРАВЛЯЮЩИХ МЕТАЛЛИЧЕСКИХ ПРОФИЛЕЙ И ДЕРЕВЯННЫХ БРУСКОВ КАРКАСОВ К ПОЛУ И ПОТОЛКУ, А ТАКЖЕ СТОЕК, ПРИМЫКАЮЩИХ К СТЕНАМ, СЛЕДУЕТ ПРЕДУСМАТРИВАТЬ С ПОМОЩЬЮ ДЮБЕЛЕЙ, РАСПОЛАГАЕМЫХ С ШАГОМ НЕ БОЛЕЕ 1 000мм, НО НЕ МЕНЕЕ 3 КРЕПЛЕНИЙ НА ОДИН ПРОФИЛЬ (БРУСОК). ОБЩИЕ УКАЗАНИЯ ПО МОНТАЖУ ГИПСОКАРТОННЫХ ПЕРЕГОРОДОК СИСТЕМЫ KNAUF СМ.СЕРИЮ РК 1.031.9-2.00.1-ПЗ Л. 17÷22. УСТРОЙСТРО ПРОЕМОВ В МЕТАЛЛИЧЕСКОМ КАРКАСЕ ВЫПОЛНЯТЬ ПО РК 1.031.9-2.00.1-2.
4. УСТРОЙСТВО ПЕРЕГОРОДКИ С111 ТОЛЩ.90 ММ ВЫПОЛНЯТЬ ПО СЕРИИ РК 1.031.9-2.00.1-3 Л. 1÷7. ГИПСОКАРТОННЫЕ ЛИСТЫ ПРИНИМАТЬ ТОЛЩ.12(14) ММ В ОДИН СЛОЙ С ОБЕИХ СТОРОН МЕТАЛЛИЧЕСКОГО КАРКАСА: В САНУЗЛАХ И КУХНЯХ ИЗ ЛИСТОВ ГКЛВ-А-ПК-2650х1200х12.5(14) ГОСТ 6266-97, В ОСТАЛЬНЫХ ПОМЕЩЕНИЯХ - ГКЛО-А-ПК-2650х1200х12.5(14) ГОСТ 6266-97. УКАЗАНИЯ ПО ОСНОВНЫМ ЭЛЕМЕНТАМ ПЕРЕГОРОДКИ С111 СМ. СЕРИЮ РК 1.031.9-2.00.1-ПЗ Л. 1÷6. РАСХОД МАТЕРИАЛОВ НА 1$М^2$ ПЕРЕГОРОДКИ С111 СМ. ТАБЛИЦУ 14 Л.11.
5. УСТРОЙСТВО ПЕРЕГОРОДКИ С112 ТОЛЩ.121 ММ ВЫПОЛНЯТЬ ПО СЕРИИ РК 1.031.9-2.00.1-3 Л.1÷7. ГИПСОКАРТОННЫЕ ЛИСТЫ ПРИНИМАТЬ ТОЛЩ.14 ММ В ДВА СЛОЯ С ОБЕИХ СТОРОН МЕТАЛЛИЧЕСКОГО КАРКАСА: СО СТОРОНЫ САНУЗЛОВ ИЗ ЛИСТОВ ГКЛВ-А-ПК-2650х1200х14 ГОСТ 6266-97, В ОСТАЛЬНЫХ ПОМЕЩЕНИЯХ - ГКЛО-А-ПК-2650х1200х14 ГОСТ 6266-97. УКАЗАНИЯ ПО ОСНОВНЫМ ЭЛЕМЕНТАМ ПЕРЕГОРОДКИ С112 СМ.СЕРИЮ РК 1.031.9-2.00.1-ПЗ Л.1÷6. РАСХОД МАТЕРИАЛОВ НА 1М2 ПЕРЕГОРОДКИ С112 СМ. ТАБЛИЦУ 15 Л.11.
6. ЗВУКОИЗОЛЯЦИЮ ВСЕХ ПЕРЕГОРОДОК ВЫПОЛНЯТЬ МИНЕРАЛОВАТНЫМИ ПЛИТАМИ МАРКИ П 75-1000.500.50 ГОСТ 9573-2012. С ЦЕЛЬЮ ПОВЫШЕНИЯ ЗВУКОИЗОЛИРУЮЩЕЙ СПОСОБНОСТИ ПЕРЕГОРОДОК ПРЕДУСМОТРЕНО ПРИМЕНЕНИЕ УПЛОТНИТЕЛЬНОЙ ЛЕНТЫ МЕЖДУ НАПРАВЛЯЮЩИМ ПРОФИЛЕМ КАРКАСА И ПЕРЕКРЫТИЕМ. УПЛОТНИТЕЛЬНУЮ ЛЕНТУ НУЖНО ПРЕДУСМАТРИВАТЬ И МЕЖДУ СПАРЕННЫМИ СТОЙКАМИ КАРКАСА И В МЕСТАХ СОПРЯЖЕНИЯ КАРКАСА СО СТЕНАМИ.
7. СТОЕЧНЫЕ ПРОФИЛИ КАРКАСА УСТАНАВЛИВАТЬ МЕЖДУ ВЕРХНИМ И НИЖНИМ НАПРАВЛЯЮЩИМИ ПРОФИЛЯМИ С ШАГОМ 600мм (400, 300 - В НЕОБХОДИМЫХ СЛУЧАЯХ, СМ. С.1.031.9-2.00, ВЫП.1). КРЕПЛЕНИЕ СТОЕЧНОГО ПРОФИЛЯ К НАПРАВЛЯЮЩЕМУ СЛЕДУЕТ ПРЕДУСМАТРИВАТЬ МЕТОДОМ "ПРОСЕЧКИ С ОТГИБОМ".
8. ГОРИЗОНТАЛЬНЫЕ СТЫКИ ГКЛО И ГКЛВ РАСПОЛАГАТЬ В РАЗБЕЖКУ. ШВЫ МЕЖДУ ГИПСОКАРТОННЫМИ ЛИСТАМИ ЗАДЕЛЫВАТЬ ШПАКЛЕВОЧНОЙ СМЕСЬЮ.
9. ДЕТАЛИ УСИЛЕНИЯ ДВЕРНЫХ ПРОЕМОВ, СИСТЕМЫ ДЛЯ КРЕПЛЕНИЯ САНПРИБОРОВ, УСТРОЙСТВО ДЛЯ КРЕПЛЕНИЯ ЭЛЕКТРООБОРУДОВАНИЯ СМ. СЕРИЮ РК 1.031.9-2.00.1-ПЗ Л. 5. СОПРЯЖЕНИЯ ПЕРЕГОРОДОК С КОММУНИКАЦИЯМИ ОВ, ВК, ЭОМ ВЫПОЛНЯТЬ ПО СЕРИИ РК 1.031.9-2.00.1-12 Л. 1÷5.
10. ДЕРЕВЯННЫЕ ЭЛЕМЕНТЫ ДЛЯ УСИЛЕНИЯ ДВЕРНЫХ ПРОЕМОВ В ГИПСОКАРТОННЫХ ПЕРЕГОРОДКАХ ИЗГОТОВИТЬ ИЗ ПИЛОМАТЕРИАЛОВ ХВОЙНЫХ ПОРОД ПО ГОСТ 8486-86Е*. ВЛАЖНОСТЬ ДРЕВЕСИНЫ НЕ ДОЛЖНА ПРЕВЫШАТЬ 12%. ДЛЯ ЗАЩИТЫ ДЕРЕВЯННЫХ ИЗДЕЛИЙ ОТ ГНИЕНИЯ ОБРАБОТАТЬ ИХ ВОДОРАСТВОРИМЫМ ПРЕПАРАТОМ ХМФ.
11. УЗЛЫ ПРИНЯТЫ ПО СЕРИИ 1.031.9 - 2.00, ВЫП.1
12. МОНТАХ ПЕРЕГОРОДОК СЛЕДУЕТ ВЫПОЛНЯТЬ С СОБЛЮДЕНИЕМ ТРЕБОВАНИЙ СН РК 1.03-05-2011 И СП РК 1.03-106-2012, А ТАКЖЕ УКАЗАНИЙ СЕРИИ РК 1.031.9-2.00.1-ПЗ Л. 21.

02.19

41 058

Изм.	Кол.уч.	Лист	№ док	Подпись	Дата
Г. А. П.		ГОРБАЧЕНКО			02.19
РАЗРАБ.		ШЕВЦОВА			02.19
ПРОВЕР.		ГОРБАЧЕНКО			02.19
Н.КОНТР.		ЗОБНИН			02.19

02 - 19 - АС

РЕКОНСТРУКЦИЯ ЗДАНИЯ 18-ти КВАРТИРНОГО ЖИЛОГО ДОМА ПО УЛИЦЕ М. МАМЕТОВОЙ №23 В СЕЛЕ АМАНГЕЛЬДЫ АМАНГЕЛЬДИНСКОГО РАЙОНА КОСТАНАЙСКОЙ ОБЛАСТИ

18-ти КВАРТИРНЫЙ ЖИЛОЙ ДОМ

СТАДИЯ	ЛИСТ	ЛИСТОВ
Р.П.	22	

СПЕЦИФИКАЦИИ ГИПСОКАРТОННЫХ ПЕРЕГОРОДОК СИСТЕМЫ KNAUF И ДОПОЛНИТЕЛЬНЫХ МАТЕРИАЛОВ И ИЗДЕЛИЙ

ТОО ПТЦ
КОСТАНАЙПРОЕКТ

ФОРМАТ А3

ПЛАН ЧЕРДАКА

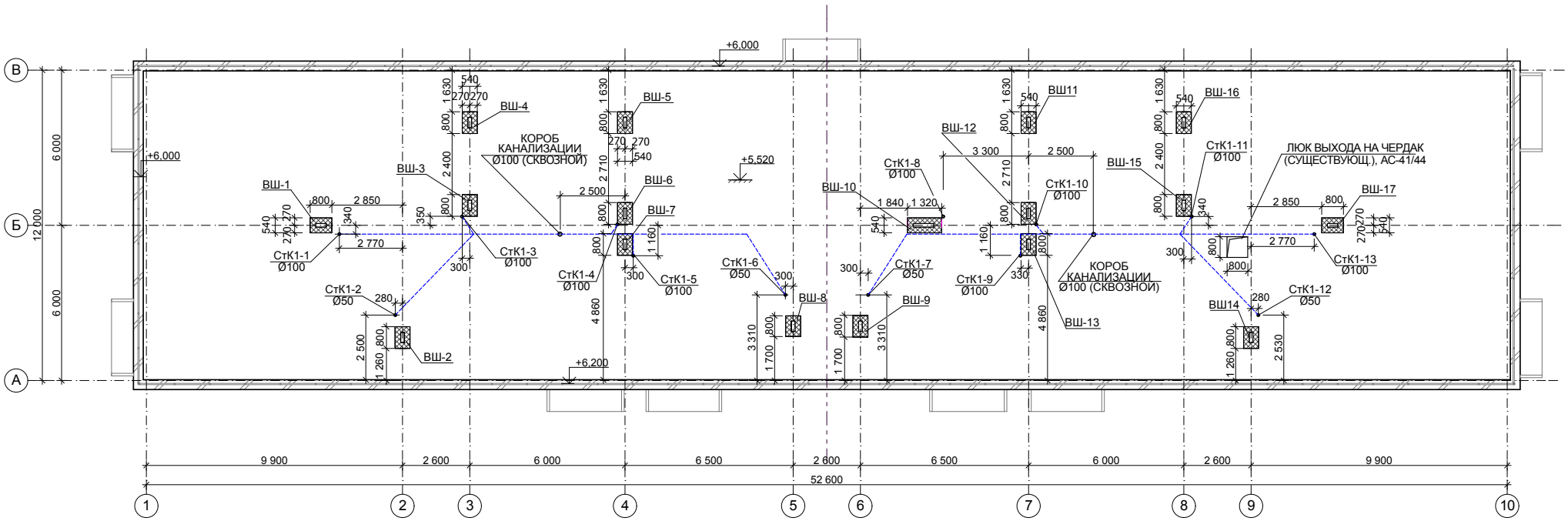

ДЕТАЛЬ ПРОПУСКА ВЕНТШАХТЫ ЧЕРЕЗ КРОВЛЮ

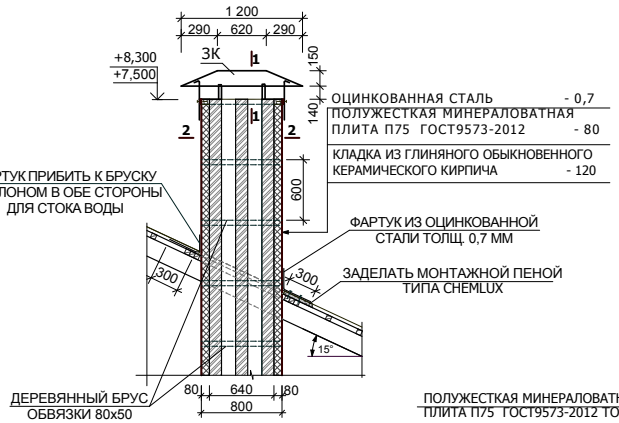

1 - 1

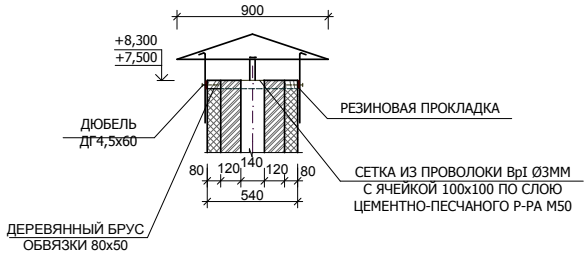

2 - 2

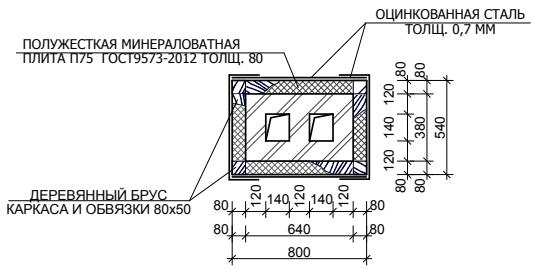

1. КИРПИЧНАЯ КЛАДКА ВЕНТШАХТ ДОЛЖНА ВЫПОЛНЯТЬСЯ СТРОГО ВЕРТИКАЛЬНО С ЗАПОЛНЕНИЕМ ГОРИЗОНТАЛЬНЫХ И ВЕРТИКАЛЬНЫХ ШВОВ РАСТВОРОМ. КЛАДКУ ВЕСТИ ИЗ ПОЛНОТЕЛОГО КИРПИЧА МАРКИ КР-р-по 250х120х65/1НФ/100/2.0/50 ГОСТ 530-2012 НА РАСТВОРЕ М50. ОКОЛОТЫЕ ПОВЕРХНОСТИ КИРПИЧА НЕ ДОПУСКАЕТСЯ ОБРАЩАТЬ ВО ВНУТРЬ. РАСТВОР, ВЫДАВЛЕННЫЙ ИЗ ШВОВ НА ВНУТРЕННИЕ ПОВЕРХНОСТИ КАНАЛОВ, УДАЛЯЕТСЯ. ВНУТРЕННИЕ ПОВЕРХНОСТИ КАНАЛОВ НЕОБХОДИМО ШВАБРОВАТЬ ЖИДКИМ ГЛИНЯНО-ПЕСЧАНЫМ РАСТВОРОМ.
2. НАД ВЕНТИЛЯЦИОННЫМИ КАНАЛАМИ УСТАНОВИТЬ ЗОНТЫ ИЗ ТОНКОЛИСТОВОЙ ОЦИНКОВАННОЙ СТАЛИ ТОЛЩИНОЙ 0,7 ММ.
3. КАНАЛЫ В ПРЕДЕЛАХ ЧЕРДАКА УТЕПЛИТЬ МИНЕРАЛОВАТНЫМИ ПЛИТАМИ МАРКИ ПК75-1000.500.50 ГОСТ 9573-2012 ТОЛЩИНОЙ 80 ММ, ВЫШЕ - ПО УТЕПЛИТЕЛЮ ВЫПОЛНИТЬ ОБЛИЦОВКУ ТОНКОЛИСТОВОЙ СТАЛЬЮ ТОЛЩ. 0,7 ММ ПО ДЕРЕВЯННОМУ КАРКАСУ ИЗ БРУСКОВ 80х50.
4. КЛАДКУ С ОТМЕТКИ +5,520 ДО ВЕРХА КАНАЛОВ АРМИРОВАТЬ СЕТКОЙ ВрI Ø4ММ С ЯЧЕЙКОЙ 50х50 ЧЕРЕЗ 5 РЯДОВ КЛАДКИ.
5. ОБЛИЦОВКУ КАНАЛОВ ТОНКОЛИСТОВОЙ СТАЛЬЮ ПО УТЕПЛИТЕЛЮ ВЫПОЛНЯТЬ ПОСЛЕ УСТАНОВКИ ФАРТУКА ПО ПЕРИМЕТРУ КАНАЛОВ.
6. РАСХОД КИРПИЧА МАРКИ КР-р-по 250х120х65/1НФ/100/2.0/50 ГОСТ 530-2012 ДЛЯ ШАХТ - 10,4 $М^3$.
7. ДАННЫЙ ЛИСТ СМ. СОВМЕСТНО С Л. АС-24÷26.

Изм.	Кол.уч.	Лист	№ док.	Подп.	Дата
Г. А. П.		ГОРБАЧЕНКО			02.19
ГЛ.СПЕЦ.		ШЕВЦОВА			02.19
РАЗРАБ.		ШЕВЦОВА			02.19
ПРОВЕР.		ГОРБАЧЕНКО			02.19
Н.КОНТР.		ЗОБНИН			02.19

02 - 19 - АС

РЕКОНСТРУКЦИЯ ЗДАНИЯ 18-ти КВАРТИРНОГО ЖИЛОГО ДОМА ПО УЛИЦЕ М. МАМЕТОВОЙ №23 В СЕЛЕ АМАНГЕЛЬДЫ АМАНГЕЛЬДИНСКОГО РАЙОНА КОСТАНАЙСКОЙ ОБЛАСТИ

18-ти КВАРТИРНЫЙ ЖИЛОЙ ДОМ

Стадия	Лист	Листов
РП	23	

ПЛАН ЧЕРДАКА

ТОО ПТЦ КОСТАНАЙПРОЕКТ

ОВ	ЗОБНИН	04.19
ВК	ЗОБНИН	04.19
		02.19
		41 058

ФОРМАТ А3

ПО ОСИ 2

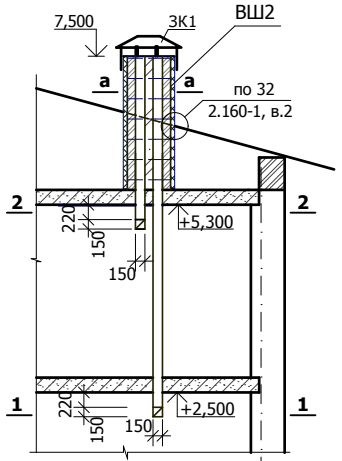

ПО ОСИ 9

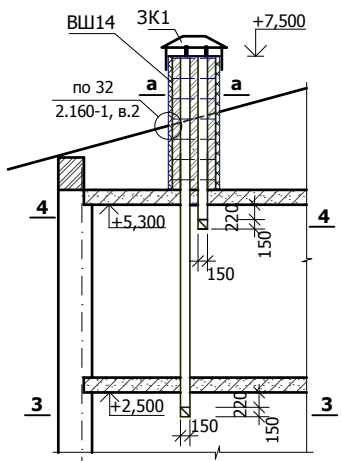

ПО ОСИ 3

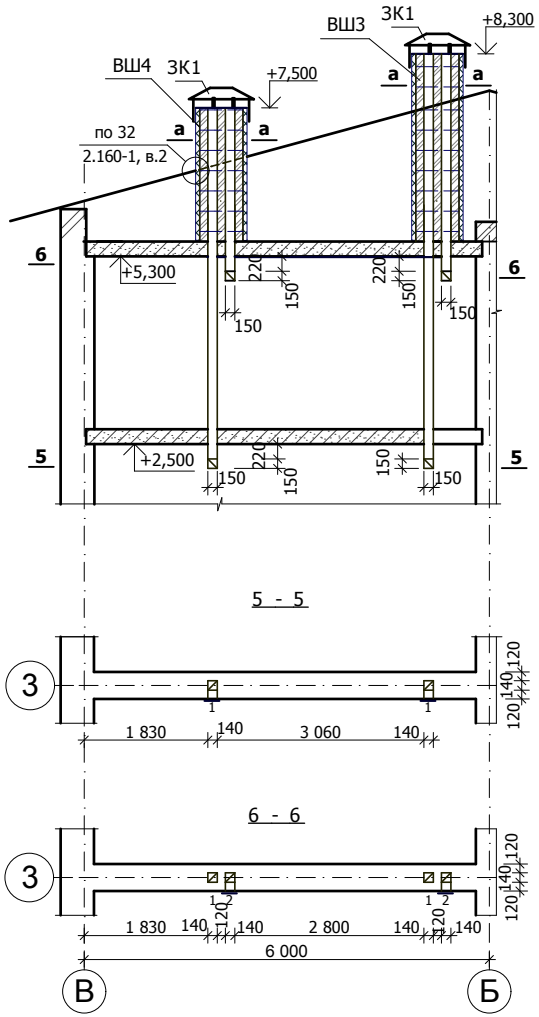

ПО ОСИ 8

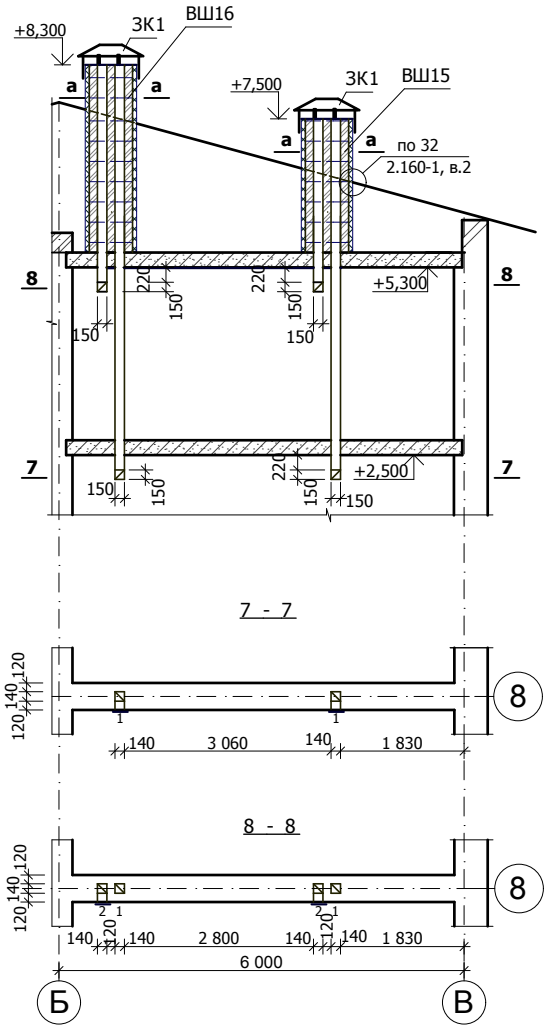

а - а

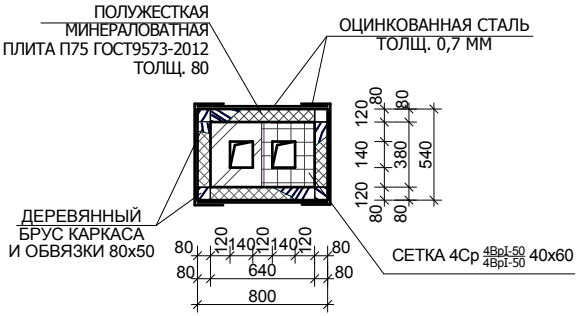

1. ОБЩИЕ УКАЗАНИЯ СМ. ЛИСТ АС-23
2. УЧАСТКИ СТЕН С ВЕНТКАНАЛАМИ АРМИРОВАТЬ СЕТКОЙ С АРМАТУРОЙ D=4ММ С ЯЧЕЙКОЙ 50 х 50 ЧЕРЕЗ 5 РЯДОВ КЛАДКИ.
3. ЗАЩИТНЫЕ ФАРТУКИ ВОКРУГ ВЕНТШАХТ ВЫПОЛНЯТЬ ИЗ ОЦИНКОВАННОЙ КРОВЕЛЬНОЙ СТАЛИ ТОЛЩИНОЙ 0,8ММ. ФАРТУК ДОЛЖЕН ЗАХОДИТЬ ПОД ВЫДРУ И КРЕПИТЬСЯ К ДЕРЕВЯННЫМ РЕЙКАМ КРОВЕЛЬНЫМИ ГВОЗДЯМИ ДИАМЕТРОМ 4ММ ДЛИНОЙ 50ММ.
4. ДАННЫЙ ЛИСТ СМ. С Л.АС-23 И ЧЕРТЕЖАМИ МАРКИ ОВ.

Согласовано: ОВ, ЗОБНИН 04.19

Взам. инв. №

Подп. и дата 02.19

Инв. № подл. 41 058

Изм.	Кол.уч.	Лист	№ док.	Подп.	Дата
Г. А. П.		ГОРБАЧЕНКО			02.19
РАЗРАБ.		ШЕВЦОВА			02.19
ПРОВЕР.		ГОРБАЧЕНКО			02.19
Н.КОНТР.		ЗОБНИН			02.19

02 - 19 - АС

РЕКОНСТРУКЦИЯ ЗДАНИЯ 18-ти КВАРТИРНОГО ЖИЛОГО ДОМА ПО УЛИЦЕ М. МАМЕТОВОЙ №23 В СЕЛЕ АМАНГЕЛЬДЫ АМАНГЕЛЬДИНСКОГО РАЙОНА КОСТАНАЙСКОЙ ОБЛАСТИ

18-ти КВАРТИРНЫЙ ЖИЛОЙ ДОМ

Стадия	Лист	Листов
РП	24	

РАЗВЕРТКИ ВЕНТКАНАЛОВ ПО ОСЯМ "2", "9", "3", "8"

ТОО ПТЦ КОСТАНАЙПРОЕКТ

ФОРМАТ А3

ПО ОСИ 4

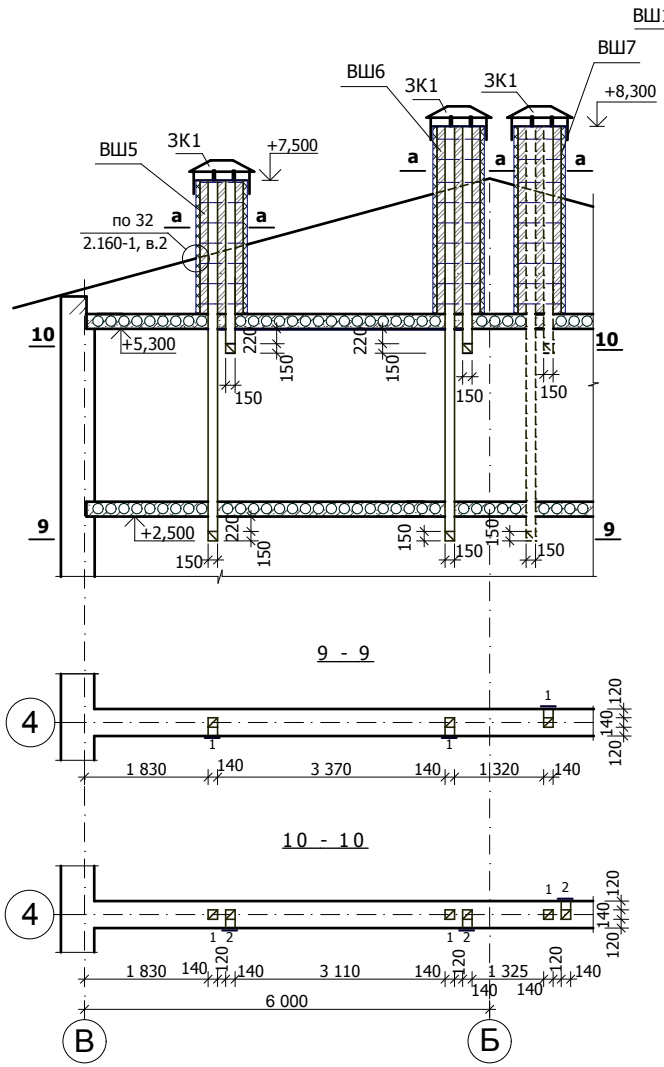

ПО ОСИ 7

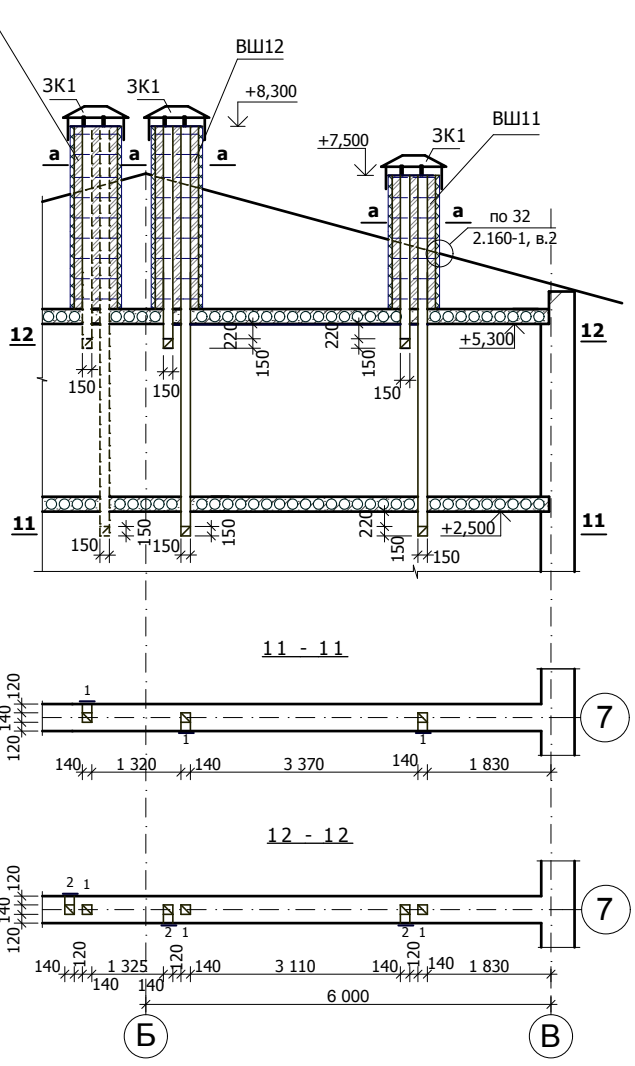

ПО ОСИ 5

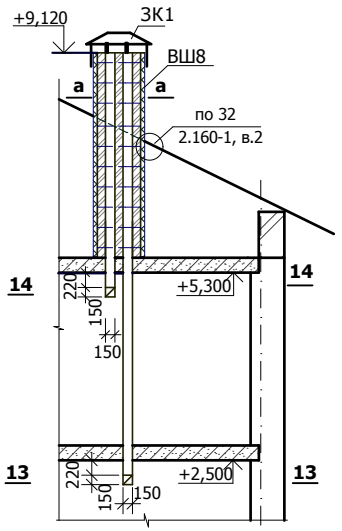

ПО ОСИ 6

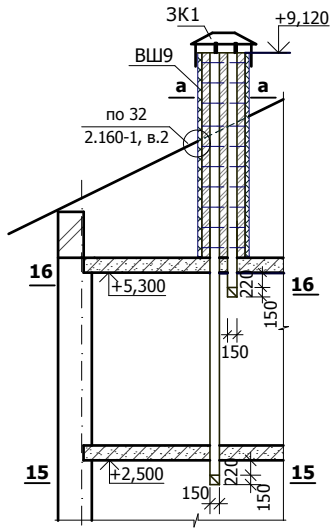

9 - 9

11 - 11

13 - 13

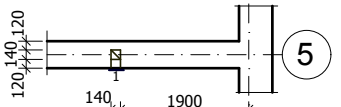

15 - 15

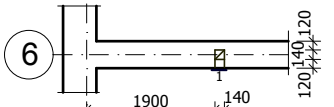

10 - 10

12 - 12

14 - 14

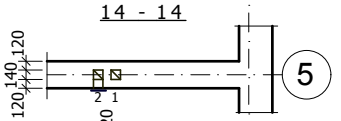

16 - 16

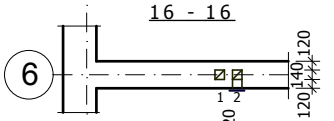

а - а

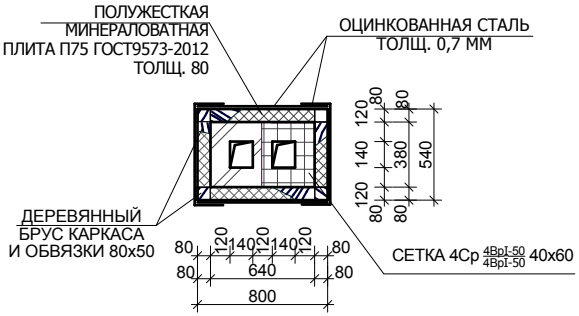

1. ОБЩИЕ УКАЗАНИЯ СМ. ЛИСТ АС-23
2. УЧАСТКИ СТЕН С ВЕНТКАНАЛАМИ АРМИРОВАТЬ СЕТКОЙ С АРМАТУРОЙ D=4ММ С ЯЧЕЙКОЙ 50 х 50 ЧЕРЕЗ 5 РЯДОВ КЛАДКИ.
3. ЗАЩИТНЫЕ ФАРТУКИ ВОКРУГ ВЕНТШАХТ ВЫПОЛНЯТЬ ИЗ ОЦИНКОВАННОЙ КРОВЕЛЬНОЙ СТАЛИ ТОЛЩИНОЙ 0,8ММ. ФАРТУК ДОЛЖЕН ЗАХОДИТЬ ПОД ВЫДРУ И КРЕПИТЬСЯ К ДЕРЕВЯННЫМ РЕЙКАМ КРОВЕЛЬНЫМИ ГВОЗДЯМИ ДИАМЕТРОМ 4ММ ДЛИНОЙ 50ММ.
4. ДАННЫЙ ЛИСТ СМ. С Л.АС-23 И ЧЕРТЕЖАМИ МАРКИ ОВ.

Изм.	Кол.уч.	Лист	№ док.	Подп.	Дата
Г. А. П.		ГОРБАЧЕНКО			02.19
РАЗРАБ.		ШЕВЦОВА			02.19
ПРОВЕР.		ГОРБАЧЕНКО			02.19
Н.КОНТР.		ЗОБНИН			02.19

02 - 19 - АС

РЕКОНСТРУКЦИЯ ЗДАНИЯ 18-ти КВАРТИРНОГО ЖИЛОГО ДОМА ПО УЛИЦЕ М. МАМЕТОВОЙ №23 В СЕЛЕ АМАНГЕЛЬДЫ АМАНГЕЛЬДИНСКОГО РАЙОНА КОСТАНАЙСКОЙ ОБЛАСТИ

18-ти КВАРТИРНЫЙ ЖИЛОЙ ДОМ

Стадия	Лист	Листов
РП	25	

РАЗВЕРТКИ ВЕНТКАНАЛОВ ПО ОСЯМ "4", "7", "5", "6"

ТОО ПТЦ КОСТАНАЙПРОЕКТ

Согласовано: ОВ — ЗОБНИН — 04.19

Взам. инв. №

Подп. и дата — 02.19

Инв. № подл. — 41 058

ФОРМАТ А3

ПО ОСИ Б

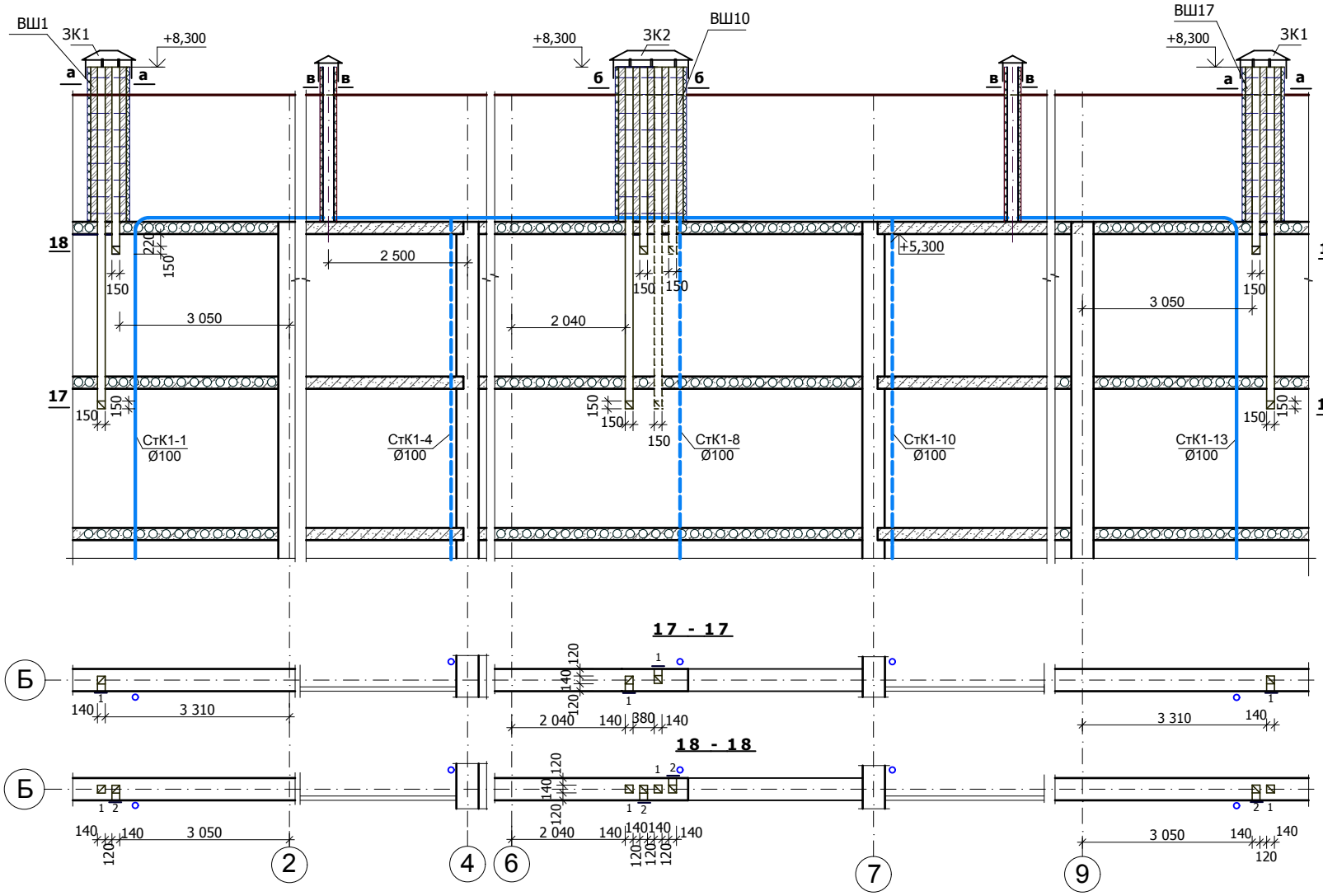

а - а

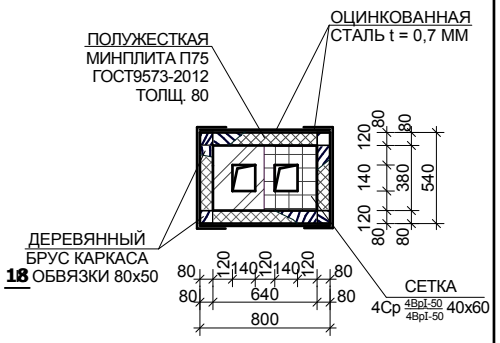

в - в

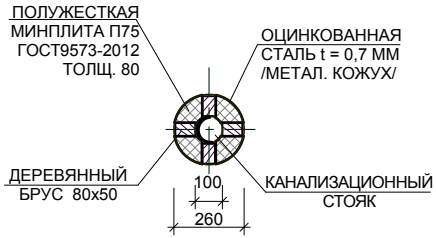

б - б

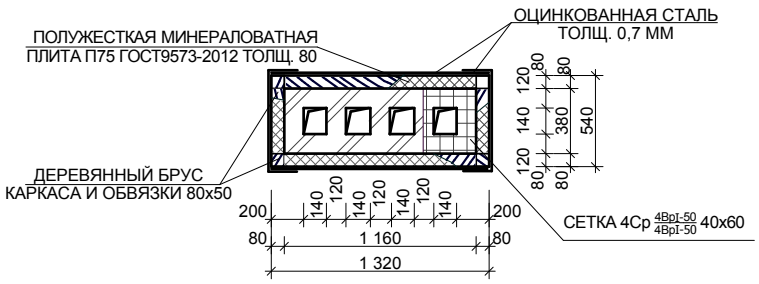

1. ОБЩИЕ УКАЗАНИЯ СМ. ЛИСТ АС-23
2. ДАННЫЙ ЛИСТ СМ. С Л.АС-23 И ЧЕРТЕЖАМИ МАРКИ ОВ.

Изм.	Кол.уч.	Лист	№ док.	Подп.	Дата
Г. А. П.		ГОРБАЧЕНКО			02.19
РАЗРАБ.		ШЕВЦОВА			02.19
ПРОВЕР.		ГОРБАЧЕНКО			02.19
Н.КОНТР.		ЗОБНИН			02.19

02 - 19 - АС

РЕКОНСТРУКЦИЯ ЗДАНИЯ 18-ти КВАРТИРНОГО ЖИЛОГО ДОМА ПО УЛИЦЕ М. МАМЕТОВОЙ №23 В СЕЛЕ АМАНГЕЛЬДЫ АМАНГЕЛЬДИНСКОГО РАЙОНА КОСТАНАЙСКОЙ ОБЛАСТИ

18-ти КВАРТИРНЫЙ ЖИЛОЙ ДОМ

Стадия	Лист	Листов
РП	26	

РАЗВЕРТКИ ВЕНТКАНАЛОВ ПО ОСИ "Б"

ТОО ПТЦ КОСТАНАЙПРОЕКТ

Согласовано		
ОВ	ЗОБНИН	04.19

Инв. № подл.	Подп. и дата	Взам. инв. №
41 058	02.19	

ФОРМАТ А3

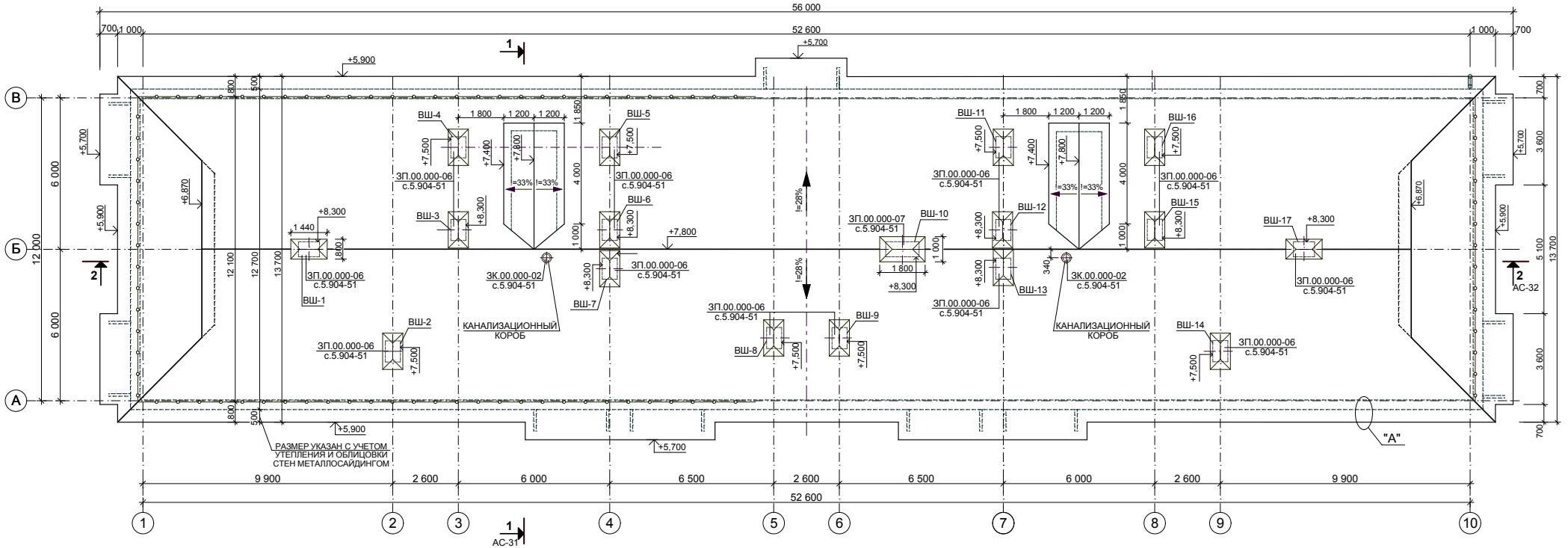

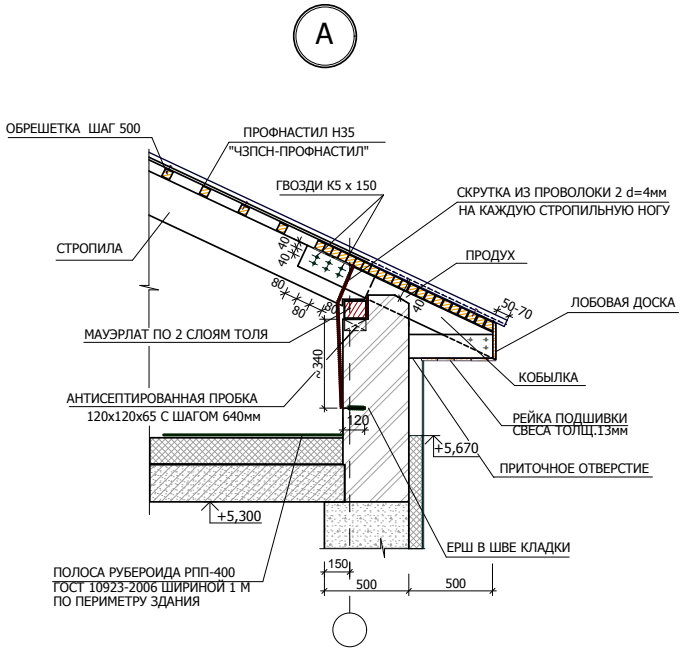

1. ПРИВЯЗКУ ВЕНТИЛЯЦИОННЫХ ШАХТ И КАНАЛИЗАЦИОННЫХ КОРОБОВ, СТОЯКОВ М. ЛИСТ АС-23.
2. РАСХОД МАТЕРИАЛОВ НА ОГРАЖДЕНИЕ КРОВЛИ СМ. СПЕЦИФИКАЦИЮ НА Л. АС-36
3. ЗАПРЕЩАЕТСЯ ИСПОЛЬЗОВАТЬ ДЛЯ РЕЗКИ ЛИСТОВ МЕТАЛЛОЧЕРЕПИЦЫ ИНСТРУМЕНТЫ, КОТОРЫЕ ВО ВРЕМЯ РЕЗКИ ВЫЗЫВАЮТ ПОВЫШЕНИЕ ТЕМПЕРАТУРЫ, А ЗАТЕМ ПОВРЕЖДЕНИЯ ДЕКОРАТИВНОЙ ПОВЕРХНОСТИ И СЛОЯ ЦИНКА (БОЛГАРКА). МЕЛКИЕ ЦАРАПИНЫ ПОЛИМЕРНОГО ПОКРЫТИЯ, ВОЗНИКШИЕ ПРИ МОНТАЖЕ, НЕОБХОДИМО ПОДКРАСИТЬ РЕСТАВРАЦИОННОЙ КРАСКОЙ.
4. ДАННЫЙ ЛИСТ СМ. СОВМЕСТНО С ЛИСТАМИ АС-23,28,29.

Изм.	Кол.уч.	Лист	№ док.	Подп.	Дата
Г. А. П.		ГОРБАЧЕНКО			03.19
ГЛ.СПЕЦ.		ШЕВЦОВА			03.19
РАЗРАБ.		ШЕВЦОВА			03.19
ПРОВЕР.		ГОРБАЧЕНКО			03.19
Н.КОНТР.		ЗОБНИН			03.19

02 - 19 - АС

РЕКОНСТРУКЦИЯ ЗДАНИЯ 18-ти КВАРТИРНОГО ЖИЛОГО ДОМА ПО УЛИЦЕ М. МАМЕТОВОЙ №23 В СЕЛЕ АМАНГЕЛЬДЫ АМАНГЕЛЬДИНСКОГО РАЙОНА КОСТАНАЙСКОЙ ОБЛАСТИ

18-ти КВАРТИРНЫЙ ЖИЛОЙ ДОМ

Стадия	Лист	Листов
РП	27	

ПЛАН КРОВЛИ

ТОО ПТЦ КОСТАНАЙПРОЕКТ

ФОРМАТ А3

ОВ	ЗОБНИН	04.19
ВК	ЗОБНИН	04.19
		03.19
		41 058

СХЕМА РАСПОЛОЖЕНИЯ СТОЕК, ПРОГОНОВ И СВЯЗЕЙ ЖЕСТКОСТИ

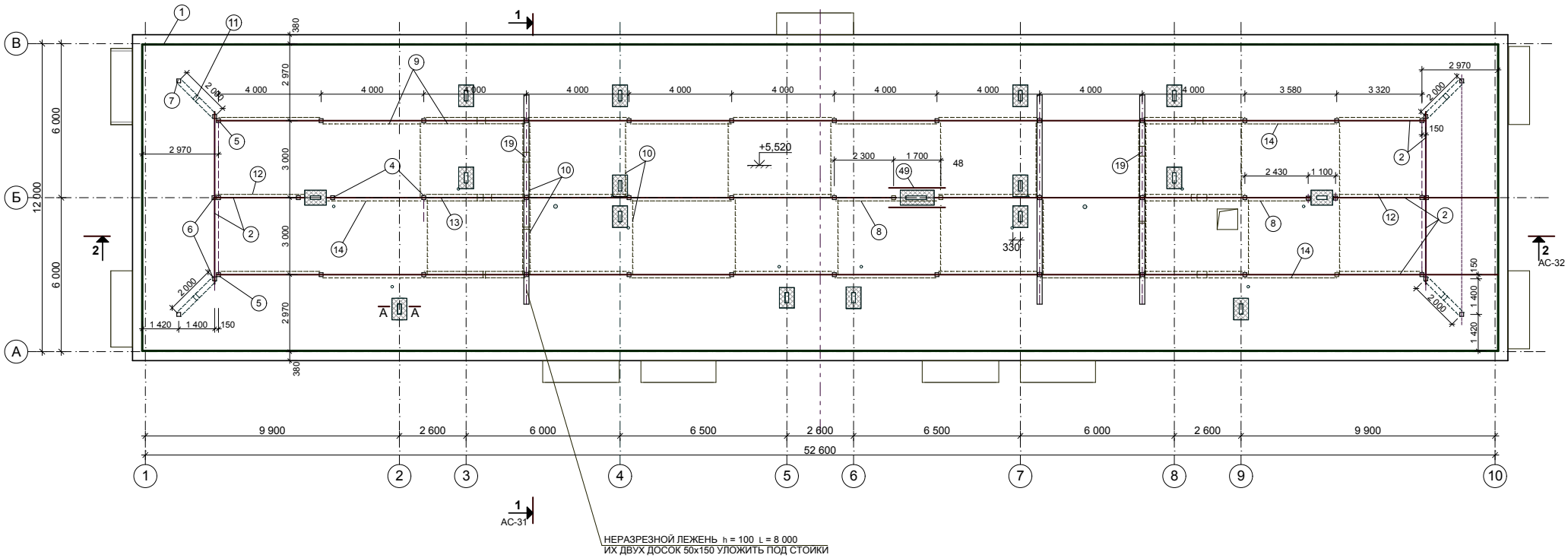

А - А

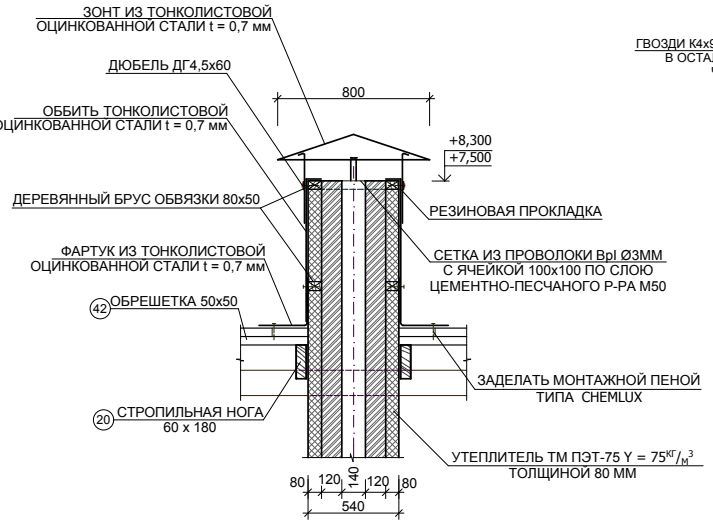

Л Е Ж Е Н Ь

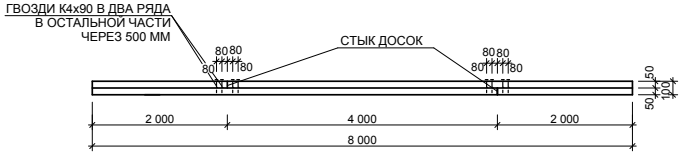

1. ОБЩИЕ УКАЗАНИЯ СМ. ЛИСТ АС-36.
2. ЛЕЖНИ ПРОСМОЛИТЬ И УКЛАДЫВАТЬ ПО СЛОЮ РУБЕРОИДА ГОСТ 10923-2006. КРЕПИТЬ К ПЛИТАМ ПОКРЫТИЯ САМОАНКЕРУЮЩИМИСЯ БОЛТАМИ ГОСТ 28778-90, ШАГ 2 М.
3. РАССТОЯНИЕ МЕЖДУ ГВОЗДЯМИ И КРАЯМИ СКРЕПЛЯЕМЫХ ДЕРЕВЯННЫХ ЭЛЕМЕНТОВ НЕ МЕНЕЕ 30 ММ.
4. ГВОЗДИ ПО ГОСТ 4028-63. В МЕТАЛЛИЧЕСКИХ ДЕТАЛЯХ КРЕПЛЕНИЯ ПРОСВЕРЛИТЬ ОТВЕРСТИЯ ПОД ГВОЗДИ ДИАМЕТРОМ НА 0,5 ММ БОЛЬШЕ ДИАМЕТРА ГВОЗДЕЙ.
5. СТОЙКИ С ПРОГОНАМИ СОПРЯГАТЬ ШИПАМИ НАХОДЯЩИМИСЯ НА КОНЦАХ СТОЕК И ГНЕЗДАМИ, ВЫДОЛБЛЕННЫМИ В СООТВЕТСТВУЮЩИХ МЕСТАХ ПРОГОНОВ.
6. СПЕЦИФИКАЦИЮ СМОТРИ НА ЛИСТЕ АС-35,36.

Изм.	Кол.уч.	Лист	№ док.	Подп.	Дата
Г. А. П.		ГОРБАЧЕНКО			02.19
ГЛ.СПЕЦ.		ШЕВЦОВА			02.19
РАЗРАБ.		ШЕВЦОВА			02.19
ПРОВЕР.		ГОРБАЧЕНКО			02.19
Н.КОНТР.		ЗОБНИН			02.19

02 - 19 - АС

РЕКОНСТРУКЦИЯ ЗДАНИЯ 18-ти КВАРТИРНОГО ЖИЛОГО ДОМА ПО УЛИЦЕ М. МАМЕТОВОЙ №23 В СЕЛЕ АМАНГЕЛЬДЫ АМАНГЕЛЬДИНСКОГО РАЙОНА КОСТАНАЙСКОЙ ОБЛАСТИ

18-ти КВАРТИРНЫЙ ЖИЛОЙ ДОМ

Стадия	Лист	Листов
РП	28	

СХЕМА РАСПОЛОЖЕНИЯ СТОЕК, ПРОГОНОВ И СВЯЗЕЙ ЖЕСТКОСТИ

ТОО ПТЦ
КОСТАНАЙПРОЕКТ

ФОРМАТ А3

ОВ	ВК	04.19	ЗОБНИН
		04.19	ЗОБНИН
		02.19	
		41 058	

СХЕМА РАСПОЛОЖЕНИЯ СТРОПИЛ

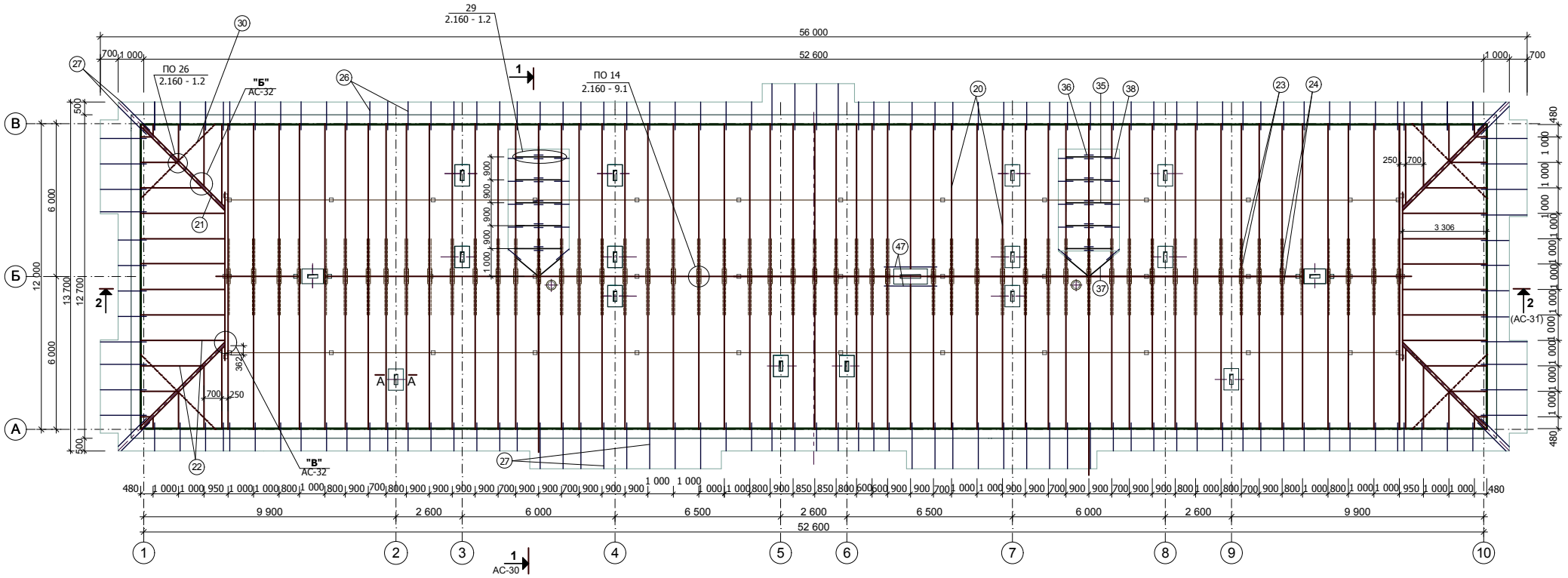

ДЕТАЛЬ СТЫКА СТРОПИЛ ПО ДЛИНЕ

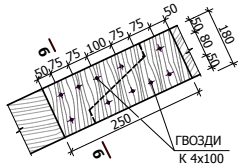

б - б

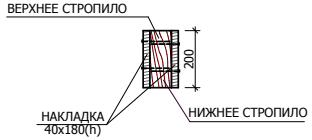

ДЕТАЛЬ СТЫКА ПРОГОНА ПО ДЛИНЕ

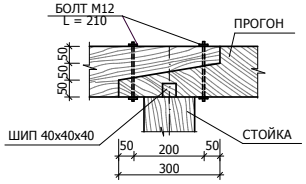

26 - НОМЕР УЗЛА ПО СЕРИИ
2.160 - 1.2 - НОМЕР СЕРИИ АЛЬБОМА И НОМЕР ВЫПУСКА

1. ОБЩИЕ УКАЗАНИЯ СМ. ЛИСТ АС-36.
2. РАССТОЯНИЕ МЕЖДУ ГВОЗДЯМИ И КРАЯМИ СКРЕПЛЯЕМЫХ ДЕРЕВЯННЫХ ЭЛЕМЕНТОВ НЕ МЕНЕЕ 30 ММ.
3. ГВОЗДИ ПО ГОСТ 4028-63. В МЕТАЛЛИЧЕСКИХ ДЕТАЛЯХ КРЕПЛЕНИЯ ПРОСВЕРЛИТЬ ОТВЕРСТИЯ ПОД ГВОЗДИ ДИАМЕТРОМ НА 0,5 ММ БОЛЬШЕ ДИАМЕТРА ГВОЗДЕЙ.
4. КОНЕК КРЫШИ КРЕПИТСЯ ПОСЛЕ ТОГО КАК БУДЕТ ПРИБИТ КОНЬКОВЫЙ УПЛОТНИТЕЛЬ. КОНЬКОВЫЙ ЭЛЕМЕНТ КРЕПИТСЯ ЧЕРЕЗ 1 М ШУРУПАМИ 4,0х70, А ЗАГЛУШКИ К КОНЬКУ - ЗАКЛЕПКАМИ.
5. ПРОФЛИСТЫ КРЕПИТЬ К ОБРЕШЕТКЕ КОМБИНИРОВАННЫМИ ЗАКЛЕПКАМИ ЭК-12-4.5 (ТУ36-2088-83). КОМБИНИРОВАННЫЕ ЗАКЛЕПКИ СТАВИТЬ ЧЕРЕЗ 400 - 500ММ. В МЕСТАХ НАХЛЕСТА ПО ДЛИНЕ (ДЛИНУ НАХЛЕСТКА ПРИНЯТЬ 200ММ), СТЫК ЗАГЕРМЕТИЗИРОВАТЬ МАСТИКОЙ АМ-05 ИЛИ СИЛИКОНОВОЙ МАСТИКОЙ. ДЛЯ УПЛОТНЕНИЯ ВИНТОВ ИСПОЛЬЗОВАТЬ ШАЙБЫ ШУ-6(ТУ36-2130-78).
6. СТОЙКИ С ПРОГОНАМИ СОПРЯГАТЬ ШИПАМИ НАХОДЯЩИМИСЯ НА КОНЦАХ СТОЕК И ГНЕЗДАМИ, ВЫДОЛБЛЕННЫМИ В СООТВЕТСТВУЮЩИХ МЕСТАХ ПРОГОНОВ.
7. СПЕЦИФИКАЦИЮ СМОТРИ НА ЛИСТАХ АС-35,36.

Изм.	Кол.уч.	Лист	№ док.	Подп.	Дата
Г. А. П.		ГОРБАЧЕНКО			03.19
ГЛ.СПЕЦ.		ШЕВЦОВА			03.19
РАЗРАБ.		ШЕВЦОВА			03.19
ПРОВЕР.		ГОРБАЧЕНКО			03.19
Н.КОНТР.		ЗОБНИН			03.19

02 - 19 - АС

РЕКОНСТРУКЦИЯ ЗДАНИЯ 18-ти КВАРТИРНОГО ЖИЛОГО ДОМА ПО УЛИЦЕ М. МАМЕТОВОЙ №23 В СЕЛЕ АМАНГЕЛЬДЫ АМАНГЕЛЬДИНСКОГО РАЙОНА КОСТАНАЙСКОЙ ОБЛАСТИ

18-ти КВАРТИРНЫЙ ЖИЛОЙ ДОМ

Стадия	Лист	Листов
РП	29	

СХЕМА РАСПОЛОЖЕНИЯ СТРОПИЛ

ТОО ПТЦ
КОСТАНАЙПРОЕКТ

03.19

41 058

ФОРМАТ А3

РАЗРЕЗ 1 - 1
(АС-27)

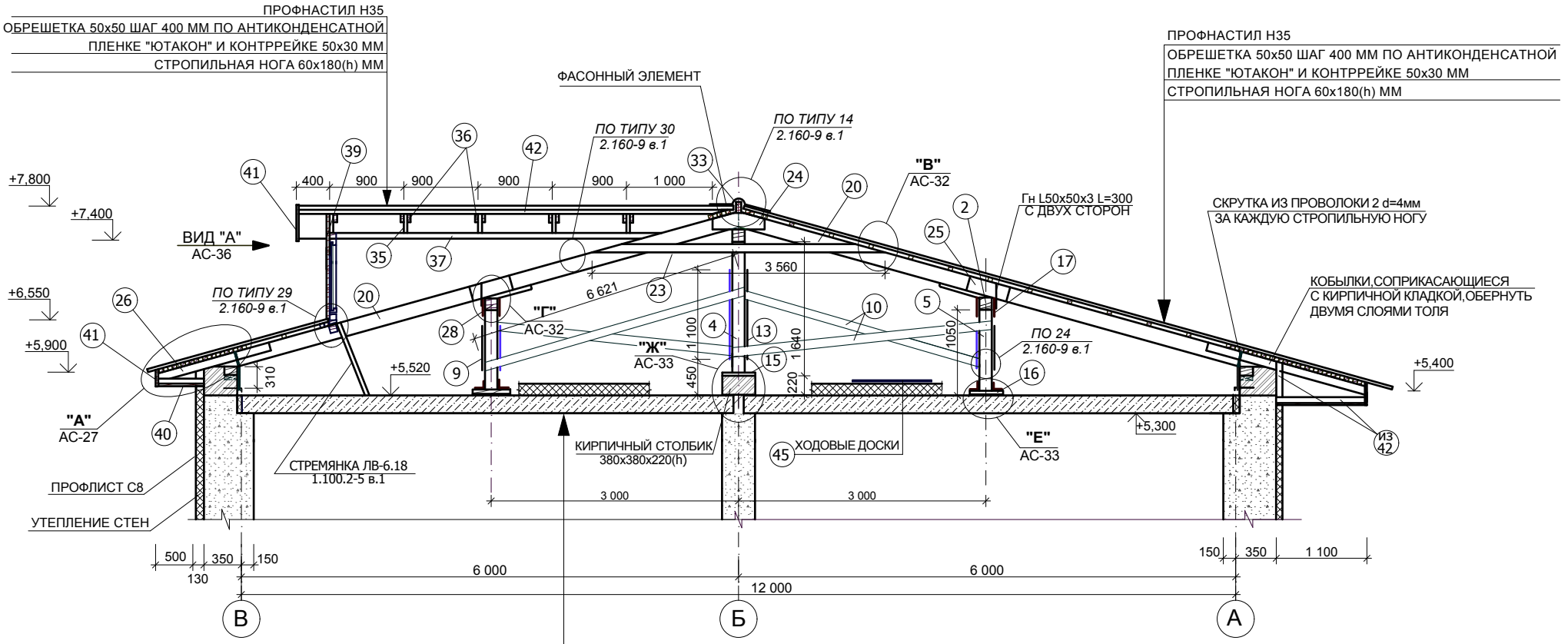

СТЯЖКА ИЗ Ц.П. РАСТВОРА МАРКИ М100, АРМИРОВ. СЕТКОЙ(СМ. ПР.П5)	- 25 ММ
МИНПЛИТА ТЕХНО-РУФ 45 γ=140 $кг/м^3$	- 50 ММ
МИНПЛИТА ТЕХНО-ЛАЙТ-ОПТИМА γ= 120 $кг/м^3$	- 100 ММ
ПАРОИЗОЛЯЦИЯ - СЛОЙ ПОЛИЭТИЛЕНОВОЙ ПЛЁНКИ ТОЛЩ. НЕ МЕНЕЕ	0,2 ММ
ГОСТ 10354-82* ПО ЗАТИРКЕ ИЗ Ц.П. РАСТВОРА МАРКИ М50 (В 3,5)	- 50 ММ
Ж.Б. ПАНЕЛЬ ПЕРЕКРЫТИЯ	- 220 ММ

ПО 24 - НОМЕР УЗЛА ПО СЕРИИ
2.160 - 9 в1 - НОМЕР СЕРИИ АЛЬБОМА И НОМЕР ВЫПУСКА

1. ТЕПЛОИЗОЛЯЦИОННЫЙ СЛОЙ ПО ПЕРИМЕТРУ ЗДАНИЯ ЗАЩИТИТЬ ОТ УВЛАЖНЕНИЯ ПОЛОСОЙ РУБЕРОИДА РПП-400 ГОСТ 10923-2006 ШИРИНОЙ 1 М ИЛИ ПЛЁНКОЙ ТОЛЩ. НЕ МЕНЕЕ 0,2 ММ.
2. ОБЩИЕ УКАЗАНИЯ ПО ЗАЩИТЕ ДЕРЕВЯННЫХ ЭЛЕМЕНТОВ СМ. ЛИСТ АС-36.
3. ДАННЫЙ ЛИСТ СМ. СОВМЕСТНО С ЛИСТАМИ АС-27÷29.
4. КОНЕЦ ПРОГОНА ПРЕДВАРИТЕЛЬНО АНТИСЕПТИРОВАТЬ ПАСТОЙ, ПРИ МОНТАЖЕ ОБЕРНУТЬ ТОЛЕМ, ОСТАВИВ ТОРЕЦ ОТКРЫТЫМ.
5. СТЯЖКУ АРМИРОВАТЬ СЕТКОЙ ИЗ АРМАТУРЫ Ø3 ММ С ШАГОМ100 ММ В ПРОДОЛЬНОМ И ПОПЕРЕЧНОМ НАПРАВЛЕНИЯХ.
6. РАСХОД ПЛЕНКИ ГОСТ 10354-82* НА ПАРОИЗОЛЯЦИЮ СОСТАВЛЯЕТ 631 $М^2$, УТЕПЛИТЕЛЯ МИН-ПЛИТА ТЕХНО-ЛАЙТ-ОПТИМА - 82 $М^3$, РАСТВОРА МАРКИ М50 - 3,3 $М^3$, МАРКИ М150 - 9,4 $М^3$.

Изм.	Кол.уч.	Лист	№ док.	Подп.	Дата
Г. А. П.		ГОРБАЧЕНКО			03.19
РАЗРАБ.		ШЕВЦОВА			03.19
ПРОВЕР.		ГОРБАЧЕНКО			03.19
Н.КОНТР.		ЗОБНИН			03.19

02 - 19 - АС

РЕКОНСТРУКЦИЯ ЗДАНИЯ 18-ти КВАРТИРНОГО ЖИЛОГО ДОМА ПО УЛИЦЕ М. МАМЕТОВОЙ №23 В СЕЛЕ АМАНГЕЛЬДЫ АМАНГЕЛЬДИНСКОГО РАЙОНА КОСТАНАЙСКОЙ ОБЛАСТИ

18-ти КВАРТИРНЫЙ ЖИЛОЙ ДОМ

Стадия	Лист	Листов
РП	30	

РАЗРЕЗ 1-1

ТОО ПТЦ КОСТАНАЙПРОЕКТ

Согласовано

Взам. инв. №

Подп. и дата 03.19

Инв. № подл. 41 058

ФОРМАТ А3

РАЗРЕЗ 2 - 2
(АС-27)

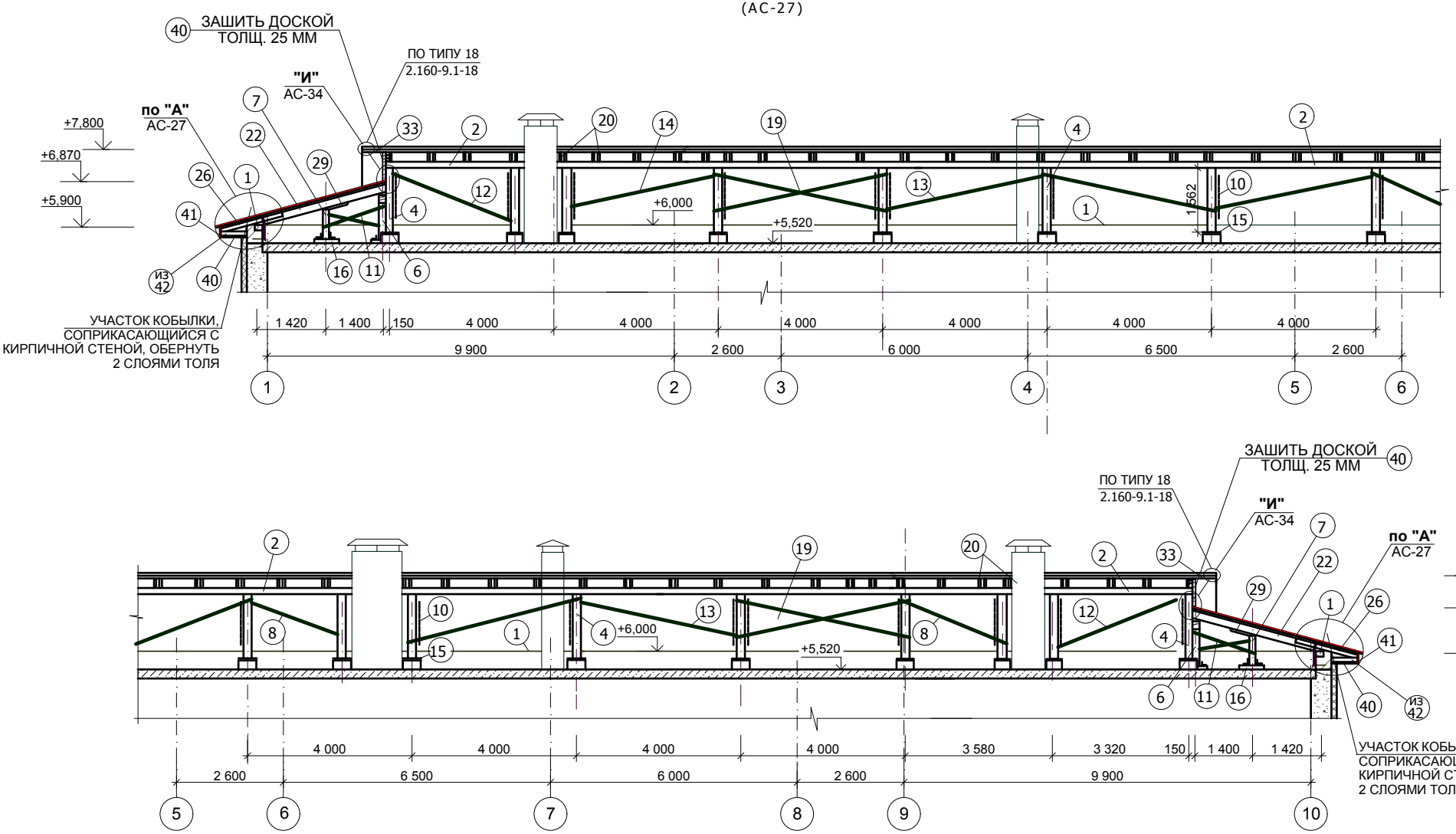

1. ДАННЫЙ ЛИСТ СМ. СОВИЕСТНО С ЛИСТАМИ АС-27 ÷ 29.
2. УТЕПЛИТЕЛЬ КРЫШИ УСЛОВНО НЕ ПОКАЗАН.
3. СПЕЦИФИКАЦИЮ ДЕРЕВЯННЫХ ЭЛЕМЕНТОВ СМ. ЛИСТ АС-36.
4. ОБЩИЕ УКАЗАНИЯ ПО ЗАЩИТЕ ДЕРЕВЯННЫХ КОНСТРУКЦИЙ СМ. ЛИСТ АС-36.

Изм.	Кол.уч.	Лист	№ док.	Подп.	Дата
Г. А. П.		ГОРБАЧЕНКО			03.19
РАЗРАБ.		ШЕВЦОВА			03.19
ПРОВЕР.		ГОРБАЧЕНКО			03.19
Н.КОНТР.		ЗОБНИН			03.19

02 - 19 - АС

РЕКОНСТРУКЦИЯ ЗДАНИЯ 18-ти КВАРТИРНОГО ЖИЛОГО ДОМА ПО УЛИЦЕ М. МАМЕТОВОЙ №23 В СЕЛЕ АМАНГЕЛЬДЫ АМАНГЕЛЬДИНСКОГО РАЙОНА КОСТАНАЙСКОЙ ОБЛАСТИ

18-ти КВАРТИРНЫЙ ЖИЛОЙ ДОМ

Стадия	Лист	Листов
РП	31	

РАЗРЕЗ 2-2

ТОО ПТЦ КОСТАНАЙПРОЕКТ

Согласовано

Взам. инв. №

Подп. и дата 03.19

Инв. № подл. 41 058

ФОРМАТ А3

Б
АС-29

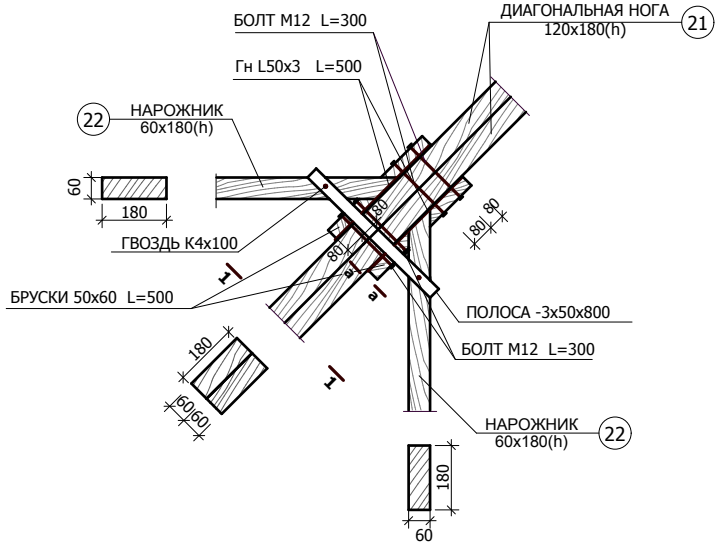

1 - 1

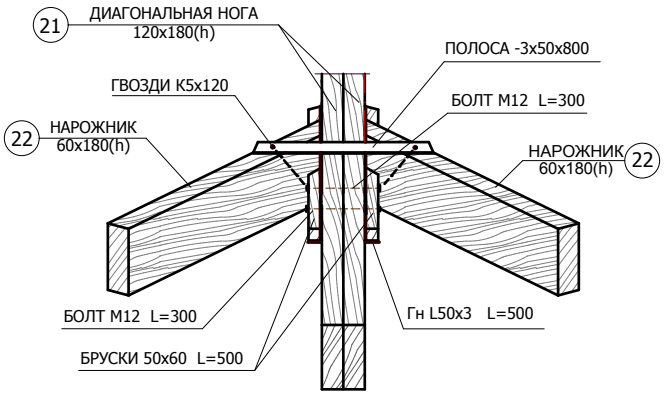

ОБЩИЕ УКАЗАНИЯ ПО ЗАЩИТЕ ДЕРЕВЯННЫХ КОНСТРУКЦИЙ И СПЕЦИФИКАЦИИ ЭЛЕМЕНТОВ СМ. НА ЛИСТЕ АС-36.

В
АС-29

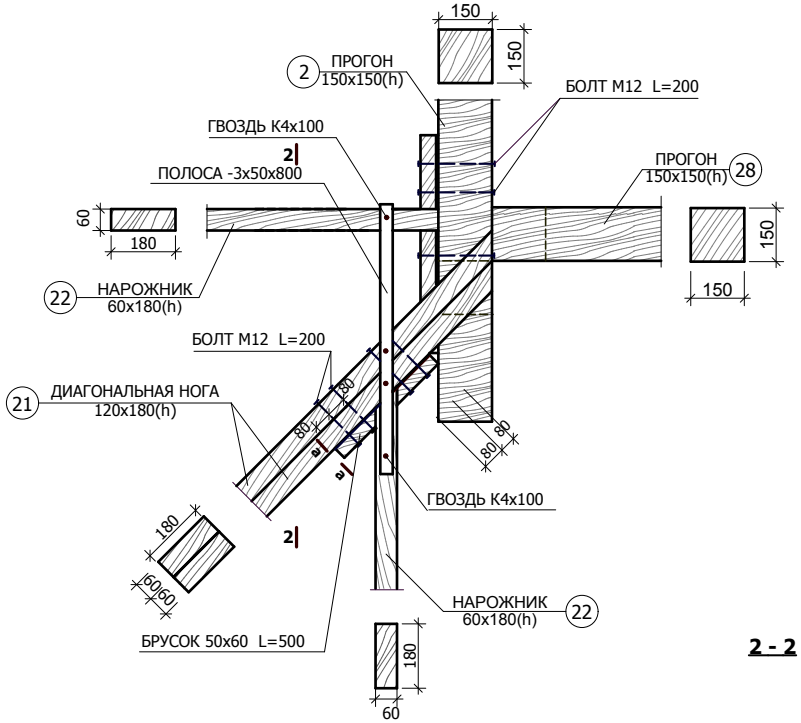

а - а

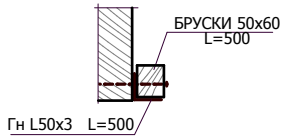

2 - 2

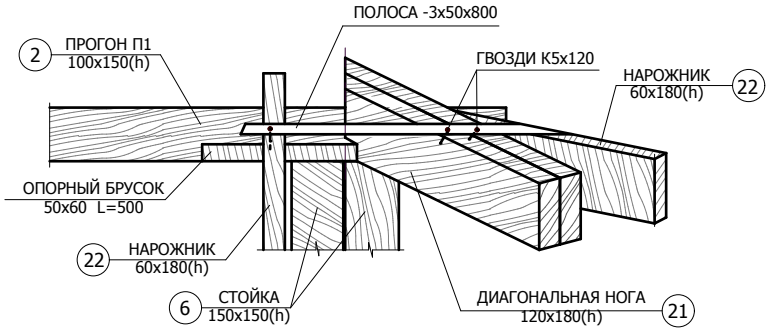

Согласовано

Взам. инв. №

Подп. и дата 03.19

Инв. № подл. 41 058

Изм.	Кол.уч.	Лист	№ док.	Подп.	Дата
Г. А. П.		ГОРБАЧЕНКО			03.19
РАЗРАБ.		ШЕВЦОВА			03.19
ПРОВЕР.		ГОРБАЧЕНКО			03.19
Н.КОНТР.		ЗОБНИН			03.19

02 - 19 - АС

РЕКОНСТРУКЦИЯ ЗДАНИЯ 18-ти КВАРТИРНОГО ЖИЛОГО ДОМА ПО УЛИЦЕ М. МАМЕТОВОЙ №23 В СЕЛЕ АМАНГЕЛЬДЫ АМАНГЕЛЬДИНСКОГО РАЙОНА КОСТАНАЙСКОЙ ОБЛАСТИ

18-ти КВАРТИРНЫЙ ЖИЛОЙ ДОМ

Стадия	Лист	Листов
РП	32	

УЗЛЫ "Б", "В"

ТОО ПТЦ КОСТАНАЙПРОЕКТ

ФОРМАТ А3

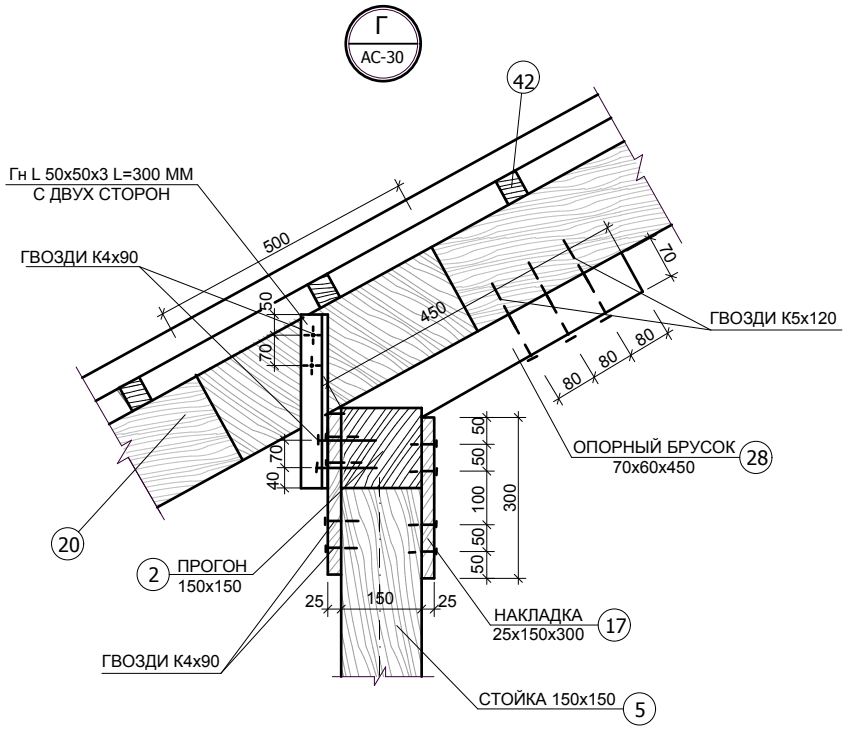

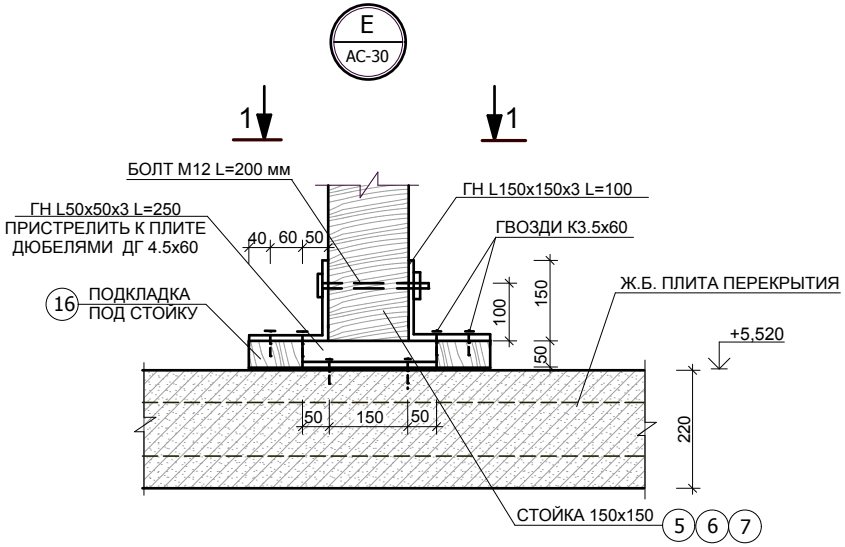

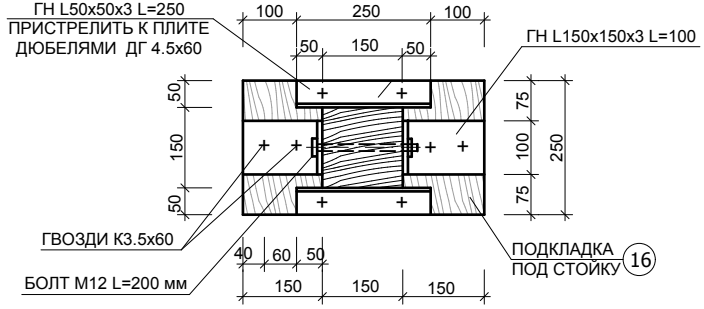

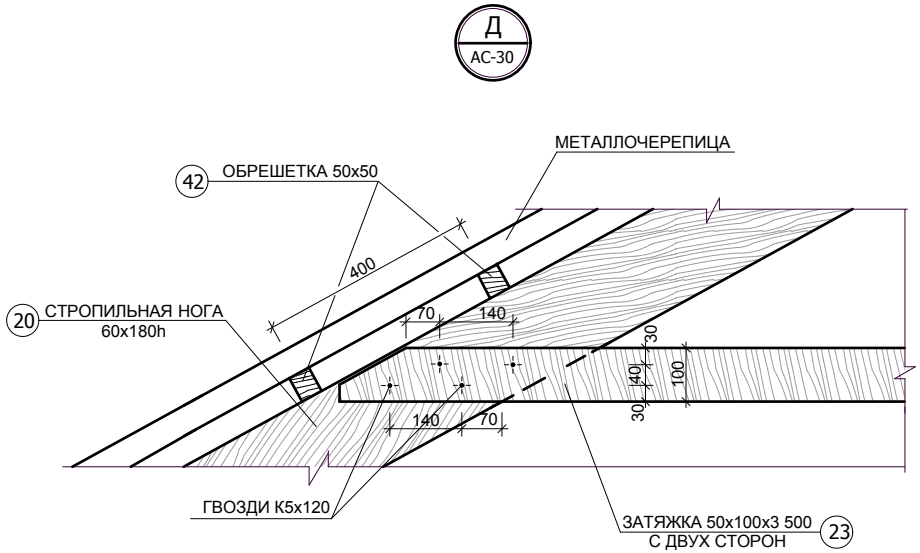

1. ОБЩИЕ УКАЗАНИЯ ПО ЗАЩИТЕ ДЕРЕВЯННЫХ КОНСТРУКЦИЙ И СПЕЦИФИКАЦИЮ ЭЛЕМЕНТОВ СМ. НА ЛИСТЕ АС-36.
2. ВСЕ СОПРЯЖЕНИЯ ДЕРЕВЯННЫХ ЭЛЕМЕНТОВ МЕЖДУ СОБОЙ УСИЛИВАЮТСЯ УГОЛКАМИ L Гн 50х50х3. ДЛИНА УГОЛКА НЕ МЕНЕЕ 300 ММ.

Изм.	Кол.уч.	Лист	№ док.	Подп.	Дата
Г. А. П.		ГОРБАЧЕНКО			03.19
РАЗРАБ.		ШЕВЦОВА			03.19
ПРОВЕР.		ГОРБАЧЕНКО			03.19
Н.КОНТР.		ЗОБНИН			03.19

02 - 19 - АС

РЕКОНСТРУКЦИЯ ЗДАНИЯ 18-ти КВАРТИРНОГО ЖИЛОГО ДОМА ПО УЛИЦЕ М. МАМЕТОВОЙ №23 В СЕЛЕ АМАНГЕЛЬДЫ АМАНГЕЛЬДИНСКОГО РАЙОНА КОСТАНАЙСКОЙ ОБЛАСТИ

18-ти КВАРТИРНЫЙ ЖИЛОЙ ДОМ

Стадия	Лист	Листов
РП	33	

УЗЛЫ "Г", "Д", "Е"

ТОО ПТЦ
КОСТАНАЙПРОЕКТ

Согласовано

Взам. инв. №

Подп. и дата 03.19

Инв. № подл. 41 058

ФОРМАТ А3

Ж
АС-30

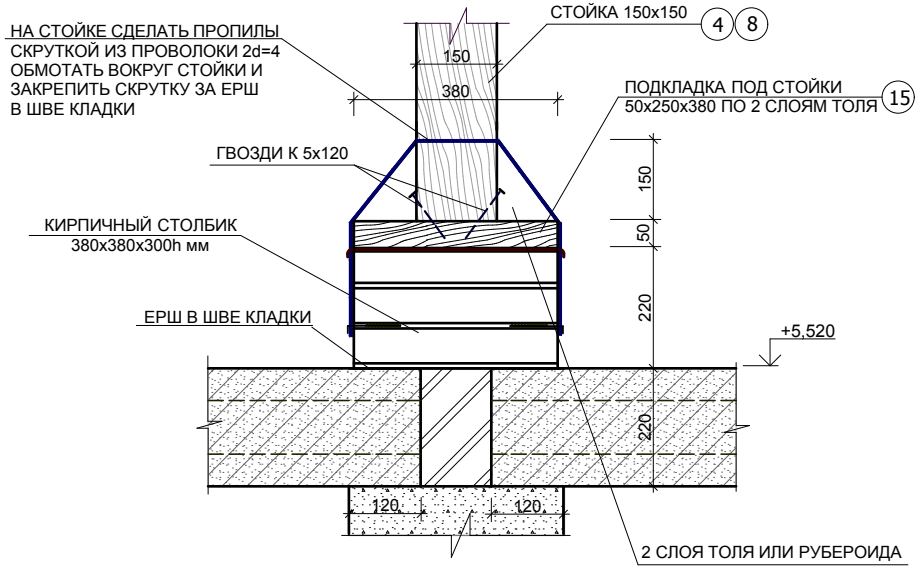

И
АС-31

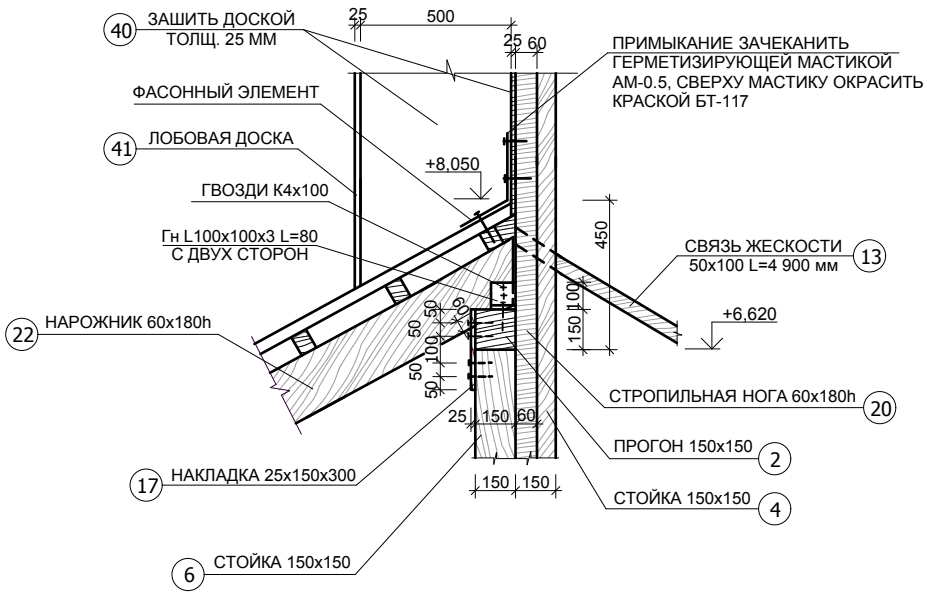

1. ОБЩИЕ УКАЗАНИЯ ПО ЗАЩИТЕ ДЕРЕВЯННЫХ КОНСТРУКЦИЙСМ. НА ЛИСТЕ АС-36.
2. СПЕЦИФИКАЦИЮ ЭЛЕМЕНТОВ СМ. НА ЛИСТЕ АС-36.
3. ПОДКЛАДКА ПОД ОБРЕШЕТКУ КРЕПИТСЯ ГВОЗДЯМИ К4х100 К АНТИСЕПТИРОВАННЫМ ДЕРЕВЯННЫМ ПРОБКАМ, ЗАЛОЖЕННЫМ В КЛАДКУ.
4. ДОСКИ ПОДШИВКИ КРЕПЯТСЯ К ОБРЕШЕТКЕ ГВОЗДЯМИ К2х40.
5. ЛОБОВУЮ ДОСКУ КРЕПИТЬ ГВОЗДЯМИ К4х100 В КАЖДЫЙ БРУСОК ОБРЕШЕТКИ.

Согласовано

Взам. инв. №

Подп. и дата 03.19

Инв. № подл. 41 058

Изм.	Кол.уч.	Лист	№ док.	Подп.	Дата
Г. А. П.		ГОРБАЧЕНКО			03.19
РАЗРАБ.		ШЕВЦОВА			03.19
ПРОВЕР.		ГОРБАЧЕНКО			03.19
Н.КОНТР.		ЗОБНИН			03.19

02 - 19 - АС

РЕКОНСТРУКЦИЯ ЗДАНИЯ 18-ти КВАРТИРНОГО ЖИЛОГО ДОМА ПО УЛИЦЕ М. МАМЕТОВОЙ №23 В СЕЛЕ АМАНГЕЛЬДЫ АМАНГЕЛЬДИНСКОГО РАЙОНА КОСТАНАЙСКОЙ ОБЛАСТИ

18-ти КВАРТИРНЫЙ ЖИЛОЙ ДОМ

Стадия	Лист	Листов
РП	34	

УЗЛЫ "Ж", "И".

ТОО ПТЦ
КОСТАНАЙПРОЕКТ

СПЕЦИФИКАЦИЯ ДЕРЕВЯННЫХ ЭЛЕМЕНТОВ КРЫШИ

Марка поз.	Обозначение	Наименование	К-во шт.	Объем $м^3$	Примеч. (без учета дл.на стык)
1	ГОСТ 8486-86*	МАУЭРЛАТ 100х100 $L_{общ.}$=131 П.М.	–	1,315	
2		ПРОГОН 150х150 $L_{общ.}$=173 П.М.	–	3,105	
4		СТОЙКА 150х150х1 600	16	0,576	
5		СТОЙКА 150х150х1 300	26	0,761	
6		СТОЙКА 150х150х1 000	6	0,135	
7		СТОЙКА 150х150х820	4	0,074	
8		СВЯЗЬ ВЕТРОВАЯ 50х100х2 800	2	0,030	
9		СВЯЗЬ ВЕТРОВАЯ 50х100х4 400	24	0,528	
10		СВЯЗЬ ВЕТРОВАЯ 50х100х3 300	24	0,396	
11		СВЯЗЬ ВЕТРОВАЯ 50х100х2 200	8	0,090	
12		СВЯЗЬ ВЕТРОВАЯ 50х100х3 450	2	0,035	
13		СВЯЗЬ ВЕТРОВАЯ 50х100х4 300	9	0,194	
14		СВЯЗЬ ВЕТРОВАЯ 50х100х4 000	1	0,020	
15		ПОДКЛАДКА ПОД СТОЙКИ 50х250х380	16	0,076	
16		ПОДКЛАДКА ПОД СТОЙКИ 50х250х450	34	0,191	
17		НАКЛАДКА СТОЙКА-ПРОГОН 25х150х300	104	0,117	
18		ДЕРЕВЯННЫЕ АНТИСЕП. ПРОБКИ 120х120х65	282	0,264	
19		ПРОКЛАДКА ПО СВЯЗЯМ 150х100х120	14	0,025	
20		СТРОПИЛЬНАЯ НОГА 60х180х6 800	108	7,932	
21		ДИАГОНАЛЬНАЯ НОГА 120х180х5 000	4	0,432	(2 х 60)
22		НАРОЖНИКИ 60х180х4 600	32	1,590	МАКСИМАЛЬНАЯ ДЛИНА ЭЛЕМЕНТА
23		ЗАТЯЖКА 50х100х3 560	100	1,780	
24		НАКЛАДКА ПО ВЕРХУ СТРОПИЛ 25х150х650	100	0,250	
25		НАКЛАДКА СТЫКА СТРОПИЛ 40х180х500	200	0,720	
26		КОБЫЛКА 50х100х1 300	111	0,722	
27		КОБЫЛКА 50х100х1 900	37	0,352	
28		ОПОРНЫЙ БРУСОК 60х60х450	100	0,162	
29		ОПОРНЫЙ БРУСОК 70х120х500	8	0,028	
30		ШПРЕНГЕЛЬНАЯ БАЛКА 120х150х3 000	4	0,216	
33	ГОСТ 8486-86*	КОНЬКОВЫЙ БРУС 50х150 $L_{общ.}$= 48 П.М.	–	0,360	
34		КОНТРРЕЙКА 50х30 $L_{общ.}$= 945 П.М.	–	1,418	
35		СТРОПИЛЬНАЯ НОГА 50х150х1 250	20	0,188	
36		НАКЛАДКА ПО ВЕРХУ СТРОПИЛ 25х100х350	20	0,018	
37		БРУС 80х80 $L_{общ.}$=53 П.М.	–	0,339	
38		КОБЫЛКА 50х100х700	20	0,070	
39		ДОСКА ПОДШИВНАЯ t = 13 мм	–	0,096	
40		ДОСКА ПОДШИВНАЯ t = 25 мм	–	2,370	КАРНИЗ ФРОНТОН - 0,146
41		ЛОБОВАЯ ДОСКА 25х200 $L_{общ.}$=145 П.М.	–	0,730	
42		ОБРЕШЕТКА 50х50 $L_{общ.}$=4 765 П.М.	–	11,920	
43		БРУСОК 50х60х500	16	0,024	
44		НАКЛАДКА 25х80х250	24	0,012	
45		ХОДОВЫЕ ДОСКИ 16х1000 $L_{общ.}$=48 П.М.	–	0,770	
46		ЛЕЖЕНЬ 150х100х8 000	3	0,360	
47		ПРОГОН 60х180х1 750	2	0,040	
		ИТОГО:		41,49	

Согласовано

Взам. инв. №

Подп. и дата 03.19

Инв. № подл. 41 058

Изм.	Кол.уч.	Лист	№ док.	Подп.	Дата
Г. А. П.		ГОРБАЧЕНКО			03.19
РАЗРАБ.		ШЕВЦОВА			03.19
ПРОВЕР.		ГОРБАЧЕНКО			03.19
Н.КОНТР.		ЗОБНИН			03.19

02 - 19 - АС

РЕКОНСТРУКЦИЯ ЗДАНИЯ 18-ти КВАРТИРНОГО ЖИЛОГО ДОМА ПО УЛИЦЕ М. МАМЕТОВОЙ №23 В СЕЛЕ АМАНГЕЛЬДЫ АМАНГЕЛЬДИНСКОГО РАЙОНА КОСТАНАЙСКОЙ ОБЛАСТИ

18-ти КВАРТИРНЫЙ ЖИЛОЙ ДОМ

Стадия	Лист	Листов
РП	35	

СПЕЦИФИКАЦИЯ ДЕРЕВЯННЫХ ЭЛЕМЕНТОВ КРЫШИ

ТОО ПТЦ КОСТАНАЙПРОЕКТ

ФОРМАТ А3

СПЕЦИФИКАЦИЯ МЕТАЛЛИЧЕСКИХ ИЗДЕЛИЙ КРЫШИ

Марка, поз.	Обозначение	Наименование	К-во шт.	Масса ед. кг	Примечан.
	ГОСТ 103-76*	УГОЛОК Гн L50x50x3 L=250	108	0,58	
		УГОЛОК Гн L50x50x3 L=300	116	0,70	
		УГОЛОК Гн L50x50x3 L=500	15	1,16	
		УГОЛОК Гн L150x150x3 L=100	108	0,70	
		УГОЛОК Гн L100x100x3 L=80	40	0,37	
		ПОЛОСА -3x50x650	8	0,77	
	ГОСТ 7798-70*	БОЛТ М12 L = 200	140	199.1 / 1000	
		БОЛТ М12 L = 250	40	238,8 / 1000	
		БОЛТ М12 L = 300	48	286,5 / 1000	
	ТУ 67-443-86	ПРОФНАСТИЛ Н35 t= 0,55 M^2	825		БЕЗ УЧЕТА РАСКРОЯ

ОБЩИЕ УКАЗАНИЯ ПО ВЫПОЛНЕНИЮ КРЫШИ

1. ДЛЯ ИЗГОТОВЛЕНИЯ НЕСУЩИХ КОНСТРУКЦИЙ ПРИМЕНЯТЬ ПИЛОМАТЕРИАЛЫ ХВОЙНЫХ ПОРОД ПО ГОСТ 8486-86*. ДРЕВЕСИНА ДОЛЖНА БЫТЬ НЕ НИЖЕ 2-ГО СОРТА. ЗАЩИТУ ДРЕВЕСИНЫ ОТ ГНИЕНИЯ И ОГНЕЗАЩИТНУЮ ОБРАБОТКУ ПРОИЗВОДИТЬ В СООТВЕТСТВИИ С ТРЕБОВАНИЯМИ СНиП РК 2.01-19-2004 "ЗАЩИТА СТРОИТЕЛЬНЫХ КОНСТРУКЦИЙ ОТ КОРРОЗИИ" И СНиП РК 2.02-05-2009* "ПОЖАРНАЯ БЕЗОПАСНОСТЬ ЗДАНИЙ И СООРУЖЕНИЙ"
2. ДЛЯ ЗАЩИТЫ ДЕРЕВЯННЫХ КОНСТРУКЦИЙ ОТ ГНИЕНИЯ ОБРАБОТАТЬ ИХ ВОДОРАСТВОРИМЫМ ПРЕПАРАТОМ ФДХ ИЛИ ДРУГИМИ СОСТАВАМИ ПУТЕМ ПОГРУЖЕНИЯ ДЕРЕВЯННЫХ ЭЛЕМЕНТОВ В РАСТВОР. ПРОПИТЫВАНИЕ ОСУЩЕСТВЛЯЕТСЯ НА ГЛУБИНУ 5-12 ММ. ДЛЯ ПОВЫШЕНИЯ ОГНЕСТОЙКОСТИ ДРЕВЕСИНЫ ВСЕ ДЕРЕВЯННЫЕ ЭЛЕМЕНТЫ КРЫШИ ПРОПИТАТЬ ОГНЕЗАЩИТНЫМ ПОКРЫТИЕМ ВДП ГОСТ 25130-82. ТЕМПЕРАТУРА ВЫСУШИВАНИЯ ПРОПИТАННЫХ ЗАГОТОВОК 20-60°С. ОГНЕЗАЩИТНОЕ ПОКРЫТИЕ НАНОСИТСЯ КИСТЬЮ ИЛИ РАСПЫЛИТЕЛЕМ, ТОЛЩИНА ПОКРЫТИЯ 1,0 ММ.
3. УЧАСТКИ ДЕРЕВЯННЫХ ЭЛЕМЕНТОВ, СОПРИКАСАЮЩИЕСЯ С КИРПИЧНОЙ КЛАДКОЙ, БЕТОНОМ ИЛИ СТАЛЬНЫМИ КОНСТРУКЦИЯМИ ДОЛЖНЫ БЫТЬ ОБЕРНУТЫ ДВУМЯ СЛОЯМИ ТОЛЯ РП-400 ГОСТ10923-2006.
4. СОЕДИНЕНИЯ ДЕРЕВЯННЫХ ЭЛЕМЕНТОВ ВЕСТИ НА ГВОЗДЯХ. ГВОЗДИ ПРИМЕНЯТЬ ПО ГОСТ 4028-63*.
5. КАТЕГОРИЯ ДРЕВЕСИНЫ: СТОЙКИ, СТРОПИЛА - 2 КАТЕГОРИЯ;
   ЗАТЯЖКИ - 1 КАТЕГОРИЯ;
   ОБРЕШЕТКА - 3 КАТЕГОРИЯ.
6. ВЛАЖНОСТЬ ДРЕВЕСИНЫ ДЛЯ ВСЕХ ДЕРЕВЯННЫХ ЭЛЕМЕНТОВ НЕ ДОЛЖНА ПРЕВЫШАТЬ 23%.
7. ДАННЫЙ ЛИСТ СМ. СОВМЕСТНО С Л. АС-36,37,38.
8. КАК ВАРИАНТ НАКЛАДКИ ВЫПОЛНИТЬ ИЗ ПОЛОСЫ ТОЛЩ. 6ММ ПО ЗАДАННЫМ РАЗМЕРАМ.
9. ВСЕ СТАЛЬНЫЕ ЭЛЕМЕНТЫ ДОЛЖНЫ БЫТЬ ОЧИЩЕНЫ ОТ РЖАВЧИНЫ И ОКРАШЕНЫ 2 СЛОЯМИ ЭМАЛИ ПФ-115, ГОСТ 6465-76 ПО СЛОЮ ГРУНТОВКИ ГФ-021 ГОСТ 25129-82.
10. ПРОХОД КАНАЛИЗАЦИОННЫХ СТОЯКОВ И ВЕНТИЛЯЦИОННЫХ КОРОБОВ ЧЕРЕЗ ПОКРЫТИЕ И ПРОФЛИСТ ВЫПОЛНЯТЬ ПО СЕРИИ 2.260-1, ВЫП.2. ДЛЯ ИЗОЛЯЦИИ МЕСТ ПРОХОДА ЧЕРЕЗ ПРОФЛИСТ НА СТОЯК НАТЯГИВАЕТСЯ УПЛОТНИТЕЛЬНАЯ МУФТА И КРЕПИТСЯ К ПРОФЛИСТУ ШУРУПАМИ-САМОРЕЗАМИ 4.8x20 ЧЕРЕЗ 4 СМ. МЕСТА СТЫКОВ ГЕРМЕТИЗИРОВАТЬ СИЛИКОНОВЫМ СОСТАВОМ. ВЕНТИЛЯЦИОННЫЕ КОРОБА И КАНАЛИЗАЦИОННЫЕ СТОЯКИ УТЕПЛИТЬ МИНЕРАЛОВАТНЫМИ ПЛИТАМИ ISOVER ISOTEK KIM-ALR ТОЛЩИНОЙ 100 ММ (ТО ЖЕ В ПРЕДЕЛАХ ЧЕРДАКА).
11. ДЛЯ ЗАЩИТЫ УТЕПЛИТЕЛЯ ОТ УВЛАЖНЕНИЯ И ИНФИЛЬТРАЦИИ ВДОЛЬ СТЕН ПОЛОСОЙ НА ШИРИНУ НЕ МЕНЕЕ 1 М НЕОБХОДИМО УЛОЖИТЬ СЛОЙ РУБЕРОИДА РПП-400 ГОСТ 10923-2006 ИЛИ ПЛЁНКУ ТОЛЩИНОЙ НЕ МЕНЕЕ 0,2 ММ ГОСТ 10354-82*
12. УСТРОЙСТВО КРОВЛИ ВЫПОЛНЯТЬ ТОЛЬКО В СУХУЮ ПОГОДУ ПРИ СРЕДНЕСУТОЧНОЙ ТЕМПЕРАТУРЕ НАРУЖНОГО ВОЗДУХА +5°С. ПРИ УВЛАЖНЕНИИ ТЕПЛОИЗОЛЯЦИОННОГО МАТЕРИАЛА ПРОДОЛЖАТЬ РАБОТУ РАЗРЕШАЕТСЯ ЛИШЬ ПОСЛЕ ПРОСУШКИ. ПО ОБЕ СТОРОНЫ КОНЬКА, НА РЕБРАХ, В МЕСТАХ СТЫКОВ УСТРАИВАЕТСЯ НАСТИЛ ШИРИНОЙ В ОДНУ ДОСКУ СОГЛАСНО СНИП РК 3.02-06-2009.

Согласовано

Взам. инв. №

Подп. и дата 03.19

Инв. № подл. 41 058

Изм.	Кол.уч.	Лист	№ док.	Подп.	Дата
Г. А. П.		ГОРБАЧЕНКО			03.19
РАЗРАБ.		ШЕВЦОВА			03.19
ПРОВЕР.		ГОРБАЧЕНКО			03.19
Н.КОНТР.		ЗОБНИН			03.19

02 - 19 - АС

РЕКОНСТРУКЦИЯ ЗДАНИЯ 18-ти КВАРТИРНОГО ЖИЛОГО ДОМА ПО УЛИЦЕ М. МАМЕТОВОЙ №23 В СЕЛЕ АМАНГЕЛЬДЫ АМАНГЕЛЬДИНСКОГО РАЙОНА КОСТАНАЙСКОЙ ОБЛАСТИ

18-ти КВАРТИРНЫЙ ЖИЛОЙ ДОМ

Стадия	Лист	Листов
РП	36	

СПЕЦИФИКАЦИЯ МЕТАЛЛИЧЕСКИХ ИЗДЕЛИЙ КРЫШИ. ОБЩИЕ УКАЗАНИЯ ПО ВЫПОЛНЕНИЮ КРЫШИ.

ТОО ПТЦ КОСТАНАЙПРОЕКТ

ВИД А
(АС-30)

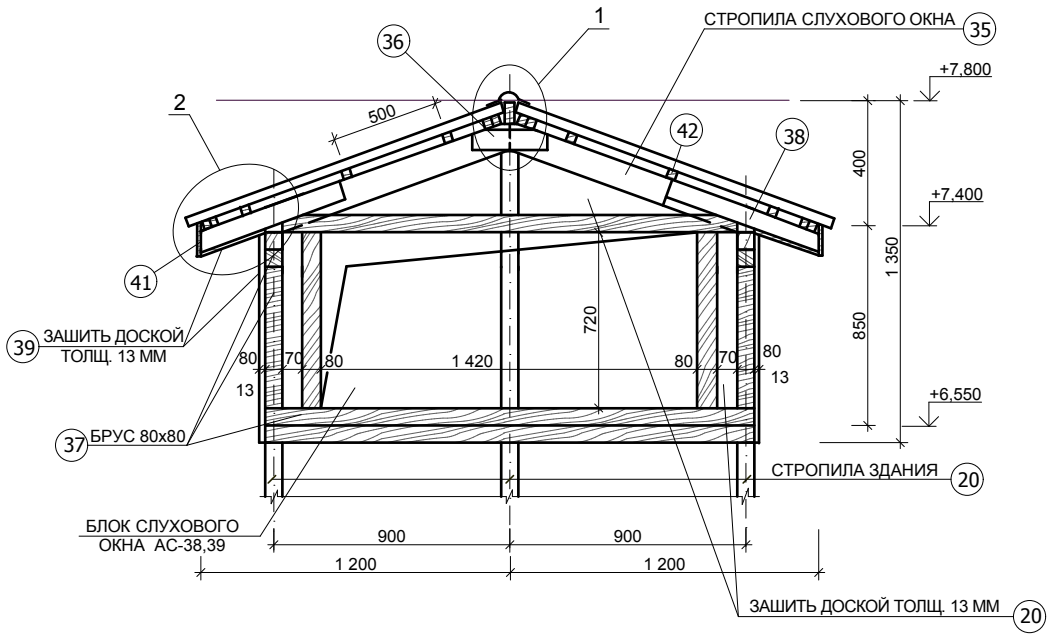

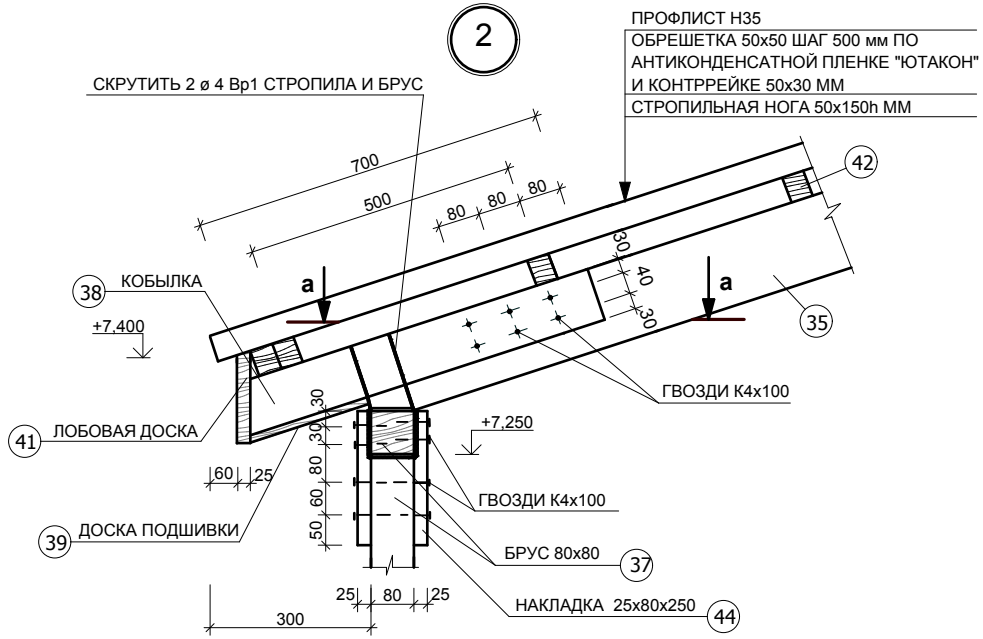

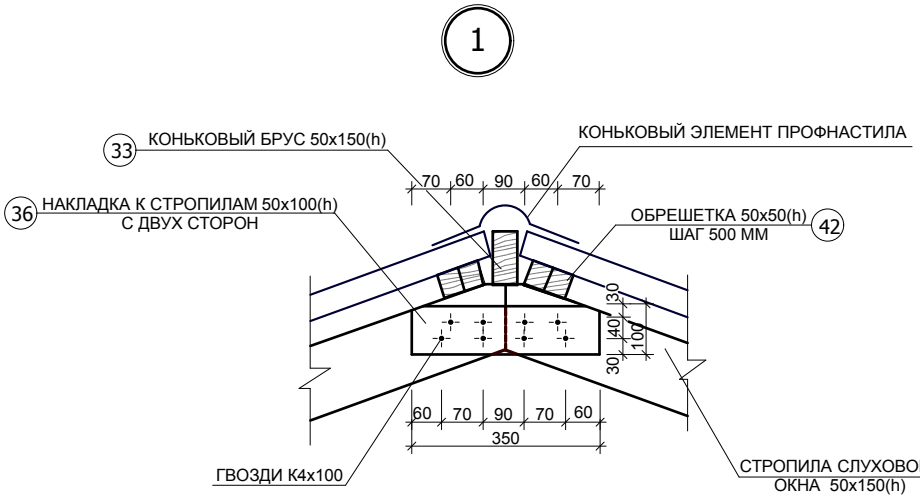

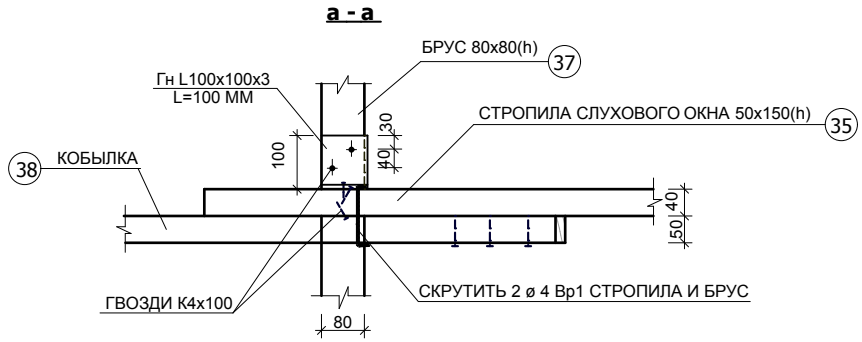

1. ДАННЫЙ ЛИСТ СМ. СОВМЕСТНО С ЛИСТОМ АС-35.

						02 - 19 - АС	
						РЕКОНСТРУКЦИЯ ЗДАНИЯ 18-ти КВАРТИРНОГО ЖИЛОГО ДОМА ПО УЛИЦЕ М. МАМЕТОВОЙ №23 В СЕЛЕ АМАНГЕЛЬДЫ АМАНГЕЛЬДИНСКОГО РАЙОНА КОСТАНАЙСКОЙ ОБЛАСТИ	
Изм.	Кол.уч.	Лист	№ док.	Подп.	Дата		
Г. А. П.		ГОРБАЧЕНКО			03.19	18-ти КВАРТИРНЫЙ ЖИЛОЙ ДОМ	Стадия: РП; Лист: 37; Листов:
РАЗРАБ.		ШЕВЦОВА			03.19		
ПРОВЕР.		ГОРБАЧЕНКО			03.19	СЛУХОВОЕ ОКНО. ВИД "А"	ТОО ПТЦ КОСТАНАЙПРОЕКТ
Н.КОНТР.		ЗОБНИН			03.19		

Согласовано

Взам. инв. №

Подп. и дата 03.19

Инв. № подл. 41 058

ФОРМАТ А3

БЛОК СЛУХОВОГО ОКНА ОБС-1

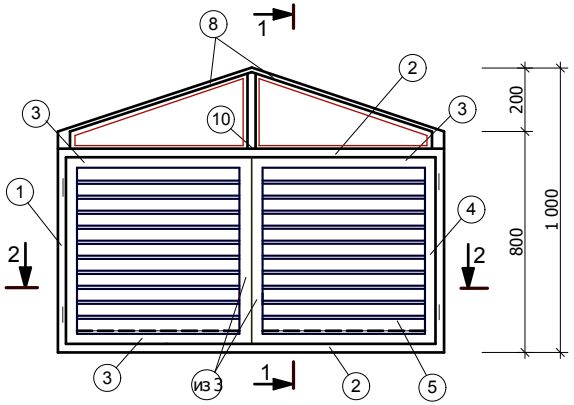

1 - 1

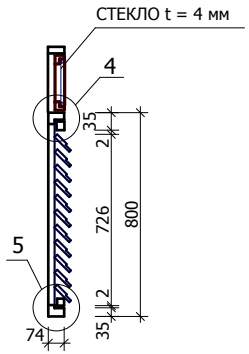

2 - 2

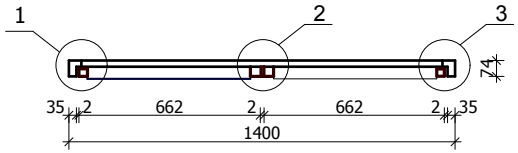

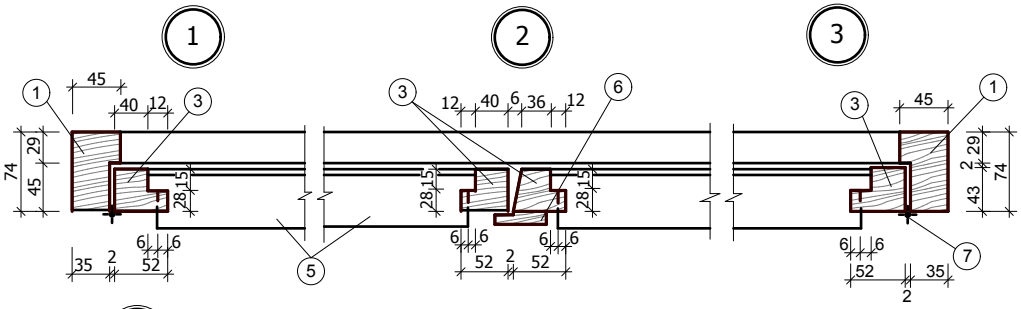

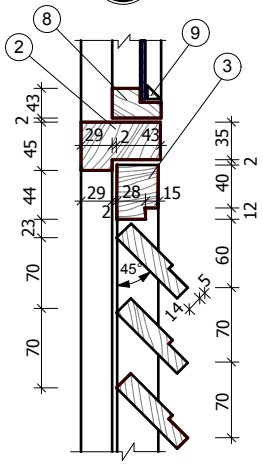

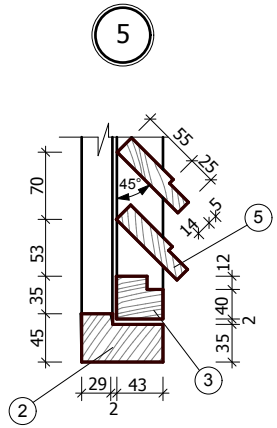

СПЕЦИФИКАЦИЯ НА ОБС-1

Марка поз.	Обозначение	Наименование	К-во шт.	Объем м³	Примеч.
1	ГОСТ 2695-83*	БРУС 45х74 L = 800	2	0,0053	
2		БРУС 45х74 L = 1 400	2	0,0093	
3		БРУС 43х52 L = 662	8	0,0118	
4		БРУС 43х52 L = 726	2	0,0033	
5		ДОСКА 19х80 L = 570	16	0,0138	
6	ГОСТ 8242-88	НАЛИЧНИК Н-2 L = 726	1	0,0003	
7	ГОСТ 5088-78*	ПЕТЛЯ НАКЛАДНАЯ ПН2-70/ПН2-70л	2/2		
8	ГОСТ 2695-83*	БРУС 45х74 $L_{общ.}$ = 1 660	–	0,0053	
9		ШТАПИК L = 3 500	–	0,0002	
10		БРУС 43х52 L = 200	1	0,0005	
		ИТОГО:		0,0498	
	ГОСТ 111-2001	СТЕКЛО t = 4 мм $М^2$	–	0,30	

ГЕОМЕТРИЧЕСКИЕ РАЗМЕРЫ ОБС-1

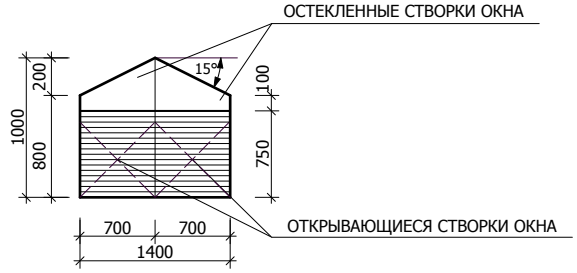

1. КОЛИЧЕСТВО НА ЗДАНИЕ ОБС-1 - 2 шт.
2. МЕСТА УСТАНОВКИ БЛОКОВ СЛУХОВОГО ОКНА СМ. НА ЛИСТЕ АС-9.

Согласовано

Взам. инв. №

Подп. и дата 03.19

Инв. № подл. 41 058

Изм.	Кол.уч.	Лист	№ док.	Подп.	Дата
Г. А. П.		ГОРБАЧЕНКО			03.19
РАЗРАБ.		ШЕВЦОВА			03.19
ПРОВЕР.		ГОРБАЧЕНКО			03.19
Н.КОНТР.		ЗОБНИН			03.19

02 - 19 - АС

РЕКОНСТРУКЦИЯ ЗДАНИЯ 18-ти КВАРТИРНОГО ЖИЛОГО ДОМА ПО УЛИЦЕ М. МАМЕТОВОЙ №23 В СЕЛЕ АМАНГЕЛЬДЫ АМАНГЕЛЬДИНСКОГО РАЙОНА КОСТАНАЙСКОЙ ОБЛАСТИ

18-ти КВАРТИРНЫЙ ЖИЛОЙ ДОМ

Стадия	Лист	Листов
РП	38	

БЛОК СЛУХОВОГО ОКНА ОБС-1. СПЕЦИФИКАЦИЯ.

ТОО ПТЦ КОСТАНАЙПРОЕКТ

ФОРМАТ А3

БЛОК СЛУХОВОГО ОКНА ОБС-2

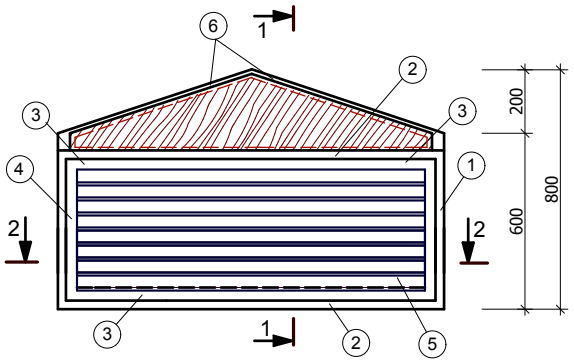

1 - 1

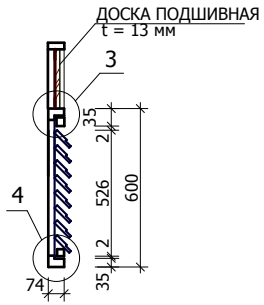

2 - 2

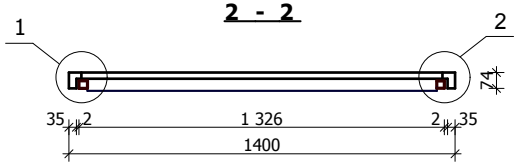

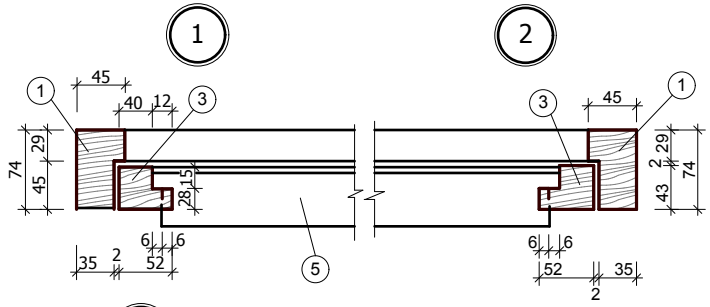

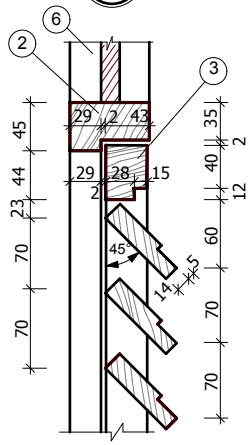

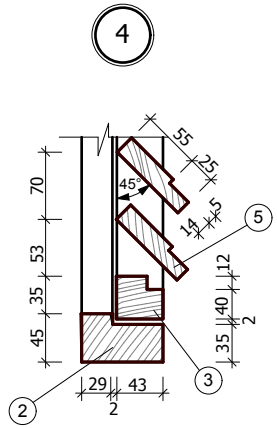

СПЕЦИФИКАЦИЯ НА ОБС-2

Марка поз.	Обозначение	Наименование	К-во шт.	Объем $м^3$	Примеч.
1	ГОСТ 2695-83*	БРУС 45х74 L = 600	2	0,0040	
2		БРУС 45х74 L = 1 400	2	0,0093	
3		БРУС 43х52 L = 1 326	2	0,0059	
4		БРУС 43х52 L = 526	2	0,0024	
5		ДОСКА 19х80 L = 1 234	6	0,0113	
6		БРУС 45х74 $L_{общ.}$ = 1 620	1	0,0054	
	ГОСТ 8486-86*	ДОСКА ПОДШИВНАЯ t = 13 мм $М^2$	0,15	0,0018	
		ИТОГО:		0,0401	

ГЕОМЕТРИЧЕСКИЕ РАЗМЕРЫ ОБС-2

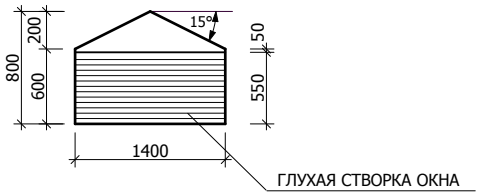

1. КОЛИЧЕСТВО НА ЗДАНИЕ ОБС-2 - 2 шт.
2. МЕСТА УСТАНОВКИ БЛОКОВ СЛУХОВОГО ОКНА СМ. НА ЛИСТЕ АС-9.

Согласовано

Взам. инв. №

Подп. и дата 03.19

Инв. № подл. 41 058

Изм.	Кол.уч.	Лист	№ док.	Подп.	Дата
Г. А. П.		ГОРБАЧЕНКО			03.19
РАЗРАБ.		ШЕВЦОВА			03.19
ПРОВЕР.		ГОРБАЧЕНКО			03.19
Н.КОНТР.		ЗОБНИН			03.19

02 - 19 - АС

РЕКОНСТРУКЦИЯ ЗДАНИЯ 18-ти КВАРТИРНОГО ЖИЛОГО ДОМА ПО УЛИЦЕ М. МАМЕТОВОЙ №23 В СЕЛЕ АМАНГЕЛЬДЫ АМАНГЕЛЬДИНСКОГО РАЙОНА КОСТАНАЙСКОЙ ОБЛАСТИ

18-ти КВАРТИРНЫЙ ЖИЛОЙ ДОМ

Стадия	Лист	Листов
РП	39	

БЛОК СЛУХОВОГО ОКНА ОБС-2. СПЕЦИФИКАЦИЯ.

ТОО ПТЦ КОСТАНАЙПРОЕКТ

ФОРМАТ А3

ЛЮК ВЫХОДА НА ЧЕРДАК

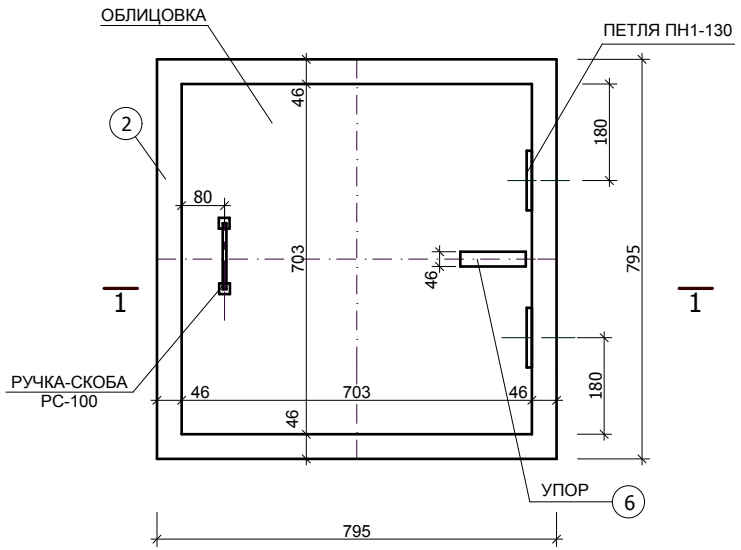

1 - 1

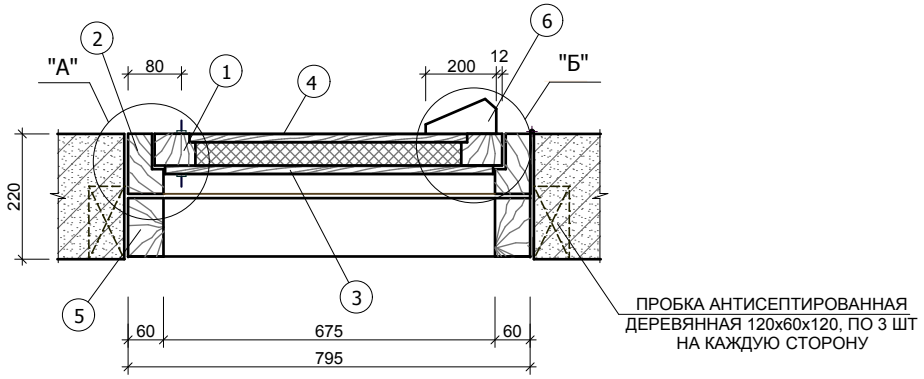

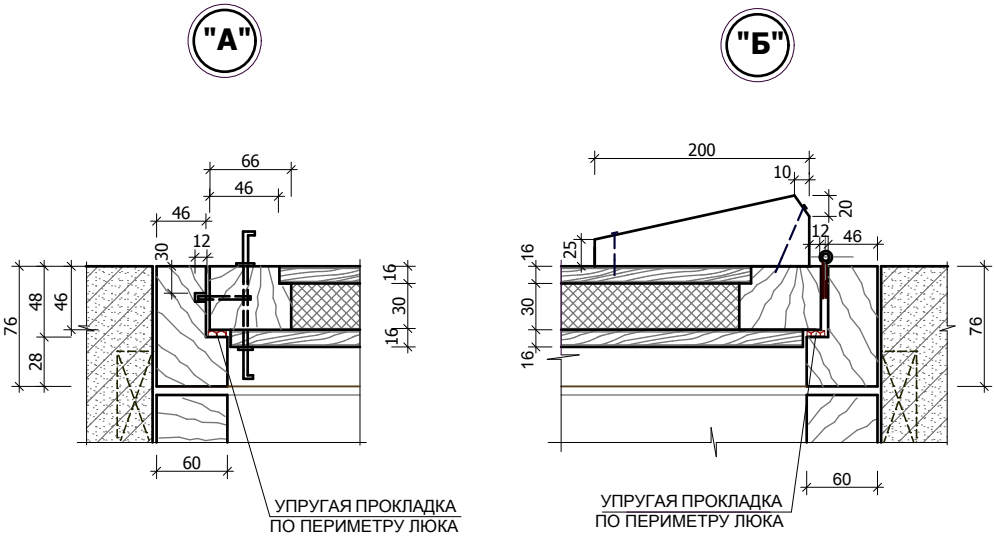

СПЕЦИФИКАЦИЯ ЭЛЕМЕНТОВ

марка поз	обозначение	наименование	к-во шт	объем, $м^3$	примеч.
1	ГОСТ 8486-86*	БРУС 46 х 66 х 703	4	0,009	
2		БРУС 76 х 60 х 795	4	0,015	
3		БРУС 55 х 16 х 675	8	0,005	
4		БРУС 55 х 16 х 611	8	0,004	
5		БРУС 60 х 150 х 795	4	0,029	ДРЕВЕСИНА ХВОЙНАЯ
6		УПОР 46 х 66 х 200	1	0,004	ДРЕВЕСИНА ХВОЙНАЯ
7		ИТОГО		0,063	
	ГОСТ 9573-96	МИНЕРАЛОВАТНАЯ ПЛИТА НА СИНТЕТИЧ. СВЯЗУЮЩЕМ 571 х 571 х 30			
	ГОСТ 14918-80*	ОБЛИЦОВКА СТАЛЬ ТОНКОЛИСТОВАЯ ТОЛЩ.0,5 ММ $М^2$	1	1,00	
	ГОСТ 5088-78*	ПЕТЛЯ ПН1 - 130	2		
	ГОСТ 5087-80	РУЧКА - СКОБА РС - 100	1		
	ГОСТ 5089-90	ЗАМОК 3с - 1	1		

1. ДАННЫЙ ЛИСТ СМ. СОВМЕСТНО С АС-23.
2. КРЕПЛЕНИЕ ДЕРЕВЯННЫХ ЭЛЕМЕНТОВ ЛЮКА ВЕСТИ С ПОМОЩЬЮ ШУРУПОВ МАРОК 1-4х25, 1-5х30 ГОСТ 1140-80* И ГВОЗДЕЙ К2,5х50 ГОСТ 4028-63*

Изм.	Кол.уч.	Лист	№ док.	Подп.	Дата
Г. А. П.		ГОРБАЧЕНКО			03.19
РАЗРАБ.		ШЕВЦОВА			03.19
ПРОВЕР.		ГОРБАЧЕНКО			03.19
Н.КОНТР.		ЗОБНИН			03.19

02 - 19 - АС

РЕКОНСТРУКЦИЯ ЗДАНИЯ 18-ти КВАРТИРНОГО ЖИЛОГО ДОМА ПО УЛИЦЕ М. МАМЕТОВОЙ №23 В СЕЛЕ АМАНГЕЛЬДЫ АМАНГЕЛЬДИНСКОГО РАЙОНА КОСТАНАЙСКОЙ ОБЛАСТИ

18-ти КВАРТИРНЫЙ ЖИЛОЙ ДОМ

Стадия	Лист	Листов
РП	40	

ЛЮК ВЫХОДА НА ЧЕРДАК

ТОО ПТЦ КОСТАНАЙПРОЕКТ

Согласовано

Взам. инв. №

Подп. и дата 03.19

Инв. № подл. 41 058

ФОРМАТ А3

СТРЕМЯНКА ЛВ-1

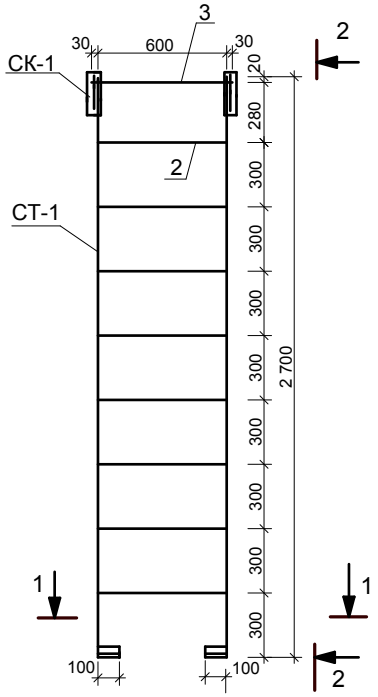

2 - 2

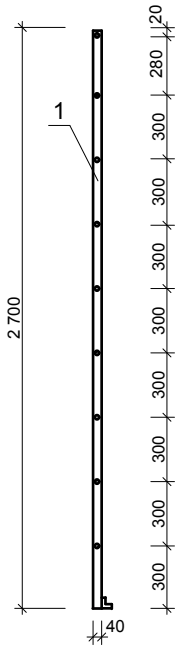

1 - 1

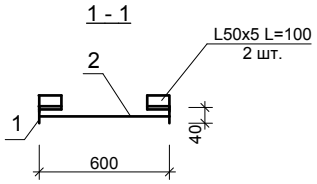

ПОЗ. 5 - РАЗВЕРТКА

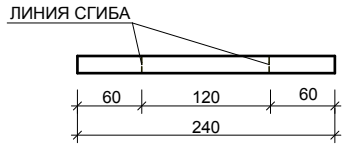

С К - 1

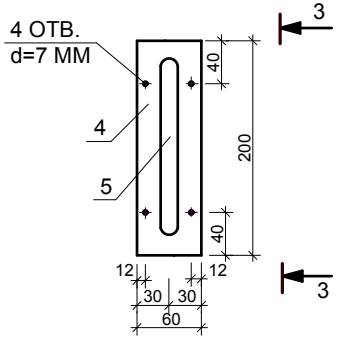

3 - 3

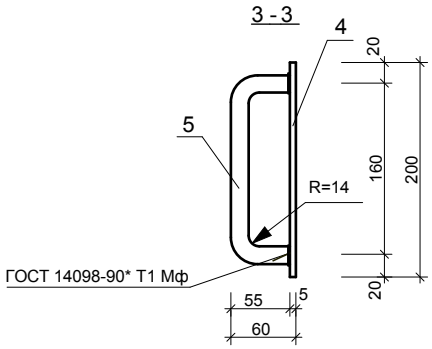

СПЕЦИФИКАЦИЯ ЭЛЕМЕНТОВ

Марка поз.	Обозначение	Наименование	К-во шт.	Масса ед. кг	Примеч.
	СТРЕМЯНКА ЛВ-1		1	26,2	СВАРКА 0,5%
СТ-1	ДАННЫЙ ЛИСТ	СТРЕМЯНКА СТ-1	1	24,5	
СК-1		СКОБА СК-1	2	0,85	
		СТРЕМЯНКА СТ-1	1	24,5	
1	ГОСТ 103-2006	ПОЛОСА -8 х 40 х 3 000	2	6,78	
2	ГОСТ 5781-82*	АРМАТУРА Ø18 AI L=600	8	1,2	
3		АРМАТУРА Ø18 AI L=660	1	1,32	
		СКОБА СК-1	2	0,85	
4	ГОСТ 103-2006	ПОЛОСА -5 х 60 х 200	1	0,47	
5	ГОСТ 5781-82*	АРМАТУРА Ø16 AI L=240	1	0,38	
	ГОСТ 8509-93	УГОЛОК L50x5 L = 100	2	0,38	

1. СВАРКУ ВЕСТИ СОГЛАСНО ГОСТ 5264-80* И ГОСТ 14098-91 КАЧЕСТВЕННЫМИ ЭЛЕКТРОДАМИ ТИПА Э42 ГОСТ 9467-91* .
2. ВЫСОТУ СВАРНЫХ ШВОВ ПРИНИМАТЬ ПО ТОЛЩИНЕ СВАРИВАЕМЫХ ЭЛЕМЕНТОВ. ДЛИНА ШВА ПРИНИМАЕТСЯ РАВНОЙ КОНТУРУ ПРИМЫКАНИЯ. СВАРОЧНЫЕ ШВЫ ТЩАТЕЛЬНО ЗАЧИСТИТЬ.
3. ВСЕ МЕТАЛЛОКОНСТРУКЦИИ И ЭЛЕМЕНТЫ ОКРАСИТЬ ЭМАЛЬЮ ПФ 1189 (ТУ 6-10-1710-79) ЗА 2 РАЗА ПО ТЩАТЕЛЬНО ОЧИЩЕННОЙ ПОВЕРХНОСТИ.
4. СТАЛЬ ДЛЯ МЕТАЛЛОКОНСТРУКЦИЙ ПРИНЯТА МАРКИ С 245 ГОСТ 27772-88.

Согласовано

Взам. инв. №

Подп. и дата 03.19

Инв. № подл. 41 058

Изм.	Кол.уч.	Лист	№ док.	Подп.	Дата
Г. А. П.		ГОРБАЧЕНКО			03.19
РАЗРАБ.		ШЕВЦОВА			03.19
ПРОВЕР.		ГОРБАЧЕНКО			03.19
Н.КОНТР.		ЗОБНИН			03.19

02 - 19 - АС

РЕКОНСТРУКЦИЯ ЗДАНИЯ 18-ти КВАРТИРНОГО ЖИЛОГО ДОМА ПО УЛИЦЕ М. МАМЕТОВОЙ №23 В СЕЛЕ АМАНГЕЛЬДЫ АМАНГЕЛЬДИНСКОГО РАЙОНА КОСТАНАЙСКОЙ ОБЛАСТИ

18-ти КВАРТИРНЫЙ ЖИЛОЙ ДОМ

Стадия	Лист	Листов
РП	41	

СТРЕМЯНКА ЛВ-1

ТОО ПТЦ КОСТАНАЙПРОЕКТ

ФОРМАТ А3

РАЗРЕЗ 1-1
(АС-43)

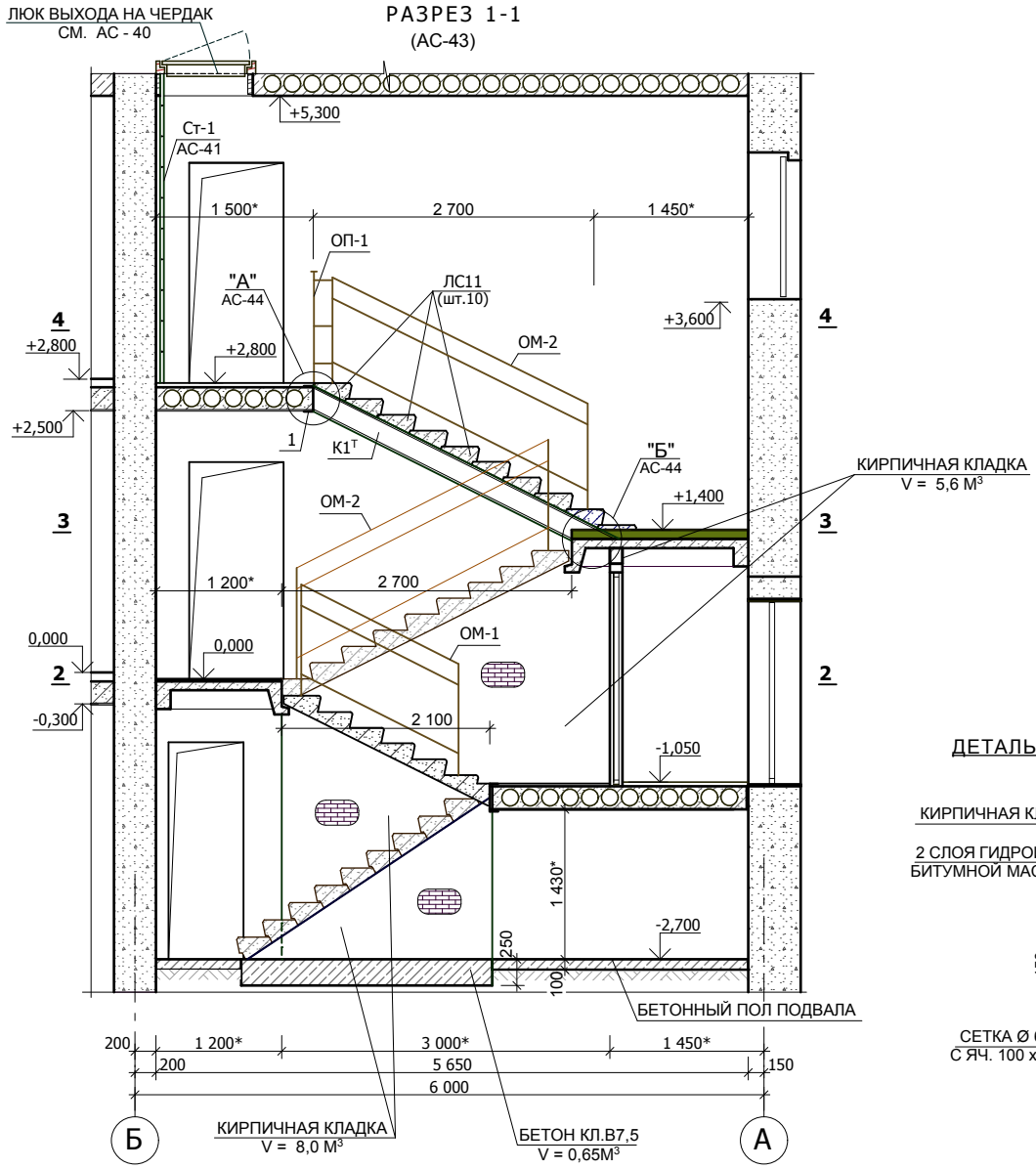

СПЕЦИФИКАЦИЯ ИЗДЕЛИЙ (НА ОДНУ ЛЕСТНИЦУ)

марка поз	обозначение	наименование	к-во шт	масса, ед., кг	примеч.
1	ГОСТ 8240 - 97	ШВЕЛЛЕР [24У L = 2 650	1	64,80	
К1Т;Н	ГОСТ 8240 - 97	ШВЕЛЛЕР [18У L = 3 263	1	33,32	
	ГОСТ 103 - 2006	ПОЛОСА -530 х 10 L = 200	2	8,32	
	ГОСТ 8509 - 86	УГОЛОК L70х70х8 L = 140	2	1,17	
ОП -1	1.100.2-5, ВЫП.1	ПВ -12.9Р-12	1	11,49	
ОМ -1	1.100.2-5, ВЫП.1	МВ 15.10-15.9Р-12	1	16,56	
ОМ -2	1.100.2-5, ВЫП.1	МВ 24.14-24.9Р-12	2	24,08	
ЛС 11	ГОСТ 8717.0 - 84*	ЛС 11-Б	10	111	
Ст-1	АС-76	СТРЕМЯНКА Ст-1	1	26,20	

ДЕТАЛЬ ОПИРАНИЯ ПЕРЕГОРОДКИ

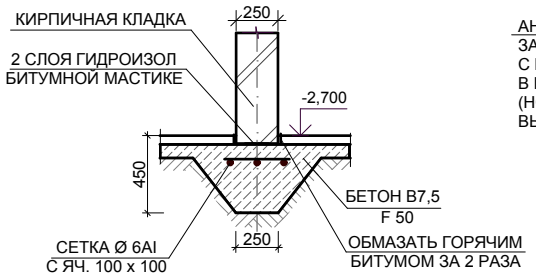

ДЕТАЛЬ УТЕПЛЕНИЯ ТАМБУРА

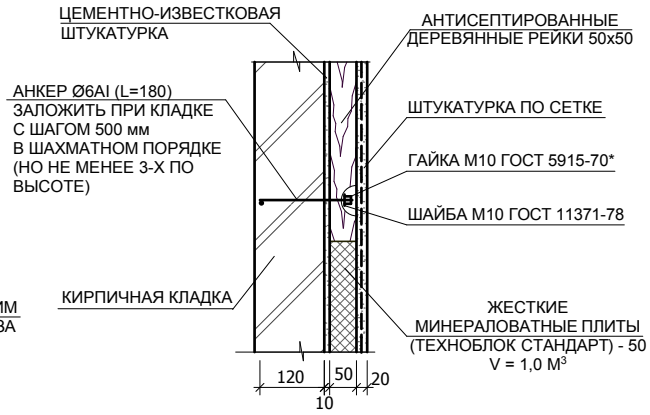

1. ДАННЫЙ ЛИСТ СМ. СОВМЕСТНО С ЛИСТАМИ АС-11, АС-12, АС-43, АС-44 .
2. КЛАДКУ ВЫПОЛНИТЬ ИЗ КЕРАМИЧЕСКОГО КИРПИЧА МАРКИ КР-р-по 250х120х65/1НФ/100/2.0/35 ГОСТ 530-2012 НА РАСТВОРЕ МАРКИ М 50.
3. ОГРАЖДЕНИЯ ЛЕСТНИЦ ПРИВАРИТЬ К ЗАКЛАДНЫМ ДЕТАЛЯМ, ПРЕДУСМОТРЕННЫМ В ЖЕЛЕЗОБЕТОННЫХ ИЗДЕЛИЯХ ЭЛЕКТРОДАМИ ТИПА Э-42 ГОСТ 9467-75* В СООТВЕТСТВИИ ГОСТ 14098-91; КАТЕТЫ СВАРНЫХ ШВОВ h = 6 мм.
4. КРЕПЛЕНИЕ ОГРАЖДЕНИЙ К СТУПЕНЯМ И К ВЕРХНЕЙ ПЛОЩАДКЕ ВЫПОЛНИТЬ ПО ТИПУ ДЕТАЛИ 27, КРЕПЛЕНИЕ ОГРАЖДЕНИЯ ОП-1 К СТЕНЕ ВЫПОЛНИТЬ ПО ТИПУ ДЕТАЛИ 28 С. 2.150-1, ВЫП.1 "ДЕТАЛИ ЛЕСТНИЦ ЖИЛЫХ ЗДАНИЙ".
5. ВСЕ МЕТАЛЛИЧЕСКИЕ ЭЛЕМЕНТЫ ОКРАСИТЬ ПО ОЧИЩЕННОЙ ПОВЕРХНОСТИ ДВУМЯ СЛОЯМИ ЭМАЛИ ПФ 115 ГОСТ 6465-76* ПО СЛОЮ ГРУНТОВКИ ГФ 021 ГОСТ 25129-82.
6. ДЕРЕВЯННЫЕ ПОРУЧНИ ЛЕСТНИЦ ПОКРАСИТЬ МАСЛЯНОЙ КРАСКОЙ ЗА 2 РАЗА.
7. ВСЕ РАЗМЕРЫ И ОТМЕТКИ УТОЧНЯТЬ НА МОНТАЖЕ.

Согласовано

Взам. инв. №

Подп. и дата. 02.19

Инв. № подл. 41 058

Изм.	Кол.уч.	Лист	№ док.	Подпись	Дата
Г. А. П.		ГОРБАЧЕНКО			02.19
РАЗРАБ.		ШЕВЦОВА			02.19
ПРОВЕР.		ГОРБАЧЕНКО			02.19
Н.КОНТР.		ЗОБНИН			02.19

02 - 19 - АС

РЕКОНСТРУКЦИЯ ЗДАНИЯ 18-ти КВАРТИРНОГО ЖИЛОГО ДОМА ПО УЛИЦЕ М. МАМЕТОВОЙ №23 В СЕЛЕ АМАНГЕЛЬДЫ АМАНГЕЛЬДИНСКОГО РАЙОНА КОСТАНАЙСКОЙ ОБЛАСТИ

18-ти КВАРТИРНЫЙ ЖИЛОЙ ДОМ

СТАДИЯ	ЛИСТ	ЛИСТОВ
Р.П.	42	

ЛЕСТНИЦА. РАЗРЕЗ 1-1
СПЕЦИФИКАЦИЯ МАТЕРИАЛОВ И ИЗДЕЛИЙ

ТОО ПТЦ
КОСТАНАЙПРОЕКТ

ФОРМАТ А3

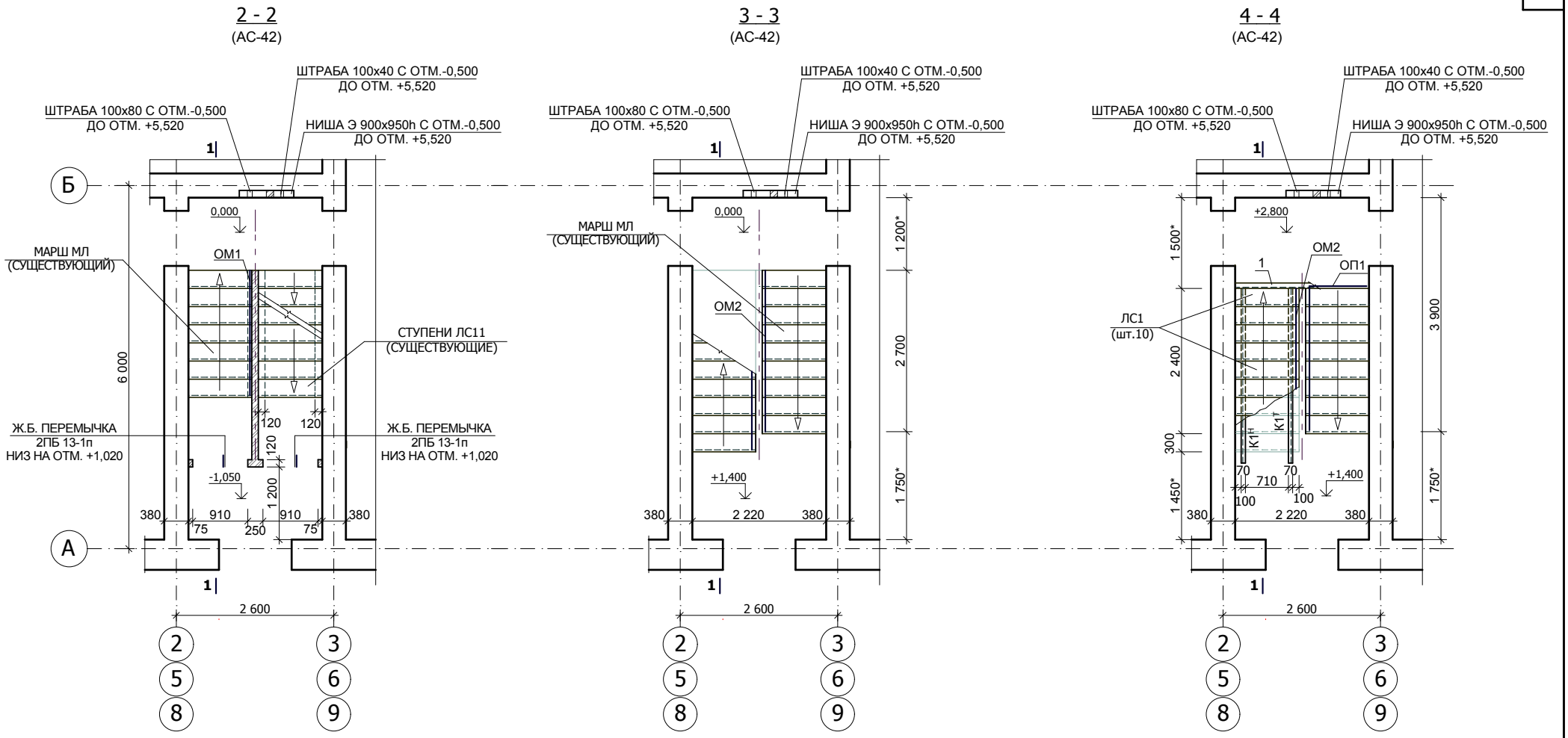

1. ДАННЫЙ ЛИСТ СМОТРЕТЬ СОВМЕСТНО С ЛИСТАМИ АС-42, 44.
2. ВСЕ РАЗМЕРЫ И ОТМЕТКИ УТОЧНЯТЬ НА МОНТАЖЕ.
3. ПЕРЕД НАЧАЛОМ ПРОИЗВОДСТВА ОЧИСТИТЬ ВСЮ ЛЕСТНИЧНУЮ КЛЕТКУ ОТ БЫТОВОГО МУСОРА.
4. ДЕМОНТИРОВАТЬ СУЩЕСТВУЮЩИЕ ЛЕСТНИЧНЫЕ МАРШИ (3 шт.) С ОТМ. +1,400 ДО ОТМ. +2,800 И ВЫПОЛНИТЬ НОВЫЕ ИЗ ЖЕЛЕЗОБЕТОННЫХ СТУПЕНЕЙ ПО МЕТАЛЛИЧЕСКИМ КОСОУРАМ.
5. ТРЕЩИНЫ И МЕЛКИЕ ВЫБОИНЫ В ПОКРЫТИИ ЛЕСТНИЧНЫХ ПЛОЩАДОК ЗАДЕЛАТЬ ПУТЕМ ИХ ЗАЧИСТКИ, ПРОМЫВКИ ВОДОЙ И ЗАПОЛНЕНИЯ ЦЕМЕНТНЫМ РАСТВОРОМ С ПОСЛЕДУЮЩЕЙ ЗАЧИСТКОЙ И ОЖЕЛЕЗНЕНИЕМ МЕСТ ЗАДЕЛКИ.
6. КЛАДКУ ВЫПОЛНИТЬ ИЗ КЕРАМИЧЕСКОГО КИРПИЧА МАРКИ КР-р-по 250х120х65/1НФ/100/2.0/35 ГОСТ530-2012 НА РАСТВОРЕ МАРКИ М50.
7. ЛЕСТНИЧНЫЕ КЛЕТКИ ВО ВСЕХ ПОДЪЕЗДАХ ВЫПОЛНЯТЬ АНАЛОГИЧНО.

Согласовано

Взам. инв. №

Подп. и дата 02.19

Инв. № подл. 41 058

Изм.	Кол.уч.	Лист	№ док.	Подпись	Дата
Г. А. П.		ГОРБАЧЕНКО			03.19
РАЗРАБ.		ШЕВЦОВА			03.19
ПРОВЕР.		ГОРБАЧЕНКО			03.19
Н.КОНТР.		ЗОБНИН			03.19

02 - 19 - АС

РЕКОНСТРУКЦИЯ ЗДАНИЯ 18-ти КВАРТИРНОГО ЖИЛОГО ДОМА ПО УЛИЦЕ М. МАМЕТОВОЙ №23 В СЕЛЕ АМАНГЕЛЬДЫ АМАНГЕЛЬДИНСКОГО РАЙОНА КОСТАНАЙСКОЙ ОБЛАСТИ

18-ти КВАРТИРНЫЙ ЖИЛОЙ ДОМ

СТАДИЯ	ЛИСТ	ЛИСТОВ
Р.П.	43	

ЛЕСТНИЦА. РАЗРЕЗЫ 2-2 ÷ 4-4

ТОО ПТЦ
КОСТАНАЙПРОЕКТ

ФОРМАТ А3

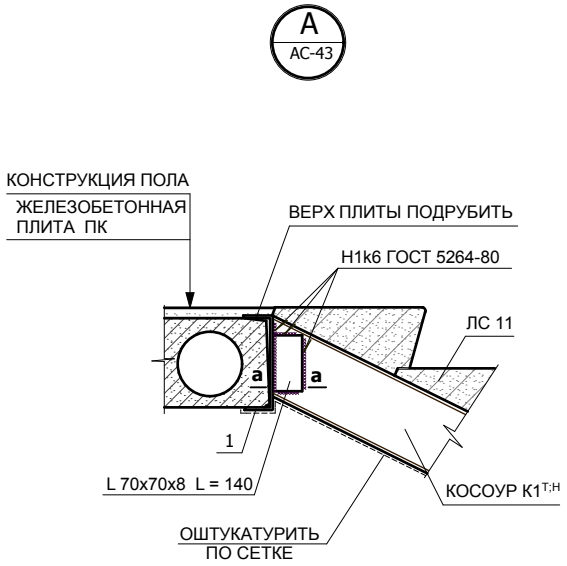

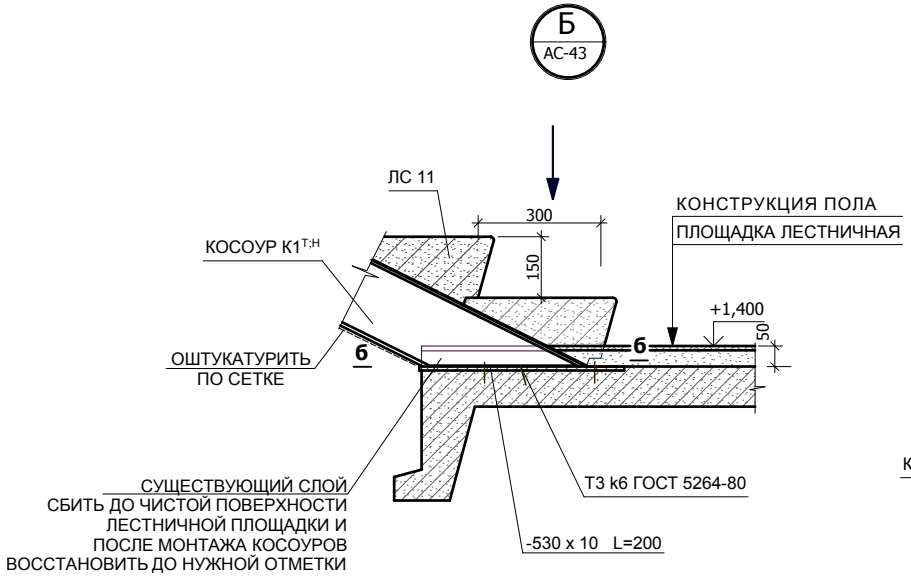

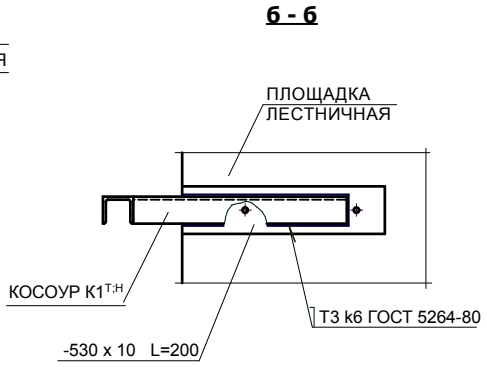

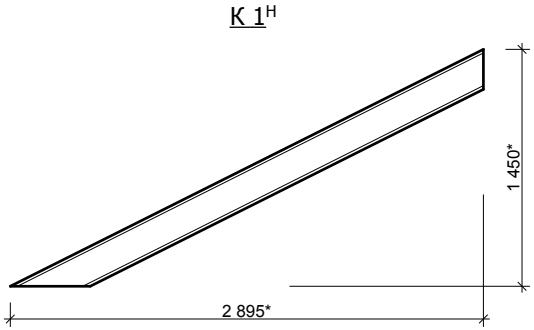

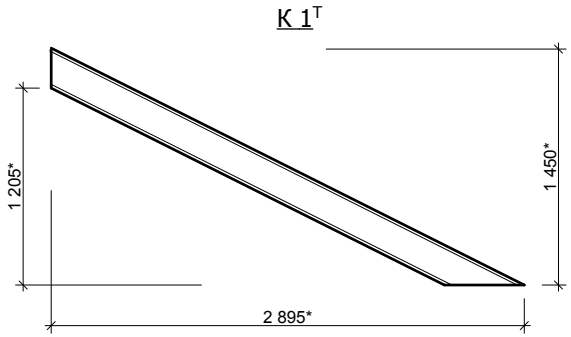

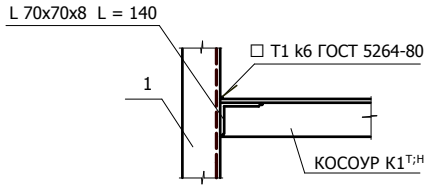

1. МАРКА СТАЛИ ДЛЯ СТАЛЬНЫХ ЭЛЕМЕНТОВ ПРИНЯТА С-245 ГОСТ 27772 - 88*.
2. СВАРКУ ВЕСТИ КАЧЕСТВЕННЫМИ ЭЛЕКТРОДАМИ ТИПА Э-42 ГОСТ 9467-75* В СООТВЕТСТВИИ С ТРЕБОВАНИЯМИ ГОСТ 5264-80. КАТЕТЫ СВАРНЫХ ШВОВ k = 6 ММ.
3. В ЦЕЛЯХ ОБЕСПЕЧЕНИЯ ОГНЕСТОЙКОСТИ СТАЛЬНЫХ КОНСТРУКЦИЙ ИХ ОБТЯНУТЬ СЕТКОЙ "РАБИЦА" И ОШТУКАТУРИТЬ.
4. РАБОТЫ ВЕСТИ В СООТВЕТСТВИИ С ТРЕБОВАНИЯМИ СН РК 1.03-05-2011, СП РК 1.03-106-2012.
5. ВСЕ РАЗМЕРЫ И ОТМЕТКИ УТОЧНЯТЬ НА МОНТАЖЕ.

Согласовано

Взам. инв. №

Подп. и дата 02.19

Инв. № подл. 41 058

Изм.	Кол.уч.	Лист	№ док.	Подпись	Дата
Г. А. П.		ГОРБАЧЕНКО			03.19
РАЗРАБ.		ШЕВЦОВА			03.19
ПРОВЕР.		ГОРБАЧЕНКО			03.19
Н.КОНТР.		ЗОБНИН			03.19

02 - 19 - АС

РЕКОНСТРУКЦИЯ ЗДАНИЯ 18-ти КВАРТИРНОГО ЖИЛОГО ДОМА ПО УЛИЦЕ М. МАМЕТОВОЙ №23 В СЕЛЕ АМАНГЕЛЬДЫ АМАНГЕЛЬДИНСКОГО РАЙОНА КОСТАНАЙСКОЙ ОБЛАСТИ

18-ти КВАРТИРНЫЙ ЖИЛОЙ ДОМ

СТАДИЯ	ЛИСТ	ЛИСТОВ
Р.П.	44	

ЛЕСТНИЦА. УЗЛЫ "А", "Б".

ТОО ПТЦ КОСТАНАЙПРОЕКТ

ФОРМАТ А3

СХЕМЫ РАСПОЛОЖЕНИЯ КРОНШТЕЙНОВ БАЛКОНОВ 1-ГО ЭТАЖА

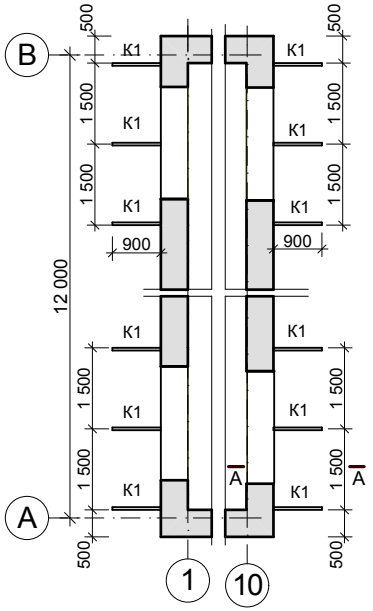

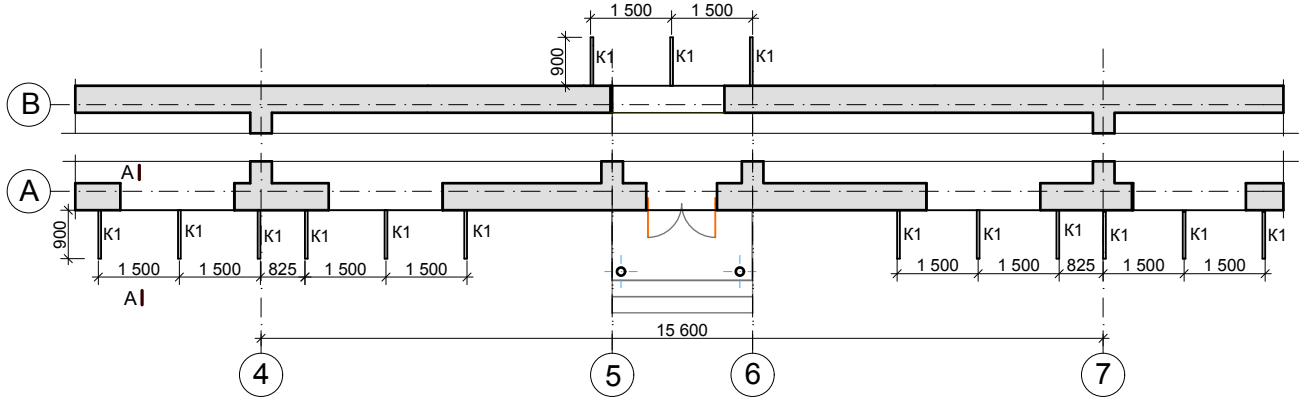

СХЕМЫ РАСПОЛОЖЕНИЯ КРОНШТЕЙНОВ БАЛКОНОВ 2-ГО ЭТАЖА

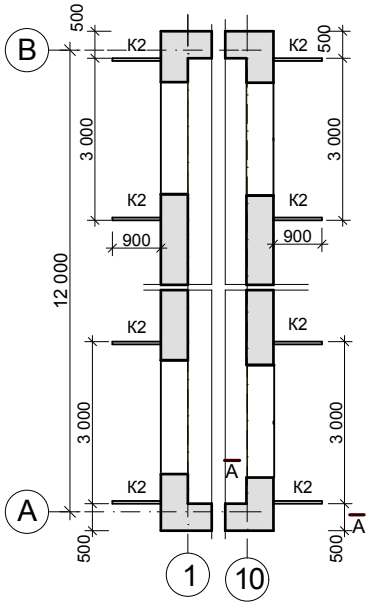

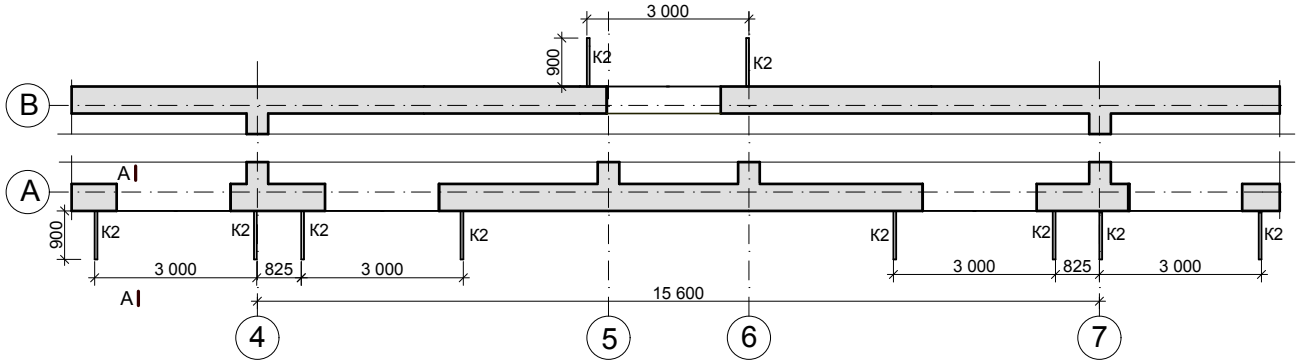

СХЕМА РАСПОЛОЖЕНИЯ КРОНШТЕЙНОВ БАЛКОНОВ

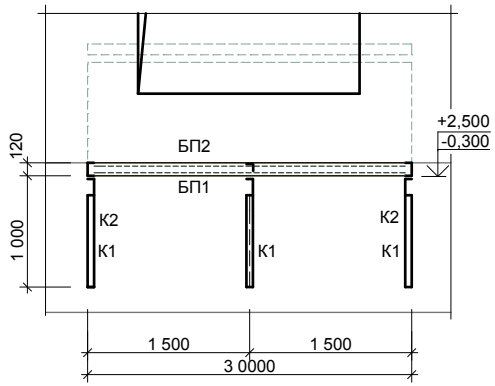

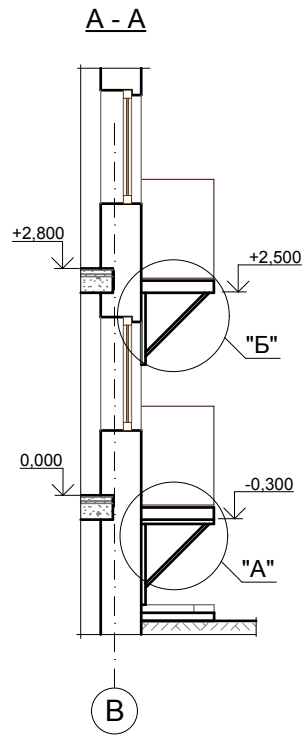

1. КОНСТРУКЦИИ КРОНШТЕЙНОВ И КОНСОЛИ ДЛЯ ОПИРАНИЯ БАЛКОННЫХ ПЛИТ РАССЧИТАНЫ НА СУММАРНУЮ ДЛИНУ Г ОРИЗОНТАЛЬНОЙ ПРОЕКЦИИ БАЛКОНА ДО 6 М ПОД НАГРУЗКУ 400 КГ/М².
2. ДАННЫЙ ЛИСТ СМ. СОВМЕСТНО С ЛИСТАМИ АС-46,48.

						02 - 19 - АС	
						РЕКОНСТРУКЦИЯ ЗДАНИЯ 18-ти КВАРТИРНОГО ЖИЛОГО ДОМА ПО УЛИЦЕ М. МАМЕТОВОЙ №23 В СЕЛЕ АМАНГЕЛЬДЫ АМАНГЕЛЬДИНСКОГО РАЙОНА КОСТАНАЙСКОЙ ОБЛАСТИ	
Изм.	Кол.уч.	Лист	№ док.	Подпись	Дата		
Г. А. П.		ГОРБАЧЕНКО			03.19	18-ти КВАРТИРНЫЙ ЖИЛОЙ ДОМ	СТАДИЯ Р.П. / ЛИСТ 45 / ЛИСТОВ
РАЗРАБ.		ШЕВЦОВА			03.19	СХЕМЫ РАСПОЛОЖЕНИЯ КРОНШТЕЙНОВ БАЛКОНОВ 1-го и 2-ГО ЭТАЖЕЙ	ТОО ПТЦ КОСТАНАЙПРОЕКТ
ПРОВЕР.		ГОРБАЧЕНКО			03.19		
Н.КОНТР.		ЗОБНИН			03.19		

Согласовано

Взам. инв. №

Подп. и дата 02.19

Инв. № подл. 41 058

ФОРМАТ А3

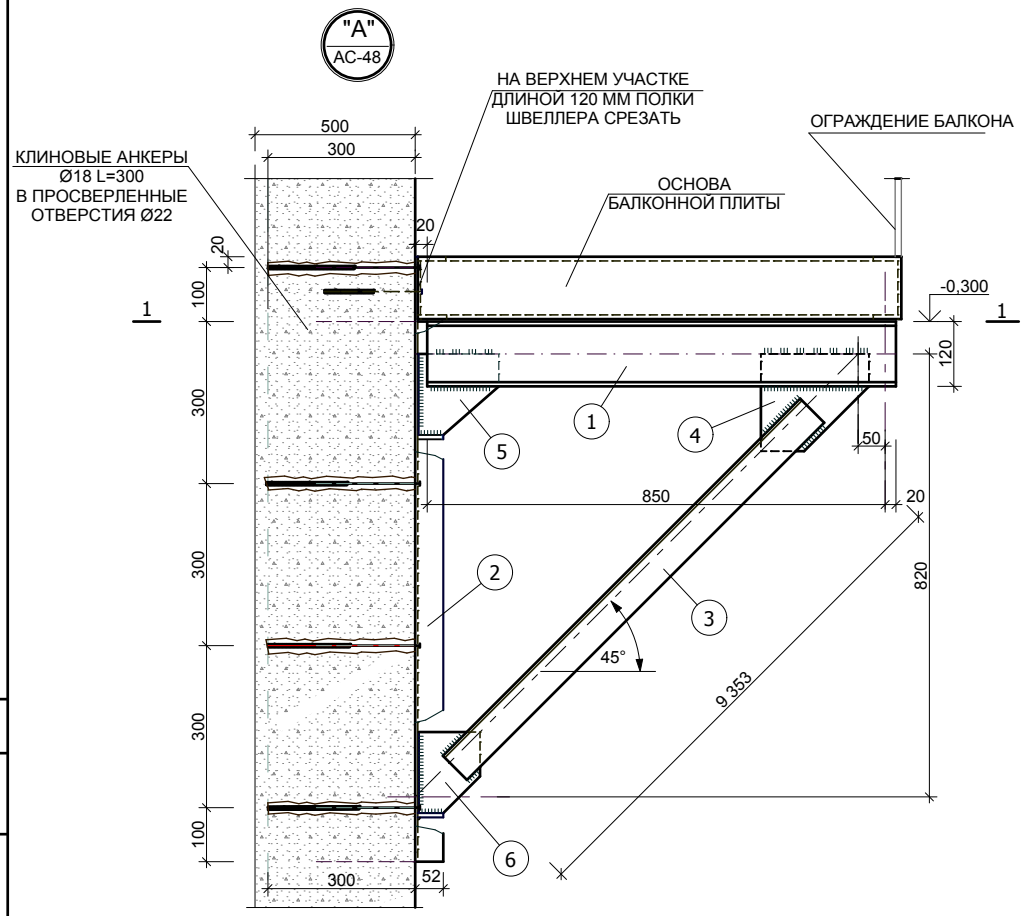

1 - 1

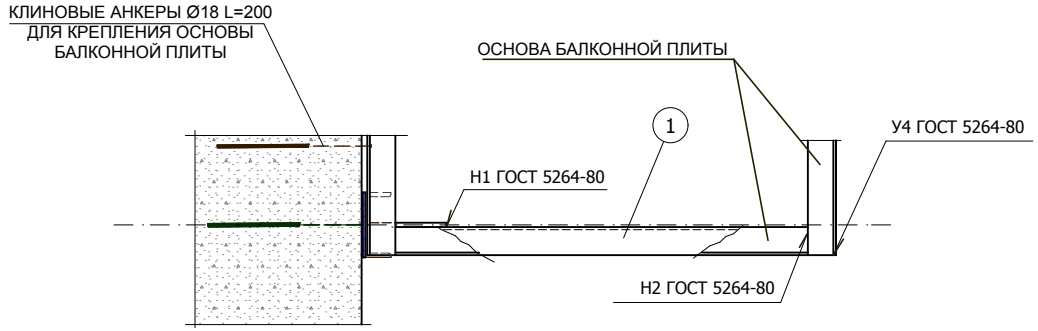

МОНТАЖНАЯ СХЕМА БАЛКОННОЙ ПЛИТЫ БП1

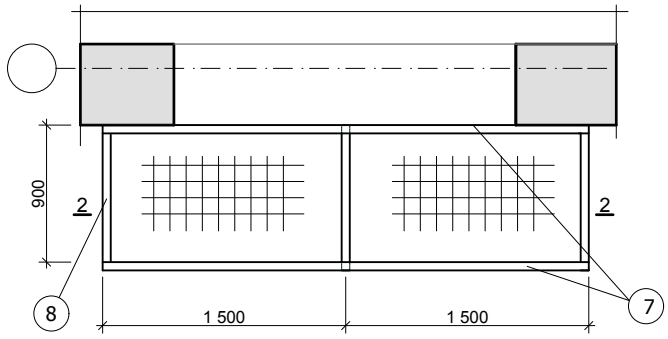

2 - 2

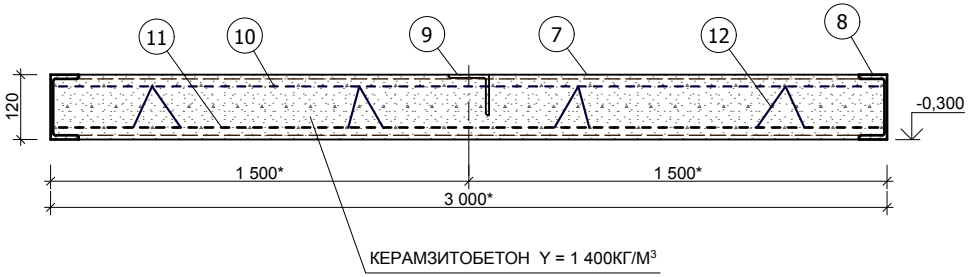

ПОЗ. 12

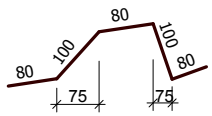

1. МАРКА СТАЛИ ДЛЯ СТАЛЬНЫХ ЭЛЕМЕНТОВ ПРИНЯТА С-245 ГОСТ 27772 - 88*.
2. СВАРКУ ВЕСТИ КАЧЕСТВЕННЫМИ ЭЛЕКТРОДАМИ ТИПА Э-42 ГОСТ 9467-75* В СООТВЕТСТВИИ С ТРЕБОВАНИЯМИ ГОСТ 5264-80. КАТЕТЫ СВАРНЫХ ШВОВ k = 6 ММ.
3. ВСЕ РАЗМЕРЫ И ОТМЕТКИ УТОЧНЯТЬ НА МОНТАЖЕ.
4. РАБОТЫ ВЕСТИ В СООТВЕТСТВИИ С ТРЕБОВАНИЯМИ СН РК 1.03-05-2011, СП РК 1.03-106-2012.

Согласовано

Взам. инв. №

Подп. и дата 02.19

Инв. № подл. 41 058

Изм.	Кол.уч.	Лист	№ док.	Подпись	Дата
Г. А. П.		ГОРБАЧЕНКО			03.19
РАЗРАБ.		ШЕВЦОВА			03.19
ПРОВЕР.		ГОРБАЧЕНКО			03.19
Н.КОНТР.		ЗОБНИН			03.19

02 - 19 - АС

РЕКОНСТРУКЦИЯ ЗДАНИЯ 18-ти КВАРТИРНОГО ЖИЛОГО ДОМА ПО УЛИЦЕ М. МАМЕТОВОЙ №23 В СЕЛЕ АМАНГЕЛЬДЫ АМАНГЕЛЬДИНСКОГО РАЙОНА КОСТАНАЙСКОЙ ОБЛАСТИ

18-ти КВАРТИРНЫЙ ЖИЛОЙ ДОМ

СТАДИЯ	ЛИСТ	ЛИСТОВ
Р.П.	46	

УСТРОЙСТВО ПОДВЕСНОГО БАЛКОНА 1-ГО ЭТАЖА

ТОО ПТЦ КОСТАНАЙПРОЕКТ

ФОРМАТ А3

УКАЗАНИЯ ПО УСТРОЙСТВУ ПОДВЕСНОГО БАЛКОНА 1 ЭТАЖА.

1. ДАННЫЙ ЛИСТ СМ. СОВМЕСТНО С ЛИСТАМИ АС-45, 46.

2. К МОНТАЖУ ПРИНЯТА КОНСТРУКЦИЯ ПОДВЕСНОГО БАЛКОНА С ПЛИТОЙ НА КРОНШТЕЙНАХ. ПОДВЕСНАЯ ПРИСТРОЙКА НЕ ТРЕБУЕТ ВРЕМЕННЫХ ЗАТРАТ И ИСКЛЮЧАЕТ ЗЕМЛЯНЫЕ РАБОТЫ.
ВОЗВЕДЕНИЕ ТАКОГО БАЛКОНА НАЧИНАЕТСЯ С КРЕПЛЕНИЯ ОПОР-КРОНШТЕЙНОВ, УДЕРЖИВАЮЩИХ КОНСТРУКЦИЮ НА СВАРНЫХ ПОДКОСАХ. КОНСТРУКЦИЯ ПОДВЕСНОГО БАЛКОНА РАЗРАБОТА НА ОСНОВАНИИ СЕРИИ 1.450.3-3 - НАЗНАЧЕНИЕ ОСНОВНЫХ ПАРАМЕТРОВ И РАЗМЕРОВ ПОДВЕСНОЙ КОНСТРУКЦИИ, А ТАКЖЕ МАКСИМАЛЬНО ДОПУСТИМЫЕ НАГРУЗКИ НА НЕЕ, ПРИНЯТЫЕ С УЧЕТОМ ВЕЛИЧИНЫ КОЭФФИЦИЕНТА ПЕРЕГРУЗКИ РАВНЫМ 1,2.
ОПОРНЫЕ КРОНШТЕЙНЫ ДОЛЖНЫ БЫТЬ ПОДГОТОВЛЕНЫ ЗАРАНЕЕ. ИЗГОТАВЛИВАЮТСЯ ОПОРЫ ИЗ ПРОКАТНЫХ МЕТАЛЛИЧЕСКИХ ЭЛЕМЕНТОВ. ГОТОВЫЕ КАРКАСЫ КРЕПЯТСЯ К СТЕНЕ ЗДАНИЯ ПРИ ПОМОЩИ КЛИНОВЫХ АНКЕРОВ Ø18ММ И ДЛИНОЙ ДО 300ММ. ОПОРЫ-КРОНШТЕЙНЫ ДОЛЖНЫ МОНТИРОВАТЬСЯ СТРОГО ПАРАЛЛЕЛЬНО ДРУГ ДРУГУ. ВСЕ ОПОРЫ ПОКРЫВАЮТСЯ АНТИКОРРОЗИЙНЫМ СОСТАВОМ ТИПА ЭМАЛИ ПФ 1189 (ТУ 6-10-1710-79) ЗА 2 РАЗА ПО ОЧИЩЕННОЙ ПОВЕРХНОСТИ.
ВСЕ ОПОРЫ-КРОНШТЕЙНЫ СОБИРАЮТСЯ В ЕДИНУЮ ОПОРНУЮ СИСТЕМУ С ПОМОЩЬЮ ВЕРХНЕЙ ОБВЯЗКИ ИЗ ШВЕЛЛЕРА [12у ГОСТ 8240-97, КОТОРАЯ ЯВЛЯЕТСЯ ОСНОВОЙ БАЛКОННОЙ ПЛИТЫ .
НАДЕЖНОСТЬ ВСЕЙ ПРИСТРОЙКИ ОБЕСПЕЧИВАЕТСЯ КАЧЕСТВЕННОЙ СВАРКОЙ. СТОРОНА БАЛКОННОЙ ОСНОВЫ, КОТОРАЯ ПРИМЫКАЕТ К СТЕНЕ, ДОПОЛНИТЕЛЬНО ЗАКРЕПЛЯЕТСЯ К ЗДАНИЮ КЛИНОВЫМИ АНКЕРАМИ Ø18ММ И ДЛИНОЙ ДО 200 ММ НА РАССТОЯНИИ 1,0 М МЕЖДУ СОБОЙ.
НА ОСНОВАНИЕ УКЛАДЫВАЮТ НИЖНЮЮ АРМАТУРНУЮ СЕТКУ Ø 8AIII С ЯЧЕЙКОЙ 150х150, ПРИ ПОМОЩИ ФИКСАТОРОВ РАСТИЛАЮТ ВЕРХНЮЮ СЕТКУ Ø 5ВрI С ЯЧЕЙКОЙ 100х100. СЕТКУ ПРИВЯЗЫВАЮТ ПРОВОЛОКОЙ, А К ОБВЯЗКЕ - ПРИВАРИВАЮТ.
ПОСЛЕ ОКОНЧАНИЯ СВАРОЧНЫХ РАБОТ ВЫСТАВЛЯЕТСЯ ОПАЛУБКА И ВЫПОЛНЯЮТСЯ БЕТОННЫЕ РАБОТЫ ПО УСТРОЙСТВУ МОНОЛИТНОЙ ПЛИТЫ. СЕТКУ ЗАЛИВАЮТ КЕРАМЗИТОБЕТОНОМ ТОЛЩИНОЙ СЛОЯ 8 СМ.
ПОСЛЕ ПОЛНОГО ЗАТВЕРДЕНИЯ КЕРАМЗИТОБЕТОНА, НАНОСЯТ СЛОЙ ГИДРОИЗОЛЯЦИИ (ГИДРОИЗОЛ ГИ-К ГОСТ 7415-86 ИЛИ 2 СЛОЯ РУБЕРОИДА НА БИТУМНОЙ МАСТИКЕ), ЗАТЕМ СЛОЙ ЦЕМЕНТНО-ПЕСЧАНОГО РАСТВОРА ТОЛЩИНОЙ 2,5 СМ С ЖЕЛЕЗНЕНИЕМ.
ПОСЛЕ ВЫСЫХАНИЯ РАСТВОРА ВЫПОЛНЯЮТ РАБОТЫ ПО УСТРОЙСТВУ ВХОДА НА БАЛКОН С УЧЕТОМ РАСПОЛОЖЕНИЯ ПОЛА.
ЗАТЕМ ПО ПЕРИМЕТРУ БАЛКОННОЙ КОНСТРУКЦИИ РАСПОЛАГАЮТ ОГРАЖДЕНИЕ И ОТДЕЛЫВАЮТ С ВНЕШНЕЙ СТОРОНЫ. ВСЕ МЕТАЛЛИЧЕСКИЕ ЭЛЕМЕНТЫ СВЕРХУ ПОКРЫВАЮТСЯ АНТИКОРРОЗИЙНЫМ СОСТАВОМ ИЛИ КРАСКОЙ ДЛЯ ЗАЩИТЫ ОТ КОРРОЗИИ.
ПОСЛЕДНИМ ЭТАПОМ ЯВЛЯЕТСЯ ВНУТРЕННЯЯ ОТДЕЛКА БАЛКОНА.

3. МОНТАЖ КОМПЛЕКТА КОНСТРУКЦИЙ СЛЕДУЕТ ВЫПОЛНЯТЬ С СОБЛЮДЕНИЕМ ТРЕБОВАНИЙ СН РК 1.03-05-2011 И СП РК 1.03-106-2012.

СПЕЦИФИКАЦИЯ МАТЕРИАЛОВ

марка поз	обозначение	наименование	к-во шт	масса, ед., кг	примеч.
	КРОНШТЕЙН К1		27	30,4	СВАРКА 0,5%
1	ГОСТ 8240 - 97	ШВЕЛЛЕР [12У L = 870	1	9,05	
2	ГОСТ 8240 - 97	ШВЕЛЛЕР [12У L = 1 100	1	11,44	
3	ГОСТ 8509 - 86	УГОЛОК L63х63х5 L = 935	1	4,50	
4	ГОСТ 103 - 2006	ПОЛОСА -180х8 L = 200	1	1,81	
5	ГОСТ 103 - 2006	ПОЛОСА -150х8 L = 150	1	1,13	
6	ГОСТ 103 - 2006	ПОЛОСА -120 х 8 L = 150	1	0,99	

СПЕЦИФИКАЦИЯ МАТЕРИАЛОВ

марка поз	обозначение	наименование	к-во шт	масса, ед., кг	примеч.
	БАЛКОННАЯ ПЛИТА БП1		9		
7	ГОСТ 8240 - 97	ШВЕЛЛЕР [12У L = 3 000	2	31,20	
8	ГОСТ 8240 - 97	ШВЕЛЛЕР [12У L = 885	2	9,20	
9	ГОСТ 8509 - 93	УГОЛОК L75х75х6 L = 890	1	6,13	
10	ГОСТ 8478 - 81*	СЕТКА 5ВрI $\frac{100}{100}$ 2350-ГОСТ 8478-81* М^2	1	3,05	
11	ГОСТ 23279 - 2012	СЕТКА 4С $\frac{8AIII-150}{8AIII-150}$ 305х100 М^2	1	3,05	
12	ГОСТ 5781 - 82*	АРМАТУРА Ø 8AIII L = 340	12	0,135	
		КЕРАМЗИТОБЕТОН Y=1 400КГ/М^3 М^3	0,26		

Согласовано

Взам. инв. №

Подп. и дата 02.19

Инв. № подл. 41 058

Изм.	Кол.уч.	Лист	№ док.	Подпись	Дата
Г. А. П.		ГОРБАЧЕНКО			03.19
РАЗРАБ.		ШЕВЦОВА			03.19
ПРОВЕР.		ГОРБАЧЕНКО			03.19
Н.КОНТР.		ЗОБНИН			03.19

02 - 19 - АС

РЕКОНСТРУКЦИЯ ЗДАНИЯ 18-ти КВАРТИРНОГО ЖИЛОГО ДОМА ПО УЛИЦЕ М. МАМЕТОВОЙ №23 В СЕЛЕ АМАНГЕЛЬДЫ АМАНГЕЛЬДИНСКОГО РАЙОНА КОСТАНАЙСКОЙ ОБЛАСТИ

18-ти КВАРТИРНЫЙ ЖИЛОЙ ДОМ

СТАДИЯ	ЛИСТ	ЛИСТОВ
Р.П.	47	

УКАЗАНИЯ ПО УСТРОЙСТВУ ПОДВЕСНОГО БАЛКОНА 1-ГО ЭТАЖА

ТОО ПТЦ КОСТАНАЙПРОЕКТ

ФОРМАТ А3

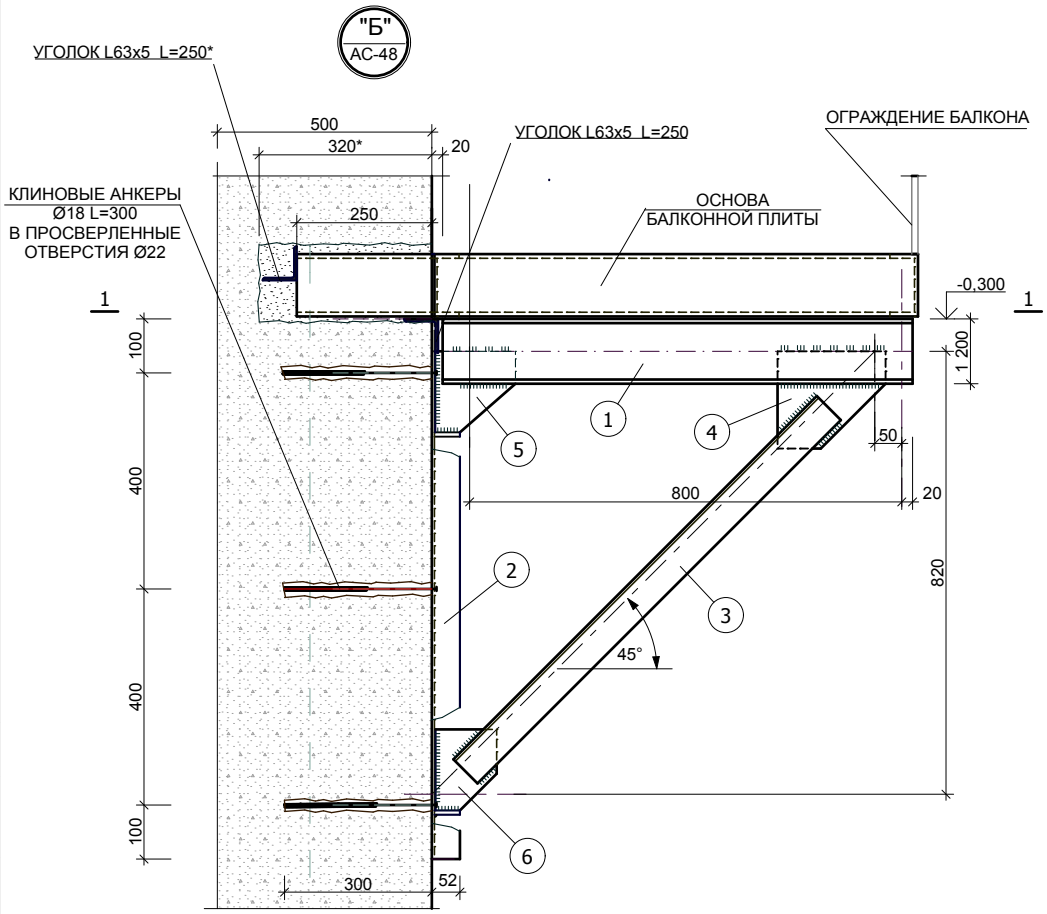

1 - 1

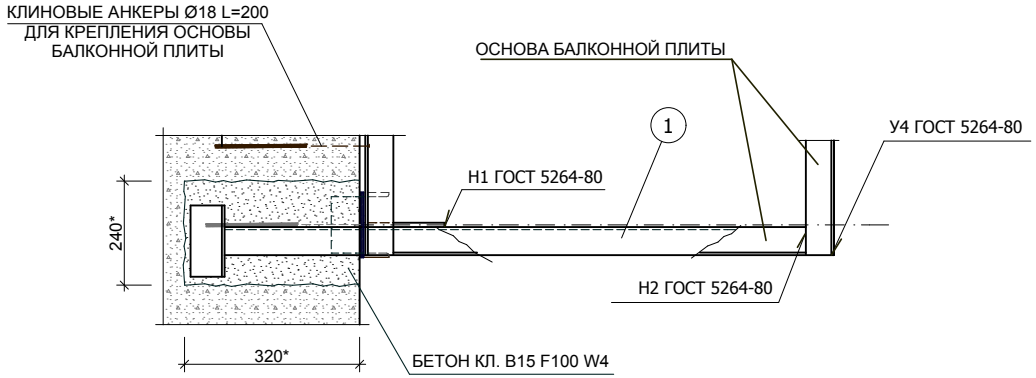

МОНТАЖНАЯ СХЕМА БАЛКОННОЙ ПЛИТЫ БП2

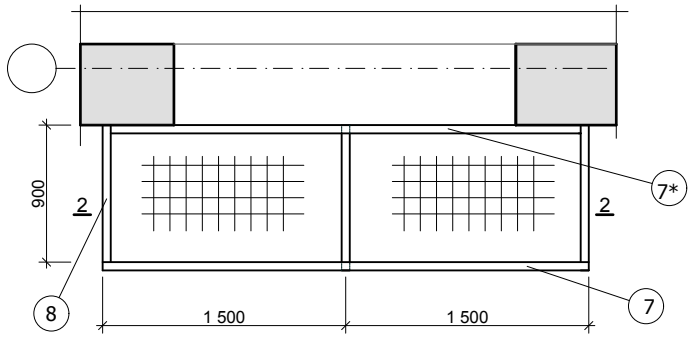

2 - 2

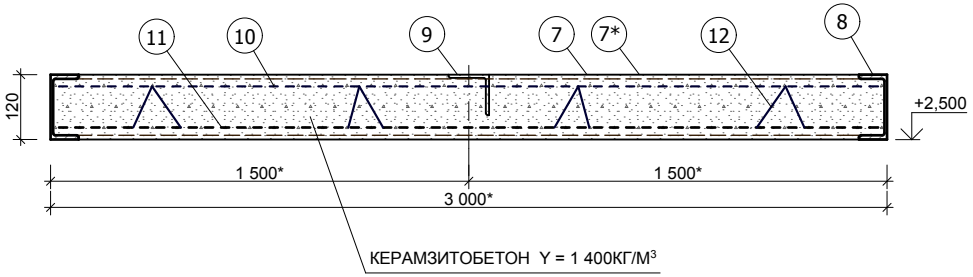

ПОЗ. 12

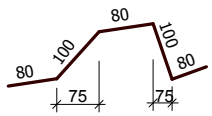

1. МАРКА СТАЛИ ДЛЯ СТАЛЬНЫХ ЭЛЕМЕНТОВ ПРИНЯТА С-245 ГОСТ 27772 - 88*.
2. СВАРКУ ВЕСТИ КАЧЕСТВЕННЫМИ ЭЛЕКТРОДАМИ ТИПА Э-42 ГОСТ 9467-75* В СООТВЕТСТВИИ С ТРЕБОВАНИЯМИ ГОСТ 5264-80. КАТЕТЫ СВАРНЫХ ШВОВ k = 6 ММ.
3. ВСЕ РАЗМЕРЫ И ОТМЕТКИ УТОЧНЯТЬ НА МОНТАЖЕ.
4. РАБОТЫ ВЕСТИ В СООТВЕТСТВИИ С ТРЕБОВАНИЯМИ СН РК 1.03-05-2011, СП РК 1.03-106-2012.

Согласовано

Взам. инв. №

Подп. и дата 02.19

Инв. № подл. 41 058

Изм.	Кол.уч.	Лист	№ док.	Подпись	Дата
Г. А. П.		ГОРБАЧЕНКО			03.19
РАЗРАБ.		ШЕВЦОВА			03.19
ПРОВЕР.		ГОРБАЧЕНКО			03.19
Н.КОНТР.		ЗОБНИН			03.19

02 - 19 - АС

РЕКОНСТРУКЦИЯ ЗДАНИЯ 18-ти КВАРТИРНОГО ЖИЛОГО ДОМА ПО УЛИЦЕ М. МАМЕТОВОЙ №23 В СЕЛЕ АМАНГЕЛЬДЫ АМАНГЕЛЬДИНСКОГО РАЙОНА КОСТАНАЙСКОЙ ОБЛАСТИ

18-ти КВАРТИРНЫЙ ЖИЛОЙ ДОМ

СТАДИЯ	ЛИСТ	ЛИСТОВ
Р.П.	48	

УСТРОЙСТВО БАЛКОНА 2-ГО ЭТАЖА

ТОО ПТЦ
КОСТАНАЙПРОЕКТ

ФОРМАТ А3

УКАЗАНИЯ ПО УСТРОЙСТВУ ПОДВЕСНОГО БАЛКОНА 2 ЭТАЖА.

1. ДАННЫЙ ЛИСТ СМ. СОВМЕСТНО С ЛИСТАМИ АС-45, 48.

2. К МОНТАЖУ ПРИНЯТА КОНСТРУКЦИЯ ПОДВЕСНОГО БАЛКОНА С ПЛИТОЙ НА КРОНШТЕЙНАХ. ВОЗВЕДЕНИЕ ТАКОГО БАЛКОНА НАЧИНАЕТСЯ С КРЕПЛЕНИЯ ОПОР-КРОНШТЕЙНОВ, УДЕРЖИВАЮЩИХ КОНСТРУКЦИЮ НА СВАРНЫХ ПОДКОСАХ. КОНСТРУКЦИЯ ПОДВЕСНОГО БАЛКОНА РАЗРАБОТА НА ОСНОВАНИИ СЕРИИ 1.450.3-3 - НАЗНАЧЕНИЕ ОСНОВНЫХ ПАРАМЕТРОВ И РАЗМЕРОВ ПОДВЕСНОЙ КОНСТРУКЦИИ, А ТАКЖЕ МАКСИМАЛЬНО ДОПУСТИМЫЕ НАГРУЗКИ НА НЕЕ, ПРИНЯТЫЕ С УЧЕТОМ ВЕЛИЧИНЫ КОЭФФИЦИЕНТА ПЕРЕГРУЗКИ РАВНЫМ 1,2.

ДО НАЧАЛА ПРОИЗВОДСТВА РАБОТ ПО УСТРОЙСТВУ БАЛКОНОВ 2-ГО ЭТАЖА НЕОБХОДИМО ДЕМОНТИРОВАТЬ СУЩЕСТВУЮЩИЕ БАЛКОННЫЕ ПЛИТЫ И БАЛКИ, РАСЧИСТИТЬ ГНЕЗДА ОТ СТРОИТЕЛЬНОГО МУСОРА. ДАЛЬНЕЙШИЕ МОНТАЖНЫЕ РАБОТЫ ПО УСТРОЙСТВУ ПОДВЕСНОЙ ПРИСТРОЙКИ ВЫПОЛНЯЮТСЯ АНАЛОГИЧНО РАБОТАМ ПО УСТРОЙСТВУ ПОДВЕСНОГО БАЛКОНА 1-ГО ЭТАЖА.

ОПОРНЫЕ КРОНШТЕЙНЫ ДОЛЖНЫ БЫТЬ ПОДГОТОВЛЕНЫ ЗАРАНЕЕ. ИЗГОТАВЛИВАЮТСЯ ОПОРЫ ИЗ ПРОКАТНЫХ МЕТАЛЛИЧЕСКИХ ЭЛЕМЕНТОВ. ГОТОВЫЕ КАРКАСЫ КРЕПЯТСЯ К СТЕНЕ ЗДАНИЯ ПРИ ПОМОЩИ КЛИНОВЫХ АНКЕРОВ Ø18ММ И ДЛИНОЙ ДО 300ММ. ОПОРЫ-КРОНШТЕЙНЫ ДОЛЖНЫ МОНТИРОВАТЬСЯ СТРОГО ПАРАЛЛЕЛЬНО ДРУГ ДРУГУ. ВСЕ ОПОРЫ ПОКРЫВАЮТСЯ АНТИКОРРОЗИЙНЫМ СОСТАВОМ ТИПА ЭМАЛИ ПФ 1189 (ТУ 6-10-1710-79) ЗА 2 РАЗА ПО ОЧИЩЕННОЙ ПОВЕРХНОСТИ.

ВСЕ ОПОРЫ-КРОНШТЕЙНЫ СОБИРАЮТСЯ В ЕДИНУЮ ОПОРНУЮ СИСТЕМУ С ПОМОЩЬЮ ВЕРХНЕЙ ОБВЯЗКИ ИЗ ШВЕЛЛЕРА [12у ГОСТ 8240-97, КОТОРАЯ ЯВЛЯЕТСЯ ОСНОВОЙ БАЛКОННОЙ ПЛИТЫ . ТОРЦОВЫЕ БАЛКИ ОСНОВЫ УГЛУБЛЯЮТСЯ В СТЕНУ И БЕТОНИРУЮТСЯ БЕТОНОМ КЛ.В15. СТОРОНА БАЛКОННОЙ ОСНОВЫ, КОТОРАЯ ПРИМЫКАЕТ К СТЕНЕ, ДОПОЛНИТЕЛЬНО ЗАКРЕПЛЯЕТСЯ К ЗДАНИЮ КЛИНОВЫМИ АНКЕРАМИ Ø18ММ И ДЛИНОЙ ДО 200 ММ НА РАССТОЯНИИ 1,0 М МЕЖДУ СОБОЙ.

ПОСЛЕ ПОЛНОГО НАБОРА ПРОЧНОСТИ БЕТОНОМ (КЛ. В15) НА ОСНОВАНИЕ УКЛАДЫВАЮТ НИЖНЮЮ АРМАТУРНУЮ СЕТКУ Ø 8АIII С ЯЧЕЙКОЙ 150х150, ПРИ ПОМОЩИ ФИКСАТОРОВ РАСТИЛАЮТ ВЕРХНЮЮ СЕТКУ Ø 5ВрI С ЯЧЕЙКОЙ 100х100. СЕТКУ ПРИВЯЗЫВАЮТ ПРОВОЛОКОЙ, А К ОБВЯЗКЕ - ПРИВАРИВАЮТ.

ПОСЛЕ ОКОНЧАНИЯ СВАРОЧНЫХ РАБОТ ВЫСТАВЛЯЕТСЯ ОПАЛУБКА И ВЫПОЛНЯЮТСЯ БЕТОННЫЕ РАБОТЫ ПО УСТРОЙСТВУ МОНОЛИТНОЙ ПЛИТЫ. СЕТКУ ЗАЛИВАЮТ КЕРАМЗИТОБЕТОНОМ ТОЛЩИНОЙ СЛОЯ 8 СМ.

ПОСЛЕ ПОЛНОГО ЗАТВЕРДЕНИЯ КЕРАМЗИТОБЕТОНА, НАНОСЯТ СЛОЙ ГИДРОИЗОЛЯЦИИ (ГИДРОИЗОЛ ГИ-К ГОСТ 7415-86 ИЛИ 2 СЛОЯ РУБЕРОИДА НА БИТУМНОЙ МАСТИКЕ), ЗАТЕМ СЛОЙ ЦЕМЕНТНО-ПЕСЧАНОГО РАСТВОРА ТОЛЩИНОЙ 2,5 СМ С ЖЕЛЕЗНЕНИЕМ.

ПОСЛЕ ВЫСЫХАНИЯ РАСТВОРА ВЫПОЛНЯЮТ РАБОТЫ ПО УСТРОЙСТВУ ВХОДА НА БАЛКОН С УЧЕТОМ РАСПОЛОЖЕНИЯ ПОЛА.

ЗАТЕМ ПО ПЕРИМЕТРУ БАЛКОННОЙ КОНСТРУКЦИИ РАСПОЛАГАЮТ ОГРАЖДЕНИЕ И ОТДЕЛЫВАЮТ С ВНЕШНЕЙ СТОРОНЫ. ВСЕ МЕТАЛЛИЧЕСКИЕ ЭЛЕМЕНТЫ СВЕРХУ ПОКРЫВАЮТСЯ АНТИКОРРОЗИЙНЫМ СОСТАВОМ ИЛИ КРАСКОЙ ДЛЯ ЗАЩИТЫ ОТ КОРРОЗИИ.

ПОСЛЕДНИМ ЭТАПОМ ЯВЛЯЕТСЯ ВНУТРЕННЯЯ ОТДЕЛКА БАЛКОНА.

3. МОНТАЖ КОМПЛЕКТА КОНСТРУКЦИЙ СЛЕДУЕТ ВЫПОЛНЯТЬ С СОБЛЮДЕНИЕМ ТРЕБОВАНИЙ СН РК 1.03-05-2011 И СП РК 1.03-106-2012.

СПЕЦИФИКАЦИЯ МАТЕРИАЛОВ

марка поз	обозначение	наименование	к-во шт	масса, ед., кг	примеч.
	КРОНШТЕЙН К2		27	29,3	СВАРКА 0,5%
1	ГОСТ 8240 - 97	ШВЕЛЛЕР [12У L = 870	1	9,05	
2	ГОСТ 8240 - 97	ШВЕЛЛЕР [12У L = 1 000	1	10,4	
3	ГОСТ 8509 - 86	УГОЛОК L63х63х5 L = 935	1	4,50	
4	ГОСТ 103 - 2006	ПОЛОСА -180х8 L = 200	1	1,81	
5	ГОСТ 103 - 2006	ПОЛОСА -150х8 L = 150	1	1,13	
6	ГОСТ 103 - 2006	ПОЛОСА -120 х 8 L = 150	1	0,99	

СПЕЦИФИКАЦИЯ МАТЕРИАЛОВ

марка поз	обозначение	наименование	к-во шт	масса, ед., кг	примеч.
	БАЛКОННАЯ ПЛИТА БП2				
7	ГОСТ 8240 - 97	ШВЕЛЛЕР [12У L = 3 000	1	31,20	
7*	ГОСТ 8240 - 97	ШВЕЛЛЕР [12У L = 2 990	1	31,10	
8	ГОСТ 8240 - 97	ШВЕЛЛЕР [12У L = 1 140	2	11,86	
9	ГОСТ 8509 - 93	УГОЛОК L75х75х6 L = 890	1	6,13	
10	ГОСТ 8478 - 81*	СЕТКА 5ВрI $\frac{100}{100}$ 2350-ГОСТ 8478-81* М²	1	3,05	
11	ГОСТ 23279 - 2012	СЕТКА 4С $\frac{8AIII-150}{8AIII-150}$ 305х100 М²	1	3,05	
12	ГОСТ 5781 - 82*	АРМАТУРА Ø 8АIII L = 340	12	0,135	
	ГОСТ 8509 - 93	УГОЛОК L63х5 L = 250	2	1,203	
		КЕРАМЗИТОБЕТОН Y=1 400КГ/М³ М³	0,26		

Согласовано

Взам. инв. №

Подп. и дата 02.19

Инв. № подл. 41 058

Изм.	Кол.уч.	Лист	№ док.	Подпись	Дата
Г. А. П.		ГОРБАЧЕНКО			03.19
РАЗРАБ.		ШЕВЦОВА			03.19
ПРОВЕР.		ГОРБАЧЕНКО			03.19
Н.КОНТР.		ЗОБНИН			03.19

02 - 19 - АС

РЕКОНСТРУКЦИЯ ЗДАНИЯ 18-ти КВАРТИРНОГО ЖИЛОГО ДОМА ПО УЛИЦЕ М. МАМЕТОВОЙ №23 В СЕЛЕ АМАНГЕЛЬДЫ АМАНГЕЛЬДИНСКОГО РАЙОНА КОСТАНАЙСКОЙ ОБЛАСТИ

18-ти КВАРТИРНЫЙ ЖИЛОЙ ДОМ

СТАДИЯ	ЛИСТ	ЛИСТОВ
Р.П.	49	

УКАЗАНИЯ ПО УСТРОЙСТВУ ПОДВЕСНОГО БАЛКОНА 2-ГО ЭТАЖА

ТОО ПТЦ КОСТАНАЙПРОЕКТ

ФОРМАТ А3

СХЕМЫ РАСПОЛОЖЕНИЯ БАЛКОНОВ И ОГРАЖДЕНИЙ

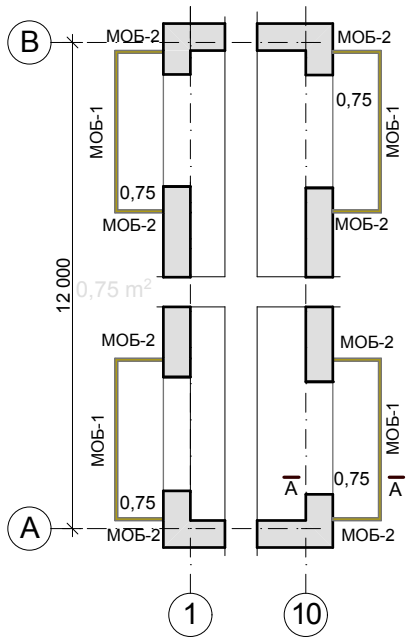

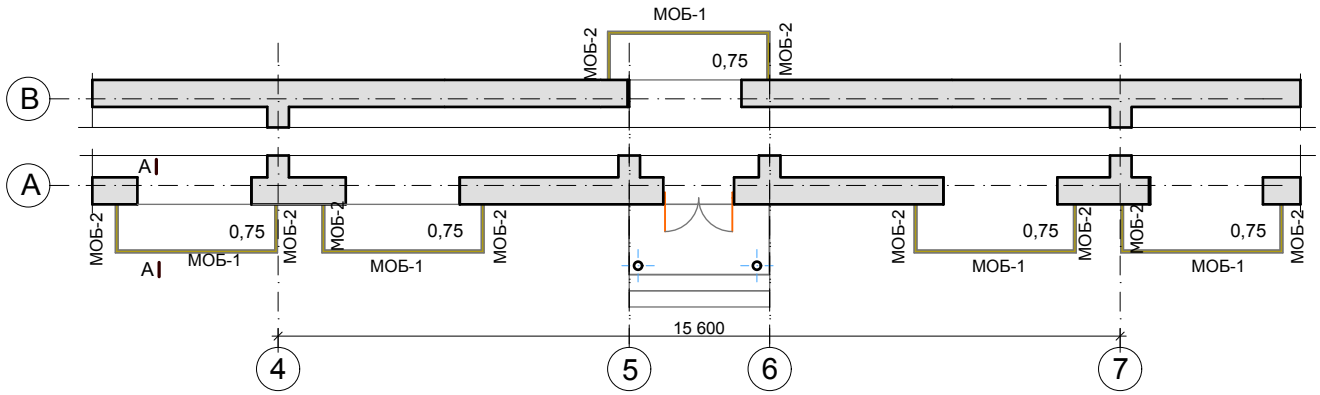

ДЕТАЛЬ ЗАДЕЛКИ ОГРАЖДЕНИЯ В СТЕНУ

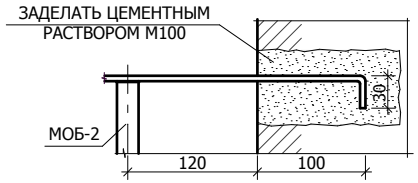

ДЕТАЛЬ УГЛОВОГО СОЕДИНЕНИЯ ОГРАЖДЕНИЙ

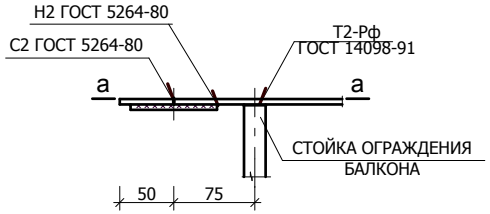

а - а

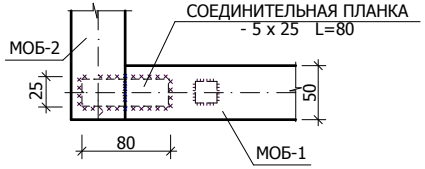

А - А

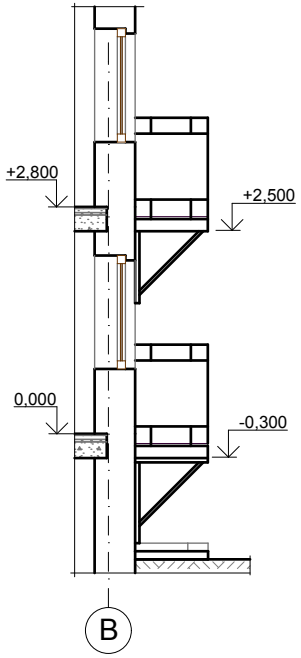

ДЕТАЛЬ ЗАДЕЛКИ ОГРАЖДЕНИЯ В БАЛКОННУЮ ПЛИТУ

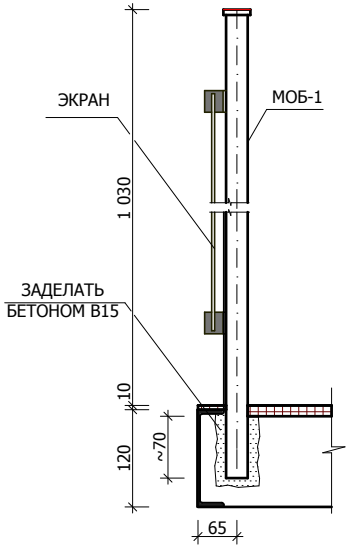

1. СВАРНЫЕ ШВЫ h = 5 ММ.
2. ЭКРАНЫ, НАВЕШИВАЕМЫЕ НА ОГРАЖДЕНИЯ, ВЫПОЛНЯТЬ ИЗ АСБЕСТОЦЕМЕНТНЫХ ПРЕССОВАННЫХ ЛИСТОВ ТОЛЩ. 10 ММ.

СПЕЦИФИКАЦИЯ МАТЕРИАЛОВ

марка поз	обозначение	наименование	к-во шт.	масса, ед., кг	примечание
	АС-51	ОГРАЖДЕНИЕ МОБ-1	18	35,48	
	АС-51	ОГРАЖДЕНИЕ МОБ-2	36	13,45	
	ГОСТ 103-2006	- 5 х 25 L = 80	36	0,08	

Согласовано

Взам. инв. №

Подп. и дата 02.19

Инв. № подл. 41 058

Изм.	Кол.уч.	Лист	№ док.	Подпись	Дата
Г. А. П.		ГОРБАЧЕНКО			03.19
РАЗРАБ.		ШЕВЦОВА			03.19
ПРОВЕР.		ГОРБАЧЕНКО			03.19
Н.КОНТР.		ЗОБНИН			03.19

02 - 19 - АС

РЕКОНСТРУКЦИЯ ЗДАНИЯ 18-ти КВАРТИРНОГО ЖИЛОГО ДОМА ПО УЛИЦЕ М. МАМЕТОВОЙ №23 В СЕЛЕ АМАНГЕЛЬДЫ АМАНГЕЛЬДИНСКОГО РАЙОНА КОСТАНАЙСКОЙ ОБЛАСТИ

18-ти КВАРТИРНЫЙ ЖИЛОЙ ДОМ

СТАДИЯ	ЛИСТ	ЛИСТОВ
Р.П.	50	

СХЕМЫ РАСПОЛОЖЕНИЯ ОГРАЖДЕНИЙ БАЛКОНОВ. ДЕТАЛИ ЗАДЕЛКИ.

ТОО ПТЦ КОСТАНАЙПРОЕКТ

ФОРМАТ А3

МОБ - 1

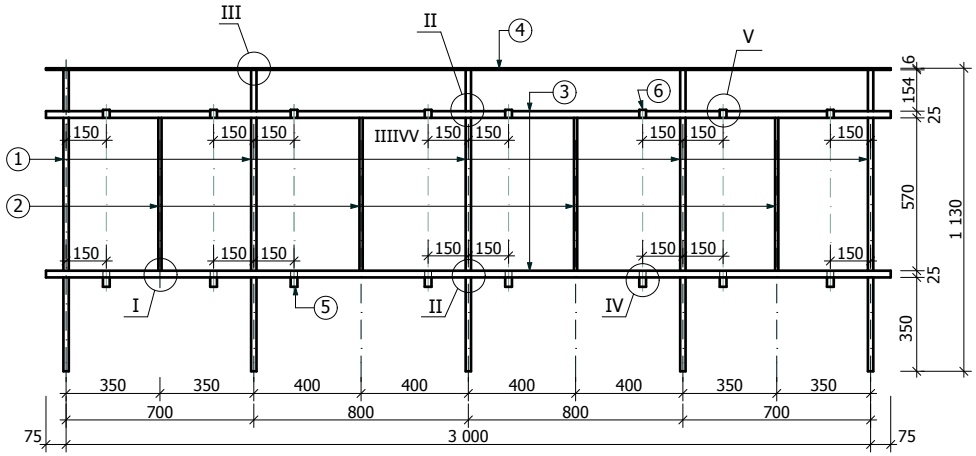

МОБ - 2

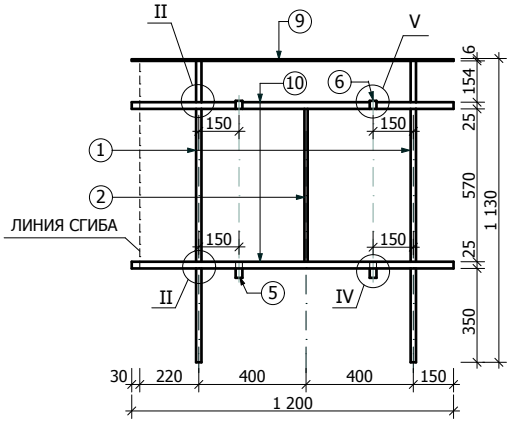

I

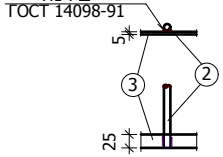

II

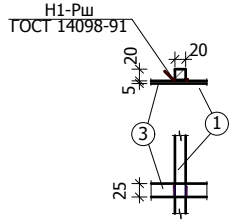

III

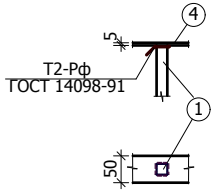

IV

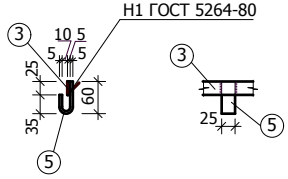

V

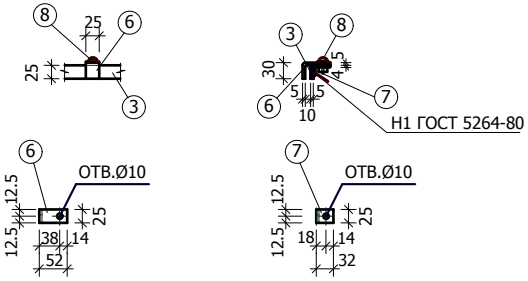

СПЕЦИФИКАЦИЯ МАТЕРИАЛОВ

марка поз	обозначение	наименование	к-во шт.	масса, ед., кг	примечание
	ОГРАЖДЕНИЕ МОБ-1		1	35,48	СВАРКА 0,1%
1	ГОСТ 2591-88	□ 20 x 20 L = 1 124	5	3,54	
2	ГОСТ 5781-82	- Ø 12 A I L = 620	4	0,55	
3	ГОСТ 103-2006	- 25 x 5 L = 3 150	2	3,09	
4	ГОСТ 103-2006	- 50 x 6 L = 3 150	1	7,44	
5	ГОСТ 103-2006	- 25 x 5 L = 105	8	0,103	
6	ГОСТ 103-2006	- 25 x 5 L = 77	8	0,075	
7	ГОСТ 8510-93	L32 x 20 x 4 L = 25	8	0,038	
8	ГОСТ 7801-81	ВИНТ М8x25 С ШАЙБОЙ	8	0,03	
	ОГРАЖДЕНИЕ МОБ-2		1	13,45	СВАРКА 0,1%
1	ГОСТ 2591-88	□ 20 x 20 L = 1 124	2	3,54	
2	ГОСТ 5781-82	- Ø 12 A I L = 620	1	0,55	
9	ГОСТ 103-2006	- 50 x 6 L = 1 200	2	2,83	
10	ГОСТ 103-2006	- 25 x 5 L = 1 200	2	1,18	
5	ГОСТ 103-2006	- 25 x 5 L = 105	2	0,103	
6	ГОСТ 103-2006	- 25 x 5 L = 77	2	0,075	
7	ГОСТ 8510-93	L32 x 20 x 4 L = 25	2	0,038	
8	ГОСТ 7801-81	ВИНТ М8x25 С ШАЙБОЙ	2	0,03	

1. СВАРНЫЕ ШВЫ h = 5 ММ.
2. ЭКРАНЫ, НАВЕШИВАЕМЫЕ НА ОГРАЖДЕНИЯ, ВЫПОЛНЯТЬ ИЗ АСБЕСТОЦЕМЕНТНЫХ ПРЕССОВАННЫХ ЛИСТОВ ТОЛЩ. 10 ММ.
3. ПОСЛЕ УСТАНОВКИ ЭКРАНОВ ГАЙКУ ПО3.8 ПРИВАРИТЬ К УГОЛКУ ПО3.7.

Изм.	Кол.уч.	Лист	№ док.	Подпись	Дата
Г. А. П.		ГОРБАЧЕНКО			03.19
РАЗРАБ.		ШЕВЦОВА			03.19
ПРОВЕР.		ГОРБАЧЕНКО			03.19
Н.КОНТР.		ЗОБНИН			03.19

02 - 19 - АС

РЕКОНСТРУКЦИЯ ЗДАНИЯ 18-ти КВАРТИРНОГО ЖИЛОГО ДОМА ПО УЛИЦЕ М. МАМЕТОВОЙ №23 В СЕЛЕ АМАНГЕЛЬДЫ АМАНГЕЛЬДИНСКОГО РАЙОНА КОСТАНАЙСКОЙ ОБЛАСТИ

18-ти КВАРТИРНЫЙ ЖИЛОЙ ДОМ

СТАДИЯ	ЛИСТ	ЛИСТОВ
Р.П.	51	

ОГРАЖДЕНИЕ БАЛКОНОВ. ДЕТАЛИ.

ТОО ПТЦ КОСТАНАЙПРОЕКТ

ФОРМАТ А3

Согласовано

Взам. инв. №

Подп. и дата 03.19

Инв. № подл. 41 058

ПЛАНЫ ВХОДНЫХ ГРУПП

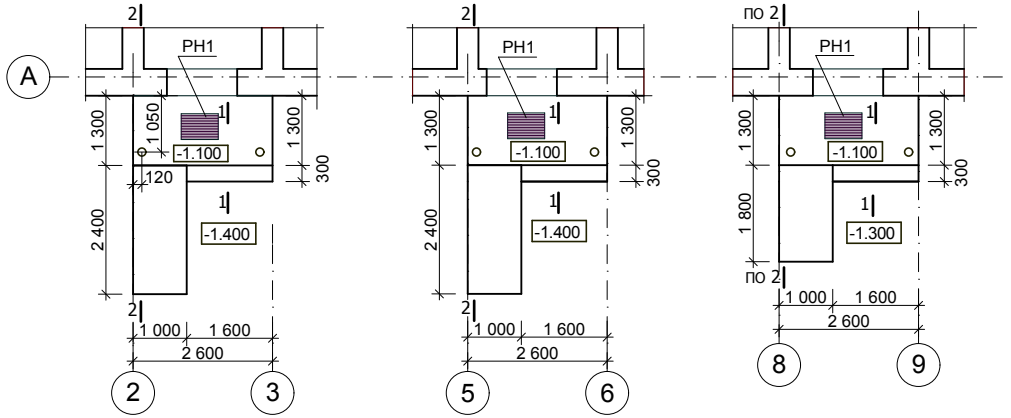

СХЕМЫ РАСПОЛОЖЕНИЯ ФУНДАМЕНТОВ ВХОДНЫХ ГРУПП

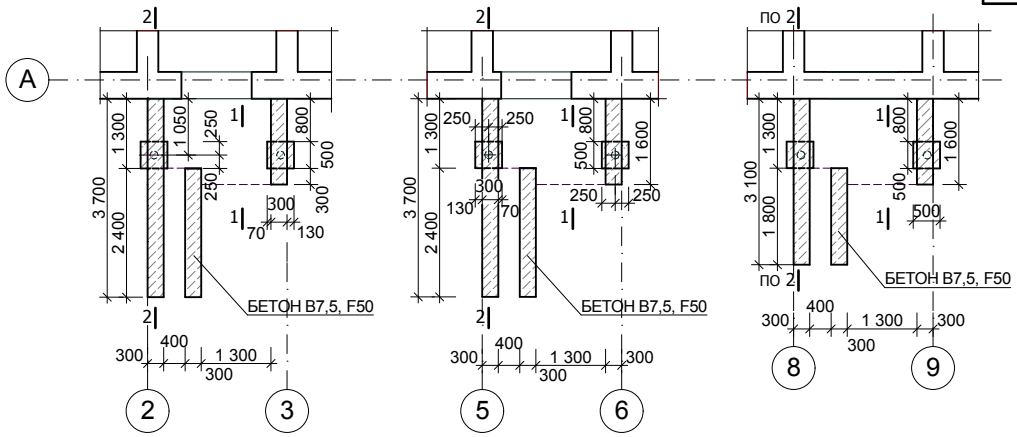

2 - 2

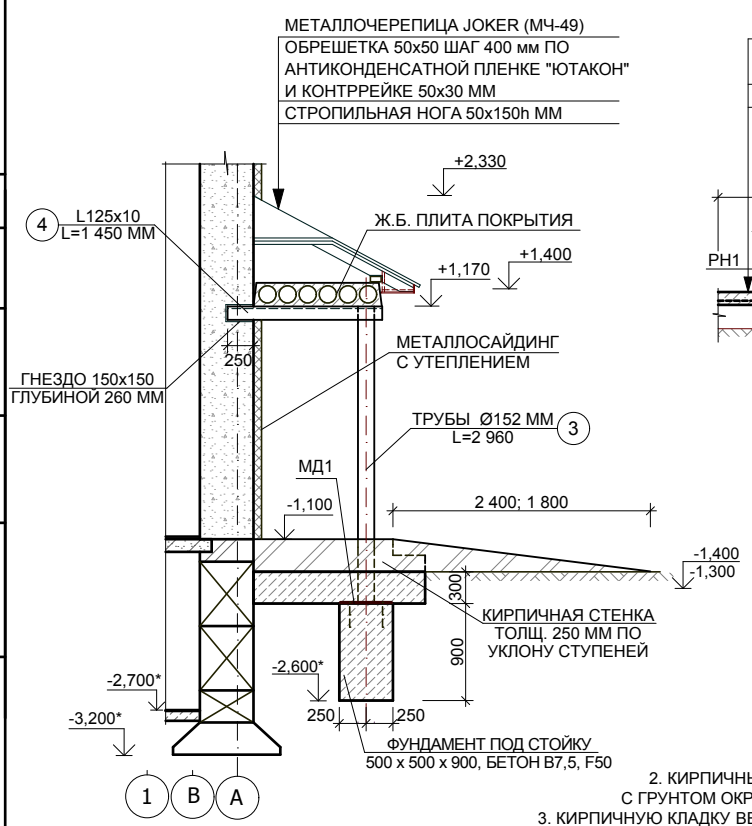

1 - 1

КОНСТРУКЦИЯ ПАНДУСА

МД 1

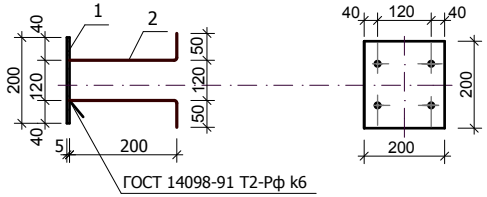

СПЕЦИФИКАЦИЯ МАТЕРИАЛОВ И ИЗДЕЛИЙ

Марка поз.	Обозначение	Наименование	К-во шт.	Масса ед., кг	Примеч.
	ДЕТАЛЬ МД 1		6	2,46	
1	ГОСТ 103-2003	ПОЛОСА -200 х 5 L = 200	1	1,570	
2	ГОСТ 5781-82*	Ø12 A I L = 250	4	0,222	
3	ГОСТ 10704-91	ТРУБА Ø152х4 L = 2 960	6	43,0	
4	ГОСТ 8509-93	УГОЛОК L125х10 L = 1 450	6	27,7	
	ГОСТ 25192-82*	БЕТОН В7,5 M^3	5,2		F50
	ГОСТ 25192-82*	БЕТОН В15 M^3	0,3		F 150
	ГОСТ 8478-81*	СЕТКА 5BpI $\frac{100}{100}$ 2350-ГОСТ 8478-81* M^2	15	9,5	
	1.141-1, В.60	ПК 30.12-3т	3	1 080	
РН1	1.100.2-5, В. 1	РН-7,5-1	3	12,84	

1. ДАННЫЙ ЛИСТ СМ. С АС-9,43.
2. КИРПИЧНЫЕ ПОВЕРХНОСТИ СОПРИКАСАЮЩИЕСЯ С ГРУНТОМ ОКРАСИТЬ ГОРЯЧИМ БИТУМОМ ЗА 2 РАЗА.
3. КИРПИЧНУЮ КЛАДКУ ВЕСТИ ИЗ ПОЛНОТЕЛОГО КИРПИЧА МАРКИ КР-р-по 250х120х65/1НФ/100/2.0/35/ГОСТ 530-2012 НА РАСТВОРЕ МАРКИ М50.
4. СВАРКУ ВЕСТИ СОГЛАСНО ГОСТ 14098-91 КАЧЕСТВЕННЫМИ ЭЛЕКТРОДАМИ ТИПА Э42 ГОСТ 9467-91* .
5. ВЫСОТУ СВАРНЫХ ШВОВ ПРИНИМАТЬ ПО ТОЛЩИНЕ СВАРИВАЕМЫХ ЭЛЕМЕНТОВ. ДЛИНА ШВА ПРИНИМАЕТСЯ РАВНОЙ КОНТУРУ ПРИМЫКАНИЯ. СВАРОЧНЫЕ ШВЫ ТЩАТЕЛЬНО ЗАЧИСТИТЬ.
6. ВСЕ МЕТАЛЛОКОНСТРУКЦИИ И ЭЛЕМЕНТЫ ОКРАСИТЬ ЭМАЛЬЮ ПФ 1189 (ТУ 6-10-1710-79) ЗА 2 РАЗА ПО ТЩАТЕЛЬНО ОЧИЩЕННОЙ ПОВЕРХНОСТИ.
7. СТАЛЬ ДЛЯ МЕТАЛЛОКОНСТРУКЦИЙ ПРИНЯТА МАРКИ С 235 ГОСТ 27772-88.

Изм.	Кол.уч.	Лист	№ док.	Подп.	Дата
Г. А. П.		ГОРБАЧЕНКО			03.19
РАЗРАБ.		ШЕВЦОВА			03.19
ПРОВЕР.		ГОРБАЧЕНКО			03.19
Н.КОНТР.		ЗОБНИН			03.19

02 - 19 - АС

РЕКОНСТРУКЦИЯ ЗДАНИЯ 18-ти КВАРТИРНОГО ЖИЛОГО ДОМА ПО УЛИЦЕ М. МАМЕТОВОЙ №23 В СЕЛЕ АМАНГЕЛЬДЫ АМАНГЕЛЬДИНСКОГО РАЙОНА КОСТАНАЙСКОЙ ОБЛАСТИ

18-ти КВАРТИРНЫЙ ЖИЛОЙ ДОМ

Стадия	Лист	Листов
РП	52	

ВХОДНЫЕ ГРУППЫ СПЕЦИФИКАЦИЯ.

ТОО ПТЦ КОСТАНАЙПРОЕКТ

Согласовано

Взам. инв. №

Подп. и дата 03.19

Инв. № подл. 41 058

ФОРМАТ А3

ПЛАНЫ КРОВЛИ ВХОДНЫХ ГРУПП

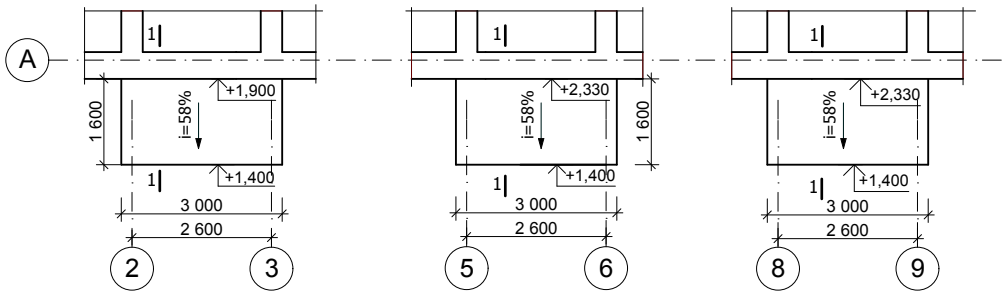

СХЕМЫ РАСПОЛОЖЕНИЯ СТРОПИЛ

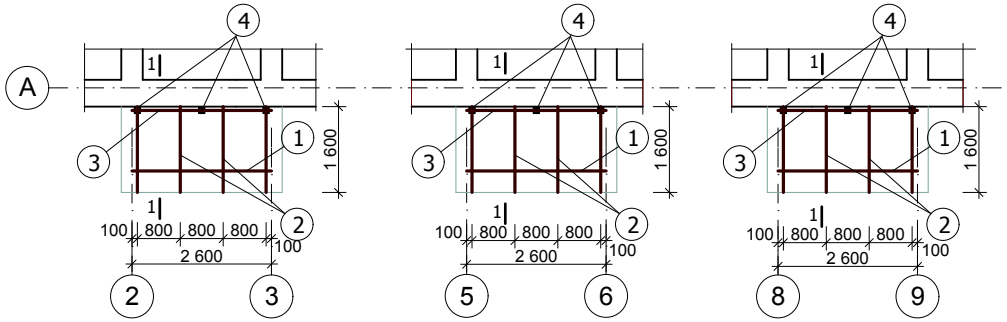

1 - 1

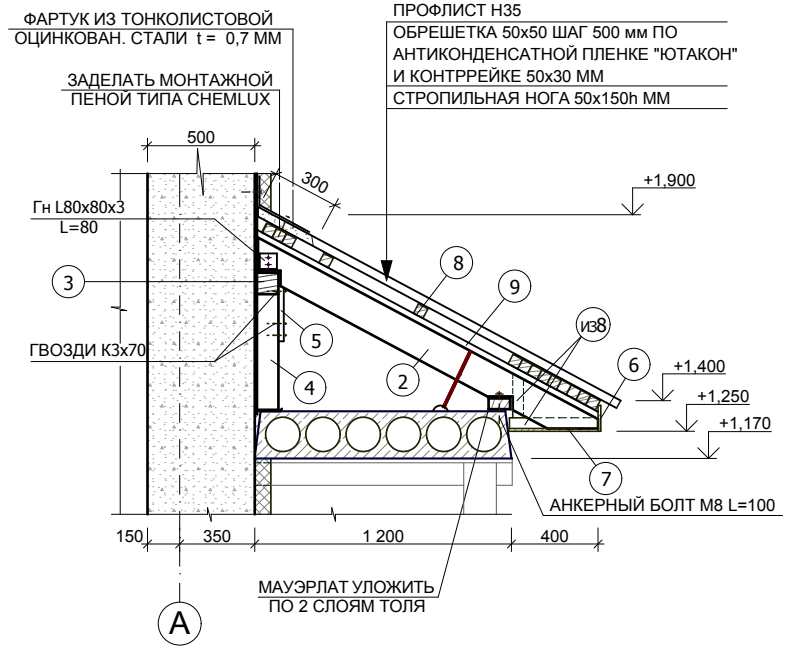

СПЕЦИФИКАЦИЯ ДЕРЕВЯННЫХ ЭЛЕМЕНТОВ

Марка поз.	Обозначение	Наименование	К-во шт.	Объем $м^3$	Примеч.
1	ГОСТ 8486-86*	МАУЭРЛАТ 100 х 50 $L_{общ}$ = 8 100	-	0,041	
2		СТРОПИЛЬН. НОГА 50х150 L = 1 680	12	0,151	
3		ПРОГОН 100х100 L = 2 600	3	0,078	
4		СТОЙКА 100х100 L = 230	9	0,021	
5		НАКЛАДКА 25х100 L = 250	9	0,006	
6		ЛОБОВАЯ ДОСКА 13х150 $L_{общ}$=18 600	-	0,084	
7		ДОСКА ПОДШИВНАЯ t=13 ММ	-	0,084	
8		ОБРЕШЕТКА 50х50 $L_{общ}$=126 000	-	0,320	
9		КОНТРЕЙКА 50х30 $L_{общ}$=21 000	-	0,031	
		ИТОГО:		0,816	

СПЕЦИФИКАЦИЯ МЕТАЛЛИЧЕСКИХ ЭЛЕМЕНТОВ

Марка поз.	Обозначение	Наименование	К-во шт.	Масса ед.,кг	Примеч.
1	ТУ 64-443-86 "ЧЗПСН-Профнастил"	ПРОФЛИСТ Н35 t= 0,55 $М^2$	15		БЕЗ УЧЕТА РАСКРОЯ
	СИСТЕМА "VEC"	АНКЕРНЫЙ БОЛТ М8 L = 100	12	0,20	
	ГОСТ 103-2006	УГОЛОК Гн L100х100х3 L=80	18	0,37	

1. ДАННЫЙ ЛИСТ СМ. СОВМЕСТНО С ЛИСТАМИ АС-36,52.
2. МАУЭРЛАТ КРЕПИТЬ К ПЛИТЕ ПЕРЕКРЫТИЯ АНКЕРНЫМИ БОЛТАМИ М8 С ШАГОМ 1 М.
3. СТРОПИЛА КРЕПИТЬ К МАУЭРЛАТУ ГВОЗДЯМИ К5х120, А НА СТРОПИЛА, НАХОДЯЩИЕСЯ НАД МОНТАЖНЫМИ ПЕТЛЯМИ ПЛИТ ПЕРЕКРЫТИЯ, ДОПОЛНИТЕЛЬНО ВЫПОЛНИТЬ СКРУТКУ ИЗ ПРОВОЛОКИ Ø 4 ММ.
4. ДОСКИ ПОДШИВКИ КРЕПЯТСЯ К ОБРЕШЕТКЕ ГВОЗДЯМИ К2х40.
5. ЛОБОВУЮ ДОСКУ КРЕПИТЬ ГВОЗДЯМИ К4х90 В КАЖДЫЙ БРУСОК ОБРЕШЕТКИ.

Изм.	Кол.уч.	Лист	№ док.	Подп.	Дата
Г. А. П.		ГОРБАЧЕНКО			03.19
РАЗРАБ.		ШЕВЦОВА			03.19
ПРОВЕР.		ГОРБАЧЕНКО			03.19
Н.КОНТР.		ЗОБНИН			03.19

02 - 19 - АС

РЕКОНСТРУКЦИЯ ЗДАНИЯ 18-ти КВАРТИРНОГО ЖИЛОГО ДОМА ПО УЛИЦЕ М. МАМЕТОВОЙ №23 В СЕЛЕ АМАНГЕЛЬДЫ АМАНГЕЛЬДИНСКОГО РАЙОНА КОСТАНАЙСКОЙ ОБЛАСТИ

18-ти КВАРТИРНЫЙ ЖИЛОЙ ДОМ

Стадия	Лист	Листов
РП	53	

ВХОДНЫЕ ГРУППЫ. УСТРОЙСТВО КРОВЛИ. СПЕЦИФИКАЦИЯ.

ТОО ПТЦ КОСТАНАЙПРОЕКТ

ФОРМАТ А3

Согласовано

Взам. инв. №

Подп. и дата 03.19

Инв. № подл. 41 058

СВЕТОВОЙ ПРИЯМОК

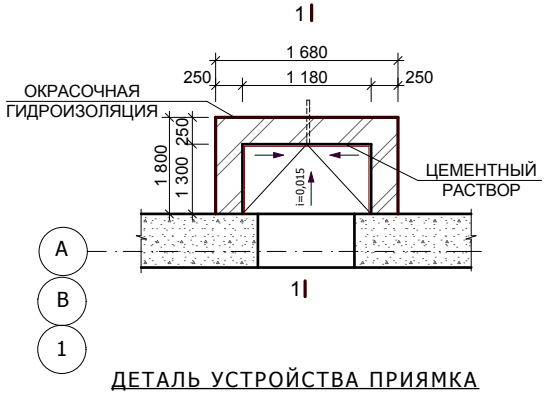

ДРЕНАЖНЫЙ ПРИЯМОК

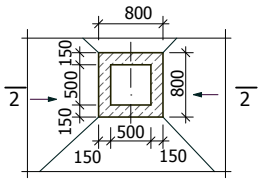

2 - 2

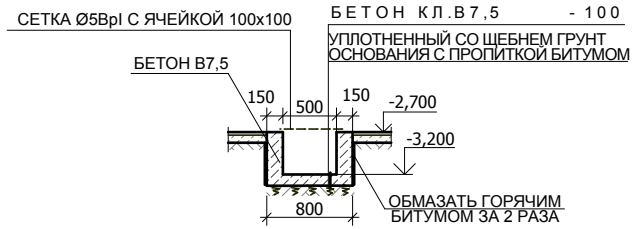

РАСХОД БЕТОНА КЛАССА В 7,5 НА
- СТЕНКИ - 0,20 М³
- ПОДГОТОВКУ - 0,07 М³

АРМАТУРЫ Ø5 BpI - 0,9 КГ

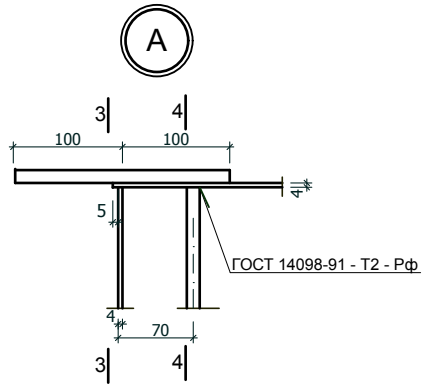

ДЕТАЛЬ УСТРОЙСТВА ПРИЯМКА

1 - 1

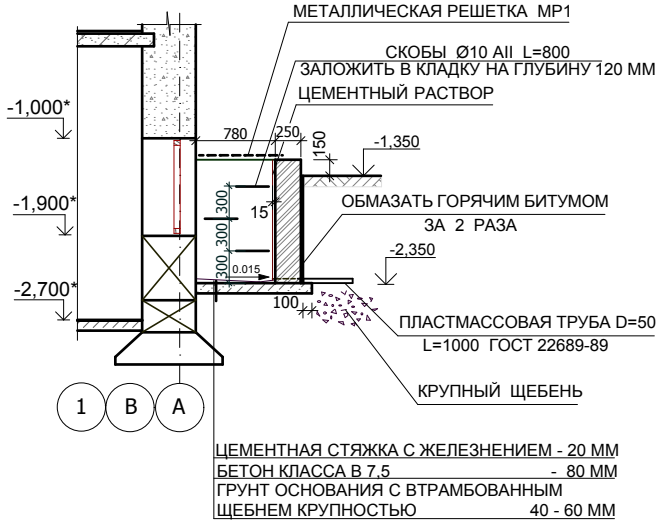

ЦЕМЕНТНАЯ СТЯЖКА С ЖЕЛЕЗНЕНИЕМ - 20 ММ
БЕТОН КЛАССА В 7,5 - 80 ММ
ГРУНТ ОСНОВАНИЯ С ВТРАМБОВАННЫМ ЩЕБНЕМ КРУПНОСТЬЮ 40 - 60 ММ

РАСХОД БЕТОНА КЛАССА В 7,5 НА ПОДГОТОВКУ - 2,4 М³
АРМАТУРЫ Ø10 AII - 16,3 КГ

РЕШЕТКА МР1

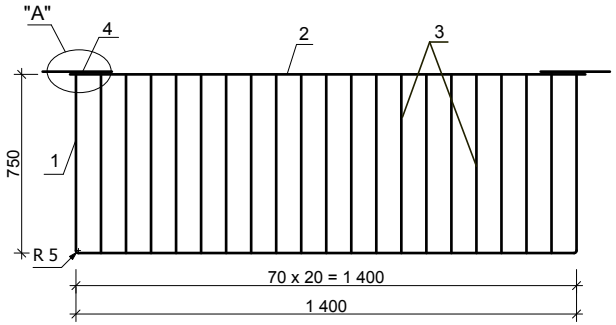

3 - 3

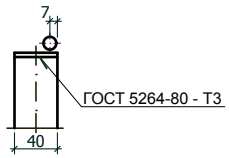

4 - 4

1. ПОСЛЕ ПРОКЛАДКИ ИНЖЕНЕРНЫХ КОММУНИКАЦИЙ ПРОЕМЫ ЗАЛОЖИТЬ КИРПИЧНОЙ КЛАДКОЙ МАРКИ КР-р-по 250x120x65/1НФ/120/2.0/35/ГОСТ530-2012 НА РАСТВОРЕ МАРКИ М50. РАСХОД КИРПИЧА НА ЗАДЕЛКИ - 2,5 М³.
2. СТЕНКИ ПРИЯМКА ВЫПОЛНИТЬ ИЗ КРАСНОГО ПОЛНОТЕЛОГО КИРПИЧА МАРКИ КР-р-по 250x120x65/1НФ/120/2.0/35/ГОСТ530-2012 НА РАСТВОРЕ М50. ПОВЕРХНОСТИ ПРИЯМКА, СОПРИКАСАЮЩИЕСЯ С ГРУНТОМ, ПОКРЫТЬ ГОРЯЧИМ БИТУМОМ ЗА 2 РАЗА, ПРИ ЭТОМ ПОВЕРХНОСТИ КИРПИЧНЫХ СТЕНОК ЗАТЕРЕТЬ ПРЕДВАРИТЕЛЬНО ЦЕМЕНТНЫМ РАСТВОРОМ. ВНУТРЕННИЕ ПОВЕРХНОСТИ КИРПИЧНЫХ СТЕНОК ОШТУКАТУРИТЬ ЦЕМЕНТНЫМ РАСТВОРОМ.
3. ДАННЫЙ ЛИСТ СМ. СОВМЕСТНО С ЛИСТОМ АС-10.
4. СВАРКУ ВЕСТИ СОГЛАСНО ГОСТ 5264-80* И ГОСТ 14098-91 КАЧЕСТВЕННЫМИ ЭЛЕКТРОДАМИ ТИПА Э42 ГОСТ 9467-91* .
5. ВЫСОТУ СВАРНЫХ ШВОВ ПРИНИМАТЬ ПО ТОЛЩИНЕ СВАРИВАЕМЫХ ЭЛЕМЕНТОВ. ДЛИНА ШВА ПРИНИМАЕТСЯ РАВНОЙ КОНТУРУ ПРИМЫКАНИЯ. СВАРОЧНЫЕ ШВЫ ТЩАТЕЛЬНО ЗАЧИСТИТЬ.
6. ВСЕ МЕТАЛЛОКОНСТРУКЦИИ И ЭЛЕМЕНТЫ ОКРАСИТЬ ЭМАЛЬЮ ПФ1189(ТУ 6-10-1710-79) ЗА 2 РАЗА ПО ТЩАТЕЛЬНО ОЧИЩЕННОЙ ПОВЕРХНОСТИ.
7. СТАЛЬ ДЛЯ МЕТАЛЛОКОНСТРУКЦИЙ ПРИНЯТА МАРКИ С 235 ГОСТ 27772-88.

СПЕЦИФИКАЦИЯ ИЗДЕЛИЙ И МАТЕРИАЛОВ

марка поз	обозначение	наименование	к-во шт	масса, ед., кг	примеч.
	МЕТАЛЛИЧЕСКАЯ РЕШЕТКА МР1		11	18,35	
1	ГОСТ 103-76*	ПОЛОСА - 4 x 40 L = 2 900	1	3,65	
2	ГОСТ 5781-82	ПОЛОСА - 4 x 20 L = 1 410	1	1,78	
3	ГОСТ 5781-82	Ø 12 AI L = 745	19	0,66	
4	ГОСТ 5781-82	Ø 12 AI L = 200	2	0,18	

Изм.	Кол.уч.	Лист	№ док.	Подп.	Дата
Г. А. П.		ГОРБАЧЕНКО			03.19
РАЗРАБ.		ШЕВЦОВА			03.19
ПРОВЕР.		ГОРБАЧЕНКО			03.19
Н.КОНТР.		ЗОБНИН			03.19

02 - 19 - АС

РЕКОНСТРУКЦИЯ ЗДАНИЯ 18-ти КВАРТИРНОГО ЖИЛОГО ДОМА ПО УЛИЦЕ М. МАМЕТОВОЙ №23 В СЕЛЕ АМАНГЕЛЬДЫ АМАНГЕЛЬДИНСКОГО РАЙОНА КОСТАНАЙСКОЙ ОБЛАСТИ

18-ти КВАРТИРНЫЙ ЖИЛОЙ ДОМ

Стадия	Лист	Листов
РП	54	

ДЕТАЛИ УСТРОЙСТВА СВЕТОВОГО И ДРЕНАЖНОГО ПРИЯМКОВ. РЕШЕТКА МР-1. СПЕЦИФИКАЦИЯ

ТОО ПТЦ
КОСТАНАЙПРОЕКТ

Согласовано

Взам. инв. №

Подп. и дата 03.19

Инв. № подл. 41 058

ФОРМАТ А3

ВНЕШНИЙ УГОЛ

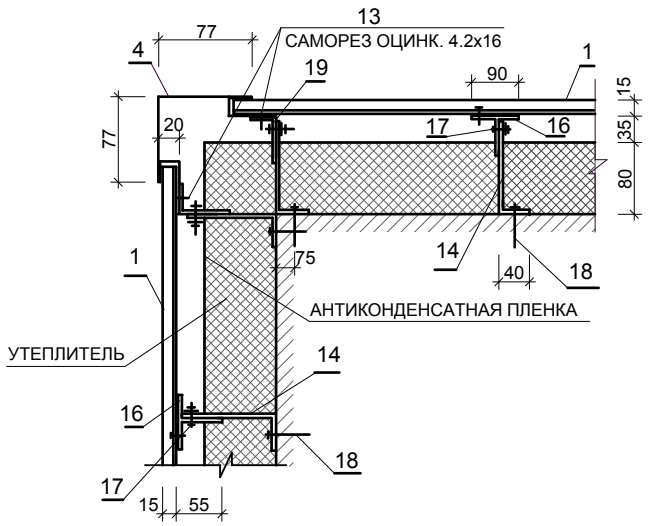

ВНУТРЕННИЙ УГОЛ

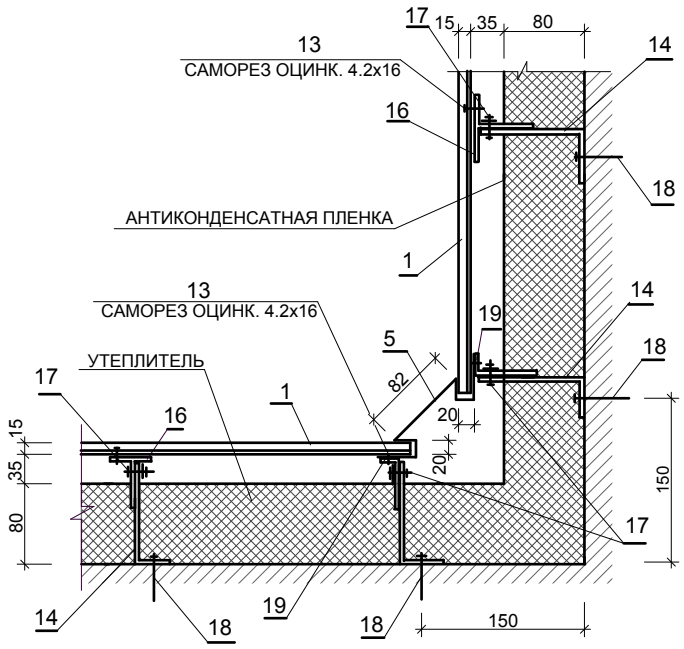

ГОРИЗОНТАЛЬНЫЙ ШОВ

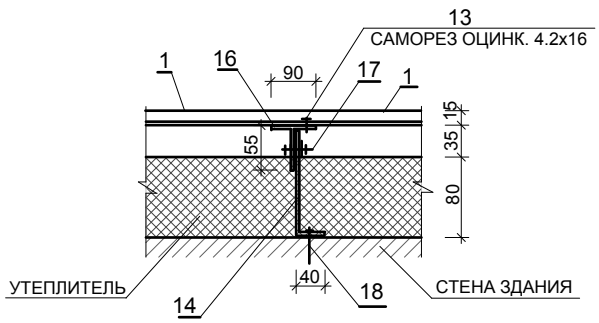

ГОРИЗОНТАЛЬНОЕ СЕЧЕНИЕ ОТКОСОВ ОКНА

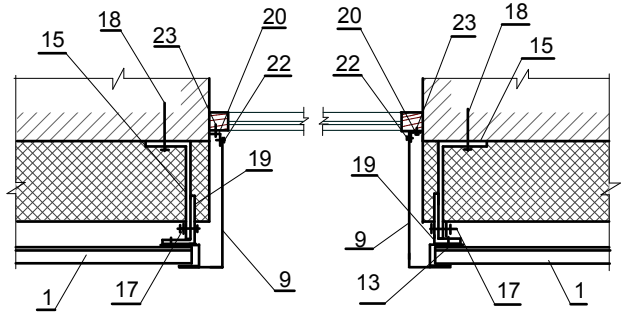

ВЕРТИКАЛЬНЫЙ ШОВ

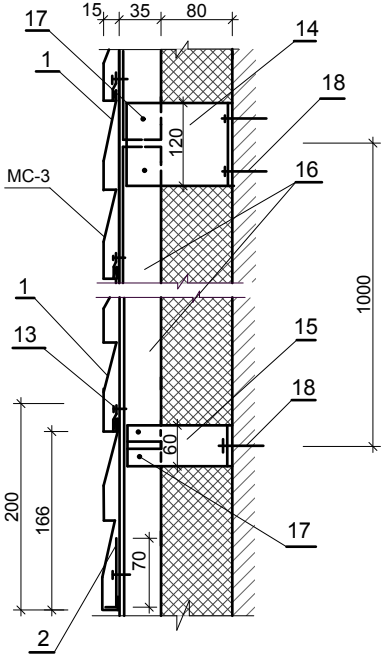

ВЕРТИКАЛЬНОЕ СЕЧЕНИЕ ОТКОСОВ ОКНА

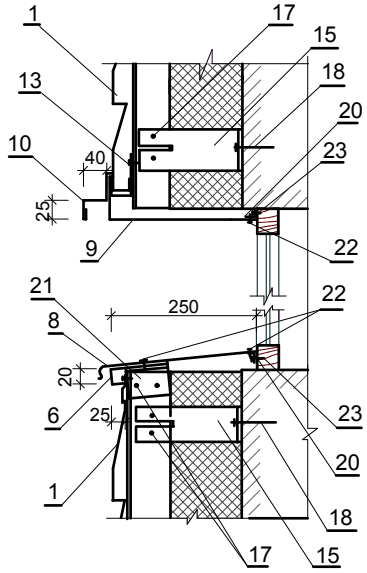

1. В КАЧЕСТВЕ ТЕПЛОИЗОЛИРУЮЩЕГО СЛОЯ ПРИНЯТЫ ПЛИТЫ ТМ ПЭТ-75 ТОЛЩИНОЙ 80 ММ,Y=75кг/м^3, l=0,032Вт/м^2 ^{0}С. УТЕПЛИТЕЛЬ КРЕПИТЬ К СТЕНАМ ШЛЯПНЫМИ ДЮБЕЛЯМИ С ПЛАСТМАССОВЫМ СТЕРЖНЕМ, "LI Wkret-Met" (ПОЛЬША) Ø10x160 - 5шт. НА 1м^2.
2. РАБОТЫ ПО МОНТАЖУ НАВЕСНОГО ФАСАДА ДОЛЖНЫ ВЫПОЛНЯТЬ ТОЛЬКО ПОСЛЕ ПОЛНОГО ЗАВЕРШЕНИЯ РАБОТ ПО УСТРОЙСТВУ КРОВЛИ В СООТВЕТСТВИИ С ТРЕБОВАНИЯМИ СП РК 5.03-107-2013.
3. ДАННЫЙ ЛИСТ СМ. СОВМЕСТНО С ЛИСТАМИ АС-7,56:58.

Согласовано

Взам. инв. №

Подп. и дата 03.19

Инв. № подл. 41 058

Изм.	Кол.уч.	Лист	№ док.	Подп.	Дата
Г. А. П.		ГОРБАЧЕНКО			03.19
РАЗРАБ.		ШЕВЦОВА			03.19
ПРОВЕР.		ГОРБАЧЕНКО			03.19
Н.КОНТР.		ЗОБНИН			03.19

02 - 19 - АС

РЕКОНСТРУКЦИЯ ЗДАНИЯ 18-ти КВАРТИРНОГО ЖИЛОГО ДОМА ПО УЛИЦЕ М. МАМЕТОВОЙ №23 В СЕЛЕ АМАНГЕЛЬДЫ АМАНГЕЛЬДИНСКОГО РАЙОНА КОСТАНАЙСКОЙ ОБЛАСТИ

18-ти КВАРТИРНЫЙ ЖИЛОЙ ДОМ

Стадия	Лист	Листов
РП	55	

ДЕТАЛИ КРЕПЛЕНИЯ ОБЛИЦОВКИ ФАСАДА.

ТОО ПТЦ КОСТАНАЙПРОЕКТ

ФОРМАТ А3

С П Е Ц И Ф И К А Ц И Я Э Л Е М Е Н Т О В

Марка, поз.	Обозначение	Наименование	К-во на 1 м²	К-во на всю площ.	Примеч.
	Стены (без окон и дверей 853 м²)				
1	Профлист С8 "ЧЗПСН-Профлист"	Профлист С8, L = 6м	2,01	860	шт.
2		Планка начальная	0,33	281	п.м
11		Планка завершающая	0,33	281	п.м
4		Угол наружный	0,33	281	п.м
5		Угол внутренний	0,33	281	п.м
7		Нащельник	0,33	281	п.м
13		Саморез оцинков. 4.2х16	9,6	8189	шт.
14	Система вентилируемого фасада "V-TECH-01K"	Кронштейн основной КА-1	1,33	1134	шт.
15		Кронштейн проходной КА-2	1,33	1134	шт.
16		Профиль несущий СПА 3496	1,9	1621	п.м
17		Болт М6, гайка М6,+2 шайбы	4+4+8	3412+3412 +6824	шт.
18		Анкерный болт	2,66	2269	шт.
19		Профиль угловой СПА 3499	0,1	85	п.м
	Окна (на 1 п.м откоса. 355,8 м)				
6	Профлист С8 "ЧЗПСН-Профлист"	Крепежная планка	0,24	85	п.м
8		Водоотлив подоконный	0,24	85	п.м
9		Откосная планка	0,81	288	п.м
10		Водоотлив верхний	0,24	85	п.м
13		Саморез оцинков. 4.2х16	3,7	1316	шт.
15	Система вентилируемого фасада "V-TECH-01K"	Кронштейн проходной КА-2	1,5	534	шт.
17		Болт М6, гайка М6,+2 шайбы	1,5+1,5 +3	534+534 +1067	шт.
18		Анкерный болт	1,5	534	шт.
19		Профиль угловой СПА 3499	1,0	356	п.м
20		L-образный профиль (оцинк.)	1,0	356	п.м
21		Алюминиевый уголок 50х50	1,813	645	шт.
22		Заклепка d 4-12	12	4270	шт.
23		Саморез 4,2-25	5,146	1831	шт.
	Двери (на 1п.м откоса 117,3 м)				
3	Профлист С8 "ЧЗПСН-Профлист"	Аквилон	1,03	121	п.м
6		Крепежная планка	0,24	28	п.м
9		Откосная планка	1,03	121	п.м
12		Наличник	1,04	122	п.м
13		Саморез оцинков. 4.2х16	3,1	364	шт.
15	Система вентилируемого фасада "V-TECH-01K"	Кронштейн проходной КА-2	1,5	176	шт.
17		Болт М6, гайка М6,+2 шайбы	1,5+1,5 +3	176+176 +352	шт.
18		Анкерный болт	1,5	176	шт.
19	Система вентилируемого фасада "V-TECH-01K"	Профиль угловой СПА 3499	1,0	117	п.м
20		L-образный профиль (оцинк.)	1,0	117	п.м
22		Заклепка d 4-12	12	1408	шт.
23		Саморез 4,2-25	5,146	604	шт.

ГОРИЗОНТАЛЬНОЕ СЕЧЕНИЕ ОТКОСОВ ДВЕРИ

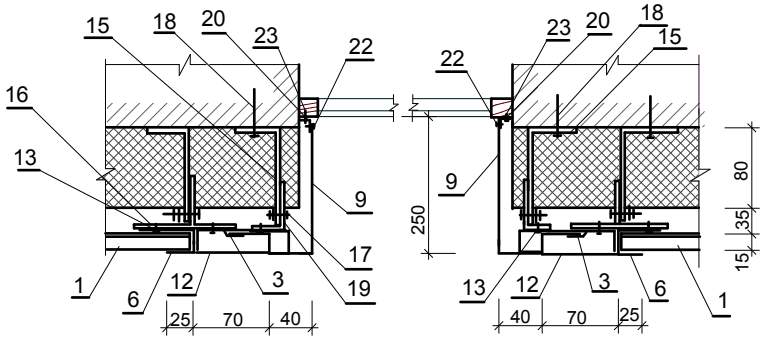

ВЕРТИКАЛЬНОЕ СЕЧЕНИЕ ОТКОСА ДВЕРИ

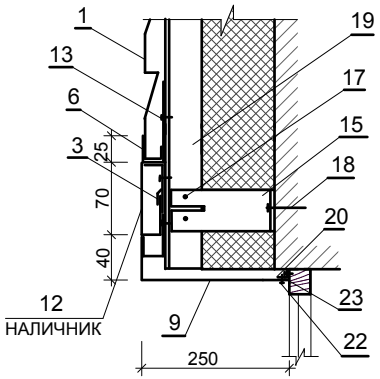

ГОРИЗОНТАЛЬНЫЙ ШОВ С НАЩЕЛЬНИКОМ

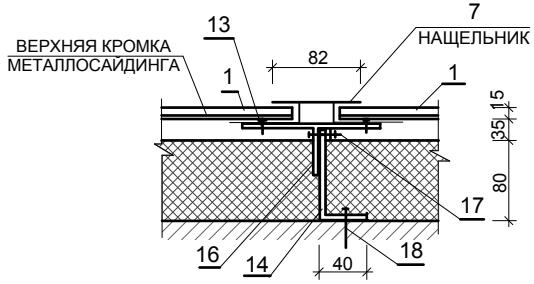

1. РАСХОД УТЕПЛИТЕЛЯ СОСТАВЛЯЕТ 31,5 м³ (ПЛОЩАДЬ УТЕПЛЯЕМЫХ СТЕН 609,3 м²). РАСХОД АНТИКОНДЕНСАТНОЙ ПЛЕНКИ "ЮТАКОН" СОСТАВЛЯЕТ 680,6 м². ПЛОЩАДЬ СТЕН БЕЗ ОКОН - 853 м², В Т.Ч. ЭКРАНЫ БАЛКОНОВ - 65 м², ДЛИНА ОТКОСОВ ОКОН - 355,8 П.М., ДЛИНА ОТКОСОВ ДВЕРЕЙ - 117,3 П.М.
2. ДАННЫЙ ЛИСТ СМ. СОВМЕСТНО С ЛИСТОМ АС-55

Изм.	Кол.уч.	Лист	№ док.	Подп.	Дата
Г. А. П.		ГОРБАЧЕНКО			03.19
РАЗРАБ.		ШЕВЦОВА			03.19
ПРОВЕР.		ГОРБАЧЕНКО			03.19
Н.КОНТР.		ЗОБНИН			03.19

02 - 19 - АС

РЕКОНСТРУКЦИЯ ЗДАНИЯ 18-ти КВАРТИРНОГО ЖИЛОГО ДОМА ПО УЛИЦЕ М. МАМЕТОВОЙ №23 В СЕЛЕ АМАНГЕЛЬДЫ АМАНГЕЛЬДИНСКОГО РАЙОНА КОСТАНАЙСКОЙ ОБЛАСТИ

18-ти КВАРТИРНЫЙ ЖИЛОЙ ДОМ

Стадия	Лист	Листов
РП	56	

ДЕТАЛИ КРЕПЛЕНИЯ ОБЛИЦОВКИ ФАСАДА. СПЕЦИФИКАЦИЯ

ТОО ПТЦ КОСТАНАЙПРОЕКТ

Согласовано

Взам. инв. №

Подп. и дата 03.19

Инв. № подл. 41 058

ФОРМАТ А3

СХЕМА РАСПОЛОЖЕНИЯ НЕСУЩИХ ПРОФИЛЕЙ КРЕПЛЕНИЯ ОБЛИЦОВКИ ФАСАДА

ФАСАД 10 - 1

ФАСАД А - В

ФАСАД В - А

1. ДАННЫЙ ЛИСТ СМОТРЕТЬ С ЛИСТАМИ АС-55, 56.
2. НА ДАННОМ ЛИСТЕ ДАНА СХЕМА РАСПОЛОЖЕНИЯ НЕСУЩИХ ПРОФИЛЕЙ МАРКИ СПА 3496 И СПА 3499 ПОЗИЦИЙ 16 И 19 ПО СПЕЦИФИКАЦИИ НА ЛИСТЕ АС-56.

Изм.	Кол.уч.	Лист	№ док.	Подп.	Дата
Г. А. П.		ГОРБАЧЕНКО			03.19
ГЛ.СПЕЦ.		ШЕВЦОВА			03.19
РАЗРАБОТ.		ШЕВЦОВА			03.19
ПРОВЕР.		ГОРБАЧЕНКО			03.19
Н.КОНТР.		ЗОБНИН			03.19

02 - 19 - АС

РЕКОНСТРУКЦИЯ ЗДАНИЯ 18-ти КВАРТИРНОГО ЖИЛОГО ДОМА ПО УЛИЦЕ М.МАМЕТОВОЙ №23 В СЕЛЕ АМАНГЕЛЬДЫ АМАНГЕЛЬДИНСКОГО РАЙОНА КОСТАНАЙСКОЙ ОБЛАСТИ

18-ти КВАРТИРНЫЙ ЖИЛОЙ ДОМ

Стадия	Лист	Листов
РП	57	

СХЕМА РАСПОЛОЖЕНИЯ НЕСУЩИХ ПРОФИЛЕЙ КРЕПЛЕНИЯ ОБЛИЦОВКИ ФАСАДА

ТОО ПТЦ КОСТАНАЙПРОЕКТ

Взам. инв. №

Подпись и дата 03.19

Инв. № подл. 41 058

ФОРМАТ А3

СХЕМА РАСПОЛОЖЕНИЯ НЕСУЩИХ ПРОФИЛЕЙ КРЕПЛЕНИЯ ОБЛИЦОВКИ ФАСАДА

ФАСАД 1 - 10

2 - 2

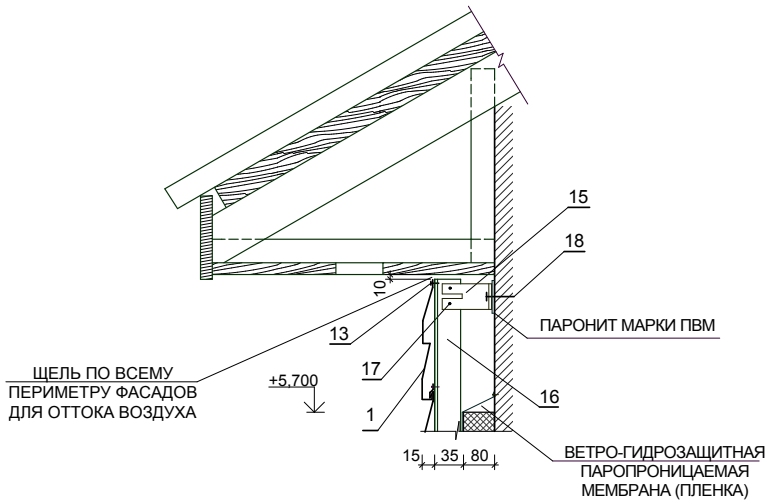

1 - 1

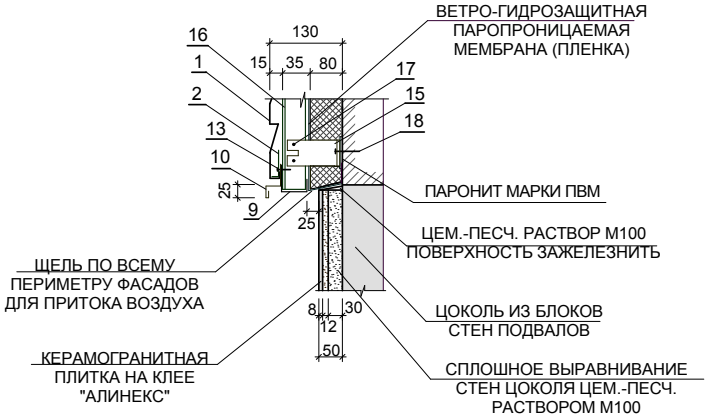

3 - 3

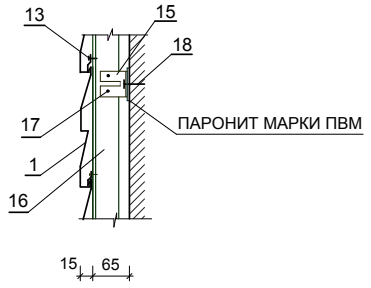

1. ДАННЫЙ ЛИСТ СМОТРЕТЬ С ЛИСТАМИ АС-55, АС-56.
2. НА ДАННОМ ЛИСТЕ ДАНА СХЕМА РАСПОЛОЖЕНИЯ НЕСУЩИХ ПРОФИЛЕЙ МАРКИ СПА 3496 И СПА 3499 ПОЗИЦИЙ 16 И 19 ПО СПЕЦИФИКАЦИИ НА ЛИСТЕ АС-56.

Изм.	Кол.уч.	Лист	№ док.	Подп.	Дата
Г. А. П.		ГОРБАЧЕНКО			03.19
ГЛ.СПЕЦ.		ШЕВЦОВА			03.19
РАЗРАБ.		ШЕВЦОВА			03.19
ПРОВЕР.		ГОРБАЧЕНКО			03.19
Н.КОНТР.		ЗОБНИН			03.19

02 - 19 - АС

РЕКОНСТРУКЦИЯ ЗДАНИЯ 18-ти КВАРТИРНОГО ЖИЛОГО ДОМА ПО УЛИЦЕ М. МАМЕТОВОЙ №23 В СЕЛЕ АМАНГЕЛЬДЫ АМАНГЕЛЬДИНСКОГО РАЙОНА КОСТАНАЙСКОЙ ОБЛАСТИ

18-ти КВАРТИРНЫЙ ЖИЛОЙ ДОМ

Стадия	Лист	Листов
РП	58	

СХЕМА РАСПОЛОЖЕНИЯ НЕСУЩИХ ПРОФИЛЕЙ КРЕПЛЕНИЯ ОБЛИЦОВКИ ФАСАДА

ТОО ПТЦ КОСТАНАЙПРОЕКТ

Взам. инв. №	
Подпись и дата	03.19
Инв. № подл	41 058

ФОРМАТ А3

ФРАГМЕНТ ФАСАДА ПО ОСИ В

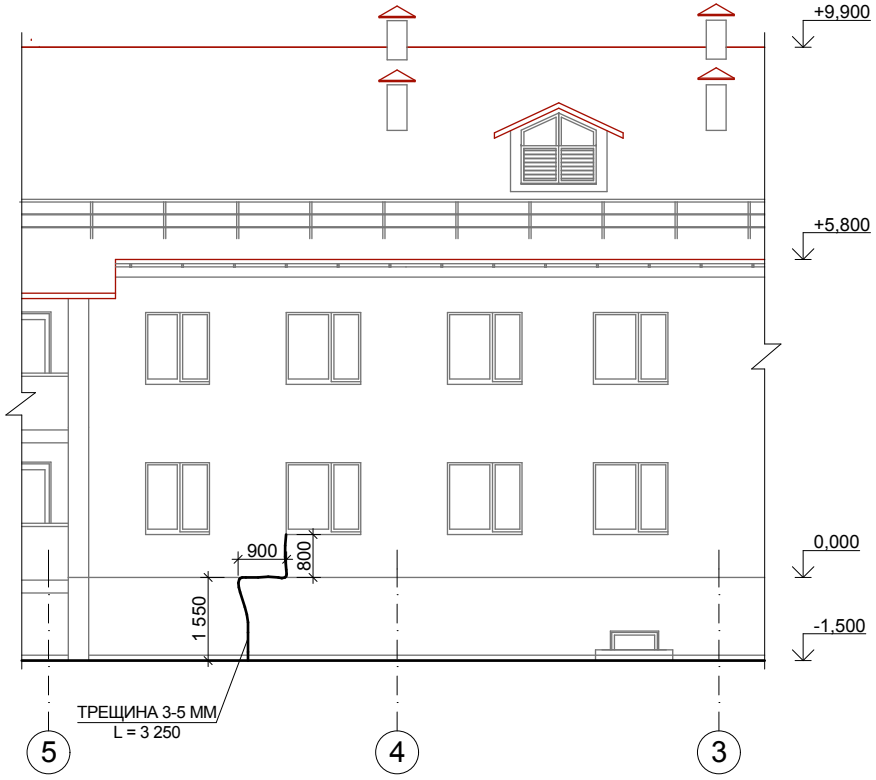

УСТРОЙСТВО ОТМОСТКИ

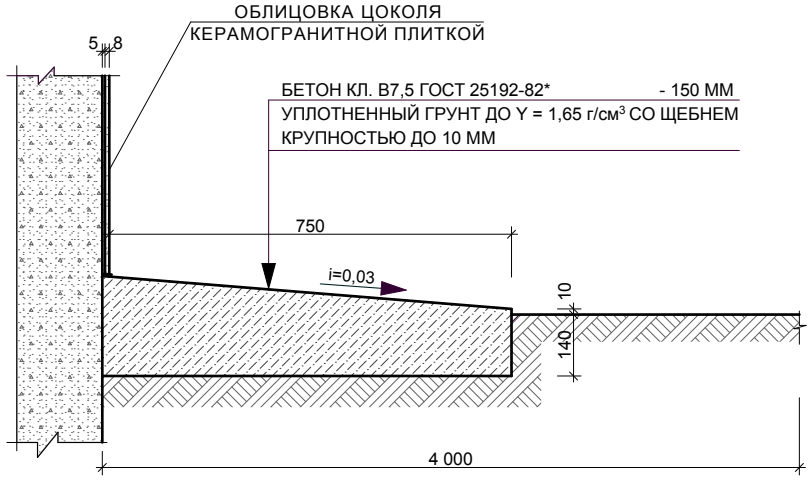

1. ЗАДЕЛКУ ТРЕЩИН НА ФАСАДЕ ВЫПОЛНЯЕМ С ПОМОЩЬЮ ИНЪЕЦИРОВАНИЯ ЦЕМЕНТНО-ПЕСЧАНЫМ РАСТВОРОМ.
2. ИНЪЕЦИРОВАНИЕ ТРЕЩИН СОСТОИТ ИЗ 3-Х ОПЕРАЦИЙ :
   - ПОДГОТОВКА СКВАЖИН;
   - УСТАНОВКА ИОМОНОЛИЧИВАНИЕ ИНЪЕКЦИОННЫХ ТРУБОК;
   - НАГНЕТАНИЕ СМЕСИ.

ПОДГОТОВКА ЗАКЛЮЧАЕТСЯ В РАСЧИСТКЕ И РАСШИРЕНИИ УЧАСТКА КОНСТРУКЦИИ С ТРЕЩИНАМИ, ГДЕ ПРЕДПОЛАГАЕТСЯ УСТАНОВИТЬ ТРУБКИ. КОЛИЧЕСТВО ТРУБОК ДОЛЖНО БЫТЬ НЕ МЕНЕЕ ДВУХ НА ОДНУ ТРЕЩИНУ. ГЛУБИНА СКВАЖИНЫ ДОЛЖНА СОСТАВЛЯТЬ 50-70 ММ, ДИАМЕТР 20-30 ММ.

ИНЪЕКЦИОННЫЕ ТРУБКИ ЗАДЕЛЫВАЮТСЯ В СКВАЖИНЕ ЦЕМЕНТНЫМ РАСТВОРОМ СОСТАВА 1:3. КОНЕЦ ТРУБКИ ДОЛЖЕН ВЫСТУПАТЬ НАД ПОВЕРХНОСТЬЮ СТЕНЫ НА 50 - 80 ММ ДЛЯ КРЕПЛЕНИЯ К НЕЙ ШЛАНГА.

СМЕСЬ НАГНЕТАЕТСЯ СПЕЦИАЛЬНЫМИ РУЧНЫМИ НАСОСАМИ. НА КАЖДОЙ ТРЕЩИНЕ УСТАНАВЛИВАЕТСЯ НЕ МЕНЕЕ ДВУХ ТРУБОК: В ОДНУ НАГНЕТАЕТСЯ СМЕСЬ, А ДРУГАЯ СЛУЖИТ ДЛЯ КОНТРОЛЯ. ИНЪЕКЦИОННЫЕ ТРУБКИ ИЗВЛЕКАЮТСЯ ИЗ СТЕНЫ ЧЕРЕЗ 6 ЧАСОВ ПОСЛЕ ОКОНЧАНИЯ НАГНЕТАНИЯ СМЕСИ.

3. ДЛЯ УСТРОЙСТВА ОТМОСТКИ И и ПРЕДОТВРАЩЕНИЯ НЕРАВНОМЕРНЫХ ОСАДОК И СВЯЗАННЫХ С НИМИ ДЕФОРМАЦИЙ (ПОЯВЛЕНИЕ ТРЕЩИН, ВЫСЫПАНИЕ РАСТВОРА ИЗ ШВОВ И Т.П.) НЕОБХОДИМО:
   - ВЫПОЛНИТЬ ВЕРТИКАЛЬНУЮ ПЛАНИРОВКУ ПРИЛЕГАЮЩЕЙ К СТЕНАМ ЗДАНИЯ ТЕРРИТОРИИ С УКЛОНОМ ОТ СТЕН ЗДАНИЯ НЕ МЕНЕЕ 4 М;
   - ОТРЕМОНТИРОВАТЬ ОТМОСТКУ ПО ПЕРИМЕТРУ ЗДАНИЯ С СОБЛЮДЕНИЕМ УКАЗАНИЙ ВЫПОЛНЕНИЯ РАБОТ ПО УСТРОЙСТВУ НОВОЙ ОТМОСТКИ:
   а) ПОЛНОСТЬЮ РАЗОБРАТЬ СУЩЕСТВУЮЩУЮ ОТМОСТКУ;
   б) ВЫНУТЬ ГРУНТ ПОД НОВУЮ ОТМОСТКУ НА ГЛУБИНУ 150 ММ И ШИРИНОЙ 800 ММ;
   в) ГРУНТ ОСНОВАНИЯ УПЛОТНИТЬ ДО Y=1,65 г/см³ СО ЩЕБНЕМ КРУПНОСТЬЮ ДО 10 ММ;
   г) УЛОЖИТЬ СЛОЙ БЕТОНА КЛ. В7,5 F100 ТОЛЩИНОЙ 150ММ, ВЫДЕРЖИВАЯ УКЛОН ОТ СТЕНАМ ЗДАНИЯ 0,03

СПЕЦИФИКАЦИЯ МАТЕРИАЛОВ

Марка поз.	Обозначение	Наименование	К-во шт.	Масса ед. кг	Примеч.
		НА ЗАДЕЛКУ ТРЕЩИН			
	ГОСТ 28013-89	ЦЕМ.-ПЕСЧ. РАСТВОР М150	м³	0,01	
		НА ОТМОСТКУ			
	ГОСТ 25192-82*	БЕТОН В 7,5 F100	м³	15,5	С УЧЕТОМ СВЕТОВЫХ ПРИЯМКОВ

Согласовано

Взам. инв. №

Подп. и дата 03.19

Инв. № подл. 41 058

Изм.	Кол.уч.	Лист	№ док.	Подп.	Дата
Г. А. П.		ГОРБАЧЕНКО			03.19
РАЗРАБ.		ШЕВЦОВА			03.19
ПРОВЕР.		ГОРБАЧЕНКО			03.19
Н.КОНТР.		ЗОБНИН			03.19

02 - 19 - АС

РЕКОНСТРУКЦИЯ ЗДАНИЯ 18-ти КВАРТИРНОГО ЖИЛОГО ДОМА ПО УЛИЦЕ М. МАМЕТОВОЙ №23 В СЕЛЕ АМАНГЕЛЬДЫ АМАНГЕЛЬДИНСКОГО РАЙОНА КОСТАНАЙСКОЙ ОБЛАСТИ

18-ти КВАРТИРНЫЙ ЖИЛОЙ ДОМ

Стадия	Лист	Листов
РП	59	

ФРАГМЕНТ ФАСАДА ПО ОСИ "В". ЗАДЕЛКА ТРЕЩИН ДО 5 ММ. УСТРОЙСТВО ОТМОСТКИ.

ТОО ПТЦ КОСТАНАЙПРОЕКТ

ФОРМАТ А3

ФРАГМЕНТ ФАСАДА ПО ОСИ В

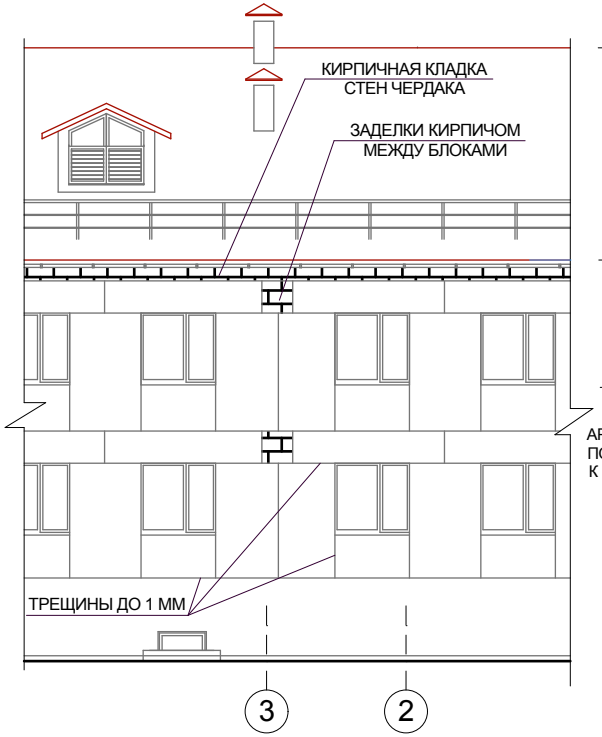

1-1

УСИЛЕНИЕ СТЕНЫ В УЗЛЕ ОПРАНИЯ ПРОГОНА

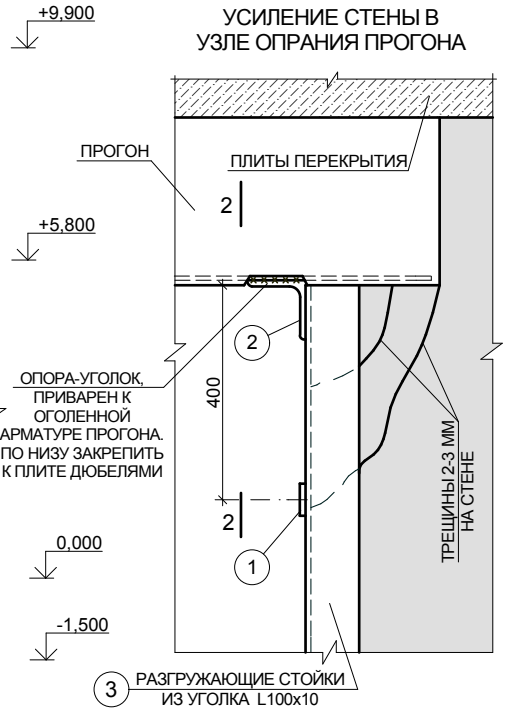

СПЕЦИФИКАЦИЯ МАТЕРИАЛОВ

Марка поз.	Обозначение	Наименование	К-во шт.	Масса ед. кг	Примеч.
		НА УСИЛЕНИЕ СТЕНЫ			
1	ГОСТ 103-2006	ПОЛОСА -5х60х360	5	0,85	
2	ГОСТ 8509-93	УГОЛОК L100х10 L = 380	2	5,74	
3	ГОСТ 8509-93	УГОЛОК L100х10 L = 2 000	2	30,20	
		НА ЗАДЕЛКУ ТРЕЩИН НА ФАСАДЕ			
	ГОСТ 28013-89	ЦЕМ.-ПЕСЧ. РАСТВОР М150 м^3	0,36		900 п.м

ФРАГМЕНТ ПЛАНА 1 ЭТАЖА В ОСЯХ 4-5

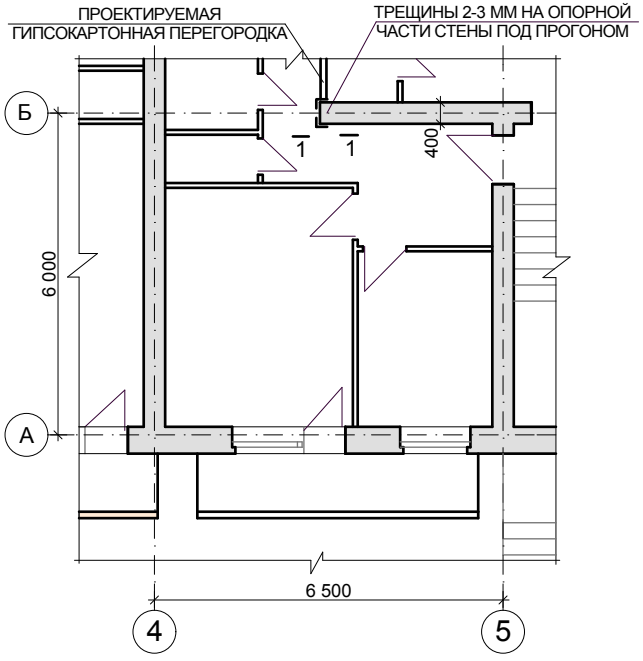

2 - 2

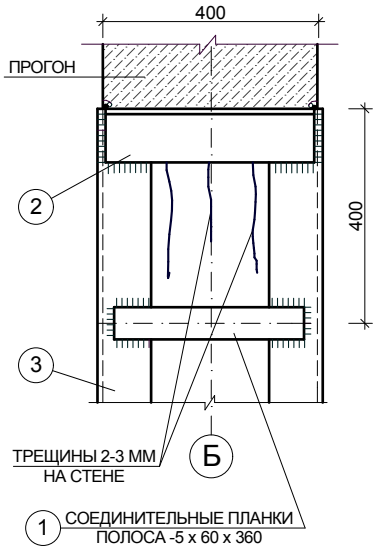

1. ОБРАЗОВАВШИЕСЯ ТРЕЩИНЫ В СТЕНАХ МЕЖДУ БЛОКАМИ ПО ФАСАДАМ С РАСКРЫТИЕМ ДО 1 ММ ЗАТЕРЕТЬ РАСТВОРОМ. ТРЕЩИНЫ МЕЖДУ БЛОКАМИ С РАЗРУШЕНИЕМ РАСТВОРА ОЧИСТИТЬ, ПРОМЫТЬ ВОДОЙ, ЗАПОЛНИТЬ МОНТАЖНОЙ ПЕНОЙ И ЗАТЕРЕТЬ РАСТВОРОМ.
2. НА ФАСАДАХ ЗДАНИЯ ПО ВЕРХУ СТЕН ВТОРОГО ЭТАЖА МЕЖДУ ПЕРЕМЫЧЕЧНЫМИ БЛОКАМИ, НАРУЖУЮ ЧАСТЬ КИРПИЧНОЙ КЛАДКИ РАЗОБРАТЬ И ВЫПОЛНИТЬ ВМЕСТЕ С КЛАДКОЙ СТЕН ЧЕРДАКА. ТРЕЩИНЫ МЕЖДУ КИРПИЧНОЙ КЛАДКОЙ И ПЕРЕМЫЧЕЧНЫМИ БЛОКАМИ ЗАПОЛНИТЬ МОНТАЖНОЙ ПЕНОЙ И ЗАТЕРЕТЬ РАСТВОРОМ.
3. УСИЛЕНИЕ СТЕНЫ В УЗЛЕ ОПИРАНИЯ ПРОГОНА ВЫПОЛНЯТЬ СТРОГО ПО СЕЧЕНИЯМ 1-1, 2-2.
4. СВАРКУ ПРОИЗВОДИТЬ СОГЛАСНО ГОСТ 5264-80* и ГОСТ 14098-91 КАЧЕСТВЕННЫМИ ЭЛЕКТРОДАМИ Э42 ГОСТ 9467-75*. КАТЕТЫ СВАРНЫХ ШВОВ ПРИНИМАТЬ ПО ТОЛЩИНЕ СВАРИВАЕМЫХ ЭЛЕМЕНТОВ. ДЛИНА ШВА РАВНА КОНТУРУ ПРИМЫКАНИЯ ЭЛЕМЕНТОВ.
5. ВСЕ МЕТАЛЛИЧЕСКИЕ ЭЛЕМЕНТЫ ОКРАСИТЬ ЭМАЛЬЮ ПФ 1189 ТУ 6-10-1710-79 ЗА 2 РАЗА ПО ТЩАТЕЛЬНО ОЧИЩЕННОЙ ПОВЕРХНОСТИ.

Изм.	Кол.уч.	Лист	№ док.	Подп.	Дата
Г. А. П.		ГОРБАЧЕНКО			03.19
РАЗРАБ.		ШЕВЦОВА			03.19
ПРОВЕР.		ГОРБАЧЕНКО			03.19
Н.КОНТР.		ЗОБНИН			03.19

02 - 19 - АС

РЕКОНСТРУКЦИЯ ЗДАНИЯ 18-ти КВАРТИРНОГО ЖИЛОГО ДОМА ПО УЛИЦЕ М. МАМЕТОВОЙ №23 В СЕЛЕ АМАНГЕЛЬДЫ АМАНГЕЛЬДИНСКОГО РАЙОНА КОСТАНАЙСКОЙ ОБЛАСТИ

18-ти КВАРТИРНЫЙ ЖИЛОЙ ДОМ

Стадия	Лист	Листов
РП	60	

ФРАГМЕНТ ФАСАДА ПО ОСИ "В". ЗАДЕЛКА ТРЕЩИН ДО 1 ММ. УСИЛЕНИЕ СТЕНЫ В УЗЛЕ ОПИРАНИЯ ПРОГОНА.

ТОО ПТЦ КОСТАНАЙПРОЕКТ

Согласовано

Взам. инв. №

Подп. и дата 03.19

Инв. № подл. 41 058

ФОРМАТ А3

СХЕМА РАСПОЛОЖЕНИЯ ПЛИТ ПОКРЫТИЯ

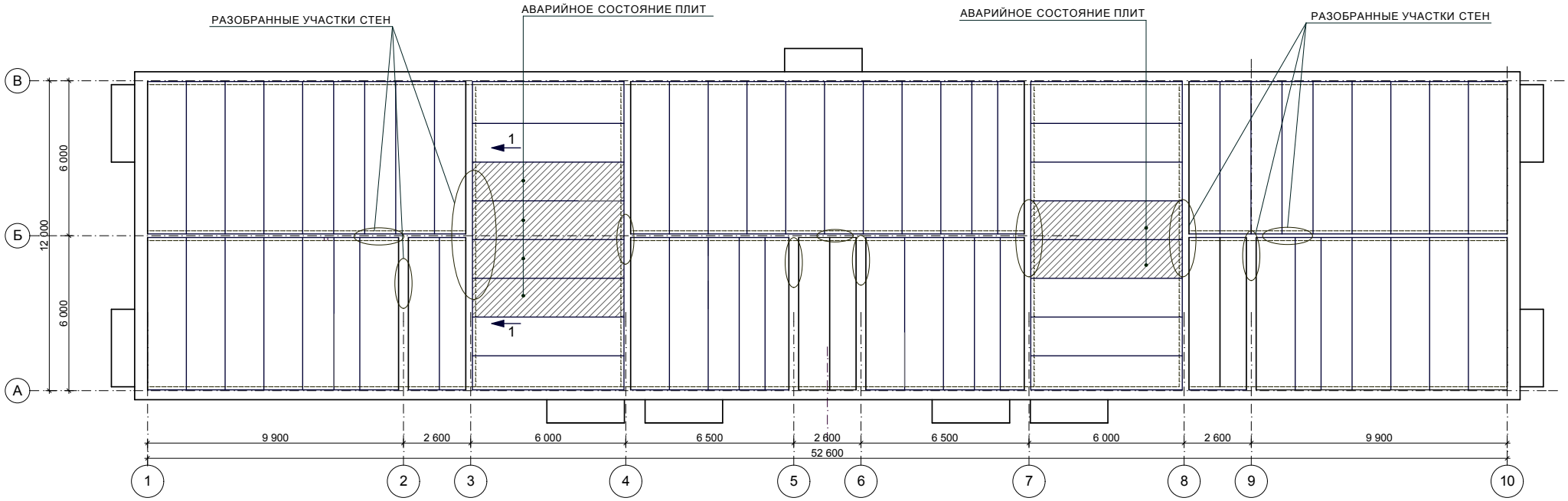

1 - 1

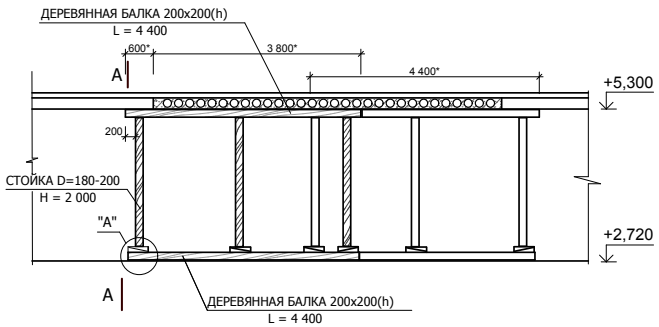

А - А

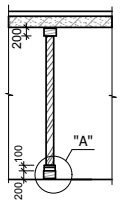

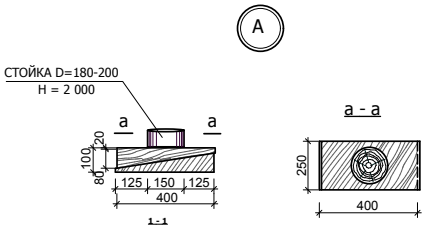

1. СОГЛАСНОЗАКЛЮЧЕНИЮ ПО ОБСЛЕДОВАНИЮ ТЕХНИЧЕСКОГО СОСТОЯНИЯ СТРОИТЕЛЬНЫХ КОНСТРУКЦИЙ ЗДАНИЯ 18 КВ. ЖИЛОГО ДОМА В С.АМАНГЕЛЬДЫ ПО УЛ.МАМЕТОВОЙ, 23 ОТДЕЛЬНЫЕ УЧАСТКИ ВНУТРЕННИХ СТЕН ПОДВЕРГЛИСЬ РАЗБОРКЕ. ДЕМОНТИРОВАНЫ ОТДЕЛЬНЫЕ БЛОКИ, НАРУШЕНА ЦЕЛОСТНОСТЬ КОНСТРУКЦИЙ, ДАННЫЕ УЧАСТКИ НЕ ВОСПРИНИМАЮТ НАГРУЗКИ ОТ ВЫШЕЛЕЖАЩИХ ЭЛЕМЕНТОВ ЗДАНИЯ, ИЗ-ЗАРАЗБОРКИ ОТДЕЛЬНЫХ УЧАСТКОВ СТЕН НАРУШЕНЫ, А ИМЕННО РАЗОБРАНЫ, УЗЛЫ ОПИРАНИЯ ПЛИТ, ЧТО ПРИВОДИТ К АВАРИЙНОМУ СОСТОЯНИЮ САМО ЗДАНИЕ. ПРИ ВИЗУАЛЬНОМ ОБСЛЕДОВАНИИ УСТАНОВЛЕНО, ЧТО 6 ПЛИТ ПОКРЫТИЯ ИМЕЮТ АВАРИЙНОЕ СОСТОЯНИЕ. ОСТАЛЬНЫЕ ПЛИТЫ НАРУШЕНИЙ И СДВИЖЕК В МЕСТАХ ОПИРАНИЯ, ПРОГИБОВ И ТРЕЩИН В ЗОНЕ РАСТЯЖЕНИЙ НЕ ИМЕЮТ. МЕСТАМИ ПО РУСТАМ ПЛИТ ОБРАЗОВАЛИСЬ ТРЕЩИНЫ ДО 1 ММ.
2. **ПЕРЕД НАЧАЛОМ ПРОИЗВОДСТВА РАБОТ ПО РЕКОНСТРУКЦИИ ЗДАНИЯ В ОБЯЗАТЕЛЬНОМ ПОРЯДКЕ НЕОБХОДИМО ПОДВЕСТИ ПОД АВАРИЙНЫЕ ПЛИТЫ ВРЕМЕННЫЕ РАЗГРУЖАЮЩИЕ ОПОРНЫЕ ПРИСПОСОБЛЕНИЯ ДЛЯ ПЕРЕДАЧИ НАГРУЗКИ ОТ ПЛИТ ПЕРЕКРЫТИЯ.И ТОЛЬКО ПОСЛЕ ЭТОГО НАЧИНАТЬ РЕМОНТНЫЕ РАБОТЫ.**
3. ОПОРНОЕ ПРИСПОСОБЛЕНИЕ: ДЕРЕВЯННЫЕ БАЛКИ (12 ШТ.) СЕЧЕНИЕМ 200X200(h)ММ И ДЕРЕВЯННЫЕ СТОЙКИ (18ШТ,) D=180-200ММ И ВЫСОТОЙ 2 000* ММ, ДЕРЕВЯННЫЕ КЛИНЬЯ (36 ШТ.) ШИРИНОЙ 200 ММ ПЕРЕМЕННОГО СЕЧЕНИЯ ПО ВЫСОТЕ 20 ÷-80 ММ И ДЛИНОЙ 400 ММ ДОЛЖНЫ БЫТЬ ЗАГОТОВЛЕНЫ ЗАРАНЕЕ.
ДЛЯ ОПОРНОГО УСТРОЙСТВА ПРИМЕНЯТЬ ДРЕВЕСИНУ ХВОЙНЫХ ПОРОД НЕ НИЖЕ ТРЕТЬЕГО СОРТА В СООТВЕТСТВИИ С ГОСТ 8486-86* И ГОСТ 2695-83.
4. НА ПОЛ 2-ГО ЭТАЖА УЛОЖИТЬ БАЛКУ. НА БАЛКУ УСТАНОВИТЬ СТОЙКИ, ВВЕРХУ ПОД ПЛИТЫ ПЕРЕКРЫТИЯ ПОДВЕСТИ ДРУГУЮ БАЛКУ И, ЗАБИВАЯ КЛИНЬЯ ПОД ОСНОВАНИЕ СТОЕК, СМОНТИРОВАТЬ ОПОРНОЕ ПРИСПОСОБЛЕНИЕ В ЖЕСТКОЕ ПОЛОЖЕНИЕ.
5. ПОСЛЕ МОНТАЖА ОПОРНОГО ПРИСПОСОБЛЕНИЯ ЗАЛОЖИТЬ ВСЕ НАРУШЕННЫЕ УЧАСТКИ СТЕН КЛАДКОЙ ИЗ КИРПИЧА МАРКИ КР-р-по 250x120x651НФ/100/2.0/35 ГОСТ 530-2012 НА РАСТВОРЕ МАРКИ М50, ОБЪЕМ КЛАДКИ - 35 $М^3$.

6. ИМЕЮЩИЕСЯ В ПЛИТАХ НЕЗНАЧИТЕЛЬНЫЕ ТРЕЩИНЫ ЗАДЕЛАТЬ ЦЕМЕНТНО-ПЕСЧАНЫМ РАСВОРОМ ИЛИ ЗАШПАТЛЕВАТЬ СИНТЕТИЧЕСКИМ МАТЕРИАЛОМ. ПРИ ШИРИНЕ ТРЕЩИН ДО 0,3 ММ И ГЛУБИНОЙ БОЛЕЕ 50 ММ ТРЕЩИНЫ ЗАДЕЛАТЬ РАСВОРОМ НА РАСШИРЯЮЩЕМСЯ ЦЕМЕНТЕ С ВОДОЦЕМЕНТНЫМ ОТНОШЕНИЕМ В/Ц = 0,6 - 2.0.

РАСКРОШИВШИЙСЯ РАСТВОР В ШВАХ МЕЖДУ ПЛИТАМИ ПЕРЕКРЫТИЙ УДАЛИТЬ, ШВЫ ЗАДЕЛАТЬ ЦЕМЕНТНО-ПЕСЧАНЫМ РАСВОРОМ М200. ОЧИСТИТЬ ПЛИТЫ ОТ ПЯТЕН, ОБРАЗОВАВШИХСЯ В СЛЕДСТВИЕ ЗАМАЧИВАНИЯ, ПЛОЩАДЬ 72 $М^2$.

Изм.	Кол.уч.	Лист	№ док.	Подп.	Дата
Г. А. П.		ГОРБАЧЕНКО			03.19
ГЛ.СПЕЦ.		ШЕВЦОВА			03.19
РАЗРАБОТ.		ШЕВЦОВА			03.19
ПРОВЕР.		ГОРБАЧЕНКО			03.19
Н.КОНТР.		ЗОБНИН			03.19

02 - 19 - АС

РЕКОНСТРУКЦИЯ ЗДАНИЯ 18-ти КВАРТИРНОГО ЖИЛОГО ДОМА ПО УЛИЦЕ М.МАМЕТОВОЙ №23 В СЕЛЕ АМАНГЕЛЬДЫ АМАНГЕЛЬДИНСКОГО РАЙОНА КОСТАНАЙСКОЙ ОБЛАСТИ

18-ти КВАРТИРНЫЙ ЖИЛОЙ ДОМ

Стадия	Лист	Листов
РП	61	

УСТРОЙСТВО ОПРНОГО ПРИСПОСОБЛЕНИЯ ПОД АВАРИЙНЫЕ ПЛИТЫ ПОКРЫТИЯ НА ОТМ. +5,300

ТОО ПТЦ КОСТАНАЙПРОЕКТ

Взам. инв. №	
Подпись и дата	03.19
Инв. № подл.	41 058

ФОРМАТ А3

УКАЗАНИЯ ПО ПРОИЗВОДСТВУ РАБОТ В ЗИМНИХ УСЛОВИЯХ

При производстве работ в зимних условиях следует руководствоваться строительными нормами и правилами СП РК 5.03-107-2013 "Несущие и ограждающие конструкции" и другими действующими нормативными документами и техническими указаниями, а также настоящими указаниями.

Кирпичную кладку стен рекомендуется производить в летних условиях. Эти работы в зимних условиях можно выполнять на растворах и бетонах с добавками поташа или нитрита натрия.

Растворы с добавкой поташа набирают прочность при отрицательных температурах до -30°С, с добавкой нитрита натрия до -10°С.

Кирпичную кладку стен выполнять с применением раствора на портландцементе, допускается кладка на шлакопортландском, пуццолановом и других цементах.

Устройство фундаментов разрешается производить только на непромерзшее основание с защитой его от промерзания, как при производстве работ, так и по их окончании. Засыпку пазух производить только талым грунтом.

В зимнее время бетонировать фундаменты допускается только при выполнении электропрогрева свежеуложеннойв опалубку бетонной смеси или утепления опалубки и бетона (способ "термоса" применять в случае невозмлжности использования электропрогрева). Электропрогрев или утепление бетона необходимо продлевать до тех пор,пока прочность его не достигнет не менее 70% прочности.

О готовности объекта к периоду оттаивания кладки, должен быть составлен соответствующий акт, необходимо вести регулярный контроль за кладкой в течении периода оттаивания и первоначального твердения кладки.

В случае обнаружения признаков перенапряжения кладки в виде трещин, осадок, выпучивания и т.п. необходимо немедленно принимать меры по увеличению жёсткости стены путём постановки временных подкосов, обойм и прочих мероприятий, предусмотренных СНиП РК 5.03-37-2005.

Кладку стен на растворах с химическими добавками следует выполнять в соответствии с СН290-74 и рекомендациями по применению в строительстве растворов и бетонов с добавками поташа и нитрита натрия в зимних условиях без прогрева, разработанными ЦНИИСКом Госстроя СССР.

Кладку стен из силикатного кирпича с применением химических добавок вести запрещается.

Укладка сборных железобетонных элементов на замерзший слой раствора не допускается.

Заделка стыков и швов между стеновыми панелями выполняется из растворов, приготовленных на портландцементах с добавками, обеспечивающими приобретение раствором не менее 25% прочности на морозе. Перед замоноличиванием стыков и швов производиться очистка их от снега и грязи.
Использование замёрзшего, а также отогретого горячей водой раствора, запрещается.
Отслоение горизонтальных борозд в стенах не допускается.
Полив кирпича и заливка швов жидким раствором запрещается.

Толщина швов кладки должна быть не более 10 - 12мм. Поливка кирпича и заливка швов жидким раствором запрещается.

При возведении кладки в зимних условиях марку раствора повысить при температуре -4°С до -20°С на одну ступень, ниже -20°С - на две ступени.

Производство внутренних штукатурных работ допускается при температуре не ниже 5°С. внутренние малярные работы в зимних условиях разрешается выполнять в отапливаемых помещениях при температуре поверхностей, подлежащих окраске не ниже 5°С.

Качество материалов, применяемых в зимних условиях, вне зависимости от паспортов на них, должны подвергаться систематическому контролю путем лабораторных испытаний. Материалы, качество которых не удовлетворяет требованиям проекта, к применению не подлежат.

Не допускается установка изделий сзагрязненными и обледенелыми поверхностями. Удалять грязь и наледь рекомендуется пескоструйным аппаратом или прогревом стыкуемых поверхностей. Запрещается удаление наледи паром или водой.

Для кирпичной кладки стен при беспрогревном способе производства работ (раствор с химдобавками) марки раствора в зависимости от температуры наружного воздуха, следует принимать по табл. №1, при выполнении работ способом замораживания - по табл. №2.

таблица №1

вид укладываемого раствора	марка раствора в зависимости от температуры наружного воздуха при производстве работ		
	до -3°С	от -4°С до -20°С	ниже -20°С
беспрогревный способ	50	75	100

таблица №2

вид укладываемого раствора	марка раствора в зависимости от температуры наружного воздуха при производстве работ		
	до -3°С	от -4°С до -20°С	ниже -20°С
способ замораживания	50	75	100

АНТИКОРРОЗИЙНАЯ ЗАЩИТА

Для обеспечения долговечности стальных конструкций и соединений ж/б изделий при строительных работах необходимо все закладные элементы после монтажа защитить двумя слоями (общая толщина 55 мкм) пентафталевой эмали марки ПФ 1189 ТУ 6-10--1710-79 по очищенной от ржавчины поверхности. Для защиты всех деревянных конструкций, дверных блоков от гниения обработать их водорастворимым препаратом ВДХ путем погружения в раствор, пропитывание осуществляется на глубину 5-12 мм. Для снижения горючести деревянные конструкции покрыть огнезащитным покрытием ВДП ГОСТ 25130-82, толщиной 1 мм.

ПРОТИВОПОЖАРНЫЕ МЕРОПРИЯТИЯ

Проект выполнить в соответствии с требованиями СН РК 2.02-01-2014 и СП РК 2.02-101-2014 "Пожарная безопасность зданий и сооружений".

Пожарная безопасность здания достигается предусмотренными в проекте техническими решениями: - несущие и ограждающие конструкции приняты из несгораемых материалов и обеспечивают степень огнестойкости; - монтаж автоматической пожарной сигнализации с учетом требований СН РК 2.02-02-2012 и СП РК 2.02-102-2012; - обеспечение первичными средствами пожаротушения согласно норм положенности ТР "Общие требования к пожарной безопасности".

Согласовано

Взам. инв. №

Подп. и дата 04.19

Инв. № подл. 41 058

Изм.	Кол.уч.	Лист	№ док.	Подп.	Дата
Г. А. П.		ГОРБАЧЕНКО			03.19
РАЗРАБ.		ШЕВЦОВА			03.19
ПРОВЕР.		ГОРБАЧЕНКО			03.19
Н.КОНТР.		ЗОБНИН			03.19

02 - 19 - АС

РЕКОНСТРУКЦИЯ ЗДАНИЯ 18-ти КВАРТИРНОГО ЖИЛОГО ДОМА ПО УЛИЦЕ М. МАМЕТОВОЙ №23 В СЕЛЕ АМАНГЕЛЬДЫ АМАНГЕЛЬДИНСКОГО РАЙОНА КОСТАНАЙСКОЙ ОБЛАСТИ

18-ти КВАРТИРНЫЙ ЖИЛОЙ ДОМ

Стадия	Лист	Листов
РП	62	

УКАЗАНИЯ ПО ПРОИЗВОДСТВУ РАБОТ В ЗИМНИХ УСЛОВИЯХ

ТОО ПТЦ КОСТАНАЙПРОЕКТ

ФОРМАТ А3