Ведомость рабочих чертежей основного комплекта АС

Лист	Наименование	Примечание
АС-1	Общие данные (начало)	
АС-2	Схема аппаратной. План фундаментов. Сечения 1-1. Спецификация. Примечания по фундаментам.	
АС-3	Схема ограждения территории скважины №13. Спецификация.	
АС-4	Схема ограждения территории скважины №5. Спецификация.	
АС-5	Схема ограждения территории . Узел А. Вид А. Сечение 1-1.	
АС-6	Схема ограждения территории. Ворота В-1. Спецификация.	
АС-7	Схема ограждения территории . Стойка Ст-2. Сечения а-а, б-б.Спецификация.	

1. Общие данные.

Основанием для разработки проекта «Строительство водораспределительных сетей в селе Гурьяновское Карабалыкского района Костанайской области» служит: - АПЗ № KZ42VUA00035504 от 04.04.2018г, ГУ "Отдел архитектуры и градостпроительства Карабалыкского района"

- технический отчёт по инженерно- геологическим изысканиям на объекте: "«Строительство водораспределительных сетей в селе Гурьяновское Карабалыкского района Костанайской области"
- Климатический подрайон строительства - I В
- Расчетная зимняя температура наружного воздуха наиболее холодной пятидневки -35 ° С;
- Район строительства несейсмичен.
- снеговая нагрузка - 70 кгс/м^2;
- скоростной напор ветра - 38 кгс/м^2.

2. Архитектурно - планировочная часть.

Аппартная - блочно-модульное здание из сэнвич панелей комплектной поставки, прямоугольное в плане , размером 2000х3000х2100мм.

Скважина водозаборная эксплуатационная (2шт) - заглубленные, выполненные из колец по ГОСТ 8020-90, со железобетонным перекрытием по ГОСТ 8020-90, типовой проект 901-02-142.85.

Территория скважины №13, №5 -огорожена ограждением размером 100,0х100,0м высотой 2,0м из металлическими листами толщ.2,5мм приваренный к металлическими стойками, с колючей насад-кой по верху. В ограждении предусмотренны ворота распашные размером 4,5х1,9м .

3. Конструктивные решения.

Фундамент аппартной - ленточные, из сборных бетонных блоков по ГОСТ 13579-78*.

Ограждения- металл. лист ГОСТ 19903-74*, металлическая стойка ГОСТ10704-91.

АНТИКОРРОЗИЙНАЯ ЗАЩИТА

Мероприятия по антикоррозийной защите конструкций выполнять согласно требованиям СН РК 2.01-01-2013 “Защита строительных конструкций от коррозии”.

Для обеспечения долговечности стальных конструкций необходимо все металлические элементы очистить от шлака и ржавчины и окрасить эмалью ПФ - 115 ГОСТ 6465-76* за 2 раза по слою грунтовки ПФ - 0142 (быстросохнущая) по ТУ 6 - 10 - 1698 - 78.

Технические решения, принятые в рабочих чертежах, соответствуют требованиям экологических, санитарно - гигиенических, противопожарных и других норм, действующих на территории Республики Казахстан, и обеспечивают безопасную для жизни и здоровья людей эксплуатацию объекта при соблюдении предусмотренных чертежами мероприятий.

Главный инженер проекта _____ Пивоваров А.Н.

Ведомость спецификаций.

Лист	Наименование	Примечание
АС-3	Спецификация по фундаментам (аппаратная)	
АС-4	Спецификация по ограждениям территории	

Ведомость основных комплектов рабочих чертежей

Марка	Наименование	Примечание
ГП	Генплан.	
АС	Архитектурно- строительные решения.	
НВК	Наружные сети водопровода и канализаций	
ТХ	Техногогические решения	

Ведомость ссылочных документов.

Обозначение	Наименование	Примечание
ГОСТ 5781 - 82*	Сталь горячекатаная для армирования железобетонных конструкций.	
ГОСТ 13579-78*	Блоки бетонные для стен подвалов. Технические условия.	
ГОСТ 24045-2010	Профили стальные листовые гнутые с трапециевидными гофрами для строительства.	
ГОСТ 10704-91	Трубы стальные электросварные	
ГОСТ 8509-93	Уголки стальные горячекатанные равнополочные	

Технико - экономические показатели аппаратной

№ п/п	Наименование	Ед. измерения	Количество
1	Общая площадь	м^2	5,04
2	Строительный объем	м^3	13,90
3	Площадь застройки	м^2	6,00

Изм.	Кол.уч.	Лист	№ док.	Подпись	Дата
ГИП		Пивоваров А.Н.			
Гл. спец.		Бракк А.А.			
Проверил		Бракк А.А.			
Исполнил		Галиева Г.Ж.			
Н. контроль		Бракк А.А.			

Заказ:24.3-634/17 - АС
Заказчик: ГУ "Отдел строительства акимата Карабалыкского района"

Строительство водораспределительных сетей в селе Гурьяновское Карабалыкского района Костанайской области

Водозабор

Стадия	Лист	Листов
РП	1	

Общие данные (начало)

ТОО "Промстройпроект" г.Костанай 2017г

Схема аппартной (комплектной поставки)

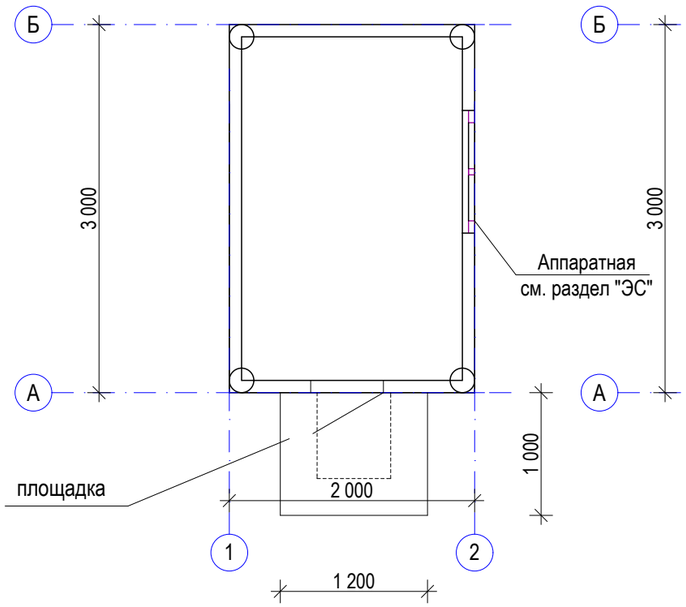

План фундаментов

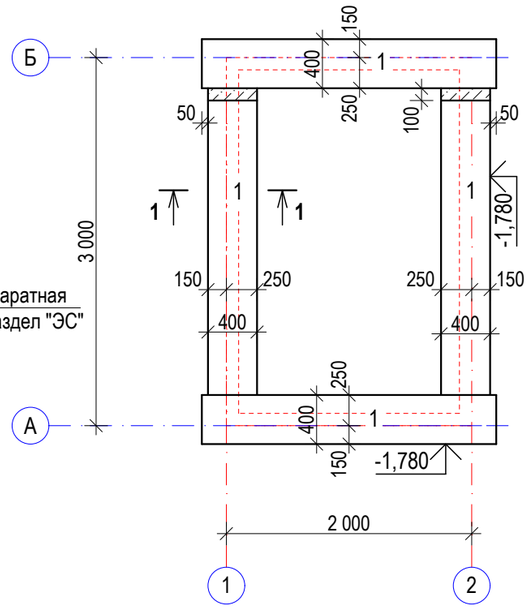

Площадка
(длина 1200мм)

1-1

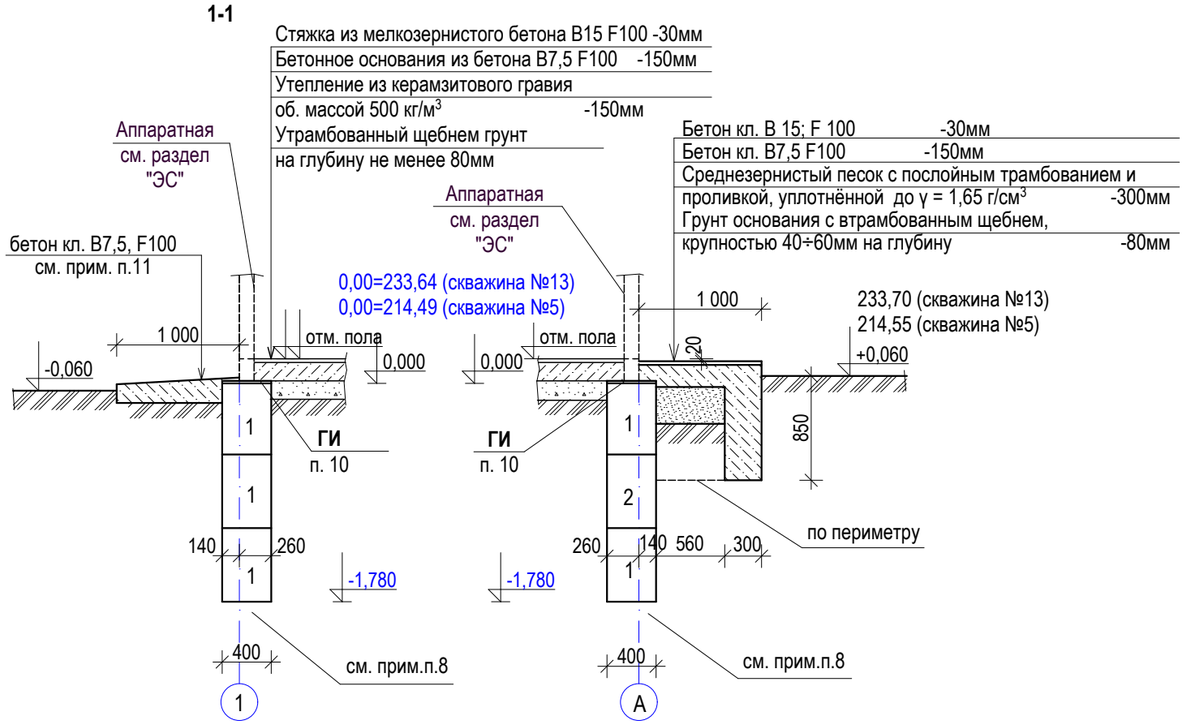

Марка поз.	Обозначение	Наименование	Кол-во, шт	Масса ед. кг	Масса общ. кг	Приме-чание
1	ГОСТ 13579-78*	блоки ФБС 24.4.6-т	10	1300		см.прим.п.13
2	- " -	блоки ФБС 12.4.6-т	2	640		см.прим.п.13
3	- " -	блоки ФБС 9.4.6-т	2	470		см.прим.п.13
		бетон кл В 7,5 F 100 Vм^3	0,24			см.прим.п.13
		бетон кл В 7,5 F 100 Vм^3	1,95			отмостка
		бетон кл В 15 F 100 Vм^3	0,036			площадка
		бетон кл В 7,5 F 100 Vм^3	0,74			площадка
		бетон кл В 15 F 100 Vм^3	0,15			пол
		бетон кл В 7,5 F 100 Vм^3	0,76			пол
		Керамзитовый гравии, м^3	0,60			

1. Согласно инженерно - геологическим изысканиям, выполненным ТОО "Промстройпроект" имеем следующее геолого - литологическое строение грунтов
скважина №5: -0,00 ÷ 0,40 почвенно растительный слой;
-0,40 ÷ 4,00 суглинок бурый полутвердый с прослоями глины бурой.
скважина №13 : -0,00 ÷ 0,50 почвенно растительный слой;
-0,50 ÷ 4,00 суглинок бурый полутвердый с прослоями глины бурой.
Основанием служит суглинок.
2. Грунтовые воды не вскрыты. П отношению к бетону марки W_4 по водонепроницаемости на портландцементе суглинки средрнеагрессивные (SO_4=1248мг/кг), к железобетонным конструкциям грунты неагрессивны (0,25SO_4+Cl=337,10мг/кг). Грунты непросадочные и ненабухающие.
4. Если при производстве работ под подошвой фундаментов будут обнаружены грунты, отличные от принятых в проекте, засыпанные ямы, существующие коммуникации и другое не предусмотренное проектом, необходимо сообщить проектировщикам для принятия технического решения.
5. Устройство фундаментов допускается производить только на талое основание с последующей защитой его от промерзания теплоизоляционными материалами (опилками, шлаком и т.д.) до полной загрузки фундаментов и сдачи в эксплуатацию.
6. Обратную засыпку грунтом пазух котлована производить по 20-:-25см с тщательным трамбованием до объемной массы сухого грунта 1,65 т/м^3, непросадочным грунтом, ненабухающим грунтом.
7. При строительстве предусмотреть мероприятия, исключающие возможность замачивания грунтов основания поверхностными водами.
8. Монтаж фундаментов производить по выровненной песчанной подсыпке толщ. 50мм.
9. Фундаменты разработаны бетонных блоков по ГОСТ 13579-78*. Фундаментные блоки укладывать на растворе М 50, горизонтальные и вертикальные швы должны быть тщательно заполнены раствором. При кладке стен из фундаментных блоков строго соблюдать перевязку вертикальных швов на величину не менее 600мм.
10. Горизонтальная гидроизоляция выполняется на отм. 0,000 из цементного раствора состава 1:2 толщ.20мм.
11. По периметру стен устраивается отмостка шириной 1000мм из бетона кл. В7,5, F100 - 150-:-200мм. Отмостку устраивать с уклоном в поперечном направлении не менее i=0,03. Отметка бровки отмостки должна превышать планировочную отметку не менее чем на 50мм.
12. Спецификация фундаментов на 1 аппаратную, количество 2шт.
13. Бетон выполнять шлакопортландцементе ГОСТ 10178-85 с маркой по водонепроницаемости W4, монолитные подбетонки и заделки выполнять на шлакопортландцементе ГОСТ 10178-85 с маркой по водонепроницаемости W4. Раствор выполнять шлакопортландцементе ГОСТ 10178-85.

Изм.	Кол.уч.	Лист	№ док.	Подпись	Дата
ГИП		Пивоваров А.Н.			
Гл. спец.		Бракк А.А.			
Проверил		Бракк А.А.			
Исполнил		Галиева Г.Ж.			
Н. контроль		Бракк А.А.			

Заказ:24.3-634/17 - АС
Заказчик: ГУ "Отдел строительства акимата Карабалыкского района"

Строительство водораспределительных сетей в селе Гурьяновское Карабалыкского района Костанайской области

Водозабор.
Аппаратная

Стадия	Лист	Листов
РП	2	

Схема аппаратной. План фундаментов. Сечения 1-1. Спецификация. Примечания по фундаментам.

ТОО "Промстройпроект" г.Костанай 2017г

ВК Ким И.П.
Взам. инв. №
Подпись и дата
Инв. № подл.

Схема ограждения территории скаважины №13

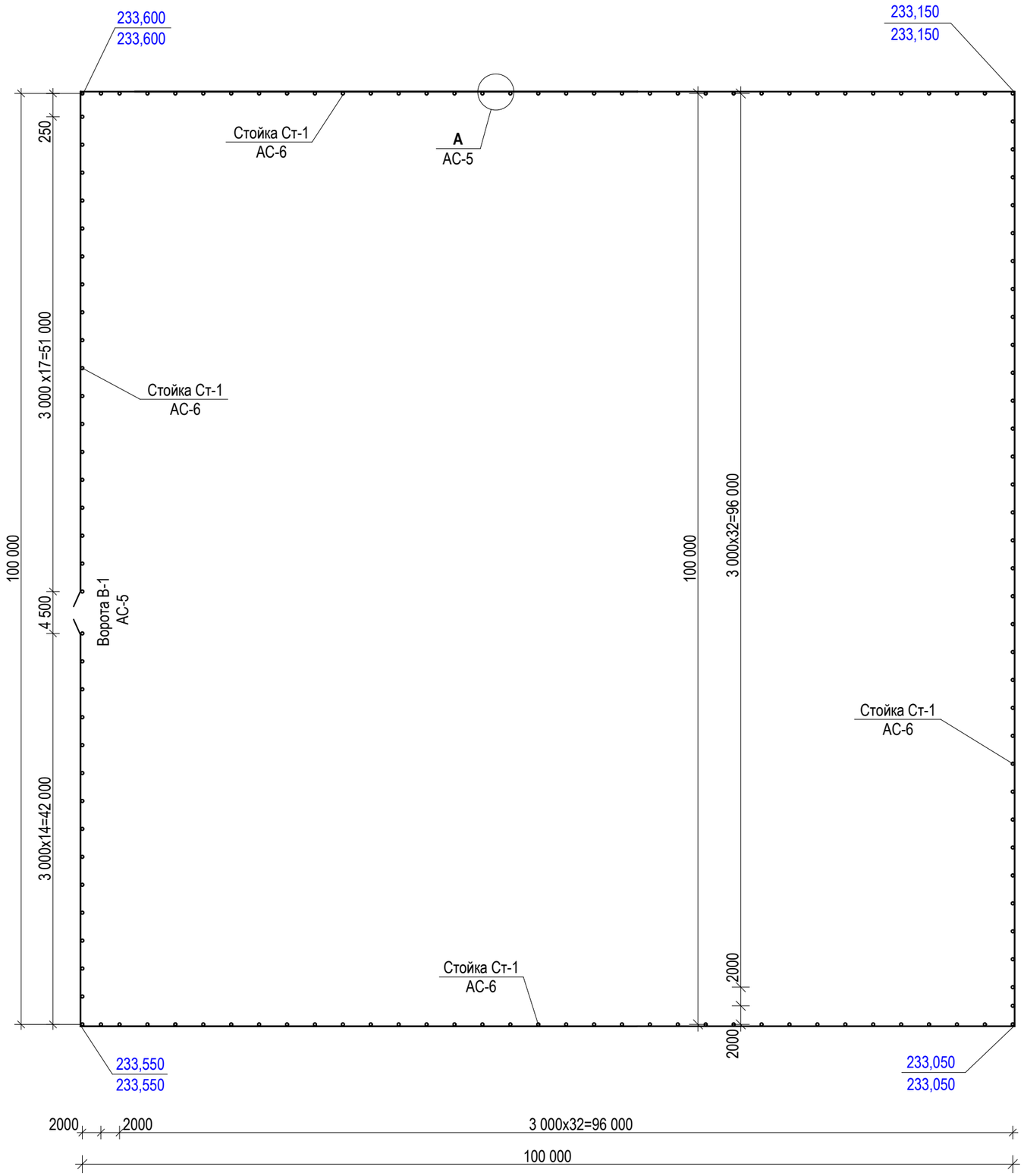

Марка. поз.	Обозначение	Наименование	Кол. шт.	Масса ед, кг.	Масса общ,кг.	Примечание
		Схема ограждения территории				
В-1	АС-7	Ворота В-1	1	286,33	286,33	
Ст-1	АС-8	Стойка Ст-1	135	61,53	8306,55	
УН-1	ГОСТ 8509-93	∟75х5, $L_{общ.}$= м.п.	793,48	5,80	4602,18	
УН-2	ГОСТ 8509-93	∟50х5, L=600мм	400	2,27	908,00	
УН-3	ГОСТ 8509-93	∟63х5, $L_{общ.}$= м.п.	395,50	4,81	1902,36	
	ГОСТ 19903-74*	металл. лист толщ. 2,5мм, $м^2$	791,00	19,63	15527,33	
ПК-1	ГОСТ 285-69	проволока КЦ-1, $L_{общ.}$=м.п.	799,0		70,00	
	ГОСТ 5781-82*	ар-ра Ø10 AI, L=150мм	800	0,10	80,00	
	ГОСТ 7372-79	Армированная колючая лента АКЛ Гюрза, п.м. (СББ АКЛ 600/61/3)	396,00		241,00	
	см. прим.п.4	бетон кл. В 7,5 F75, V= $м^3$	24,57			фундамент
		бетон кл. В 7,5 F75, V= $м^3$	31,60			

1. Согласно инженерно - геологическим изысканиям, выполненным ТОО "Промстройпроект" имеем следующее геолого - литологическое строение грунтов
скважина №13 : -0,00 ÷ 0,50 почвенно растительный слой;
-0,50 ÷ 4,00 суглинок бурый полутвердый с прослоями глины бурой.
Основанием служит суглинок.
2. Грунтовые воды не вскрыты. П отношению к бетону марки W_4 по водонепроницаемости на портландцементе суглинки средрнеагрессивные (SO_4=1248мг/кг), к железобетонным конструкциям грунты неагрессивны (0,25SO_4+Cl=337,10мг/кг). Грунты непросадочные и ненабухающие.
3. При строительстве предусмотреть мероприятия, исключающие возможность замачивания грунтов основания поверхностными водами.
4. Бетон выполнять шлакопортландцементе ГОСТ 10178-85 с маркой по водонепроницаемости W4

Изм.	Кол.уч.	Лист	№ док.	Подпись	Дата
ГИП		Пивоваров А.Н.			
Гл. спец.		Бракк А.А.			
Проверил		Бракк А.А.			
Исполнил		Галиева Г.Ж.			
Н. контроль		Бракк А.А.			

Заказ:24.3-634/17 - АС
Заказчик: ГУ "Отдел строительства акимата Карабалыкского района"

Строительство водораспределительных сетей в селе Гурьяновское Карабалыкского района Костанайской области

Водозабор

Стадия	Лист	Листов
РП	3	

Схема ограждения территории скважины №13. Спецификация.

ТОО "Промстройпроект" г.Костанай 2017г

Схема ограждения территории скважины №5

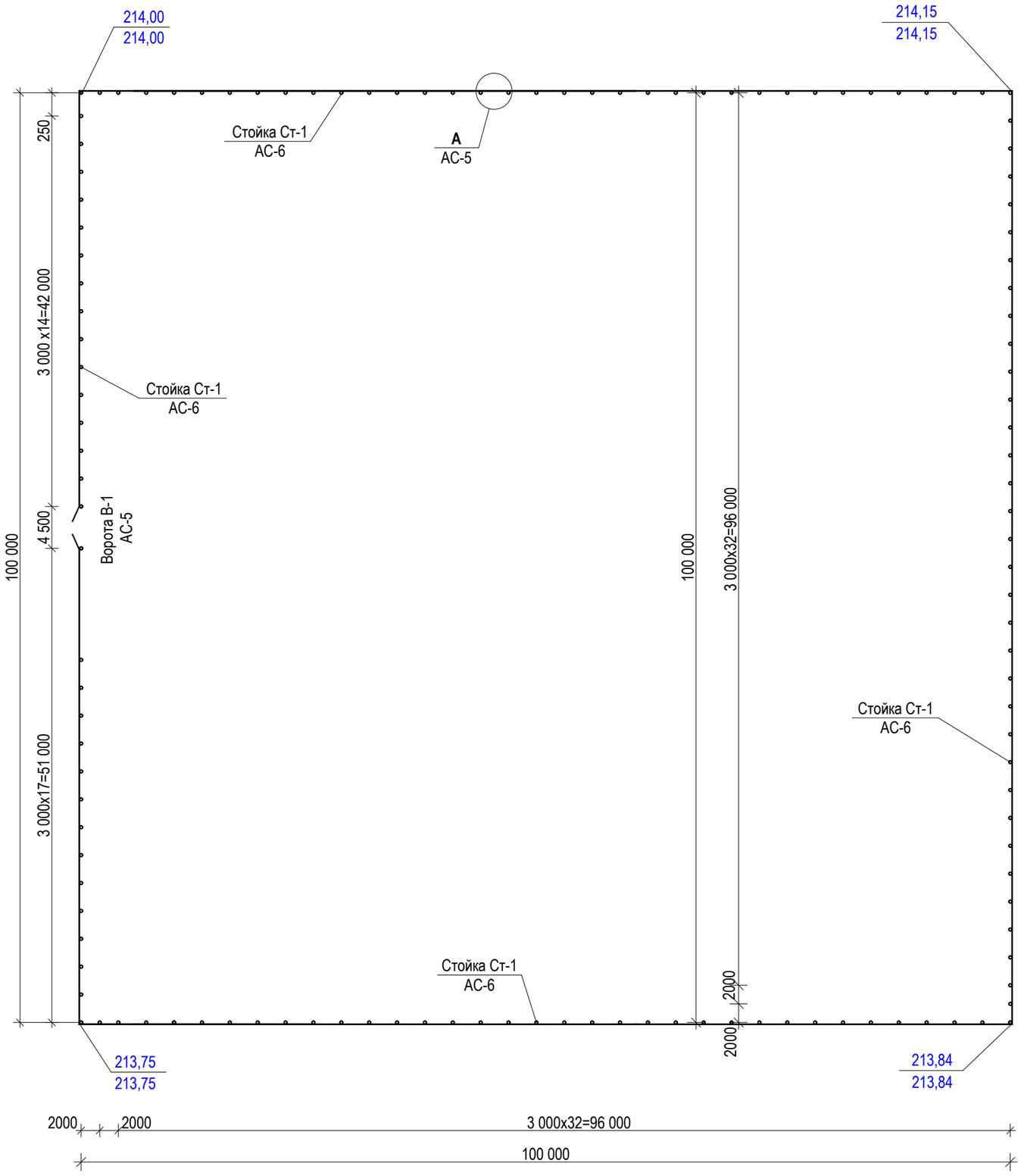

Марка. поз.	Обозначение	Наименование	Кол. шт.	Масса ед, кг.	Масса общ,кг.	Примечание
		Схема ограждения территории				
В-1	АС-7	Ворота В-1	1	286,33	286,33	
Ст-1	АС-8	Стойка Ст-1	135	61,53	8306,55	
УН-1	ГОСТ 8509-93	∟ 75х5, $L_{общ.}$= м.п.	793,48	5,80	4602,18	
УН-2	ГОСТ 8509-93	∟ 50х5, L=600мм	400	2,27	908,00	
УН-3	ГОСТ 8509-93	∟ 63х5, $L_{общ.}$= м.п.	395,50	4,81	1902,36	
	ГОСТ 19903-74*	металл. лист толщ. 2,5мм, $м^2$	791,00	19,63	15527,33	
ПК-1	ГОСТ 285-69	проволока КЦ-1, $L_{общ.}$=м.п.	799,0		70,00	
	ГОСТ 5781-82*	ар-ра Ø10 AI, L=150мм	800	0,10	80,00	
	ГОСТ 7372-79	Армированная колючая лента АКЛ Гюрза, п.м. (СББ АКЛ 600/61/3)	396,00		241,00	
	см. прим.п.4	бетон кл. В 7,5 F75, V= $м^3$	24,57			фундамент
		бетон кл. В 7,5 F75, V= $м^3$	31,60			

1. Согласно инженерно - геологическим изысканиям, выполненным ТОО "Промстройпроект" имеем следующее геолого - литологическое строение грунтов
скважина №5: -0,00 ÷ 0,40 почвенно растительный слой;
-0,40 ÷ 4,00 суглинок бурый полутвердый с прослоями глины бурой.
Основанием служит суглинок.
2. Грунтовые воды не вскрыты. П отношению к бетону марки W_4 по водонепроницаемости на портландцементе суглинки средрнеагрессивные (SO_4=1248мг/кг), к железобетонным конструкциям грунты неагрессивны ($0,25SO_4$+Cl=337,10мг/кг). Грунты непросадочные и ненабухающие.
3. При строительстве предусмотреть мероприятия, исключающие возможность замачивания грунтов основания поверхностными водами.
4. Бетон выполнять шлакопортландцементе ГОСТ 10178-85 с маркой по водонепроницаемости W4

Изм.	Кол.уч.	Лист	№ док.	Подпись	Дата
ГИП		Пивоваров А.Н.			
Гл. спец.		Бракк А.А.			
Проверил		Бракк А.А.			
Исполнил		Галиева Г.Ж.			
Н. контроль		Бракк А.А.			

Заказ:24.3-634/17 - АС
Заказчик: ГУ "Отдел строительства акимата Карабалыкского района"

Строительство водораспределительных сетей в селе Гурьяновское Карабалыкского района Костанайской области

Водозабор

Стадия	Лист	Листов
РП	4	

Схема ограждения территории скважины №5. Спецификация.

ТОО "Промстройпроект" г.Костанай 2017г

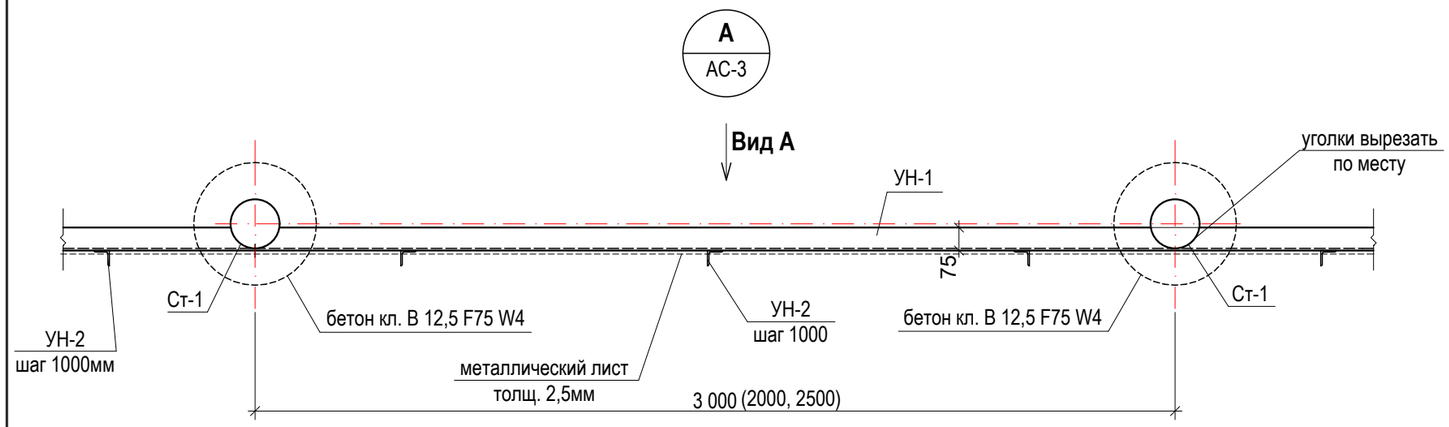

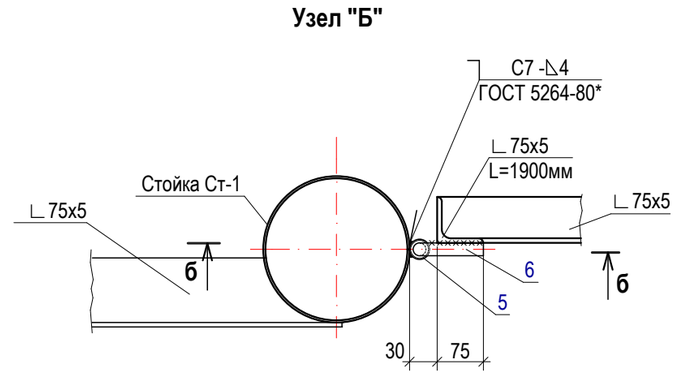

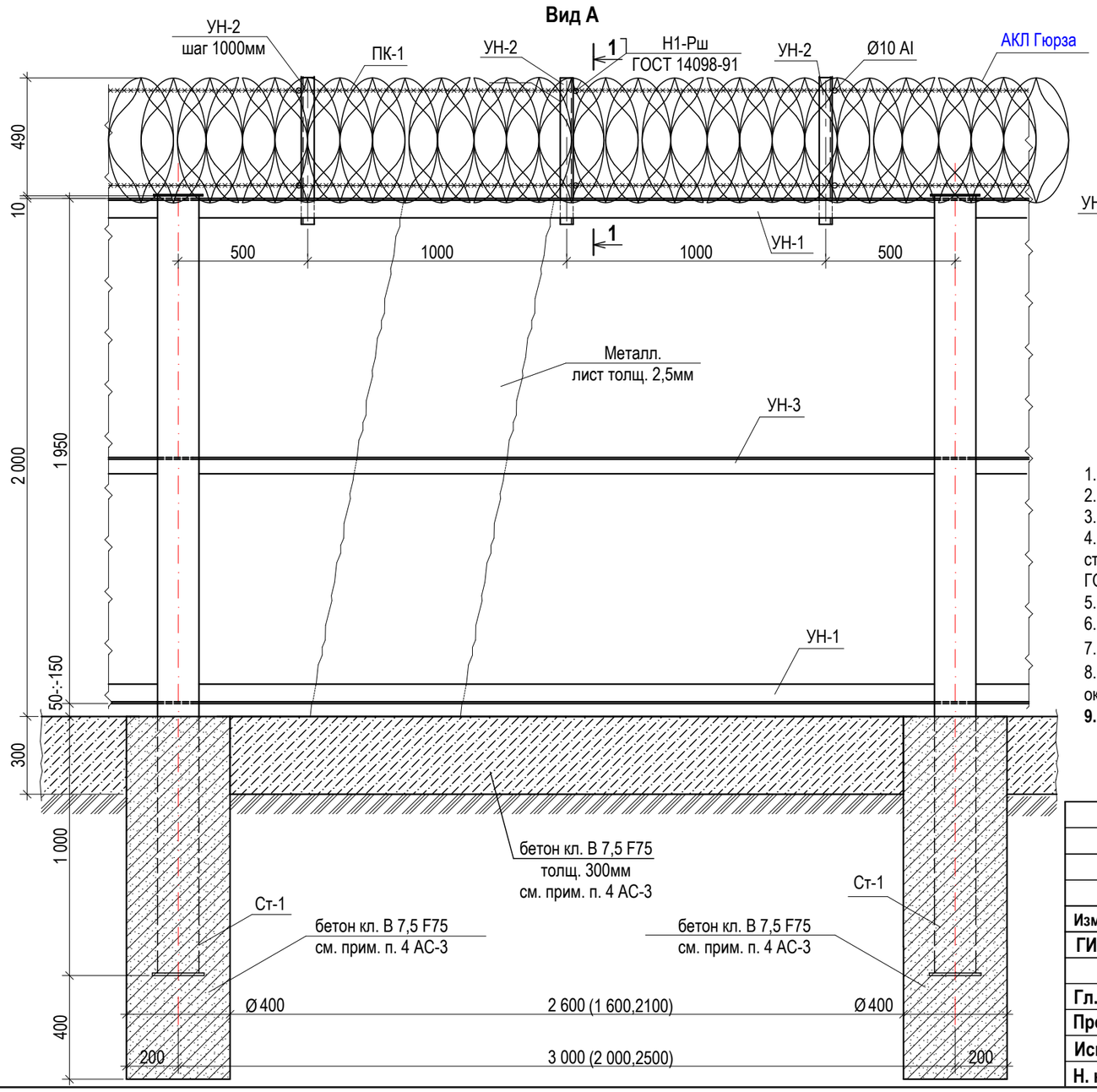

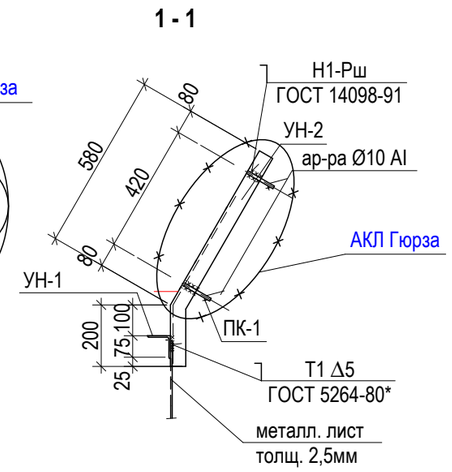

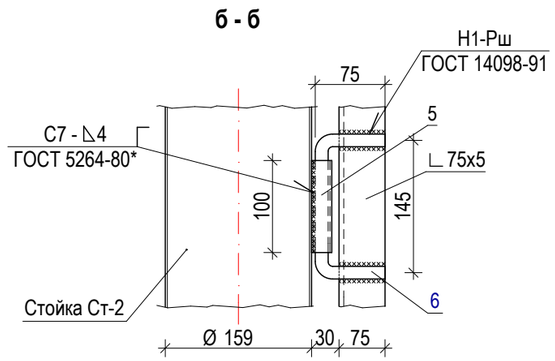

1. Узел А замаркирован на листе АС-3.
2. Спецификацию см. на листе АС-3.
3. Стойку Ст-1 см. на листе АС-6.
4. Установить стойки СТ-1 в проектное положение, приварить направляющие уголки УН-1(УН-3) по всей длине сверху и снизу стоек. Листы толщ, 2,5мм приварить к направляющим уголкам. Между собой листы сварить сплошним швом по ГОСТ 5264-80*, ГОСТ 14098-91.
5. Все металлические элементы изготовить из стали С-245 ГОСТ 27772-88*.
6. Сварку производить электродами Э-42 по ГОСТ 9467-75*. Сварку производить по ГОСТ 5264-80*, ГОСТ 14098-91.
7.Все работы по сварке выполнять в соответствии с требованиями СП РК 5.03-107-2013, разд. 11.
8.Поверхность металлических элементов, после выполнения сварочных работ очистить от шлака и ржавчины, швы зачистить и окрасить эмалью ПФ-115, ГОСТ 6465-76* за 2 раза, по слою грунтовки ПФ - 0142 (быстросохнущая) по ТУ 6 - 10 - 1698 -78.
9. Монолитный фундамент под стойки должны заходить не менее 500 мм в основной грунт.

Изм.	Кол.уч.	Лист	№ док.	Подпись	Дата
ГИП		Пивоваров А.Н.			
Гл. спец.		Бракк А.А.			
Проверил		Бракк А.А.			
Исполнил		Галиева Г.Ж.			
Н. контр.		Бракк А.А.			

Заказ:24.3-634/17 - АС
Заказчик: ГУ "Отдел строительства акимата Карабалыкского района"

Строительство водораспределительных сетей в селе Гурьяновское Карабалыкского района Костанайской области

Водозабор.

Стадия	Лист	Листов
РП	5	

Схема ограждения территории.
Узел А. Вид А. Сечение 1-1.
(скаважина №5, скважина №13)

ТОО "Промстройпроект" г.Костанай 2017г

Ворота В-1

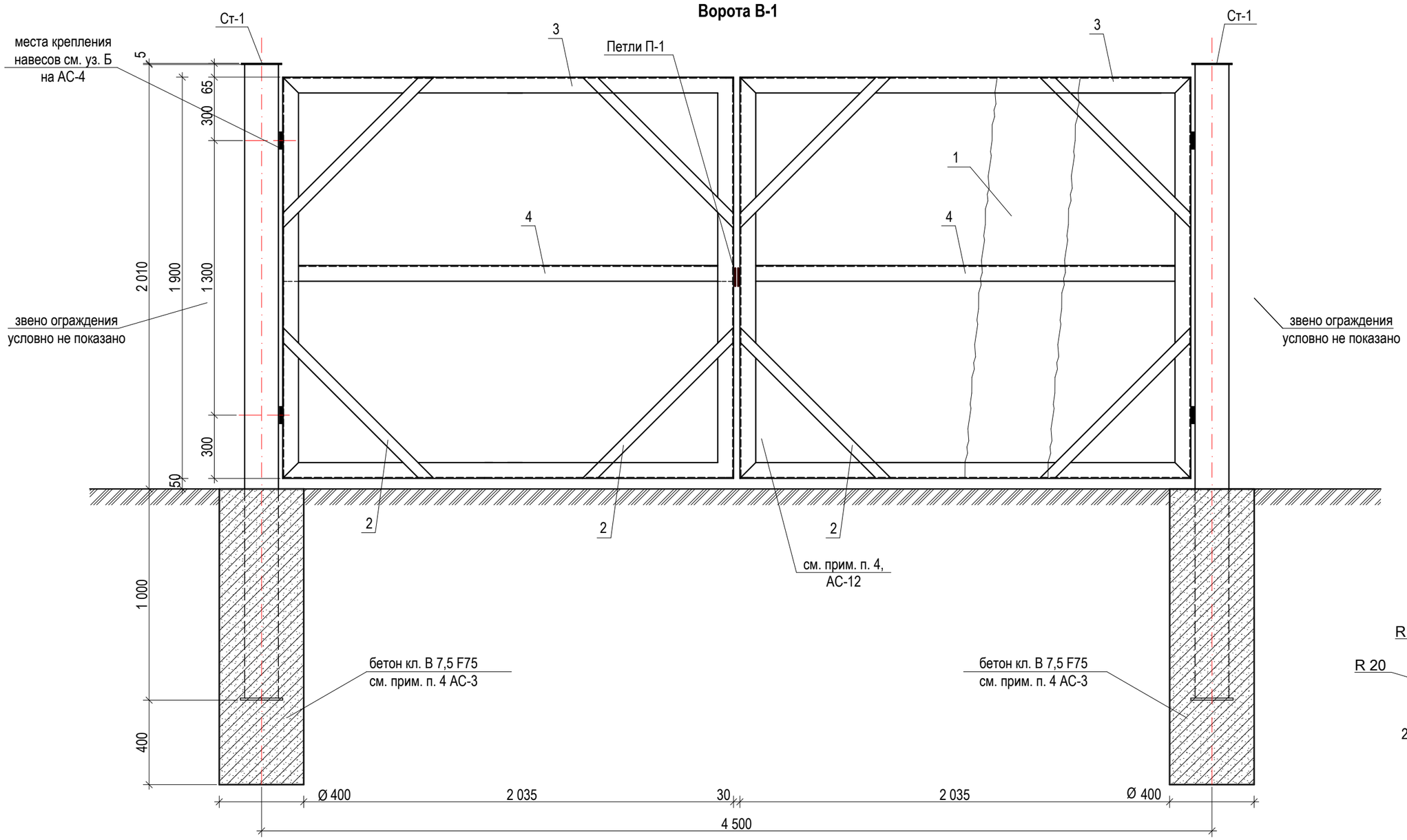

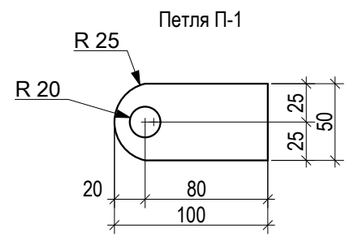

Марка поз.	Обозначение	Наименование	Кол-во	Масса ед. кг.	Масса общ. кг.	Примеч.
		Ворота В-1	1	286,33	286,33	
1	ГОСТ 19903-74*	металлический лист толщ. 2,5мм, $S_{общ.}$=м^2	8,04	19,63	157,83	
2	ГОСТ 19903-74*	-50х5, $L_{общ.}$=м.п.	4,00	1,96	7,84	
3	ГОСТ 8509-93	∟75х5, $L_{общ.}$=м.п.	16,14	5,80	93,61	
4	ГОСТ 8509-93	∟75х5, L=2125мм	2	12,325	24,65	
П-1	ГОСТ 19903-74*	-50х5, L=100мм	2	0,20	0,40	Петля
		Шарнир	4	0,50	2,00	
5	ГОСТ 10704-91	труба Dн 22х2, L=100 мм	1	0,10	0,10	
6	ГОСТ 5781-82*	ар-ра Ø 14 AIII L=300 мм	1	0,40	0,40	

1. Ворота В-1 замаркированы на листе АС-3.
2. Общие указания см. на листе АС-4.
3. Стойку Ст-1 см. АС-6.

Изм.	Кол.уч.	Лист	№ док.	Подпись	Дата
ГИП		Пивоваров А.Н.			
Гл. спец.		Бракк А.А.			
Проверил		Бракк А.А.			
Исполнил		Галиева Г.Ж.			
Н. контр.		Бракк А.А.			

Заказ:24.3-634/17 - АС
Заказчик: ГУ "Отдел строительства акимата Карабалыкского района"

Строительство водораспределительных сетей в селе Гурьяновское Карабалыкского района Костанайской области

Водозабор.

Стадия	Лист	Листов
РП	6	

Схема ограждения территории . Ворота В-1. Спецификация. (скважина №5, скважина №13)

ТОО "Промстройпроект" г.Костанай 2017г

Стойка Ст-1

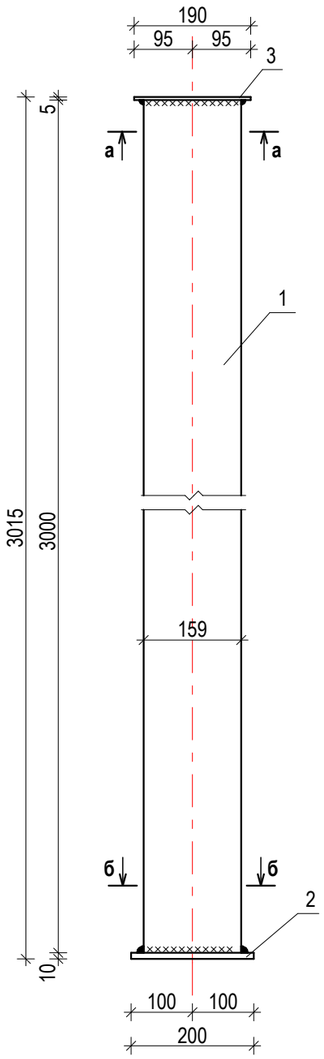

а - а

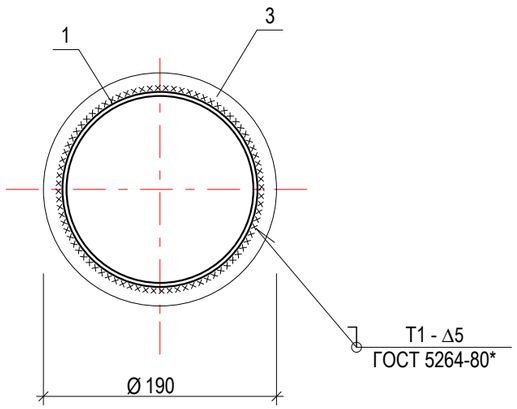

б - б

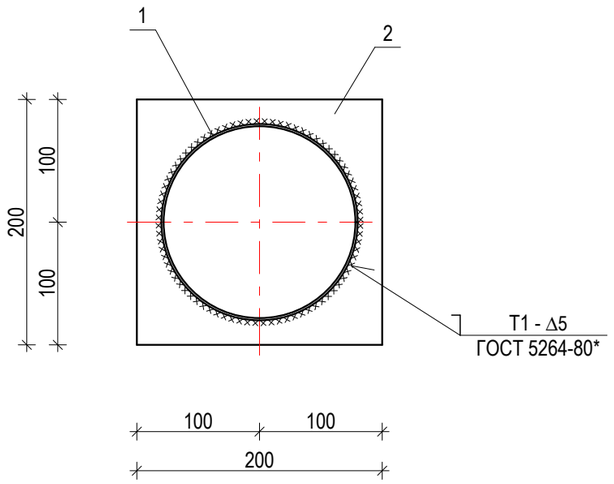

Спецификация на одно изделие.

Марка поз.	Обозначение	Наименование	Кол-во	Масса ед. кг.	Масса общ. кг.	Примеч.
		Стойка Ст-1	1	61,53		
1	ГОСТ 10704-91	труба Ø159х5, L=3 000мм	1	56,97	56,97	
2	ГОСТ 19903-74*	сталь -10х200, L=200мм	1	3,14	3,14	
3	ГОСТ 19903-74*	сталь -5х190, L=190мм	1	1,42	1,42	круг

1. Спецификация дана на одну стойку Ст-1, общее количество стоек см. в спецификации на листе АС-3, АС-4
2. Стойка замаркирована на листе АС-3, АС-4.

Изм.	Кол.уч.	Лист	№ док.	Подпись	Дата
ГИП		Пивоваров А.Н.			
Гл. спец.		Бракк А.А.			
Проверил		Бракк А.А.			
Исполнил		Галиева Г.Ж.			
Н. контр.		Бракк А.А.			

Заказ:24.3-634/17 - АС
Заказчик: ГУ "Отдел строительства акимата Карабалыкского района"

Строительство водораспределительных сетей в селе Гурьяновское Карабалыкского района Костанайской области

Водозабор

Стадия	Лист	Листов
РП	7	

Схема ограждения территории.
Стойка Ст-1. Сечения а-а, б-б.
Спецификация. (скважина №5, №13)

ТОО "Промстройпроект" г.Костанай 2017г