««ОҚО, Арыс қаласы, Байырқұм ауылдық округі, Байырқұм ауылында мал өлекселерін тастайтын Беккари шұңқыры құрылысы»**»**
жұмыс жобасы бойынша

31.10.2017 ж. № ГНҚ-0060/17

ҚОРЫТЫНДЫ

ТАПСЫРЫСШЫ:
«Арыс қаласының құрылыс бөлімі» ММ

БАС ЖОБАЛАУШЫ:
«Арх-Комплекс» ЖШС

Шымкент қаласы

АЛҒЫ СӨЗ

«ОҚО, Арыс қаласы, Байырқұм ауылдық округі, Байырқұм ауылында мал өлекселерін тастайтын Беккари шұңқыры құрылысы» жұмыс жобасы бойынша осы сараптау қорытындысы «Гео Нұр құрылыс» ЖШС-мен берілді.

«Гео Нұр құрылыс» ЖШС-ның рұқсатынсыз осы сараптамалық қорытындыны толық немесе ішінара қайта шығаруға, көбейтуге және таратуға жол берілмейді.

З А К Л Ю Ч Е Н И Е

№ ГНҚ-0060/17 от 31.10.2017 г.

по рабочему проекту
««Строительство ямы Беккари для трупов животных в селе Байыркум, сельский округ Байыркум города Арыс, ЮКО»**»**

ЗАКАЗЧИК:
ГУ «Отдел строительства города Арыс»

ГЕНПРОЕКТИРОВЩИК:
ТОО «Арх-Комплекс»

г. Шымкент

ПРЕДИСЛОВИЕ

Данное экспертное заключение по рабочему проекту
«Строительство ямы Беккари для трупов животных в селе Байыркум,
сельский округ Байыркум города Арыс, ЮКО» выдано ТОО «Гео Нұр құрылыс»

Данное экспертное заключение не может быть полностью или частично
воспроизведено, тиражировано и распространено без разрешения
ТОО «Гео Нұр құрылыс».

1. НАИМЕНОВАНИЕ: рабочий проект **«Строительство ямы Беккари для трупов животных в селе Байыркум, сельский округ Байыркум города Арыс, ЮКО».**

Настоящее заключение выполнено согласно договору № 56 от 09.10.2017 года на экспертизу рабочего проекта между ТОО «Гео Нұр құрылыс» и ГУ «Отдел строительства города Арыс» в соответствии с письмом №374 от 11.09.2017 года.

2. ЗАКАЗЧИК: ГУ «Отдел строительства города Арыс»

3.ГЕНПРОЕКТИРОВЩИК: ТОО «Арх-Комплекс». Гослицензия № 13021454 от 13.06.2013 года. Приложение к лицензии Комитет по делам строительства и ЖКХ Министерство регионального развития РК от 24.12.2013 года. Категория II.

ГАП – Жунисбеков К.М. Приказ о назначении ГАП №06 от 24.04.2017 года.

4. ИСТОЧНИК ФИНАНСИРОВАНИЯ: государственные инвестиции.

5. ОСНОВНЫЕ ИСХОДНЫЕ ДАННЫЕ

5.1 Основание для разработки:

задание на проектирование, утвержденное руководителем ГУ «Отдел строительства города Арыс» от 17.04.2017 года;

архитектурно-планировочное задание за №16/29 от 18.07.2016 года выданное отделом архитектуры и градостроительства города Арыс, ЮКО;

решение Акима сельского округа Байыркум города Арыс ЮКО за №2 от 26.01.2012 года о предоставлении земельного участка для строительства ямы Беккари;

акт на право постоянного землепользования за №287044788 выданного Арысским городским отделением департамента земельного кадастра и технического обследования недвижимости – филиал НАО «Государственная корпорация «Правительства для граждан» по ЮКО от 29.12.2016 года;

отчет об инженерно-геологических условиях площадки, выполненный ТОО «Орда Курылыс» в 2017 году;

топографическая съемка, выполненная ТОО «Каз Гео Жоба» в 2016 году;

письмо ГУ «Отдел строительства города Арыс» №378 от 11.09.2017 года, о том, что финансирование строительства ямы Беккари для трупов животных в селе Байыркум, сельский округ Байыркум города Арыс, ЮКО предусмотрено из городского бюджета г.Арыс;

письмо ГУ «Отдел строительства города Арыс» №376 от 11.09.2017 года, о том, что начало строительства ямы Беккари для трупов животных в селе Байыркум, сельский округ Байыркум города Арыс, ЮКО предусмотрено в 2018 году.

5.2 Согласования и заключения заинтересованных организаций:

«Строительство ямы Беккари для трупов животных в селе Байыркум, сельский округ Байыркум города Арыс, ЮКО» в части проектных решений и расчетов по вопросам экологической безопасности и инженерной защиты окружающей среды согласовывается экспертом Молдабекова Ш.

Ветеринарно-санитарное заключение №2 от 21.07.2017 года выданное ГУ «Отдел ветеринарии города Арыс».

Рабочий проект «Строительство ямы Беккари для трупов животных в селе Байыркум, сельский округ Байыркум города Арыс, ЮКО» согласован с главным архитектором города Арыс.

5.3 Перечень документации, представленной на экспертизу

Том I. Общая пояснительная записка.

Альбом 1. Генеральный план.

Альбом 2. Архитектурно-строительные решения.
Том II. Сметная документация.
Брошюра 1. Охрана окружающей среды.
Брошюра 2. Паспорт проекта.

5.4 Цель и назначение объекта строительства

Биотермическая яма «Беккари» предназначается для биотермического обезвреживания трупов, павших от инфекционных болезней. Для защиты окружающей среды, необходимо производить своевременную уборку и уничтожение животных, павших от инфекционных болезней. Одним из способов борьбы с инфекционным и болезнями является биотермическое обеззараживание трупов в ямах, где заразный материал стерилизуется и становится безвредным под влиянием высоких температур, возникающих в разлагающихся трупах.

6. ОСНОВНЫЕ ДАННЫЕ ОБЪЕКТА И ПРИНЯТЫЕ ПРОЕКТНЫЕ РЕШЕНИЯ

6.1 Место размещения объекта и характеристика участка строительства

Участок ямы Беккари расположен в селе Байыркум, сельский округ Байыркум города Арыс, ЮКО.

Природно-климатические условия района строительства

Климатический подрайон - IV-А.

Температура наружного воздуха в °С: абсолютная максимальная плюс 46°С, абсолютная минимальная минус 39°С.

Температура воздуха наиболее холодных суток минус 23^{0}С, пятидневки минус 18^{0}С, периода минус 6°С.

Средняя годовая температура воздуха плюс 12,0°С.

Среднее количество осадков за год, мм - 221.

Нормативная глубина промерзания, м: для супеси, песка - 0,89.

Глубина проникновения 0°С в грунт, м: для супеси, песка - 0,99.

Район по весу снегового покрова – I.

Район по давлению ветра – III.

Район по толщине стенки гололеда – II.

Сейсмичность площадки строительства 7 баллов.

С поверхности земли распространена почва, мощностью 0,1 м. Ниже, с поверхности земли вскрыты супеси светло-коричневые, твёрдые, вскрытой мощностью 6,9 м; ниже до глубины 8,5 м залегают пески пылеватые, вскрытой мощностью 1,6 м.

По результатам химического анализа «водной вытяжки» грунтов, по содержанию легко- и среднерастворимых солей, согласно ГОСТ 25100-95, грунты трассы, до глубины 2,0 м, незасолены. Величина сухого остатка составляет 0,304-0,936 %.

Зона влажности СНиП РК 2.04-03-2002 – сухая.

Степень агрессивного воздействия грунта на бетонные и железобетонные конструкции по содержанию сульфатов в пересчете на ионы SO_4^- для бетона марки W4 по водонепроницаемости на портландцементе по ГОСТ 10178-85 сильноагрессивные, а для бетона на сульфатостойком портландцементе по ГОСТ 22266-94 - неагрессивные.

Степень агрессивного воздействия грунта на бетонные и железобетонные конструкции по содержанию хлоридов в пересчете на ионы Cl для бетонов на портландцементе, шлакопортландцементе по ГОСТ 10178-85 и сульфатостойких цементах по ГОСТ 22266-94 - среднеагрессивные.

Подземные воды глубиной 8,5 м от поверхности земли не вскрыты.

По номенклатурному виду грунтов в пределах площадки выделено два инженерно-геологических элемента (ИГЭ):

- первый ИГЭ - супесь светло-коричневая, макропористая, твёрдая, просадочная, вскрытой мощностью 6,9 м. Просадка грунтов от собственного веса при замачивании составляет 0,0 см. Тип грунтовых условий по просадочности – первый.

- второй ИГЭ - песок пылеватый, средней плотности, малой степени водонасыщения, вскрытой мощностью 1,6 м;

С поверхности земли распространена почва, мощностью 0,1 м.

6.2 Проектные решения

6.2.1 Генеральный план

Настоящий раздел проекта разработан на оснований задания на проектирование, топогеодезической съемки выполненной ТОО " Каз Гео Жоба " в масштабе 1:500.

Генеральный план выполнен с учетом условий существующего участка застройки и эффективности использованием территории.

Генеральным планом предусмотрено размещение на участке строительства навеса для отходов(трупов животных) сельского округа Байыркум.

Весь участок огораживается глухой железобетонной оградой высотой 2,0 м.

Въезд на проектируемую площадку предусматривается существующей грунтовой дорогой которая выходит на трассу Арыс-Шардара.

Ситуационная схема

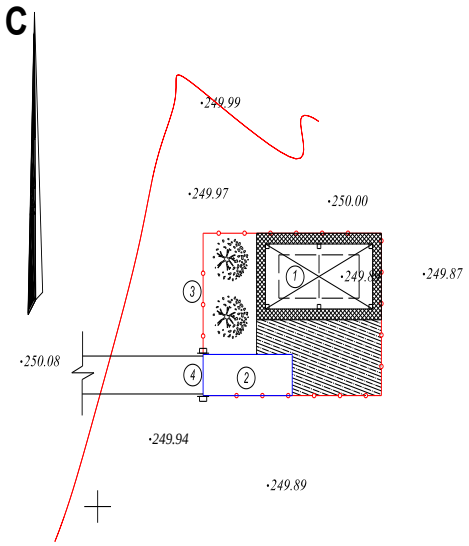

1. Биотермическая яма.
2. Контрольно-дезинфицирующая яма.
3. Железобетонная глухая ограда с цоколем Н=2,0 м.
4. Ворота.

Показатели генерального плана

Таблица №1

№ пп	Наименование	Ед. изм.	Количество	% к общей площади	Примечание
1	Площадь участка	га	0,030	100	
2	площадь застройки	$м^2$	114,37	38,12	
3	площадь покрытий	$м^2$	160,8	53,6	
4	Площадь озеленения	$м^2$	24,83	8,28	

Разбивочный план

Разбивка проездов, площадок дана от точек, закрепленных на местности.

Радиус поворота по проездам принят равным 5,0-9,0 м. Размеры даны по осям в метрах.

Вертикальная планировка

Вертикальная планировка решена с учетом специфики проектируемого предприятия, обеспечения водоотвода исходя, из условий существующего рельефа местности и выполнена в проектных красных горизонталях сечением 0,1м…0,5м и проектных красных отметках.

Вертикальная планировка участка обеспечивает отвод сточных вод который решен по покрытию территории.

Орошение участка осуществляется при помощи привозной воды в летний период.

Благоустройство и озеленение

Территория проектируемого полигона по захоронению биологических отходов обсаживается по периметру ограждения, деревьями для создания зеленой полосы.

Зеленые насаждения подобраны с учетом климатической зоны в соответствий с рекомендацией по подбору ассортимента древесно-кустарниковых пород.

6.2.2 Технологические решения

Проектом предусматривается организация полигона биологических отходов.

Все работы по складированию, уплотнению, изоляции биологических отходов на полигоне выполняются механизированно.

На полигон принимаются биологические отходы, трупы павших животных в окрестностях сельского округа Байыркум города Арыс ЮКО..

Биотермическая яма предназначается для биотермического обезвреживания трупов животных, павших от инфекционных болезней.

Одним из способов борьбы с инфекционными болезнями является биотермическое обеззараживание трупов в ямах, где заразный материал стерилизуется и становится безвредным под влиянием высоких температур, возникающих в разлагающихся трупах.

Труп животного транспортируют с кузова автомашины ручной лебедкой на вскрывычный стол.

Вскрытие трупов производит ветеринарный работник, обслуживающий хозяйство совместно с подсобным рабочим. После проведения необходимых работ вскрывычный стол с трупом транспортируют к яме, наклоняют платформу стола и сбрасывают труп в яму.

После окончания работ производят обеззараживание дезраствором из гидропульта площадки.

Спецодежду складывают в бак и заливают раствором формалина. Место для устройства ямы должно быть выбрано сухое, возвышенное с отсутствием грунтовых вод в пределах заложения ямы и на расстоянии не ближе 500 м от жилых, производственных и других строений, пасек, рек, прудов, колодцев и водоемов.

Яма Беккари строится по типовому проекту из влаго- и термоустойчивого материала, имеет герметическую крышку и отверстия для притока воздуха. Через 20 суток после загрузки трупами температура в камере поднимается до 650 с. Процесс разложения трупов

заканчивается за 35-40 суток с образованием однородного не имеющего запаха компоста, пригодного для удобрения. Беккари яма имеют значительное преимущество перед скотомогильниками, так как обеспечивают быструю гибель многих микробов.

6.2.3 Архитектурно-планировочные решения
Биотермической ямы «Беккари»

Биотермическая яма состоит из двух камер и представляет собой заглубленное сооружение размерами на плане 9,0х4,0 м, глубиной 6,65 м со стенами монолитного железобетона.

Она расположено внутри навеса.

Размер навеса 6,0х12,0 м выполнен из металлоконструкций и имеет отметки 3.100 и 2.500 низа несущих конструкций.

Объемно-планировочные показатели Таблица №2

Наименование	Площадь застройки, м^2	Строительный объем, м^3
Яма Беккари	76,37	364,56
Контрольно-дезинфицирующая ванна	38,0	26,6

6.2.4 Конструктивные решения

Камеры биотермической ямы «Беккари решены в жесткой конструктивной схеме с поперечными и продольными несущими стенами из монолитного железобетона класса В15, толщиной стенок 400 мм.

Перекрытие - монолитная армированная плита с металлическими люками. Состоит из 4-х люков.

Бетонный пол класса В 15.

Навес – односкатный, выполнен из металлоконструкций по рамной схеме, кровля односкатная, из профилированного настила по прогонам швеллерного профиля №16, с опиранием на металлические балки швеллерного профиля №20.

Полы - мелкозернистый асфальтобетон толщиной 40 мм, крупнозернистый асфальтобетон.

Устойчивость рам навеса обеспечивается как в продольном, так и поперечном направлении за счет жесткого сопряжения балок со стойками, стоек с фундаментами. Пространственная устойчивость каркаса обеспечивается совместной работой рам и жестких дисков в уровне нижних поясов балок за счет горизонтальных связей, а также жесткий диск образованный профилированным настилом, закрепленный к прогонам.

Соединение элементов - все заводские соединения навеса - сварные, монтажные - на болтах класса точности «В», высокопрочных болтах и монтажной сварке.

Указанные на чертежах размеры заводских угловых швов приняты из условия их выполнения полуавтоматической сваркой в среде углекислого газа проволокой сплошного сечения С 1,4 – 2,0 мм в нижнем положении.

Для монтажных болтовых соединений предусмотрены болты М-12 класса точности В. Отверстия для болтов нормальной прочности М-12 соответственно 14 мм.

Для крепления стального профилированного настила к прогонам применять самонарезающиеся винты М6х25 по ТУ 67-269-79, которые устанавливаются в каждом гофре. Для крепления стального профилированного настила между собой крайними полками, следует применять комбинированные заклепки по ТУ 67-50-34 или ТУ 36-2088-78, которые устанавливаются с шагом не более 250 мм. В соединениях с болтами класса точности «В» должны быть предусмотрены меры против развенчивания гаек (постановка пружинных шайб или контргаек).

Контрольно-дезинфицирующая ванна на выезде из полигона предусматривает строительство открытой контрольно-дезинфицирующей ванны в виде корыта из монолитного железобетона.

Конструктивно состоит: корыто из монолитного железобетона длиной 10,0 м, шириной 3,8 м и глубиной 0,7 м.

Служит для дезинфекции колес мусоровозов при выезде из полигона.

Антисейсмические мероприятия

Антисейсмические мероприятия в проекте приняты в соответствии с требованиями СНиП РК 2.03-30-2006 «Строительство в сейсмических районах» исходя из условия расчетной сейсмичности площадки строительства - 7 баллов, при второй категории грунтов по сейсмическим свойствам.

Сейсмостойкость навеса обеспечивается за счет элементов металлоконструкции жестких узлов в базах колонн, балок и прогонов по кровле.

Защита строительных конструкций от коррозии

Защита строительных конструкций от коррозии разработана в соответствии с требованиями СНиП РК 2.01-01-2013 «Защита строительных конструкций от коррозии».

Все металлические элементы окрашиваются масляными красками и антикоррозийными эмалями. Окрашиваемая поверхность должна быть предварительно очищена от ржавчины, окалины и грязи.

Закладные детали покрыть слоем цементно-песчаного раствора толщиной 10 мм. Защитный слой арматуры монолитных конструкций соответствует требованиям СНиП 5.03-34.2005 «Бетонные и железобетонные конструкции».

Антипросадочные мероприятия

Антипросадочные мероприятия в проекте выполняются в соответствии с требованиями СН РК 5.01-02-2013 «Основания зданий и сооружений» периметру зданий предусматривается бетонная отмостка, шириной 1,50 м с уклоном 0,03 по уплотненному местному грунту.

6.3 Инженерно-технические мероприятия по предупреждению чрезвычайных и взрывопожароопасных ситуаций

Противопожарные мероприятия

Степень огнестойкости зданий - II.

Противопожарные мероприятия предусматриваются в соответствии с требованиями СНиП РК 2.02.05-2009* «Пожарная безопасность зданий и сооружений», СНиП РК 3.01-01-2008 «Градостроительство. Планировка и застройка городских и сельских поселений».

Планировка помещений и пути эвакуации решены в соответствии с требованиями СНиП РК 2.02-05-2009* «Пожарная безопасность зданий и сооружений». Двери открываются наружу. Отделочные материалы, применяемые в проекте, должны иметь сертификат качества, в обязательном порядке согласованный с Госпожинспекцией и санэпидстанцией.

Деревянные элементы подлежат антисептированию и окраске влагостойким и антипиреновым составом в соответствии с требованиями СНиП РК 3.04.05-85, СНиП РК 2.02-05-2009*.

К зданию ямы Беккари обеспечен подъезд пожарных машин.

6.4 Охрана окружающей среды

Яма по назначению не оказывает агрессивного воздействия на окружающую среду.

Все бытовые отходы и бытовой мусор по мере накопления вывозятся в отведенные для этого места. По склонам высаживаются защитные насаждения. Выбор видов деревьев и кустарников определяется местными условиями. Вблизи участка отсутствуют поверхностные водные объекты. В связи с чем отрицательное воздействие на поверхностные и подземные водные источники не ожидается. Для обеспечения нормальных санитарно-гигиенических условий на территории объекта предусмотрено благоустройство.

На территории проектируемого объекта максимально сохраняется существующее озеленение. С целью снижения вредного воздействия на окружающую среду в период строительства рекомендуется:

1) для ликвидации пыления на территории строительства, особенно в жаркий период, регулярно поливать автодороги; пылящие строительные материалы (цемент, известь и пр.) перевозить в закрытой таре. Погрузочно-разгрузочные работы пылящих материалов и уборку строительного мусора производить с помощью пневморазгрузчиков и закрытых лотков. Движение автотранспорта и строительных машин производить только по дорогам и проездам со специальным покрытием (щебень, асфальт, бетон).

2) отказаться от применения открытого огня при разогреве битума, мастик, оттаивания грунтов и т.п. Разогрев осуществлять путем применения электроэнергии и пара.

3) максимально использовать строительные машины и механизмы с электропитанием вместо традиционных двигателей внутреннего сгорания.

4) разрешить эксплуатацию строительных машин и транспортных средств только с исправными двигателями, отрегулированными на оптимальный выброс выхлопных газов.

5) не допускать засорение площадки строительства отходами и мусором.

В общем комплексе мероприятий по снижению вредного воздействия при эксплуатации объекта большее внимание следует уделять посадке зелёных насаждений и поддержания ухода за растениями - эффективной и сравнительно недорогой форме защиты окружающей среды.

Таким образом, оценка воздействия реализации проекта в целом определяется как незначительно воздействующее на природную среду, при условии строгого соблюдения технологии производственных процессов, отсутствия аварийных ситуаций

Охрана труда

К обслуживанию водопроводных сетей согласно проекту допускаются лица не моложе 18 лет, прошедшие медицинский осмотр, не имеющие противопоказаний, прошедшие инструктаж и обучение безопасным методам работы, прошедшим проверку в квалификационной комиссии на право допуска к самостоятельной работе.

Санитарно-эпидемиологическая экспертиза

Согласно Приказу Министерства национальной экономики Республики Казахстан от 30 мая 2015 года №414 «Об утверждении Перечня продукции и эпидемический значимых объектов, подлежащих государственному санитарно-эпидемиологическому контролю и надзору» - подводящий газопровод и вертикальный дренаж не регламентируются требованиями действующих санитарных правил, не входят в Перечень объектов высокой эпидемиологической значимости, подлежащих государственному санитарно-эпидемиологическому контролю и надзору.

В этой связи, проведение санитарно-эпидемиологической экспертизы на рабочий проект не требуется.

Зоны санитарной охраны

Зона санитарной охраны предусматривается в целях обеспечения санитарно-эпидемиологической надежности хозяйственно-питьевого водопровода. Границы зоны первого пояса определены в соответствии с правилами «Водного кодекса РК», «Санитарно-эпидемиологическими требованиями к содержанию зон санитарной охраны источников водоснабжения» и «Правилами установления водоохранных зон и полос.

Источниками загрязнения атмосферы при проведении строительных работ будут являться строительные машины и транспортные средства, работающие на участке строительства, земляные, сварочные и лакокрасочные работы. Используется строительная и грузовая техника: экскаваторы, бульдозеры, краны - работающая на дизельном топливе. На период эксплуатации объекта источники выбросов в атмосферу отсутствуют.

На стадии производства земляных работ в атмосферу выделяется пыль неорганическая, содержащая двуокись кремния. В случае высыхания грунта под воздействием солнца и ветра

для снижения пылевыделений рекомендуется грунты смачивать водой с использованием поливомоечных машин. От увлажнённых грунтов при производстве земляных работ не происходит значительных пылевыделений. В целях уменьшения пыления строительный мусор перед вывозом смачивается водой.

Предусмотрены мероприятия по снижению пылеобразования, а также выбросов в атмосферу от работы двигателей автотехники.

Воздействие объекта на атмосферный воздух является допустимым.

Для защиты аллювиальных грунтов от разрушения в период строительства, предусмотрены рекультивационные мероприятия. Перед производством строительных работ производится выемка грунта согласно ведомости земляных работ. Временное складирование производится в отвалы. Данный объем грунта используется для восстановления ландшафтов после окончания строительства. Для сохранения поверхностного плодородного слоя почвы предусматривается его снятие с последующим распределением по рельефу. Перед началом выполнения земляных работ плодородный слой снимается бульдозером без нарушения естественного сложения и складируется в отвалы до окончания работ. По окончании строительных работ предусмотрен частичный возврат плодородного слоя почвы.

Для предотвращения загрязнения поверхностного стока и подземных вод предусмотрены следующие мероприятия: гидроизоляция заглубленных частей водопровода; установка запорно-регулирующих и измеряющих основные параметры приборов; сбор и вывоз образовавшихся отходов в места, предназначенные для их утилизации или хранения.

В период эксплуатации объекта при постоянном контроле и уходе за состоянием инженерных сетей и сооружений воздействие на водные ресурсы отсутствует.

Воздействие от строительства объекта на водные ресурсы является допустимым.

Оценка воздействия на окружающую среду

Разработчик раздела «Охрана окружающей среды» ИП Баймахановой Г. выполненный в 2017 году.

Охрана атмосферного воздуха

. Основным источником загрязнения атмосферного воздуха при эксплуатации ямы Беккари является процесс разложения трупов.

Согласно выполненным расчетам выбросов и рассеивания, концентрация загрязняющих веществ в приземном слое атмосферы в период эксплуатации на границе ближайшей жилой застройки не превысит гигиенических нормативов (ПДК). Норматив предельно допустимых выбросов на период строительства составит:

Источниками загрязнения атмосферного воздуха при строительстве объекта являются: погрузочно-разгрузочные работы; сварочные работы; лакокрасочные работы; битумные работы; спецтехника.

Согласно выполненным расчетам выбросов и рассеивания, концентрация загрязняющих веществ в приземном слое атмосферы в период строительства на границе ближайшей жилой застройки не превысит гигиенических нормативов (ПДК).

Охрана водных ресурсов

В районе проектируемой ямы отсутствуют природные водные объекты. Воздействие на поверхностные водные ресурсы не прогнозируется.

В период строительства вода будет использоваться из местных источников. Сброс производственных сточных вод в окружающую среду не предусматривается.

Охрана земельных ресурсов

Земли под строительство ямы не отчуждаются. Плодородный слой почвы отсутствует.

В связи с отсутствием потребности объекта в минеральных и сырьевых ресурсах в период строительства и эксплуатации, вопросы добычи и переработки полезных ископаемых в настоящем проекте не рассматриваются. Негативное влияние на недра отсутствует.

В процессе строительства объекта не предусматривается снос или вырубка зеленых насаждений. Воздействие строительства на животный мир исключается ввиду антропогенной нарушенности территории строительства.

РП «Строительство ямы Беккари для трупов животных в селе Байыркум, сельский округ Байыркум города Арыс, ЮКО» в части проектных решений и расчетов по вопросам экологической безопасности и инженерной защиты окружающей среды согласовывается.

6.5 Организация строительства

Продолжительность строительства биотермической ямы «Беккари» определена из расчета стоимости СМР и приняты средней выработки на одного рабочего в месяц и количество работающих на объекте.

Продолжительность строительства биотермической ямы «Беккари равна 2,0 месяцев.

Строительство объекта запланировано в 2018 году.

6.6 Сметная документация

Сметная документация разработана в соответствии с Государственным нормативом по определению сметной стоимости строительства в Республике Казахстан, утвержденным приказом Комитета по делам строительства, жилищно-коммунального хозяйства и управления земельными ресурсами Министерства национальной экономики Республики Казахстан от 03 июля 2015 года №235-нқ, на основании государственных сметных нормативов и принятых проектных решений.

Постэкспертная сметная стоимость строительства подлежит утверждению заказчиком и является основанием для определения лимита средств, при реализации проектов за счет государственных инвестиций в строительство в соответствии с пунктом 17 Государственного норматива по определению сметной стоимости в Республике Казахстан

Сметная документация составлена ресурсным методом с использованием программного комплекса АВС-4, редакция 5.5.6 (от 01.10.2017 года)по выпуску сметной документации в текущих ценах 4 квартала 2017 года.

При составлении смет использованы:

сборники элементных сметных норм расхода ресурсов на строительные работы, ЭСН РК 8.04-01-2015;

сборники элементных сметных норм расхода ресурсов на монтажные работы ЭСН РК 8.04-02-2015;

сборники элементных сметных норм расхода ресурсов на ремонтно-строительные работы ЭСН РК 8.05-01-2015;

сборники сметных цен в текущем уровне 2017 года на строительные материалы, изделия и конструкции ССЦ РК 8.04-08-2017 (выпуск 2);

сборник сметных цен в текущем уровне 2017 года на эксплуатацию строительных машин и механизмов СЦЭМ РК 8.04-11-2017;

сборник тарифных ставок в строительстве 2017 года СТС РК 8.04-07-2017;

сборник сметных цен в текущем уровне 2017 года на перевозки грузов для строительства СЦПГ РК 8.04-12-2017;

сборник сметных цен в текущем уровне на инженерное оборудование объектов строительства ССЦ РК 8.04-09-2017 (выпуск 1);

В сметной стоимости строительства учтены дополнительные затраты:

накладные расходы, определённые в соответствии с Государственным нормативом по определению величины накладных расходов в строительстве (приложение 2 к приказу от 3 июля 2015 года №235-нқ);

сметная прибыль в размере 8% от суммы прямых затрат и накладных расходов (п.79, приложение 1 к приказу от 3 июля 2015 года №235-нқ);

резерв средств заказчика на непредвиденные работы и затраты в размере 2% от общей суммы средств по позициям 1-7 сводного сметного расчета (п.91, приложение 1 к приказу от 3 июля 2015 года №235-нк);

затраты на строительство временных зданий и сооружений (НДЗ РК 8.04-05-2015); дополнительные затраты на производство строительно-монтажных работ в зимнее время (НДЗ РК 8.04-06-2015).

Сметная стоимость строительства определена в ценах 1 квартала 2018 года с учетом норм задела объема инвестиций.

Налог на добавленную стоимость (НДС) принят в размере, установленном законодательством Республики Казахстан на период, соответствующий периоду строительства, от сметной стоимости строительства.

7. РЕЗУЛЬТАТЫ ЭКСПЕРТИЗЫ

7.1 Оценка принятых проектных решений

В соответствии с Правилами определения общего порядка отнесения зданий и сооружений к технически и (или) технологический сложным объектам, утвержденным приказом Министерства национальной экономики Республики Казахстан от 20.12.2016 года №517, разработчиком проекта установлен II уровень ответственности (технический не сложный).

В целом проект разработан в необходимом объеме, в соответствии с заданием на проектирование, иными исходными данными, техническими условиями и требованиями.

Проектные решения с учетом внесенных изменений по разделу 7.2. соответствуют нормативным требованиям по санитарной, экологической, пожарной безопасности, функциональному назначению объекта.

7.2 Дополнения по исходно-разрешительным документам и изменения, внесенные в рабочий проект в процессе проведения экспертизы:

В процессе рассмотрения по замечаниям и предложениям ТОО «Гео Нұр құрылыс» в рабочий проект «Строительство ямы Беккари для трупов животных в селе Байыркум, сельский округ Байыркум города Арыс, ЮКО» внесены следующие изменения и дополнения:

1) разбивочный план откорректирован;
2) пояснительная записка откорректирована и выполнена в одном шрифте и размере;
3) заключение ГУ "Отдела ветеринарии города Арыс" предоставлено;
4) описание антипросадочных мероприятии дополнено;
5) СНиП РК заменен на действующие;
6) пояснительная записка выполнена одним шрифтом и размером;
7) количество бетона на один элемент указано;
8) серии и тип фундаментного болта указан;
9) все объемы откорректированы;
10) сталь прокатная кругловая приведена в соответствие ГОСТ
11) представлено расчет продолжительности строительства, начала строительства, расчет задела по годам строительства.
12) сметная документация пересчитано ресурсным методом в ценах 4 квартал 2017 года в редакции 5.5.6;
13) накладные расходы II уровня принято в норме 3,8%;
14) сметная документация откорректирована согласно изменений и дополнений, внесенных в рабочий проект.

После внесения изменений и дополнений основные технико-экономические показатели сложилось следующим образом: Таблица №3

№ п п	Наименование	Ед. изм.	Показатели		Изменен. +увелич. -уменьш.
			Заявл. до эксп.	Реком. к утверж.	
1	Общая площадь участка	га	0,300	0,300	
2	Площадь застройки	$м^2$	114,34	114,34	
3	Строительный объем	$м^3$	391,16	391,16	
4	Общая сметная стоимость строительства в текущих и прогнозных ценах 2017, 2018 годов	млн.тенге	11,240	10,525	-0,715
	в том числе: СМР		7,813	7,244	-0,569
	оборудование		0,020	0,021	+0,001
	прочие		3,407	3,260	-0,147
	из них:				
	на 2017 год (ПИР и экспертиза)		2,153	2,097	-0,056
	на 2018 год		9,087	8,428	-0,659
5	Продолжительность строительства	месяцев	2,0	2,0	

Примечание: в результате рассмотрения сметной документации объекта, сметная стоимость строительства снизилась в текущих и прогнозных ценах 2017, 2018 годов на общую сумму 0,715 млн. тенге.

8. ВЫВОДЫ

8.1. С учетом внесенных изменений и дополнений рабочий проект **«Строительство ямы Беккари для трупов животных в селе Байыркум, сельский округ Байыркум города Арыс, ЮКО»** соответствует требованиям государственных нормативов, действующих в Республике Казахстан, и рекомендуется для утверждения в установленном порядке со следующими основными технико-экономическими показателями:

1. Общая площадь участка — 0,30 га
2. Площадь застройки — 114,34 $м^2$
3. Строительный объем — 391,16 $м^3$
4. Общая сметная стоимость строительства в текущих и прогнозных ценах 2017, 2018 годов — 10,525 млн. тенге
   в том числе: СМР — 7,244 млн. тенге
   оборудование — 0,021 млн. тенге
   прочие — 3,260 млн. тенге
5. Продолжительность строительства — 2,0 месяцев

8.2. Настоящее экспертное заключение выдано на основании исходных данных и утвержденных заказчиком материалов для проектирования, достоверность которых гарантирована ГУ «Отдел строительства города Арыс» в соответствии с условиями договора №56 от 09 октября 2017 года.

8.3. При предоставлении на утверждение и выдаче разрешения на производство работ рабочий проект подлежит проверке на соответствие его с настоящим заключением экспертизы.

8.4. Заказчику при строительстве максимально использовать оборудование, материалы и конструкции отечественных производителей.

8.5. До начала производства работ рабочий проект подлежит утверждению в установленном порядке в течение трех месяцев, согласно Правил утверждения проектов (технико-экономических обоснований и проектно-сметной документации), предназначенных

для строительства объектов за счет бюджетных средств и иных форм государственных инвестиций, утвержденным приказом Министерства национальной экономики Республики Казахстан от 02.04.2015 года №304.

8. ТҰЖЫРЫМДАР

8.1 «ОҚО, Арыс қаласы, Байырқұм ауылдық округі, Байырқұм ауылында мал өлекселерін тастайтын Беккари шұңқыры құрылысы» жұмыс жобасын сараптаманың ескертпелері мен ұсыныстарымен енгізілген өзгерістер мен толықтыруларды ескере отырып, Қазақстан Республикасында қолданылатын мемлекеттік нормативтердің талаптарына сәйкес келетіндіктен, төмендегі негізгі техника-экономикалық көрсеткіштерімен белгіленген тәртіппен бекітуге ұсыныс жасаймыз:

1.	Учаскенің жалпы ауданы	0,30 га
2.	Құрылыстың ауданы	114,34 м²
3.	Құрылыстың көлемі	391,16 м³
4.	2017, 2018 жылдардағы ағымдағы және болжам бағалардағы құрылыстың жалпы сметалық құны	10,525 млн. теңге
	оның ішінде: құрылыс-монтаж жұмыстары	7,244 млн. теңге
	құрал жабдықтар	0,021 млн. теңге
	өзге де шығындар	3,260 млн. теңге
5.	Құрылыстың ұзақтығы	2,0 ай

8.2. Осы сараптамалық қорытынды 2017 жылы 09-ші қазандағы №56 шарт талаптарына сәйкес, растығы «Арыс қалалық құрылыс бөлімі» ММ-і кепілдендірілген бастапқы деректер мен тапсырыс берушімен бекітілген жобалауға арналған материалдар негізінде берілді.

8.3. Жұмыс жобасы бекітуге және жұмыс өндірісіне рұқсат берген кезінде сараптаманың осы қорытындысына сәйкес екендігі тексерілуі тиіс.

8.4. Тапсырыс беруші құрылыс жүргізу барысында отандық өндірушілердің құрал-жабдықтарын, материалдарын және конструкцияларын барынша көп қолдануы қажет.

8.5. Қазақстан Республикасы Ұлттық экономика министрлігінің 02.04.2015 жылғы №304 бұйрығымен бекітілген Бюджет қаражаты және мемлекеттік инвестициялардың өзге де нысандары есебінен объектілерді салуға арналған жобаларды (техникалық-экономикалық негіздемелерді және жобалау-сметалық құжаттаманы) бекіту қағидаларына сәйкес жұмыс жобасы өндірісі басталғанға дейін үш ай ішінде белгіленген тәртіп бойынша бекітілуі тиіс.

Тургинбаев И.С.

Директор

Битанова С.Н.

Эксперт

Молдабекова Ш.А.

Эксперт

Кушенов Т.К.

Эксперт

Албай А.С.

Эксперт

Давлетяров Н.А.

Исполнительный директор