1

ДОГОВОР № 14/2015
на создание проектной продукции

г. Алматы «11» декабря 2015 г.

ТОО «АЗМК», именуемое в дальнейшем **"Заказчик"**, в лице директора **Шардинова Ш.А.**, действующего на основании Устава с одной стороны и ТОО «Мостдорпроект» именуемое в дальнейшем **"Исполнитель"**, в лице **Головкиной А.Б.**, действующего на основании Устава с другой стороны, далее совместно именуемые "Стороны" заключили настоящий договор о нижеследующем

1. ПРЕДМЕТ ДОГОВОРА.

1.1. **"Заказчик"** поручает, а **"Исполнитель"** принимает на себя обязательство своими силами выполнить работу: создание проектной продукции *"Балки сборные железобетонные длиной 12,0; 15,0; 18,0; 21,0; 24,0; 33,0; 42,0 м двутаврового сечения с предварительно напрягаемой арматурой для пролетных строений мостовых сооружений и путепроводов, расположенных на автомобильных дорогах общего пользования"* и испытание конструкций этих балок согласно требованиям нормативных документов действующих в Республике Казахстан.

1.2. Состав работ и технические требования к проектной продукции, которая является предметом договора, определены Техническим заданием, являющимся неотъемлемой частью настоящего договора.

1.3. Состав проектной и испытательной работ определяется по перечню в Техническом задании.

1.4. Проектная продукция должна соответствовать требованиям нормативным документам действующих в Республике Казахстан, СНиП, ГОСТ, технических регламентов.

1.5. Проектная продукция, представленная **"Исполнителем"** по результатам исполнения настоящего договора, является собственностью **"Заказчика"** и может быть использована при производстве железобетонных изделий.

1.6. Срок выполнения работ по договору и срок выполнения основных этапов определяются календарным планом, который является неотъемлемой составной частью данного договора.

2. СТОИМОСТЬ РАБОТ И ПОСЛЕДОВАТЕЛЬНОСТЬ РАСЧЕТОВ.

2.1. Стоимость работ по этому договору составляет **33 107 360,00 (тридцать три миллиона сто семь тысяч триста шестьдесят) тенге, в том числе НДС.**

2.2. При изменениях по желанию **"Заказчика"** объема работ, выполняемых по договору, и производстве дополнительных работ, не предусмотренных Техническим заданием, влекущих за собой увеличение или уменьшения объема работ **"Исполнителя"**, Стороны заключают дополнительное соглашение к настоящему договору.

2.3. Оплата за выполненную проектно-изыскательскую продукцию по данному договору производиться **"Заказчиком"** в соответствии с календарным планом, являющимся неотъемлемой частью настоящего договора.

2.4. Оплата работ по договору производится в следующем порядке:

2.5.1. авансовый платеж в размере 50% от стоимости этапа работ **"Заказчик"** не позднее 15(пятнадцати) рабочих дней с даты выставления счета на оплату;

2.5.2. оплата в размере 45% от стоимости этапа выполненных и сданных работ **"Заказчику"** в течение 10 (десяти) рабочих дней с даты подписания Сторонами акта сдачи–приемки проектно–изыскательской продукции и выставления счета на оплату.

2.5.3. Оставшиеся 5% за выполненные работы и сданные по этапу работу подлежат оплате **"Заказчиком"** после проведения испытаний конструкций разработанных **"Исполнителем"** и изготовленных **«Заказчиком»** и предоставления отчета об испытании и выставления счета на оплату.

11.12.15 11.12.2015

3. ПОСЛЕДОВАТЕЛЬНОСТЬ СДАЧИ И ПРИЕМКИ РАБОТ.

3.1. Перечень технической и другой документации, подлежащей оформлению и сдаче **"Исполнителем" "Заказчику"**, по отдельным этапам выполнения, указан в календарном плане работ, который является частью договора.

3.2. По завершении работ по договору (этапу), **"Исполнитель"** передает **"Заказчику"** проектную продукцию, в соответствии с условиями договора, и представляет акт сдачи – приемки проектной продукции. По этапам, когда материалы не передаются **"Заказчику"**, а используются для дальнейшего проектирования, подтверждающим документом выполнения работ является акт сдачи – приемки проектной продукции.

3.3. **"Заказчик"** в течение 10(десяти) рабочих дней со дня получения акта сдачи–приемки и отчетных документов, указанных в п. 3.2, данного договора, обязан отправить **"Исполнителю"** подписанный акт сдачи–приемки проектной продукции и оплатить по нему выполненные работы или направить мотивированный отказ в принятии работ.

3.4. В случае мотивированного отказа **"Заказчика"**, Сторонами составляется двухсторонний акт необходимых доработок, сроков их исполнения. В этом случае акт сдачи–приемки проектно– изыскательской продукции считается действительным после выполнения необходимых доработок.

3.5. В случае досрочного выполнения работ **"Исполнителем", "Заказчик"** в праве досрочно принять и оплатить работы.

3.6 При возникновении разногласий по объему и качеству выполненных работ **"Заказчик"** и **"Исполнитель"** имеют право на проведение независимой экспертизы.

4. ОТВЕТСТВЕННОСТЬ СТОРОН.

4.1За нарушение обязательств, предусмотренных настоящим договором, Стороны несут ответственность в соответствии с действующим законодательством Республики Казахстан.

4.2 Стороны освобождаются от ответственности за частичное или полное неисполнение обязательств по настоящему договору, если оно явилось следствием действия непреодолимой силы, таки как природные явления, военные действия или прочие обстоятельства, Которые Стороны не могли предвидеть и предотвратить, если эти обязательства непосредственно повлияли на исполнение настоящего договора.

5. ЗАКЛЮЧИТЕЛЬНЫЕПОЛОЖЕНИЯ

5.1 **"Исполнитель"** гарантирует **"Заказчику"**, что вся документация, входящая в состав проектной изыскательской продукции, создана в рамках выполнения, договорных (где применимо), служебных обязанностей и/или служебного задания (где применимо) лицами (авторами), которые состоят в гражданско-правовых и/или трудовых отношениях с **"Исполнителем"** и/или в силу имеющихся с ними гражданско-правовых и/или трудовых договоров, которые не могут предъявлять каких-либо претензий и исков к **"Заказчику"**, вытекающих из исключительных (неимущественных) прав на использование документации.

5.2 **"Исполнитель"** гарантирует, что к моменту передачи проектной продукции **"Заказчику"**, он является законным правообладателем всех исключительных имущественных и неимущественных прав на неё и проектная продукция свободна от каких-либо прав, требований со стороны третьих лиц. **"Исполнитель"** несет ответственность по требованиям, претензиям и искам третьих лиц в отношении имущественных и/или неимущественных прав на проектную продукцию.

5.3 Право собственности, в том числе все права интеллектуальной собственности, на разработанную по настоящему договору проектную продукцию в полном объеме переходят **"Заказчику"** после их сдачи **"Исполнителем"**. **"Исполнитель"** не вправе передавать какую-либо информацию, включая, но не ограничиваясь, полученную в ходе исполнения настоящего договора, результаты, расчеты, чертежи, третьим лицам без письменного согласия **"Заказчика"**.

11.12.15 11.12.2015

3

5.4 Стоимость передаваемых **"Исполнителем" "Заказчику"** прав интеллектуальной собственности на проектную продукцию входит в общую стоимость договора, указанную в пункте 2.1.

5.5 Договор составлен в двух идентичных экземплярах на русском языке, имеющих одинаковую юридическую силу, по одному экземпляру для каждой из Сторон. Неотъемлемой составной частью договора является техническое задание и календарный план работ. К данному договору прилагаются:

- техническое задание на проектирование;
- календарный план работ и оплат

4

6. ЮРИДИЧЕСКИЕ АДРЕСА СТОРОН

«Заказчик» – 050030, г.Алматы, ул. Бекмаханова, 96а, ИИК KZ61826A1KZTD2013429 в АО «АТФБанк» г.Алматы, БИК ALMNKZKA, БИН 040540005184, Кбе 17.

"Исполнитель" – 050061, г.Алматы, пр.Райымбека, 348, офис 317, ИИК KZ22722S000000605696 в АО «KaspiBank», г.Алматы, БИК CASPKZKA, БИН 091040009170 Кбе 17.

От Заказчика

_____ **Ш.Шарипов**

От Исполнителя

_____ **А.Головкина**

11.12.15 11.12.2015

ДОПОЛНИТЕЛЬНОЕ СОГЛАШЕНИЕ № 1
к договору № 14/2015 от 11.12.2015г.
на создание проектной продукции

г. Алматы «20» июля 2017г.

ТОО «АЗМК», именуемое в дальнейшем **Заказчик**, в лице **директора Шардинова Шухрада Ахметжановича,** действующего на основании Устава, с одной стороны, и

ТОО «Мостдорпроект», именуемое в дальнейшем «**Исполнитель**», в лице **директора Головкиной Александры Борисовны**, действующей на основании Устава, с другой стороны, заключили настоящее дополнительное соглашение №1 о нижеследующем:

1. Стороны пришли к соглашению внести в него следующие изменения и дополнения в пункт и дополнить Договор разделом 6 следующего содержания:

«**6. КОНФИДЕНЦИАЛЬНАЯ ИНФОРМАЦИЯ**

6.1. Каждая из сторон согласилась считать текст настоящего договора, а также весь объем информации переданной и передаваемой сторонами друг другу при заключении настоящего Договора и в ходе исполнения обязательств, возникающих из Договора, конфиденциальной информацией, не подлежащей разглашению третьей стороне, кроме случаев предусмотренных действующим законодательством Республики Казахстан.

6.2. По окончании работ, по требованию Заказчика, Исполнитель обязан возвратить полученные от Заказчика в начале работы документы.

6.3. Вся переданная Исполнителем информация, в том числе чертежи, размеры, технико-экономические показатели пролетного строения, выполненного в соответствии с Договором № 14/2015 от 11.12.2015г. и результаты выполненных работ, а также информационно-аналитические материалы, использованные при выполнении работ, являются интеллектуальной собственностью Заказчика и относятся к конфиденциальной информации.

6.4. Ни одна из Сторон не вправе разглашать конфиденциальную информацию, переданную/полученную по настоящему Договору третьим лицам без письменного разрешения другой Стороны.

6.5. Сторона, допустившая разглашение конфиденциальной информации, обязана возместить причиненный ущерб в полном объеме.»

2. Во всем остальном, что не предусмотрено настоящим дополнительным соглашением, Стороны будут руководствоваться положениями Договора № 14/2015 от 11.12.2015г.

3. Настоящее дополнительное соглашение вступает в силу с даты его подписания и распространяет свое действие на правоотношения, возникшие с даты подписания Договора № 14/2015 от 11.12.2015г.

4. Настоящее дополнительное соглашение составлено в двух экземплярах, имеющих одинаковую юридическую силу, по одному экземпляру для каждой Сторон, и является неотъемлемой частью Договора 14/2015 от 11.12.2015г.

Заказчик	**Исполнитель**
ТОО «АЗМК»	**ТОО «Мостдорпроект»**
050030, г. Алматы, ул. Бекмаханова, 96а	050061, г. Алматы, пр. Райымбека, 348
РНН 600 800 002 342	РНН 600 700 622 220
БИН 040 540 005 184	БИН 091 040 009 170
ИИК KZ61826A1KZTD2013429	ИИК KZ22722S000000605696
в АО «АТФ Банк» г. Алматы	в АО «Kaspi Bank» г. Алматы
БИК ALMNKZKA	БИК CASPKZKA
Директор _____ **Шардинов Ш.А.**	**Директор** _____ **Головкина А.Б.**

Приложение 1 к договору №_____

Техническое задание

На проектирования балок сборных железобетонных длинной 12,0; 15,0; 18,0; 21,0; 24,0; 33,0; 42,0 метра двутаврового сечения с предварительно напрягаемой арматурой для пролетных строений мостов и путепроводов, расположенных на автомобильных дорогах общего пользования

1	Особые условия проектирования	- Расчётная сейсмичность сооружений – 9 баллов - Применение во всех климатических зонах РК
2	Основные технические показатели	- Балки применимы для компоновки габаритов мостов всех категорий автомобильных дорог согласно СНиП 2.05.03-84* СТ РК 1684-2007 СТ РК 1379-2005
3	Расчетная нагрузка	А14, НК 120 и НК 180 согласно СНиП 2.05.03-84* СТ РК 1380-2005
4	Конструктивные требования	- Геометрические размеры в соответствии с Рис.1 к техническому заданию. -Шаг балок при компоновке поперечника пролётного строения определить при проектировании - Возможность транспортировки по 3 (три) балки на одном сцепе.
5	Состав проекта:	
	Выпуск 1	Общая часть. Пролетные строения сборные железобетонные длиной 12, 15, 18, 21, 24, 33, 42 м из балок двутаврового сечения с предварительно напрягаемой арматурой для мостов и путепроводов, расположенных на автомобильных дорогах общего пользования. (*Пояснительная записка. Компоновка поперечного сечения пролетного строения под разные габариты. Накладная плита. Мостовое полотно. Опорные части.*)
	Выпуск 2-1 18.0	Двутавровая балка с предварительно напрягаемой арматурой длинной 12м. *(Пояснительная записка. Опалубочный чертеж. Армирование каркасное. Армирование предварительно напряженное. Ведомости материалов. Расчетная часть.)*
	Выпуск 2-2 21.0	Двутавровая балка с предварительно напрягаемой арматурой длинной 15 и 18м.*(Пояснительная записка. Опалубочный чертеж. Армирование каркасное. Армирование предварительно напряженное. Ведомости материалов. Расчетная часть.)*
	Выпуск 2-3 24.0	Двутавровая балка с предварительно напрягаемой арматурой длинной 21 м. *(Пояснительная записка. Опалубочный чертеж. Армирование каркасное. Армирование предварительно напряженное. Ведомости материалов. Расчетная часть.)*
	Выпуск 2-4 33.0	Двутавровая балка с предварительно напрягаемой арматурой длинной 24м.*(Пояснительная записка. Опалубочный чертеж. Армирование каркасное. Армирование предварительно напряженное. Ведомости материалов.*

11.12.15 11.12.15

		Расчетная часть.)
	Выпуск 2-5	Двутавровая балка с предварительно напрягаемой арматурой длинной 33м.*(Пояснительная записка. Опалубочный чертеж. Армирование каркасное. Армирование предварительно напряженное. Ведомости материалов. Расчетная часть.)*
	Выпуск 2-6	Двутавровая балка с предварительно напрягаемой арматурой длинной 42м.*(Пояснительная записка. Опалубочный чертеж. Армирование каркасное. Армирование предварительно напряженное. Ведомости материалов. Расчетная часть.)*
	Выпуск 3	Расчетные данные по испытаниям двутавровых балок с предварительно напрягаемой арматурой длиной 12, 15, 18, 21, 24, 33, 42м. (*Схема нагружения балки. Контрольные нагрузки припроверки прочности. Контрольные нагрузки и прогибы припроверки жёсткости. Контрольные нагрузки при проверке трещиностойкости. Расчетная часть).*
7	Выполняемые работы по испытанию балок:	
	Отчет 1	Испытание двутавровой балки с предварительно напрягаемой арматурой длиной 12м
	Отчет 2	Испытание двутавровой балки с предварительно напрягаемой арматурой длиной 15м
	Отчет 3	Испытание двутавровой балки с предварительно напрягаемой арматурой длиной 18м
	Отчет 4	Испытание двутавровой балки с предварительно напрягаемой арматурой длиной 21м
	Отчет 5	Испытание двутавровой балки с предварительно напрягаемой арматурой длиной 24м
	Отчет 6	Испытание двутавровой балки с предварительно напрягаемой арматурой длиной 33м
	Отчет 7	Испытание двутавровой балки с предварительно напрягаемой арматурой длиной 42м
6	Консультативная помощь	

От Заказчика

_____ Н.Шарипов

От Исполнителя

_____ А.Головкина

11.12.15

Приложение 2 к договору №_____

Календарный план

По проектированию балок сборных железобетонных длинной 12,0; 15,0; 18,0; 21,0; 24,0; 33,0; 42,0 метра двутаврового сечения с предварительно напрягаемой арматурой для пролетных строений мостов и путепроводов, расположенных на автомобильных дорогах общего пользования

"Исполнитель" приступает к проектным работам с даты оплаты**"Заказчиком"** авансового платежа в соответствии со статьей 2 договора в соответствии с нижеуказанным календарным планом:

Календарный план проведения проектных работ.

№ Этапов исполнения	Состав проектной продукции:	Сроки выполнения, календарных дней	Стоимость работв том числе НДС
1 этап	Проекты балок длиной l = 33,0 и l = 24,0 м	60 дней с даты поступления аванса на расчетный счет «Исполнителя»	11 103 680 13.000
2 этап	Проекты балок длиной l = 21,0;l = 18,0; l = 15,0; l = 12,0 м	50 дней с даты поступления аванса на расчетный счет «Исполнителя»	15 521 120 8.000
3 этап	Проект балки l = 42,0 м	45 дней с даты поступления аванса на расчетный счет «Исполнителя»	6 482 560
	Итого	**155 дней**	**33 107 360**

"Исполнитель"обязуется выполнять работы по испытаниям запроектированных балок длиной 12,0; 15,0; 18,0; 21,0; 24,0; 33,0; 42,0 метра по мере их изготовления **"Заказчиком"**с подготовкой отчета о результатах испытания и заключения о пригодности балок к эксплуатации.

От Заказчика

_____ Ш.Шарденов

От Исполнителя

_____ А.Головкина

11.12.15 11.12.15

Рис.1. Геометрические размеры поперечного сечения двутавровой предварительно напряженной балки.

набросать рисунок с размерами. 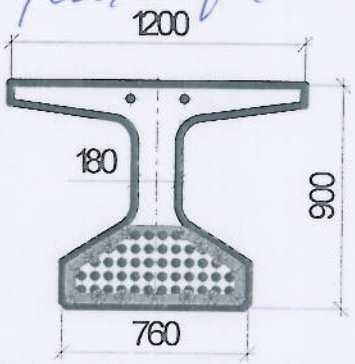	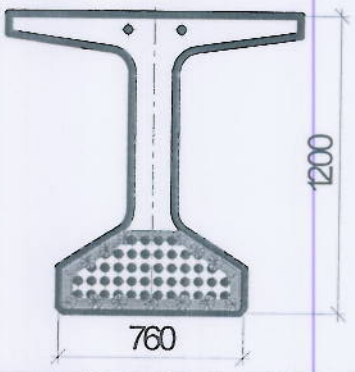	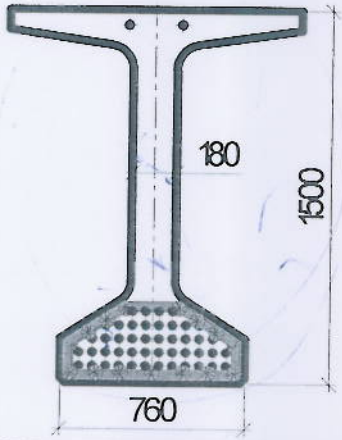	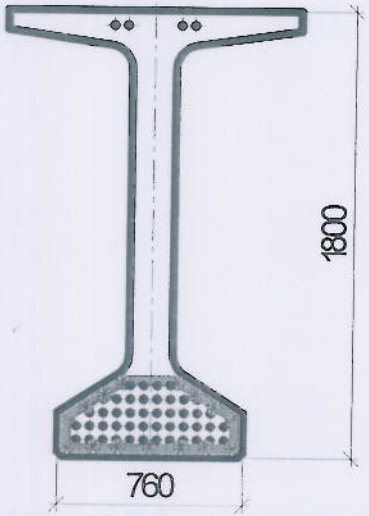
L=12,15,18м	L=18,21,24м	L=33м 24	L=42м 33

- Класс бетона по прочности на сжатие В40.
- Предварительно-напряженная арматура - канаты типа К-7 Super Strand 1860 диаметром 15,2 мм.
- Напряжение рабочих канатов выполняют домкратами с усилием 198.1 кН, что соответствует уровню напряжений в канате 1425 Н / мм?

11.12.15

Экземпляр
ТОО «Мостдорпроект»

Счет-фактура N 16 от 12 октября 2016 г.

Поставщик: Товарищество с ограниченной ответственностью "Мостдорпроект"

БИН и адрес места нахождения поставщика: БИН: 091040009170, Республика Казахстан, г.Алматы, пр.Райымбека, 348

Свидетельство о постановке на регистрационный учет по НДС: Серия 60001, N 0048918 от 12 декабря 2013 г.

ИИК поставщика: KZ22722S000000605696 в банке АО "KASPI BANK", БИК CASPKZKA

Договор (контракт) на поставку товаров (работ, услуг) : N 14/2015 от 11.12.15 г.

Условия оплаты по договору (контракту) : безналичный расчет

Пункт назначения поставляемых товаров (работ, услуг) : Республика Казахстан, г. Алматы, ул. Бекмаханова, 96а

государство, регион, область, город, район

Поставка товаров (работ, услуг) осуществлена по доверенности: Без доверенности

Способ отправления:

Товарно-транспортная накладная:

Грузоотправитель:

(БИН, наименование и адрес)

Грузополучатель:

(БИН, наименование и адрес)

Получатель: ТОО "АЗМК"

БИН и адрес места нахождения поставщика: БИН: 040540005184, 050030, Республика Казахстан, г. Алматы, ул. Бекмаханова, 96а

ИИК получателя: KZ61826A1KZTD2013429, АО "АТФ Банк" г. Алматы, БИК ALMNKZKA

N п/п	Наименование товаров (работ, услуг)	Ед. изм.	Кол-во (объем)	Цена (KZT)	Стоимость товаров (работ, услуг) без НДС	НДС		Всего стоимость реализации	Акциз	
						Ставка	Сумма		Ставка	Сумма
1	2	3	4	5	6	7	8	9	10	11
1	Создание проектной продукции "Балки сборные железобетонные длиной 12,0; 15,0; 18,0; 21,0; 24,0; 33,0; 42,0 м двутаврового сечения с предварительно напрягаемой арматурой для пролетных строений мостовых сооружений и путепроводов, расположенных на автомобильных дорогах общего пользования" и испытание конструкций этих балок согласно требованиям нормативных документов действующих в Республике Казахстан. (Окончательный расчет)	шт.	1	1478007.14	1478007.14	12%	177360.86	1655368.00		
	Всего по счету:				1478007.14		177360.86	1655368.00		

Директор (руководитель) : Головкина А.Б.

(Ф.И.О., подпись)

Главный бухгалтер: не предусмотрен.

(Ф.И.О., подпись)

МП

ВЫДАЛ (ответственное лицо поставщика)

Марфенко И.А.

(Ф.И.О., подпись)

Примечание: Без печати недействительно. Оригинал (первый экземпляр) - покупателю. Копия (второй экземпляр) - поставщику.

Приложение 50 к приказу Министра финансов Республики Казахстан от 20 декабря 2012 года N 562

Форма Р-1

		ИИН/БИН
Заказчик	Товарищество с ограниченной ответственностью "АЗМК" 050030, Республика Казахстан, г. Алматы, ул. Бекмаханова, 96а тел: 8 (727) 235-71-56, факс 8 (727) 236-64-64 *полное наименование, адрес, данные о средствах связи*	040540005184
Исполнитель	Товарищество с ограниченной ответственностью "Мостдорпроект" 050061, Республика Казахстан, г.Алматы, пр.Райымбека, 348, оф.317 тел: 8 (727) 265-01-84, e-mail: alex_dormost@mail.ru *полное наименование, адрес, данные о средствах связи*	091040009170

Договор (контракт) N 14/2015 от "11" декабря 2015 г.

Номер документа	Дата составления
Сч.ф N16	12.10.16

АКТ ВЫПОЛНЕННЫХ РАБОТ (ОКАЗАННЫХ УСЛУГ)

N п/п	Наименование работ (услуг) (в разрезе их подвидов в соответствии с технической спецификацией, заданием, графиком выполнения работ (услуг) при их наличии)	Дата выполнения работ (оказания услуг)	Сведения об отчете о научных исследованиях, маркетинговых, консультационных и прочих услугах (дата, номер, количество страниц) (при их наличии)	Единица измерения	Выполнено работ (оказано услуг)				
					количество	цена за единицу	стоимость	сумма НДС, в KZT	сумма с НДС, в KZT
1	2	3	4	5	6	7	8	9	10
1	Создание проектной продукции "Балки сборные железобетонные длиной 12,0; 15,0; 18,0; 21,0; 24,0; 33,0; 42,0 м двутаврового сечения с предварительно напрягаемой арматурой для пролетных строений мостовых сооружений и путепроводов, расположенных на автомобильных дорогах общего пользования" и испытание конструкций этих балок согласно требованиям нормативных документов действующих в Республике Казахстан. (Окончательный расчет)			тенге	1	1478007.14	1478007.14	177360.86	1655368.00

1	2	3	4	5	6	7	8	9	3
	Всего по договору			тенге					1655368.00

Сведения об использовании запасов, полученных от заказчика *один миллион шестьсот пятьдесят пять тысяч триста шестьдесят восемь тенге, 00 тиын*

наименование, количество, стоимость

Приложение: Перечень документации, в том числе отчеты о маркетинговых, научных исследованиях, консультационных и пр. услугах (обязательно при их наличии) на _____

Сдал (Исполнитель) Директор _____ Головкина А.Б.

должность *подпись* *расшифровка подписи*

М.П.

Принял (Заказчик) Директор _____ Шардинов Ш.А.

должность *подпись* *расшифровка подписи*

М.П.

Счет-фактура N 12 от 17 августа 2016 г.

Поставщик: Товарищество с ограниченной ответственностью "Мостдорпроект"

БИН и адрес места нахождения поставщика: БИН: 091040009170, Республика Казахстан, г.Алматы, пр.Райымбека, 348 офис 317

Свидетельство о постановке на регистрационный учет по НДС: Серия 60001, N 0048918 от 12 декабря 2013 г.

ИИК поставщика: KZ22722S000000605696 в банке АО "KASPI BANK", БИК CASPKZKA

Договор (контракт) на поставку товаров (работ, услуг) : N 14/2015 от 11.12.15 г.

Условия оплаты по договору (контракту) : безналичный расчет

Пункт назначения поставляемых товаров (работ, услуг) : Республика Казахстан, г. Алматы, ул. Бекмаханова, 96а

государство, регион, область, город, район

Поставка товаров (работ, услуг) осуществлена по доверенности: Без доверенности

Способ отправления:

Товарно-транспортная накладная:

Грузоотправитель:

(БИН, наименование и адрес)

Грузополучатель:

(БИН, наименование и адрес)

Получатель: ТОО "АЗМК"

БИН и адрес места нахождения поставщика: БИН: 040540005184, 050030, Республика Казахстан, г. Алматы, ул. Бекмаханова, 96а

ИИК получателя: KZ61826A1KZTD2013429, АО "АТФ Банк" г. Алматы, БИК ALMNKZKA

N п/п	Наименование товаров (работ, услуг)	Ед. изм.	Кол-во (объем)	Цена (KZT)	Стоимость товаров (работ, услуг) без НДС	НДС		Всего стоимость реализации	Акциз	
						Ставка	Сумма		Ставка	Сумма
1	2	3	4	5	6	7	8	9	10	11
1	Создание проектной продукции "Балки сборные железобетонные длиной 12,0; 15,0; 18,0; 21,0; 24,0; 33,0; 42,0 м двутаврового сечения с предварительно напрягаемой арматурой для пролетных строений мостовых сооружений и путепроводов, расположенных на автомобильных дорогах общего пользования" и испытание конструкций этих балок согласно требованиям нормативных документов действующих в Республике Казахстан. (3 этап. Проект балки длиной L=42,0 м)	шт.	1	5498600.00	5498600.00	12%	659832.00	6158432.00		
Всего по счету:					5498600.00		659832.00	6158432.00		

Директор (руководитель) : Головкина А.Б.

(Ф.И.О., подпись)

Главный бухгалтер: не предусмотрен.

(Ф.И.О., подпись)

ВЫДАЛ (ответственное лицо поставщика)

Марфенко И.А.

(Ф.И.О., подпись)

МП

Примечание: Без печати недействительно. Оригинал (первый экземпляр) - покупателю. Копия (второй экземпляр) - поставщику.

Приложение 50 к приказу Министра финансов Республики Казахстан от 20 декабря 2012 года N 562

Форма Р-1

ИИН/БИН

Заказчик: Товарищество с ограниченной ответственностью "АЗМК"
050030, Республика Казахстан, г. Алматы, ул. Бекмаханова, 96а
тел: 8 (727) 235-71-56, факс 8 (727) 236-64-64
полное наименование, адрес, данные о средствах связи

040540005184

Исполнитель: Товарищество с ограниченной ответственностью "Мостдорпроект"
050061, Республика Казахстан, г.Алматы, пр.Райымбека, 348, оф.317
тел: 8 (727) 265-01-84, e-mail: alex__dormost@mail.ru
полное наименование, адрес, данные о средствах связи

091040009170

Договор (контракт) N 14/2015 от "11" декабря 2015 г.

Номер документа	Дата составления
Сч.ф N12	17.08.16

АКТ ВЫПОЛНЕННЫХ РАБОТ (ОКАЗАННЫХ УСЛУГ)

N п/п	Наименование работ (услуг) (в разрезе их подвидов в соответствии с технической спецификацией, заданием, графиком выполнения работ (услуг) при их наличии)	Дата выполнения работ (оказания услуг)	Сведения об отчете о научных исследованиях, маркетинговых, консультационных и прочих услугах (дата, номер, количество страниц) (при их наличии)	Единица измерения	Выполнено работ (оказано услуг)				
					количество	цена за единицу	стоимость	сумма НДС, в KZT	сумма с НДС, в KZT
1	2	3	4	5	6	7	8	9	10
1	Создание проектной продукции "Балки сборные железобетонные длиной 12,0; 15,0; 18,0; 21,0; 24,0; 33,0; 42,0 м двутаврового сечения с предварительно напрягаемой арматурой для пролетных строений мостовых сооружений и путепроводов, расположенных на автомобильных дорогах общего пользования" и испытание конструкций этих балок согласно требованиям нормативных документов действующих в Республике Казахстан. (3 этап. Проект балки длиной L=42,0 м)			тенге	1	5498600.00	5498600.00	659832.00	6158432.00

1	2	3	4	5	6	7	8	9	3
	Всего по договору			тенге					6158432.00

Сведения об использовании запасов, полученных от заказчика *шесть миллионов сто пятьдесят восемь тысяч четыреста тридцать два тенге, 00 тиын*

наименование, количество, стоимость

Приложение: Перечень документации, в том числе отчеты о маркетинговых, научных исследованиях, консультационных и пр. услугах (обязательно при их наличии) на _____

Сдал (Исполнитель) Директор _____ Головкина А.Б.

должность *подпись* *расшифровка подписи*

М.П.

Принял (Заказчик) Директор _____ Шардинов Ш.А.

должность *подпись* *расшифровка подписи*

М.П.

Экземпляр
ТОО «Мостдорпроект»

Счет-фактура N 5 от 27 мая 2016 г.

Поставщик: Товарищество с ограниченной ответственностью "Мостдорпроект"

БИН и адрес места нахождения поставщика: БИН: 091040009170, Республика Казахстан, г.Алматы, пр.Райымбека, 348
Свидетельство о постановке на регистрационный учет по НДС: Серия 60001, N 0048918 от 12 декабря 2013 г.

ИИК поставщика: KZ22722S000000605696 в банке АО "KASPI BANK", БИК CASPKZKA

Договор (контракт) на поставку товаров (работ, услуг) : N 14/2015 от 11.12.15 г.

Условия оплаты по договору (контракту) : безналичный расчет

Пункт назначения поставляемых товаров (работ, услуг) : Республика Казахстан, г. Алматы, ул. Бекмаханова, 96а
государство, регион, область, город, район

Поставка товаров (работ, услуг) осуществлена по доверенности: Без доверенности

Способ отправления:

Товарно-транспортная накладная:

Грузоотправитель:
(БИН, наименование и адрес)

Грузополучатель:
(БИН, наименование и адрес)

Получатель: ТОО "АЗМК"

БИН и адрес места нахождения поставщика: БИН: 040540005184, 050030, Республика Казахстан, г. Алматы, ул. Бекмаханова, 96а

ИИК получателя: KZ61826A1KZTD2013429, АО "АТФ Банк" г. Алматы, БИК ALMNKZKA

N п/п	Наименование товаров (работ, услуг)	Ед. изм.	Кол-во (объем)	Цена (KZT)	Стоимость товаров (работ, услуг) без НДС	НДС		Всего стоимость реализации	Акциз	
						Ставка	Сумма		Ставка	Сумма
1	2	3	4	5	6	7	8	9	10	11
1	Создание проектной продукции "Балки сборные железобетонные длиной 12,0; 15,0; 18,0; 21,0; 24,0; 33,0; 42,0 м двутаврового сечения с предварительно напрягаемой арматурой для пролетных строений мостовых сооружений и путепроводов, расположенных на автомобильных дорогах общего пользования" и испытание конструкций этих балок согласно требованиям нормативных документов действующих в Республике Казахстан. (2 этап. Проекты балок длиной L=21,0 м; L=18,0 м; L=15,0 м; L=12,0 м)	шт.	1	13165235.70	13165235.70	12%	1579828.3	14745064.00		
Всего по счету:					13165235.70		1579828.3	14745064.00		

Директор (руководитель) : Головкина А.Б.
(Ф.И.О., подпись)

ВЫДАЛ (ответственное лицо поставщика)
Марфенко И.А.
(Ф.И.О., подпись)

Главный бухгалтер: не предусмотрен.
(Ф.И.О., подпись)

Примечание: Без печати недействительно. Оригинал (первый экземпляр) - покупателю. Копия (второй экземпляр) - поставщику.

Приложение 50 к приказу Министра финансов Республики Казахстан от 20 декабря 2012 года N 562

Форма Р-1

ИИН/БИН

040540005184

заказчик Товарищество с ограниченной ответственностью "АЗМК"
050030, Республика Казахстан, г. Алматы, ул. Бекмаханова, 96а
тел: 8 (727) 235-71-56, факс 8 (727) 236-64-64

полное наименование, адрес, данные о средствах связи

091040009170

исполнитель Товарищество с ограниченной ответственностью "Мостдорпроект"
050061, Республика Казахстан, г.Алматы, пр.Райымбека, 348, оф.317
тел: 8 (727) 265-01-84, e-mail: alex_dormost@mail.ru

полное наименование, адрес, данные о средствах связи

договор (контракт) N 14/2015 от "11" декабря 2015 г.

Номер документа	Дата составления
Сч.ф N5	27.05.16

АКТ ВЫПОЛНЕННЫХ РАБОТ (ОКАЗАННЫХ УСЛУГ)

N п/п	Наименование работ (услуг) (в разрезе их подвидов в соответствии с технической спецификацией, заданием, графиком выполнения работ (услуг) при их наличии)	Дата выполнения работ (оказания услуг)	Сведения об отчете о научных исследованиях, маркетинговых, консультационных и прочих услугах (дата, номер, количество страниц) (при их наличии)	Единица измерения	Выполнено работ (оказано услуг)				
					количество	цена за единицу	стоимость	сумма НДС, в KZT	сумма с НДС, в KZT
1	2	3	4	5	6	7	8	9	10
1	Создание проектной продукции "Балки сборные железобетонные длиной 12,0; 15,0; 18,0; 21,0; 24,0; 33,0; 42,0 м двутаврового сечения с предварительно напрягаемой арматурой для пролетных строений мостовых сооружений и путепроводов, расположенных на автомобильных дорогах общего пользования" и испытание конструкций этих балок согласно требованиям нормативных документов действующих в Республике Казахстан. (2 этап. Проекты балок длиной L=21,0 м; L=18,0 м; L=15,0 м; L=12,0 м)			тенге	1	13165235.70	13165235.70	1579828.3	14745064.00

1	2	3	4	5	6	7	8	9	3
	Всего по договору			тенге					14745064.00

:ведения об использовании запасов, полученных от заказчика *четырнадцать миллионов семьсот сорок пять тысяч шестьдесят четыре тенге, 00 тиын*

наименование, количество, стоимость

Приложение: Перечень документации, в том числе отчеты о маркетинговых, научных исследованиях, консультационных и пр. услугах (обязательно при их наличии) на _____

Сдал (Исполнитель) Директор _____ Головкина А.Б.

должность *подпись* *расшифровка подписи*

М.П.

Принял (Заказчик) Директор _____ Шардинов Ш.А.

должность *подпись* *расшифровка подписи*

М.П.

Внимание! Оплата данного счета означает согласие с условиями поставки товара. Уведомление об оплате обязательно, в противном случае не гарантируется наличие товара на складе. Товар отпускается по факту прихода денег на р/с Поставщика самовывозом при наличии доверенности и документов удостоверяющих личность.

Образец платежного поручения

Бенефициар: Товарищество с ограниченной ответственностью "Мостдорпроект" БИН: 091040009170	ИИК KZ22722S000000605696	Кбе 17
Банк бенефициара: АО "KASPI BANK"	БИК CASPKZKA	Код назначения платежа 859

Счет на оплату N 3 от 06 апреля 2016 г.

Поставщик: **БИН / ИИН 091040009170, Товарищество с ограниченной ответственностью "Мостдорпроект" Республика Казахстан, г. Алматы, пр.Райымбека, 348**

Покупатель: **Товарищество с ограниченной ответственностью "АЗМК"**

Договор N: **14/2015 от 11 декабря 2015 г.**

N	Код	Наименование	Кол-во	Ед.изм	Цена	Сумма
1		Создание проектной продукции "Балки сборные железобетонные длиной 12,0; 15,0; 18,0; 21,0; 24,0; 33,0; 42,0 м двутаврового сечения с предварительно напрягаемой арматурой для пролетных строений мостовых сооружений и путепроводов, расположенных на автомобильных дорогах общего пользования" и испытание конструкций этих балок согласно требованиям нормативных документов действующих в Республике Казахстан. (2 этап. Проекты балок длиной L=21,0 м; L=18,0 м; L=15,0 м; L=12,0 м)	1	шт.	7760560.00	7760560.00

Итого: 7760560.00

Всего наименований: 1

Всего к оплате: ***семт миллионов семьсот шестьдесят тысяч пятьсот шестьдесят тенге, 00 тиын***

Директор _____ Головкина А.Б. /бухгалтер не предусмотрен/

Экземпляр
ТОО «Мостдорпроект»

Счет-фактура N 3 от 06 апреля 2016 г.

Поставщик: Товарищество с ограниченной ответственностью "Мостдорпроект"

БИН и адрес места нахождения поставщика: БИН: 091040009170, Республика Казахстан, г.Алматы, пр.Райымбека, 348

Свидетельство о постановке на регистрационный учет по НДС: Серия 60001, N 0048918 от 12 декабря 2013 г.

ИИК поставщика: KZ22722S000000605696 в банке АО "KASPI BANK", БИК CASPKZKA

Договор (контракт) на поставку товаров (работ, услуг) : N 14/2015 от 11.12.15 г.

Условия оплаты по договору (контракту) : безналичный расчет

Пункт назначения поставляемых товаров (работ, услуг) : Республика Казахстан, г. Алматы, ул. Бекмаханова, 96а
государство, регион, область, город, район

Поставка товаров (работ, услуг) осуществлена по доверенности: Без доверенности

Способ отправления:

Товарно-транспортная накладная:

Грузоотправитель:
(БИН, наименование и адрес)

Грузополучатель:
(БИН, наименование и адрес)

Получатель: ТОО "АЗМК"

БИН и адрес места нахождения поставщика: БИН: 040540005184, 050030, Республика Казахстан, г. Алматы, ул. Бекмаханова, 96а

ИИК получателя: KZ61826A1KZTD2013429, АО "АТФ Банк" г. Алматы, БИК ALMNKZKA

N п/п	Наименование товаров (работ, услуг)	Ед. изм.	Кол-во (объем)	Цена (KZT)	Стоимость товаров (работ, услуг) без НДС	НДС		Всего стоимость реализации	Акциз	
						Ставка	Сумма		Ставка	Сумма
1	2	3	4	5	6	7	8	9	10	11
1	Создание проектной продукции "Балки сборные железобетонные длиной 12,0; 15,0; 18,0; 21,0; 24,0; 33,0; 42,0 м двутаврового сечения с предварительно напрягаемой арматурой для пролетных строений мостовых сооружений и путепроводов, расположенных на автомобильных дорогах общего пользования" и испытание конструкций этих балок согласно требованиям нормативных документов действующих в Республике Казахстан. (1 этап. Проекты балок длиной L=33м и L=24 м)	шт.	1	9418300.00	9418300.00	12%	1130196.0	10548496.00		
Всего по счету:					9418300.00		1130196.0	10548496.00		

Директор (руководитель) : Головкина А.Б.

(Ф.И.О., подпись)

Главный бухгалтер: не предусмотрен.

(Ф.И.О., подпись)

ВЫДАЛ (ответственное лицо поставщика)

Марфенко И.А.

(Ф.И.О., подпись)

Примечание: Без печати недействительно. Оригинал (первый экземпляр) - получателю; Копия (второй экземпляр) - поставщику.

Приложение 50 к приказу Министра финансов Республики Казахстан от 20 декабря 2012 года N 562

Форма Р-1

Заказчик: Товарищество с ограниченной ответственностью "АЗМК"
050030, Республика Казахстан, г. Алматы, ул. Бекмаханова, 96а
тел: 8 (727) 235-71-56, факс 8 (727) 236-64-64
полное наименование, адрес, данные о средствах связи

ИИН/БИН: 040540005184

Исполнитель: Товарищество с ограниченной ответственностью "Мостдорпроект"
050061, Республика Казахстан, г.Алматы, пр.Райымбека, 348, оф.317
тел: 8 (727) 265-01-84, e-mail: alex__dormost@mail.ru
полное наименование, адрес, данные о средствах связи

091040009170

Договор (контракт) N 14/2015 от "11" декабря 2015 г.

Номер документа	Дата составления
Сч.ф N3	06.04.16

АКТ ВЫПОЛНЕННЫХ РАБОТ (ОКАЗАННЫХ УСЛУГ)

N п/п	Наименование работ (услуг) (в разрезе их подвидов в соответствии с технической спецификацией, заданием, графиком выполнения работ (услуг) при их наличии)	Дата выполнения работ (оказания услуг)	Сведения об отчете о научных исследованиях, маркетинговых, консультационных и прочих услугах (дата, номер, количество страниц) (при их наличии)	Единица измерения	Выполнено работ (оказано услуг)				
					количество	цена за единицу	стоимость	сумма НДС, в KZT	сумма с НДС, в KZT
1	2	3	4	5	6	7	8	9	10
1	Создание проектной продукции "Балки сборные железобетонные длиной 12,0; 15,0; 18,0; 21,0; 24,0; 33,0; 42,0 м двутаврового сечения с предварительно напрягаемой арматурой для пролетных строений мостовых сооружений и путепроводов, расположенных на автомобильных дорогах общего пользования" и испытание конструкций этих балок согласно требованиям нормативных документов действующих в Республике Казахстан. (1 этап. Проекты балок длиной L=33м и L=24 м)			тенге	1	9418300.00	9418300.00	1130196.0	10548496.00

1	2	3	4	5	6	7	8	9	3
	Всего по договору			тенге					10548496.00

Сведения об использовании запасов, полученных от заказчика *десять миллионов пятьсот сорок восемь тысяч четыреста девяносто шесть тенге 00 тиын*

наименование, количество, стоимость

Приложение: Перечень документации, в том числе отчеты о маркетинговых, научных исследованиях, консультационных и пр. услуг (обязательно при их наличии) на _____

Сдал (Исполнитель) Директор _____ Головкина А.Б.

должность подпись расшифровка подписи

М.П.

Принял (Заказчик) Директор _____ Шардинов Ш.А.

должность подпись расшифровка подписи

М.П.