Филиал "Енбек-Аршалы" РГП на ПХВ "Енбек" исправительных учреждений Комитета уголовно-исправительной системы МВД РК
Государственная лицензия № 13001169
Заказчик: КГУ "Аппарат акима Турксибского района г. Алматы"

РАБОЧИЙ ПРОЕКТ

Корректировка ПСД на капитальный ремонт 20 дворовых территорий Турксибского района города Алматы

ТОМ 2

Альбом 2.1
Генеральный план

01-09/19-ГП

Директор **К.Т. Агадилов**

г. Нур-Султан, 2019 г

РАБОЧИЙ ПРОЕКТ

Корректировка ПСД на капитальный ремонт 20 дворовых территорий Турксибского района города Алматы

ТОМ 2
Альбом 2.1

Генеральный план

01-09/19-ГП

Состав проекта:

Том 1. Книга 1. Пояснительная записка (ПЗ).
Том 1. Книга 2. Паспорт проекта (ПП).
Том 1. Книга 3. Проект организации строительства (ПОС).
Том 2. Графические материалы
Альбом 2.0. Эскизный план (ЭП).
Альбом 2.1.Генеральный план (ГП)
Альбом малых архитектурных форм
Альбом 2.2. Наружные сети электроосвещения (ЭН)
Том 3. Книга 1. Сметная документация (СД)
Том 3. Книга 2. Перечень оборудования, материалов, изделий и конструкций. Выбранный вариант
Том 3. Книга 3. Перечень оборудования, материалов, изделий и конструкций. Альтернативный вариант
Том 4. Книга 1. Оценка воздействия на окружающую среду (ОВОС)

Главный инженер проекта **А.Е. Садирмеков**

г. Нур-Султан, 2019 г

Ведомость рабочих чертежей основного комплекта

№	Наименование	Примечание
1	Общие данные	
2	План демонтажных работ, М1:500	
3	Разбивочный план, М1:500	
4	План покрытий, М1:500	
5	План озеленения. План расстановки МАФ М 1:500	
6	Конструкции покрытий тип 1...3	
7	Ограждение детских площадок и палисадников. Тип-1	
8	Деталь сопряжения тротуара (образец)	
9	Перечень работ, подлежащих освидетельствованию скрытых работ	

Ведомость основных комплектов рабочих чертежей

Обозначение	Наименование	Примечание
ПЗ	Пояснительная записка	
ГП	Генеральный план	
ЭН	Наружные сети электроосвещения	
СД	Сметная документация	
	Альбом малых архитектурных форм	

Ведомость ссылочных и прилагаемых документов

Обозначение	Наименование	Примечания
	Ссылочные документы	
СПДС. ГОСТ 21.508-93	Правила выполнения рабочей документации	
	генеральных планов предприятий, сооружений	
	и жилищно-гражданских объектов	
СН РК 3.01-01-2013	Градостроительства. Планировка и застройка	
	городских и сельских населенных пунктов.	
РДС РК 3.01-05-2001	Градостроительство. Планировка и застройка	
	населенных мест с учетом потребностей инвалидов	
	и других маломобильных групп населения	

Технико-экономические показатели

№	Наименование	количество	
		м²	%
1	Площадь участка	1197,54	100
2	Площадь покрытий, всего:	567,54	47
	асфальтобетонное покрытие (новое)	53,64	
	асфальтобетонное покрытие (восстановление)	461,2	
	резиновое покрытие детской площадки	46,75	
	брусчатое покрытие тротуаров	5,95	
3	Площадь озеленения, всего:	630	53
	в том числе: газона	630	

1.Общие данные

1.1 Данный проект разработан ТОО "АСТАНА ПРОЕКТ СЕРВИС" на основании:
- Задания на проектирование, утвержденного акимом Туксибского района г. Алматы;
- Утвержденного Заказчиком эскизного проекта;
- Топографо-геодезической съемки М1:500, выполненной 27.03.18 г. ТОО "АСТАНА ПРОЕКТ СЕРВИС" Государственная лицензия на изыскательскую деятельность №13001168 от 21.02.2013 г.

Технические решения, принятые в рабочих чертежах соответствуют требованиям экологических, санитарно-гигиенических, противопожарных и других норм, действующих на территории Республики Казахстан и обеспечивают безопасную для жизни и здоровья людей эксплуатацию объекта при соблюдении мероприятий, предусмотренных рабочими чертежами.

Главный инженер проекта Оспанова А.С.

Изм.	Кол.уч	Лист	№ док	Подпись	Дата	01-09/19 - ГП		
						"Корректировка ПСД на капитальный ремонт 20 дворов территорий Туксибского района города Алматы"		
ГИП		Оспанова А.				Благоустройство двора по адресу: мкр. "Алтай 2", 50	Стадия: РП	Лист: 1 / Листов: 9
Разработал		Некипелова К.						
Проверил		Бикбаева Р.				Общие данные	Филиал «Евбек-Арнасы» республиканского государственного предприятия на праве хозяйственного ведения «Евбек» учреждений уголовно-исполнительной (пенитенциарной) системы Комитета уголовно-исполнительной системы Министерства внутренних дел РК	
Н.контр.							ГС/ЛN0005093	

План демонтажных работ, М1:500

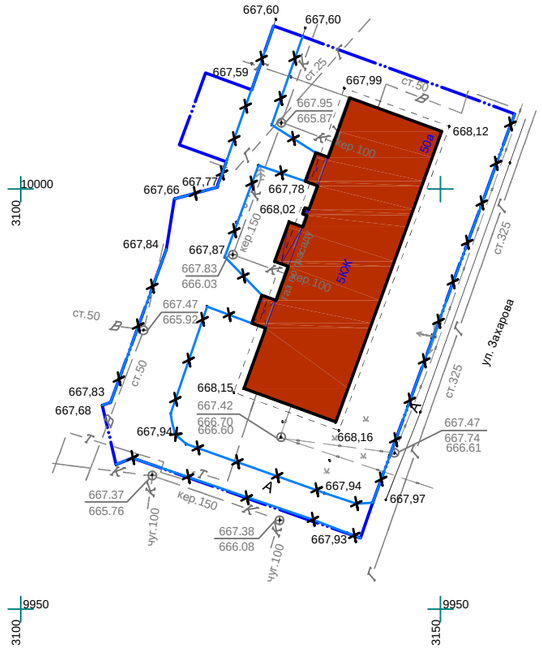

Экспликация зданий и сооружений

Номер на плане	Наименование	Примечание
1	Жилой дом	существующ.
2	Детская площадка	существующ.

Ведомость демонтажных работ

Условное изображение	Наименование	Ед.изм.	Кол-во	Масса ед., кг	Примечание
	Бортовой камень БР 100.30.15	п.м.	214,18	108	23131,44 кг.

Условные обозначения:

- Граница благоустройства
- Существующие здания
- Существующий бордюр БР100.30.15
- Демонтаж

Внимание!
Подземные коммуникации!
Перед началом производства работ вызвать представителей владельцев коммуникаций!

Изм.	Кол.уч	Лист	№ док	Подпись	Дата	01-09/19 - ГП			
						"Корректировка ПСД на капитальный ремонт 20 дворов территорий Турксибского района города Алматы"			
ГИП		Оспанова А.				Благоустройство двора по адресу: мкр. "Алтай 2", 50	Стадия	Лист	Листов
Разработал		Некипелова К.					РП	2	9
Проверил		Бикбаева Р.				План демонтажных работ, М1:500	Филиал «Кибек-Аршалы» республиканского государственного предприятия на праве хозяйственного ведения «Кибек» учреждений уголовно-исполнительной (пенитенциарной) системы Комитета уголовно-исполнительной системы Министерства внутренних дел РК		
Н.контр.							ГСЛ№0005093		

Разбивочный план, М1:500

С
Б Ш
О

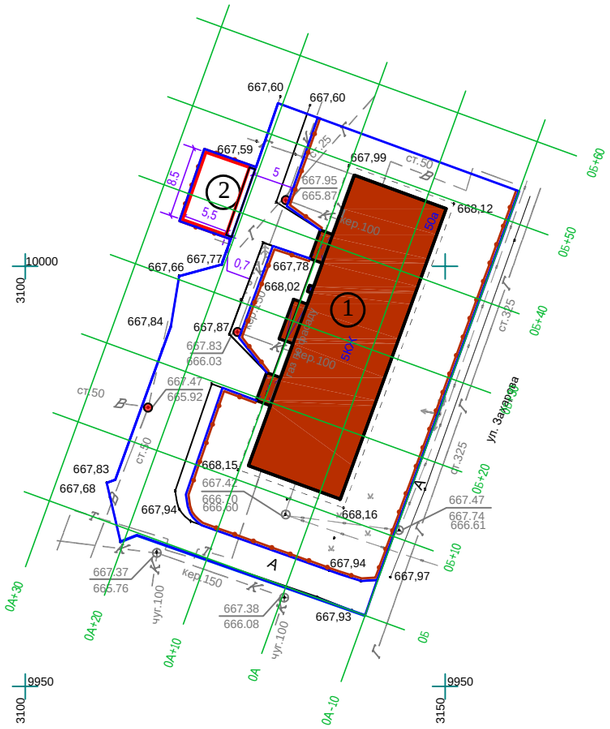

Экспликация зданий и сооружений

Номер на плане	Наименование	Примечание
1	Жилой дом	существующ.
2	Детская площадка с резиновым покрытием	проектир.

ТОО "АСТАНА ПРОЕКТ СЕРВИС"		
Тапсырыс беруші Заказчик	РГП на ПХВ "Еңбек"	
Директор		Несипбаев М.К.
Исполнитель		Мұса Ш.
Күні Дата	27 наурыз март 2018 жыл год	

Условные обозначения:

- Граница благоустройства
- Существующие здания
- Проектируемый бордюр БР100.30.15
- Проектируемый бордюр БР100.20.8
- Проектируемое ограждение тип 1
- Люки колодцев, подлежащие подъему

Внимание!
Подземные коммуникации!
Перед началом производства работ вызвать представителей владельцев коммуникаций!

Изм.	Кол.уч	Лист	№ док	Подпись	Дата	01-09/19 - ГП			
						"Корректировка ПСД на капитальный ремонт 20 дворов территорий Туркисбского района города Алматы"			
ГИП		Оспанова А.				Благоустройство двора по адресу: мкр. "Алтай 2", 50	Стадия	Лист	Листов
Разработал		Некипелова К.					РП	3	9
Проверил		Бикбаева Р.				Разбивочный план, М1:500	ГСЛ № 13001169		
Н.контр.									

План покрытий, М1:500

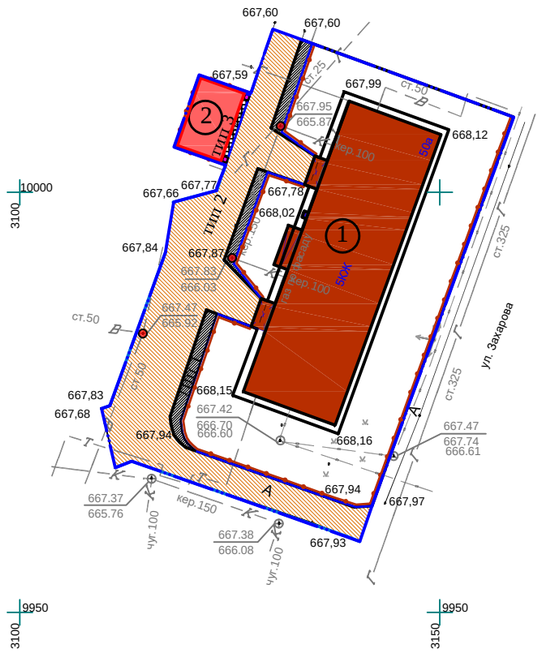

Экспликация зданий и сооружений

Номер на плане	Наименование	Примечание
1	Жилой дом	существующ.
2	Детская площадка с резиновым покрытием	проектир.

Ведомость тротуаров, дорожек и площадок

Условное изобра-жение	Наименование	Тип	Ед.изм.	Кол-во	Примечание
тип 1	Асфальтобетонное покрытие	1	м^2	53,64	новое
тип 2	Асфальтобетонное покрытие	2	м^2	461,2	восстанов.на сущ.
тип 3	Детская площадка	3	м^2	46,75	
	Тротуарное покрытие из брусчатки	4	м^2	5,95	укладка новой брусчатки
	Подъем колодцев бетоном кл. В 15		шт	3	
	Бортовой камень БР 100.30.15		п.м.	209,31	
	Бортовой камень БР 100.20.08		п.м.	28	

Условные обозначения:

- Граница подсчета объемов работ
- Существующие здания
- Проектируемый бордюр БР100.30.15
- Проектируемый бордюр БР100.20.8
- Ограждение детских площадок и палисадников тип 1

1. *Согласно СН РК* ***3.01-05-2013*** *«Благоустройство территорий населенных пунктов» в местах пересечения проездов и пешеходных дорожек с тротуарами, подходами к площадкам и проездами бортовые камни необходимо заглубить с устройством плавных примыканий для обеспечения проезда детских, инвалидных колясок, санок, а также въезда транспортных средств. Проектом предусмотрено утопление бортового камня, тем самым выполнение съезда для колясок (санок) с ремонтируемой тротуарной части.*

Условное обозначение пандуса -

2. *Данный лист смотреть совместно с л. ГП-**3**, ГП-**6**.*

Изм.	Кол.уч.	Лист	№ док.	Подпись	Дата	01-09/19 - ГП			
						"Корректировка ПСД на капитальный ремонт 20 дворов территорий Туркисбского района города Алматы"			
ГИП		Оспанова А.				Благоустройство двора по адресу: мкр. "Алтай 2", 50	Стадия	Лист	Листов
Разработал		Некипелова К.					РП	4	9
Проверил		Бикбаева Р.				План покрытий, М1:500	Филиал «Гибек-Арнасы» республиканского государственного предприятия на праве хозяйственного ведения «Гибек» учреждений уголовно-исполнительной (пенитенциарной системы Комитета уголовно-исполнительной системы Министерства внутренних дел РК		
Н.контр.							ГСЛ№0005093		

План озеленения. План расстановки МАФ, М1:500

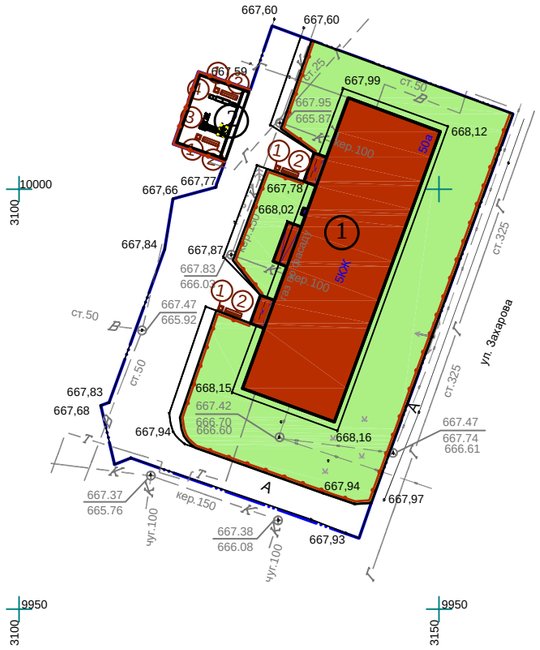

Ведомость малых архитектурных форм

№	Наименование	Обозначение	Кол-во	Обозначение типового проекта/СНиПа
1	1213 - Урна металлическая оцинкованная		4	Каталог ТОО "КСИЛ"
2	2211 - Диван на металлических ножках		4	Каталог ТОО "КСИЛ"
3	5118 - Детский игровой комплекс для детей от 3 до 7 лет		1	Каталог ТОО "КСИЛ"
4	4105 - Качалка балансир "Малая" для детей от 3х до 12 лет		1	Каталог ТОО "КСИЛ"
5	Ограждение детских площадок и палисадников тип 1, п.м.		150,05	см.л. ГП-7

Ведомость элементов озеленения

№	Наименование	Ед.изм.	Кол-во	Примечание
1	Газон	$м^2$	630	посев семян на $1м^2$ - 40гр. травосмеси
2	Санитарная обрезка деревьев	шт.	5	

Условные обозначения:

- Граница благоустройства
- Существующие здания
- Ограждение детских площадок и палисадников тип 1
- Проектируемый газон

1. *Для устройства газона засыпку растительного слоя* ***(****перегной/чернозем****)*** *производить на высоту* ***0,15*** *метра****.***
2. *Данный лист смотреть совместно с л****.*** *ГП****-3***

Изм.	Кол.уч	Лист	№ док	Подпись	Дата	01-09/19 - ГП
						"Корректировка ПСД на капитальный ремонт 20 дворов территорий Туркисбского района города Алматы"
ГИП		Оспанова А.				Благоустройство двора по адресу: мкр. "Алтай 2", 50
Разработал		Некипелова К.				
Проверил		Бикбаева Р.				
Н.контр.						План озеленения. План расстановки МАФ, М1:500

Стадия	Лист	Листов
РП	5	9

Филиал «Гибек-Арнасы» республиканского государственного предприятия на праве хозяйственного ведения «Гибек» учреждений уголовно-исполнительной (пенитенциарной) системы Комитета уголовно-исполнительной системы Министерства внутренних дел РК

ГСЛ№0005093

Асфальтобетонное покрытие проездов (дорожная одежда с основанием) тип 1 М1:10

Мелкозернистый асфальтобетон на 100% площади	
типа Б, марки II СТ РК 1225-2013	0,05м
Розлив битума 0,9 кг/м2 на 40% площади	
Крупнозернистый асфальтобетон на 100% площади	
типа Б, марки II СТ РК 1225-2013	0,05м
Щебень, уложенный по способу "заклинки"	
фр.20-40мм, М1000, фр.10-20мм, М600, СТ РК 1284-2004	0,15м
Щебень фр.20-40мм М1000, СТ РК 1284-2004	0,2м

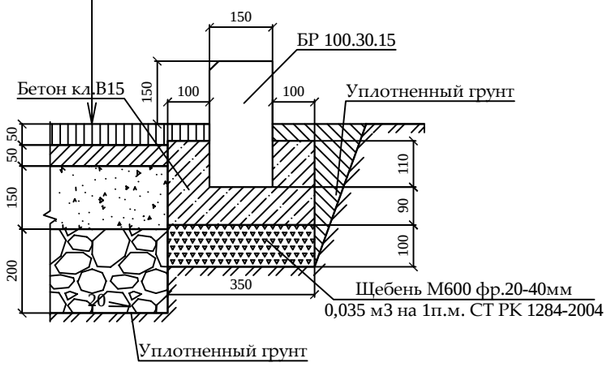

Асфальтобетонное покрытие проездов (восстановление дорожной одежды проездов на сущ.покрытие) тип 2 М1:10

Мелкозернистый асфальтобетон на 100% площади	
типа Б, марки II СТ РК 1225-2013	0,05м
Розлив битума 0,9 кг/м2 на 40% площади	
Крупнозернистый асфальтобетон на 30% площади	
типа Б, марки II СТ РК 1225-2013	0,05м
Выравнивание щебнем фр.20-40мм М1000,	
СТ РК 1284-2004 на 30% площади	0,2м

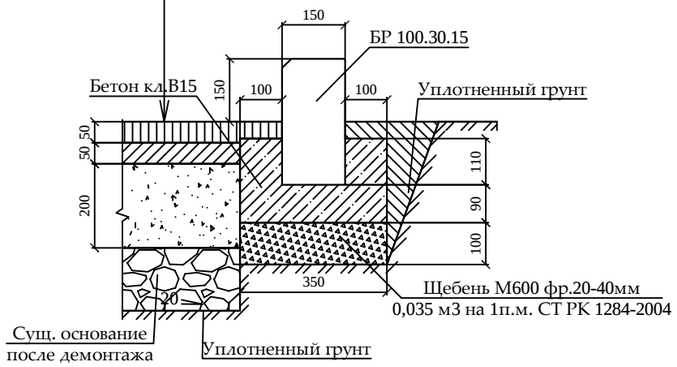

Резиновое покрытие детской площадки тип 3 М1:10

Резиновое покрытие Мастерфайбр	до 0,01 м
Средний слой (грунтовка)	
Горячий мелкозернистый плотный асфальтобетон	
марки II тип В СТ РК 1225-2013	0,05 м
Щебень из плотных горных пород для стр. раб.	
М1000, фр. 20-40 мм СТ РК 1284-2004	0,25 м
Уплотненный грунт	

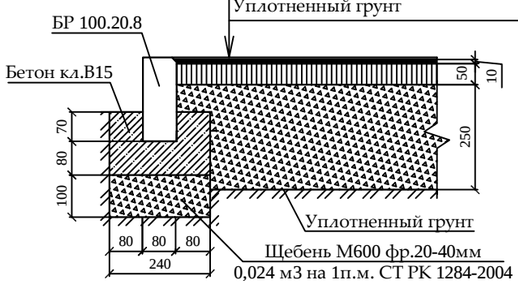

Тротуарное покрытие из брусчатки из брусчатки тип 4 М1:10

Фигурная цветная брусчатка с заполнением	
швов песком м/з ГОСТ 17608-91	0,06 м
Слой из мелкозернистого песка ГОСТ 8736-2014	0,05 м
Щебень М800, фр.5-10мм, 40-70 мм, СТ РК 1284-2004	0,12 м
Песок средней крупности ГОСТ 8736-2014	0,15 м
Уплотненный грунт	

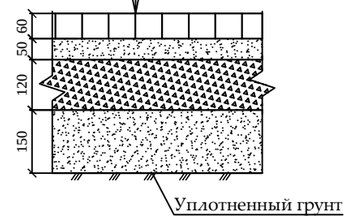

1. *При замене бортового камня предусмотреть демонтаж а/б с одной стороны БК объемом* ***0,1*0,1*** *м****3*** *на* ***1*** *п.м.* ***бортового камня.***
2. *Вывоз мусора и вывоз грунта производить на свалку и отвал соответственно на расстояние* ***50*** *км.*
3. *Приготовление и укладка резинового покрытия на детских, спортивных и гимнастических площадках обязательно производить механизированным способом с использованием специализированной техники согласно ПОС.*
4. *Нанесение и вчесывание кварцевого песка и резинового гранулята в искусственное покрытие производить механизированным способом с использованием специализированной техники согласно ПОС.*
5. *До начала производства работ пригласить коммунальные службы.*

						01-09/19 - ГП	
						"Корректировка ПСД на капитальный ремонт 20 дворов территорий Туркисбского района города Алматы"	
Изм.	Кол.уч	Лист	№ док	Подпись	Дата		
ГИП		Оспанова А.				Благоустройство двора по адресу: мкр. "Алтай 2", 50	Стадия: РП; Лист: 6; Листов: 9
Разработал		Некипелова К.					
Проверил		Бикбаева Р.				Конструкции покрытий тип 1...3	Филиал «Гибек-Арналы» республиканского государственного предприятия на праве хозяйственного ведения «Гибек» учреждений уголовно-исполнительной (пенитенциарной) системы Комитета уголовно-исполнительной системы Министерства внутренних дел РК
Н.контр.							ГСЛ№0005093

Ограждение детских площадок и палисадников Тип-1

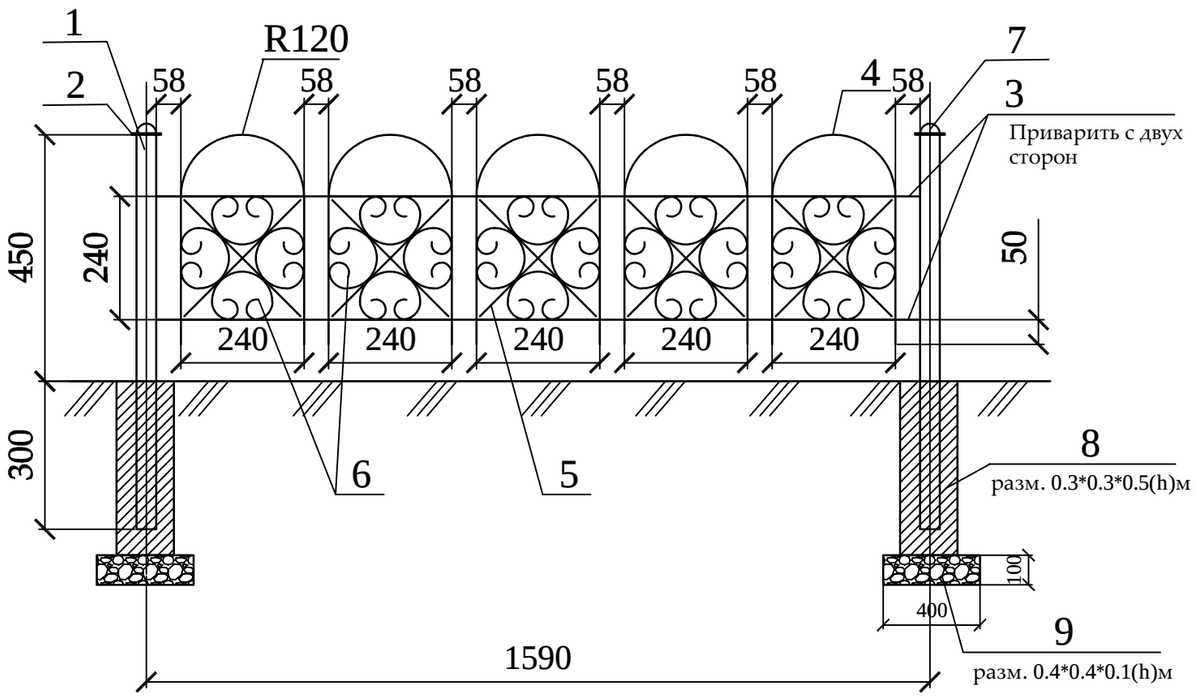

Спецификация
(на один элемент ограждения и одну опору)

Поз.	Обозначение	Наименование	Кол.	Масса ед., кг	Приме-чание
		Тип-1	94		шт.
1	ГОСТ 8645-68	Труба профильная 40х40х3, L=750	1	2,17	2,17 кг
2	ГОСТ 6009-74	Лист 70х2, L=70	1	0,075	0,075 кг
3	ГОСТ 2590-88	Прокат круглый Ø12, L=1550	4	1,37	5,48 кг
4	ГОСТ 2590-88	Прокат круглый Ø12, L=960	5	0,85	4,25 кг
5	ГОСТ 6009-74	Лист 12х3, L=330	10	0,093	0,93 кг
6	ГОСТ 6009-74	Лист 12х3, L=750	20	0,21	4,2 кг
7	ГОСТ 19903-90*	Лист $\frac{\text{-3х50 ГОСТ 6009-74}}{\text{С235 ГОСТ 27772-88*,}}$ L=50 мм	1	0,058	0,0,58 кг
8		Бетон класса В15			V=0,045 м3
9		Щебень фр. 20-40мм			V=0,016 м3

Стойка

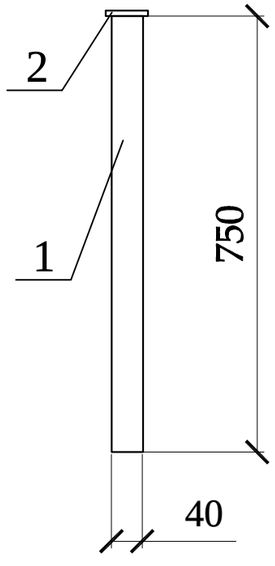

Фрагмент узора

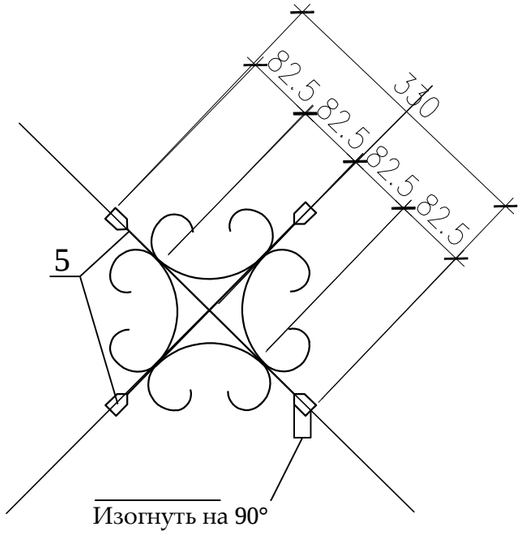

Деталь поз.6

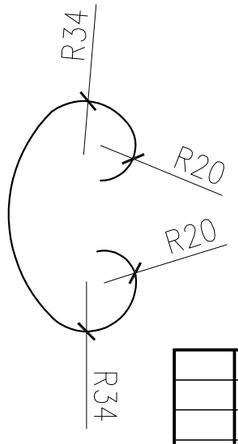

Деталь поз.2

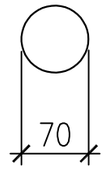

Деталь поз.7

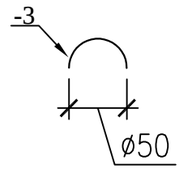

1. Стойки ограждения устанавливать на расстоянии 30-50 см от бордюра.
2. Металлические конструкции изготовить из стали С245.
3. Сварку вести электродами типа Э-42 по ГОСТ 9467-75 в соответствии с требованиями ГОСТ 10922-2012. Все сварные швы h=6мм.
4. Все стальные конструкции окрасить эмалью ПФ-115 ГОСТ 6465-76* за два раза по грунтовке ГФ-021 ГОСТ 25129-82* в соответствии с главой СН РК 2.01-01-2013 "Защита строительных конструкций от коррозии".
5. Цвет ограждения согласовать с заказчиком.

Изм.	Кол.уч	Лист	№ док	Подпись	Дата
ГИП		Оспанова А.			
Разработал		Некипелова К.			
Проверил		Бикбаева Р.			
Н.контр.					

01-09/19 - ГП

"Корректировка ПСД на капитальный ремонт 20 дворов территорий Туркисбского района города Алматы"

Благоустройство двора по адресу: мкр. "Алтай 2", 50

Стадия	Лист	Листов
РП	7	9

Ограждение детских площадок и палисадников Тип-1

Филиал «Енбек-Аршалы» республиканского государственного предприятия на праве хозяйственного ведения «Енбек» учреждений уголовно-исполнительной (пенитенциарной) системы Комитета уголовно-исполнительной системы Министерства внутренних дел РК

ГСЛ№0005093

Общий вид 1

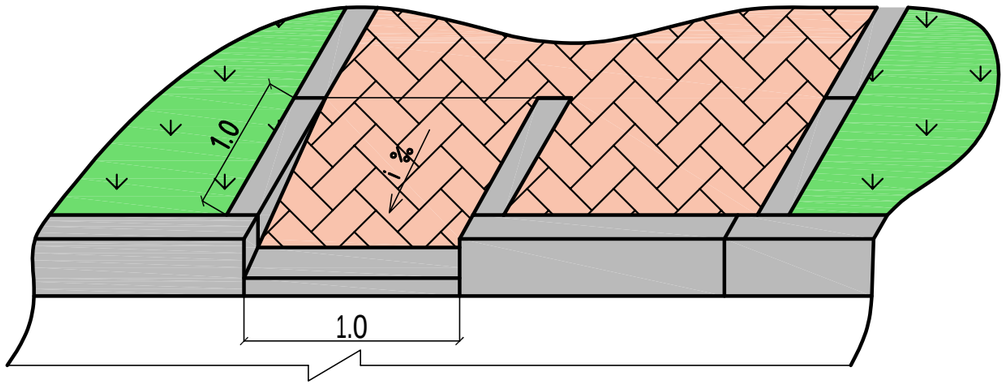

Общий вид 2

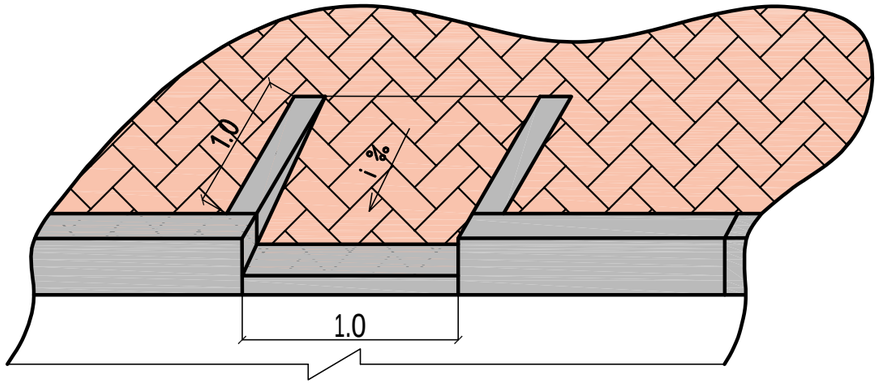

План

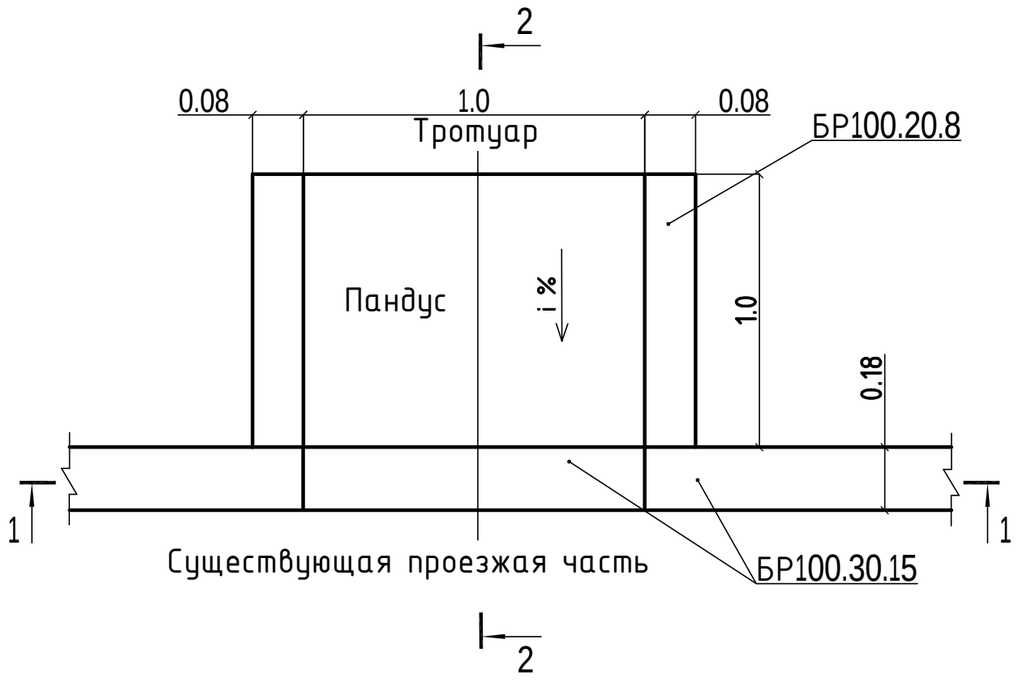

2 - 2

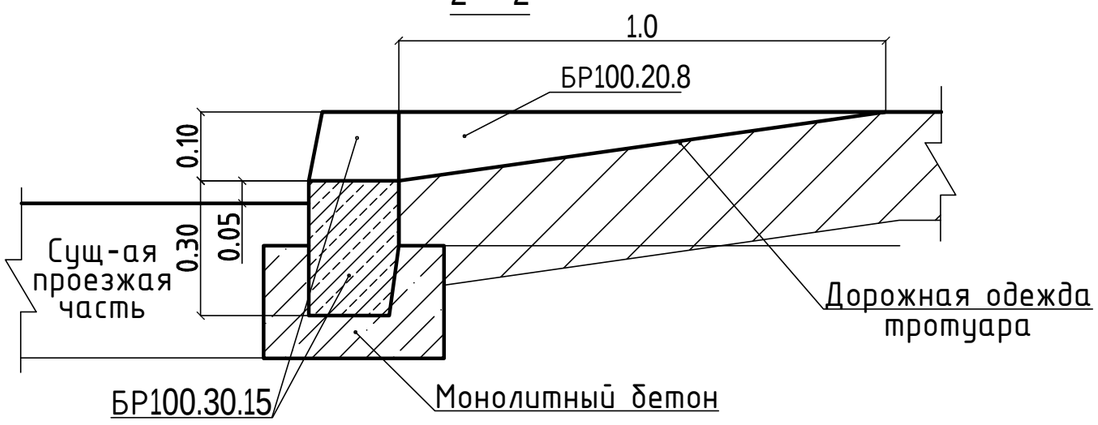

1 - 1

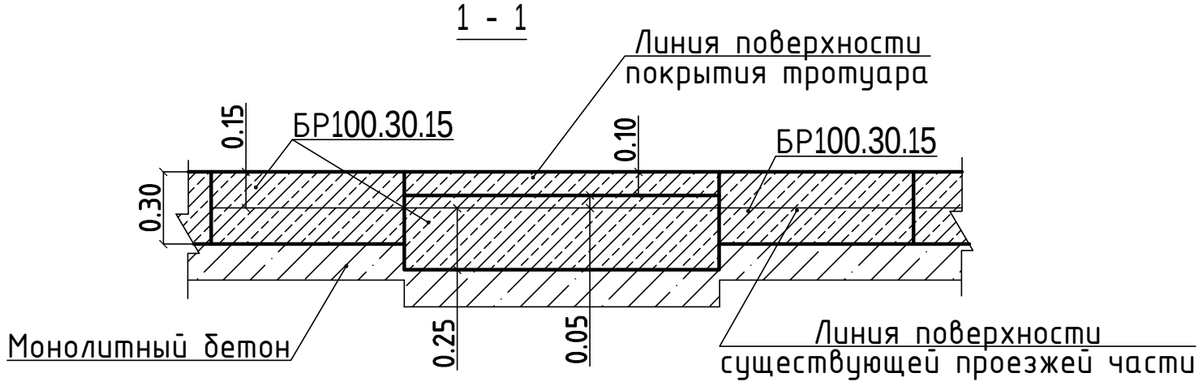

						01-09/19 - ГП	
						"Корректировка ПСД на капитальный ремонт 20 дворов территорий Туркисбского района города Алматы"	
Изм.	Кол.уч	Лист	№ док	Подпись	Дата		
ГИП		Оспанова А.				Благоустройство двора по адресу: мкр. "Алтай 2", 50	Стадия: РП; Лист: 8; Листов: 9
Разработал		Некипелова К.					
Проверил		Бикбаева Р.				Деталь сопряжения тротуара (образец)	Филиал «Еңбек-Аршалы» республиканского государственного предприятия на праве хозяйственного ведения «Еңбек» учреждений уголовно-исполнительной (пенитенциарной) системы Комитета уголовно-исполнительной системы Министерства внутренних дел РК ГСЛ№0005093
Н.контр.							

Перечень работ, подлежащих освидетельствованию скрытых работ

N п/п	Наименование	
	Разработка грунта	
	Устройство подстилающих слоев щебеночных	
	Установка бетонных бортовых камней (переблика) сечением	
	Подъем колодцев до проектной отметки монолитным бетоном	
	Уплотнение дна корыта	
	Устройство дополнительного слоя основания из естественного щебня	Указать толщину
	Устройство однослойных оснований (указать толщину) из фракционного щебня, уложенного по способу "заклинки"	
	Розлив вяжущих материалов	
	Устройство покрытия из горячих а/б смесей крупнозернистых (указать толщину) на нижний слой	
	Устройство покрытия из горячих а/б смесей мелкозернистых (указать толщину) на верхний слой	
	Устройство песчаного слоя средней крупности (указать толщину)	
	Устройство оснований из щебня фракционого (указать толщину)	
	Слой мелкозернистого песка (указать толщину)	
	Устройство покрытий из брусчатки по готовому подстилающему слою с заполнением швов песком	
	Устройство песчаного слоя (указать толщину)	
	Устройство подстилающих и выравнивающих слоев оснований из песчано-гравийной смеси	Указать толщину
	Устройство однослойных оснований (указать толщину) из фракционного щебня, уложенного по способу "заклинки"	
	Розлив вяжущих материалов	
	Устройство ограждений (для всех типов):	
	Бурение ям	
	Устройство бетонной подготовки	
	Мусорные площадки: устройство подстилающих и выравнивающих слоев оснований из щебня	
	Устройство бетонного основания под мусорную площадку	
	Армирование подстилающих слоев и набетонок	

Изм.	Кол.уч	Лист	№ док	Подпись	Дата	01-09/19 - ГП			
						"Корректировка ПСД на капитальный ремонт 20 дворов территорий Туркисбского района города Алматы"			
ГИП		Оспанова А.				Благоустройство двора по адресу: мкр. "Алтай 2", 50	Стадия	Лист	Листов
Разработал		Некипелова К.					РП	9	9
Проверил		Бикбаева Р.				Перечень работ, подлежащих освидетельствованию скрытых работ	Филиал «Ецбек-Аршалы» республиканского государственного предприятия на праве хозяйственного ведения «Ецбек» учреждений уголовно-исполнительной (пенитенциарной) системы Комитета уголовно-исполнительной системы Министерства внутренних дел РК ГСЛ№0005093		
Н.контр.									

Ведомость рабочих чертежей основного комплекта

№	Наименование	Примечание
1	Общие данные	
2	План демонтажных работ, М1:500	
3	Разбивочный план, М1:500	
4	План покрытий, М1:500	
5	План озеленения. План расстановки МАФ М 1:500	
6	Конструкции покрытий тип 1...5	
7	Ограждение детских площадок и палисадников. Тип-1	
8	Ограждение бельевой площадки. Тип-2	
9	Деталь сопряжения тротуара (образец)	
10	Эскиз деревянного борта детской площадки (песочницы)	
11	Перечень работ, подлежащих освидетельствованию скрытых работ	

Ведомость основных комплектов рабочих чертежей

Обозначение	Наименование	Примечание
ПЗ	Пояснительная записка	
ГП	Генеральный план	
ЭН	Наружные сети электроосвещения	
СД	Сметная документация	
	Альбом малых архитектурных форм	

Ведомость ссылочных и прилагаемых документов

Обозначение	Наименование	Примечания
	Ссылочные документы	
СПДС. ГОСТ 21.508-93	Правила выполнения рабочей документации	
	генеральных планов предприятий, сооружений	
	и жилищно-гражданских объектов	
СН РК 3.01-01-2013	Градостроительства. Планировка и застройка	
	городских и сельских населенных пунктов.	
РДС РК 3.01-05-2001	Градостроительство. Планировка и застройка	
	населенных мест с учетом потребностей инвалидов	
	и других маломобильных групп населения	

Технико-экономические показатели

№	Наименование	количество	
		м²	%
1	Площадь участка	2509,18	100
2	Площадь покрытий, всего:	1340,88	53
	асфальтобетонное покрытие (восстановление)	996,94	
	брусчатое покрытие тротуаров, бельевой площадки и места для тихого отдыха	103,49	
	песчаное покрытие детской площадки	9	
	резиновое покрытие детских и пимнастических площадок	231,45	
3	Площадь озеленения, всего:	1168,2955	47
	в том числе: газона	1168,2955	

1.Общие данные

1.1 Данный проект разработан ТОО "АСТАНА ПРОЕКТ СЕРВИС" на основании:
- Задания на проектирование, утвержденного акимом Туксибского района г. Алматы;
- Утвержденного Заказчиком эскизного проекта;
- Топографо-геодезической съемки М1:500, выполненной 11.05.2018 г. ТОО "АСТАНА ПРОЕКТ СЕРВИС" Государственная лицензия на изыскательскую деятельность №13001168 от 21.02.2013 г.

Технические решения, принятые в рабочих чертежах соответствуют требованиям экологических, санитарно-гигиенических, противопожарных и других норм, действующих на территории Республики Казахстан и обеспечивают безопасную для жизни и здоровья людей эксплуатацию объекта при соблюдении мероприятий, предусмотренных рабочими чертежами.

Главный инженер проекта Оспанова А.С.

Изм.	Кол.уч	Лист	№ док	Подпись	Дата	01-09/19 - ГП		
						"Корректировка ПСД на капитальный ремонт 20 дворов территорий Туксибского района города Алматы"		
ГИП		Оспанова А.				Благоустройство дворов по адресам: 1. ул. Монтажная 10; 2. ул. Монтажная 10 а; 3. ул. Монтажная 12; 4. ул. Монтажная 14	Стадия: РП	Лист: 1 / Листов: 11
Разработал		Некипелова К.						
Проверил		Бикбаева Р.				Общие данные	Филиал «Егибек-Арнасы» республиканского государственного предприятия на праве хозяйственного ведения «Егибек» учреждений уголовно-исполнительной (пенитенциарной системы Комитета уголовно-исполнительной системы Министерства внутренних дел РК	
Н.контр.							ГСЛ№0005093	

План демонтажных работ, М1:500

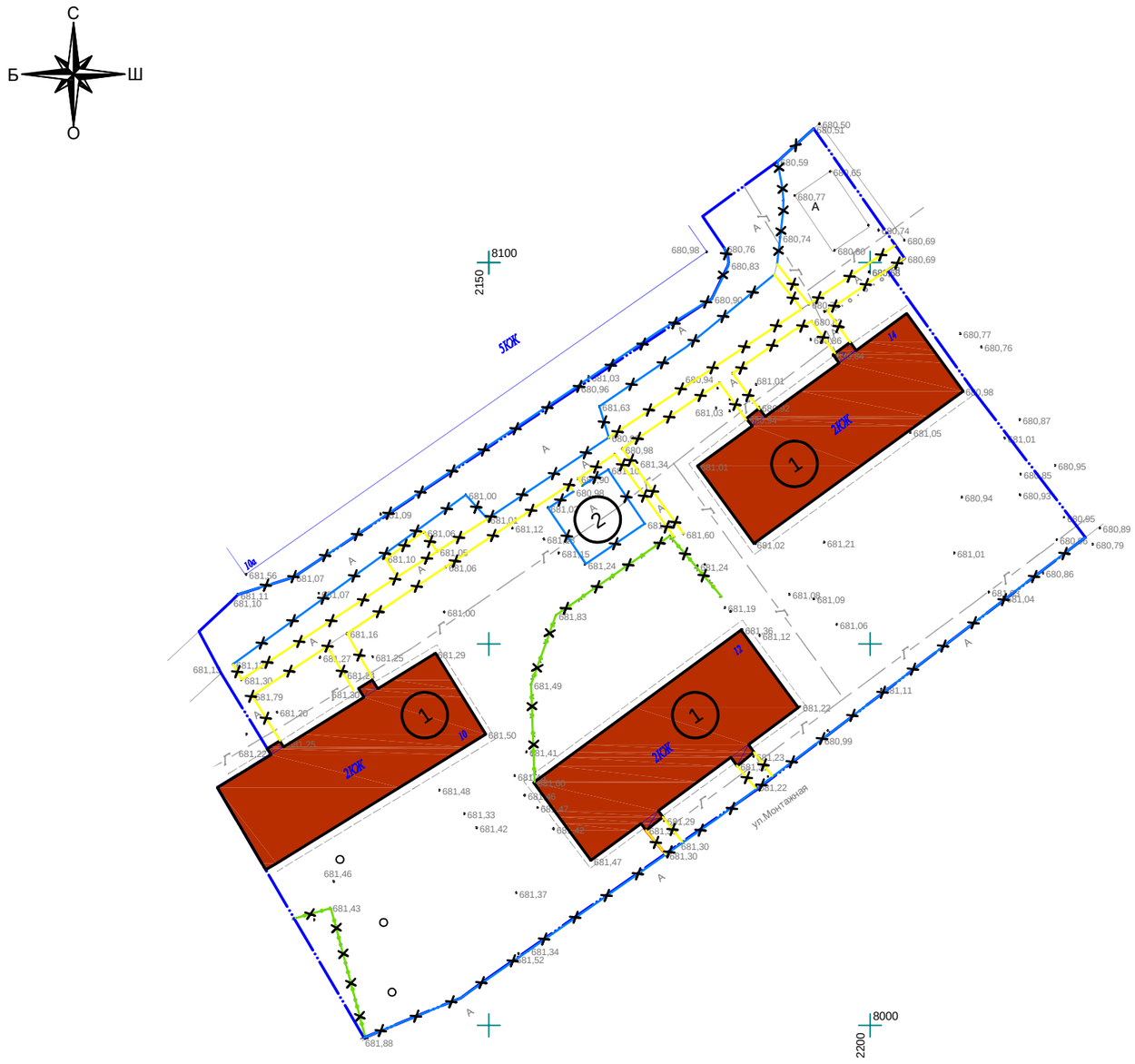

Экспликация зданий и сооружений

Номер на плане	Наименование	Примечание
1	Жилой дом	существующ.
2	Детская площадка	существующ.

Ведомость демонтажных работ

Условное изображение	Наименование	Ед.изм.	Кол-во	Масса ед., кг	Примечание
	Бортовой камень БР 100.30.15	п.м.	344,58	108	37214,64 кг.
	Бортовой камень БР 100.20.08	п.м.	289,52	38	11001,76 кг.
	Существующее ограждение детских площадок и палисадников	п.м.	73,09	20	1461,8 кг.
	Горка	шт.	1	50	50 кг.
	Песочница	шт.	1	40	40 кг.
	Турник	шт.	1	80	80 кг.
	Качели металлические	шт.	1	80	80 кг.
	Качалка-балансир	шт.	1	50	50 кг.
	Скамья	шт.	2	80	160 кг.

Условные обозначения:

- Граница благоустройства
- Существующие здания
- Существующий бордюр БР100.30.15
- Существующий бордюр БР100.20.8
- Существующее ограждение детских площадок и палисадников
- Демонтаж

Внимание!
Подземные коммуникации!
Перед началом производства работ вызвать представителей владельцев коммуникаций!

Изм.	Кол.уч	Лист	№ док	Подпись	Дата	01-09/19 - ГП		
						"Корректировка ПСД на капитальный ремонт 20 дворов территорий Туркисбского района города Алматы"		
ГИП		Оспанова А.				Благоустройство дворов по адресам: 1. ул. Монтажная 10; 2. ул. Монтажная 10 а; 3. ул. Монтажная 12; 4. ул. Монтажная 14	Стадия: РП	Лист: 2 / Листов: 11
Разработал		Некипелова К.						
Проверил		Бикбаева Р.				План демонтажных работ, М1:500	Филиала «Гибек-Арнасы» республиканского государственного предприятия на праве хозяйственного ведения «Гибек» учреждений уголовно-исполнительной (пенитенциарной) системы Комитета уголовно-исполнительной системы Министерства внутренних дел РК.	
Н.контр.							ГСЛ№0005093	

Разбивочный план, М1:500

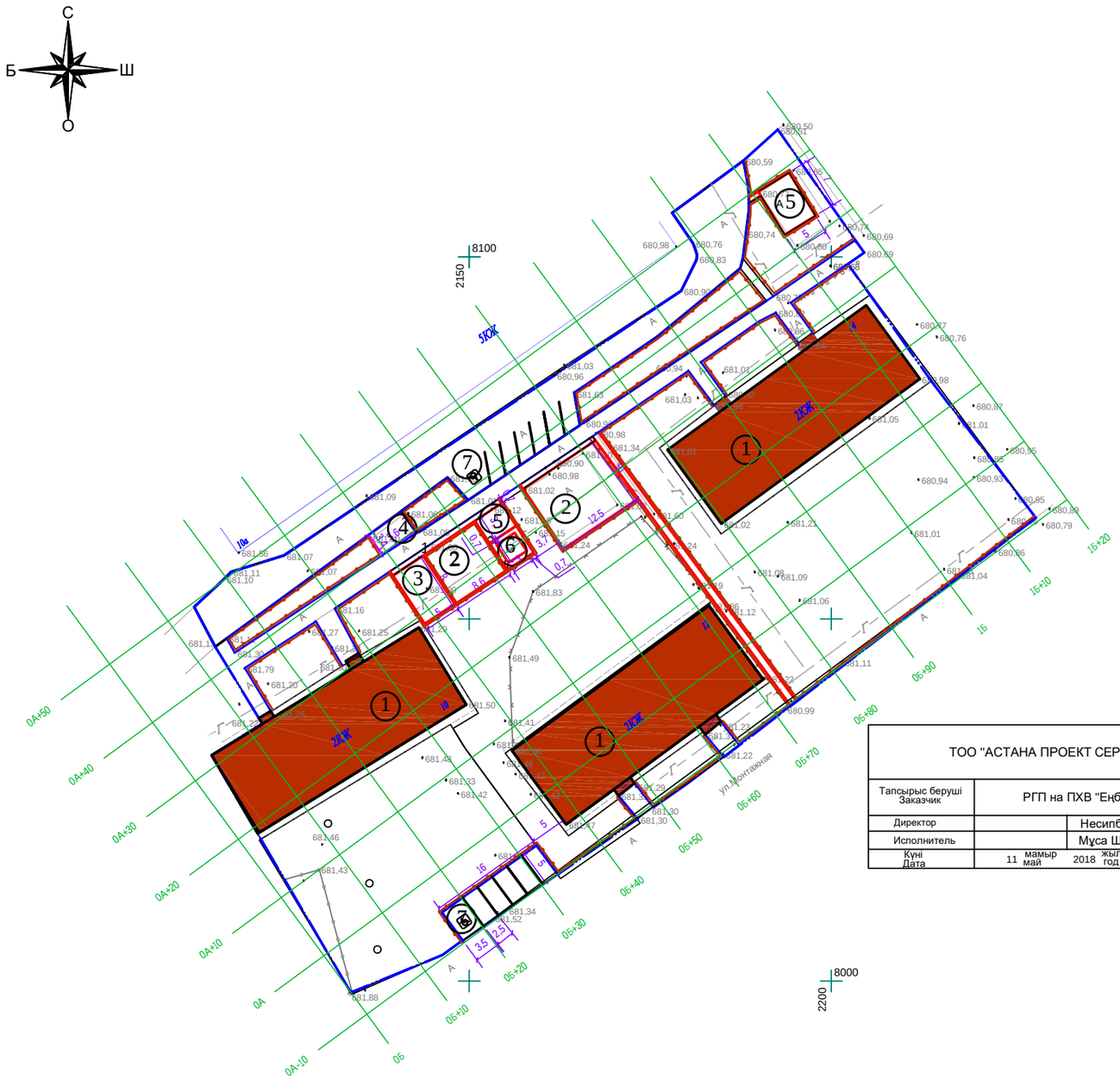

Экспликация зданий и сооружений

Номер на плане	Наименование	Примечание
1	Жилой дом	существующ.
2	Детская площадка с резиновым покрытием	проектир.
3	Гимнастическая площадка с резиновым покрытием	проектир.
4	Бельевая площадка из брусчатки	проектир.
5	Зона тихого отдыха	проектир.
6	Детская площадка с песчаным покрытием	проектир.
7	Площадка для парковки автомобилей на 13 м/мест	проектир.

ТОО "АСТАНА ПРОЕКТ СЕРВИС"		
Тапсырыс беруші Заказчик	РГП на ПХВ "Еңбек"	
Директор		Несипбаев М.К.
Исполнитель		Муса Ш.
Күні Дата	11 мамыр май 2018 жыл год	

Условные обозначения:

- Граница благоустройства
- Существующие здания
- Проектируемый бордюр БР100.30.15
- Проектируемый бордюр БР100.20.8
- Проектируемое ограждение тип 1
- Проектируемое ограждение тип 2

Внимание!
Подземные коммуникации!
Перед началом производства работ вызвать представителей владельцев коммуникаций!

Изм.	Кол.уч	Лист	№ док	Подпись	Дата	01-09/19 - ГП			
						"Корректировка ПСД на капитальный ремонт 20 дворов территорий Турксибского района города Алматы"			
ГИП		Оспанова А.				Благоустройство дворов по адресам: 1. ул. Монтажная 10; 2. ул. Монтажная 10 а; 3. ул. Монтажная 12; 4. ул. Монтажная 14	Стадия	Лист	Листов
Разработал		Некипелова К.					РП	3	11
Проверил		Бикбаева Р.				Разбивочный план, М1:500	ТОО "АСТАНА ПРОЕКТ СЕРВИС"		
Н.контр.							ГСЛ № 13001169		

План покрытий, М1:500

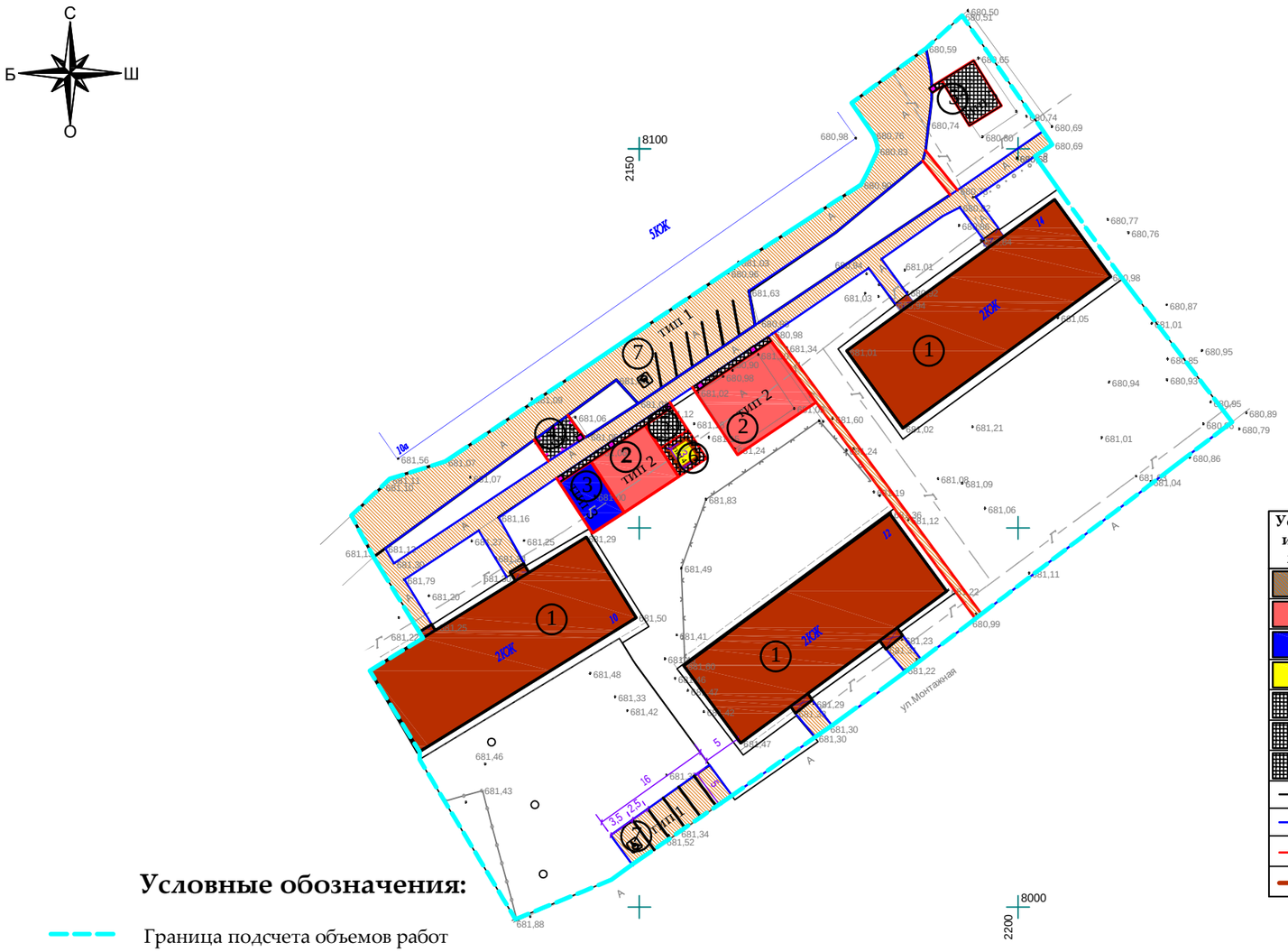

Экспликация зданий и сооружений

Номер на плане	Наименование	Примечание
1	Жилой дом	существующ.
2	Детская площадка с резиновым покрытием	проектир.
3	Гимнастическая площадка с резиновым покрытием	проектир.
4	Бельевая площадка из брусчатки	проектир.
5	Зона тихого отдыха	проектир.
6	Детская площадка с песчаным покрытием	проектир.
7	Площадка для парковки автомобилей на 13 м/мест	проектир.

Ведомость тротуаров, дорожек и площадок

Условное изобра-жение	Наименование	Тип	Ед.изм.	Кол-во	Примечание
тип 1	Асфальтобетонное покрытие	1	м^2	996,94	восстанов.на сущ.
тип 2	Детская площадка	2	м^2	191,45	
тип 3	Гимнастическая площадка с резиновым покрытием	3	м^2	40	
тип 4	Детская площадка с песчаным покрытием	4	м^2	9	
	Бельевая площадка для сушки белья из брусчатки	5	м^2	19,54	укладка новой брусчатки
	Место тихого отдыха из брусчатки	5	м^2	51,32	укладка новой брусчатки
	Тротуарное покрытие из брусчатки	5	м^2	32,63	укладка новой брусчатки
	Разметка площадок для парковки автомобилей		п.м.	55	
	Бортовой камень БР 100.30.15		п.м.	450,09	
	Бортовой камень БР 100.20.08		п.м.	248,40	
	Деревянное обрамление		п.м.	12	см.л. ГП-10

Условные обозначения:

- Граница подсчета объемов работ
- Существующие здания
- Проектируемый бордюр БР100.30.15
- Проектируемый бордюр БР100.20.8
- Ограждение детских площадок и палисадников тип 1
- Ограждение бельевой площадки тип 2
- Деревянное обрамление
- Парковочное место для МГН

1. *Согласно СН РК* ***3.01-05-2013*** **«***Благоустройство территорий населенных пунктов***»** *в местах пересечения проездов и пешеходных дорожек с тротуарами***,** *подходами к площадкам и проездами бортовые камни необходимо заглубить с устройством плавных примыканий для обеспечения проезда детских***,** *инвалидных колясок***,** *санок***,** *а также въезда транспортных средств***.** *Проектом предусмотрено утопление бортового камня***,** *тем самым выполнение съезда для колясок* ***(****санок****)*** *с ремонтируемой тротуарной части***.**

Условное обозначение пандуса **-**

2. *Данный лист смотреть совместно с л.* ***ГП-3, ГП-6.***

Изм.	Кол.уч.	Лист	№ док.	Подпись	Дата	01-09/19 - ГП			
						"Корректировка ПСД на капитальный ремонт 20 дворов территорий Туркисбского района города Алматы"			
ГИП		Оспанова А.				Благоустройство дворов по адресам: 1. ул. Монтажная 10; 2. ул. Монтажная 10 а; 3. ул. Монтажная 12; 4. ул. Монтажная 14	Стадия	Лист	Листов
Разработал		Некипелова К.					РП	4	11
Проверил		Бикбаева Р.				План покрытий, М1:500	Филиала «Енбек-Арнасы» республиканского государственного предприятия на праве хозяйственного ведения «Енбек» учреждений уголовно-исполнительной (пенитенциарной системы Комитета уголовно-исполнительной системы Министерства внутренних дел РК ГСЛ№0005093		
Н.контр.									

План озеленения. План расстановки МАФ, М1:500

Ведомость малых архитектурных форм

№	Наименование	Обозначение	Кол-во	Обозначение типового проекта/СНиПа
1	1213 - Урна металлическая оцинкованная		11	Каталог ТОО "КСИЛ"
2	2211 - Диван на металлических ножках		11	Каталог ТОО "КСИЛ"
3	4192 - Карусель для детей от 3-х до 12 лет		1	Каталог ТОО "КСИЛ"
4	5118 - Детский игровой комплекс для детей от 3 до 7 лет		1	Каталог ТОО "КСИЛ"
5	4304 -Домик-беседка для детей от 2 лет и старше		1	Каталог ТОО "КСИЛ"
6	4105 - Качалка балансир "Малая" для детей от 3х до 12 лет		1	Каталог ТОО "КСИЛ"
7	4250 - Песочница "Ромашка"		1	Каталог ТОО "КСИЛ"
8	4155 - Качели на мет. стойках с гибкой подвеской "Большие"двухместные для детей 3-х до 12 лет		1	Каталог ТОО "КСИЛ". Качели предусмотрены с гибк.подв.: одна шт. - для детей от 1 до 3 лет, вторые - для детей от 3 до 12 лет
9	2604 - Стол со скамьями и навесом		1	Каталог ТОО "КСИЛ"
10	5527 - Детский игровой комплекс для детей от 6 до 12 лет		1	Каталог ТОО "КСИЛ"
11	6443 - Брусья двойные, разноуровневые		1	Каталог ТОО "КСИЛ"
12	7536 - Тренажер для детей от 14 лет и старше		1	Каталог ТОО "КСИЛ" Ручки и подножки тренажеров должны быть прорезинены
13	7534 - Тренажер для детей от 14 лет и старше		1	
14	7532 - Тренажер для детей от 14 лет и старше		1	
15	7530 - Тренажер для детей от 14 лет и старше		1	
16	7537 - Тренажер для детей от 14 лет и старше		1	
17	7525 - Тренажер для детей от 14 лет и старше		1	
18	Ограждение детских площадок и палисадников тип 1, п.м.		587,67	см.л. ГП-7
19	Ограждение бельевой площадки тип 2, п.м.		18,16	см.л. ГП-8

Ведомость элементов озеленения

№	Наименование	Ед.изм.	Кол-во	Примечание
1	Газон	$м^2$	1168,2955	посев семян на $1м^2$ - 40гр. травосмеси
2	Санитарная обрезка деревьев	шт.	5	

Условные обозначения:

- Граница благоустройства
- Существующие здания
- Ограждение детских площадок и палисадников тип 1
- Ограждение бельевой площадки тип 2
- Проектируемый газон
- Парковочное место для МГН

1. *Для устройства газона засыпку растительного слоя* ***(****перегной/чернозем****)*** *производить на высоту* ***0,15*** *метра.*
2. *Данный лист смотреть совместно с л.* ***ГП-3***

Изм.	Кол.уч.	Лист	№ док.	Подпись	Дата	01-09/19 - ГП
						"Корректировка ПСД на капитальный ремонт 20 дворов территорий Турксибского района города Алматы"
ГИП		Оспанова А.				Благоустройство дворов по адресам: 1. ул. Монтажная 10; 2. ул. Монтажная 10 а; 3. ул. Монтажная 12; 4. ул. Монтажная 14
Разработал		Некипелова К.				
Проверил		Бикбаева Р.				План озеленения. План расстановки МАФ, М1:500
Н.контр.						

Стадия	Лист	Листов
РП	5	11

Филиал «Гибек-Арналы» республиканского государственного предприятия на праве хозяйственного ведения «Гибек» учреждений уголовно-исполнительной (пенитенциарной системы Комитета уголовно-исполнительной системы Министерства внутренних дел РК

ГСЛ№0005093

Асфальтобетонное покрытие проездов (восстановление дорожной одежды проездов на сущ.покрытие) тип 1 М1:10

Мелкозернистый асфальтобетон на 100% площади	
типа Б, марки II СТ РК 1225-2013	0,05м
Розлив битума 0,9 кг/м2 на 40% площади	
Крупнозернистый асфальтобетон на 30% площади	
типа Б, марки II СТ РК 1225-2013	0,05м
Выравнивание щебнем фр.20-40мм М1000,	
СТ РК 1284-2004 на 30% площади	0,2м

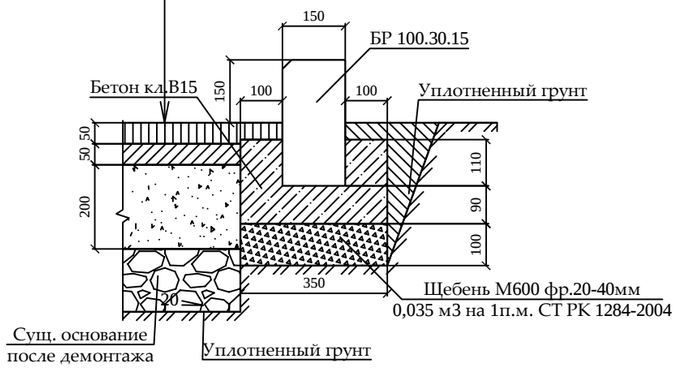

Резиновое покрытие детской площадки тип 2 М1:10

Резиновое покрытие Мастерфайбр	до 0,01 м
Средний слой (грунтовка)	
Горячий мелкозернистый плотный асфальтобетон	
марки II тип В СТ РК 1225-2013	0,05 м
Щебень из плотных горных пород для стр. раб.	
М1000, фр. 20-40 мм СТ РК 1284-2004	0,25 м
Уплотненный грунт	

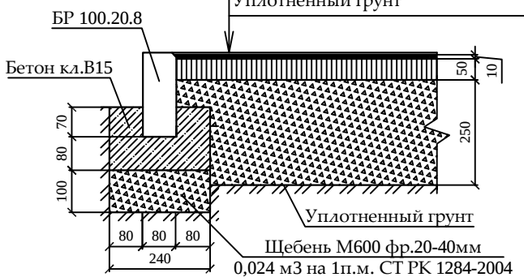

Резиновое покрытие гимнастической площадки тип 3 М1:10

Резиновое покрытие Мастерфайбр	до 0,01 м
Средний слой (грунтовка)	
Горячий мелкозернистый плотный асфальтобетон	
марки II тип В СТ РК 1225-2013	0,05 м
Щебень из плотных горных пород для стр. раб.	
М1000, фр. 20-40 мм СТ РК 1284-2004	0,25 м
Уплотненный грунт	

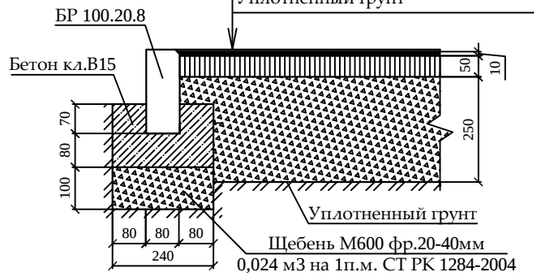

Детская площадка с песчаным покрытием тип 4 М1:10

Песок крупный ГОСТ 8736-2014	0,2м
Уплотненный грунт	

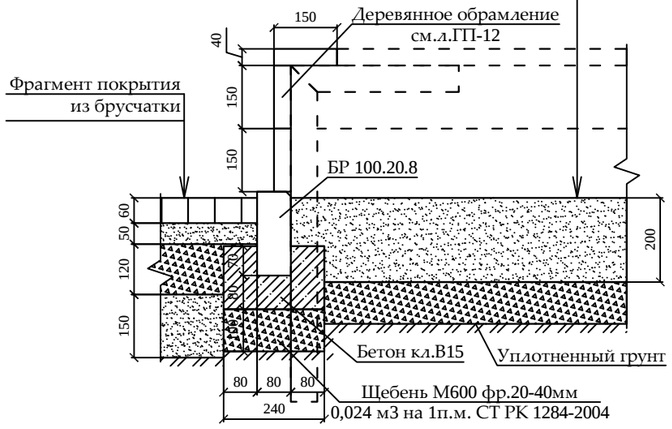

Тротуарное покрытие из брусчатки, бельевой площадки из брусчатки и места для тихого отдыха из брусчатки тип 5 М1:10

Фигурная цветная брусчатка с заполнением	
швов песком м/з ГОСТ 17608-91	0,06 м
Слой из мелкозернистого песка ГОСТ 8736-2014	0,05 м
Щебень М800, фр.5-10мм, 40-70 мм, СТ РК 1284-2004	0,12 м
Песок средней крупности ГОСТ 8736-2014	0,15 м
Уплотненный грунт	

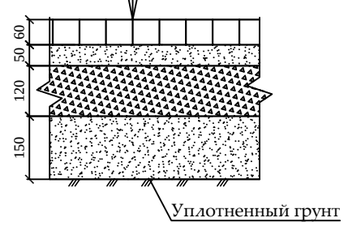

1. *При замене бортового камня предусмотреть демонтаж а/б с одной стороны БК объемом* ***0,1*0,1*** *м****3*** *на* ***1*** *п.м. бортового камня.*
2. *Вывоз мусора и вывоз грунта производить на свалку и отвал соответственно на расстояние* ***50*** *км.*
3. *Приготовление и укладка резинового покрытия на детских, спортивных и гимнастических площадках обязательно производить механизированным способом с использованием специализированной техники согласно ПОС.*
4. *Нанесение и вчесывание кварцевого песка и резинового гранулята в искусственное покрытие производить механизированным способом с использованием специализированной техники согласно ПОС.*
5. *До начала производства работ пригласить коммунальные службы.*

Изм.	Кол.уч	Лист	№ док	Подпись	Дата

01-09/19 - ГП

"Корректировка ПСД на капитальный ремонт 20 дворов территорий Турксибского района города Алматы"

ГИП	Оспанова А.	
Разработал	Некипелова К.	
Проверил	Бикбаева Р.	
Н.контр.		

Благоустройство дворов по адресам:
1. ул. Монтажная 10;
2. ул. Монтажная 10 а;
3. ул. Монтажная 12;
4. ул. Монтажная 14

Стадия	Лист	Листов
РП	6	11

Конструкции покрытий тип 1...5

Филиал «Енбек-Арналы» республиканского государственного предприятия на праве хозяйственного ведения «Енбек» учреждений уголовно-исполнительной (пенитенциарной) системы Комитета уголовно-исполнительной системы Министерства внутренних дел РК

ГСЛ№0005093

Ограждение детских площадок и палисадников Тип-1

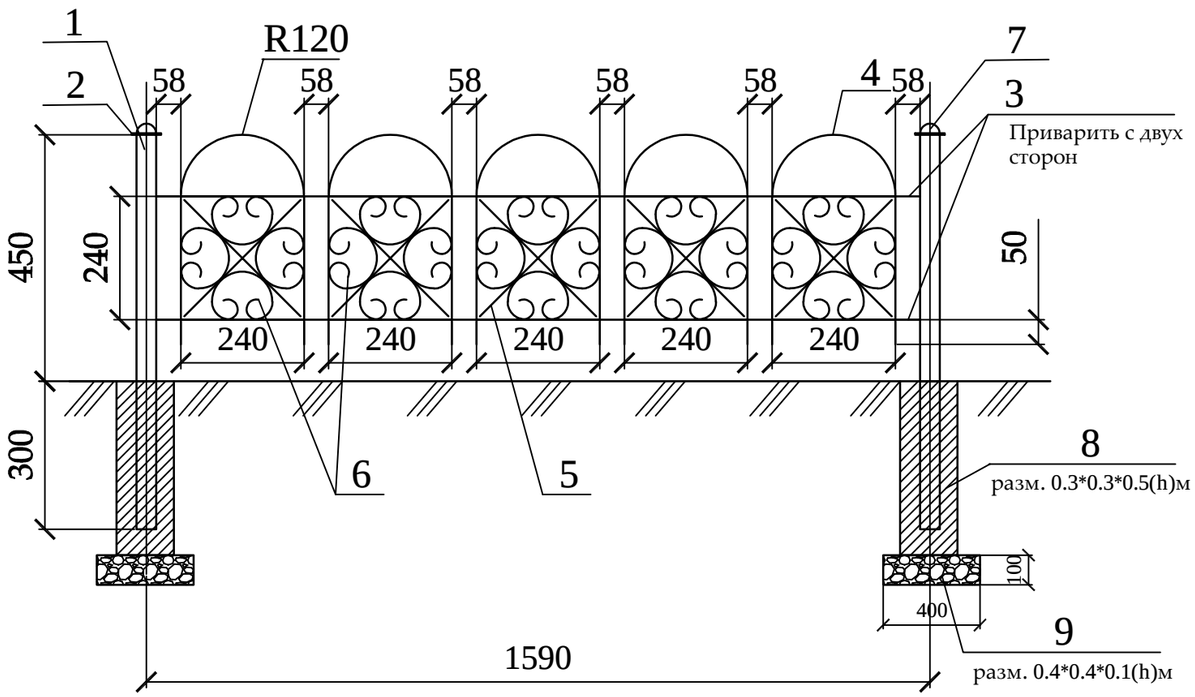

Спецификация
(на один элемент ограждения и одну опору)

Поз.	Обозначение	Наименование	Кол.	Масса ед., кг	Приме-чание
		Тип-1	370		шт.
1	ГОСТ 8645-68	Труба профильная 40х40х3, L=750	1	2,17	2,17 кг
2	ГОСТ 6009-74	Лист 70х2, L=70	1	0,075	0,075 кг
3	ГОСТ 2590-88	Прокат круглый Ø12, L=1550	4	1,37	5,48 кг
4	ГОСТ 2590-88	Прокат круглый Ø12, L=960	5	0,85	4,25 кг
5	ГОСТ 6009-74	Лист 12х3, L=330	10	0,093	0,93 кг
6	ГОСТ 6009-74	Лист 12х3, L=750	20	0,21	4,2 кг
7	ГОСТ 19903-90*	Лист $\frac{\text{-3х50 ГОСТ 6009-74}}{\text{С235 ГОСТ 27772-88*,}}$ L=50 мм	1	0,058	0,0,58 кг
8		Бетон класса В15			V=0,045 м3
9		Щебень фр. 20-40мм			V=0,016 м3

Стойка

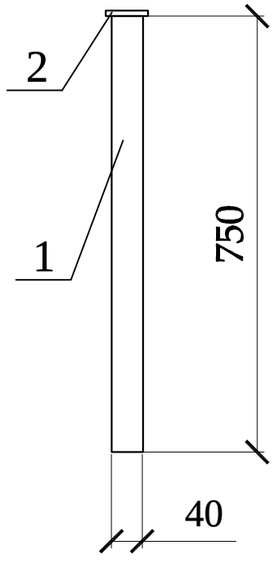

Фрагмент узора

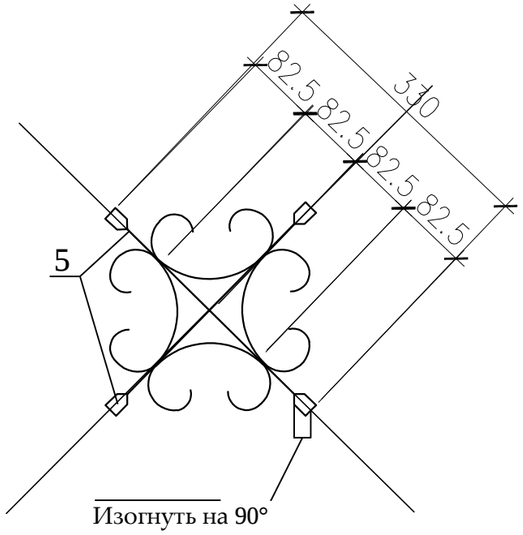

Деталь поз.6

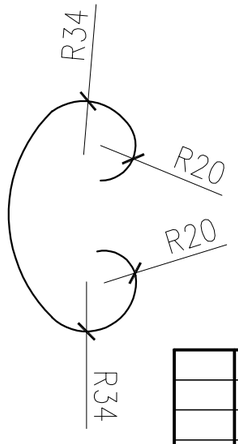

Деталь поз.2

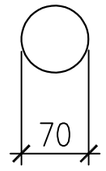

Деталь поз.7

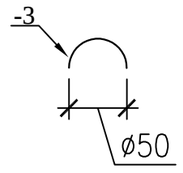

1. Стойки ограждения устанавливать на расстоянии 30-50 см от бордюра.
2. Металлические конструкции изготовить из стали С245.
3. Сварку вести электродами типа Э-42 по ГОСТ 9467-75 в соответствии с требованиями ГОСТ 10922-2012. Все сварные швы h=6мм.
4. Все стальные конструкции окрасить эмалью ПФ-115 ГОСТ 6465-76* за два раза по грунтовке ГФ-021 ГОСТ 25129-82* в соответствии с главой СН РК 2.01-01-2013 "Защита строительных конструкций от коррозии".
5. Цвет ограждения согласовать с заказчиком.

Изм.	Кол.уч	Лист	№ док	Подпись	Дата
ГИП		Оспанова А.			
Разработал		Некипелова К.			
Проверил		Бикбаева Р.			
Н.контр.					

01-09/19 - ГП

"Корректировка ПСД на капитальный ремонт 20 дворов территорий Туркисбского района города Алматы"

Благоустройство дворов по адресам:
1. ул. Монтажная 10;
2. ул. Монтажная 10 а;
3. ул. Монтажная 12;
4. ул. Монтажная 14

Стадия	Лист	Листов
РП	7	11

Ограждение детских площадок и палисадников Тип-1

Филиал «Еңбек-Аршалы» республиканского государственного предприятия на праве хозяйственного ведения «Еңбек» учреждений уголовно-исполнительной (пенитенциарной) системы Комитета уголовно-исполнительной системы Министерства внутренних дел РК
ГСЛ№0005093

Ограждение бельевой Тип-2

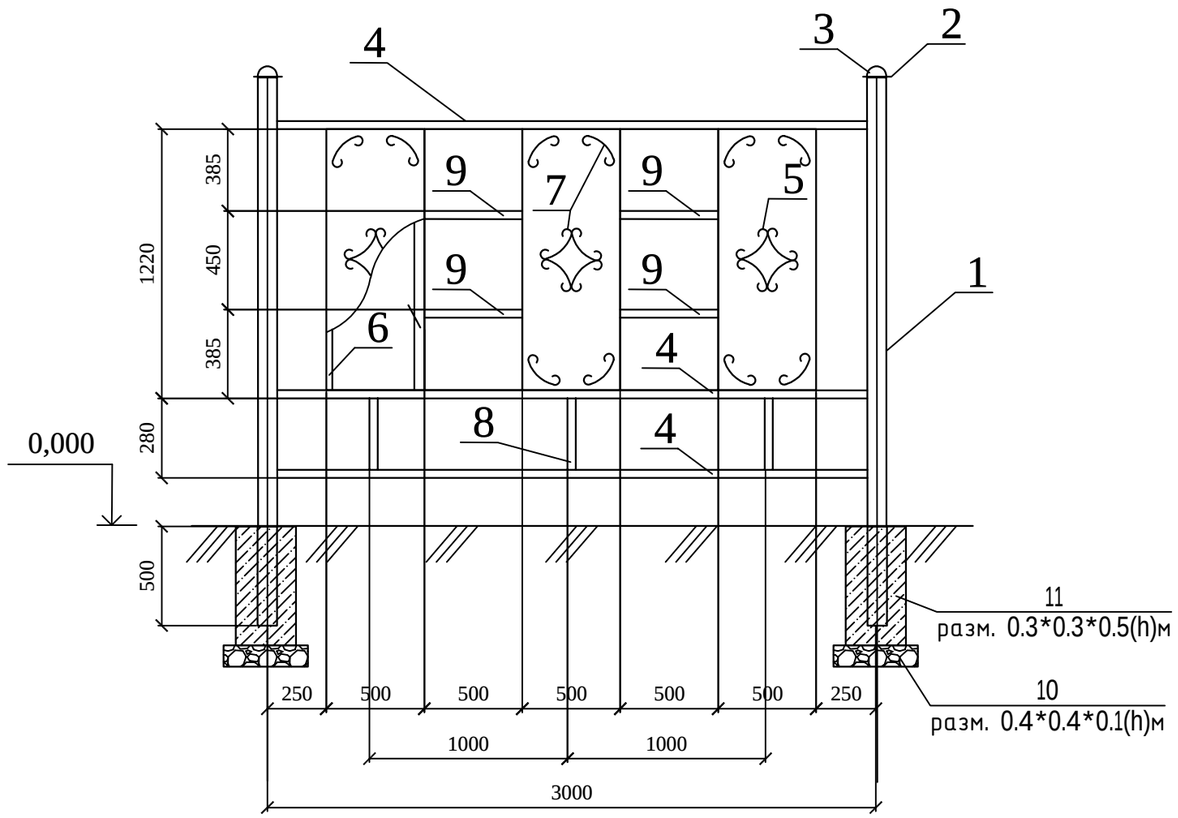

Дет-1

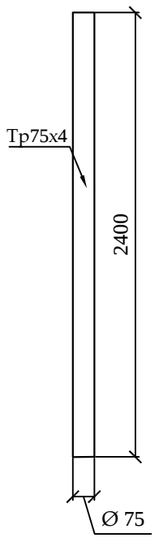

Дет-2

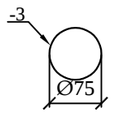

Дет-3

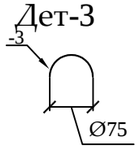

Дет-5

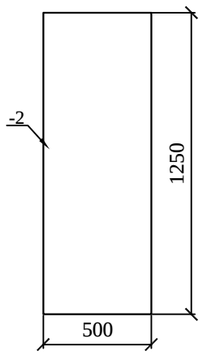

Дет-6

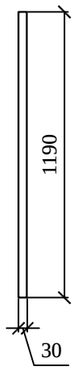

Дет-7

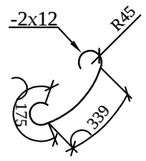

Дет-8

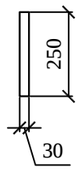

Дет-9

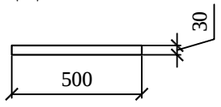

Дет-4

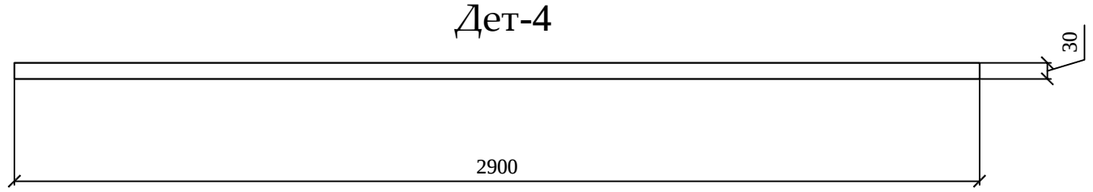

Спецификация
(на один элемент ограждения и одну опору)

Поз.	Обозначение	Наименование	Кол.	Масса ед., кг	Приме-чание
		Тип-2	6		шт.
1	ГОСТ 10704-91	Труба 75х4, L=2400	1	12,96	12,96
2		Лист -3х85 ГОСТ 6009-74* / С235 ГОСТ 27772-88*, L=85	1	0,17	0,17
3		Лист -3х75 ГОСТ 6009-74* / С235 ГОСТ 27772-88*, L=75	1	0,13	0,13
4	ГОСТ 8645-68	Труба профильная 30х30х2, L=2900	3	4,93	14,79
5		Лист -2х500 ГОСТ 19904-90* / С235 ГОСТ 27772-88*, L=1250	3	9,81	29,43
6	ГОСТ 8645-68	Труба профильная 30х30х2, L=1190	6	2,023	12,138
7		Полоса -2х12 ГОСТ 19904-90* / С235 ГОСТ 27772-88*, L=700	24	0,13	3,12
8	ГОСТ 8645-68	Труба профильная 30х30х2, L=250	3	0,42	1,26
9	ГОСТ 8645-68	Труба профильная 30х30х2, L=500	4	0,85	3,4
10		Щебень			V=0,016 м3
11		Бетон класса В15			V=0,045 м3

1. Металлические конструкции ограждений Т-1, Т-2, Т-3 изготовить из стали С245.
2. Сварку вести электродами типа Э-42 по ГОСТ 9467-75 в соответствии с требованиями ГОСТ 10922-2012. Все сварные швы h= 6мм.
3. Все стальные конструкции окрасить эмалью ПФ-115 ГОСТ 6465-76* за два раза по грунту ГФ-02 ГОСТ 25129-82* в соответствии с главой СН РК 2.01-01-2013 "Защита строительных конструкций от коррозии".

						01-09/19 - ГП
						"Корректировка ПСД на капитальный ремонт 20 дворов территорий Туркисбского района города Алматы"
Изм.	Кол.уч	Лист	№ док	Подпись	Дата	
ГИП		Оспанова А.				Благоустройство дворов по адресам: 1. ул. Монтажная 10; 2. ул. Монтажная 10 а; 3. ул. Монтажная 12; 4. ул. Монтажная 14
Разработал		Некипелова К.				Ограждение бельевой Тип-2
Проверил		Бикбаева Р.				
Н.контр.						

Стадия	Лист	Листов
РП	8	11

Филиал «Енбек-Аршалы» республиканского государственного предприятия на праве хозяйственного ведения «Енбек» учреждений уголовно-исполнительной (пенитенциарной) системы Комитета уголовно-исполнительной системы Министерства внутренних дел РК

ГСЛ№0005093

Общий вид 1

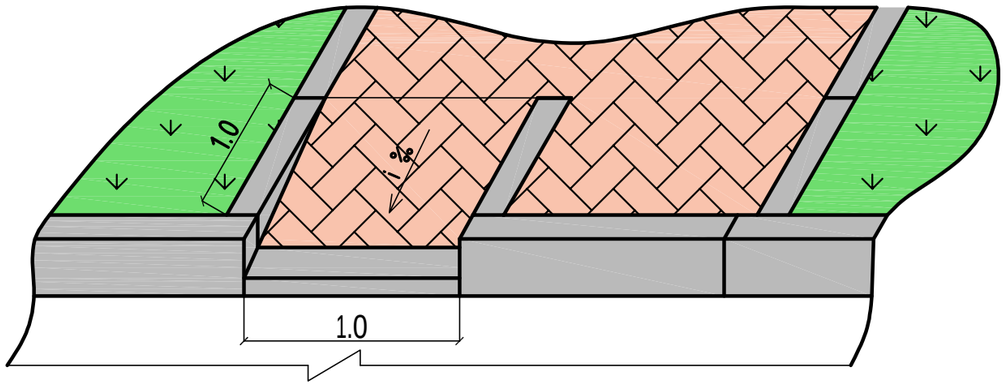

Общий вид 2

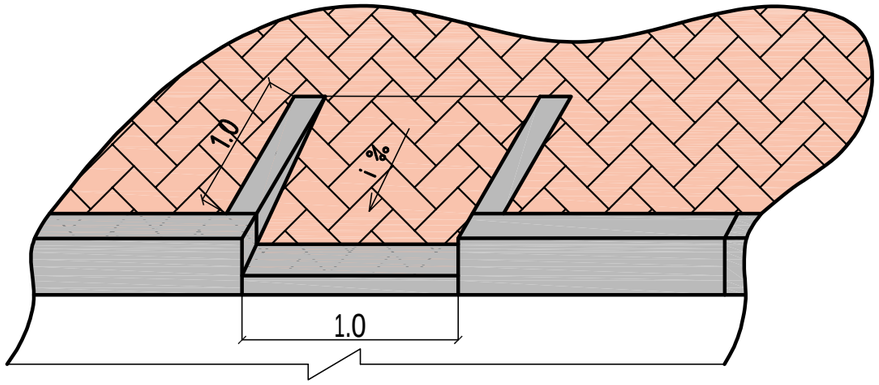

План

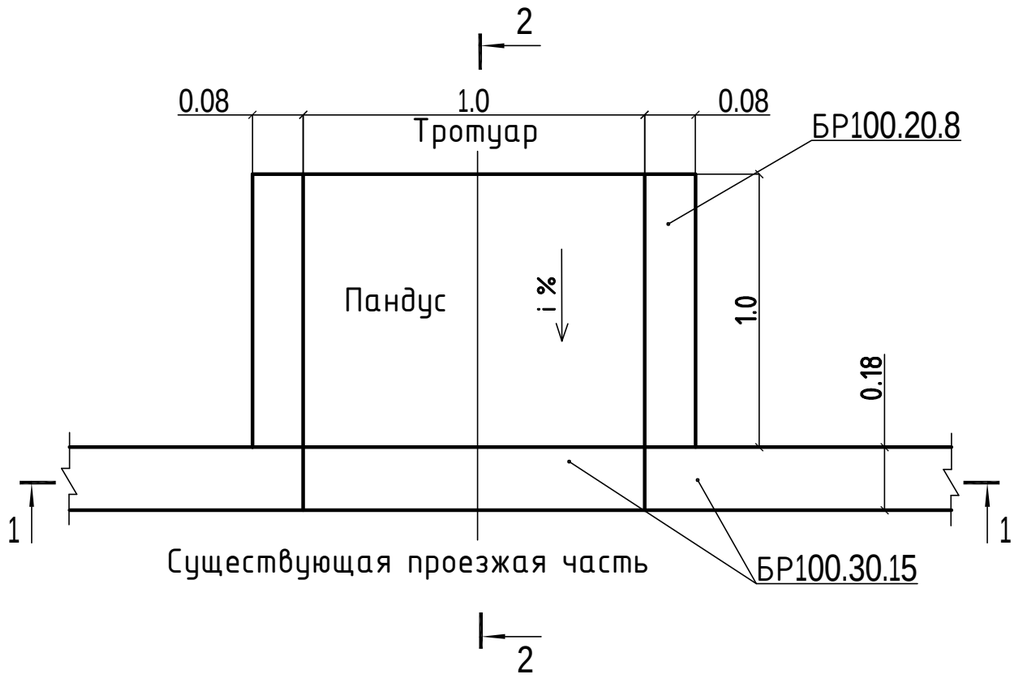

2 - 2

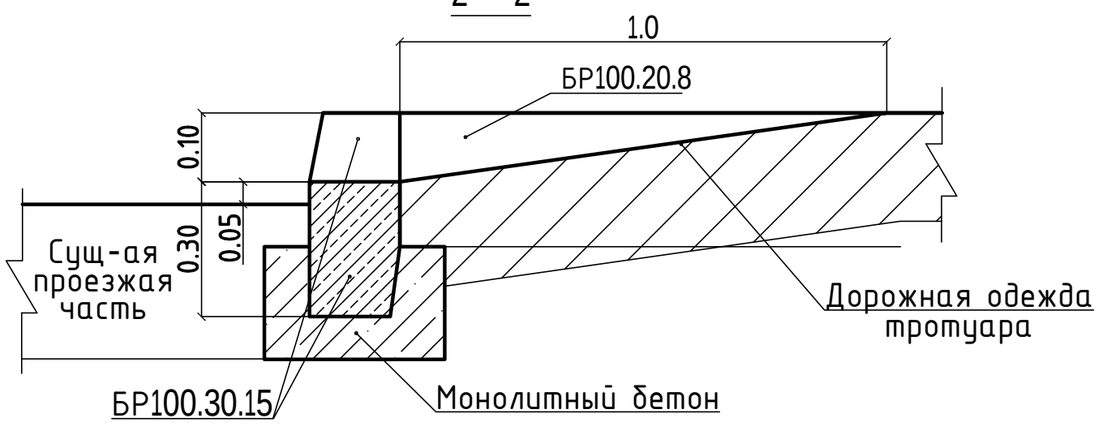

1 - 1

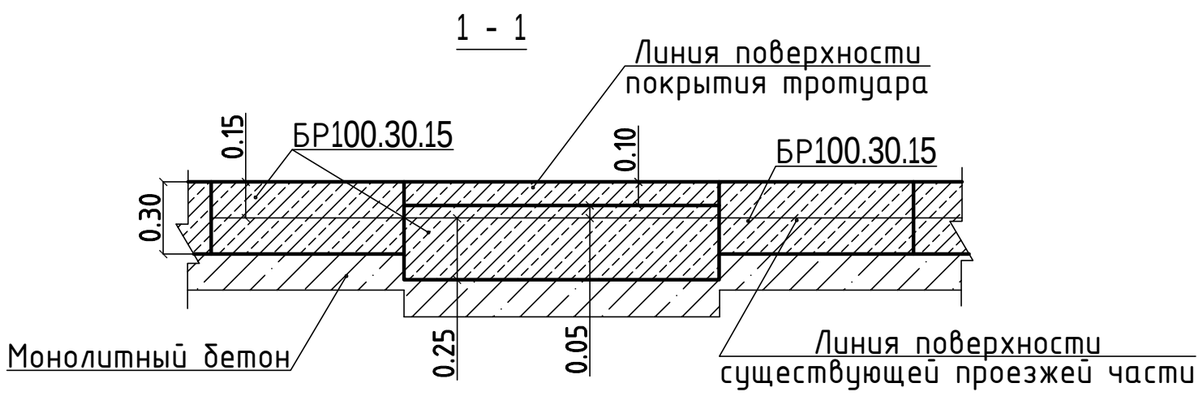

						01-09/19 - ГП	
						"Корректировка ПСД на капитальный ремонт 20 дворов территорий Туркси...	
Изм.	Кол.уч	Лист	№ док	Подпись	Дата		
ГИП		Оспанова А.				Благоустройство дворов по адресам: 1. ул. Монтажная 10; 2. ул. Монтажная 10 а; 3. ул. Монтажная 12; 4. ул. Монтажная 14	Стадия: РП; Лист: 9; Листов: 11
Разработал		Некипелова К.					
Проверил		Бикбаева Р.				Деталь сопряжения тротуара (образец)	Филиал «Еңбек-Аршалы» республиканского государственного предприятия на праве хозяйственного ведения «Еңбек» учреждений уголовно-исполнительной (пенитенциарной) системы Комитета уголовно-исполнительной системы Министерства внутренних дел РК ГСЛ№0005093
Н.контр.							

План расположения элементов конструкции

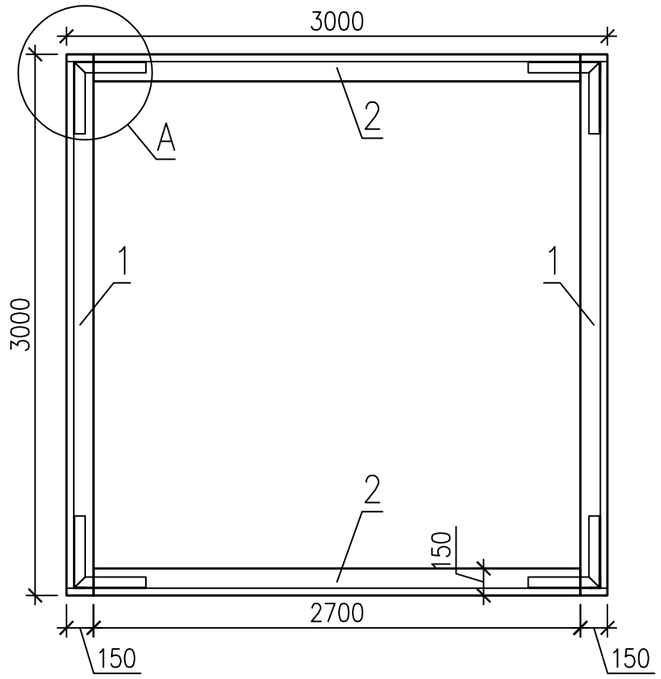

1-1

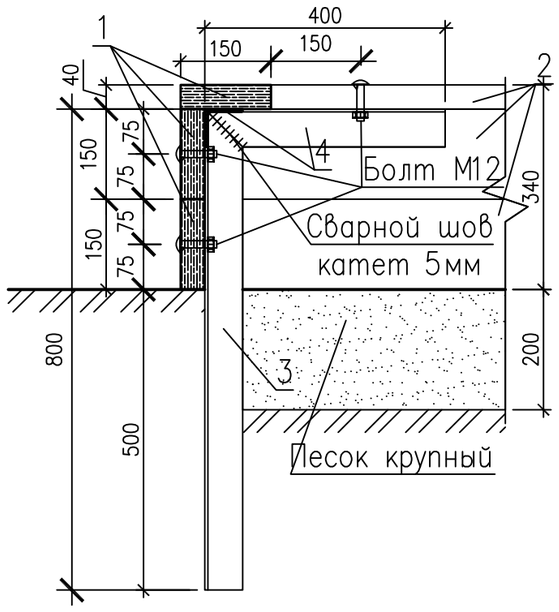

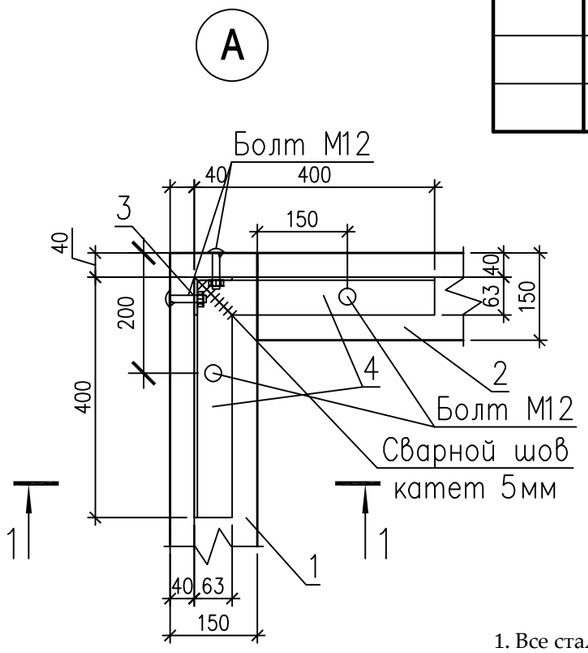

Спецификация элементов конструкции

Поз.	Обозначение	Наименование	Кол.	Масса ед.,кг.	Примеч.
1	ГОСТ 8486-86	Доска 40х150 мм L=3000	6		
2	ГОСТ 8486-86	Доска 40х150 мм L=2700	6		
3	ГОСТ 8509-93	Уголок 63х63х5 ГОСТ 8509-93 / С235 ГОСТ 27772-88* L=800	4	3.85	15.4
4	ГОСТ 8509-93	Уголок 63х63х5 ГОСТ 8509-93 / С235 ГОСТ 27772-88* L=400	8	1.92	15.4
	ГОСТ 7801-81	Болт М12х60	24		
	ГОСТ 5915-70	Гайка М12	24		

1. Все стальные конструкции окрасить эмалью ПФ-115 (черного цвета) ГОСТ 6465-76* за два раза по грунту ГФ-021 ГОСТ 25129-82* (общей толщиной 55 мкм) в соответствии с главойСН РК 2.01-01-2013 "Защита строительных конструкций от коррозии".
2. Все работы по сварке металлических конструкций, по сварке монтажных соединений строительных конструкций выполнить в соответствии со СН РК 5.03-07-2013 "Несущие и ограждающие конструкции" и других действующих нормативных и инструктивных документов.
3. Все деревянные изделия покрыть эмалью НЦ-132 ГОСТ6631-74 за два раза по грунту ГФ-021 ГОСТ 25129-82* (общей толщиной 55 мкм).

Изм.	Кол.уч	Лист	№ док	Подпись	Дата
ГИП		Оспанова А.			
Разработал		Некипелова К.			
Проверил		Бикбаева Р.			
Н.контр.					

01-09/19 - ГП

"Корректировка ПСД на капитальный ремонт 20 дворов территорий Туркисбского района города Алматы"

Благоустройство дворов по адресам:
1. ул. Монтажная 10;
2. ул. Монтажная 10 а;
3. ул. Монтажная 12;
4. ул. Монтажная 14

Стадия	Лист	Листов
РП	10	11

Эскиз деревянного борта детской площадки (песочницы)

Филиал «Енбек-Аршалы» республиканского государственного предприятия на праве хозяйственного ведения «Енбек» учреждений уголовно-исполнительной (пенитенциарной) системы Комитета уголовно-исполнительной системы Министерства внутренних дел РК

ГСЛ№0005093

Перечень работ, подлежащих освидетельствованию скрытых работ

N п/п	Наименование	
	Разработка грунта	
	Устройство подстилающих слоев щебеночных	
	Установка бетонных бортовых камней (переблика) сечением	
	Подъем колодцев до проектной отметки монолитным бетоном	
	Уплотнение дна корыта	
	Устройство дополнительного слоя основания из естественного щебня	Указать толщину
	Устройство однослойных оснований (указать толщину) из фракционного щебня, уложенного по способу "заклинки"	
	Розлив вяжущих материалов	
	Устройство покрытия из горячих а/б смесей крупнозернистых (указать толщину) на нижний слой	
	Устройство покрытия из горячих а/б смесей мелкозернистых (указать толщину) на верхний слой	
	Устройство песчаного слоя средней крупности (указать толщину)	
	Устройство оснований из щебня фракционого (указать толщину)	
	Слой мелкозернистого песка (указать толщину)	
	Устройство покрытий из брусчатки по готовому подстилающему слою с заполнением швов песком	
	Устройство песчаного слоя (указать толщину)	
	Устройство подстилающих и выравнивающих слоев оснований из песчано-гравийной смеси	Указать толщину
	Устройство однослойных оснований (указать толщину) из фракционного щебня, уложенного по способу "заклинки"	
	Розлив вяжущих материалов	
	Устройство ограждений (для всех типов):	
	Бурение ям	
	Устройство бетонной подготовки	
	Мусорные площадки: устройство подстилающих и выравнивающих слоев оснований из щебня	
	Устройство бетонного основания под мусорную площадку	
	Армирование подстилающих слоев и набетонок	

Изм.	Кол.уч	Лист	№ док	Подпись	Дата	01-09/19 - ГП			
						"Корректировка ПСД на капитальный ремонт 20 дворов территорий Туркисбского района города Алматы"			
ГИП		Оспанова А.				Благоустройство дворов по адресам: 1. ул. Монтажная 10; 2. ул. Монтажная 10 а; 3. ул. Монтажная 12; 4. ул. Монтажная 14	Стадия	Лист	Листов
Разработал		Некипелова К.					РП	11	11
Проверил		Бикбаева Р.				Перечень работ, подлежащих освидетельствованию скрытых работ	Филиал «Еңбек-Аршалы» республиканского государственного предприятия на праве хозяйственного ведения «Еңбек» учреждений уголовно-исполнительной (пенитенциарной) системы Комитета уголовно-исполнительной системы Министерства внутренних дел РК ГСЛ№0005093		
Н.контр.									

Ведомость рабочих чертежей основного комплекта

№	Наименование	Примечание
1	Общие данные	
2	План демонтажных работ, М1:500	
3	Разбивочный план, М1:500	
4	План покрытий, М1:500	
5	План озеленения. План расстановки МАФ М 1:500	
6	Конструкции покрытий тип 1...5	
7	Ограждение детских площадок и палисадников. Тип-1	
8	Ограждение бельевой площадки. Тип-2	
9	Ограждение спортивной площадки . Тип-2	
10	Ограждение спортивной площадки. Калитка К-1. Тип-2	
11	Деталь сопряжения тротуара (образец)	
12	Перечень работ, подлежащих освидетельствованию скрытых работ	

Ведомость основных комплектов рабочих чертежей

Обозначение	Наименование	Примечание
ПЗ	Пояснительная записка	
ГП	Генеральный план	
НО	Наружное освещение	
СД	Сметная документация	
	Альбом малых архитектурных форм	

Ведомость ссылочных и прилагаемых документов

Обозначение	Наименование	Примечания
	Ссылочные документы	
СПДС. ГОСТ 21.508-93	Правила выполнения рабочей документации	
	генеральных планов предприятий, сооружений	
	и жилищно-гражданских объектов	
СНиП РК 3.01-01-2008*	Градостроительства. Планировка и застройка	
	городских и сельских населенных пунктов.	
РДС РК 3.01-05-2001	Градостроительство. Планировка и застройка	
	населенных мест с учетом потребностей инвалидов	
	и других маломобильных групп населения	

Технико-экономические показатели

№	Наименование	количество	
		м²	%
1	Площадь участка	1128,35	100
2	Площадь покрытий, всего:	664,75	59
	асфальтобетонное покрытие (востановление)	279,26	
	покрытие спортивной площадки	200	
	резиновое покрытие детских и гимнастических площадок	152,12	
	брусчатое покрытие тротуаров, места для тихого отдыха	33,37	
3	Площадь озеленения, всего:	463,60	41
	в том числе: газона	463,60	

1.Общие данные

1.1 Данный проект разработан ТОО "АСТАНА ПРОЕКТ СЕРВИС" на основании:
- Задания на проектирование, утвержденного акимом Туксибского района г. Алматы;
- Утвержденного Заказчиком эскизного проекта;
- Топографо-геодезической съемки М1:500, выполненной 01.04.2018 г. ТОО "АСТАНА ПРОЕКТ СЕРВИС" Государственная лицензия на изыскательскую деятельность №13001168 от 21.02.2013 г.

Технические решения, принятые в рабочих чертежах соответствуют требованиям экологических, санитарно-гигиенических, противопожарных и других норм, действующих на территории Республики Казахстан и обеспечивают безопасную для жизни и здоровья людей эксплуатацию объекта при соблюдении мероприятий, предусмотренных рабочими чертежами.

Главный инженер проекта Оспанова А.

						01-09/19 - ГП
						"Корректировка ПСД на капитальный ремонт 20 дворов территорий Туксибского района города Алматы"
Изм.	Кол.уч.	Лист	№ док.	Подпись	Дата	
ГИП		Оспанова				Благоустройство двора по адресу: ул. Сауранбаева , 2а
Разработал		Некипелова К.				
Проверил		Бикбаева				
Н.контр.						Общие данные

Стадия	Лист	Листов
РП	1	12

Филиал «Евбек-Арнасы» республиканского государственного предприятия на праве хозяйственного ведения «Евбек» учреждений уголовно-исполнительной (пенитенциарной) системы Комитета уголовно-исполнительной системы Министерства внутренних дел РК

ГСЛ№0005093

План демонтажных работ, М1:500

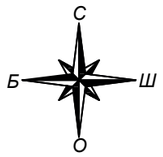

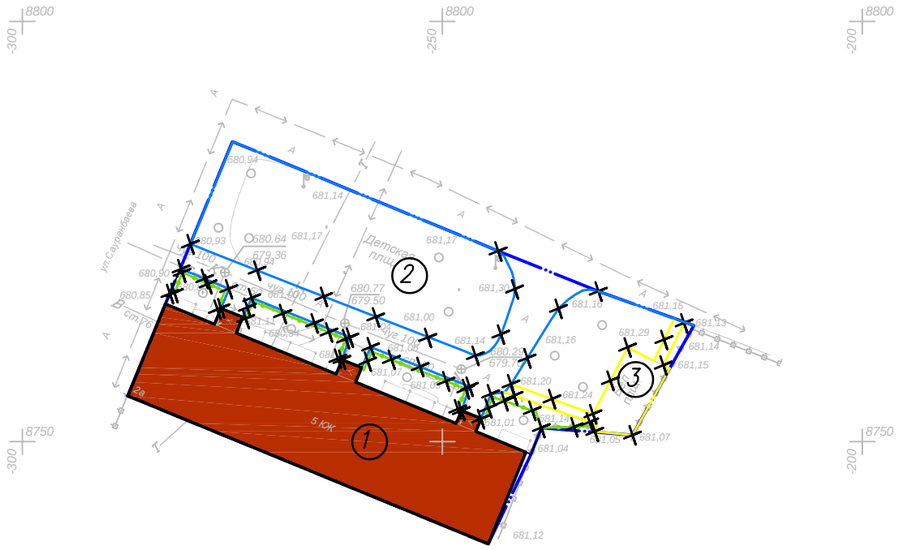

Экспликация зданий и сооружений

Номер на плане	Наименование	Примечание
1	Жилой дом	существующ.
2	Детская площадка	существующ.
3	Бельевая площадка	существующ.

Условное изобра-жение	Наименование	Ед.изм	Кол-во	Масса ед., кг	Примечание
	Бортовой камень БР 100.30.15	п.м.	165,98	108	17925,84 кг.
	Бортовой камень БР 100.20.08	п.м.	60,83	38	2311,54 кг.
	Ограждение детской площадки и палисадников (L=2м)	п.м.	61,09	20	1221,8 кг.
	Турник	шт.	3	80	240 кг.
	Скамья	шт.	3	80	240 кг.
	Горка	шт.	1	50	50 кг.
	Песочница	шт.	1	40	40 кг.
	Качели металлические двойные	шт.	2	80	160 кг.
	Металлическая конструкция для сушки белья	шт.	2	80	160 кг.
	Качели	шт.	1	80	80 кг.
	Урна	шт.	3	10	30 кг.

Условные обозначения:

- Граница благоустройства
- Существующие здания
- Существующий бордюр БР100.30.15
- Существующий бордюр БР100.20.8
- Существующее ограждение детских площадок и палисадников
- Демонтаж

Внимание!
Подземные коммуникации!
Перед началом производства работ вызвать представителей владельцев коммуникаций!

Изм.	Кол.уч	Лист	№ док	Подпись	Дата

01-09/19 - ГП

"Корректировка ПСД на капитальный ремонт 20 дворов территорий Турксибского района города Алматы"

ГИП	Оспанова	
Разработал	Некипелова К.	
Проверил	Бикбаева	
Н.контр.		

Благоустройство двора по адресу: ул. Сауранбаева , 2а

Стадия	Лист	Листов
РП	2	12

План демонтажных работ, М1:500

Филиал «Енбек-Арналы» республиканского государственного предприятия на праве хозяйственного ведения «Енбек» учреждений уголовно-исполнительной (пенитенциарной) системы Комитета уголовно-исполнительной системы Министерства внутренних дел РК
ГСЛ№0005093

Разбивочный план, М1:500

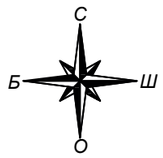

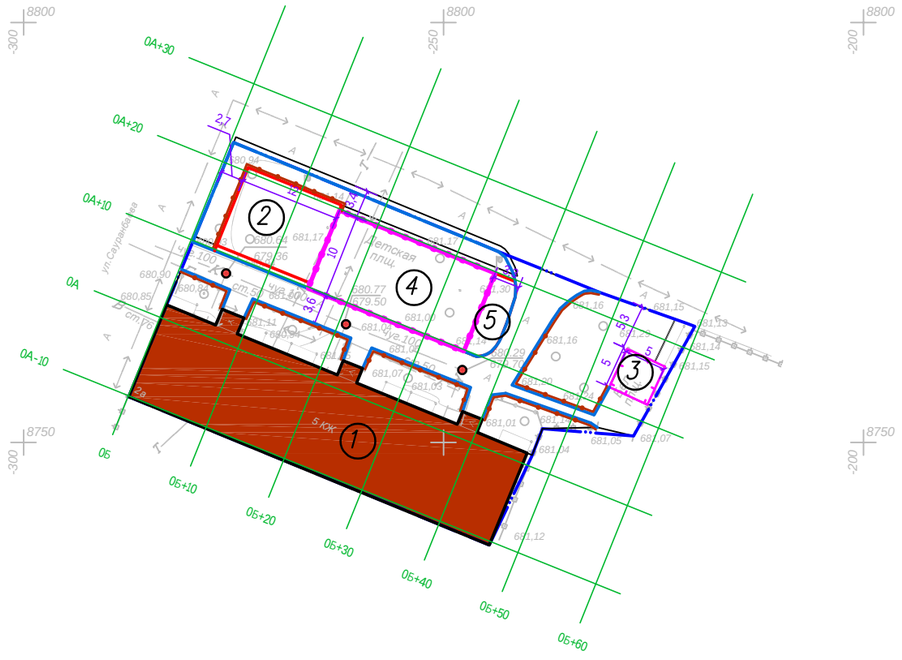

Экспликация зданий и сооружений

Номер на плане	Наименование	Примечание
1	Жилой дом	существующ.
2	Детская площадка с резиновым покрытием	проектир.
3	Бельевая площадка из брусчатки	проектир.
4	Спортивная площадка из искусственного газона	проектир.
5	Гимнастическая площадка с резиновым покрытием	проектир.

Условные обозначения:

- Граница благоустройства
- Существующие здания
- Проектируемый бордюр БР100.30.15
- Проектируемый бордюр БР100.20.8
- Проектируемое ограждение тип 1
- Проектируемое ограждение тип 2
- Проектируемое ограждение спортивной площадки
- Люки колодцев, подлежащие подъему

ТОО "АСТАНА ПРОЕКТ СЕРВИС"	
Тапсырыс беруші Заказчик	РГП на ПХВ "Еңбек"
Директор	Несипбаев М.К.
Исполнитель	Муса Ш.
Күні Дата	01 сәуір апрель 2018 жыл год

Внимание!
Подземные коммуникации!
Перед началом производства работ вызвать представителей владельцев коммуникаций!

						19-3-03/18 - ПП
						" Капитальный ремонт 20 дворов территорий Туркисбского района города Алматы"
Изм.	Кол.уч	Лист	№ док	Подпись	Дата	
ГИП		Оспанова				Благоустройство двора по адресу: ул. Сауранбаева , 2а
Разработал		Некипелова К.				
Проверил		Бикбаева				Разбивочный план, М1:500
Н.контр.						

Стадия	Лист	Листов
РП	3	12

ГСЛ № 13001169

Формат А3

План покрытий, М1:500

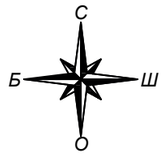

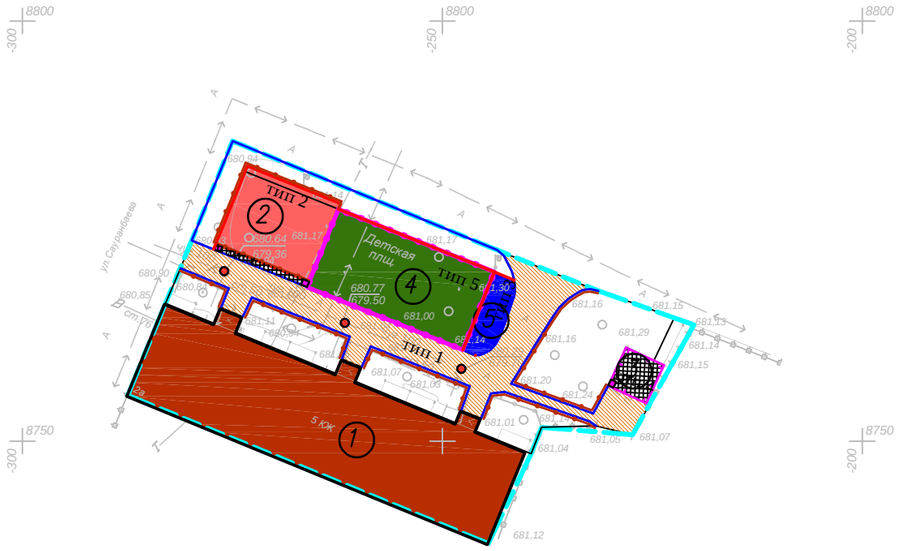

Экспликация зданий и сооружений

Номер на плане	Наименование	Примечание
1	Жилой дом	существующ.
2	Детская площадка с резиновым покрытием	проектир.
3	Бельевая площадка из брусчатки	проектир.
4	Спортивная площадка	проектир.
5	Гимнастическая площадка с резиновым покрытием	проектир.

Условные обозначения:

- Граница подсчета объемов работ
- Существующие здания
- Проектируемый бордюр БР100.30.15
- Проектируемый бордюр БР100.20.8
- Ограждение детских площадок и палисадников тип 1
- Ограждение бельевой площадки тип 2
- Проектируемое ограждение спортивной площадки
- Люки колодцев, подлежащие подъему

Ведомость тротуаров, дорожек и площадок

Условное изобра-жение	Наименование	Тип	Ед.изм.	Кол-во	Примечание
тип 1	Асфальтобетонное покрытие	1	м^2	279,26	Востановление
тип 2	Детская площадка	2	м^2	120	
тип 3	Гимнастическая площадка с резиновым покрытием	3	м^2	32,12	
тип 4	Бельевая площадка из брусчатки	4	м^2	25	укладка новой брусчатки
тип 4а	Тротуарное покрытие из брусчатки	4	м^2	8.37	укладка новой брусчатки
тип 5	Покрытие спортивной площадки	5	м^2	200	
	Подъем колодцев бетоном кл. В 15		шт	3	Отклонение крышки колодцев относит.уровня покрытия не допускается более 2см
	Бортовой камень БР 100.30.15		п.м.	190,15	
	Бортовой камень БР 100.20.08		п.м.	97,99	

1. *Согласно СНиП* ***III-10-75*** **«***Благоустройство территорий***»** *в местах пересечения проездов и пешеходных дорожек с тротуарами, подходами к площадкам и проездами бортовые камни необходимо заглубить с устройством плавных примыканий для обеспечения проезда детских, инвалидных колясок, санок, а также въезда транспортных средств. Проектом предусмотрено утопление бортового камня, тем самым выполнение съезда для колясок (санок) с ремонтируемой тротуарной части.*

Условное обозначение пандуса -

2. *Данный лист смотреть совместно с л. ГП-**3, 6.***

Изм.	Кол.уч.	Лист	№ док.	Подпись	Дата	01-09/19 - ГП		
						"Корректировка ПСД на капитальный ремонт 20 дворов территорий Турксибского района города Алматы"		
ГИП		Оспанова				Благоустройство двора по адресу: ул. Сауранбаева , 2а	Стадия: РП	Лист: 4 / Листов: 12
Разработал		Некипелова К.						
Проверил		Бикбаева				План покрытий, М1:500	Филиал «Гибек-Арналы» республиканского государственного предприятия на праве хозяйственного ведения «Гибек» учреждений уголовно-исполнительной (пенитенциарной системы Комитета уголовно-исполнительной системы Министерства внутренних дел РК ГС./Лн0005093	
Н.контр.								

План озеленения. План расстановки МАФ, М1:500

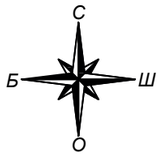

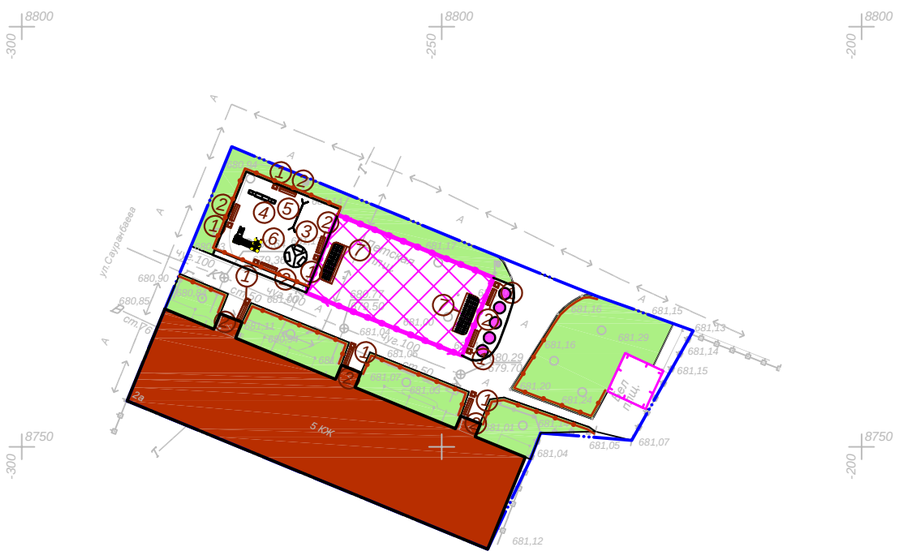

Ведомость малых архитектурных форм

№	Наименование	Обозначение	Кол-во	Обозначение типового проекта/СНиПа
1	1213 - Урна металлическая оцинкованная		9	Каталог ТОО "КСИЛ"
2	2211 - Диван на металлических ножках		9	Каталог ТОО "КСИЛ"
3	4192 - Карусель для детей от 3-х до 12 лет		1	Каталог ТОО "КСИЛ"
4	4105 - Качалка балансир "Малая" для детей от 3х до 12 лет		1	Каталог ТОО "КСИЛ"
5	4155 - Качели на мет. стойках с гибкой подвеской "Большие"двухместные для детей 3-х до 12 лет		1	Каталог ТОО "КСИЛ". Качели предусмотрены с гибк.подв.: одна шт. - для детей от 1 до 3 лет, вторые - для детей от 3 до 12 лет
6	5118 - Детский игровой комплекс для детей от 3 до 7 лет		1	Каталог ТОО "КСИЛ"
7	6601 - Гандбольные ворота (с сеткой)		2	Каталог ТОО "КСИЛ"
8	7534 - Тренажер для детей от 14 лет и старше		1	Каталог ТОО "КСИЛ" Ручки и подножки тренажеров должны быть прорезинены
9	7532 - Тренажер для детей от 14 лет и старше		1	
10	7520 - Тренажер для детей от 14 лет и старше		1	
11	7537 - Тренажер для детей от 14 лет и старше		1	
12	7525 - Тренажер для детей от 14 лет и старше		1	
13	Ограждение детских площадок и палисадников тип 1, п.м.		122,40	см.л. ГП-7
14	Ограждение бельевой площадки тип 2, п.м.		20	см.л. ГП-8
15	Ограждение спортивной площадки тип 2, п.м.		60	см.л. ГП-9
16	Калитка для спортивной площадки		**2**	**см.л. ГП-10**
17	Заградительная сетка над спортивной площадкой		200 м^2	Требуемые материалы для крепления сетки к ограждению: трос d3 148,5 м. тарлеп - 15 шт., коуш - 15 шт., зажим для троса - 60 шт., хомут - 1000 шт.

Ведомость элементов озеленения

№	Наименование	Ед.изм.	Кол-во	Примечание
1	Газон	м^2	463,60	посев семян на 1м^2 - 40гр. травосмеси
2	Санитарная обрезка деревьев	шт.	5	

Условные обозначения:

- Граница благоустройства
- Существующие здания
- Ограждение детских площадок и палисадников тип 1
- Ограждение бельевой площадки тип 2
- Ограждение спортивной площадки
- Проектируемый газон

1. *Для устройства газона засыпку растительного слоя* ***(****перегной/чернозем****)*** *производить на высоту* ***0,15*** *метра****.***
2. *Данный лист смотреть совместно с л****.*** *ГП****-3***

Изм.	Кол.уч	Лист	№ док	Подпись	Дата	19-3-03/18 - ГП		
						" Капитальный ремонт 20 дворов территорий Туркисбского района города Алматы"		
ГИП		Оспанова				Благоустройство двора по адресу: ул. Сауранбаева , 2а	Стадия: РП	Лист: 5 / Листов: 12
Разработал		Некипелова К.						
Проверил		Бикбаева				План озеленения. План расстановки МАФ, М1:500	Филиал «Гидек-Арнасы» республиканского государственного предприятия на праве хозяйственного ведения «Гидек» учреждений уголовно-исполнительной (пенитенциарной) системы Комитета уголовно-исполнительной системы Министерства внутренних дел РК	
Н.контр.							ГСЛ№0005093	

Асфальтобетонное покрытие проездов (восстановление дорожной одежды проездов на сущ.покрытие) тип 1 М1:10

Мелкозернистый асфальтобетон на 100% площади	
типа Б, марки II СТ РК 1225-2013	0,05м
Розлив битума 0,9 кг/м2 на 40% площади	
Крупнозернистый асфальтобетон на 30% площади	
типа Б, марки II СТ РК 1225-2013	0,05м
Выравнивание щебнем фр.20-40мм М1000,	
СТ РК 1284-2004 на 30% площади	0,2м

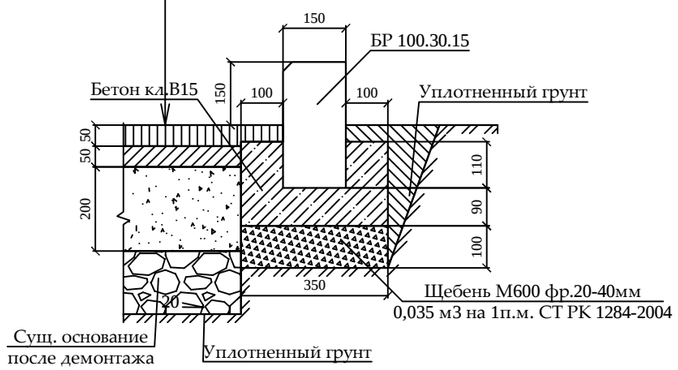

Резиновое покрытие детской площадки тип 2 М1:10

Резиновое покрытие Мастерфайбр	до 0,01 м
Средний слой (грунтовка)	
Горячий мелкозернистый плотный асфальтобетон	
марки II тип В СТ РК 1225-2013	0,05 м
Щебень из плотных горных пород для стр. раб.	
М1000, фр. 20-40 мм СТ РК 1284-2004	0,25 м
Уплотненный грунт	

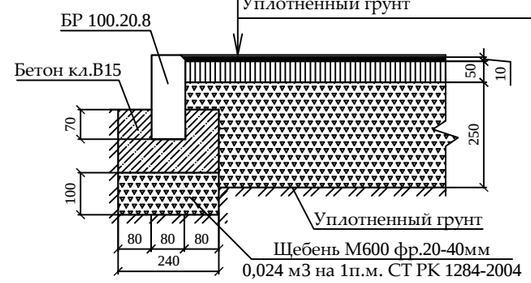

Резиновое покрытие гимнастической площадки тип 3 М1:10

Резиновое покрытие Мастерфайбр	до 0,01 м
Средний слой (грунтовка)	
Горячий мелкозернистый плотный асфальтобетон	
марки II тип В СТ РК 1225-2013	0,05 м
Щебень из плотных горных пород для стр. раб.	
М1000, фр. 20-40 мм СТ РК 1284-2004	0,25 м
Уплотненный грунт	

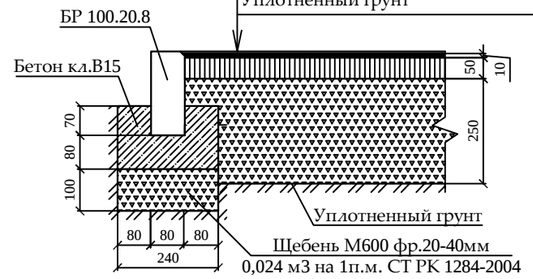

Тротуарное покрытие из брусчатки и места для тихого отдыха из брусчатки тип 4 М1:10

Фигурная цветная брусчатка с заполнением	
швов песком м/з ГОСТ 17608-91	0,06 м
Слой из мелкозернистого песка ГОСТ 8736-2014	0,05 м
Щебень М800, фр.5-10мм, 40-70 мм, СТ РК 1284-2004	0,12 м
Песок средней крупности ГОСТ 8736-2014	0,15 м
Уплотненный грунт	

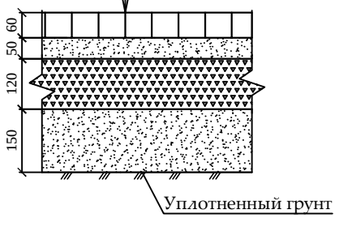

Спортивная площадка с искусственной травой тип 5 М1:10

Резиновый гранулят фр. 0-40	0,01 м
Песок кварцевый окатанный фр. 0,3-0,8мм (до 1мм)	0,01 м
Искусственная трава высота ворса	0,05 м
Песок из отсевов дробления М800 ГОСТ 31424-2010	0,05 м
Щебень, уложенный по способу "заклинки"	
фр.20-40мм, М1000, фр.10-20мм, М600, СТ РК 1284-2004	0,12м
Щебень фр.20-40мм М1000, СТ РК 1284-2004	0,15 м
Уплотненный грунт	

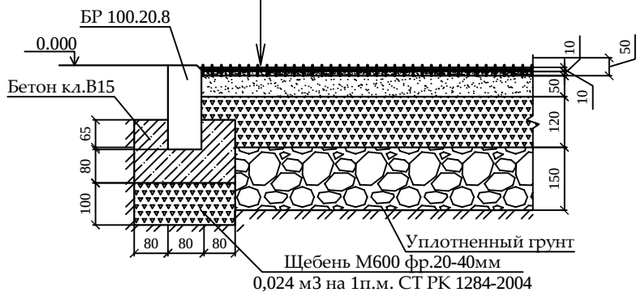

1. *При замене бортового камня предусмотреть демонтаж а/б с одной стороны БК объемом* ***0,1*0,1*** *м****3*** *на* ***1*** *п.м. бортового камня.*
2. *Вывоз мусора и вывоз грунта производить на свалку и отвал соответственно на расстояние* ***50*** *км.*
3. *Приготовление и укладка резинового покрытия на детских и гимнастических площадках обязательно производить механизированным способом с использованием специализированной техники согласно ПОС.*
4. *До начала производства работ пригласить коммунальные службы.*

						01-09/19 - ГП
						"Корректировка ПСД на капитальный ремонт 20 дворов территорий Турксибского района города Алматы"
Изм.	Кол.уч	Лист	№ док	Подпись	Дата	
ГИП		Оспанова				Благоустройство двора по адресу: ул. Сауранбаева , 2а
Разработал		Некипелова К.				
Проверил		Бикбаева				Конструкции покрытий тип 1...5
Н.контр.						

Стадия	Лист	Листов
РП	6	12

Филиал «Гибек-Арналы» республиканского государственного предприятия на праве хозяйственного ведения «Гибек» учреждений уголовно-исполнительной (пенитенциарной) системы Комитета уголовно-исполнительной системы Министерства внутренних дел РК

ГСЛ№0005093

Ограждение детских площадок и палисадников Тип-1

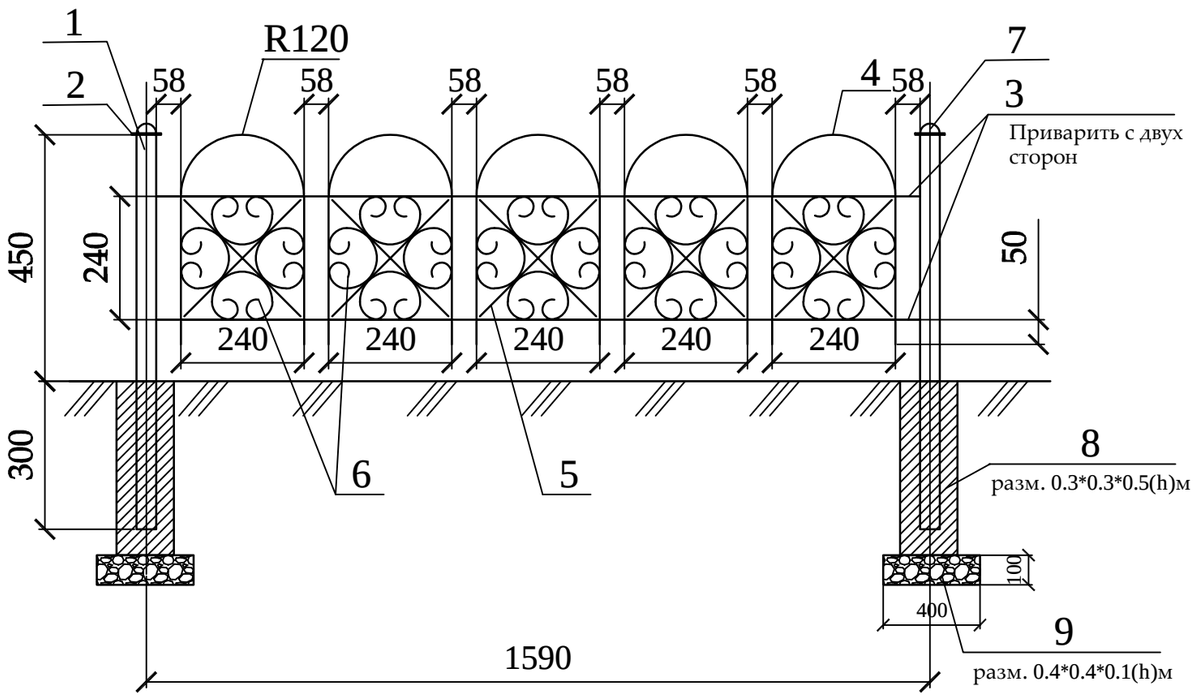

Спецификация
(на один элемент ограждения и одну опору)

Поз.	Обозначение	Наименование	Кол.	Масса ед., кг	Приме-чание
		Тип-1	77		шт.
1	ГОСТ 8645-68	Труба профильная 40х40х3, L=750	1	2,17	2,17 кг
2	ГОСТ 6009-74	Лист 70х2, L=70	1	0,075	0,075 кг
3	ГОСТ 2590-88	Прокат круглый Ø12, L=1550	4	1,37	5,48 кг
4	ГОСТ 2590-88	Прокат круглый Ø12, L=960	5	0,85	4,25 кг
5	ГОСТ 6009-74	Лист 12х3, L=330	10	0,093	0,93 кг
6	ГОСТ 6009-74	Лист 12х3, L=750	20	0,21	4,2 кг
7	ГОСТ 19903-90*	Лист $\frac{\text{-3х50 ГОСТ 6009-74}}{\text{С235 ГОСТ 27772-88*,}}$ L=50 мм	1	0,058	0,0,58 кг
8		Бетон класса В15			V=0,045 м3
9		Щебень фр. 20-40мм			V=0,016 м3

Стойка

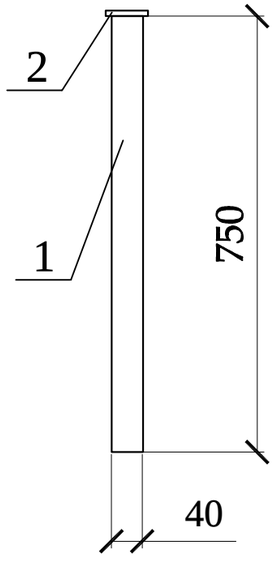

Фрагмент узора

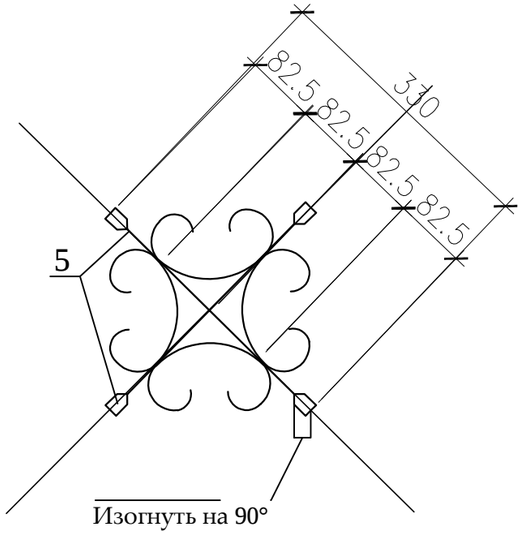

Деталь поз.6

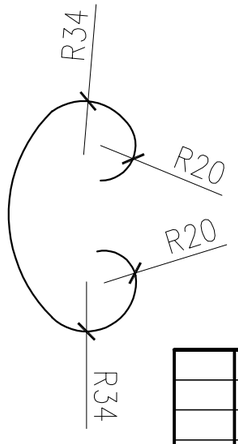

Деталь поз.2

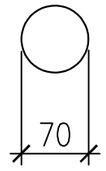

Деталь поз.7

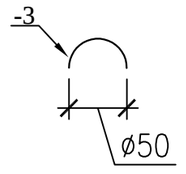

1. Стойки ограждения устанавливать на расстоянии 30-50 см от бордюра.
2. Металлические конструкции изготовить из стали С245.
3. Сварку вести электродами типа Э-42 по ГОСТ 9467-75 в соответствии с требованиями ГОСТ 10922-90. Все сварные швы h=6мм.
4. Все стальные конструкции окрасить эмалью ПФ-115 ГОСТ 6465-76* за два раза по грунтовке ГФ-021 ГОСТ 25129-82* в соответствии с главой СНиП РК 2.01-19-2004 "Защита строительных конструкций от коррозии".
5. Цвет ограждения согласовать с заказчиком.

Изм.	Кол.уч	Лист	№ док	Подпись	Дата
ГИП		Оспанова			
Разработал		Некипелова К.			
Проверил		Бикбаева			
Н.контр.					

01-09/19 - ГП

"Корректировка ПСД на капитальный ремонт 20 дворов территорий Турксибского района города Алматы"

Благоустройство дворов по адресу:
ул. Сауранбаева , 2а

Стадия	Лист	Листов
РП	7	12

Ограждение детских площадок и палисадников Тип-1

Филиал «Ецбек-Аршалы» республиканского государственного предприятия на праве хозяйственного ведения «Ецбек» учреждений уголовно-исполнительной (пенитенциарной) системы Комитета уголовно-исполнительной системы Министерства внутренних дел РК

ГСЛ№0005093

Ограждение бельевой Тип-2

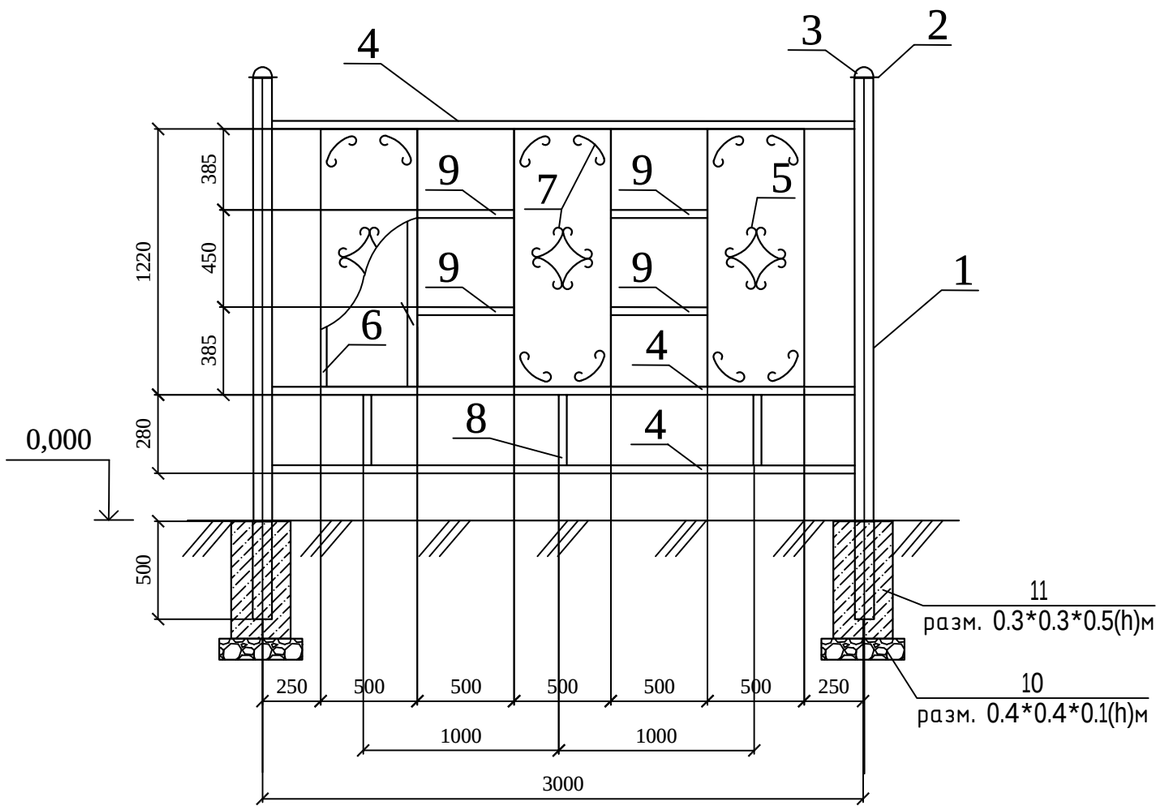

Дет-1

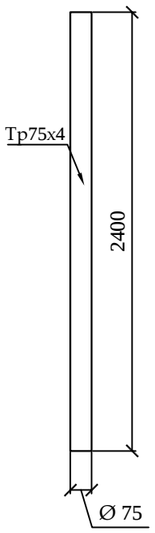

Дет-2

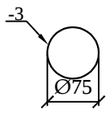

Дет-3

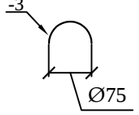

Дет-5

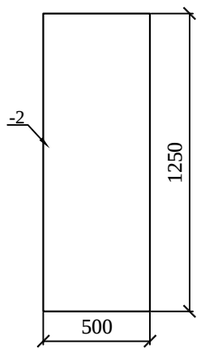

Дет-6

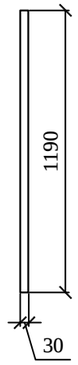

Дет-7

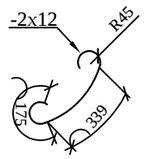

Дет-8

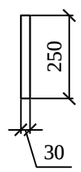

Дет-9

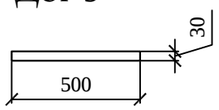

Дет-4

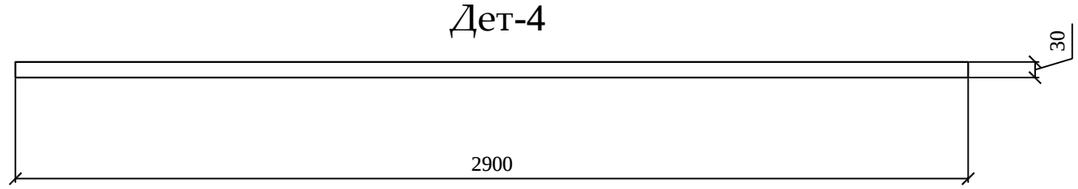

Спецификация
(на один элемент ограждения и одну опору)

Поз.	Обозначение	Наименование	Кол.	Масса ед., кг	Приме-чание
		Тип-2	7		шт.
1	ГОСТ 10704-91	Труба 75х4, L=2400	1	12,96	12,96
2		Лист -3х85 ГОСТ 6009-74* / С235 ГОСТ 27772-88*, L=85	1	0,17	0,17
3		Лист -3х75 ГОСТ 6009-74* / С235 ГОСТ 27772-88*, L=75	1	0,13	0,13
4	ГОСТ 8645-68	Труба профильная 30х30х2, L=2900	3	4,93	14,79
5		Лист -2х500 ГОСТ 19904-90* / С235 ГОСТ 27772-88*, L=1250	3	9,81	29,43
6	ГОСТ 8645-68	Труба профильная 30х30х2, L=1190	6	2,023	12,138
7		Полоса -2х12 ГОСТ 19904-90* / С235 ГОСТ 27772-88*, L=700	24	0,13	3,12
8	ГОСТ 8645-68	Труба профильная 30х30х2, L=250	3	0,42	1,26
9	ГОСТ 8645-68	Труба профильная 30х30х2, L=500	4	0,85	3,4
10		Щебень			V=0,016 м3
11		Бетон класса В15			V=0,045 м3

1. Металлические конструкции ограждений Т-1, Т-2, Т-3 изготовить из стали С245.
2. Сварку вести электродами типа Э-42 по ГОСТ 9467-75 в соответствии с требованиями ГОСТ 10922-90. Все сварные швы h= 6мм.
3. Все стальные конструкции окрасить эмалью ПФ-115 ГОСТ 6465-76* за два раза по грунту ГФ-02 ГОСТ 25129-82* в соответствии с главой СНиП 2.03.11-85 "Защита строительных конструкций от коррозии".

Изм.	Кол.уч	Лист	№ док	Подпись	Дата
ГИП		Оспанова			
Разработал		Некипелова К.			
Проверил		Бикбаева			
Н.контр.					

01-09/19 - ГП

"Корректировка ПСД на капитальный ремонт 20 дворов территорий Туркисбского района города Алматы"

Благоустройство дворов по адресу: ул. Сауранбаева , 2а

Стадия	Лист	Листов
РП	8	12

Ограждение бельевой Тип-2

Филиал «Еңбек-Аршалы» республиканского государственного предприятия на праве хозяйственного ведения «Еңбек» учреждений уголовно-исполнительной (пенитенциарной) системы Комитета уголовно-исполнительной системы Министерства внутренних дел РК
ГСЛ№0005093

Ограждение спортивной площадки Тип-2

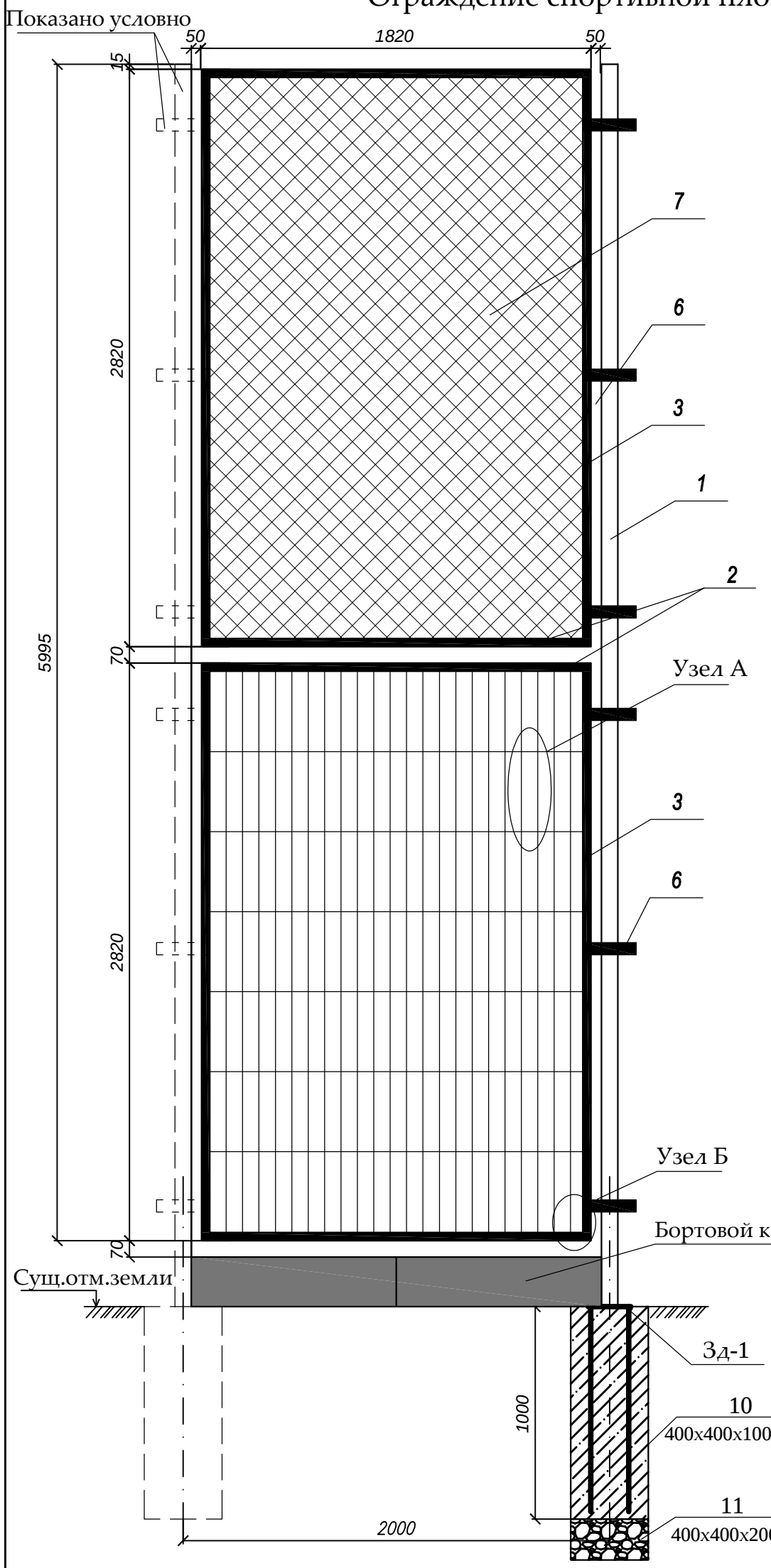

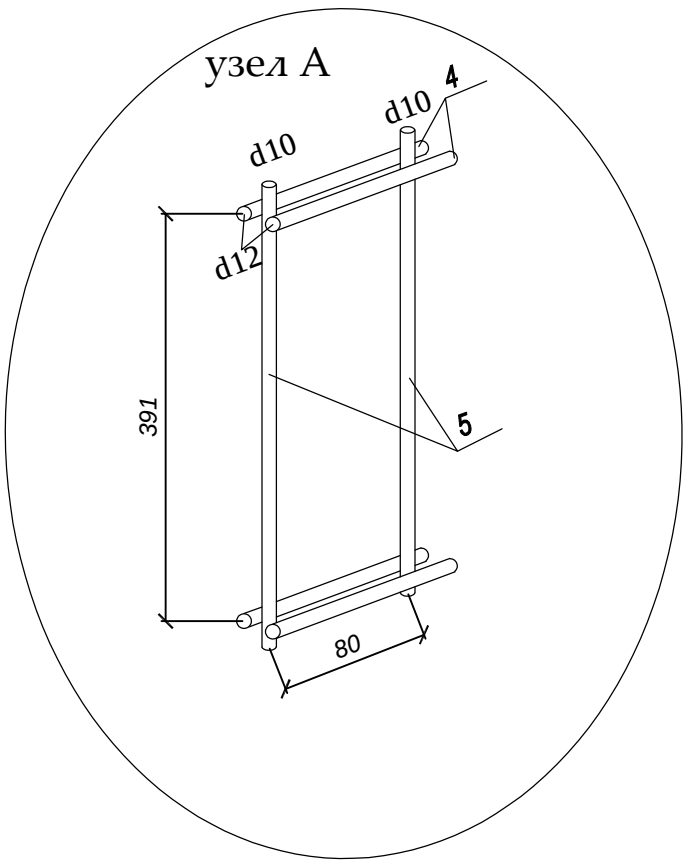

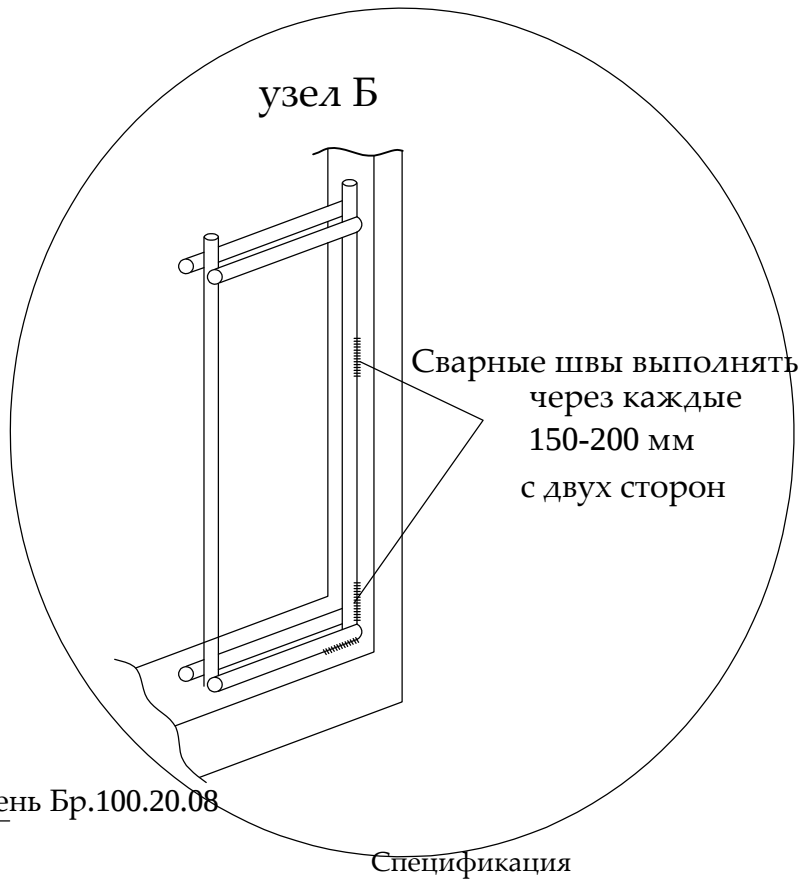

Спецификация
(на один элемент ограждения и одну опору)

Поз.	Обозначение	Наименование	Кол.	Масса ед., кг	Приме-чание
		Ограждение	28		шт.
1	ГОСТ 8639-82	Труба 80х80х4 мм, L=7200 мм	1	67.18	67.18
2	ГОСТ 8645-68	Труба 60х40х3 мм, L=1900 мм	4	8,17	32,60
3	ГОСТ 8639-82	Труба 40х40х3 мм, L=2820 мм	4	9,47	37,90
4	ГОСТ 2590-88	Ø12 мм L=1900 мм	16	1,69	26,99
5	ГОСТ 2590-88	Ø10 мм L=2820 мм	24	1,73	41,69
6	ГОСТ 103-76	Пластина 60х5 мм L=260 мм	6	0,61	3,68
7	ГОСТ 5336-80	Сетка рабица оцинкованная N45	5 м2	1,87 кг/м2	9,35
8	ГОСТ 103-76	Пластина 90х5 мм L=90 мм	1	0,317	0,317
9	ГОСТ 2590-88	Ø10 мм L=9440 мм прут для приваривания сетки	1	5,81	5,81
10		Бетон класса В15			0,16 м3
11		Щебень фр. 20-40			0,032 м3
		Закладная деталь Зд-1			14,94
12	ГОСТ 2590-88	Арматура д.14 А-III L=1100 мм	4	1,33	5,32
13	ГОСТ 103-76	Лист горячекатанный толщиной 10мм 350х350	1	9,62	9,62

Закладная деталь Зд-1

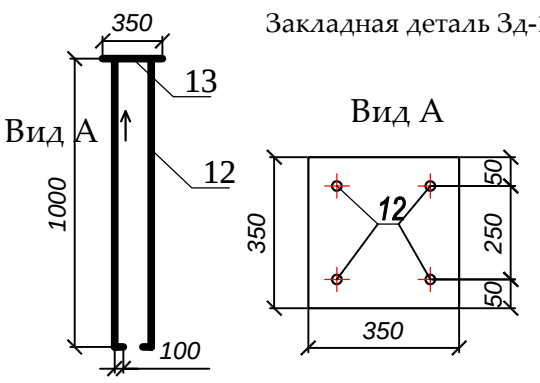

1. Металлические конструкции изготовить из стали С245.
2. Сварку вести электродами типа Э-42 по ГОСТ 9467-75 в соответствии с требованиями ГОСТ 10922-2012. Все сварные швы h=6мм.
3. Все стальные конструкции окрасить эмалью ПФ-115 ГОСТ 6465-76* за два раза по грунтовке ГФ-021 ГОСТ 25129-82* в соответствии с главой СН РК 2.01-01-2013 "Защита строительных конструкций от коррозии".
4. Установку бортовых камней Бр. 100.20.08 произвести между стойками 80*80*4
5. Цвет ограждения согласовать с заказчиком.

Изм.	Кол.уч	Лист	№ док	Подпись	Дата
ГИП		Оспанова			
Разработал		Некипелова К.			
Проверил		Бикбаева			
Н.контр.					

01-09/19 - ГП

"Корректировка ПСД на капитальный ремонт 20 дворов территорий Туркисбского района города Алматы"

Благоустройство двора по адресу:
ул. Сауранбаева, 2а

Стадия	Лист	Листов
РП	9	12

Ограждение спортивной площадки
Тип-2

Филиал «Еңбек-Аршалы» республиканского государственного предприятия на праве хозяйственного ведения «Еңбек» учреждений уголовно-исполнительной (пенитенциарной) системы Комитета уголовно-исполнительной системы Министерства внутренних дел РК

ГСЛ№0005093

Калитка К-1 Тип-2

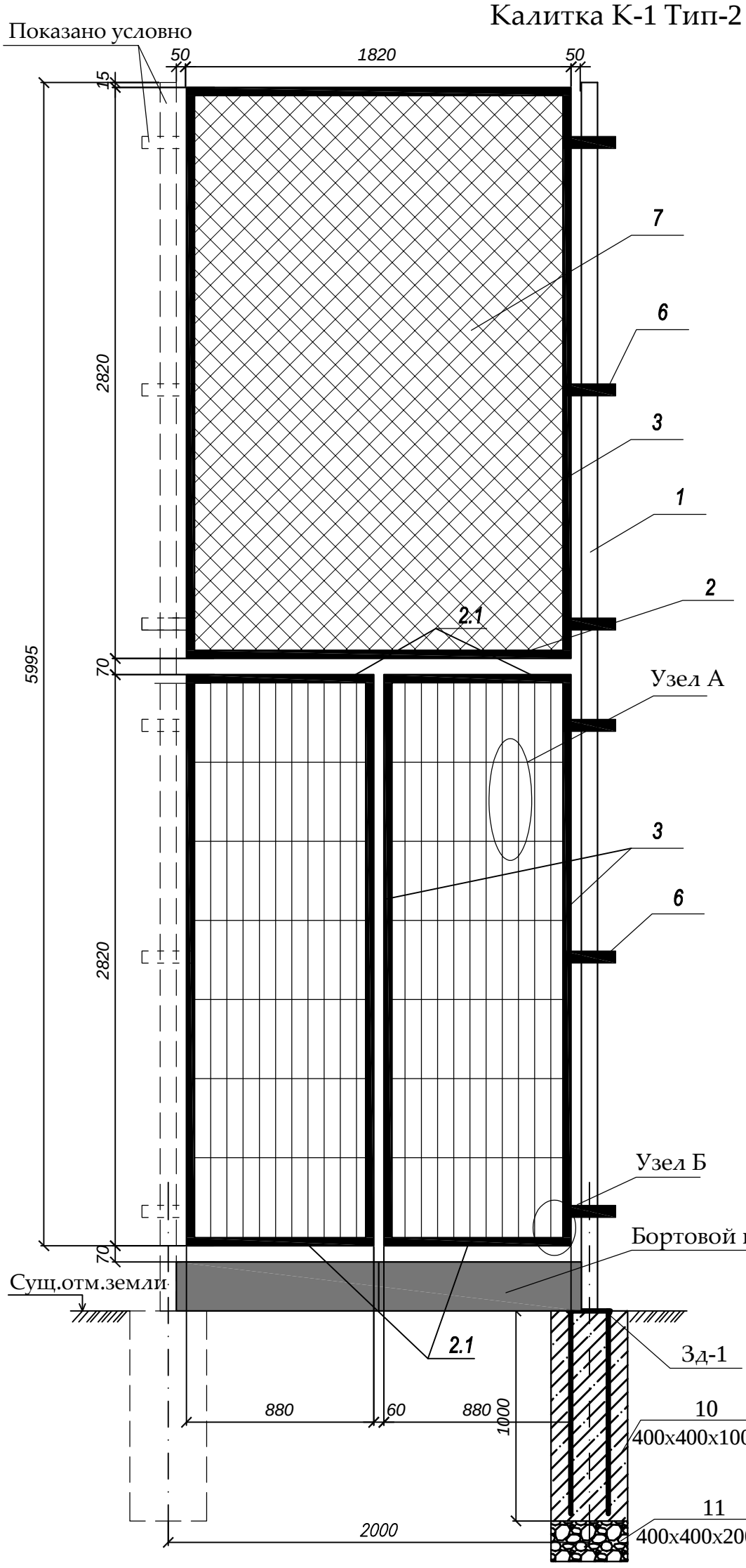

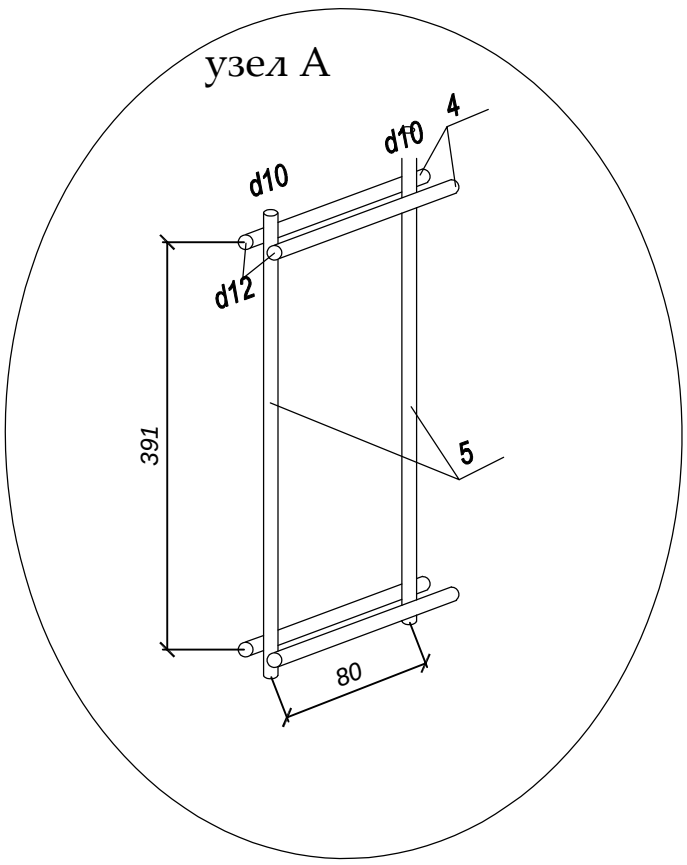

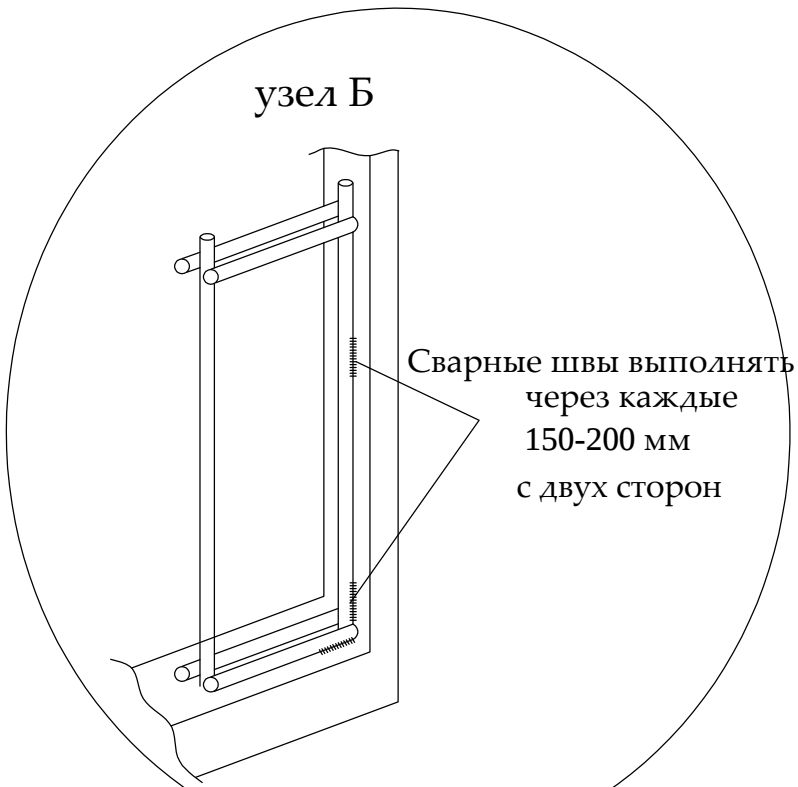

Закладная деталь Зд-1

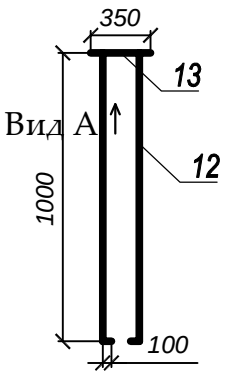

Вид А

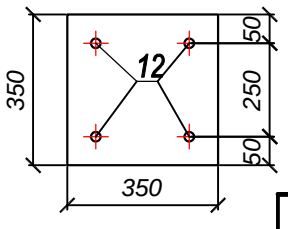

Спецификация
(на один элемент ограждения и одну опору)

Поз.	Обозначение	Наименование	Кол.	Масса ед., кг	Приме-чание
		Калитка К-1	2		шт.
1	ГОСТ 8639-82	Труба 80х80х4 мм, L=7200 мм	1	67.18	67.18
2	ГОСТ 8645-68	Труба 60х40х3 мм, L=1900 мм	2	8,17	16.34
2.1	ГОСТ 8645-68	Труба 60х40х3 мм, L=800 мм	4	3.44	13.76
3	ГОСТ 8639-82	Труба 40х40х3 мм, L=2820 мм	6	9,47	56.82
4	ГОСТ 2590-88	Ø12 мм L=1900 мм	16	1,69	26,99
5	ГОСТ 2590-88	Ø10 мм L=2820 мм	24	1,73	41,69
6	ГОСТ 103-76	Пластина 60х5 мм L=260 мм	6	0,61	3,68
7	ГОСТ 5336-80	Сетка рабица оцинкованная N45	5 м2	1,87 кг/м2	9,35
8	ГОСТ 103-76	Пластина 90х5 мм L=90 мм	1	0,317	0,317
9	ГОСТ 2590-88	Ø10 мм L=9440 мм прут для приваривания сетки	1	5,81	5,81
10		Бетон класса В15			0,16 м3
11		Щебень фр. 20-40			0,032 м3
		Закладная деталь Зд-1			14,94
12	ГОСТ 2590-88	Арматура д.14 А-III L=1100 мм	4	1,33	5,32
13	ГОСТ 103-76	Лист горячекатанный толщиной 10мм 350х350	1	9,62	9,62

1. Металлические конструкции изготовить из стали С245.
2. Сварку вести электродами типа Э-42 по ГОСТ 9467-75 в соответствии с требованиями ГОСТ 10922-2012. Все сварные швы h=6мм.
3. Все стальные конструкции окрасить эмалью ПФ-115 ГОСТ 6465-76* за два раза по грунтовке ГФ-021 ГОСТ 25129-82* в соответствии с главой СН РК 2.01-01-2013 "Защита строительных конструкций от коррозии".
4. Установку бортовых камней Бр. 100.20.08 произвести между стойками 80*80*4
5. Цвет ограждения согласовать с заказчиком.

Изм.	Кол.уч	Лист	№ док	Подпись	Дата
ГИП		Оспанова			
Разработал		Некипелова К.			
Проверил		Бикбаева			
Н.контр.					

01-09/19 - ГП

"Корректировка ПСД на капитальный ремонт 20 дворов территорий Туркситбского района города Алматы"

Благоустройство двора по адресу:
ул. Сауранбаева, 2а

Стадия	Лист	Листов
РП	10	12

Ограждение спортивной площадки
Калитка К-1. Тип-2

Филиал «Еңбек-Аршалы» республиканского государственного предприятия на праве хозяйственного ведения «Еңбек» учреждений уголовно-исполнительной (пенитенциарной) системы Комитета уголовно-исполнительной системы Министерства внутренних дел РК
ГСЛ№0005093

Формат А3

Общий вид 1

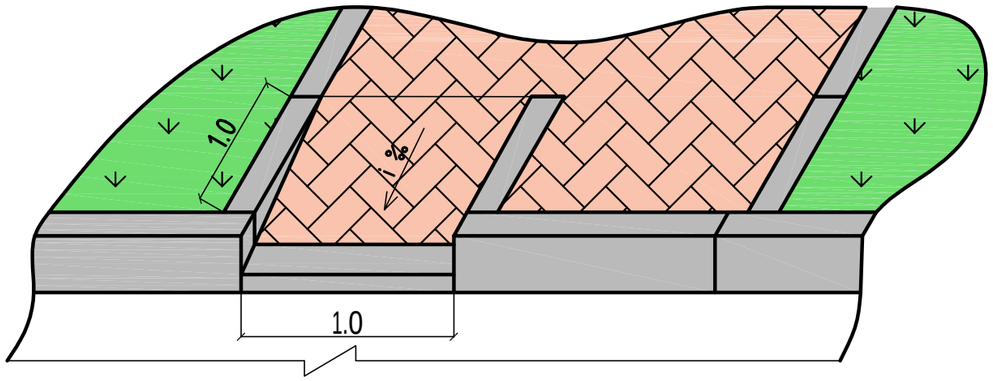

Общий вид 2

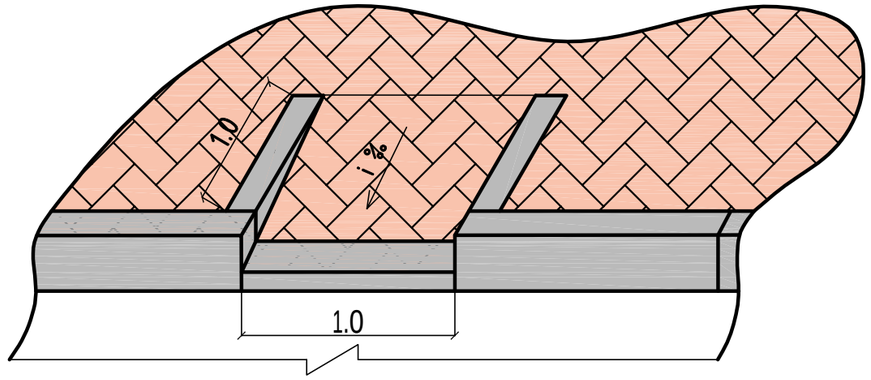

План

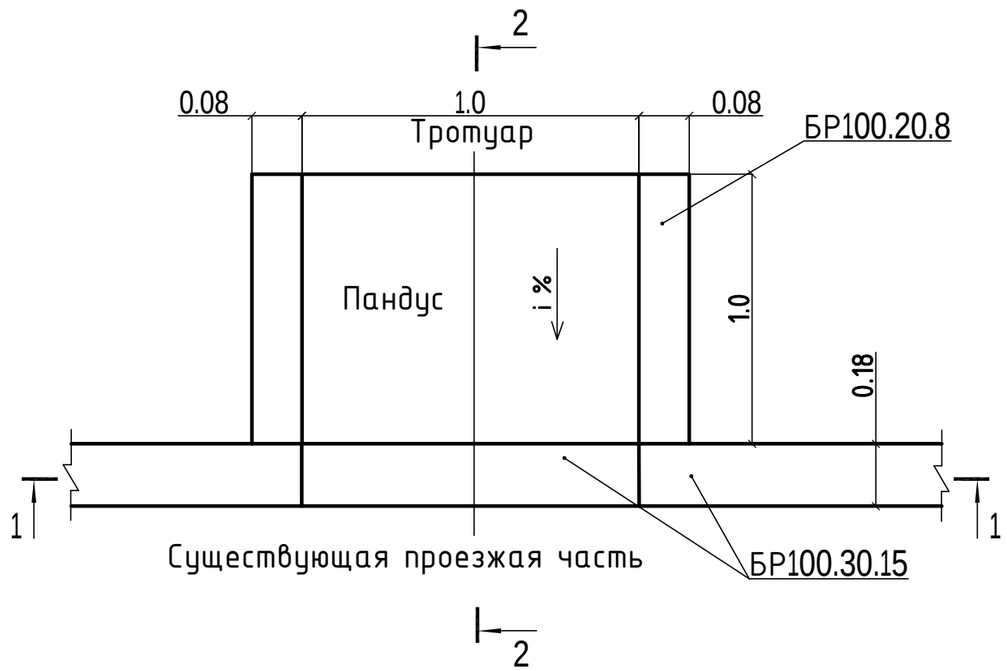

2 - 2

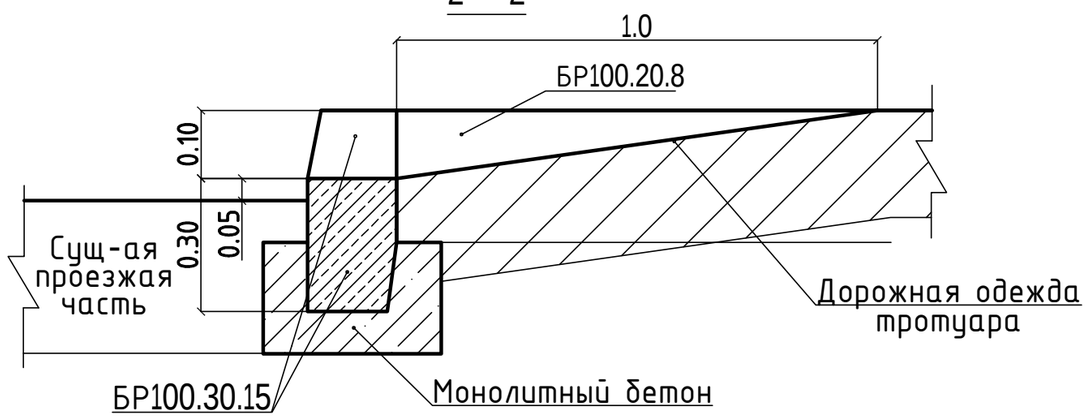

1 - 1

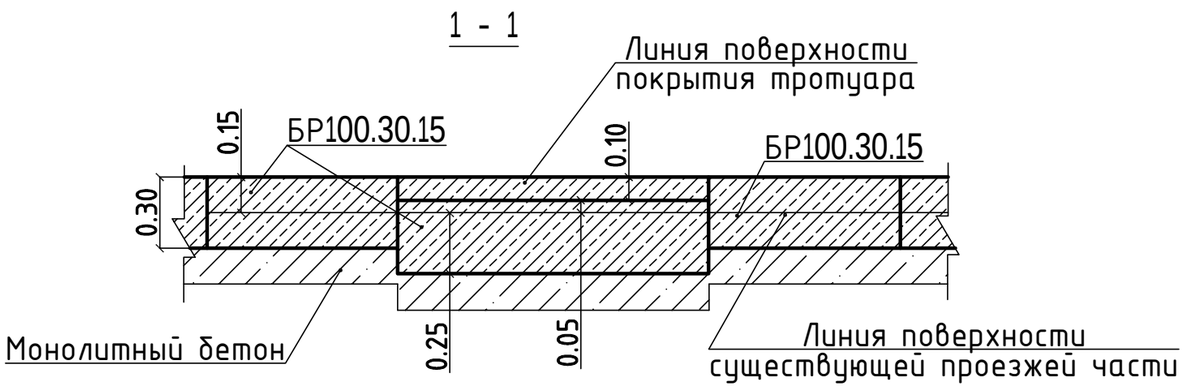

						01-09/19 - ГП	
						"Корректировка ПСД на капитальный ремонт 20 дворов территорий Туркситбского района города Алматы"	
Изм.	Кол.уч	Лист	№ док	Подпись	Дата		
ГИП		Оспанова				Благоустройство дворов по адресу: ул. Сауранбаева , 2а	Стадия: РП; Лист: 11; Листов: 12
Разработал		Некипелова К.					
Проверил		Бикбаева				Деталь сопряжения тротуара (образец)	Филиал «Еңбек-Аршалы» республиканского государственного предприятия на праве хозяйственного ведения «Еңбек» учреждений уголовно-исполнительной (пенитенциарной) системы Комитета уголовно-исполнительной системы Министерства внутренних дел РК ГСЛ№0005093
Н.контр.							

Перечень работ, подлежащих освидетельствованию скрытых работ

N п/п	Наименование	Примечания
	Разработка грунта	
	Устройство подстилающих слоев щебеночных	
	Установка бетонных бортовых камней (пореблика) сечением	
	Подъем колодцев до проектной отметки монолитным бетоном	
	Уплотнение дна корыта	
	Устройство дополнительного слоя основания из естественного щебня	Указать толщину
	Устройство однослойных оснований (указать толщину) из фракционного щебня, уложенного по способу "заклинки"	
	Розлив вяжущих материалов	
	Устройство покрытия из горячих а/б смесей крупнозернистых (указать толщину) на нижний слой	
	Устройство покрытия из горячих а/б смесей мелкозернистых (указать толщину) на верхний слой	
	Устройство песчаного слоя средней крупности (указать толщину)	
	Устройство оснований из щебня фракционого (указать толщину)	
	Слой мелкозернистого песка (указать толщину)	
	Устройство покрытий из брусчатки по готовому подстилающему слою с заполнением швов песком	
	Устройство песчаного слоя (указать толщину)	
	Устройство подстилающих и выравнивающих слоев оснований из песчано-гравийной смеси	Указать толщину
	Устройство однослойных оснований (указать толщину) из фракционного щебня, уложенного по способу "заклинки"	
	Розлив вяжущих материалов	
	Устройство ограждений (для всех типов):	
	Бурение ям	
	Устройство бетонной подготовки	
	Мусорные площадки: устройство подстилающих и выравнивающих слоев оснований из щебня	
	Устройство бетонного основания под мусорную площадку	
	Армирование подстилающих слоев и набетонок	

Изм.	Кол.уч	Лист	№ док	Подпись	Дата
ГИП		Оспанова			
Разработал		Некипелова К.			
Проверил		Бикбаева			
Н.контр.					

01-09/19 - ГП

"Корректировка ПСД на капитальный ремонт 20 дворов территорий Туркисбского района города Алматы"

Благоустройство дворов по адресу: ул. Сауранбаева , 2а

Стадия	Лист	Листов
РП	12	12

Перечень работ, подлежащих освидетельствованию скрытых работ

Филиал «Еңбек-Аршалы» республиканского государственного предприятия на праве хозяйственного ведения «Еңбек» учреждений уголовно-исполнительной (пенитенциарной) системы Комитета уголовно-исполнительной системы Министерства внутренних дел РК

ГСЛ№0005093

Ведомость рабочих чертежей основного комплекта

№	Наименование	Примечание
1	Общие данные	
2	План демонтажных работ, М1:500	
3	Разбивочный план, М1:500	
4	План покрытий, М1:500	
5	План озеленения. План расстановки МАФ М 1:500	
6	Конструкции покрытий тип 1...4	
7	Ограждение детских площадок и палисадников. Тип-1	
8	Деталь сопряжения тротуара (образец)	
9	Перечень работ, подлежащих освидетельствованию скрытых работ	

Ведомость ссылочных и прилагаемых документов

Обозначение	Наименование	Примечания
	Ссылочные документы	
СПДС. ГОСТ 21.508-93	Правила выполнения рабочей документации	
	генеральных планов предприятий, сооружений	
	и жилищно-гражданских объектов	
СН РК 3.01-01-2013	Градостроительства. Планировка и застройка	
	городских и сельских населенных пунктов.	
РДС РК 3.01-05-2001	Градостроительство. Планировка и застройка	
	населенных мест с учетом потребностей инвалидов	
	и других маломобильных групп населения	

Ведомость основных комплектов рабочих чертежей

Обозначение	Наименование	Примечание
ПЗ	Пояснительная записка	
ГП	Генеральный план	
НО	Наружное освещение	
СД	Сметная документация	
	Альбом малых архитектурных форм	

Технико-экономические показатели

№	Наименование	количество	
		м²	%
1	Площадь участка	2858,71	100
2	Площадь покрытий, всего:	1658,71	58
	асфальтобетонное покрытие (востановление)	1506,93	
	резиновое покрытие детских и гимнастических площадок	144,41	
	брусчатое покрытие тротуаров	7,37	
3	Площадь озеленения, всего:	1200	42
	в том числе: газона	1200	

1.Общие данные

1.1 Данный проект разработан ТОО "АСТАНА ПРОЕКТ СЕРВИС" на основании:
- Задания на проектирование, утвержденного акимом Туркисбского района г. Алматы;
- Утвержденного Заказчиком эскизного проекта;
- Топографо-геодезической съемки М1:500, выполненной 20.03.2018 г. ТОО "АСТАНА ПРОЕКТ СЕРВИС" Государственная лицензия на изыскательскую деятельность №13001168 от 21.02.2013 г.

Технические решения, принятые в рабочих чертежах соответствуют требованиям экологических, санитарно-гигиенических, противопожарных и других норм, действующих на территории Республики Казахстан и обеспечивают безопасную для жизни и здоровья людей эксплуатацию объекта при соблюдении мероприятий, предусмотренных рабочими чертежами.

Главный инженер проекта Оспанова А.

						01-09/19 - ГП
						" Корректировка ПСД на капитальный ремонт 20 дворов территорий Туркисбского района города Алматы"
Изм.	Кол.уч	Лист	№ док	Подпись	Дата	
ГИП		Оспанова				Благоустройство дворов по адресам: 1. ул. Монтажная, 6; 2.ул. Монтажная, 8.
Разработал		Некипелова К.				
Проверил		Бикбаева				Общие данные
Н.контр.						

Стадия	Лист	Листов
РП	1	9

Филиал «Ембек-Арыалы» республиканского государственного предприятия на праве хозяйственного ведения «Ембек» учреждений уголовно-исполнительной (пенитенциарной) системы Комитета уголовно-исполнительной системы Министерства внутренних дел РК

ГСЛ№0005093

План демонтажных работ, М1:500

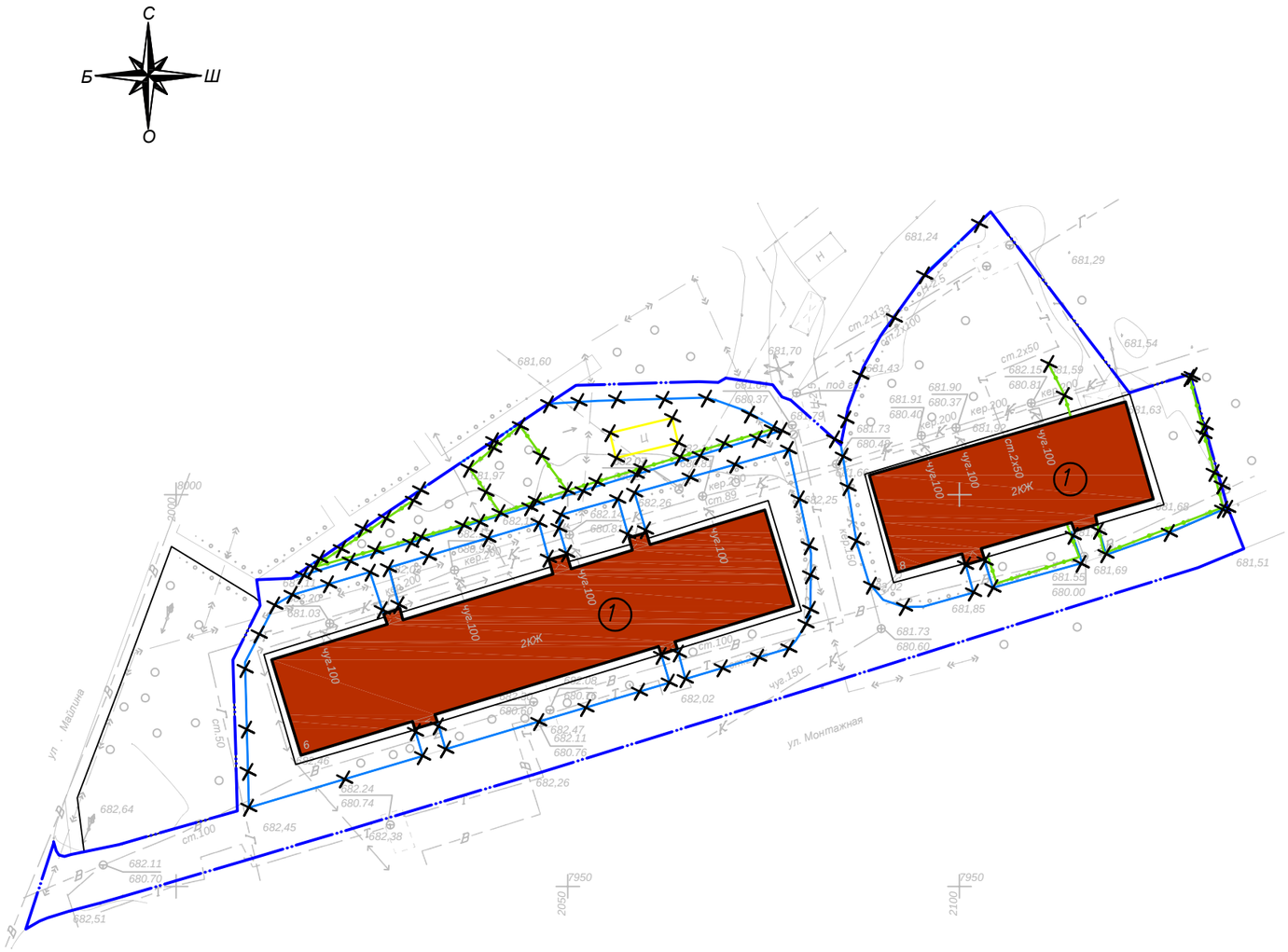

Экспликация зданий и сооружений

Номер на плане	Наименование	Примечание
1	Жилой дом	существующ.

Ведомость демонтажных работ

Условное изображение	Наименование	Ед.изм	Кол-во	Масса ед., кг	Примечание
	Бортовой камень БР 100.30.15	п.м.	475,9	108	51397,2
	Бортовой камень БР 100.20.08	п.м.	22,9	38	870,2
	Ограждение детской площадки и палисадников (L=2м)	п.м.	166,38	20	3327,6

Условные обозначения:

- Граница благоустройства
- Существующие здания
- Существующий бордюр БР100.30.15
- Существующий бордюр БР100.20.8
- Существующее ограждение детских площадок и палисадников
- Демонтаж

Внимание!
Подземные коммуникации!
Перед началом производства работ вызвать представителей владельцев коммуникаций!

						01-09/19 - ГП
						" Корректировка ПСД на капитальный ремонт 20 дворов территорий Туркисбского района города Алматы"
Изм.	Кол.уч	Лист	№ док	Подпись	Дата	
ГИП		Оспанова				Благоустройство дворов по адресам: 1. ул. Монтажная, 6; 2.ул. Монтажная, 8.
Разработал		Некипелова К.				
Проверил		Бикбаева				План демонтажных работ, М1:500
Н.контр.						

Стадия	Лист	Листов
РП	2	9

Филиал «Енбек-Аршалы» республиканского государственного предприятия на праве хозяйственного ведения «Енбек» учреждений уголовно-исполнительной (пенитенциарной) системы Комитета уголовно-исполнительной системы Министерства внутренних дел РК

ГСЛ№0005093

Разбивочный план, М1:500

Экспликация зданий и сооружений

Номер на плане	Наименование	Примечание
1	Жилой дом	существующ.
2	Детская площадка с резиновым покрытием	проектир.
3	Гимнастическая площадка с резиновым покрытием	проектир.

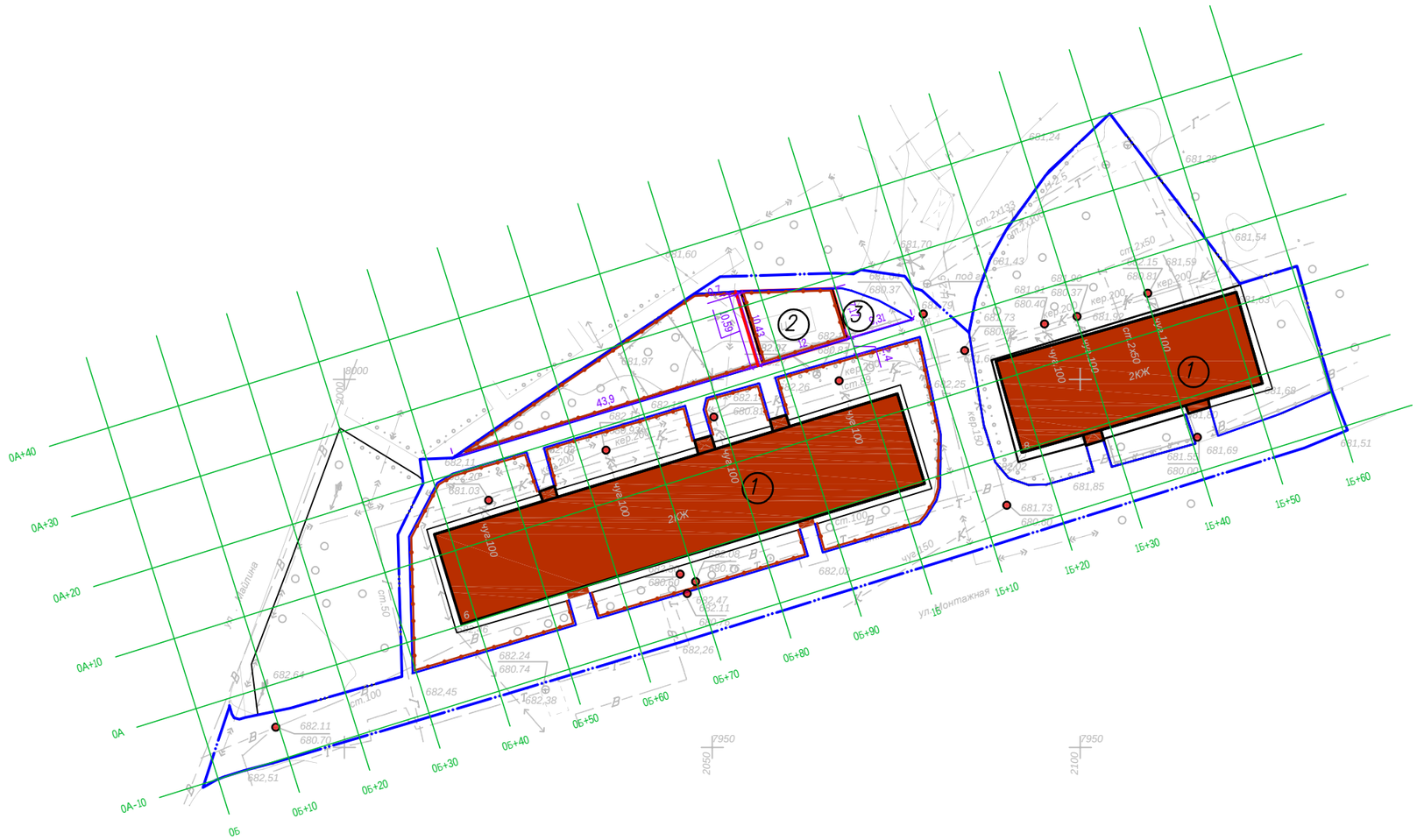

Условные обозначения:

- Граница благоустройства
- Существующие здания
- Проектируемый бордюр БР100.30.15
- Проектируемый бордюр БР100.20.8
- Проектируемое ограждение тип 1
- Люки колодцев, подлежащие подъему

ТОО "АСТАНА ПРОЕКТ СЕРВИС"	
Тапсырыс беруші Заказчик	РГП на ПХВ "Еңбек"
Директор	Несипбаев М.К.
Исполнитель	Мұса Ш.
Күні Дата	20 наурыз март 2018 жыл год

Внимание!
Подземные коммуникации!
Перед началом производства работ вызвать представителей владельцев коммуникаций!

						01-09/19 - ГП
						" Корректировка ПСД на капитальный ремонт 20 дворов территорий Туркисбского района города Алматы"
Изм.	Кол.уч	Лист	№ док	Подпись	Дата	
ГИП		Оспанова				Благоустройство дворов по адресам: 1. ул. Монтажная, 6; 2.ул. Монтажная, 8.
Разработал		Некипелова К.				
Проверил		Бикбаева				
Н.контр.						Разбивочный план, М1:500

Стадия	Лист	Листов
РП	3	9

ГСЛ № 13001169

Формат А3

План покрытий, М1:500

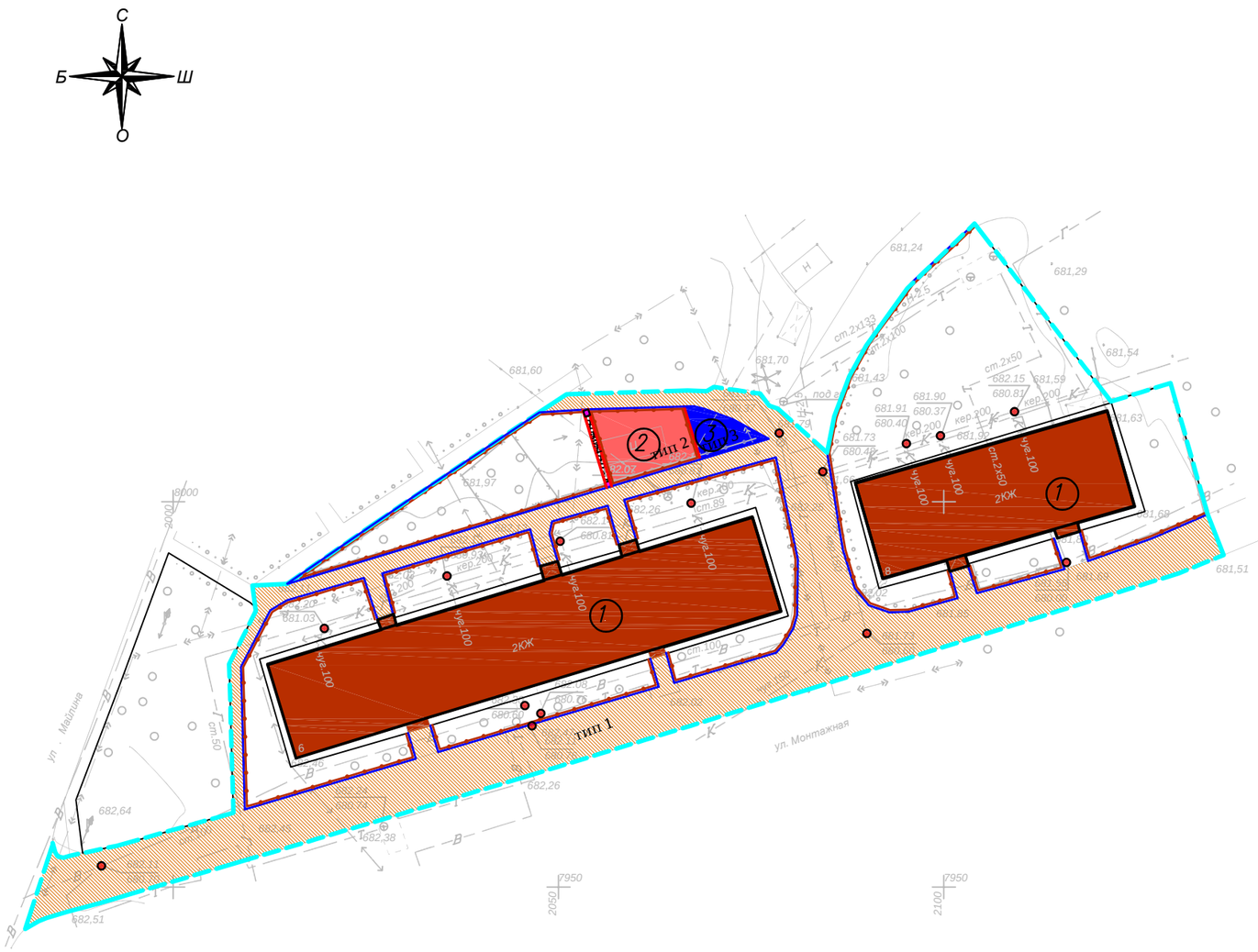

Экспликация зданий и сооружений

Номер на плане	Наименование	Примечание
1	Жилой дом	существующ.
2	Детская площадка с резиновым покрытием	проектир.
3	Гимнастическая площадка с резиновым покрытием	проектир.

Условные обозначения:

- Граница подсчета объемов работ
- Существующие здания
- Проектируемый бордюр БР100.30.15
- Проектируемый бордюр БР100.20.8
- Ограждение детских площадок и палисадников тип 1
- Люки колодцев, подлежащие подъему

Ведомость тротуаров, дорожек и площадок

Условное изобра-жение	Наименование	Тип	Ед.изм.	Кол-во	Примечание
тип 1	Асфальтобетонное покрытие	1	м^2	1506,93	востановление
тип 2	Детская площадка	2	м^2	105,56	
тип 3	Гимнастическая площадка с резиновым покрытием	3	м^2	38,85	
	Тротуарное покрытие из брусчатки	4	м^2	7,37	укладка новой брусчатки
	Подъем колодцев бетоном кл. В 15		шт	15	Отклонение крышки колодцев относит.уровня покрытия не допускается более 2см
	Бортовой камень БР 100.30.15		п.м.	475,9	
	Бортовой камень БР 100.20.08		п.м.	28,18	

1. *Согласно СН РК* ***3.01-05-2013*** *«Благоустройство территорий населенных пунктов» в местах пересечения проездов и пешеходных дорожек с тротуарами, подходами к площадкам и проездами бортовые камни необходимо заглубить с устройством плавных примыканий для обеспечения проезда детских, инвалидных колясок, санок, а также въезда транспортных средств. Проектом предусмотрено утопление бортового камня, тем самым выполнение съезда для колясок (санок) с ремонтируемой тротуарной части.*

Условное обозначение пандуса -

2. *Данный лист смотреть совместно с л.* ***ГП-3, ГП-6.***

						01-09/19 - ГП
						" Корректировка ПСД на капитальный ремонт 20 дворов территорий Туркисбского района города Алматы"
Изм.	Кол.уч.	Лист	№ док.	Подпись	Дата	
ГИП		Оспанова				Благоустройство дворов по адресам: 1. ул. Монтажная, 6; 2.ул. Монтажная, 8.
Разработал		Некипелова К.				
Проверил		Бикбаева				
Н.контр.						План покрытий, М1:500

Стадия	Лист	Листов
РП	4	9

Филиал «Гапбек-Аршалы» республиканского государственного предприятия на праве хозяйственного ведения «Гапбек» учреждений уголовно-исполнительной (пенитенциарной) системы Комитета уголовно-исполнительной системы Министерства внутренних дел РК

ГСЛ№0005093

План озеленения. План расстановки МАФ, М1:500

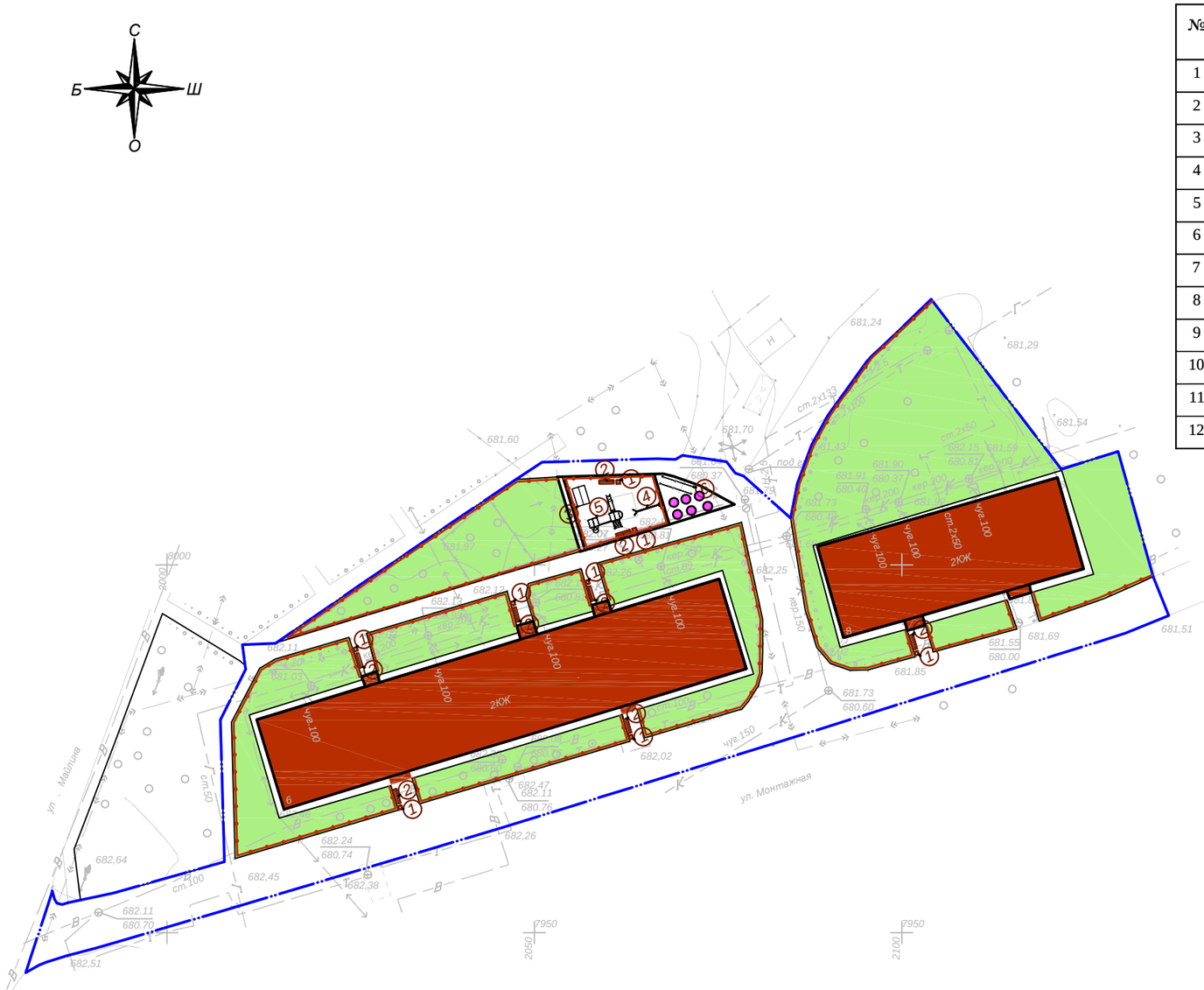

Ведомость малых архитектурных форм

№	Наименование	Обозначение	Кол-во	Обозначение типового проекта/СНиПа
1	1213 - Урна металлическая оцинкованная		8	Каталог ТОО "КСИЛ"
2	2211 - Диван на металлических ножках		8	Каталог ТОО "КСИЛ"
3	4304 -Домик-беседка для детей от 2 лет и старше		1	Каталог ТОО "КСИЛ"
4	4155 - Качели на мет. стойках с гибкой подвеской "Большие"двухместные для детей 3-х до 12 лет		1	Каталог ТОО "КСИЛ". Качели предусмотрены с гибк.подв.: одна шт. - для детей от 1 до 3 лет, вторые - для детей от 3 до 12 лет
5	**5527 - Детский игровой комплекс для детей от 6 до 12 лет**		1	Каталог ТОО "КСИЛ"
6	6443 - Брусья двойные, разноуровневые		1	Каталог ТОО "КСИЛ"
7	7534 - Тренажер для детей от 14 лет и старше		2	Каталог ТОО "КСИЛ" Ручки и подножки тренажеров должны быть прорезинены
8	7537 - Тренажер для детей от 14 лет и старше		1	
9	7525 - Тренажер для детей от 14 лет и старше		1	
10	7536 - Тренажер для детей от 14 лет и старше		1	
11	7532 - Тренажер для детей от 14 лет и старше		1	
12	Ограждение детских площадок и палисадников тип 1, п.м.		454,04	см.л. ГП-7

Ведомость элементов озеленения

№	Наименование	Ед.изм.	Кол-во	Примечание
1	Газон	$м^2$	1200	посев семян на $1м^2$ - 40гр. травосмеси
2	Санитарная обрезка деревьев	шт.	5	

Условные обозначения:

- Граница благоустройства
- Существующие здания
- Ограждение детских площадок и палисадников тип 1
- Проектируемый газон

1. *Для устройства газона засыпку растительного слоя* ***(****перегной/чернозем****)*** *производить на высоту* ***0,15*** *метра****.***
2. *Данный лист смотреть совместно с л****.*** *ГП****-3***

Изм.	Кол.уч	Лист	№ док	Подпись	Дата	01-09/19 - ГП			
						" Корректировка ПСД на капитальный ремонт 20 дворов территорий Туркисбского района города Алматы"			
ГИП		Оспанова				Благоустройство дворов по адресам: 1. ул. Монтажная, 6; 2.ул. Монтажная, 8.	Стадия	Лист	Листов
Разработал		Некипелова К.					РП	5	9
Проверил		Бикбаева				План озеленения. План расстановки МАФ, М1:500	Филиал «Гибек-Аршалы» республиканского государственного предприятия на праве хозяйственного ведения «Гибек» учреждений уголовно-исполнительной (пенитенциарной) системы Комитета уголовно-исполнительной системы Министерства внутренних дел РК		
Н.контр.							ГС,№0005093		

Асфальтобетонное покрытие проездов (восстановление дорожной одежды проездов на сущ.покрытие) тип 1 М1:10

Мелкозернистый асфальтобетон на 100% площади	
типа Б, марки II СТ РК 1225-2013	0,05м
Розлив битума 0,9 кг/м2 на 40% площади	
Крупнозернистый асфальтобетон на 30% площади	
типа Б, марки II СТ РК 1225-2013	0,05м
Выравнивание щебнем фр.20-40мм М1000,	
СТ РК 1284-2004 на 30% площади	0,2м

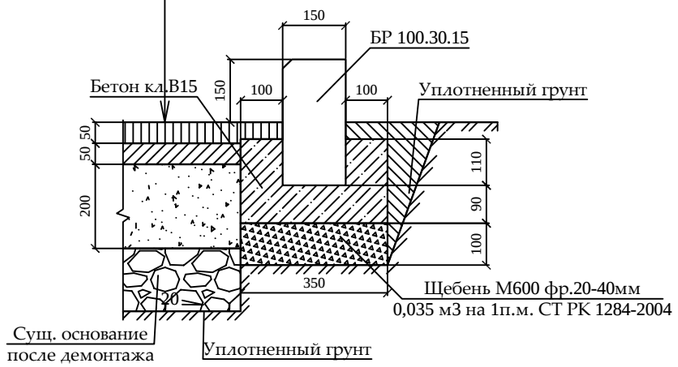

Резиновое покрытие детской площадки тип 2 М1:10

Резиновое покрытие Мастерфайбр	до 0,01 м
Средний слой (грунтовка)	
Горячий мелкозернистый плотный асфальтобетон	
марки II тип В СТ РК 1225-2013	0,05 м
Щебень из плотных горных пород для стр. раб.	
М1000, фр. 20-40 мм СТ РК 1284-2004	0,25 м
Уплотненный грунт	

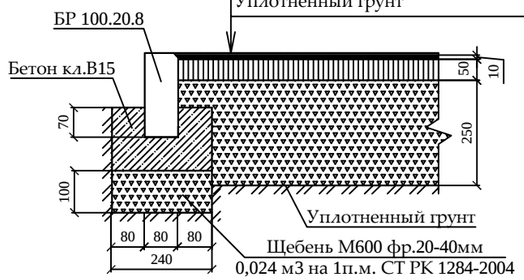

Резиновое покрытие гимнастической площадки тип 3 М1:10

Резиновое покрытие Мастерфайбр	до 0,01 м
Средний слой (грунтовка)	
Горячий мелкозернистый плотный асфальтобетон	
марки II тип В СТ РК 1225-2013	0,05 м
Щебень из плотных горных пород для стр. раб.	
М1000, фр. 20-40 мм СТ РК 1284-2004	0,25 м
Уплотненный грунт	

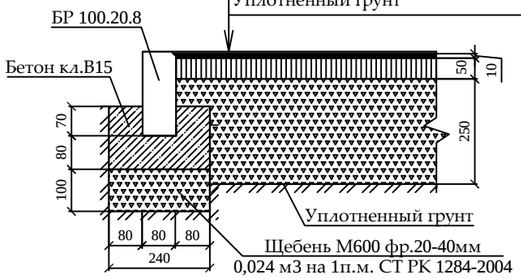

Тротуарное покрытие из брусчатки тип 4 М1:10

Фигурная цветная брусчатка с заполнением	
швов песком м/з ГОСТ 17608-91	0,06 м
Слой из мелкозернистого песка ГОСТ 8736-2014	0,05 м
Щебень М800, фр.5-10мм, 40-70 мм, СТ РК 1284-2004	0,12 м
Песок средней крупности ГОСТ 8736-2014	0,15 м
Уплотненный грунт	

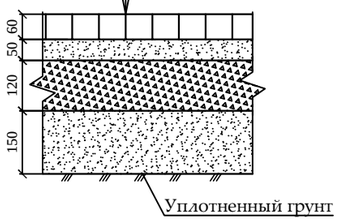

1. *При замене бортового камня предусмотреть демонтаж а/б с одной стороны БК объемом* ***0,1*0,1*** *м****3*** *на* ***1*** *п.м. бортового камня.*

2. *Вывоз мусора и вывоз грунта производить на свалку и отвал соответственно на расстояние* ***50*** *км.*

3. *Приготовление и укладка резинового покрытия на детских и гимнастических площадках обязательно производить механизированным способом с использованием специализированной техники согласно ПОС.*

4. *До начала производства работ пригласить коммунальные службы.*

Изм.	Кол.уч	Лист	№ док	Подпись	Дата
ГИП		Оспанова			
Разработал		Некипелова К.			
Проверил		Бикбаева			
Н.контр.					

01-09/19 - ГП

" Корректировка ПСД на капитальный ремонт 20 дворов территорий Туркисбского района города Алматы"

Благоустройство дворов по адресам:
1. ул. Монтажная, 6;
2.ул. Монтажная, 8.

Стадия	Лист	Листов
РП	6	9

Конструкции покрытий тип 1...4

Филиал «Еңбек-Арнасы» республиканского государственного предприятия на праве хозяйственного ведения «Еңбек» учреждений уголовно-исполнительной (пенитенциарной системы Комитета уголовно-исполнительной системы Министерства внутренних дел РК

ГСДN0005093

Ограждение детских площадок и палисадников Тип-1

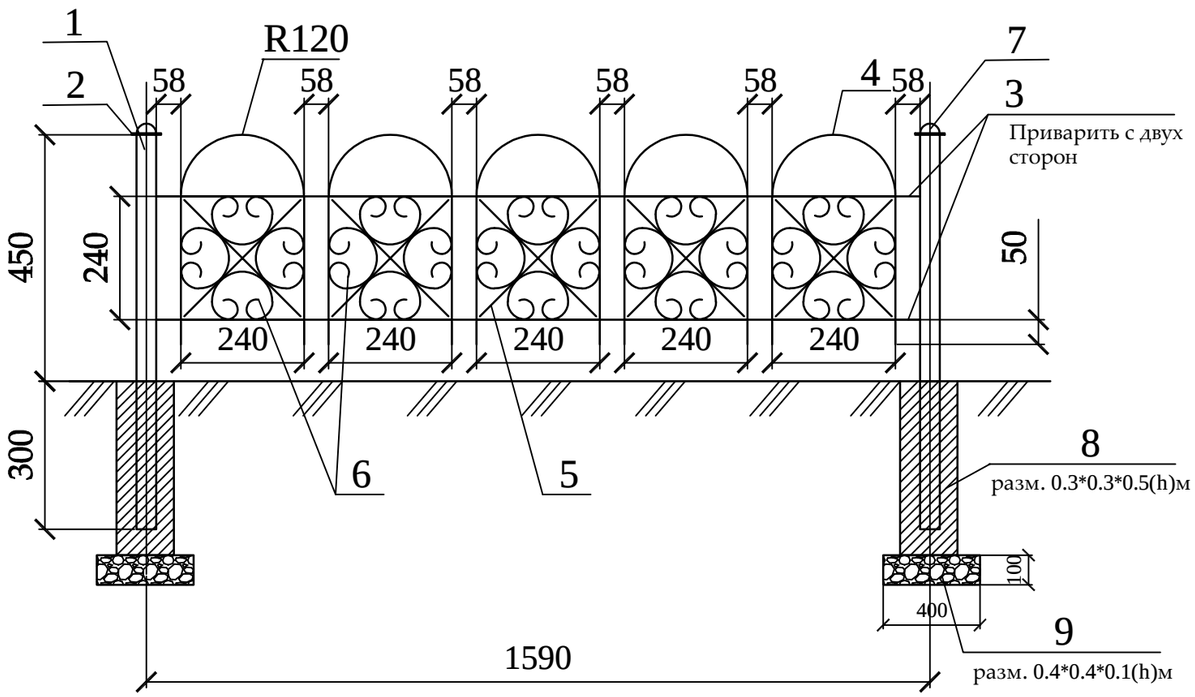

Спецификация
(на один элемент ограждения и одну опору)

Поз.	Обозначение	Наименование	Кол.	Масса ед., кг	Приме-чание
		Тип-1	286		шт.
1	ГОСТ 8645-68	Труба профильная 40х40х3, L=750	1	2,17	2,17 кг
2	ГОСТ 6009-74	Лист 70х2, L=70	1	0,075	0,075 кг
3	ГОСТ 2590-88	Прокат круглый Ø12, L=1550	4	1,37	5,48 кг
4	ГОСТ 2590-88	Прокат круглый Ø12, L=960	5	0,85	4,25 кг
5	ГОСТ 6009-74	Лист 12х3, L=330	10	0,093	0,93 кг
6	ГОСТ 6009-74	Лист 12х3, L=750	20	0,21	4,2 кг
7	ГОСТ 19903-90*	Лист $\frac{\text{-3х50 ГОСТ 6009-74}}{\text{С235 ГОСТ 27772-88*,}}$ L=50 мм	1	0,058	0,0,58 кг
8		Бетон класса В15			V=0,045 м3
9		Щебень фр. 20-40мм			V=0,016 м3

Стойка

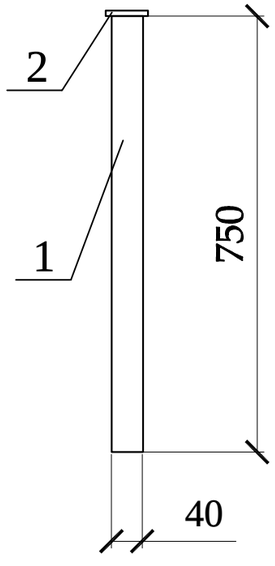

Фрагмент узора

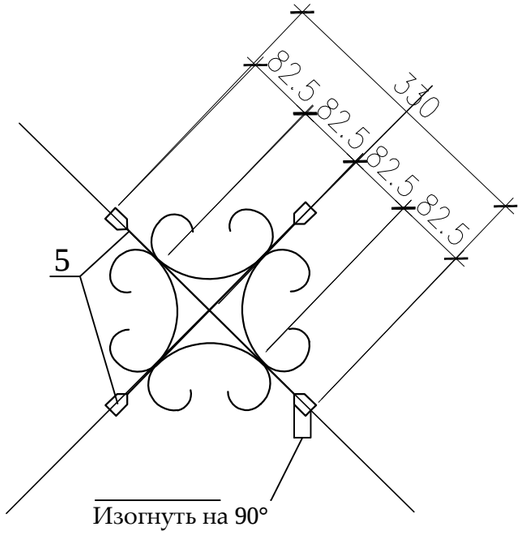

Деталь поз.6

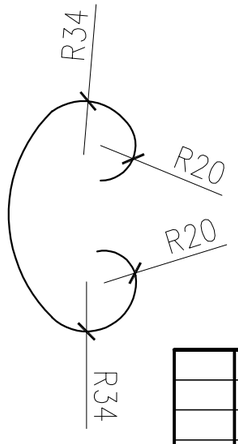

Деталь поз.2

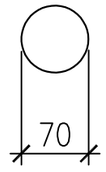

Деталь поз.7

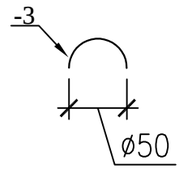

1. Стойки ограждения устанавливать на расстоянии 30-50 см от бордюра.
2. Металлические конструкции изготовить из стали С245.
3. Сварку вести электродами типа Э-42 по ГОСТ 9467-75 в соответствии с требованиями ГОСТ 10922-90. Все сварные швы h=6мм.
4. Все стальные конструкции окрасить эмалью ПФ-115 ГОСТ 6465-76* за два раза по грунтовке ГФ-021 ГОСТ 25129-82* в соответствии с главой СНиП РК 2.01-19-2004 "Защита строительных конструкций от коррозии".
5. Цвет ограждения согласовать с заказчиком.

Изм.	Кол.уч	Лист	№ док	Подпись	Дата	01-09/19 - ГП			
						" Корректировка ПСД на капитальный ремонт 20 дворов территорий Туркситбского района города Алматы"			
ГИП		Оспанова				Благоустройство дворов по адресам: 1. ул. Монтажная, 6; 2.ул. Монтажная, 8.	Стадия	Лист	Листов
Разработал		Некипелова К.					РП	7	9
Проверил		Бикбаева				Ограждение детских площадок и палисадников Тип-1	Филиал «Еңбек-Аршалы» республиканского государственного предприятия на праве хозяйственного ведения «Еңбек» учреждений уголовно-исполнительной (пенитенциарной) системы Комитета уголовно-исполнительной системы Министерства внутренних дел РК ГСЛ№0005093		
Н.контр.									

Общий вид 1

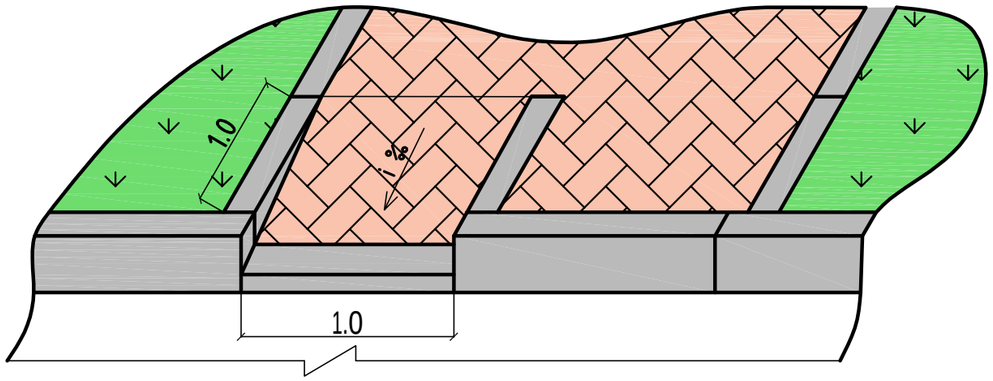

Общий вид 2

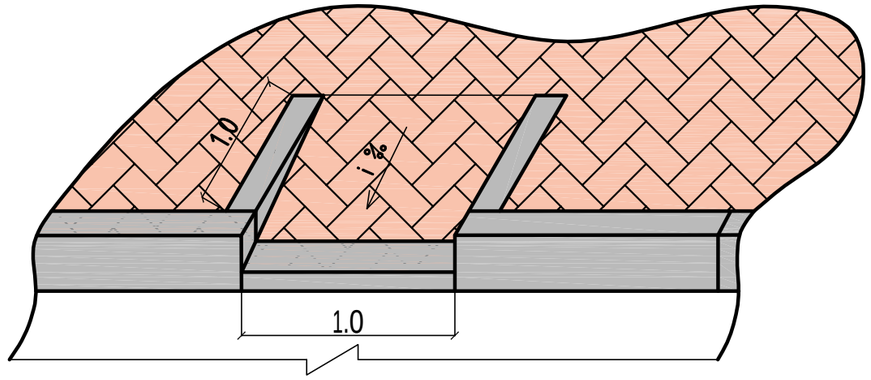

План

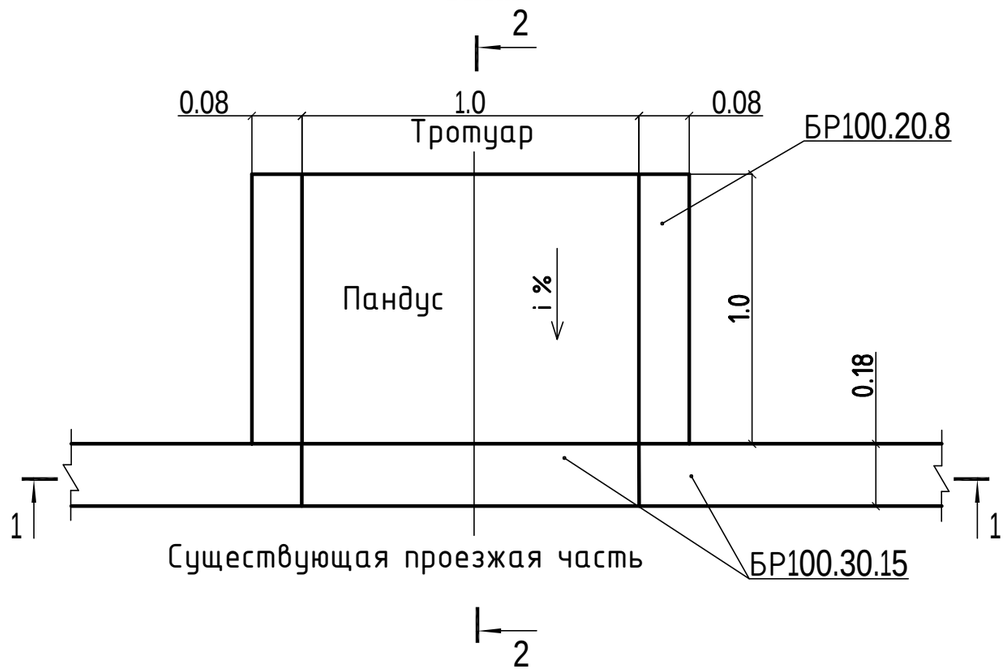

2 - 2

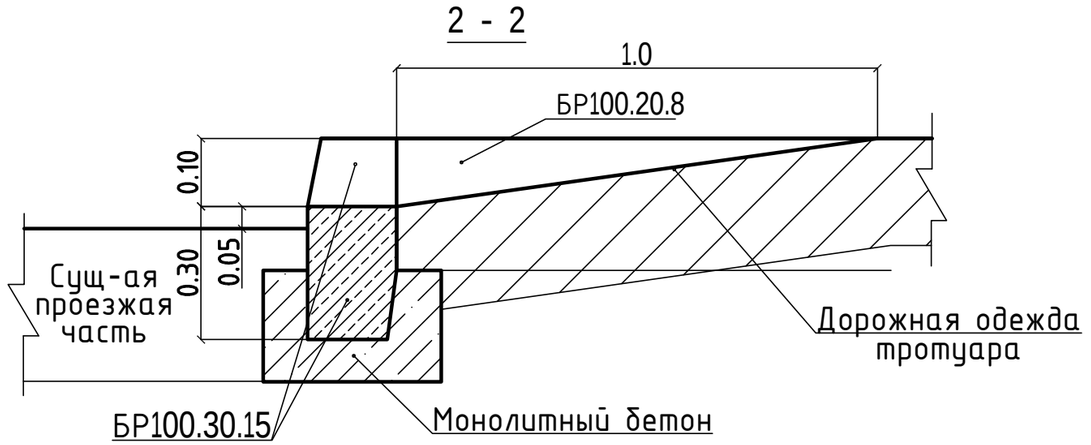

1 - 1

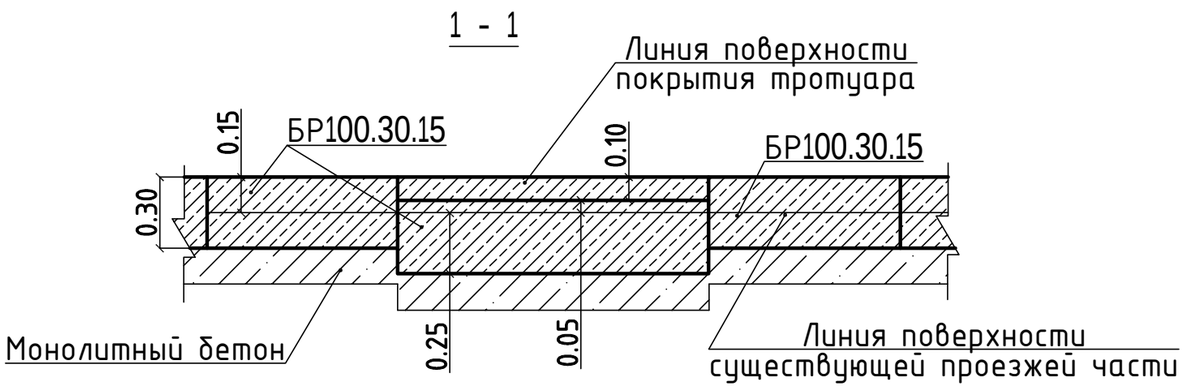

Изм.	Кол.уч	Лист	№ док	Подпись	Дата
ГИП		Оспанова			
Разработал		Некипелова К.			
Проверил		Бикбаева			
Н.контр.					

01-09/19 - ГП

" Корректировка ПСД на капитальный ремонт 20 дворов территорий Турксибского района города Алматы"

Благоустройство дворов по адресам:
1. ул. Монтажная, 6;
2.ул. Монтажная, 8.

Стадия	Лист	Листов
РП	8	9

Деталь сопряжения тротуара
(образец)

Филиал «Еңбек-Арыалы» республиканского государственного предприятия на праве хозяйственного ведения «Еңбек» учреждений уголовно-исполнительной (пенитенциарной) системы Комитета уголовно-исполнительной системы Министерства внутренних дел РК

ГСЛ№0005093

Перечень работ, подлежащих освидетельствованию скрытых работ

N п/п	Наименование	Примечания
	Разработка грунта	
	Устройство подстилающих слоев щебеночных	
	Установка бетонных бортовых камней (пореблика) сечением	
	Подъем колодцев до проектной отметки монолитным бетоном	
	Уплотнение дна корыта	
	Устройство дополнительного слоя основания из естественного щебня	Указать толщину
	Устройство однослойных оснований (указать толщину) из фракционного щебня, уложенного по способу "заклинки"	
	Розлив вяжущих материалов	
	Устройство покрытия из горячих а/б смесей крупнозернистых (указать толщину) на нижний слой	
	Устройство покрытия из горячих а/б смесей мелкозернистых (указать толщину) на верхний слой	
	Устройство песчаного слоя средней крупности (указать толщину)	
	Устройство оснований из щебня фракционого (указать толщину)	
	Слой мелкозернистого песка (указать толщину)	
	Устройство покрытий из брусчатки по готовому подстилающему слою с заполнением швов песком	
	Устройство песчаного слоя (указать толщину)	
	Устройство подстилающих и выравнивающих слоев оснований из песчано-гравийной смеси	Указать толщину
	Устройство однослойных оснований (указать толщину) из фракционного щебня, уложенного по способу "заклинки"	
	Розлив вяжущих материалов	
	Устройство ограждений (для всех типов):	
	Бурение ям	
	Устройство бетонной подготовки	
	Мусорные площадки: устройство подстилающих и выравнивающих слоев оснований из щебня	
	Устройство бетонного основания под мусорную площадку	
	Армирование подстилающих слоев и набетонок	

Изм.	Кол.уч	Лист	№ док	Подпись	Дата
ГИП		Оспанова			
Разработал		Некипелова К.			
Проверил		Бикбаева			
Н.контр.					

01-09/19 - ГП

" Корректировка ПСД на капитальный ремонт 20 дворов территорий Туркисбского района города Алматы"

Благоустройство дворов по адресам:
1. ул. Монтажная, 6;
2.ул. Монтажная, 8.

Стадия	Лист	Листов
РП	9	9

Перечень работ, подлежащих освидетельствованию скрытых работ

Филиал «Енбек-Аршалы» республиканского государственного предприятия на праве хозяйственного ведения «Енбек» учреждений уголовно-исполнительной (пенитенциарной) системы Комитета уголовно-исполнительной системы Министерства внутренних дел РК

ГСЛ №0005093

Ведомость рабочих чертежей основного комплекта

№	Наименование	Примечание
1	Общие данные	
2	План демонтажных работ, М1:500	
3	Разбивочный план, М1:500	
4	План покрытий, М1:500	
5	План озеленения. План расстановки МАФ М 1:500	
6	Конструкции покрытий тип 1...5	
7	Ограждение детских площадок и палисадников. Тип-1	
8	Ограждение бельевой площадки. Тип-2	
9	Деталь сопряжения тротуара (образец)	
10	Эскиз деревянного борта детской площадки (песочницы)	
11	Перечень работ, подлежащих освидетельствованию скрытых работ	

Ведомость основных комплектов рабочих чертежей

Обозначение	Наименование	Примечание
ПЗ	Пояснительная записка	
ГП	Генеральный план	
ЭН	Наружные сети электроосвещения	
СД	Сметная документация	
	Альбом малых архитектурных форм	

Ведомость ссылочных и прилагаемых документов

Обозначение	Наименование	Примечания
	Ссылочные документы	
СПДС. ГОСТ 21.508-93	Правила выполнения рабочей документации	
	генеральных планов предприятий, сооружений	
	и жилищно-гражданских объектов	
СН РК 3.01-01-2013	Градостроительства. Планировка и застройка	
	городских и сельских населенных пунктов.	
РДС РК 3.01-05-2001	Градостроительство. Планировка и застройка	
	населенных мест с учетом потребностей инвалидов	
	и других маломобильных групп населения	

Технико-экономические показатели

№	Наименование	количество	
		м²	%
1	Площадь участка	1501,99	100
2	Площадь покрытий, всего:	651,99	43
	асфальтобетонное покрытие (восстановление)	403,44	
	брусчатое покрытие тротуаров, бельевой площадки и места для тихого отдыха	64,16	
	песчаное покрытие детской площадки	9	
	резиновое покрытие детских и пимнастических площадок	175,39	
3	Площадь озеленения, всего:	850	57
	в том числе: газона	850	

1.Общие данные

1.1 Данный проект разработан ТОО "АСТАНА ПРОЕКТ СЕРВИС" на основании:
- Задания на проектирование, утвержденного акимом Туксибского района г. Алматы;
- Утвержденного Заказчиком эскизного проекта;
- Топографо-геодезической съемки М1:500, выполненной 10.04.2018 г. ТОО "АСТАНА ПРОЕКТ СЕРВИС" Государственная лицензия на изыскательскую деятельность №13001168 от 21.02.2013 г.

Технические решения, принятые в рабочих чертежах соответствуют требованиям экологических, санитарно-гигиенических, противопожарных и других норм, действующих на территории Республики Казахстан и обеспечивают безопасную для жизни и здоровья людей эксплуатацию объекта при соблюдении мероприятий, предусмотренных рабочими чертежами.

Главный инженер проекта Оспанова А.С.

Изм.	Кол.уч	Лист	№ док	Подпись	Дата	01-09/19 - ГП		
						"Корректировка ПСД на капитальный ремонт 20 дворов территорий Туксибского района города Алматы"		
ГИП		Оспанова А.				Благоустройство дворов по адресам: 1. ул. Монтажная, 5; 2. ул. Монтажная, 7; 3. ул. Монтажная, 9.	Стадия: РП	Лист: 1 / Листов: 11
Разработал		Некипелова К.						
Проверил		Бикбаева Р.				Общие данные	Филиал «Бипек-Арнасы» республиканского государственного предприятия на праве хозяйственного ведения «Бипек» учреждений уголовно-исполнительной (пенитенциарной системы Комитета уголовно-исполнительной системы Министерства внутренних дел РК	
Н.контр.							ГСЛ№0005093	

План демонтажных работ, М1:500

Экспликация зданий и сооружений

Номер на плане	Наименование	Примечание
1	Жилой дом	существующ.
2	Детская площадка	существующ.
3	Бельевая площадка	существующ.
4	Парковка для автомобилей	существующ.

Ведомость демонтажных работ

Условное изобра-жение	Наименование	Ед.изм.	Кол-во	Масса ед., кг	Примечание
	Бортовой камень БР 100.30.15	п.м.	100,65	108	10870,2 кг.
	Бортовой камень БР 100.20.08	п.м.	196,34	38	7460,92 кг.
	Существующее ограждение детских площадок и палисадников	п.м.	74,23	20	1484,6 кг.
	Песочница	шт.	1	40	40 кг.
	Качели металлические	шт.	1	80	80 кг.
	Качалка-балансир	шт.	1	50	50 кг.
	Скамья	шт.	2	80	160 кг.

Условные обозначения:

- Граница благоустройства
- Существующие здания
- Существующий бордюр БР100.30.15
- Существующий бордюр БР100.20.8
- Существующее ограждение детских площадок и палисадников
- Демонтаж

Внимание!
Подземные коммуникации!
Перед началом производства работ вызвать представителей владельцев коммуникаций!

Изм.	Кол.уч	Лист	№ док	Подпись	Дата	01-09/19 - ГП			
						"Корректировка ПСД на капитальный ремонт 20 дворов территорий Турксибского района города Алматы"			
ГИП		Оспанова А.				Благоустройство дворов по адресам: 1. ул. Монтажная, 5; 2. ул. Монтажная, 7; 3. ул. Монтажная, 9.	Стадия	Лист	Листов
Разработал		Некипелова К.					РП	2	11
Проверил		Бикбаева Р.				План демонтажных работ, М1:500	Филиал «Еңбек-Арыалы» республиканского государственного предприятия на праве хозяйственного ведения «Еңбек» учреждений уголовно-исполнительной (пенитенциарной) системы Комитета уголовно-исполнительной системы Министерства внутренних дел РК		
Н.контр.							ГСЛ№0005093		

Разбивочный план, М1:500

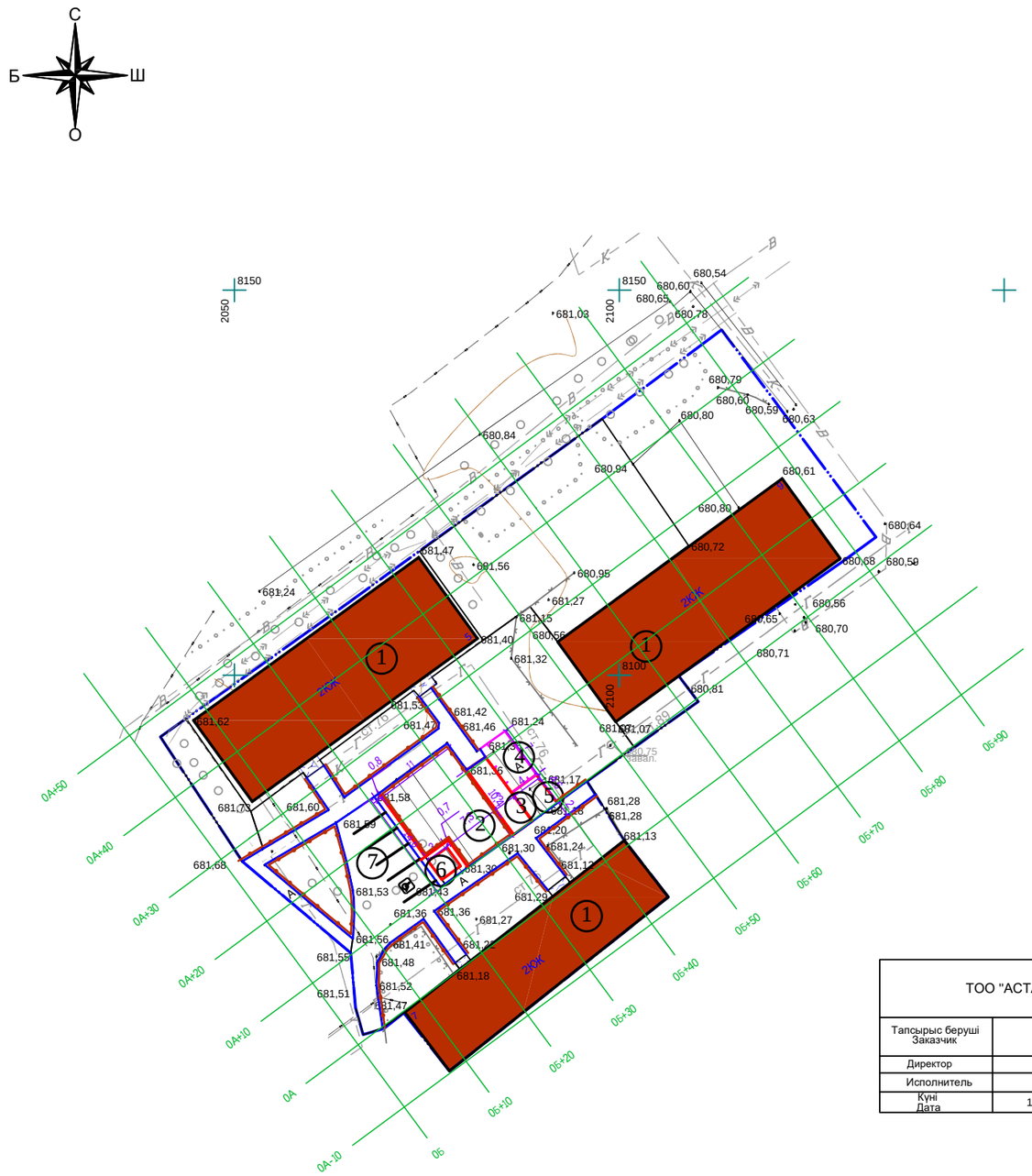

Экспликация зданий и сооружений

Номер на плане	Наименование	Примечание
1	Жилой дом	существующ.
2	Детская площадка с резиновым покрытием	проектир.
3	Гимнастическая площадка с резиновым покрытием	проектир.
4	Бельевая площадка из брусчатки	проектир.
5	Зона тихого отдыха	проектир.
6	Детская площадка с песчаным покрытием	проектир.
7	Площадка для парковки автомобилей на 5 м/мест	проектир.

ТОО "АСТАНА ПРОЕКТ СЕРВИС"		
Тапсырыс беруші Заказчик	РГП на ПХВ "Еңбек"	
Директор		Несипбаев М.К.
Исполнитель		Мұса Ш.
Күні Дата	10 сәуір апрель 2018 жыл год	

Условные обозначения:

- Граница благоустройства
- Существующие здания
- Проектируемый бордюр БР100.30.15
- Проектируемый бордюр БР100.20.8
- Проектируемое ограждение тип 1
- Проектируемое ограждение тип 2
- Парковочное место для МГН

Внимание!
Подземные коммуникации!
Перед началом производства работ вызвать представителей владельцев коммуникаций!

Изм.	Кол.уч	Лист	№ док	Подпись	Дата	01-09/19 - ГП			
						"Корректировка ПСД на капитальный ремонт 20 дворов территорий Туркисбского района города Алматы"			
ГИП		Оспанова А.				Благоустройство дворов по адресам: 1. ул. Монтажная, 5; 2. ул. Монтажная, 7; 3. ул. Монтажная, 9.	Стадия	Лист	Листов
Разработал		Некипелова К.					РП	3	11
Проверил		Бикбаева Р.				Разбивочный план, М1:500	АСТАНА ПРОЕКТ СЕРВИС		
Н.контр.							ГСЛ № 13001169		

План покрытий, М1:500

Экспликация зданий и сооружений

Номер на плане	Наименование	Примечание
1	Жилой дом	существующ.
2	Детская площадка с резиновым покрытием	проектир.
3	Гимнастическая площадка с резиновым покрытием	проектир.
4	Бельевая площадка из брусчатки	проектир.
5	Зона тихого отдыха	проектир.
6	Детская площадка с песчаным покрытием	проектир.
7	Площадка для парковки автомобилей на 5 м/мест	проектир.

Ведомость тротуаров, дорожек и площадок

Условное изображение	Наименование	Тип	Ед.изм.	Кол-во	Примечание
тип 1	Асфальтобетонное покрытие	1	м^2	403,44	восстанов.на сущ.
тип 2	Детская площадка	2	м^2	144,54	
тип 3	Гимнастическая площадка с резиновым покрытием	3	м^2	30,85	
тип 4	Детская площадка с песчаным покрытием	4	м^2	9	
	Бельевая площадка для сушки белья из брусчатки	5	м^2	28	укладка новой брусчатки
	Место тихого отдыха из брусчатки	5	м^2	18,25	укладка новой брусчатки
	Тротуарное покрытие из брусчатки	5	м^2	17,91	укладка новой брусчатки
	Разметка площадок для парковки автомобилей		п.м.	25	
	Бортовой камень БР 100.30.15		п.м.	250,92	
	Бортовой камень БР 100.20.08		п.м.	59,22	
	Деревянное обрамление		п.м.	12	см.л. ГП-10

Условные обозначения:

- Граница подсчета объемов работ
- Существующие здания
- Проектируемый бордюр БР100.30.15
- Проектируемый бордюр БР100.20.8
- Ограждение детских площадок и палисадников тип 1
- Ограждение бельевой площадки тип 2
- Деревянное обрамление
- Парковочное место для МГН

1. *Согласно СН РК* ***3.01-05-2013*** *«Благоустройство территорий населенных пунктов» в местах пересечения проездов и пешеходных дорожек с тротуарами, подходами к площадкам и проездами бортовые камни необходимо заглубить с устройством плавных примыканий для обеспечения проезда детских, инвалидных колясок, санок, а также въезда транспортных средств. Проектом предусмотрено утопление бортового камня, тем самым выполнение съезда для колясок (санок) с ремонтируемой тротуарной части.*

Условное обозначение пандуса -

2. *Данный лист смотреть совместно с л. ГП-**3**, ГП-**6**.*

						01-09/19 - ГП
						"Корректировка ПСД на капитальный ремонт 20 дворов территорий Туркисбского района города Алматы"
Изм.	Кол.уч	Лист	№ док	Подпись	Дата	
ГИП		Оспанова А.				Благоустройство дворов по адресам: 1. ул. Монтажная, 5; 2. ул. Монтажная, 7; 3. ул. Монтажная, 9.
Разработал		Некипелова К.				
Проверил		Бикбаева Р.				План покрытий, М1:500
Н.контр.						

Стадия	Лист	Листов
РП	4	11

Филиал «Гипрок-Аршалы» республиканского государственного предприятия на праве хозяйственного ведения «Гипрок» учреждений уголовно-исполнительной (пенитенциарной) системы Комитета уголовно-исполнительной системы Министерства внутренних дел РК

ГСЛ№0005093

План озеленения. План расстановки МАФ, М1:500

Ведомость малых архитектурных форм

№	Наименование	Обозначение	Кол-во	Обозначение типового проекта/СНиПа
1	1213 - Урна металлическая оцинкованная		8	Каталог ТОО "КСИЛ"
2	2211 - Диван на металлических ножках		8	Каталог ТОО "КСИЛ"
3	4192 - Карусель для детей от 3-х до 12 лет		1	Каталог ТОО "КСИЛ"
4	4112 - Качалка на пружине "Мотоцикл" для детей от 4 до 10 лет		1	Каталог ТОО "КСИЛ"
5	4105 - Качалка балансир "Малая" для детей от 3х до 12 лет		1	Каталог ТОО "КСИЛ"
6	4250 - Песочница "Ромашка"		1	Каталог ТОО "КСИЛ"
7	4155 - Качели на мет. стойках с гибкой подвеской "Большие"двухместные для детей 3-х до 12 лет		1	Каталог ТОО "КСИЛ". Качели предусмотрены с гибк.подв.: одна шт. - для детей от 1 до 3 лет, вторые - для детей от 3 до 12 лет
8	2604 - Стол со скамьями и навесом		1	Каталог ТОО "КСИЛ"
9	5527 - Детский игровой комплекс для детей от 6 до 12 лет		1	Каталог ТОО "КСИЛ"
10	6443 - Брусья двойные, разноуровневые		1	Каталог ТОО "КСИЛ"
11	7525 - Тренажер для детей от 14 лет и старше		1	Каталог ТОО "КСИЛ" Ручки и подножки тренажеров должны быть прорезинены
12	7536 - Тренажер для детей от 14 лет и старше		1	
13	7534 - Тренажер для детей от 14 лет и старше		1	
14	7532 - Тренажер для детей от 14 лет и старше		1	
15	7520 - Тренажер для детей от 14 лет и старше		1	
16	7506 - Тренажер для детей от 14 лет и старше		1	
17	Ограждение детских площадок и палисадников тип 1, п.м.		207,15	см.л. ГП-7
18	Ограждение бельевой площадки тип 2, п.м.		22	см.л. ГП-8

Ведомость элементов озеленения

№	Наименование	Ед.изм.	Кол-во	Примечание
1	Газон	$м^2$	850	посев семян на $1м^2$ - 40гр. травосмеси
2	Санитарная обрезка деревьев	шт.	5	

Условные обозначения:

- Граница благоустройства
- Существующие здания
- Ограждение детских площадок и палисадников тип 1
- Ограждение бельевой площадки тип 2
- Проектируемый газон
- Парковочное место для МГН

1. *Для устройства газона засыпку растительного слоя* ***(****перегной/чернозем****)*** *производить на высоту* ***0,15*** *метра****.***
2. *Данный лист смотреть совместно с л****.*** *ГП****-3***

Изм.	Кол.уч	Лист	№ док	Подпись	Дата	01-09/19 - ГП
						"Корректировка ПСД на капитальный ремонт 20 дворов территорий Туркисбского района города Алматы"
ГИП		Оспанова А.				Благоустройство дворов по адресам: 1. ул. Монтажная, 5; 2. ул. Монтажная, 7; 3. ул. Монтажная, 9.
Разработал		Некипелова К.				
Проверил		Бикбаева Р.				План озеленения. План расстановки МАФ, М1:500
Н.контр.						

Стадия	Лист	Листов
РП	5	11

Филиал «Гибек-Арнасы» республиканского государственного предприятия на праве хозяйственного ведения «Гибек» учреждений уголовно-исполнительной (пенитенциарной) системы Комитета уголовно-исполнительной системы Министерства внутренних дел РК

ГСЛ№0005093

Асфальтобетонное покрытие проездов (восстановление дорожной одежды проездов на сущ.покрытие) тип 1 М1:10

Мелкозернистый асфальтобетон на 100% площади	
типа Б, марки II СТ РК 1225-2013	0,05м
Розлив битума 0,9 кг/м2 на 40% площади	
Крупнозернистый асфальтобетон на 30% площади	
типа Б, марки II СТ РК 1225-2013	0,05м
Выравнивание щебнем фр.20-40мм М1000,	
СТ РК 1284-2004 на 30% площади	0,2м

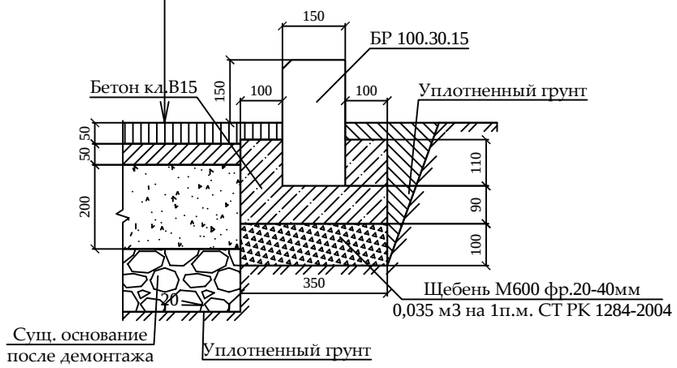

Резиновое покрытие детской площадки тип 2 М1:10

Резиновое покрытие Мастерфайбр	до 0,01 м
Средний слой (грунтовка)	
Горячий мелкозернистый плотный асфальтобетон	
марки II тип В СТ РК 1225-2013	0,05 м
Щебень из плотных горных пород для стр. раб.	
М1000, фр. 20-40 мм СТ РК 1284-2004	0,25 м
Уплотненный грунт	

Резиновое покрытие гимнастической площадки тип 3 М1:10

Резиновое покрытие Мастерфайбр	до 0,01 м
Средний слой (грунтовка)	
Горячий мелкозернистый плотный асфальтобетон	
марки II тип В СТ РК 1225-2013	0,05 м
Щебень из плотных горных пород для стр. раб.	
М1000, фр. 20-40 мм СТ РК 1284-2004	0,25 м
Уплотненный грунт	

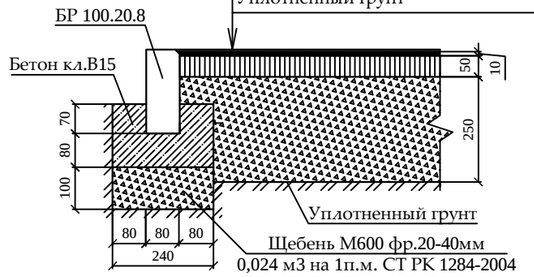

Детская площадка с песчаным покрытием тип 4 М1:10

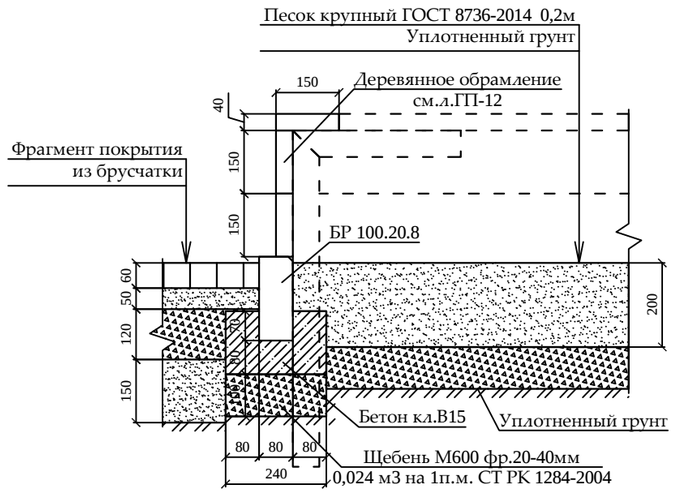

Тротуарное покрытие из брусчатки, бельевой площадки из брусчатки и места для тихого отдыха из брусчатки тип 5 М1:10

Фигурная цветная брусчатка с заполнением	
швов песком м/з ГОСТ 17608-91	0,06 м
Слой из мелкозернистого песка ГОСТ 8736-2014	0,05 м
Щебень М800, фр.5-10мм, 40-70 мм, СТ РК 1284-2004	0,12 м
Песок средней крупности ГОСТ 8736-2014	0,15 м
Уплотненный грунт	

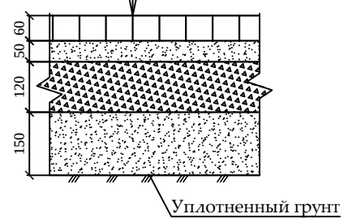

1. *При замене бортового камня предусмотреть демонтаж а/б с одной стороны БК объемом* ***0,1*0,1*** *м****3*** *на* ***1*** *п.м. бортового камня.*
2. *Вывоз мусора и вывоз грунта производить на свалку и отвал соответственно на расстояние* ***50*** *км.*
3. *Приготовление и укладка резинового покрытия на детских, спортивных и гимнастических площадках обязательно производить механизированным способом с использованием специализированной техники согласно ПОС.*
4. *Нанесение и вчесывание кварцевого песка и резинового гранулята в искусственное покрытие производить механизированным способом с использованием специализированной техники согласно ПОС.*
5. *До начала производства работ пригласить коммунальные службы.*

						01-09/19 - ГП
						"Корректировка ПСД на капитальный ремонт 20 дворов территорий Туркисбского района города Алматы"
Изм.	Кол.уч	Лист	№ док	Подпись	Дата	
ГИП		Оспанова А.				Благоустройство дворов по адресам: 1. ул. Монтажная, 5; 2. ул. Монтажная, 7; 3. ул. Монтажная, 9.
Разработал		Некипелова К.				Конструкции покрытий тип 1...5
Проверил		Бикбаева Р.				
Н.контр.						

Стадия	Лист	Листов
РП	6	11

Филиал «Гипек-Аршалы» республиканского государственного предприятия на праве хозяйственного ведения «Гипек» учреждений уголовно-исполнительной (пенитенциарной) системы Комитета уголовно-исполнительной системы Министерства внутренних дел РК

ГСЛ№0005093

Ограждение детских площадок и палисадников Тип-1

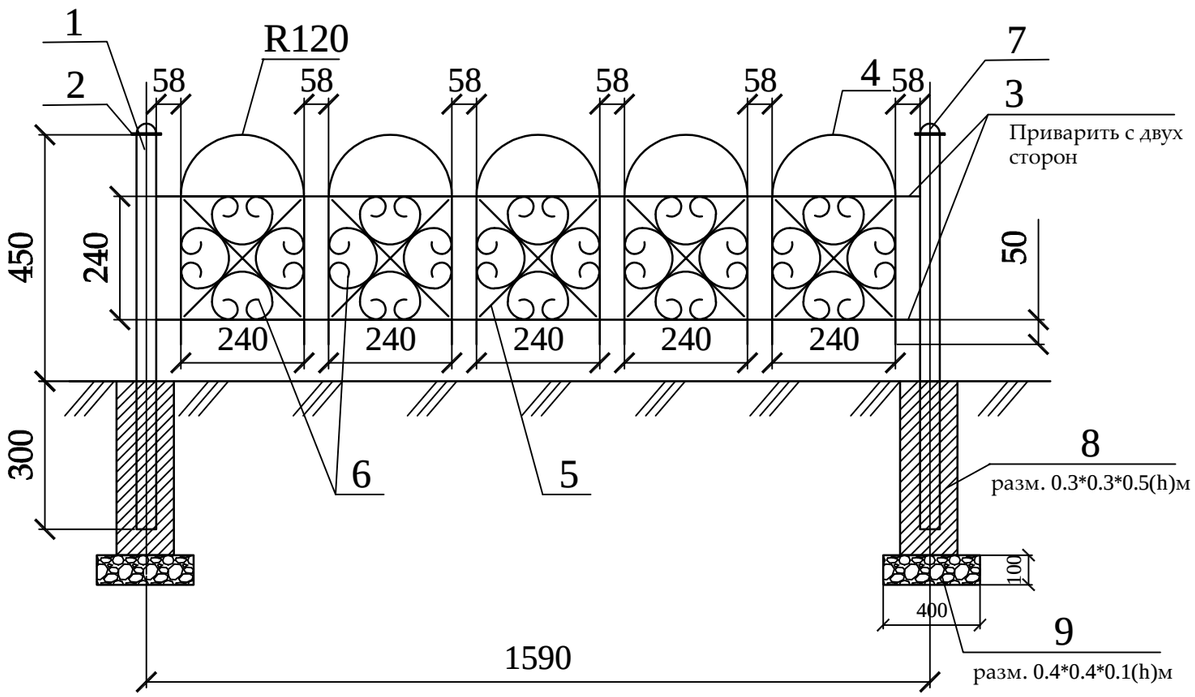

Спецификация
(на один элемент ограждения и одну опору)

Поз.	Обозначение	Наименование	Кол.	Масса ед., кг	Приме-чание
		Тип-1	130		шт.
1	ГОСТ 8645-68	Труба профильная 40х40х3, L=750	1	2,17	2,17 кг
2	ГОСТ 6009-74	Лист 70х2, L=70	1	0,075	0,075 кг
3	ГОСТ 2590-88	Прокат круглый Ø12, L=1550	4	1,37	5,48 кг
4	ГОСТ 2590-88	Прокат круглый Ø12, L=960	5	0,85	4,25 кг
5	ГОСТ 6009-74	Лист 12х3, L=330	10	0,093	0,93 кг
6	ГОСТ 6009-74	Лист 12х3, L=750	20	0,21	4,2 кг
7	ГОСТ 19903-90*	Лист $\frac{\text{-3х50 ГОСТ 6009-74}}{\text{С235 ГОСТ 27772-88*,}}$ L=50 мм	1	0,058	0,0,58 кг
8		Бетон класса В15			V=0,045 м3
9		Щебень фр. 20-40мм			V=0,016 м3

Стойка

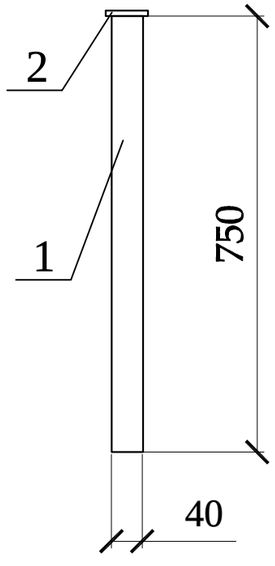

Фрагмент узора

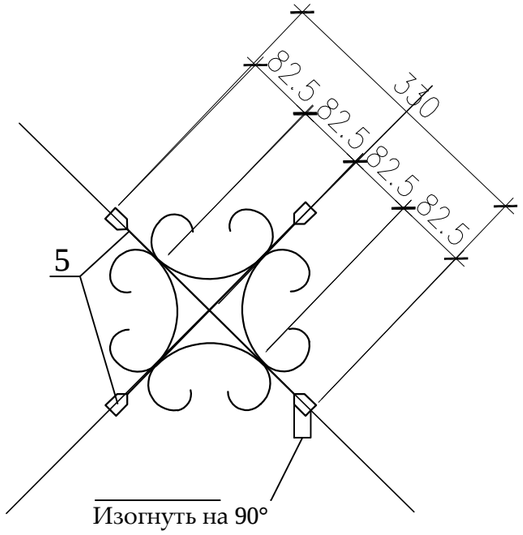

Деталь поз.6

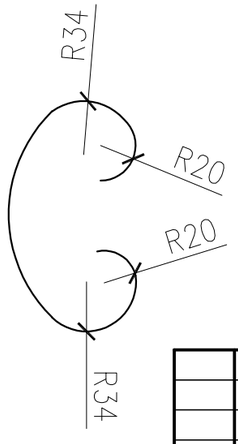

Деталь поз.2

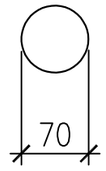

Деталь поз.7

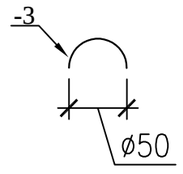

1. Стойки ограждения устанавливать на расстоянии 30-50 см от бордюра.
2. Металлические конструкции изготовить из стали С245.
3. Сварку вести электродами типа Э-42 по ГОСТ 9467-75 в соответствии с требованиями ГОСТ 10922-2012. Все сварные швы h=6мм.
4. Все стальные конструкции окрасить эмалью ПФ-115 ГОСТ 6465-76* за два раза по грунтовке ГФ-021 ГОСТ 25129-82* в соответствии с главой СН РК 2.01-01-2013 "Защита строительных конструкций от коррозии".
5. Цвет ограждения согласовать с заказчиком.

Изм.	Кол.уч	Лист	№ док	Подпись	Дата
ГИП		Оспанова А.			
Разработал		Некипелова К.			
Проверил		Бикбаева Р.			
Н.контр.					

01-09/19 - ГП

"Корректировка ПСД на капитальный ремонт 20 дворов территорий Туркисбского района города Алматы"

Благоустройство дворов по адресам:
1. ул. Монтажная, 5;
2. ул. Монтажная, 7;
3. ул. Монтажная, 9.

Стадия	Лист	Листов
РП	7	11

Ограждение детских площадок и палисадников Тип-1

Филиал «Еңбек-Аршалы» республиканского государственного предприятия на праве хозяйственного ведения «Еңбек» учреждений уголовно-исполнительной (пенитенциарной) системы Комитета уголовно-исполнительной системы Министерства внутренних дел РК
ГСЛ№0005093

Ограждение бельевой Тип-2

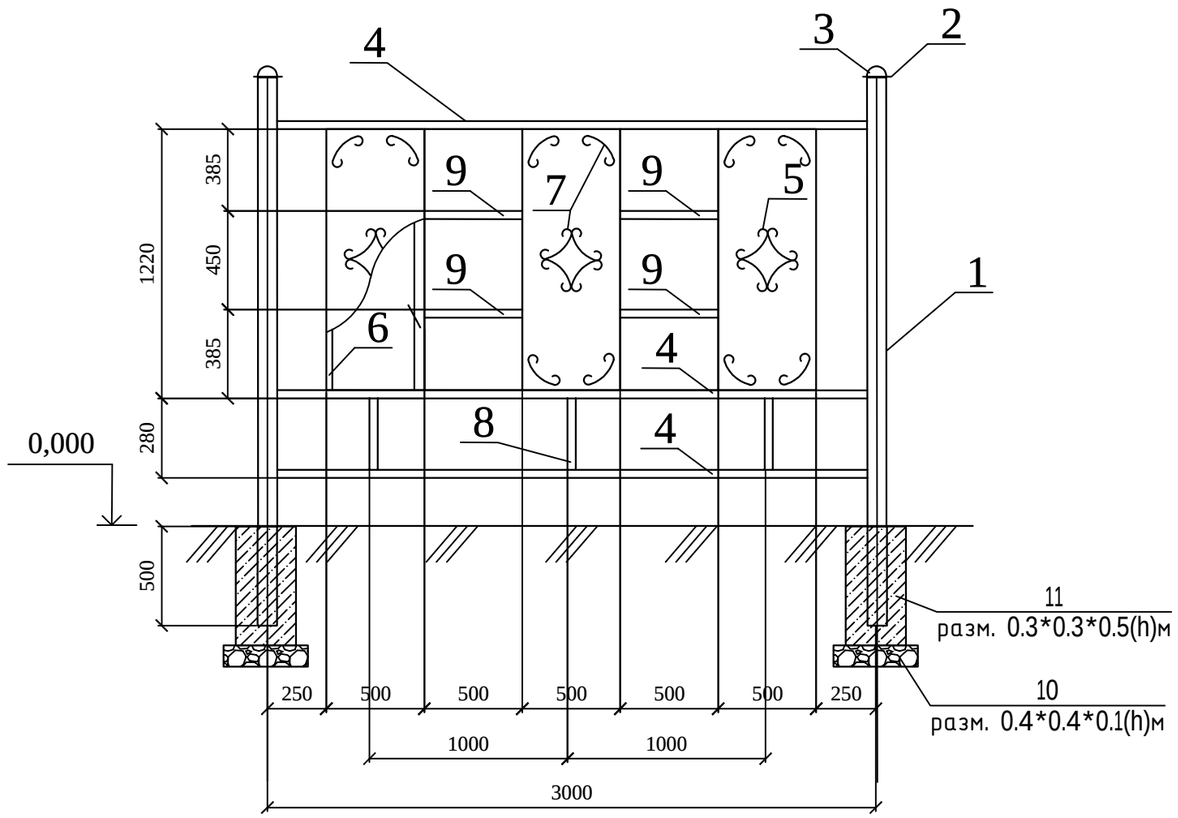

Дет-1

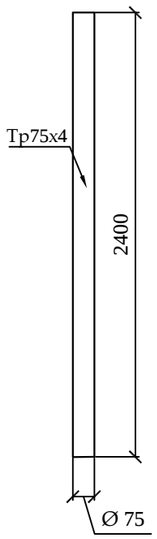

Дет-2

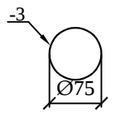

Дет-3

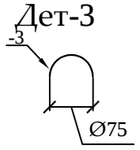

Дет-5

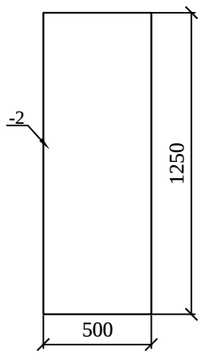

Дет-6

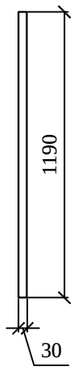

Дет-7

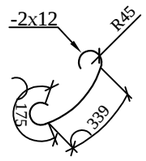

Дет-8

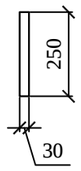

Дет-9

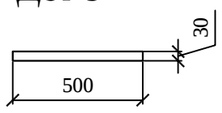

Дет-4

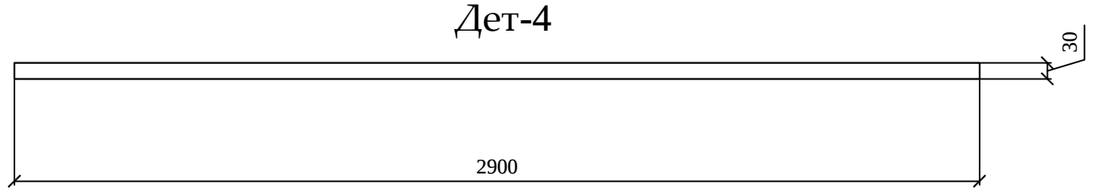

Спецификация
(на один элемент ограждения и одну опору)

Поз.	Обозначение	Наименование	Кол.	Масса ед., кг	Приме-чание
		Тип-2	7		шт.
1	ГОСТ 10704-91	Труба 75х4, L=2400	1	12,96	12,96
2		Лист -3х85 ГОСТ 6009-74* / С235 ГОСТ 27772-88*, L=85	1	0,17	0,17
3		Лист -3х75 ГОСТ 6009-74* / С235 ГОСТ 27772-88*, L=75	1	0,13	0,13
4	ГОСТ 8645-68	Труба профильная 30х30х2, L=2900	3	4,93	14,79
5		Лист -2х500 ГОСТ 19904-90* / С235 ГОСТ 27772-88*, L=1250	3	9,81	29,43
6	ГОСТ 8645-68	Труба профильная 30х30х2, L=1190	6	2,023	12,138
7		Полоса -2х12 ГОСТ 19904-90* / С235 ГОСТ 27772-88*, L=700	24	0,13	3,12
8	ГОСТ 8645-68	Труба профильная 30х30х2, L=250	3	0,42	1,26
9	ГОСТ 8645-68	Труба профильная 30х30х2, L=500	4	0,85	3,4
10		Щебень			V=0,016 м3
11		Бетон класса В15			V=0,045 м3

1. Металлические конструкции ограждений Т-1, Т-2, Т-3 изготовить из стали С245.
2. Сварку вести электродами типа Э-42 по ГОСТ 9467-75 в соответствии с требованиями ГОСТ 10922-2012. Все сварные швы h= 6мм.
3. Все стальные конструкции окрасить эмалью ПФ-115 ГОСТ 6465-76* за два раза по грунту ГФ-02 ГОСТ 25129-82* в соответствии с главой СН РК 2.01-01-2013 "Защита строительных конструкций от коррозии".

						01-09/19 - ГП
						"Корректировка ПСД на капитальный ремонт 20 дворов территорий Туркисбского района города Алматы"
Изм.	Кол.уч	Лист	№ док	Подпись	Дата	
ГИП		Оспанова А.				Благоустройство дворов по адресам: 1. ул. Монтажная, 5; 2. ул. Монтажная, 7; 3. ул. Монтажная, 9.
Разработал		Некипелова К.				Стадия: РП; Лист: 8; Листов: 11
Проверил		Бикбаева Р.				Ограждение бельевой Тип-2
Н.контр.						Филиал «Енбек-Аршалы» республиканского государственного предприятия на праве хозяйственного ведения «Енбек» учреждений уголовно-исполнительной (пенитенциарной) системы Комитета уголовно-исполнительной системы Министерства внутренних дел РК
						ГСЛ №0005093

Общий вид 1

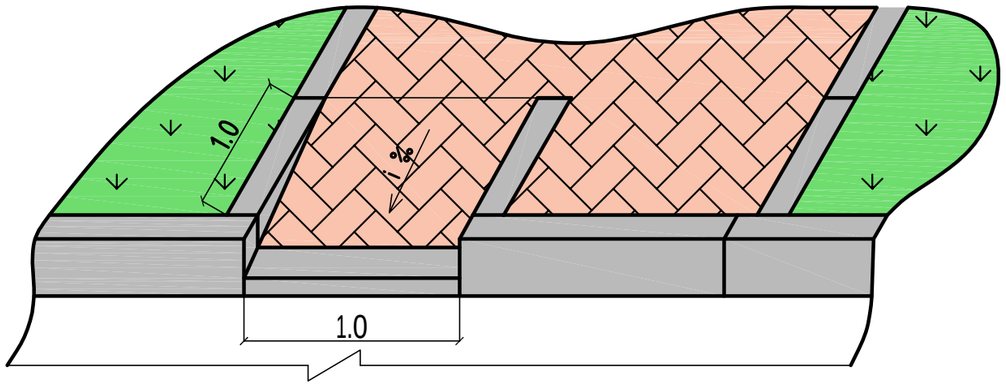

Общий вид 2

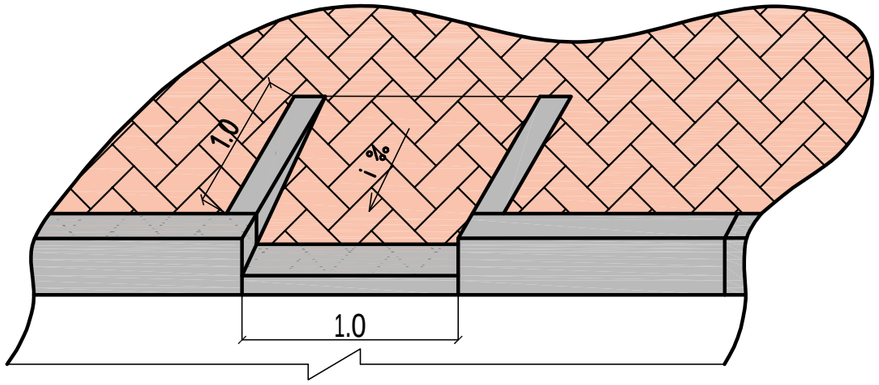

План

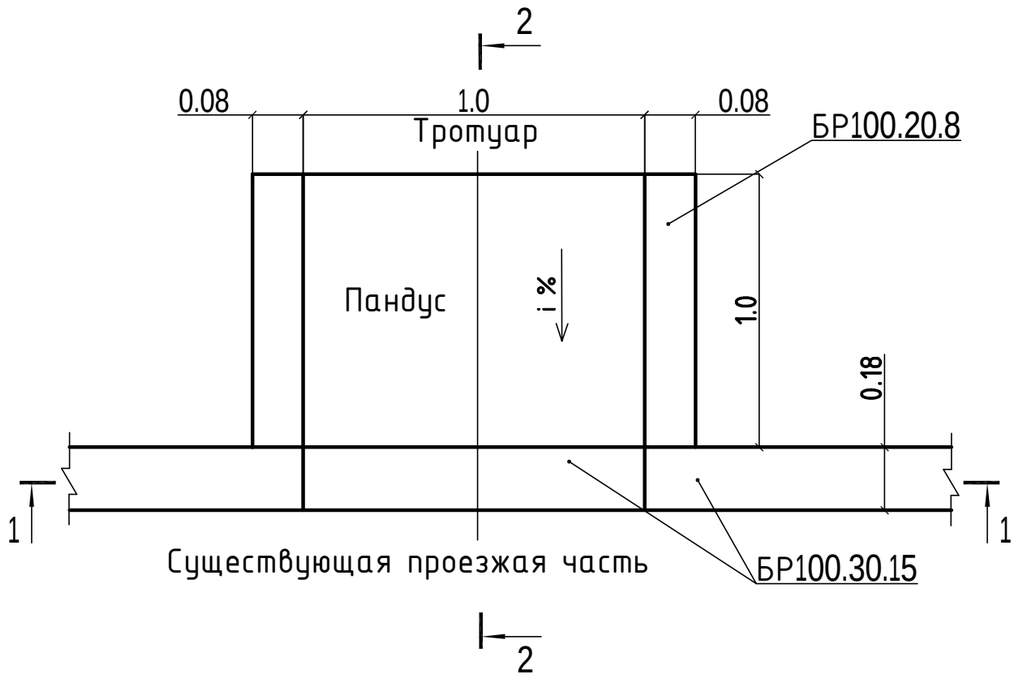

2 - 2

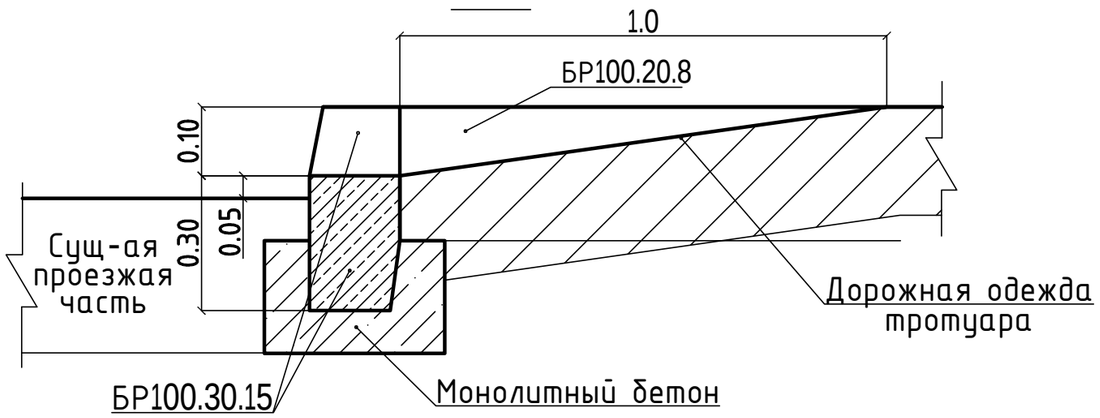

1 - 1

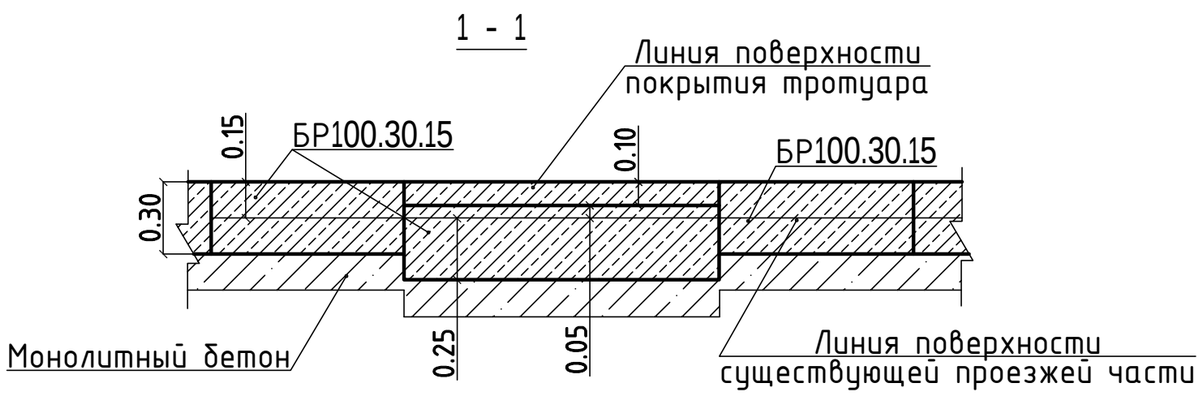

						01-09/19 - ГП
						"Корректировка ПСД на капитальный ремонт 20 дворов территорий Турксибского района города Алматы"
Изм.	Кол.уч	Лист	№ док	Подпись	Дата	
ГИП		Оспанова А.				Благоустройство дворов по адресам: 1. ул. Монтажная, 5; 2. ул. Монтажная, 7; 3. ул. Монтажная, 9.
Разработал		Некипелова К.				Стадия: РП; Лист: 9; Листов: 11
Проверил		Бикбаева Р.				Деталь сопряжения тротуара (образец)
Н.контр.						Филиал «Еңбек-Аршалы» республиканского государственного предприятия на праве хозяйственного ведения «Еңбек» учреждений уголовно-исполнительной (пенитенциарной) системы Комитета уголовно-исполнительной системы Министерства внутренних дел РК ГСЛ№0005093

План расположения элементов конструкции

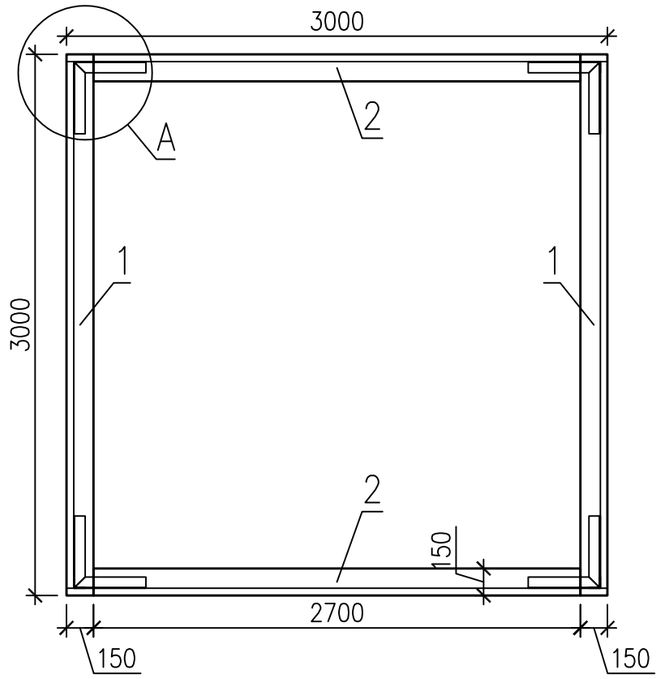

1-1

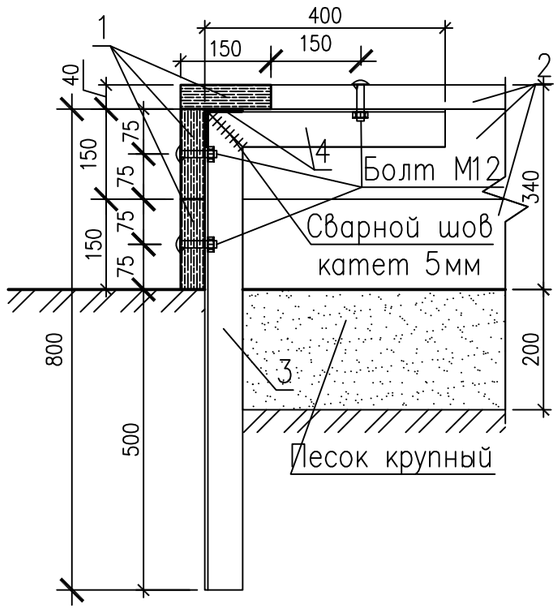

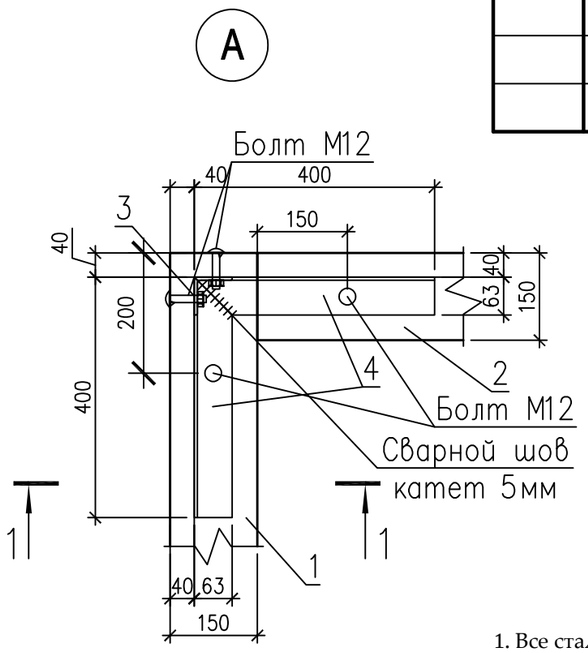

Спецификация элементов конструкции

Поз.	Обозначение	Наименование	Кол.	Масса ед.,кг.	Примеч.
1	ГОСТ 8486-86	Доска 40х150 мм L=3000	6		
2	ГОСТ 8486-86	Доска 40х150 мм L=2700	6		
3	ГОСТ 8509-93	Уголок 63х63х5 ГОСТ 8509-93 / С235 ГОСТ 27772-88* L=800	4	3.85	15.4
4	ГОСТ 8509-93	Уголок 63х63х5 ГОСТ 8509-93 / С235 ГОСТ 27772-88* L=400	8	1.92	15.4
	ГОСТ 7801-81	Болт М12х60	24		
	ГОСТ 5915-70	Гайка М12	24		

1. Все стальные конструкции окрасить эмалью ПФ-115 (черного цвета) ГОСТ 6465-76* за два раза по грунту ГФ-021 ГОСТ 25129-82* (общей толщиной 55 мкм) в соответствии с главойСН РК 2.01-01-2013 "Защита строительных конструкций от коррозии".
2. Все работы по сварке металлических конструкций, по сварке монтажных соединений строительных конструкций выполнить в соответствии со СН РК 5.03-07-2013 "Несущие и ограждающие конструкции" и других действующих нормативных и инструктивных документов.
3. Все деревянные изделия покрыть эмалью НЦ-132 ГОСТ6631-74 за два раза по грунту ГФ-021 ГОСТ 25129-82* (общей толщиной 55 мкм).

Изм.	Кол.уч	Лист	№ док	Подпись	Дата	01-09/19 - ГП		
						"Корректировка ПСД на капитальный ремонт 20 дворов территорий Туркисбского района города Алматы"		
ГИП		Оспанова А.				Благоустройство дворов по адресам: 1. ул. Монтажная, 5; 2. ул. Монтажная, 7; 3. ул. Монтажная, 9.	Стадия	Лист	Листов
Разработал		Некипелова К.					РП	10	11
Проверил		Бикбаева Р.				Эскиз деревянного борта детской площадки (песочницы)	Филиал «Еңбек-Аршалы» республиканского государственного предприятия на праве хозяйственного ведения «Еңбек» учреждений уголовно-исполнительной (пенитенциарной) системы Комитета уголовно-исполнительной системы Министерства внутренних дел РК		
Н.контр.							ГСЛ№0005093		

Перечень работ, подлежащих освидетельствованию скрытых работ

N п/п	Наименование	
	Разработка грунта	
	Устройство подстилающих слоев щебеночных	
	Установка бетонных бортовых камней (переблика) сечением	
	Подъем колодцев до проектной отметки монолитным бетоном	
	Уплотнение дна корыта	
	Устройство дополнительного слоя основания из естественного щебня	Указать толщину
	Устройство однослойных оснований (указать толщину) из фракционного щебня, уложенного по способу "заклинки"	
	Розлив вяжущих материалов	
	Устройство покрытия из горячих а/б смесей крупнозернистых (указать толщину) на нижний слой	
	Устройство покрытия из горячих а/б смесей мелкозернистых (указать толщину) на верхний слой	
	Устройство песчаного слоя средней крупности (указать толщину)	
	Устройство оснований из щебня фракционого (указать толщину)	
	Слой мелкозернистого песка (указать толщину)	
	Устройство покрытий из брусчатки по готовому подстилающему слою с заполнением швов песком	
	Устройство песчаного слоя (указать толщину)	
	Устройство подстилающих и выравнивающих слоев оснований из песчано-гравийной смеси	Указать толщину
	Устройство однослойных оснований (указать толщину) из фракционного щебня, уложенного по способу "заклинки"	
	Розлив вяжущих материалов	
	Устройство ограждений (для всех типов):	
	Бурение ям	
	Устройство бетонной подготовки	
	Мусорные площадки: устройство подстилающих и выравнивающих слоев оснований из щебня	
	Устройство бетонного основания под мусорную площадку	
	Армирование подстилающих слоев и набетонок	

Изм.	Кол.уч	Лист	№ док	Подпись	Дата	01-09/19 - ГП		
						"Корректировка ПСД на капитальный ремонт 20 дворов территорий Туркисбского района города Алматы"		
ГИП		Оспанова А.				Благоустройство дворов по адресам: 1. ул. Монтажная, 5; 2. ул. Монтажная, 7; 3. ул. Монтажная, 9.	Стадия: РП; Лист: 11; Листов: 11	
Разработал		Некипелова К.						
Проверил		Бикбаева Р.				Перечень работ, подлежащих освидетельствованию скрытых работ	Филиал «Еңбек-Аршалы» республиканского государственного предприятия на праве хозяйственного ведения «Еңбек» учреждений уголовно-исполнительной (пенитенциарной) системы Комитета уголовно-исполнительной системы Министерства внутренних дел РК ГСЛ№0005093	
Н.контр.								

Ведомость рабочих чертежей основного комплекта

№	Наименование	Примечание
1	Общие данные	
2	План демонтажных работ, М1:500	
3	Разбивочный план, М1:500	
4	План покрытий, М1:500	
5	План озеленения. План расстановки МАФ М 1:500	
6	Конструкции покрытий тип 1...5	
7	Ограждение детских площадок и палисадников. Тип-1	
8	Деталь сопряжения тротуара (образец)	
9	Эскиз деревянного борта детской площадки (песочницы)	
10	Перечень работ, подлежащих освидетельствованию скрытых работ	

Ведомость основных комплектов рабочих чертежей

Обозначение	Наименование	Примечание
ПЗ	Пояснительная записка	
ГП	Генеральный план	
ЭН	Наружные сети электроосвещения	
СД	Сметная документация	
	Альбом малых архитектурных форм	

Ведомость ссылочных и прилагаемых документов

Обозначение	Наименование	Примечания
	Ссылочные документы	
СПДС. ГОСТ 21.508-93	Правила выполнения рабочей документации	
	генеральных планов предприятий, сооружений	
	и жилищно-гражданских объектов	
СН РК 3.01-01-2013	Градостроительства. Планировка и застройка	
	городских и сельских населенных пунктов.	
РДС РК 3.01-05-2001	Градостроительство. Планировка и застройка	
	населенных мест с учетом потребностей инвалидов	
	и других маломобильных групп населения	

Технико-экономические показатели

№	Наименование	количество	
		м²	%
1	Площадь участка	2329,96	100
2	Площадь покрытий, всего:	1157,18	50
	асфальтобетонное покрытие (восстановление)	850,84	
	брусчатое покрытие тротуаров и места для тихого отдыха	71,14	
	песчаное покрытие детской площадки	9	
	резиновое покрытие детских и пимнастических площадок	226,20	
3	Площадь озеленения, всего:	1172,78	50
	в том числе: газона	1172,78	

1.Общие данные

1.1 Данный проект разработан ТОО "АСТАНА ПРОЕКТ СЕРВИС" на основании:
- Задания на проектирование, утвержденного акимом Туксибского района г. Алматы;
- Утвержденного Заказчиком эскизного проекта;
- Топографо-геодезической съемки М1:500, выполненной 29.03.2018 г. ТОО "АСТАНА ПРОЕКТ СЕРВИС" Государственная лицензия на изыскательскую деятельность №13001168 от 21.02.2013 г.

Технические решения, принятые в рабочих чертежах соответствуют требованиям экологических, санитарно-гигиенических, противопожарных и других норм, действующих на территории Республики Казахстан и обеспечивают безопасную для жизни и здоровья людей эксплуатацию объекта при соблюдении мероприятий, предусмотренных рабочими чертежами.

Главный инженер проекта Оспанова А.С.

Изм.	Кол.уч	Лист	№ док	Подпись	Дата	01-09/19 - ГП		
						"Корректировка ПСД на капитальный ремонт 20 дворов территорий Туксибского района города Алматы"		
ГИП		Оспанова А.				Благоустройство дворов по адресам: 1. ул. Монгажная 32; 2. ул. Монгажная 32 а.	Стадия: РП	Лист: 1 / Листов: 10
Разработал		Некипелова К.						
Проверил		Бикбаева Р.				Общие данные	Филиал «Гибек-Арналы» республиканского государственного предприятия на праве хозяйственного ведения «Гибек» учреждений уголовно-исполнительной (пенитенциарной системы Комитета уголовно-исполнительной системы Министерства внутренних дел РК	
Н.контр.							ГС/ЛN0005093	

План демонтажных работ, М1:500

Экспликация зданий и сооружений

Номер на плане	Наименование	Примечание
1	Жилой дом	существующ.
2	Детская площадка	существующ.

Ведомость демонтажных работ

Условное изображение	Наименование	Ед.изм.	Кол-во	Масса ед., кг	Примечание
	Бортовой камень БР 100.30.15	п.м.	146,83	108	15857,64 кг.
	Существующее ограждение детских площадок и палисадников	п.м.	274,89	38	10445,82 кг.
	Турник	шт.	1	80	80 кг.
	Качели металлические	шт.	1	80	80 кг.
	Горка	шт.	1	50	50 кг.

Условные обозначения:

- Граница благоустройства
- Существующие здания
- Существующий бордюр БР100.30.15
- Существующее ограждение детских площадок и палисадников
- Демонтаж

Внимание!
Подземные коммуникации!
Перед началом производства работ вызвать представителей владельцев коммуникаций!

						01-09/19 - ГП
						"Корректировка ПСД на капитальный ремонт 20 дворов территорий Туркисбского района города Алматы"
Изм.	Кол.уч.	Лист	№ док.	Подпись	Дата	
ГИП		Оспанова А.				Благоустройство дворов по адресам: 1. ул. Монтажная 32; 2. ул. Монтажная 32 а.
Разработал		Некипелова К.				
Проверил		Бикбаева Р.				План демонтажных работ, М1:500
Н.контр.						

Стадия	Лист	Листов
РП	2	10

Филиал «Гибек-Арнасы» республиканского государственного предприятия на праве хозяйственного ведения «Гибек» учреждений уголовно-исполнительной (пенитенциарной) системы Комитета уголовно-исполнительной системы Министерства внутренних дел РК

ГСЛ№0005093

Разбивочный план, М1:500

Экспликация зданий и сооружений

Номер на плане	Наименование	Примечание
1	Жилой дом	существующ.
2	Детская площадка с резиновым покрытием	проектир.
3	Зона тихого отдыха	проектир.
4	Гимнастическая площадка с резиновым покрытием	проектир.
5	Детская площадка с песчаным покрытием	проектир.
6	Площадка для парковки автомобилей на 4 м/мест	проектир.

Условные обозначения:

- Граница благоустройства
- Существующие здания
- Проектируемый бордюр БР100.30.15
- Проектируемый бордюр БР100.20.8
- Проектируемое ограждение тип 1
- Люки колодцев, подлежащие подъему
- Парковочное место для МГН

ТОО "АСТАНА ПРОЕКТ СЕРВИС"		
Тапсырыс беруші Заказчик	РГП на ПХВ "Еңбек"	
Директор		Несипбаев М.К.
Исполнитель		Мұса Ш.
Күні Дата	29 наурыз март	2018 жыл год

Внимание!
Подземные коммуникации!
Перед началом производства работ вызвать представителей владельцев коммуникаций!

Изм.	Кол.уч	Лист	№ док	Подпись	Дата
ГИП		Оспанова А.			
Разработал		Некипелова К.			
Проверил		Бикбаева Р.			
Н.контр.					

01-09/19 - ГП

"Корректировка ПСД на капитальный ремонт 20 дворов территорий Турксибского района города Алматы"

Благоустройство дворов по адресам:
1. ул. Монтажная 32;
2. ул. Монтажная 32 а.

Стадия	Лист	Листов
РП	3	10

Разбивочный план, М1:500

ГСЛ № 13001169

План покрытий, М1:500

Экспликация зданий и сооружений

Номер на плане	Наименование	Примечание
1	Жилой дом	существующ.
2	Детская площадка с резиновым покрытием	проектир.
3	Зона тихого отдыха	проектир.
4	Гимнастическая площадка с резиновым покрытием	проектир.
5	Детская площадка с песчаным покрытием	проектир.
6	Площадка для парковки автомобилей на 4 м/мест	проектир.

Ведомость тротуаров, дорожек и площадок

Условное изобра-жение	Наименование	Тип	Ед.изм.	Кол-во	Примечание
тип 1	Асфальтобетонное покрытие	1	м^2	850,84	восстанов.на сущ.
тип 2	Детская площадка	2	м^2	186,64	
тип 3	Гимнастическая площадка с резиновым покрытием	3	м^2	39,56	
тип 4	Детская площадка с песчаным покрытием	4	м^2	9	
	Место тихого отдыха из брусчатки	5	м^2	37,25	укладка новой брусчатки
	Тротуарное покрытие из брусчатки	5	м^2	33,89	укладка новой брусчатки
	Разметка площадок для парковки автомобилей		п.м.	25	
	Бортовой камень БР 100.30.15		п.м.	219,23	
	Бортовой камень БР 100.20.08		п.м.	109,28	
	Деревянное обрамление		п.м.	12	см.л. ГП-9
	Подъем колодцев бетоном кл. В 15		шт	16	Отклонение крышки колодцев относит.уровня покрытия не допускается более 2см

Условные обозначения:

- Граница подсчета объемов работ
- Существующие здания
- Проектируемый бордюр БР100.30.15
- Проектируемый бордюр БР100.20.8
- Ограждение детских площадок и палисадников тип 1
- Деревянное обрамление
- Люки колодцев, подлежащие подъему
- Парковочное место для МГН

***1.** Согласно СН РК **3.01-05-2013** «Благоустройство территорий населенных пунктов» в местах пересечения проездов и пешеходных дорожек с тротуарами, подходами к площадкам и проездами бортовые камни необходимо заглубить с устройством плавных примыканий для обеспечения проезда детских, инвалидных колясок, санок, а также въезда транспортных средств. Проектом предусмотрено утопление бортового камня, тем самым выполнение съезда для колясок (санок) с ремонтируемой тротуарной части.*

Условное обозначение пандуса -

***2.** Данный лист смотреть совместно с л. ГП-**3**, ГП-**6**.*

Изм.	Кол.уч	Лист	№ док	Подпись	Дата
ГИП	Оспанова А.				
Разработал	Некипелова К				
Проверил	Бикбаева Р.				
Н.контр.					

01-09/19 - ГП

"Корректировка ПСД на капитальный ремонт 20 дворов территорий Турксибского района города Алматы"

Благоустройство дворов по адресам:
1. ул. Монтажная 32;
2. ул. Монтажная 32 а.

Стадия	Лист	Листов
РП	4	10

План покрытий, М1:500

Филиал «Енбек-Арнашы» республиканского государственного предприятия на праве хозяйственного ведения «Енбек» учреждений уголовно-исполнительной (пенитенциарной) системы Комитета уголовно-исполнительной системы Министерства внутренних дел РК

ГСЛ№0005093

План озеленения. План расстановки МАФ, М1:500

Ведомость малых архитектурных форм

№	Наименование	Обозначение	Кол-во	Обозначение типового проекта/СНиПа
1	1213 - Урна металлическая оцинкованная		10	Каталог ТОО "КСИЛ"
2	2211 - Диван на металлических ножках		10	Каталог ТОО "КСИЛ"
3	**4112 - Качалка на пружине "Мотоцикл" для детей от 4 до 10 лет**		1	Каталог ТОО "КСИЛ"
4	4201 - Горка "Мини"		1	Каталог ТОО "КСИЛ"
5	4304 -Домик-беседка для детей от 2 лет и старше		1	Каталог ТОО "КСИЛ"
6	**4105 - Качалка балансир "Малая" для детей от 3х до 12 лет**		1	Каталог ТОО "КСИЛ"
7	4250 - Песочница "Ромашка"		1	Каталог ТОО "КСИЛ"
8	4155 - Качели на мет. стойках с гибкой подвеской "Большие"двухместные для детей 3-х до 12 лет		2	Каталог ТОО "КСИЛ". Качели предусмотрены с гибк.подв.: одна шт. - для детей от 1 до 3 лет, вторые - для детей от 3 до 12 лет
9	2604 - Стол со скамьями и навесом		1	Каталог ТОО "КСИЛ"
10	**5527 - Детский игровой комплекс для детей от 6 до 12 лет**		1	Каталог ТОО "КСИЛ"
11	6443 - Брусья двойные, разноуровневые		1	
12	7520- Тренажер для детей от 14 лет и старше		1	Каталог ТОО "КСИЛ" Ручки и подножки тренажеров должны быть прорезинены
13	7534 - Тренажер для детей от 14 лет и старше		1	
14	7532 - Тренажер для детей от 14 лет и старше		1	
15	7530 - Тренажер для детей от 14 лет и старше		1	
16	7537 - Тренажер для детей от 14 лет и старше		1	
17	7525 - Тренажер для детей от 14 лет и старше		1	
18	Ограждение детских площадок и палисадников тип 1, п.м.		221,27	см.л. ГП-7

Ведомость элементов озеленения

№	Наименование	Ед.изм.	Кол-во	Примечание
1	Газон	$м^2$	1172,78	посев семян на $1м^2$ - 40гр. травосмеси
2	Санитарная обрезка деревьев	шт.	5	

Условные обозначения:

- Граница благоустройства
- Существующие здания
- Ограждение детских площадок и палисадников тип 1
- Проектируемый газон
- Парковочное место для МГН

1. *Для устройства газона засыпку растительного слоя* ***(****перегной/чернозем****)*** *производить на высоту* ***0,15*** *метра****.***
2. *Данный лист смотреть совместно с л****.*** *ГП****-3***

Изм.	Кол.уч.	Лист	№ док.	Подпись	Дата	01-09/19 - ГП		
						"Корректировка ПСД на капитальный ремонт 20 дворов территорий Туркисбского района города Алматы"		
ГИП		Оспанова А.				Благоустройство дворов по адресам: 1. ул. Монтажная 32; 2. ул. Монтажная 32 а.	Стадия: РП	Лист: 5 / Листов: 10
Разработал		Некипелова К.						
Проверил		Бикбаева Р.				План озеленения. План расстановки МАФ, М1:500	Филиала «Гибек-Арналы» республиканского государственного предприятия на праве хозяйственного ведения «Гибек» учреждений уголовно-исполнительной (пенитенциарной системы Комитета уголовно-исполнительной системы Министерства внутренних дел РК ГСЛ№0005093	
Н.контр.								

Асфальтобетонное покрытие проездов (восстановление дорожной одежды проездов на сущ.покрытие) тип 1 М1:10

Мелкозернистый асфальтобетон на 100% площади	
типа Б, марки II СТ РК 1225-2013	0,05м
Розлив битума 0,9 кг/м2 на 40% площади	
Крупнозернистый асфальтобетон на 30% площади	
типа Б, марки II СТ РК 1225-2013	0,05м
Выравнивание щебнем фр.20-40мм М1000,	
СТ РК 1284-2004 на 30% площади	0,2м

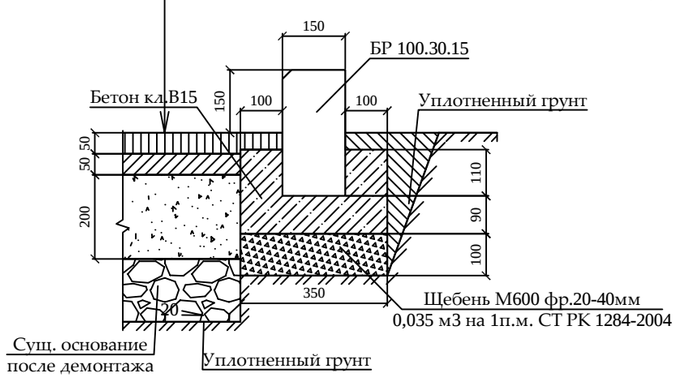

Резиновое покрытие детской площадки тип 2 М1:10

Резиновое покрытие Мастерфайбр	до 0,01 м
Средний слой (грунтовка)	
Горячий мелкозернистый плотный асфальтобетон	
марки II тип В СТ РК 1225-2013	0,05 м
Щебень из плотных горных пород для стр. раб.	
М1000, фр. 20-40 мм СТ РК 1284-2004	0,25 м
Уплотненный грунт	

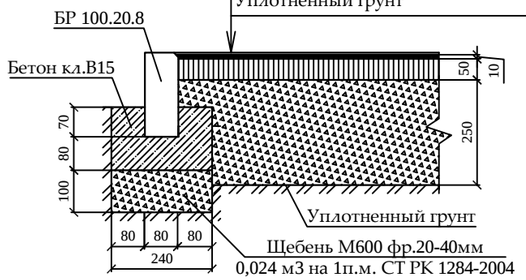

Резиновое покрытие гимнастической площадки тип 3 М1:10

Резиновое покрытие Мастерфайбр	до 0,01 м
Средний слой (грунтовка)	
Горячий мелкозернистый плотный асфальтобетон	
марки II тип В СТ РК 1225-2013	0,05 м
Щебень из плотных горных пород для стр. раб.	
М1000, фр. 20-40 мм СТ РК 1284-2004	0,25 м
Уплотненный грунт	

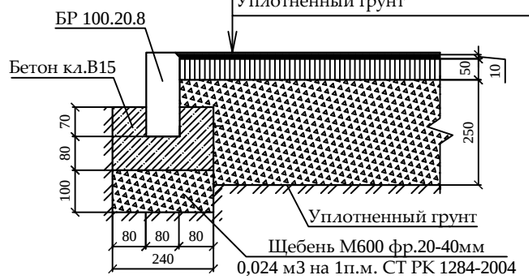

Детская площадка с песчаным покрытием тип 4 М1:10

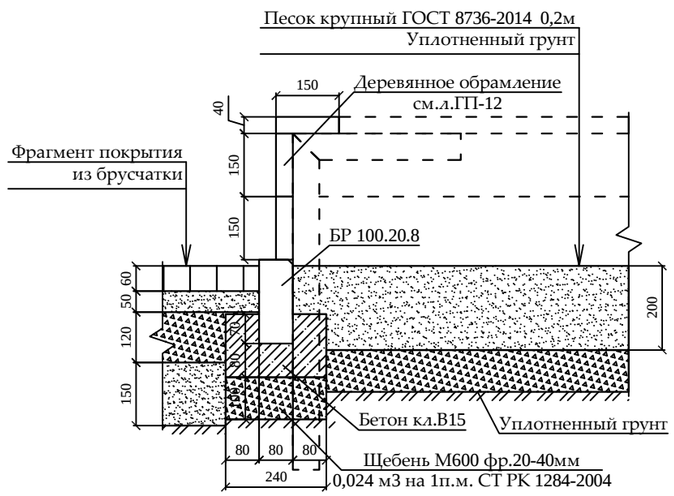

Тротуарное покрытие из брусчатки и места для тихого отдыха из брусчатки тип 5 М1:10

Фигурная цветная брусчатка с заполнением	
швов песком м/з ГОСТ 17608-91	0,06 м
Слой из мелкозернистого песка ГОСТ 8736-2014	0,05 м
Щебень М800, фр.5-10мм, 40-70 мм, СТ РК 1284-2004	0,12 м
Песок средней крупности ГОСТ 8736-2014	0,15 м
Уплотненный грунт	

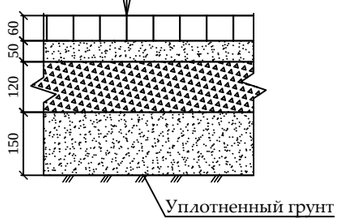

1. *При замене бортового камня предусмотреть демонтаж а/б с одной стороны БК объемом* ***0,1*0,1*** *м**3*** *на* ***1*** *п.м. бортового камня.*

2. *Вывоз мусора и вывоз грунта производить на свалку и отвал соответственно на расстояние* ***50*** *км.*

3. *Приготовление и укладка резинового покрытия на детских, спортивных и гимнастических площадках обязательно производить механизированным способом с использованием специализированной техники согласно ПОС.*

4. *Нанесение и вчесывание кварцевого песка и резинового гранулята в искусственное покрытие производить механизированным способом с использованием специализированной техники согласно ПОС.*

5. *До начала производства работ пригласить коммунальные службы.*

						01-09/19 - ГП	
						"Корректировка ПСД на капитальный ремонт 20 дворов территорий Туркисбского района города Алматы"	
Изм.	Кол.уч	Лист	№ док	Подпись	Дата		
ГИП		Оспанова А.				Благоустройство дворов по адресам: 1. ул. Монтажная 32; 2. ул. Монтажная 32 а.	Стадия: РП; Лист: 6; Листов: 10
Разработал		Некипелова К.					
Проверил		Бикбаева Р.				Конструкции покрытий тип 1...5	Филиал «Гибек-Аршалы» республиканского государственного предприятия на праве хозяйственного ведения «Гибек» учреждений уголовно-исполнительной (пенитенциарной) системы Комитета уголовно-исполнительной системы Министерства внутренних дел РК ГСЛ№0005093
Н.контр.							

Ограждение детских площадок и палисадников Тип-1

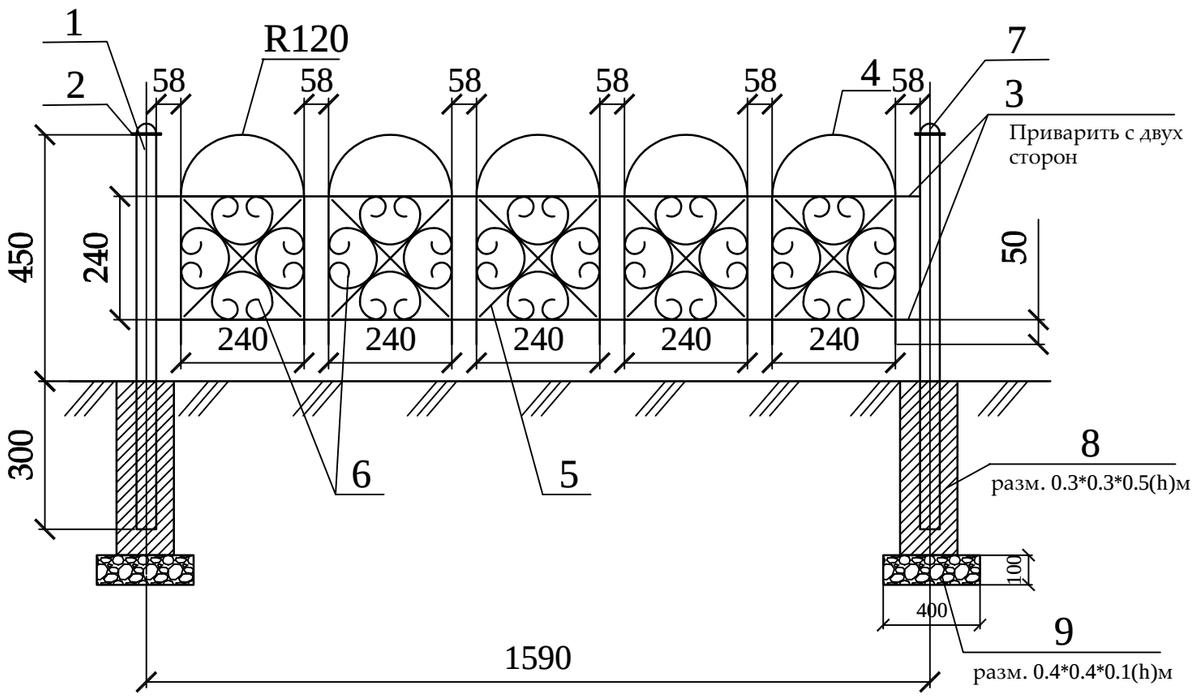

Спецификация
(на один элемент ограждения и одну опору)

Поз.	Обозначение	Наименование	Кол.	Масса ед., кг	Приме-чание
		Тип-1	139		шт.
1	ГОСТ 8645-68	Труба профильная 40х40х3, L=750	1	2,17	2,17 кг
2	ГОСТ 6009-74	Лист 70х2, L=70	1	0,075	0,075 кг
3	ГОСТ 2590-88	Прокат круглый Ø12, L=1550	4	1,37	5,48 кг
4	ГОСТ 2590-88	Прокат круглый Ø12, L=960	5	0,85	4,25 кг
5	ГОСТ 6009-74	Лист 12х3, L=330	10	0,093	0,93 кг
6	ГОСТ 6009-74	Лист 12х3, L=750	20	0,21	4,2 кг
7	ГОСТ 19903-90*	Лист $\frac{\text{-3х50 ГОСТ 6009-74}}{\text{С235 ГОСТ 27772-88*,}}$ L=50 мм	1	0,058	0,0,58 кг
8		Бетон класса В15			V=0,045 м3
9		Щебень фр. 20-40мм			V=0,016 м3

Стойка

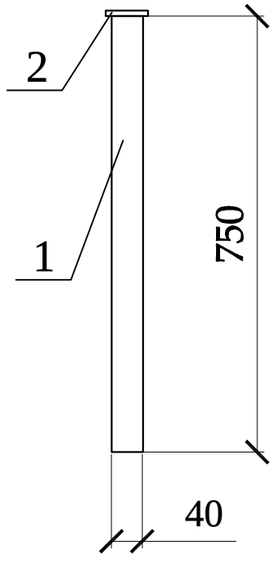

Фрагмент узора

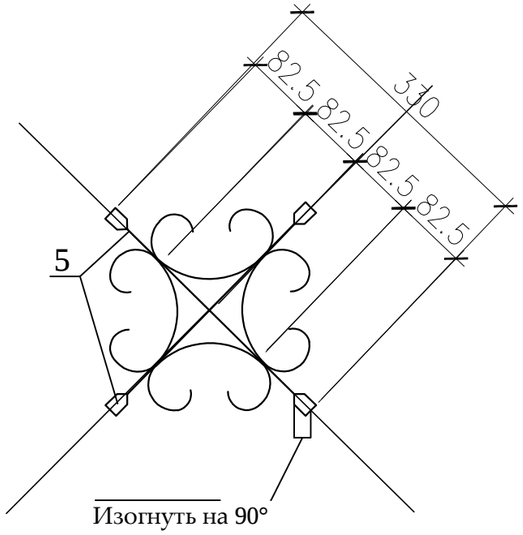

Деталь поз.6

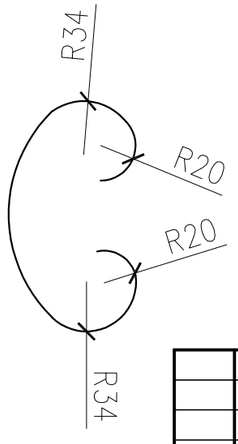

Деталь поз.2

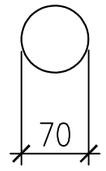

Деталь поз.7

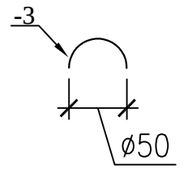

1. Стойки ограждения устанавливать на расстоянии 30-50 см от бордюра.
2. Металлические конструкции изготовить из стали С245.
3. Сварку вести электродами типа Э-42 по ГОСТ 9467-75 в соответствии с требованиями ГОСТ 10922-2012. Все сварные швы h=6мм.
4. Все стальные конструкции окрасить эмалью ПФ-115 ГОСТ 6465-76* за два раза по грунтовке ГФ-021 ГОСТ 25129-82* в соответствии с главой СН РК 2.01-01-2013 "Защита строительных конструкций от коррозии".
5. Цвет ограждения согласовать с заказчиком.

Изм.	Кол.уч	Лист	№ док	Подпись	Дата
ГИП		Оспанова А.			
Разработал		Некипелова К.			
Проверил		Бикбаева Р.			
Н.контр.					

01-09/19 - ГП

"Корректировка ПСД на капитальный ремонт 20 дворов территорий Туркисбского района города Алматы"

Благоустройство дворов по адресам:
1. ул. Монтажная 32;
2. ул. Монтажная 32 а.

Стадия	Лист	Листов
РП	7	10

Ограждение детских площадок и палисадников Тип-1

Филиал «Еңбек-Аршалы» республиканского государственного предприятия на праве хозяйственного ведения «Еңбек» учреждений уголовно-исполнительной (пенитенциарной) системы Комитета уголовно-исполнительной системы Министерства внутренних дел РК
ГСЛ№0005093

Общий вид 1

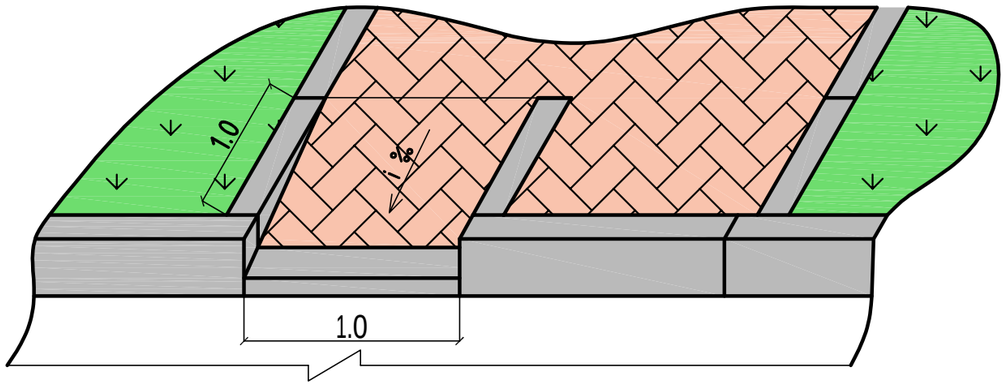

Общий вид 2

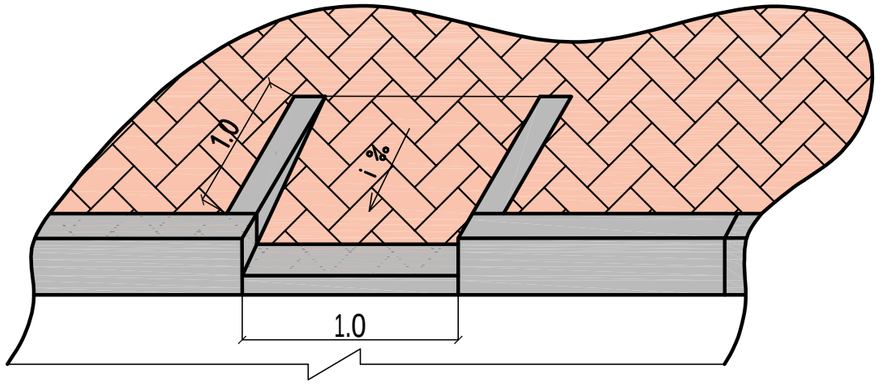

План

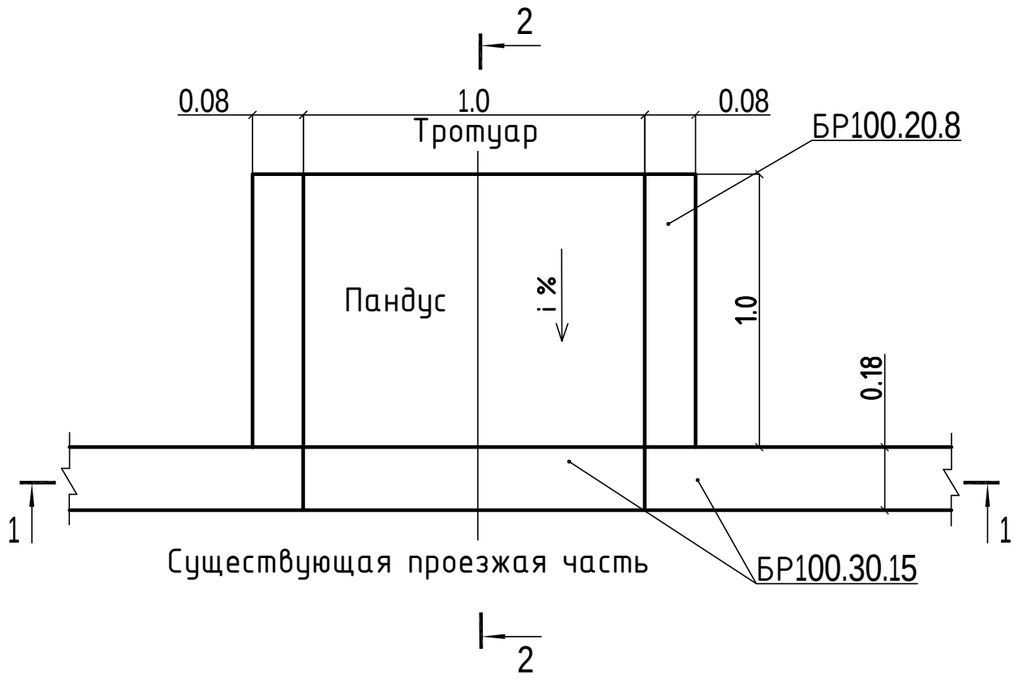

2 - 2

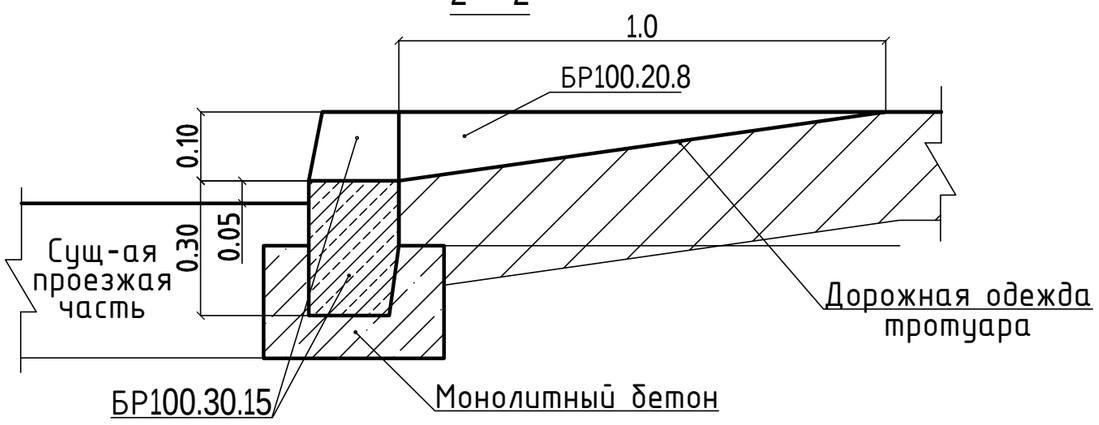

1 - 1

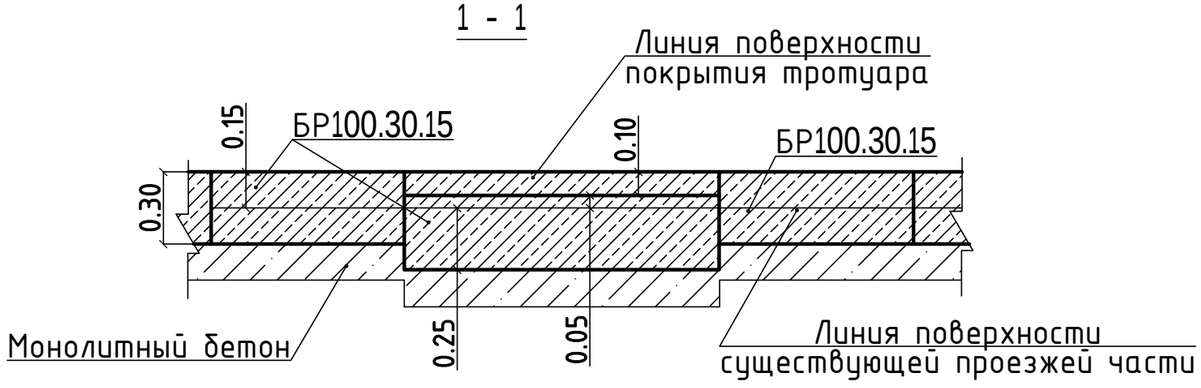

						01-09/19 - ГП	
						"Корректировка ПСД на капитальный ремонт 20 дворов территорий Туркисбского района города Алматы"	
Изм.	Кол.уч	Лист	№ док	Подпись	Дата		
ГИП		Оспанова А.				Благоустройство дворов по адресам: 1. ул. Монтажная 32; 2. ул. Монтажная 32 а.	Стадия: РП; Лист: 8; Листов: 10
Разработал		Некипелова К.					
Проверил		Бикбаева Р.				Деталь сопряжения тротуара (образец)	Филиал «Еңбек-Аршалы» республиканского государственного предприятия на праве хозяйственного ведения «Еңбек» учреждений уголовно-исполнительной (пенитенциарной) системы Комитета уголовно-исполнительной системы Министерства внутренних дел РК ГСЛ№0005093
Н.контр.							

План расположения элементов конструкции

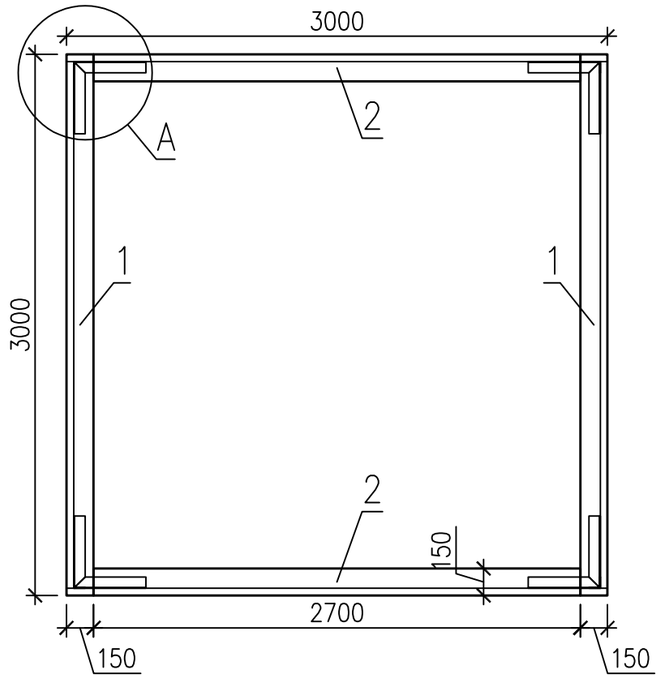

1-1

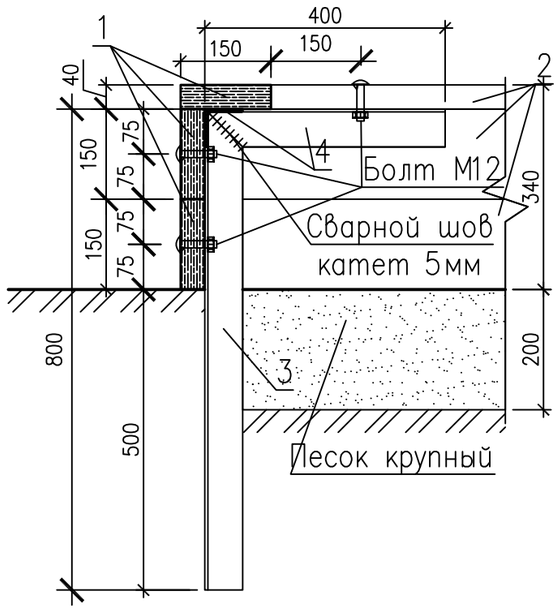

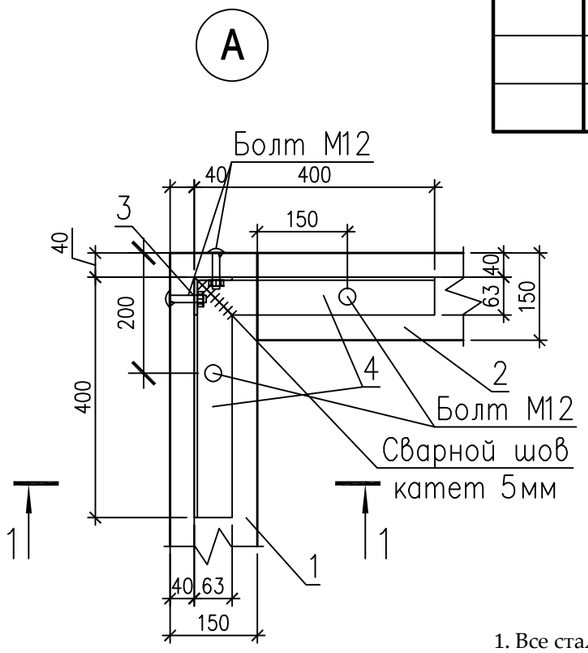

Спецификация элементов конструкции

Поз.	Обозначение	Наименование	Кол.	Масса ед.,кг.	Примеч.
1	ГОСТ 8486-86	Доска 40х150 мм L=3000	6		
2	ГОСТ 8486-86	Доска 40х150 мм L=2700	6		
3	ГОСТ 8509-93	Уголок 63х63х5 ГОСТ 8509-93 / С235 ГОСТ 27772-88* L=800	4	3.85	15.4
4	ГОСТ 8509-93	Уголок 63х63х5 ГОСТ 8509-93 / С235 ГОСТ 27772-88* L=400	8	1.92	15.4
	ГОСТ 7801-81	Болт М12х60	24		
	ГОСТ 5915-70	Гайка М12	24		

1. Все стальные конструкции окрасить эмалью ПФ-115 (черного цвета) ГОСТ 6465-76* за два раза по грунту ГФ-021 ГОСТ 25129-82* (общей толщиной 55 мкм) в соответствии с главойСН РК 2.01-01-2013 "Защита строительных конструкций от коррозии".
2. Все работы по сварке металлических конструкций, по сварке монтажных соединений строительных конструкций выполнить в соответствии со СН РК 5.03-07-2013 "Несущие и ограждающие конструкции" и других действующих нормативных и инструктивных документов.
3. Все деревянные изделия покрыть эмалью НЦ-132 ГОСТ6631-74 за два раза по грунту ГФ-021 ГОСТ 25129-82* (общей толщиной 55 мкм).

Изм.	Кол.уч	Лист	№ док	Подпись	Дата	01-09/19 - ГП		
						"Корректировка ПСД на капитальный ремонт 20 дворов территорий Турксибского района города Алматы"		
ГИП		Оспанова А.				Благоустройство дворов по адресам: 1. ул. Монтажная 32; 2. ул. Монтажная 32 а.	Стадия: РП	Лист: 9 / Листов: 10
Разработал		Некипелова К.						
Проверил		Бикбаева Р.				Эскиз деревянного борта детской площадки (песочницы)	Филиал «Ецбек-Аршалы» республиканского государственного предприятия на праве хозяйственного ведения «Ецбек» учреждений уголовно-исполнительной (пенитенциарной) системы Комитета уголовно-исполнительной системы Министерства внутренних дел РК ГСЛ№0005093	
Н.контр.								

Перечень работ, подлежащих освидетельствованию скрытых работ

N п/п	Наименование	
	Разработка грунта	
	Устройство подстилающих слоев щебеночных	
	Установка бетонных бортовых камней (переблика) сечением	
	Подъем колодцев до проектной отметки монолитным бетоном	
	Уплотнение дна корыта	
	Устройство дополнительного слоя основания из естественного щебня	Указать толщину
	Устройство однослойных оснований (указать толщину) из фракционного щебня, уложенного по способу "заклинки"	
	Розлив вяжущих материалов	
	Устройство покрытия из горячих а/б смесей крупнозернистых (указать толщину) на нижний слой	
	Устройство покрытия из горячих а/б смесей мелкозернистых (указать толщину) на верхний слой	
	Устройство песчаного слоя средней крупности (указать толщину)	
	Устройство оснований из щебня фракционого (указать толщину)	
	Слой мелкозернистого песка (указать толщину)	
	Устройство покрытий из брусчатки по готовому подстилающему слою с заполнением швов песком	
	Устройство песчаного слоя (указать толщину)	
	Устройство подстилающих и выравнивающих слоев оснований из песчано-гравийной смеси	Указать толщину
	Устройство однослойных оснований (указать толщину) из фракционного щебня, уложенного по способу "заклинки"	
	Розлив вяжущих материалов	
	Устройство ограждений (для всех типов):	
	Бурение ям	
	Устройство бетонной подготовки	
	Мусорные площадки: устройство подстилающих и выравнивающих слоев оснований из щебня	
	Устройство бетонного основания под мусорную площадку	
	Армирование подстилающих слоев и набетонок	

Изм.	Кол.уч	Лист	№ док	Подпись	Дата	01-09/19 - ГП			
						"Корректировка ПСД на капитальный ремонт 20 дворов территорий Туркисбского района города Алматы"			
ГИП		Оспанова А.				Благоустройство дворов по адресам: 1. ул. Монтажная 32; 2. ул. Монтажная 32 а.	Стадия	Лист	Листов
Разработал		Некипелова К.					РП	10	10
Проверил		Бикбаева Р.				Перечень работ, подлежащих освидетельствованию скрытых работ	Филиал «Енбек-Аршалы» республиканского государственного предприятия на праве хозяйственного ведения «Енбек» учреждений уголовно-исполнительной (пенитенциарной) системы Комитета уголовно-исполнительной системы Министерства внутренних дел РК ГСЛ№0005093		
Н.контр.									

Ведомость рабочих чертежей основного комплекта

№	Наименование	Примечание
1	Общие данные	
2	План демонтажных работ, М1:500	
3	Разбивочный план, М1:500	
4	План покрытий, М1:500	
5	План озеленения. План расстановки МАФ М 1:500	
6	Конструкции покрытий тип 1...4	
7	Ограждение детских площадок и палисадников. Тип-1	
8	Ограждение бельевой площадки. Тип-2	
9	Эскиз деревянного борта детской площадки (песочницы)	
10	Деталь сопряжения тротуара (образец)	
11	Перечень работ, подлежащих освидетельствованию скрытых работ	

Ведомость основных комплектов рабочих чертежей

Обозначение	Наименование	Примечание
ПЗ	Пояснительная записка	
ГП	Генеральный план	
ЭН	Наружные сети электроосвещения	
СД	Сметная документация	
	Альбом малых архитектурных форм	

Ведомость ссылочных и прилагаемых документов

Обозначение	Наименование	Примечания
	Ссылочные документы	
СПДС. ГОСТ 21.508-93	Правила выполнения рабочей документации	
	генеральных планов предприятий, сооружений	
	и жилищно-гражданских объектов	
СН РК 3.01-01-2013	Градостроительства. Планировка и застройка	
	городских и сельских населенных пунктов.	
РДС РК 3.01-05-2001	Градостроительство. Планировка и застройка	
	населенных мест с учетом потребностей инвалидов	
	и других маломобильных групп населения	

Технико-экономические показатели

№	Наименование	количество	
		м²	%
1	Площадь участка	3210,50	100
2	Площадь покрытий, всего:	1710,50	53
	асфальтобетонное покрытие (восстановление)	1141,54	
	брусчатое покрытие тротуаров и бельевой площадки	87,42	
	песчаное покрытие детской площадки	9	
	резиновое покрытие детских площадок	472,54	
3	Площадь озеленения, всего:	1500	47
	в том числе: газона	1500	

1.Общие данные

1.1 Данный проект разработан ТОО "АСТАНА ПРОЕКТ СЕРВИС" на основании:
- Задания на проектирование, утвержденного акимом Туркcибского района г. Алматы;
- Утвержденного Заказчиком эскизного проекта;
- Топографо-геодезической съемки М1:500, выполненной 29.03.2018 г. ТОО "АСТАНА ПРОЕКТ СЕРВИС" Государственная лицензия на изыскательскую деятельность №13001168 от 21.02.2013 г.

Технические решения, принятые в рабочих чертежах соответствуют требованиям экологических, санитарно-гигиенических, противопожарных и других норм, действующих на территории Республики Казахстан и обеспечивают безопасную для жизни и здоровья людей эксплуатацию объекта при соблюдении мероприятий, предусмотренных рабочими чертежами.

Главный инженер проекта Оспанова А.С.

						01-09/19 - ГП
						"Корректировка ПСД на капитальный ремонт 20 дворов территорий Туркcибского района города Алматы"
Изм.	Кол.уч	Лист	№ док	Подпись	Дата	
ГИП		Оспанова А.				Благоустройство двора по адресу: 1. ул. Гете, 303/2 (3 блока)
Разработал		Некипелова К.				
Проверил		Бикбаева Р.				Общие данные
Н.контр.						

Стадия	Лист	Листов
РП	1	11

Филиал «Евбек-Арнасы» республиканского государственного предприятия на праве хозяйственного ведения «Евбек» учреждений уголовно-исполнительной (пенитенциарной) системы Комитета уголовно-исполнительной системы Министерства внутренних дел РК.
ГСЛ№0005093

План демонтажных работ, М1:500

Экспликация зданий и сооружений

Номер на плане	Наименование	Примечание
1	Жилой дом	существующ.
2	Детская площадка	существующ.
3	Спортивная площадка	существующ.
4	Площадка для стоянки автомобилей	существующ.

Ведомость демонтажных работ

Условное изображение	Наименование	Ед.изм.	Кол-во	Масса ед., кг	Примечание
	Бортовой камень БР 100.30.15	п.м.	344,78	108	37236,24 кг.
	Бортовой камень БР 100.20.08	п.м.	72,75	38	2764,5 кг.
	Турник металлический	шт.	4	80	320 кг.
	Качели металлические	шт.	3	80	240 кг.
	Горка	шт.	1	50	50 кг.
	Скамья	шт.	2	80	160 кг.
	Песочница	шт.	2	40	80 кг.
	Урна	шт.	1	10	10 кг.

Условные обозначения:

- Граница благоустройства
- Существующие здания
- Существующий бордюр БР100.30.15
- Существующий бордюр БР100.20.8
- Демонтаж

Внимание!
Подземные коммуникации!
Перед началом производства работ вызвать представителей владельцев коммуникаций!

Изм.	Кол.уч	Лист	№ док	Подпись	Дата	01-09/19 - ГП
						"Корректировка ПСД на капитальный ремонт 20 дворов территорий Туркисбского района города Алматы"
ГИП		Оспанова А.				Благоустройство ,двора по адресу: 1. ул. Гете, 303/2 (3 блока)
Разработал		Некипелова К.				
Проверил		Бикбаева Р.				План демонтажных работ, М1:500
Н.контр.						

Стадия	Лист	Листов
РП	2	11

Филиал «Гипрозем» республиканского государственного предприятия на праве хозяйственного ведения «Гипрозем» учреждений уголовно-исполнительной (пенитенциарной) системы Комитета уголовно-исполнительной системы Министерства внутренних дел РК

ГСЛ№0005093

Разбивочный план, М1:500

Экспликация зданий и сооружений

Номер на плане	Наименование	Примечание
1	Жилой дом	существующ.
2	Детская площадка с резиновым покрытием	проектир.
3	Детская площадка с песчаным покрытием	проектир.
4	Бельевая площадка из брусчатки	проектир.
5	Площадка для парковки автомобилей на 5 м/мест	проектир.

Условные обозначения:

- Граница благоустройства
- Существующие здания
- Проектируемый бордюр БР100.30.15
- Проектируемый бордюр БР100.20.8
- Проектируемое ограждение тип 1
- Проектируемое ограждение тип 2
- Проектируемое ограждение спортивной площадки
- Люки колодцев, подлежащие подъему
- Парковочное место для МГН

ТОО "АСТАНА ПРОЕКТ СЕРВИС"	
Тапсырыс беруші Заказчик	РГП на ПХВ "Еңбек"
Директор	Несипбаев М.К.
Исполнитель	Мұса Ш.
Күні Дата	29 наурыз март 2018 жыл год

Внимание!
Подземные коммуникации!
Перед началом производства работ вызвать представителей владельцев коммуникаций!

						01-09/19 - ГП
						"Корректировка ПСД на капитальный ремонт 20 дворов территорий Туркисбского района города Алматы"
Изм.	Кол.уч	Лист	№ док	Подпись	Дата	
ГИП		Оспанова А.				Благоустройство ,двора по адресу: 1. ул. Гете, 303/2 (3 блока)
Разработал		Некипелова К.				
Проверил		Бикбаева Р.				
Н.контр.						Разбивочный план, М1:500

Стадия	Лист	Листов
РП	3	11

ГСЛ № 13001169

План покрытий, М1:500

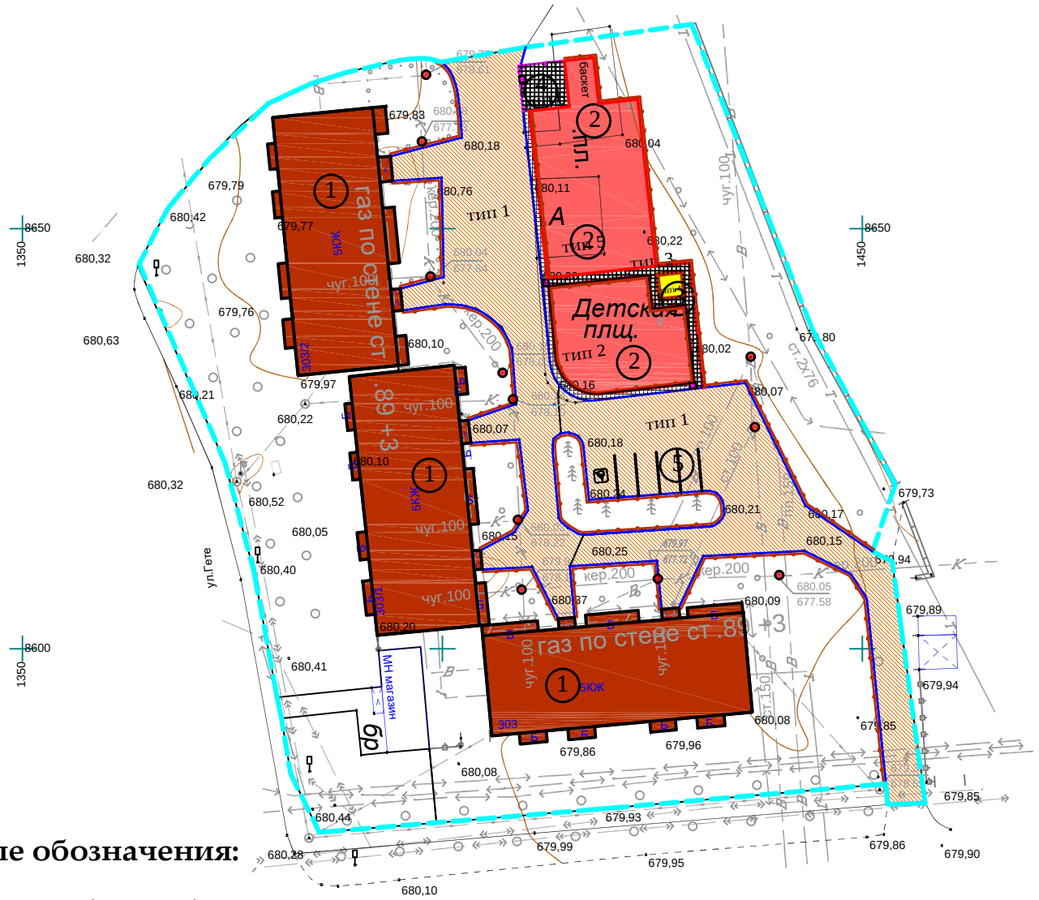

Условные обозначения:

- Граница подсчета объемов работ
- Существующие здания
- Проектируемый бордюр БР100.30.15
- Проектируемый бордюр БР100.20.8
- Ограждение детских площадок и палисадников тип 1
- Ограждение спортивной площадки, тип 2
- Ограждение бельевой площадки, тип 2
- Деревянное обрамление
- Люки колодцев, подлежащие подъему
- Парковочное место для МГН

Экспликация зданий и сооружений

Номер на плане	Наименование	Примечание
1	Жилой дом	существующ.
2	Детская площадка с резиновым покрытием	проектир.
3	Детская площадка с песчаным покрытием	проектир.
4	Бельевая площадка из брусчатки	проектир.
5	Площадка для парковки автомобилей на 5 м/мест	проектир.

Ведомость тротуаров, дорожек и площадок

Условное изображение	Наименование	Тип	Ед.изм.	Кол-во	Примечание
тип 1	Асфальтобетонное покрытие	1	м^2	1141,54	восстанов.на сущ.
тип 2	Детская площадка	2	м^2	472,54	
тип 3	Детская площадка с песчаным покрытием	3	м^2	9	
	Бельевая площадка из брусчатки	4	м^2	30,25	укладка новой брусчатки
	Тротуарное покрытие из брусчатки	4	м^2	57,17	укладка новой брусчатки
	Разметка площадок для парковки автомобилей		п.м.	25	
	Бортовой камень БР 100.30.15		п.м.	413,1	
	Бортовой камень БР 100.20.08		п.м.	162,01	
	Деревянное обрамление		п.м.	12	см.л. ГП-11
	Подъем колодцев бетоном кл. В 15		шт	11	Отклонение крышки колодцев относит.уровня покрытия не допускается более 2см

1. *Согласно СН РК* ***3.01-05-2013*** *«Благоустройство территорий населенных пунктов» в местах пересечения проездов и пешеходных дорожек с тротуарами, подходами к площадкам и проездами бортовые камни необходимо заглубить с устройством плавных примыканий для обеспечения проезда детских, инвалидных колясок, санок, а также въезда транспортных средств. Проектом предусмотрено утопление бортового камня, тем самым выполнение съезда для колясок (санок) с ремонтируемой тротуарной части.*

Условное обозначение пандуса -

2. *Данный лист смотреть совместно с л. ГП-3, ГП-6.*

Изм.	Кол.уч	Лист	№ док	Подпись	Дата	01-09/19 - ГП		
						"Корректировка ПСД на капитальный ремонт 20 дворов территорий Туркисбского района города Алматы"		
ГИП		Оспанова А.				Благоустройство двора по адресу: 1, ул. Гете, 303/2 (3 блока)	Стадия: РП	Лист: 4 / Листов: 11
Разработал		Некипелова К.						
Проверил		Бикбаева Р.				План покрытий, М1:500	Филиал «Гибек-Арнасы» республиканского государственного предприятия на праве хозяйственного ведения «Гибек» учреждений уголовно-исполнительной (пенитенциарной системы Комитета уголовно-исполнительной системы Министерства внутренних дел РК	
Н.контр.							ГСЛ№0005093	

План озеленения. План расстановки МАФ, М1:500

Ведомость малых архитектурных форм

Ведомость малых архитектурных форм

№	Наименование	Обозначение	Кол-во	Обозначение типового проекта/СНиПа
1	1213 - Урна металлическая оцинкованная		16	Каталог ТОО "КСИЛ"
2	2211 - Диван на металлических ножках		16	Каталог ТОО "КСИЛ"
3	**4112 - Качалка на пружине "Мотоцикл" для детей от 4 до 10 лет**		2	Каталог ТОО "КСИЛ"
4	4105 - Качалка балансир "Малая" для детей от 3х до 12 лет		4	Каталог ТОО "КСИЛ"
5	4250 - Песочница "Ромашка"		1	Каталог ТОО "КСИЛ"
6	4155 - Качели на мет. стойках с гибкой подвеской "Большие"двухместные для детей 3-х до 12 лет		3	Каталог ТОО "КСИЛ". Качели предусмотрены с гибк.подв.: одна шт. - для детей от 1 до 3 лет, вторые - для детей от 3 до 12 лет
7	5121 - Детский игровой комплекс для детей от 3 до 7 лет		1	Каталог ТОО "КСИЛ"
8	4192 - Карусель для детей от 3 до 12 лет		4	Каталог ТОО "КСИЛ"
9	4304 - Домик беседка для детей от 2 лет		2	Каталог ТОО "КСИЛ"
10	5118 - Детский игровой комплекс для детей от 3 до 7 лет		2	Каталог ТОО "КСИЛ"
11	Ограждение детских площадок и палисадников тип 1, п.м.		342,13	см.л. ГП-7
12	Ограждение бельевой площадки тип 2, п.м.		22	см.л. ГП-8

Ведомость элементов озеленения

№	Наименование	Ед.изм.	Кол-во	Примечание
1	Газон	$м^2$	1500	посев семян на 1$м^2$ - 40гр. травосмеси
2	Санитарная обрезка деревьев	шт.	5	

Условные обозначения:

- Граница благоустройства
- Существующие здания
- Ограждение детских площадок и палисадников тип 1
- Проектируемый газон
- Парковочное место для МГН

1. *Для устройства газона засыпку растительного слоя* ***(****перегной/чернозем****)*** *производить на высоту* ***0,15*** *метра****.***
2. *Данный лист смотреть совместно с л****. ГП-3***

Изм.	Кол.уч	Лист	№ док	Подпись	Дата	01-09/19 - ГП		
						"Корректировка ПСД на капитальный ремонт 20 дворов территорий Туксибского района города Алматы"		
ГИП		Оспанова А.				Благоустройство двора по адресу: 1. ул. Гете, 303/2 (3 блока)	Стадия	Лист	Листов
Разработал		Некипелова К.					РП	5	11
Проверил		Бикбаева Р.				План озеленения. План расстановки МАФ, М1:500	Филиал «Енбек-Аршалы» республиканского государственного предприятия на праве хозяйственного ведения «Енбек» учреждений уголовно-исполнительной (пенитенциарной) системы Комитета уголовно-исполнительной системы Министерства внутренних дел РК		
Н.контр.							ГСЛ№0005093		

Асфальтобетонное покрытие проездов (восстановление дорожной одежды проездов на сущ.покрытие) тип 1 М1:10

Мелкозернистый асфальтобетон на 100% площади	
типа Б, марки II СТ РК 1225-2013	0,05м
Розлив битума 0,9 кг/м2 на 40% площади	
Крупнозернистый асфальтобетон на 30% площади	
типа Б, марки II СТ РК 1225-2013	0,05м
Выравнивание щебнем фр.20-40мм М1000,	
СТ РК 1284-2004 на 30% площади	0,2м

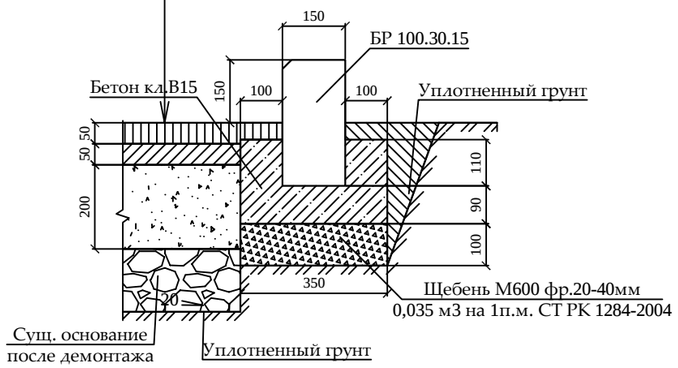

Резиновое покрытие детской площадки тип 2 М1:10

Резиновое покрытие Мастерфайбр	до 0,01 м
Средний слой (грунтовка)	
Горячий мелкозернистый плотный асфальтобетон	
марки II тип В СТ РК 1225-2013	0,05 м
Щебень из плотных горных пород для стр. раб.	
М1000, фр. 20-40 мм СТ РК 1284-2004	0,25 м
Уплотненный грунт	

Детская площадка с песчаным покрытием тип 3 М1:10

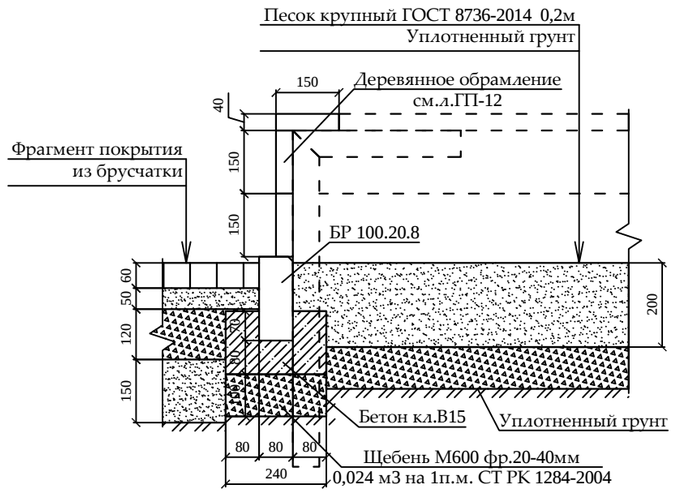

Тротуарное покрытие из брусчатки и бельевая площадка из брусчатки тип 4 М1:10

Фигурная цветная брусчатка с заполнением	
швов песком м/з ГОСТ 17608-91	0,06 м
Слой из мелкозернистого песка ГОСТ 8736-2014	0,05 м
Щебень М800, фр.5-10мм, 40-70 мм, СТ РК 1284-2004	0,12 м
Песок средней крупности ГОСТ 8736-2014	0,15 м
Уплотненный грунт	

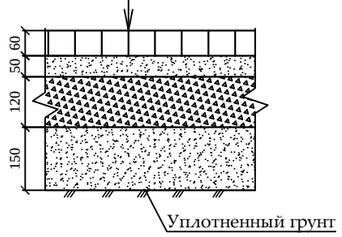

1. *При замене бортового камня предусмотреть демонтаж а/б с одной стороны БК объемом* ***0,1*0,1*** *м****3*** *на* ***1*** *п.м. бортового камня.*
2. *Вывоз мусора и вывоз грунта производить на свалку и отвал соответственно на расстояние* ***50*** *км.*
3. *Приготовление и укладка резинового покрытия на детских, спортивных и гимнастических площадках обязательно производить механизированным способом с использованием специализированной техники согласно ПОС.*
4. *Нанесение и вчесывание кварцевого песка и резинового гранулята в искусственное покрытие производить механизированным способом с использованием специализированной техники согласно ПОС.*
5. *До начала производства работ пригласить коммунальные службы.*

Изм.	Кол.уч	Лист	№ док	Подпись	Дата	01-09/19 - ГП		
						"Корректировка ПСД на капитальный ремонт 20 дворов территорий Туркисбского района города Алматы"		
ГИП		Оспанова А.				Благоустройство двора по адресу: 1. ул. Гете, 303/2 (3 блока)	Стадия: РП	Лист: 6 / Листов: 11
Разработал		Некипелова К.						
Проверил		Бикбаева Р.				Конструкции покрытий тип 1...4	Филиал «Есбек-Аршалы» республиканского государственного предприятия на праве хозяйственного ведения «Есбек» учреждений уголовно-исполнительной (пенитенциарной) системы Комитета уголовно-исполнительной системы Министерства внутренних дел РК	
Н.контр.							ГСЛ№0005093	

Ограждение детских площадок и палисадников Тип-1

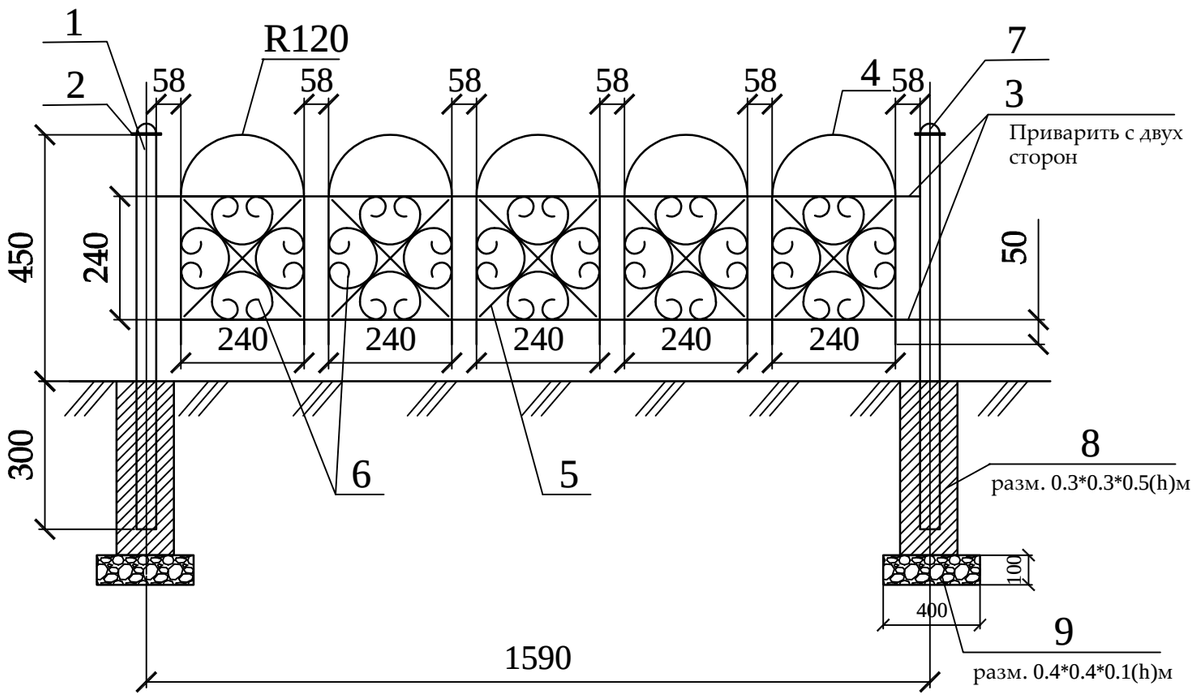

Спецификация
(на один элемент ограждения и одну опору)

Поз.	Обозначение	Наименование	Кол.	Масса ед., кг	Приме-чание
		Тип-1	215		шт.
1	ГОСТ 8645-68	Труба профильная 40х40х3, L=750	1	2,17	2,17 кг
2	ГОСТ 6009-74	Лист 70х2, L=70	1	0,075	0,075 кг
3	ГОСТ 2590-88	Прокат круглый Ø12, L=1550	4	1,37	5,48 кг
4	ГОСТ 2590-88	Прокат круглый Ø12, L=960	5	0,85	4,25 кг
5	ГОСТ 6009-74	Лист 12х3, L=330	10	0,093	0,93 кг
6	ГОСТ 6009-74	Лист 12х3, L=750	20	0,21	4,2 кг
7	ГОСТ 19903-90*	Лист $\frac{\text{-3х50 ГОСТ 6009-74}}{\text{С235 ГОСТ 27772-88*,}}$ L=50 мм	1	0,058	0,0,58 кг
8		Бетон класса В15			V=0,045 м3
9		Щебень фр. 20-40мм			V=0,016 м3

Стойка

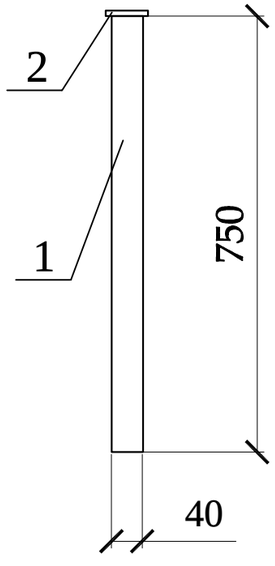

Фрагмент узора

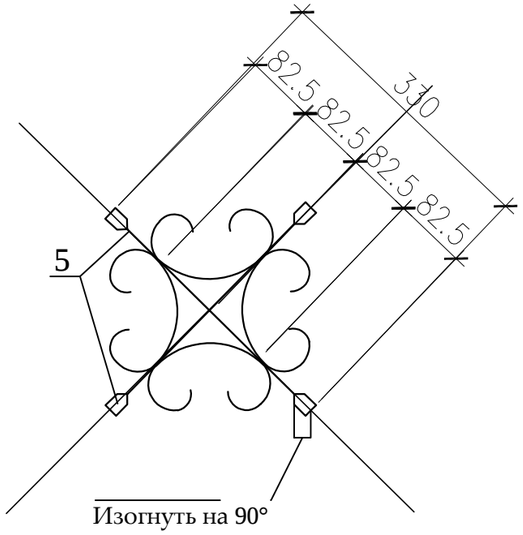

Деталь поз.6

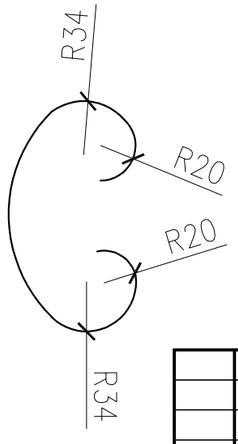

Деталь поз.2

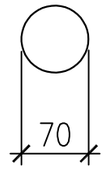

Деталь поз.7

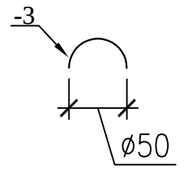

1. Стойки ограждения устанавливать на расстоянии 30-50 см от бордюра.
2. Металлические конструкции изготовить из стали С245.
3. Сварку вести электродами типа Э-42 по ГОСТ 9467-75 в соответствии с требованиями ГОСТ 10922-2012. Все сварные швы h=6мм.
4. Все стальные конструкции окрасить эмалью ПФ-115 ГОСТ 6465-76* за два раза по грунтовке ГФ-021 ГОСТ 25129-82* в соответствии с главой СН РК 2.01-01-2013 "Защита строительных конструкций от коррозии".
5. Цвет ограждения согласовать с заказчиком.

Изм.	Кол.уч	Лист	№ док	Подпись	Дата	01-09/19 - ГП			
						"Корректировка ПСД на капитальный ремонт 20 дворов территорий Туркисбского района города Алматы"			
ГИП		Оспанова А.				Благоустройство двора по адресу: 1. ул. Гете, 303/2 (3 блока)	Стадия	Лист	Листов
Разработал		Некипелова К.					РП	7	11
Проверил		Бикбаева Р.				Ограждение детских площадок и палисадников Тип-1	Филиал «Енбек-Аршалы» республиканского государственного предприятия на праве хозяйственного ведения «Енбек» учреждений уголовно-исполнительной (пенитенциарной) системы Комитета уголовно-исполнительной системы Министерства внутренних дел РК ГСЛ№0005093		
Н.контр.									

Ограждение бельевой Тип-2

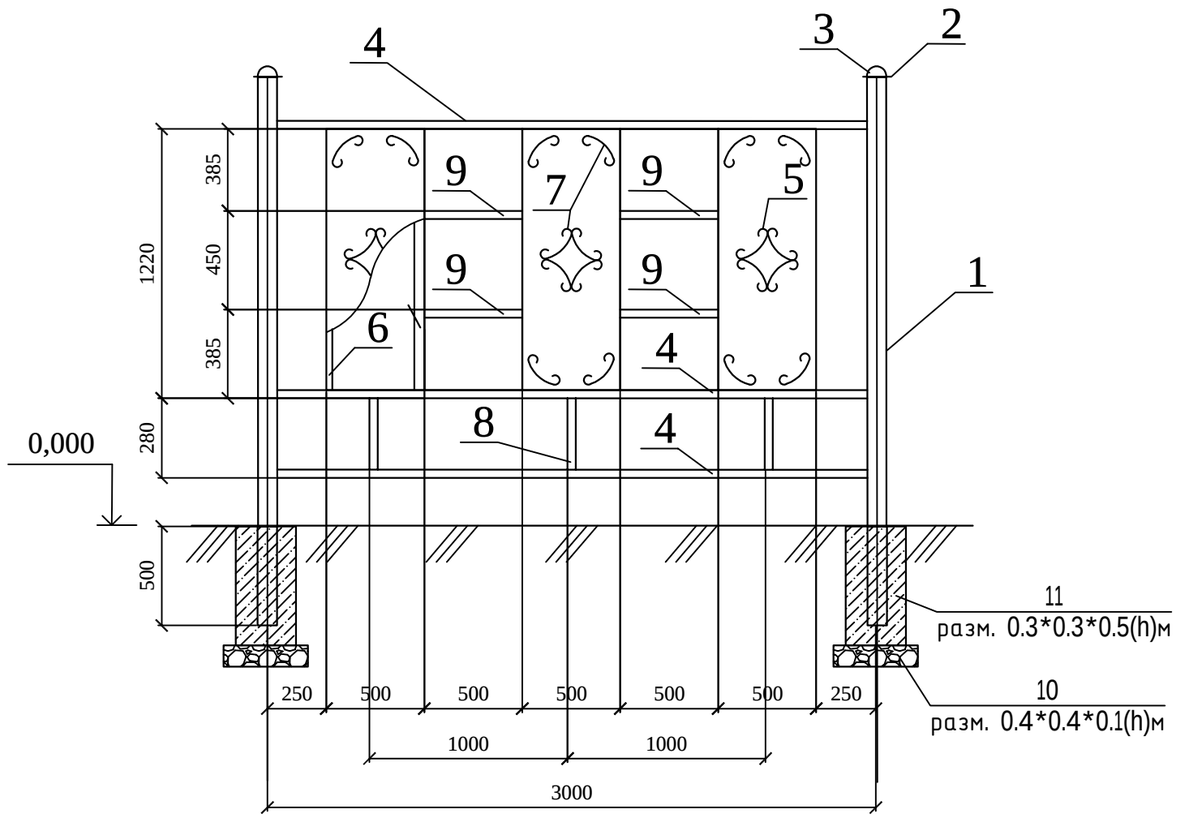

Дет-1

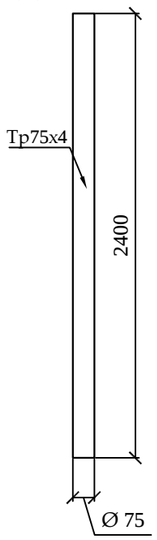

Дет-2

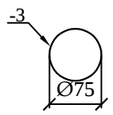

Дет-3

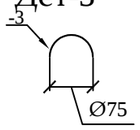

Дет-4

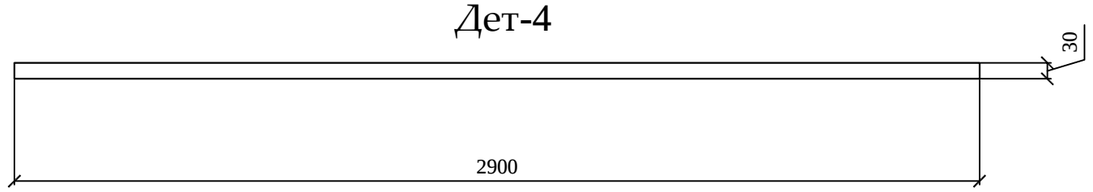

Дет-5

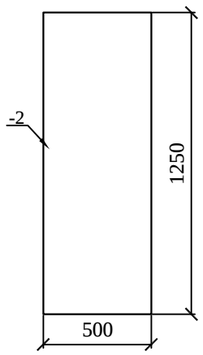

Дет-6

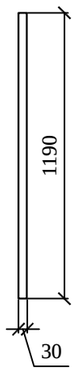

Дет-7

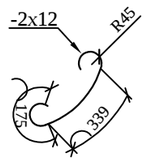

Дет-8

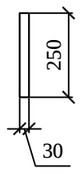

Дет-9

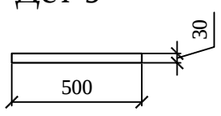

Спецификация
(на один элемент ограждения и одну опору)

Поз.	Обозначение	Наименование	Кол.	Масса ед., кг	Приме-чание
		Тип-2	7		шт.
1	ГОСТ 10704-91	Труба 75х4, L=2400	1	12,96	12,96
2		Лист -3х85 ГОСТ 6009-74* / С235 ГОСТ 27772-88*, L=85	1	0,17	
3		Лист -3х75 ГОСТ 6009-74* / С235 ГОСТ 27772-88*, L=75	1	0,13	
4	ГОСТ 8645-68	Труба профильная 30х30х2, L=2900	3	4,93	
5		Лист -2х500 ГОСТ 19904-90* / С235 ГОСТ 27772-88*, L=1250	3	9,81	
6	ГОСТ 8645-68	Труба профильная 30х30х2, L=1190	6	2,023	
7		Полоса -2х12 ГОСТ 19904-90* / С235 ГОСТ 27772-88*, L=700	24	0,13	
8	ГОСТ 8645-68	Труба профильная 30х30х2, L=250	3	0,42	
9	ГОСТ 8645-68	Труба профильная 30х30х2, L=500	4	0,85	
10		Щебень			V=0,016 м3
11		Бетон класса В15			V=0,045 м3

1. Металлические конструкции ограждений Т-1, Т-2, Т-3 изготовить из стали С245.
2. Сварку вести электродами типа Э-42 по ГОСТ 9467-75 в соответствии с требованиями ГОСТ 10922-2012. Все сварные швы h= 6мм.
3. Все стальные конструкции окрасить эмалью ПФ-115 ГОСТ 6465-76* за два раза по грунту ГФ-02 ГОСТ 25129-82* в соответствии с главой СН РК 2.01-01-2013 "Защита строительных конструкций от коррозии".

						01-09/19 - ГП
						"Корректировка ПСД на капитальный ремонт 20 дворов территорий Туркситбского района города Алматы"
Изм.	Кол.уч	Лист	№ док	Подпись	Дата	
ГИП		Оспанова А.				Благоустройство двора по адресу: 1. ул. Гете, 303/2 (3 блока)
Разработал		Некипелова К.				Стадия: РП; Лист: 8; Листов: 11
Проверил		Бикбаева Р.				Ограждение бельевой Тип-2
Н.контр.						Филиал «Ембек-Аршалы» республиканского государственного предприятия на праве хозяйственного ведения «Ембек» учреждений уголовно-исполнительной (пенитенциарной) системы Комитета уголовно-исполнительной системы Министерства внутренних дел РК ГСЛ№0005093

План расположения элементов конструкции

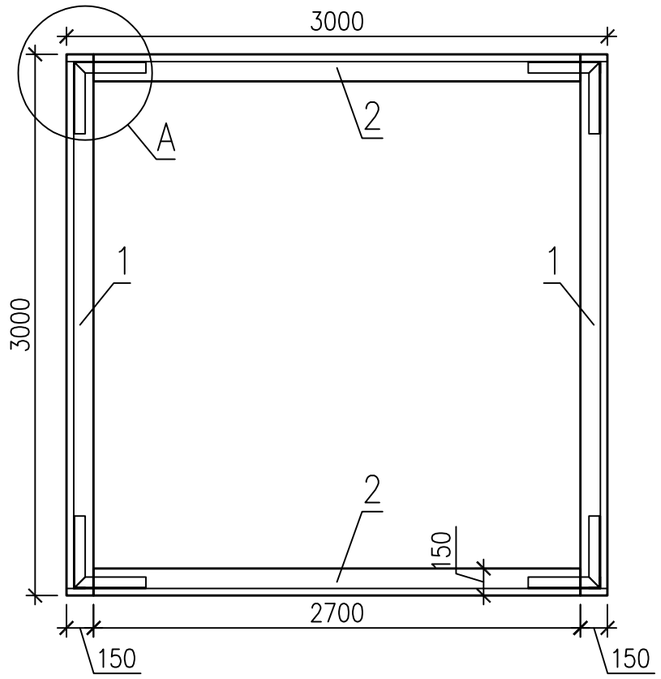

1-1

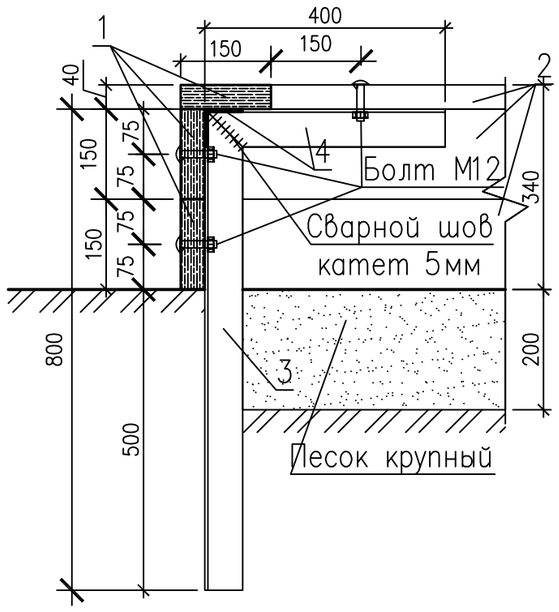

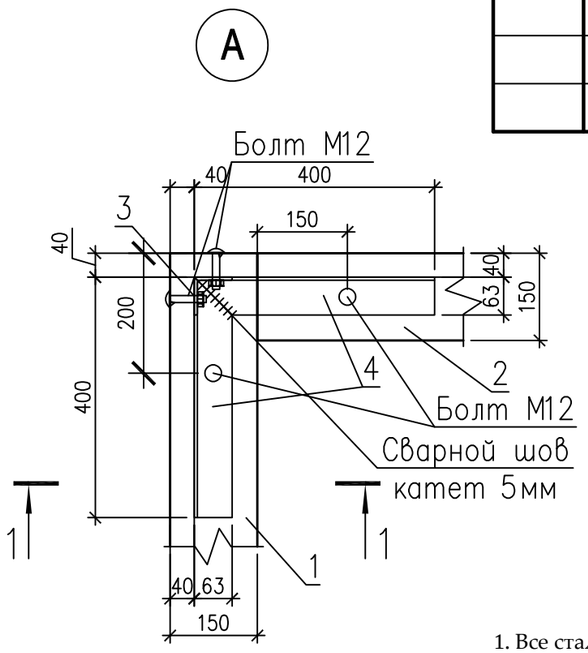

Спецификация элементов конструкции

Поз.	Обозначение	Наименование	Кол.	Масса ед.,кг.	Примеч.
1	ГОСТ 8486-86	Доска 40х150 мм L=3000	6		
2	ГОСТ 8486-86	Доска 40х150 мм L=2700	6		
3	ГОСТ 8509-93	Уголок 63х63х5 ГОСТ 8509-93 / С235 ГОСТ 27772-88* L=800	4	3.85	15.4
4	ГОСТ 8509-93	Уголок 63х63х5 ГОСТ 8509-93 / С235 ГОСТ 27772-88* L=400	8	1.92	15.4
	ГОСТ 7801-81	Болт М12х60	24		
	ГОСТ 5915-70	Гайка М12	24		

1. Все стальные конструкции окрасить эмалью ПФ-115 (черного цвета) ГОСТ 6465-76* за два раза по грунту ГФ-021 ГОСТ 25129-82* (общей толщиной 55 мкм) в соответствии с главойСН РК 2.01-01-2013 "Защита строительных конструкций от коррозии".
2. Все работы по сварке металлических конструкций, по сварке монтажных соединений строительных конструкций выполнить в соответствии со СН РК 5.03-07-2013 "Несущие и ограждающие конструкции" и других действующих нормативных и инструктивных документов.
3. Все деревянные изделия покрыть эмалью НЦ-132 ГОСТ6631-74 за два раза по грунту ГФ-021 ГОСТ 25129-82* (общей толщиной 55 мкм).

Изм.	Кол.уч	Лист	№ док	Подпись	Дата	01-09/19 - ГП		
						"Корректировка ПСД на капитальный ремонт 20 дворов территорий Туркисбского района города Алматы"		
ГИП		Оспанова А.				Благоустройство двора по адресу: 1. ул. Гете, 303/2 (3 блока)	Стадия	Лист	Листов
Разработал		Некипелова К.					РП	9	11
Проверил		Бикбаева Р.				Эскиз деревянного борта детской площадки (песочницы)	Филиал «Еңбек-Аршалы» республиканского государственного предприятия на праве хозяйственного ведения «Еңбек» учреждений уголовно-исполнительной (пенитенциарной) системы Комитета уголовно-исполнительной системы Министерства внутренних дел РК ГСЛ№0005093		
Н.контр.									

Общий вид 1

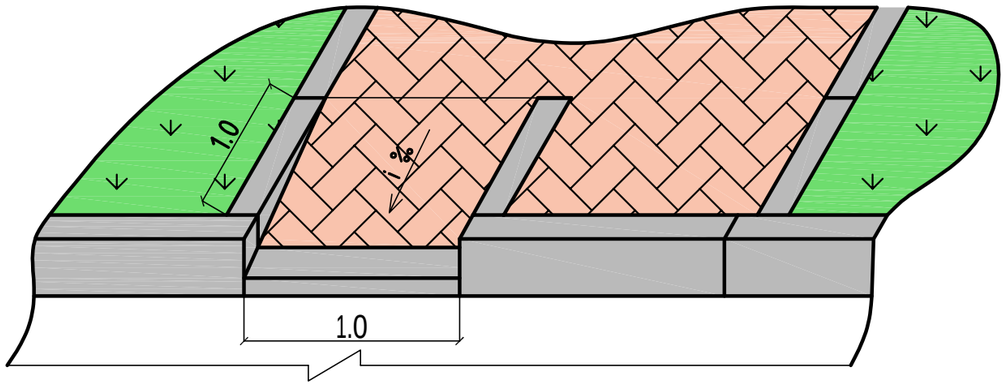

Общий вид 2

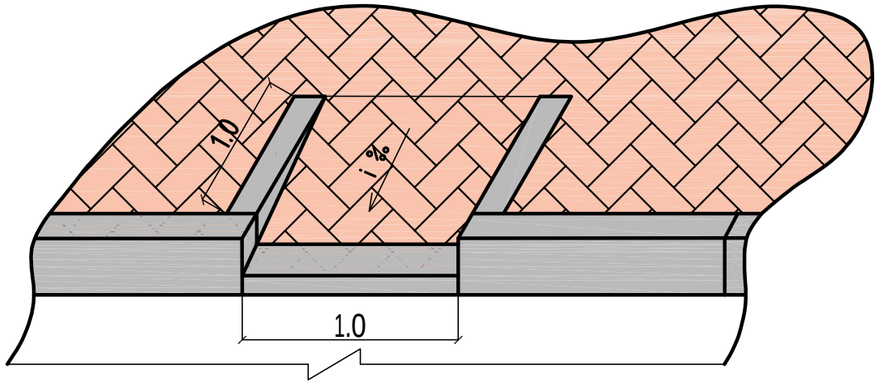

План

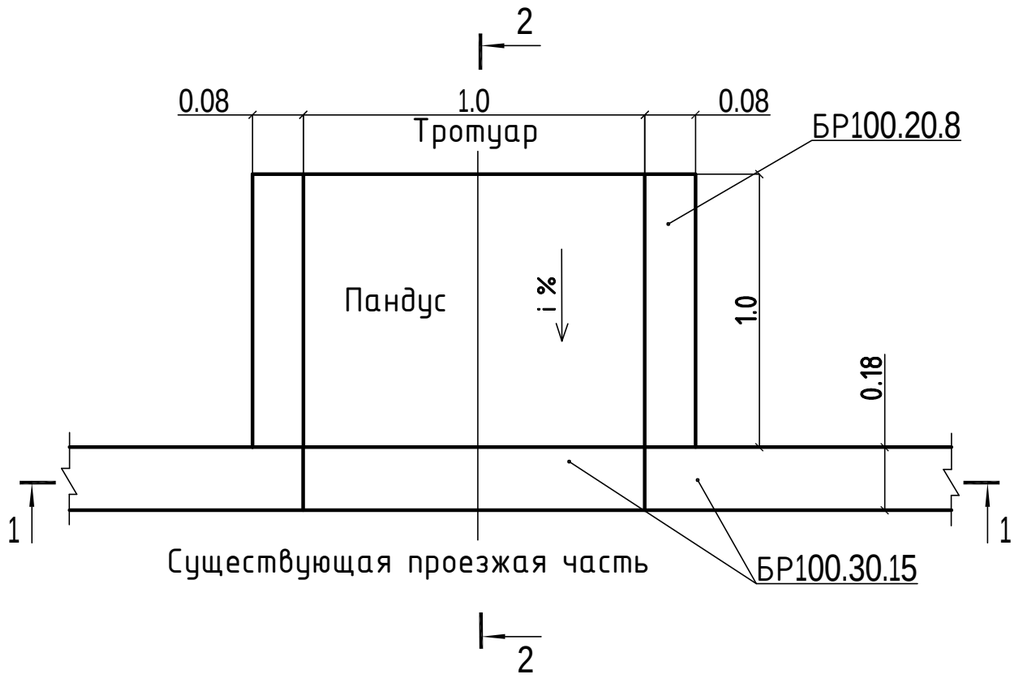

2 - 2

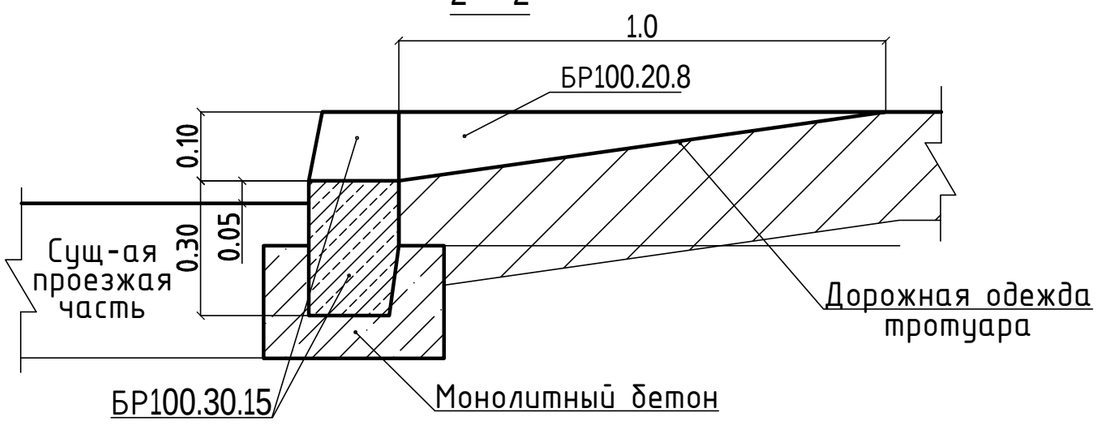

1 - 1

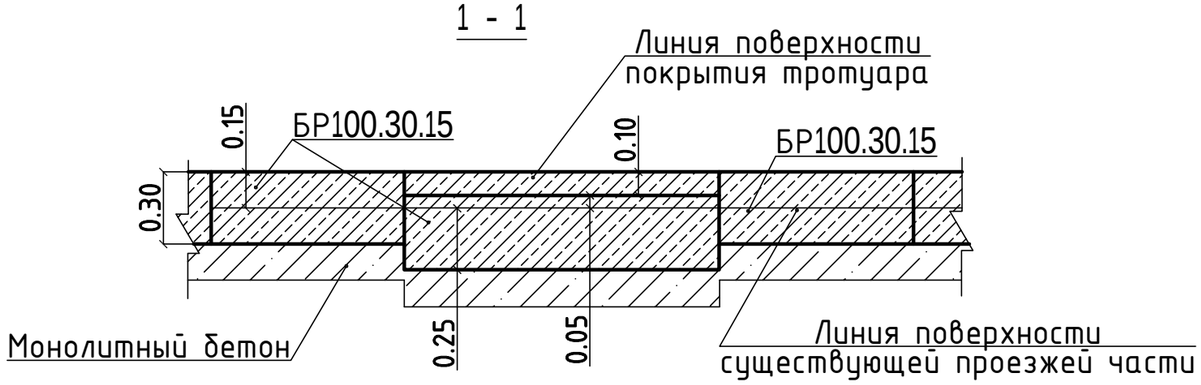

Изм.	Кол.уч	Лист	№ док	Подпись	Дата
ГИП		Оспанова А.			
Разработал		Некипелова К.			
Проверил		Бикбаева Р.			
Н.контр.					

01-09/19 - ГП

"Корректировка ПСД на капитальный ремонт 20 дворов территорий Туркситбского района города Алматы"

Благоустройство двора по адресу:
1. ул. Гете, 303/2 (3 блока)

Стадия	Лист	Листов
РП	10	11

Деталь сопряжения тротуара
(образец)

Филиал «Ецбек-Аршалы» республиканского государственного предприятия на праве хозяйственного ведения «Ецбек» учреждений уголовно-исполнительной (пенитенциарной) системы Комитета уголовно-исполнительной системы Министерства внутренних дел РК

ГСЛ№0005093

Перечень работ, подлежащих освидетельствованию скрытых работ

N п/п	Наименование	
	Разработка грунта	
	Устройство подстилающих слоев щебеночных	
	Установка бетонных бортовых камней (переблика) сечением	
	Подъем колодцев до проектной отметки монолитным бетоном	
	Уплотнение дна корыта	
	Устройство дополнительного слоя основания из естественного щебня	Указать толщину
	Устройство однослойных оснований (указать толщину) из фракционного щебня, уложенного по способу "заклинки"	
	Розлив вяжущих материалов	
	Устройство покрытия из горячих а/б смесей крупнозернистых (указать толщину) на нижний слой	
	Устройство покрытия из горячих а/б смесей мелкозернистых (указать толщину) на верхний слой	
	Устройство песчаного слоя средней крупности (указать толщину)	
	Устройство оснований из щебня фракционого (указать толщину)	
	Слой мелкозернистого песка (указать толщину)	
	Устройство покрытий из брусчатки по готовому подстилающему слою с заполнением швов песком	
	Устройство песчаного слоя (указать толщину)	
	Устройство подстилающих и выравнивающих слоев оснований из песчано-гравийной смеси	Указать толщину
	Устройство однослойных оснований (указать толщину) из фракционного щебня, уложенного по способу "заклинки"	
	Розлив вяжущих материалов	
	Устройство ограждений (для всех типов):	
	Бурение ям	
	Устройство бетонной подготовки	
	Мусорные площадки: устройство подстилающих и выравнивающих слоев оснований из щебня	
	Устройство бетонного основания под мусорную площадку	
	Армирование подстилающих слоев и набетонок	

Изм.	Кол.уч	Лист	№ док	Подпись	Дата	01-09/19 - ГП			
						"Корректировка ПСД на капитальный ремонт 20 дворов территорий Туксибского района города Алматы"			
ГИП		Оспанова А.				Благоустройство двора по адресу: 1. ул. Гете, 303/2 (3 блока)	Стадия	Лист	Листов
Разработал		Некипелова К.					РП	11	11
Проверил		Бикбаева Р.				Перечень работ, подлежащих освидетельствованию скрытых работ	Филиал «Енбек-Аршалы» республиканского государственного предприятия на праве хозяйственного ведения «Енбек» учреждений уголовно-исполнительной (пенитенциарной) системы Комитета уголовно-исполнительной системы Министерства внутренних дел РК ГСЛ№0005093		
Н.контр.									

Ведомость рабочих чертежей основного комплекта

№	Наименование	Примечание
1	Общие данные	
2	План демонтажных работ, М1:500	
3	Разбивочный план, М1:500	
4	План покрытий, М1:500	
5	План озеленения. План расстановки МАФ М 1:500	
6	Конструкции покрытий тип 1...4	
7	Ограждение детских площадок и палисадников. Тип-1	
8	Ограждение бельевой площадки. Тип-2	
9	Деталь сопряжения тротуара (образец)	
10	Перечень работ, подлежащих освидетельствованию скрытых работ	

Ведомость основных комплектов рабочих чертежей

Обозначение	Наименование	Примечание
ПЗ	Пояснительная записка	
ГП	Генеральный план	
ЭН	Наружные сети электроосвещения	
СД	Сметная документация	
	Альбом малых архитектурных форм	

Ведомость ссылочных и прилагаемых документов

Обозначение	Наименование	Примечания
	Ссылочные документы	
СПДС. ГОСТ 21.508-93	Правила выполнения рабочей документации	
	генеральных планов предприятий, сооружений	
	и жилищно-гражданских объектов	
СН РК 3.01-01-2013	Градостроительства. Планировка и застройка	
	городских и сельских населенных пунктов.	
РДС РК 3.01-05-2001	Градостроительство. Планировка и застройка	
	населенных мест с учетом потребностей инвалидов	
	и других маломобильных групп населения	

Технико-экономические показатели

№	Наименование	количество	
		м²	%
1	Площадь участка	2760,05	100
2	Площадь покрытий, всего:	1560,05	57
	асфальтобетонное покрытие (восстановление)	1151,01	
	брусчатое покрытие тротуаров, места тихого отдыха и бельевой площадки	94,99	
	резиновое покрытие детских и гимнастических площадок	314,05	
3	Площадь озеленения, всего:	1200	43
	в том числе: газона	1200	

1.Общие данные

1.1 Данный проект разработан ТОО "АСТАНА ПРОЕКТ СЕРВИС" на основании:
- Задания на проектирование, утвержденного акимом Туксибского района г. Алматы;
- Утвержденного Заказчиком эскизного проекта;
- Топографо-геодезической съемки М1:500, выполненной 29.03.2018 г. ТОО "АСТАНА ПРОЕКТ СЕРВИС" Государственная лицензия на изыскательскую деятельность №13001168 от 21.02.2013 г.

Технические решения, принятые в рабочих чертежах соответствуют требованиям экологических, санитарно-гигиенических, противопожарных и других норм, действующих на территории Республики Казахстан и обеспечивают безопасную для жизни и здоровья людей эксплуатацию объекта при соблюдении мероприятий, предусмотренных рабочими чертежами.

Главный инженер проекта Оспанова А.С.

Изм.	Кол.уч	Лист	№ док	Подпись	Дата	01-09/19 - ГП		
						"Корректировка ПСД на капитальный ремонт 20 дворов территорий Туксибского района города Алматы"		
ГИП		Оспанова А.				Благоустройство дворов по адресам: 1. ул. Гете, 305; 2. ул. Гете, 307; 3. ул. Гете, 311.	Стадия: РП	Лист: 1 / Листов: 10
Разработал		Некипелова К.						
Проверил		Бикбаева Р.				Общие данные	Филиал «Ембек-Аршалы» республиканского государственного предприятия на праве хозяйственного ведения «Ембек» учреждений уголовно-исполнительной (пенитенциарной) системы Комитета уголовно-исполнительной системы Министерства внутренних дел РК	
Н.контр.								
							ГСЛ№0005093	

План демонтажных работ, М1:500

Экспликация зданий и сооружений

Номер на плане	Наименование	Примечание
1	Жилой дом	существующ.
2	Детская площадка	существующ.
3	Бельевая площадка	существующ.
4	Площадка для стоянки автомобилей	существующ.

Ведомость демонтажных работ

Условное изобра-жение	Наименование	Ед.изм	Кол-во	Масса ед., кг	Примечание
	Бортовой камень БР 100.30.15	п.м.	376,52	108	40664,16 кг.
	Бортовой камень БР 100.20.08	п.м.	174,5	38	6631 кг.
	Существующее ограждение детских площадок и палисадников	п.м.	233,68	20	4673,6 кг.
	Турник металлический	шт.	2	80	160 кг.
	Качели металлические	шт.	3	80	240 кг.
	Горка	шт.	3	50	150 кг.
	Скамья	шт.	8	80	640кг.
	Песочница	шт.	2	40	80 кг.
	Качалка-балансир	шт.	2	50	100 кг.

Условные обозначения:

- Граница благоустройства
- Существующие здания
- Существующий бордюр БР100.30.15
- Существующий бордюр БР100.20.8
- Существующее ограждение детских площадок и палисадников
- Демонтаж

Внимание!
Подземные коммуникации!
Перед началом производства работ вызвать представителей владельцев коммуникаций!

						01-09/19 - ГП
Изм.	Кол.уч	Лист	№ док	Подпись	Дата	"Корректировка ПСД на капитальный ремонт 20 дворов территорий Турксибского района города Алматы"
ГИП		Оспанова А.				Благоустройство дворов по адресам: 1. ул. Гете, 305; 2. ул. Гете, 307; 3. ул. Гете, 311.
Разработал		Некипелова К				Стадия: РП; Лист: 2; Листов: 10
Проверил		Бикбаева Р.				План демонтажных работ, М1:500
Н.контр.						Филиал «Еңбек-Аршалы» республиканского государственного предприятия на праве хозяйственного ведения «Еңбек» учреждений уголовно-исполнительной (пенитенциарной) системы Комитета уголовно-исполнительной системы Министерства внутренних дел РК ГСЛ№0005093

Разбивочный план, М1:500

Экспликация зданий и сооружений

Номер на плане	Наименование	Примечание
1	Жилой дом	существующ.
2	Детская площадка с резиновым покрытием	проектир.
3	Бельевая площадка из брусчатки	проектир.
4	Гимнастическая площадка с резиновым покрытием	проектир.
5	Зона тихого отдыха	проектир.
6	Площадка для парковки автомобилей на 4 м/мест	проектир.

Условные обозначения:

- Граница благоустройства
- Существующие здания
- Проектируемый бордюр БР100.30.15
- Проектируемый бордюр БР100.20.8
- Проектируемое ограждение тип 1
- Люки колодцев, подлежащие подъему
- Парковочное место для МГН

Внимание!
Подземные коммуникации!
Перед началом производства работ вызвать представителей владельцев коммуникаций!

ТОО "АСТАНА ПРОЕКТ СЕРВИС"		
Тапсырыс беруші Заказчик	РГП на ПХВ "Еңбек"	
Директор		Несипбаев М.К.
Исполнитель		Муса Ш.
Күні Дата	29 наурыз март 2018 жыл год	

Изм.	Кол.уч	Лист	№ док	Подпись	Дата	01-09/19 - ГП			
						"Корректировка ПСД на капитальный ремонт 20 дворов территорий Туркисбского района города Алматы"			
ГИП		Оспанова А.				Благоустройство дворов по адресам: 1. ул. Гете, 305; 2. ул. Гете, 307; 3. ул. Гете, 311.	Стадия	Лист	Листов
Разработал		Некипелова К.					РП	3	10
Проверил		Бикбаева Р.				Разбивочный план, М1:500	ГСЛ № 13001169		
Н.контр.									

План покрытий, М1:500

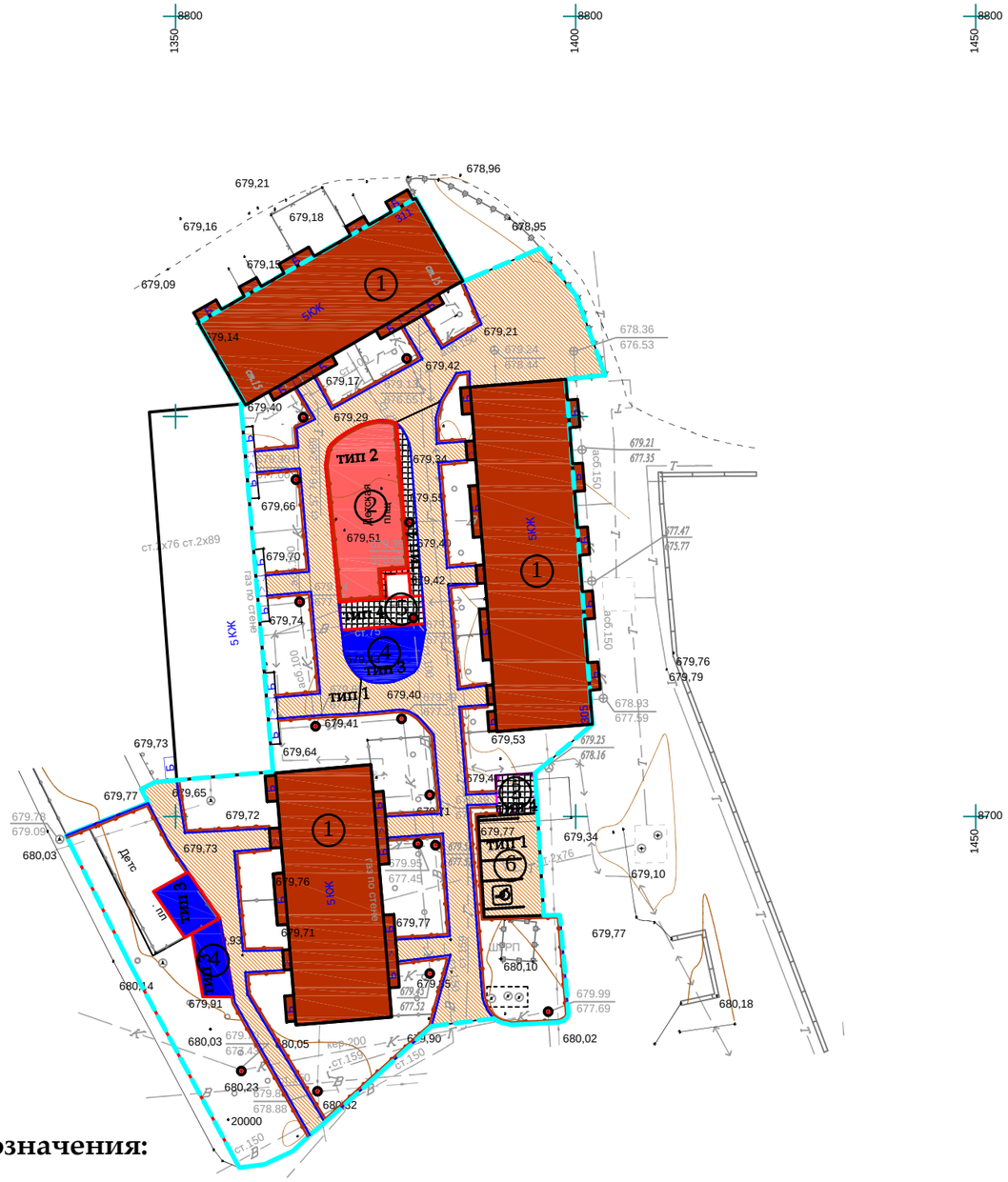

Экспликация зданий и сооружений

Номер на плане	Наименование	Примечание
1	Жилой дом	существующ.
2	Детская площадка с резиновым покрытием	проектир.
3	Бельевая площадка из брусчатки	проектир.
4	Гимнастическая площадка с резиновым покрытием	проектир.
5	Зона тихого отдыха	проектир.
6	Площадка для парковки автомобилей на 4 м/мест	проектир.

Ведомость тротуаров, дорожек и площадок

Условное изображение	Наименование	Тип	Ед.изм.	Кол-во	Примечание
тип 1	Асфальтобетонное покрытие	1	м^2	1151,01	восстанов.на сущ.
тип 2	Детская площадка	2	м^2	183,29	
тип 3	Гимнастическая площадка с резиновым покрытием	3	м^2	130,76	
тип 4	Бельевая площадка из брусчатки	4	м^2	25	укладка новой брусчатки
тип 5	Тротуарное покрытие из брусчатки	4	м^2	33,40	укладка новой брусчатки
тип 6	Место тихого отдыха из брусчатки	4	м^2	36,59	укладка новой брусчатки
	Разметка площадок для парковки автомобилей		п.м.	25	
	Бортовой камень БР 100.30.15		п.м.	553,8	
	Бортовой камень БР 100.20.08		п.м.	182,94	
	Подъем колодцев бетоном кл. В 15		шт	15	Отклонение крышки колодцев относит.уровня покрытия не допускается более 2см

Условные обозначения:

- Граница подсчета объемов работ
- Существующие здания
- Проектируемый бордюр БР100.30.15
- Проектируемый бордюр БР100.20.8
- Ограждение детских площадок и палисадников тип 1
- Ограждение бельевой площадки, тип 2
- Люки колодцев, подлежащие подъему
- Парковочное место для МГН

1. *Согласно СН РК* ***3.01-05-2013*** *«Благоустройство территорий населенных пунктов» в местах пересечения проездов и пешеходных дорожек с тротуарами, подходами к площадкам и проездами бортовые камни необходимо заглубить с устройством плавных примыканий для обеспечения проезда детских, инвалидных колясок, санок, а также въезда транспортных средств. Проектом предусмотрено утопление бортового камня, тем самым выполнение съезда для колясок (санок) с ремонтируемой тротуарной части.*

Условное обозначение пандуса -

2. *Данный лист смотреть совместно с л.* ***ГП-3, ГП-6.***

Изм.	Кол.уч.	Лист	№ док.	Подпись	Дата	01-09/19 - ГП			
						"Корректировка ПСД на капитальный ремонт 20 дворов территорий Туркисбского района города Алматы"			
ГИП		Оспанова А.				Благоустройство дворов по адресам: 1. ул. Гете, 305; 2. ул. Гете, 307; 3. ул. Гете, 311.	Стадия	Лист	Листов
Разработал		Некипелова К.					РП	4	10
Проверил		Бикбаева Р.				План покрытий, М1:500	Филиал «Гибек-Арналы» республиканского государственного предприятия на праве хозяйственного ведения «Гибек» учреждений уголовно-исполнительной (пенитенциарной) системы Комитета уголовно-исполнительной системы Министерства внутренних дел РК ГСЛ№0005093		
Н.контр.									

План озеленения. План расстановки МАФ, М1:500

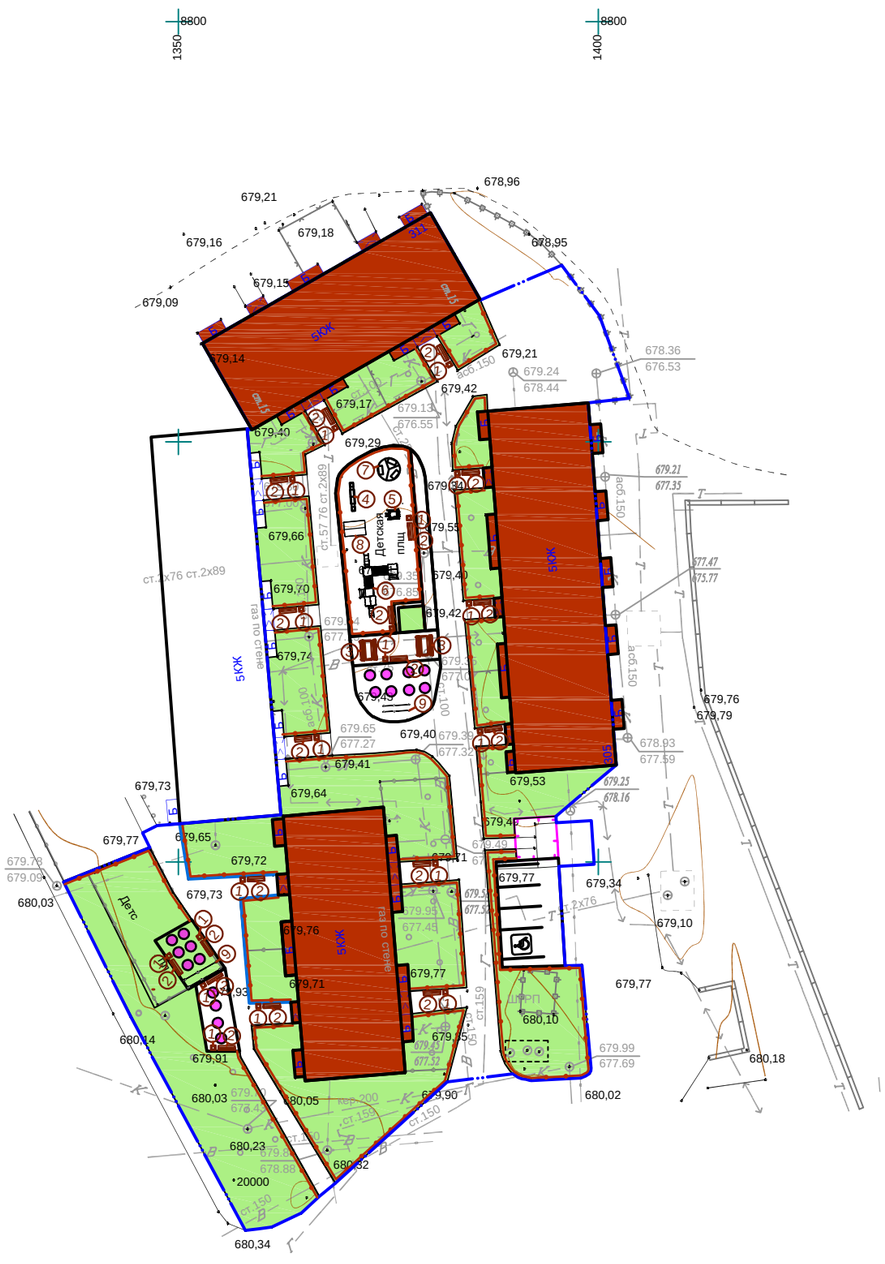

Ведомость малых архитектурных форм

№	Наименование	Обозначение	Кол-во	Обозначение типового проекта/СНиПа
1	1213 - Урна металлическая оцинкованная		19	Каталог ТОО "КСИЛ"
2	2211 - Диван на металлических ножках		19	Каталог ТОО "КСИЛ"
3	2604 - Стол со скамьями и навесом		2	Каталог ТОО "КСИЛ"
4	4105 - Качалка балансир "Малая" для детей от 3х до 12 лет		1	Каталог ТОО "КСИЛ"
5	6138 - Детский спортивный комплекс для детей от 4 до 10 лет		1	Каталог ТОО "КСИЛ"
6	5121 - Детский игровой комплекс для детей от 3 до 7 лет		1	Каталог ТОО "КСИЛ"
7	4192 - Карусель для детей от 3 до 12 лет		1	Каталог ТОО "КСИЛ"
8	4304 - Домик беседка для детей от 2 лет		1	Каталог ТОО "КСИЛ"
9	6443 - Брусья двойные		2	Каталог ТОО "КСИЛ"
10	7512 - Тренажер для детей от 14 лет и старше		1	Каталог ТОО "КСИЛ" Ручки и подножки тренажеров должны быть прорезинены
11	7520 - Тренажер для детей от 14 лет и старше		1	
12	7506 - Тренажер для детей от 14 лет и старше		1	
13	7530 - Тренажер для детей от 14 лет и старше		2	
14	7532 - Тренажер для детей от 14 лет и старше		3	
15	7534 - Тренажер для детей от 14 лет и старше		3	
16	7536 - Тренажер для детей от 14 лет и старше		2	
17	7537 - Тренажер для детей от 14 лет и старше		2	
18	7525 - Тренажер для детей от 14 лет и старше		3	
19	Ограждение детских площадок и палисадников тип 1, п.м.		525,6	см.л. ГП-7
20	Ограждение бельевой площадки тип 2, п.м.		22	см.л. ГП-8

Ведомость элементов озеленения

№	Наименование	Ед.изм.	Кол-во	Примечание
1	Газон	$м^2$	1200	посев семян на $1м^2$ - 40гр. травосмеси
2	Санитарная обрезка деревьев	шт.	5	

Условные обозначения:

- Граница благоустройства
- Существующие здания
- Ограждение детских площадок и палисадников тип 1
- Ограждение бельевой площадки, тип 2
- Проектируемый газон
- Парковочное место для МГН

1. *Для устройства газона засыпку растительного слоя* ***(****перегной/чернозем****)*** *производить на высоту* ***0,15*** *метра****.***
2. *Данный лист смотреть совместно с л****. ГП-3***

Изм.	Кол.уч	Лист	№ док	Подпись	Дата	01-09/19 - ГП
						"Корректировка ПСД на капитальный ремонт 20 дворов территорий Туркисбского района города Алматы"
ГИП		Оспанова А.				Благоустройство дворов по адресам: 1. ул. Гете, 305; 2. ул. Гете, 307; 3. ул. Гете, 311.
Разработал		Некипелова К.				
Проверил		Бикбаева Р.				План озеленения. План расстановки МАФ, М1:500
Н.контр.						

Стадия	Лист	Листов
РП	5	10

Филиал «Гибек-Армалы» республиканского государственного предприятия на праве хозяйственного ведения «Гибек» учреждений уголовно-исполнительной (пенитенциарной) системы Комитета уголовно-исполнительной системы Министерства внутренних дел РК

ГСЛ№0005093

Асфальтобетонное покрытие проездов (восстановление дорожной одежды проездов на сущ.покрытие) тип 1 М1:10

Мелкозернистый асфальтобетон на 100% площади	
типа Б, марки II СТ РК 1225-2013	0,05м
Розлив битума 0,9 кг/м2 на 40% площади	
Крупнозернистый асфальтобетон на 30% площади	
типа Б, марки II СТ РК 1225-2013	0,05м
Выравнивание щебнем фр.20-40мм М1000,	
СТ РК 1284-2004 на 30% площади	0,2м

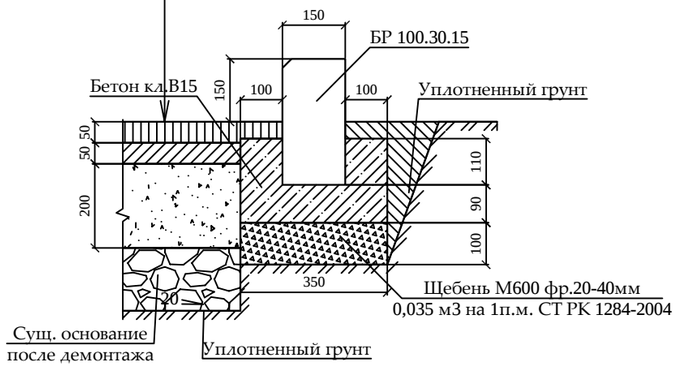

Резиновое покрытие детской площадки тип 2 М1:10

Резиновое покрытие Мастерфайбр	до 0,01 м
Средний слой (грунтовка)	
Горячий мелкозернистый плотный асфальтобетон	
марки II тип В СТ РК 1225-2013	0,05 м
Щебень из плотных горных пород для стр. раб.	
М1000, фр. 20-40 мм СТ РК 1284-2004	0,25 м
Уплотненный грунт	

Резиновое покрытие гимнастической площадки тип 3 М1:10

Резиновое покрытие Мастерфайбр	до 0,01 м
Средний слой (грунтовка)	
Горячий мелкозернистый плотный асфальтобетон	
марки II тип В СТ РК 1225-2013	0,05 м
Щебень из плотных горных пород для стр. раб.	
М1000, фр. 20-40 мм СТ РК 1284-2004	0,25 м
Уплотненный грунт	

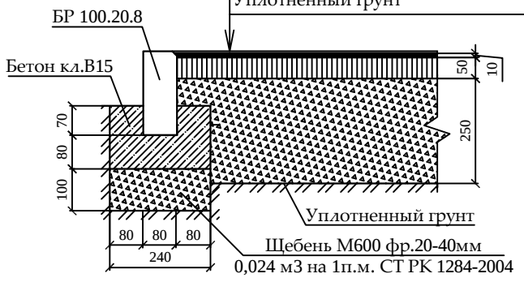

Тротуарное покрытие из брусчатки место тихого отдыха и бельевая площадка из брусчатки тип 4 М1:10

Фигурная цветная брусчатка с заполнением	
швов песком м/з ГОСТ 17608-91	0,06 м
Слой из мелкозернистого песка ГОСТ 8736-2014	0,05 м
Щебень М800, фр.5-10мм, 40-70 мм, СТ РК 1284-2004	0,12 м
Песок средней крупности ГОСТ 8736-2014	0,15 м
Уплотненный грунт	

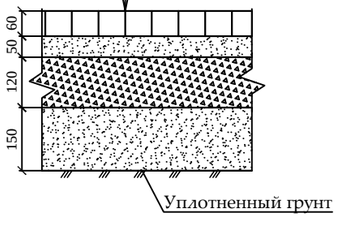

1. *При замене бортового камня предусмотреть демонтаж а/б с одной стороны БК объемом* ***0,1*0,1*** *м****3*** *на* ***1*** *п.м. бортового камня.*
2. *Вывоз мусора и вывоз грунта производить на свалку и отвал соответственно на расстояние* ***50*** *км.*
3. *Приготовление и укладка резинового покрытия на детских, спортивных и гимнастических площадках обязательно производить механизированным способом с использованием специализированной техники согласно ПОС.*
4. *Нанесение и вчесывание кварцевого песка и резинового гранулята в искусственное покрытие производить механизированным способом с использованием специализированной техники согласно ПОС.*
5. *До начала производства работ пригласить коммунальные службы.*

Изм.	Кол.уч	Лист	№ док	Подпись	Дата	01-09/19 - ГП			
						"Корректировка ПСД на капитальный ремонт 20 дворов территорий Туркисбского района города Алматы"			
ГИП		Оспанова А.				Благоустройство дворов по адресам: 1. ул. Гете, 305; 2. ул. Гете, 307; 3. ул. Гете, 311.	Стадия	Лист	Листов
Разработал		Некипелова К.					РП	6	10
Проверил		Бикбаева Р.				Конструкции покрытий тип 1...4	Филиал «Еңбек-Аршасы» республиканского государственного предприятия на праве хозяйственного ведения «Еңбек» учреждений уголовно-исполнительной (пенитенциарной системы Комитета уголовно-исполнительной системы Министерства внутренних дел РК		
Н.контр.							ГСЛ№0005093		

Ограждение детских площадок и палисадников Тип-1

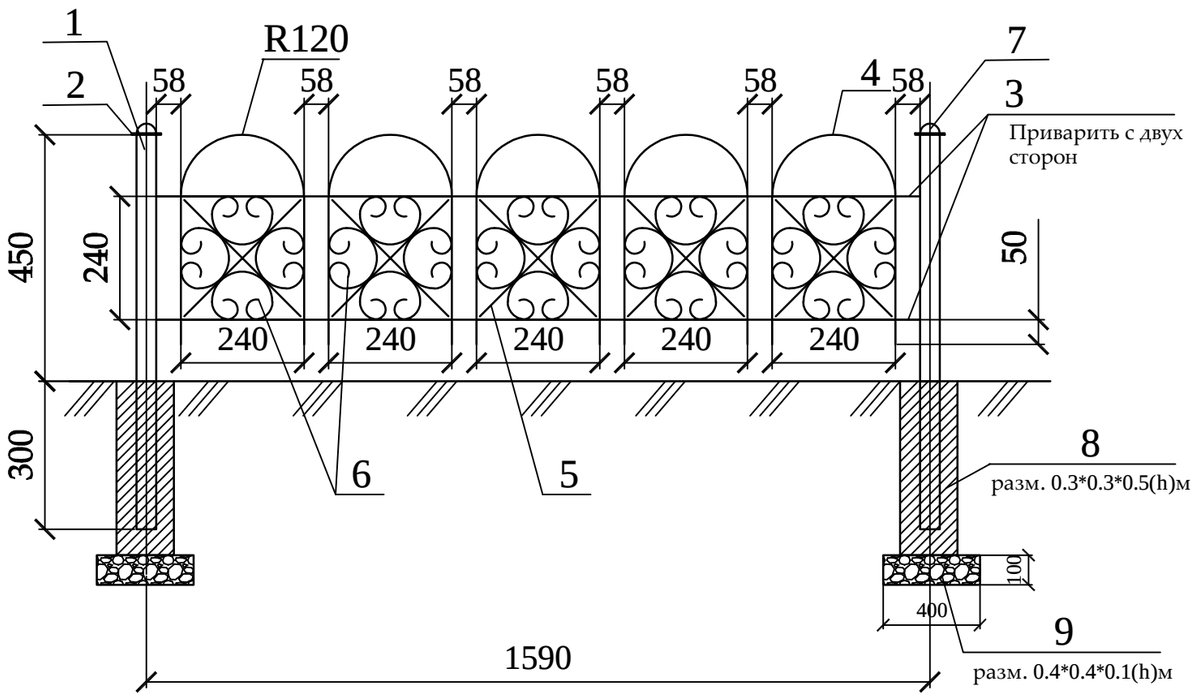

Спецификация
(на один элемент ограждения и одну опору)

Поз.	Обозначение	Наименование	Кол.	Масса ед., кг	Приме-чание
		Тип-1	331		шт.
1	ГОСТ 8645-68	Труба профильная 40х40х3, L=750	1	2,17	2,17 кг
2	ГОСТ 6009-74	Лист 70х2, L=70	1	0,075	0,075 кг
3	ГОСТ 2590-88	Прокат круглый Ø12, L=1550	4	1,37	5,48 кг
4	ГОСТ 2590-88	Прокат круглый Ø12, L=960	5	0,85	4,25 кг
5	ГОСТ 6009-74	Лист 12х3, L=330	10	0,093	0,93 кг
6	ГОСТ 6009-74	Лист 12х3, L=750	20	0,21	4,2 кг
7	ГОСТ 19903-90*	Лист $\frac{\text{-3х50 ГОСТ 6009-74}}{\text{С235 ГОСТ 27772-88*,}}$ L=50 мм	1	0,058	0,0,58 кг
8		Бетон класса В15			V=0,045 м3
9		Щебень фр. 20-40мм			V=0,016 м3

Стойка

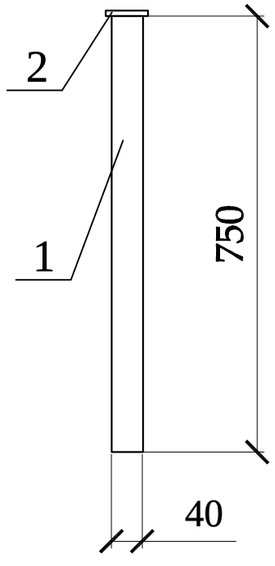

Фрагмент узора

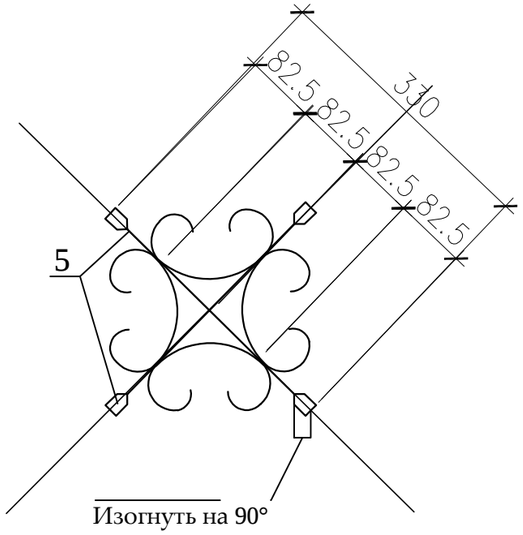

Деталь поз.6

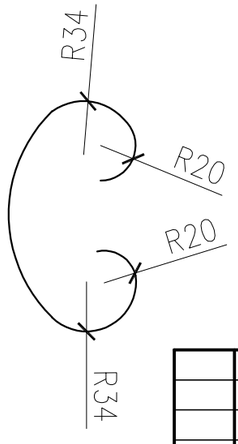

Деталь поз.2

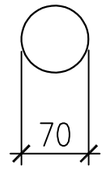

Деталь поз.7

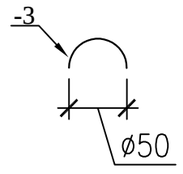

1. Стойки ограждения устанавливать на расстоянии 30-50 см от бордюра.
2. Металлические конструкции изготовить из стали С245.
3. Сварку вести электродами типа Э-42 по ГОСТ 9467-75 в соответствии с требованиями ГОСТ 10922-2012. Все сварные швы h=6мм.
4. Все стальные конструкции окрасить эмалью ПФ-115 ГОСТ 6465-76* за два раза по грунтовке ГФ-021 ГОСТ 25129-82* в соответствии с главой СН РК 2.01-01-2013 "Защита строительных конструкций от коррозии".
5. Цвет ограждения согласовать с заказчиком.

Изм.	Кол.уч	Лист	№ док	Подпись	Дата
ГИП		Оспанова А.			
Разработал		Некипелова К.			
Проверил		Бикбаева Р.			
Н.контр.					

01-09/19 - ГП

"Корректировка ПСД на капитальный ремонт 20 дворов территорий Туркисбского района города Алматы"

Благоустройство дворов по адресам:
1. ул. Гете, 305;
2. ул. Гете, 307;
3. ул. Гете, 311.

Стадия	Лист	Листов
РП	7	10

Ограждение детских площадок и палисадников Тип-1

Филиал «Еңбек-Аршалы» республиканского государственного предприятия на праве хозяйственного ведения «Еңбек» учреждений уголовно-исполнительной (пенитенциарной) системы Комитета уголовно-исполнительной системы Министерства внутренних дел РК

ГСЛ№0005093

Ограждение бельевой Тип-2

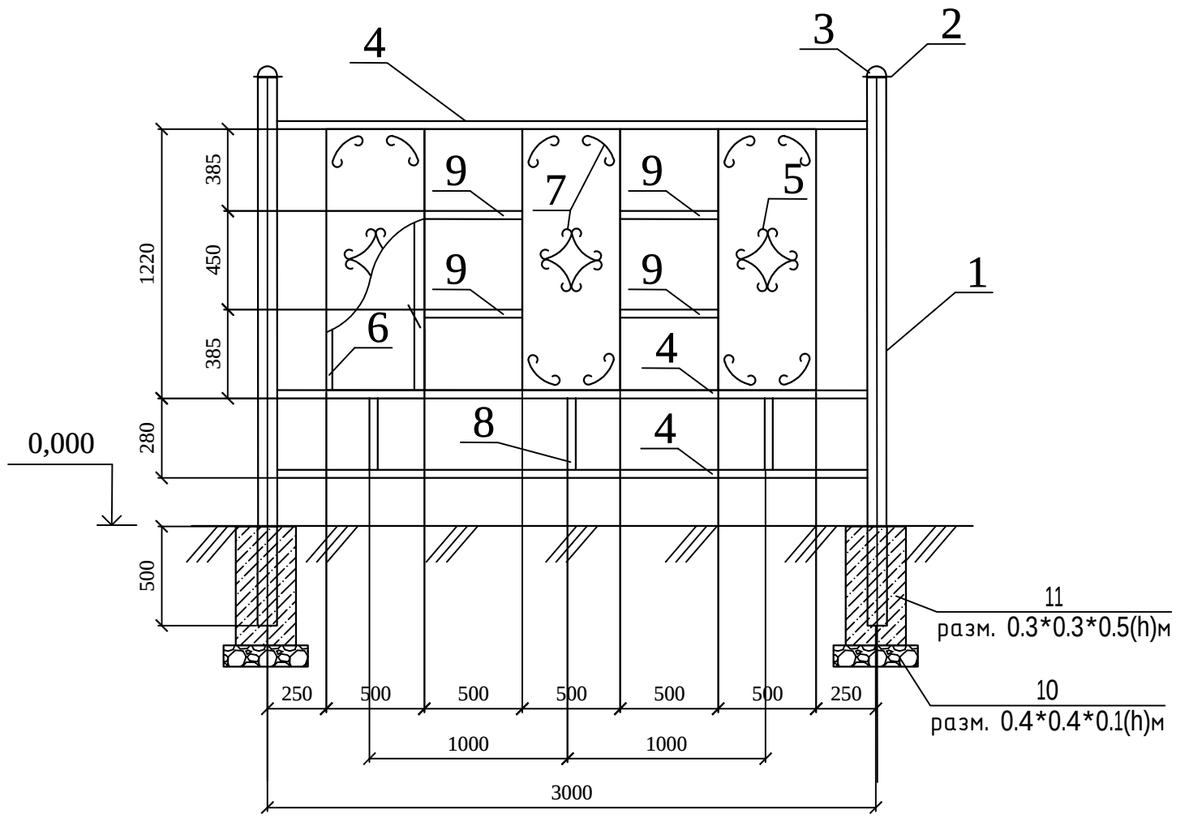

Дет-4

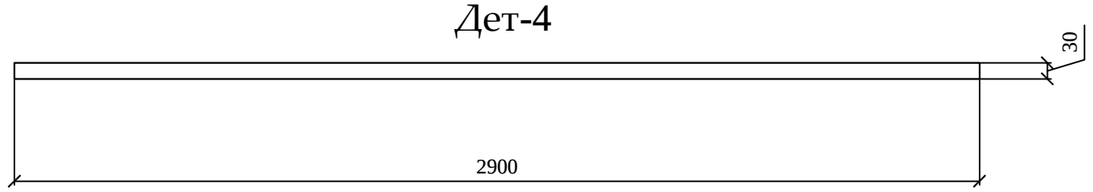

Спецификация
(на один элемент ограждения и одну опору)

Поз.	Обозначение	Наименование	Кол.	Масса ед., кг	Приме-чание
		Тип-2	7		шт.
1	ГОСТ 10704-91	Труба 75х4, L=2400	1	12,96	12,96
2		Лист -3х85 ГОСТ 6009-74* / С235 ГОСТ 27772-88*, L=85	1	0,17	0,17
3		Лист -3х75 ГОСТ 6009-74* / С235 ГОСТ 27772-88*, L=75	1	0,13	0,13
4	ГОСТ 8645-68	Труба профильная 30х30х2, L=2900	3	4,93	14,79
5		Лист -2х500 ГОСТ 19904-90* / С235 ГОСТ 27772-88*, L=1250	3	9,81	29,43
6	ГОСТ 8645-68	Труба профильная 30х30х2, L=1190	6	2,023	12,138
7		Полоса -2х12 ГОСТ 19904-90* / С235 ГОСТ 27772-88*, L=700	24	0,13	3,12
8	ГОСТ 8645-68	Труба профильная 30х30х2, L=250	3	0,42	1,26
9	ГОСТ 8645-68	Труба профильная 30х30х2, L=500	4	0,85	3,4
10		Щебень			V=0,016 м3
11		Бетон класса В15			V=0,045 м3

Дет-1

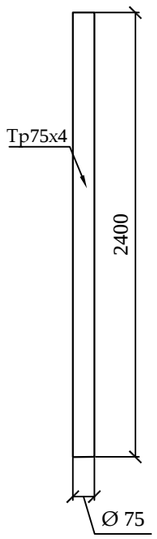

Дет-2

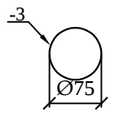

Дет-3

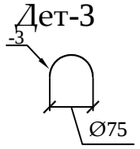

Дет-5

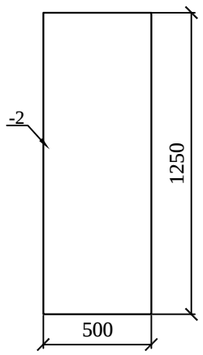

Дет-6

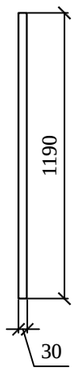

Дет-7

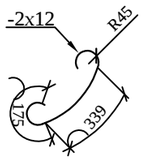

Дет-8

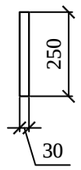

Дет-9

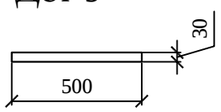

1. Металлические конструкции ограждений Т-1, Т-2, Т-3 изготовить из стали С245.
2. Сварку вести электродами типа Э-42 по ГОСТ 9467-75 в соответствии с требованиями ГОСТ 10922-2012. Все сварные швы h= 6мм.
3. Все стальные конструкции окрасить эмалью ПФ-115 ГОСТ 6465-76* за два раза по грунту ГФ-02 ГОСТ 25129-82* в соответствии с главой СН РК 2.01-01-2013 "Защита строительных конструкций от коррозии".

						01-09/19 - ГП
						"Корректировка ПСД на капитальный ремонт 20 дворов территорий Туркисбского района города Алматы"
Изм.	Кол.уч	Лист	№ док	Подпись	Дата	
ГИП		Оспанова А.				Благоустройство дворов по адресам: 1. ул. Гете, 305; 2. ул. Гете, 307; 3. ул. Гете, 311.
Разработал		Некипелова К.				Стадия: РП; Лист: 8; Листов: 10
Проверил		Бикбаева Р.				Ограждение бельевой Тип-2
Н.контр.						Филиал «Еңбек-Аршалы» республиканского государственного предприятия на праве хозяйственного ведения «Еңбек» учреждений уголовно-исполнительной (пенитенциарной) системы Комитета уголовно-исполнительной системы Министерства внутренних дел РК
						ГСЛ№0005093

Общий вид 1

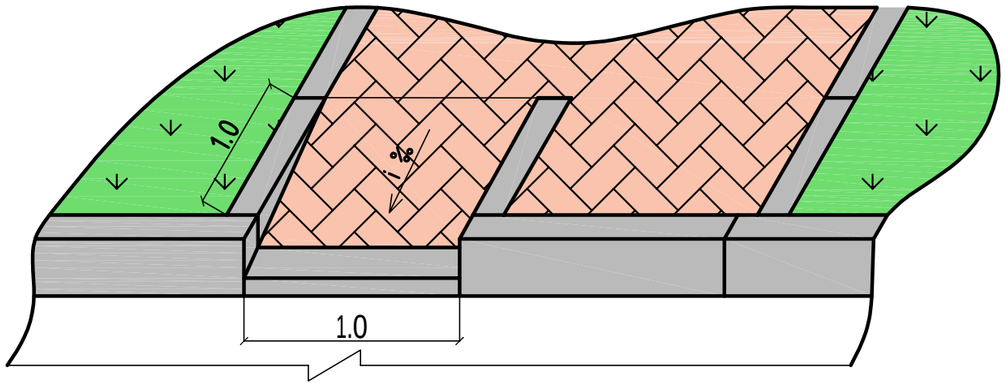

Общий вид 2

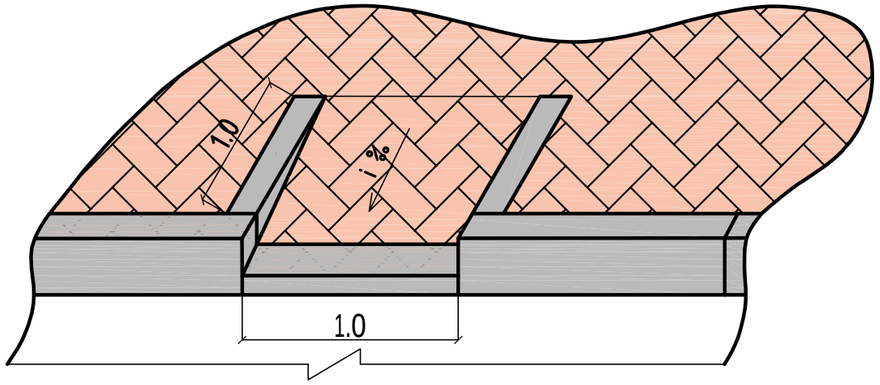

План

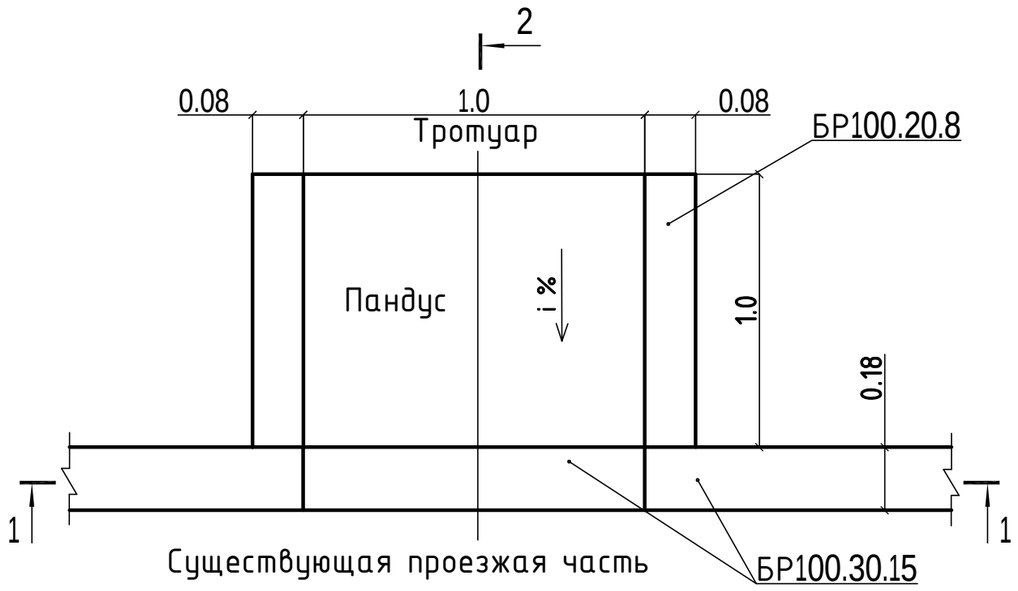

2 - 2

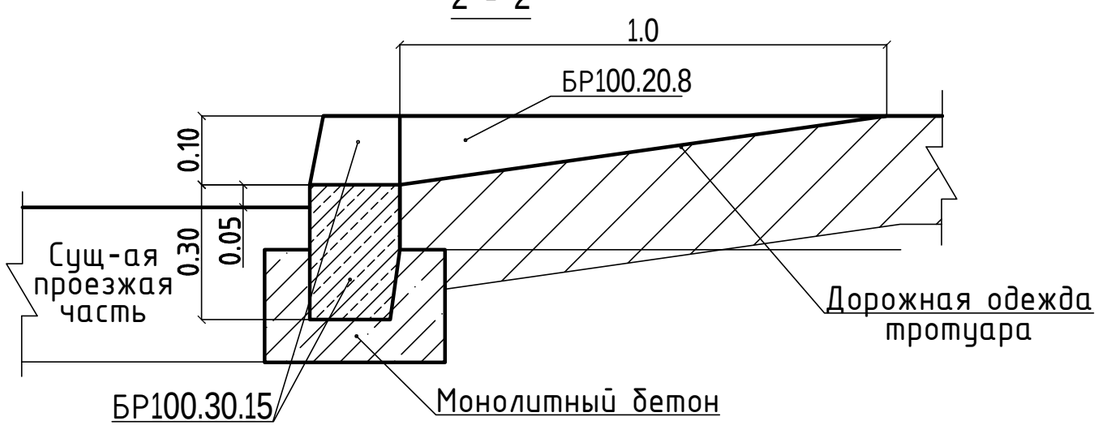

1 - 1

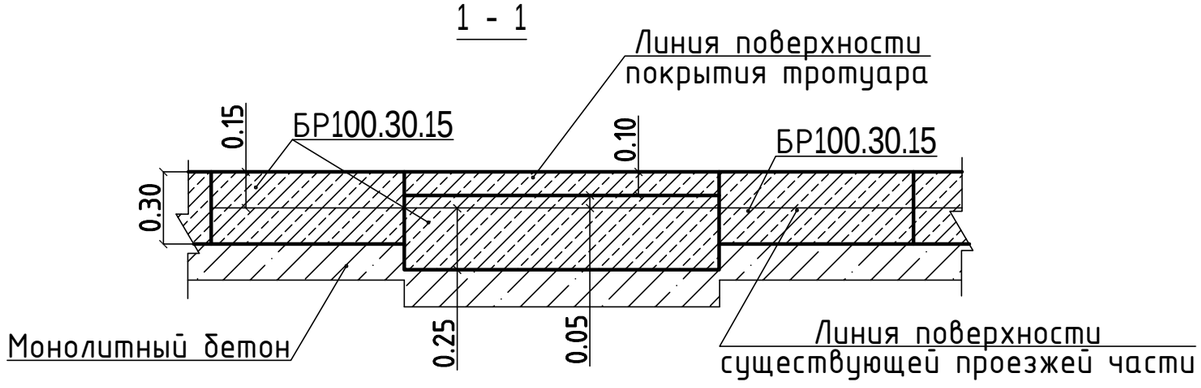

						01-09/19 - ГП
						"Корректировка ПСД на капитальный ремонт 20 дворов территорий Туркисбского района города Алматы"
Изм.	Кол.уч	Лист	№ док	Подпись	Дата	
ГИП		Оспанова А.				Благоустройство дворов по адресам: 1. ул. Гете, 305; 2. ул. Гете, 307; 3. ул. Гете, 311.
Разработал		Некипелова К.				Деталь сопряжения тротуара (образец)
Проверил		Бикбаева Р.				
Н.контр.						

Стадия	Лист	Листов
РП	9	10

Филиал «Еңбек-Аршалы» республиканского государственного предприятия на праве хозяйственного ведения «Еңбек» учреждений уголовно-исполнительной (пенитенциарной) системы Комитета уголовно-исполнительной системы Министерства внутренних дел РК

ГСЛ№0005093

Перечень работ, подлежащих освидетельствованию скрытых работ

N п/п	Наименование	
	Разработка грунта	
	Устройство подстилающих слоев щебеночных	
	Установка бетонных бортовых камней (переблика) сечением	
	Подъем колодцев до проектной отметки монолитным бетоном	
	Уплотнение дна корыта	
	Устройство дополнительного слоя основания из естественного щебня	Указать толщину
	Устройство однослойных оснований (указать толщину) из фракционного щебня, уложенного по способу "заклинки"	
	Розлив вяжущих материалов	
	Устройство покрытия из горячих а/б смесей крупнозернистых (указать толщину) на нижний слой	
	Устройство покрытия из горячих а/б смесей мелкозернистых (указать толщину) на верхний слой	
	Устройство песчаного слоя средней крупности (указать толщину)	
	Устройство оснований из щебня фракционого (указать толщину)	
	Слой мелкозернистого песка (указать толщину)	
	Устройство покрытий из брусчатки по готовому подстилающему слою с заполнением швов песком	
	Устройство песчаного слоя (указать толщину)	
	Устройство подстилающих и выравнивающих слоев оснований из песчано-гравийной смеси	Указать толщину
	Устройство однослойных оснований (указать толщину) из фракционного щебня, уложенного по способу "заклинки"	
	Розлив вяжущих материалов	
	Устройство ограждений (для всех типов):	
	Бурение ям	
	Устройство бетонной подготовки	
	Мусорные площадки: устройство подстилающих и выравнивающих слоев оснований из щебня	
	Устройство бетонного основания под мусорную площадку	
	Армирование подстилающих слоев и набетонок	

Изм.	Кол.уч	Лист	№ док	Подпись	Дата	01-09/19 - ГП		
						"Корректировка ПСД на капитальный ремонт 20 дворов территорий Туркисбского района города Алматы"		
ГИП		Оспанова А.				Благоустройство дворов по адресам: 1. ул. Гете, 305; 2. ул. Гете, 307; 3. ул. Гете, 311.	Стадия: РП; Лист: 10; Листов: 10	
Разработал		Некипелова К.						
Проверил		Бикбаева Р.				Перечень работ, подлежащих освидетельствованию скрытых работ	Филиал «Еңбек-Аршалы» республиканского государственного предприятия на праве хозяйственного ведения «Еңбек» учреждений уголовно-исполнительной (пенитенциарной) системы Комитета уголовно-исполнительной системы Министерства внутренних дел РК ГСЛ№0005093	
Н.контр.								

Ведомость рабочих чертежей основного комплекта

№	Наименование	Примечание
1	Общие данные	
2	План демонтажных работ, М1:500	
3	Разбивочный план, М1:500	
4	План покрытий, М1:500	
5	План озеленения. План расстановки МАФ М 1:500	
6	Конструкции покрытий тип 1...3	
7	Ограждение детских площадок и палисадников. Тип-1	
8	Деталь сопряжения тротуара (образец)	
9	Перечень работ, подлежащих освидетельствованию скрытых работ	

Ведомость основных комплектов рабочих чертежей

Обозначение	Наименование	Примечание
ПЗ	Пояснительная записка	
ГП	Генеральный план	
ЭН	Наружные сети электроосвещения	
СД	Сметная документация	
	Альбом малых архитектурных форм	

Ведомость ссылочных и прилагаемых документов

Обозначение	Наименование	Примечания
	Ссылочные документы	
СПДС. ГОСТ 21.508-93	Правила выполнения рабочей документации	
	генеральных планов предприятий, сооружений	
	и жилищно-гражданских объектов	
СН РК 3.01-01-2013	Градостроительства. Планировка и застройка	
	городских и сельских населенных пунктов.	
РДС РК 3.01-05-2001	Градостроительство. Планировка и застройка	
	населенных мест с учетом потребностей инвалидов	
	и других маломобильных групп населения	

Технико-экономические показатели

№	Наименование	количество	
		м²	%
1	Площадь участка	1680,20	100
2	Площадь покрытий, всего:	836,74	50
	асфальтобетонное покрытие (восстановление)	724,72	
	брусчатое покрытие тротуаров	8,42	
	резиновое покрытие гимнастической площадки	103,6	
3	Площадь озеленения, всего:	843,46	50
	в том числе: газона	843,46	

1.Общие данные

1.1 Данный проект разработан ТОО "АСТАНА ПРОЕКТ СЕРВИС" на основании:
- Задания на проектирование, утвержденного акимом Туксибского района г. Алматы;
- Утвержденного Заказчиком эскизного проекта;
- Топографо-геодезической съемки М1:500, выполненной 29.03.2018 г. ТОО "АСТАНА ПРОЕКТ СЕРВИС" Государственная лицензия на изыскательскую деятельность №13001168 от 21.02.2013 г.

Технические решения, принятые в рабочих чертежах соответствуют требованиям экологических, санитарно-гигиенических, противопожарных и других норм, действующих на территории Республики Казахстан и обеспечивают безопасную для жизни и здоровья людей эксплуатацию объекта при соблюдении мероприятий, предусмотренных рабочими чертежами.

Главный инженер проекта Оспанова А.С.

Изм.	Кол.уч	Лист	№ док	Подпись	Дата	01-09/19 - ГП		
						"Корректировка ПСД на капитальный ремонт 20 дворов территорий Туксибского района города Алматы"		
ГИП		Оспанова А.				Благоустройство двора по адресу: 1. ул. Гете, 309	Стадия: РП	Лист: 1 / Листов: 9
Разработал		Некипелова К.						
Проверил		Бикбаева Р.				Общие данные	Филиал «Гибек-Арналы» республиканского государственного предприятия на праве хозяйственного ведения «Гибек» учреждений уголовно-исполнительной (пенитенциарной) системы Комитета уголовно-исполнительной системы Министерства внутренних дел РК	
Н.контр.							ГСЛ№0005093	

План демонтажных работ, М1:500

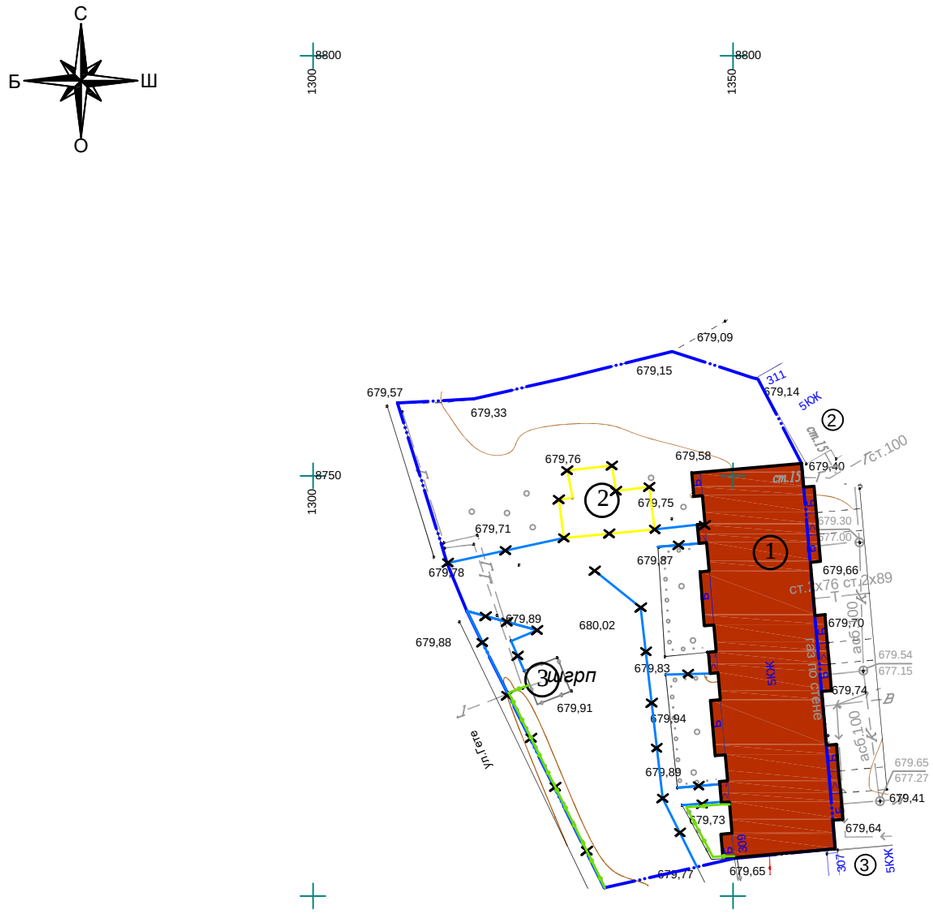

Экспликация зданий и сооружений

Номер на плане	Наименование	Примечание
1	Жилой дом	существующ.
2	Бельевая площадка	существующ.
3	Шкафной газорегуляторный пункт	существующ.

Ведомость демонтажных работ

Условное изображение	Наименование	Ед.изм.	Кол-во	Масса ед., кг	Примечание
	Бортовой камень БР 100.30.15	п.м.	131,02	108	14150,16 кг.
	Бортовой камень БР 100.20.08	п.м.	38,00	38	1444 кг.
	Существующее ограждение детских площадок и палисадников	п.м.	42,88	20	857,6 кг.
	Скамья	шт.	4	80	320 кг.

Условные обозначения:

- Граница благоустройства
- Существующие здания
- Существующий бордюр БР100.30.15
- Существующий бордюр БР100.20.8
- Существующее ограждение детских площадок и палисадников
- Демонтаж

Внимание!
Подземные коммуникации!
Перед началом производства работ вызвать представителей владельцев коммуникаций!

						01-09/19 - ГП
						"Корректировка ПСД на капитальный ремонт 20 дворов территорий Турксибского района города Алматы"
Изм.	Кол.уч	Лист	№ док	Подпись	Дата	
ГИП		Оспанова А.				Благоустройство двора по адресу: 1. ул. Гете, 309
Разработал		Некипелова К.				
Проверил		Бикбаева Р.				
Н.контр.						План демонтажных работ, М1:500

Стадия	Лист	Листов
РП	2	9

Филиал «Енбек-Аршалы» республиканского государственного предприятия на праве хозяйственного ведения «Енбек» учреждений уголовно-исполнительной (пенитенциарной) системы Комитета уголовно-исполнительной системы Министерства внутренних дел РК

ГСЛ№0005093

Разбивочный план, М1:500

Экспликация зданий и сооружений

Номер на плане	Наименование	Примечание
1	Жилой дом	существующ.
2	Детская площадка с резиновым покрытием	проектир.
3	Площадка для парковки автомобилей на 7 м/мест	проектир.

Условные обозначения:

- Граница благоустройства
- Существующие здания
- Проектируемый бордюр БР100.30.15
- Проектируемый бордюр БР100.20.8
- Проектируемое ограждение тип 1

Внимание!
Подземные коммуникации!
Перед началом производства работ вызвать представителей владельцев коммуникаций!

ТОО "АСТАНА ПРОЕКТ СЕРВИС"	
Тапсырыс беруші Заказчик	РГП на ПХВ "Еңбек"
Директор	Несипбаев М.К.
Исполнитель	Муса Ш.
Күні Дата	29 наурыз март 2018 жыл год

Изм.	Кол.уч	Лист	№ док	Подпись	Дата
ГИП		Оспанова А.			
Разработал		Некипелова К.			
Проверил		Бикбаева Р.			
Н.контр.					

01-09/19 - ГП

"Корректировка ПСД на капитальный ремонт 20 дворов территорий Турксибского района города Алматы"

Благоустройство двора по адресу: 1. ул. Гете, 309

Стадия	Лист	Листов
РП	3	9

Разбивочный план, М1:500

ГСЛ № 13001169

План покрытий, М1:500

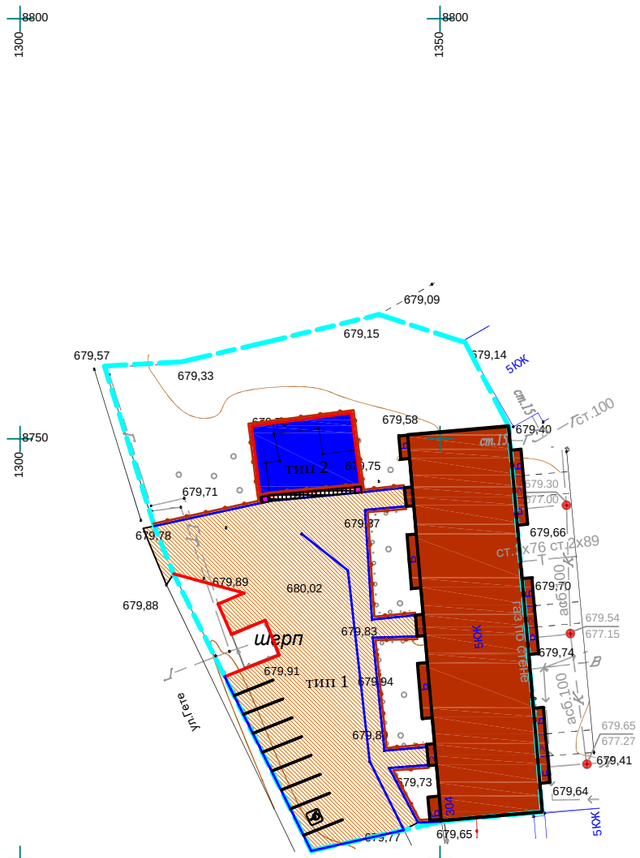

Экспликация зданий и сооружений

Номер на плане	Наименование	Примечание
1	Жилой дом	существующ.
2	Детская площадка с резиновым покрытием	проектир.
3	Площадка для парковки автомобилей на 7 м/мест	проектир.

Ведомость тротуаров, дорожек и площадок

Условное изображение	Наименование	Тип	Ед.изм.	Кол-во	Примечание
тип 1	Асфальтобетонное покрытие	1	м^2	724,72	восстанов.на сущ.
тип 2	Гимнастическая площадка с резиновым покрытием	2	м^2	103,6	
тип 3	Тротуарное покрытие из брусчатки	3	м^2	8,42	укладка новой брусчатки
	Разметка площадок для парковки автомобилей		п.м.	40	
	Бортовой камень БР 100.30.15		п.м.	165,58	
	Бортовой камень БР 100.20.08		п.м.	108,17	
	Подъем колодцев бетоном кл. В 15		шт	3	Отклонение крышки колодцев относит.уровня покрытия не допускается более 2см

3700

Условные обозначения:

- Граница подсчета объемов работ
- Существующие здания
- Проектируемый бордюр БР100.30.15
- Проектируемый бордюр БР100.20.8
- Ограждение детских площадок и палисадников тип 1
- Парковочное место для МГН
- Люки колодцев, подлежащие подъему

1. *Согласно СН РК* ***3.01-05-2013*** *«Благоустройство территорий населенных пунктов» в местах пересечения проездов и пешеходных дорожек с тротуарами, подходами к площадкам и проездами бортовые камни необходимо заглубить с устройством плавных примыканий для обеспечения проезда детских, инвалидных колясок, санок, а также въезда транспортных средств. Проектом предусмотрено утопление бортового камня, тем самым выполнение съезда для колясок (санок) с ремонтируемой тротуарной части.*

Условное обозначение пандуса -

2. *Данный лист смотреть совместно с л. ГП-**3**, ГП-**6**.*

Изм.	Кол.уч	Лист	№ док	Подпись	Дата	01-09/19 - ГП			
						"Корректировка ПСД на капитальный ремонт 20 дворов территорий Турксибского района города Алматы"			
ГИП		Оспанова А.				Благоустройство двора по адресу: 1. ул. Гете, 309	Стадия	Лист	Листов
Разработал		Некипелова К.					РП	4	9
Проверил		Бикбаева Р.				План покрытий, М1:500	Филиала «Евбек-Аршалы» республиканского государственного предприятия на праве хозяйственного ведения «Евбек» учреждений уголовно-исполнительной (пенитенциарной) системы Комитета уголовно-исполнительной системы Министерства внутренних дел РК		
Н.контр.							ГСЛ№0005093		

План озеленения. План расстановки МАФ, М1:500

Ведомость малых архитектурных форм

№	Наименование	Обозначение	Кол-во	Обозначение типового проекта/СНиПа
1	1213 - Урна металлическая оцинкованная		4	Каталог ТОО "КСИЛ"
2	2211 - Диван на металлических ножках		4	Каталог ТОО "КСИЛ"
3	6443 - Брусья двойные, разноуровневые		1	Каталог ТОО "КСИЛ"
4	7506 - Тренажер для детей от 14 лет и старше		1	Каталог ТОО "КСИЛ" Ручки и подножки тренажеров должны быть прорезинены
5	7512- Тренажер для детей от 14 лет и старше		1	
6	7513- Тренажер для детей от 14 лет и старше		1	
7	7530- Тренажер для детей от 14 лет и старше		1	
8	7532- Тренажер для детей от 14 лет и старше		1	
9	7534 - Тренажер для детей от 14 лет и старше		1	
10	7536 - Тренажер для детей от 14 лет и старше		1	
11	7537 - Тренажер для детей от 14 лет и старше		1	
12	7525 - Тренажер для детей от 14 лет и старше		1	
13	7520 - Тренажер для детей от 14 лет и старше		1	
14	Ограждение детских площадок и палисадников тип 1, п.м.		422,51	см.л. ГП-7

Ведомость элементов озеленения

№	Наименование	Ед.изм.	Кол-во	Примечание
1	Газон	$м^2$	843,46	посев семян на $1м^2$ - 40гр. травосмеси
2	Санитарная обрезка деревьев	шт.	5	

Условные обозначения:

- Граница благоустройства
- Существующие здания
- Ограждение детских площадок и палисадников тип 1
- Проектируемый газон

***1.** Для устройства газона засыпку растительного слоя **(**перегной/чернозем**)** производить на высоту **0,15** метра.*
2.** Данный лист смотреть совместно с л. ГП-**3

Изм.	Кол.уч	Лист	№ док	Подпись	Дата	01-09/19 - ГП
						"Корректировка ПСД на капитальный ремонт 20 дворов территорий Турксибского района города Алматы"
ГИП		Оспанова А.				Благоустройство двора по адресу: 1. ул. Гете, 309
Разработал		Некипелова К.				Стадия: РП; Лист: 5; Листов: 9
Проверил		Бикбаева Р.				План озеленения. План расстановки МАФ, М1:500
Н.контр.						Филиал «Еңбек-Аршалы» республиканского государственного предприятия на праве хозяйственного ведения «Еңбек» учреждений уголовно-исполнительной (пенитенциарной) системы Комитета уголовно-исполнительной системы Министерства внутренних дел РК ГСЛ№0005093

Асфальтобетонное покрытие проездов (восстановление дорожной одежды проездов на сущ.покрытие) тип 1 М1:10

Мелкозернистый асфальтобетон на 100% площади	
типа Б, марки II СТ РК 1225-2013	0,05м
Розлив битума 0,9 кг/м2 на 40% площади	
Крупнозернистый асфальтобетон на 30% площади	
типа Б, марки II СТ РК 1225-2013	0,05м
Выравнивание щебнем фр.20-40мм М1000,	
СТ РК 1284-2004 на 30% площади	0,2м

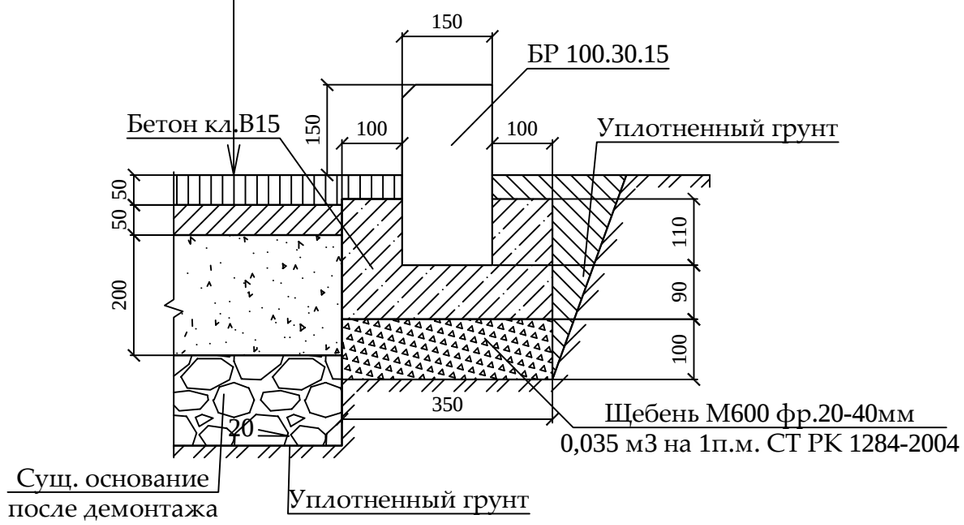

Тротуарное покрытие из брусчатки тип 3 М1:10

Фигурная цветная брусчатка с заполнением	
швов песком м/з ГОСТ 17608-91	0,06 м
Слой из мелкозернистого песка ГОСТ 8736-2014	0,05 м
Щебень М800, фр.5-10мм, 40-70 мм, СТ РК 1284-2004	0,12 м
Песок средней крупности ГОСТ 8736-2014	0,15 м
Уплотненный грунт	

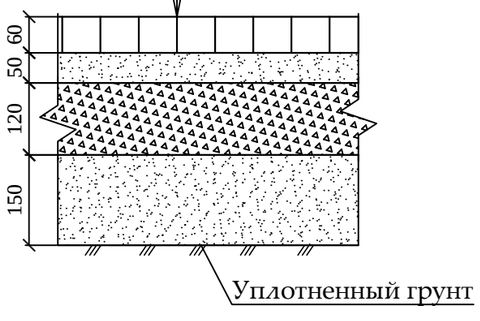

Резиновое покрытие гимнастической площадки тип 2 М1:10

Резиновое покрытие Мастерфайбр	до 0,01 м
Средний слой (грунтовка)	
Горячий мелкозернистый плотный асфальтобетон	
марки II тип В СТ РК 1225-2013	0,05 м
Щебень из плотных горных пород для стр. раб.	
М1000, фр. 20-40 мм СТ РК 1284-2004	0,25 м
Уплотненный грунт	

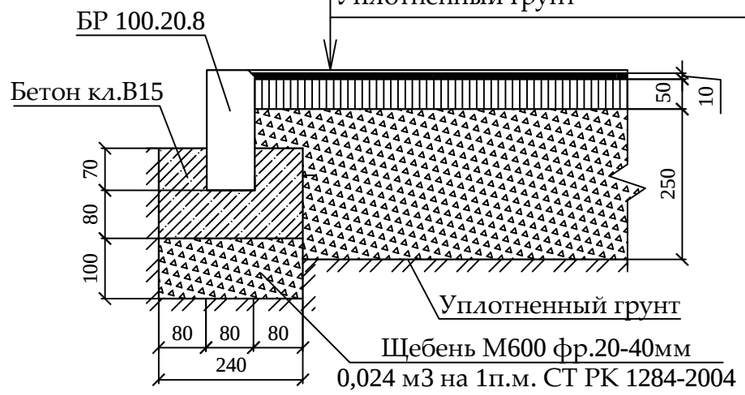

1. *При замене бортового камня предусмотреть демонтаж а/б с одной стороны БК объемом* ***0,1*0,1*** *м****3*** *на* ***1*** *п.м. бортового камня.*

2. *Вывоз мусора и вывоз грунта производить на свалку и отвал соответственно на расстояние* ***50*** *км.*

3. *Приготовление и укладка резинового покрытия на детских, спортивных и гимнастических площадках обязательно производить механизированным способом с использованием специализированной техники согласно ПОС.*

4. *Нанесение и вчесывание кварцевого песка и резинового гранулята в искусственное покрытие производить механизированным способом с использованием специализированной техники согласно ПОС.*

5. *До начала производства работ пригласить коммунальные службы.*

						01-09/19 - ГП
						"Корректировка ПСД на капитальный ремонт 20 дворов территорий Туркисбского района города Алматы"
Изм.	Кол.уч	Лист	№ док	Подпись	Дата	
ГИП		Оспанова А.				Благоустройство двора по адресу: 1. ул. Гете, 309
Разработал		Некипелова К.				Стадия: РП; Лист: 6; Листов: 9
Проверил		Бикбаева Р.				Конструкции покрытий тип 1...3
Н.контр.						Филиал «Еңбек-Аршалы» республиканского государственного предприятия на праве хозяйственного ведения «Еңбек» учреждений уголовно-исполнительной (пенитенциарной) системы Комитета уголовно-исполнительной системы Министерства внутренних дел РК ГСЛ№0005093

Ограждение детских площадок и палисадников Тип-1

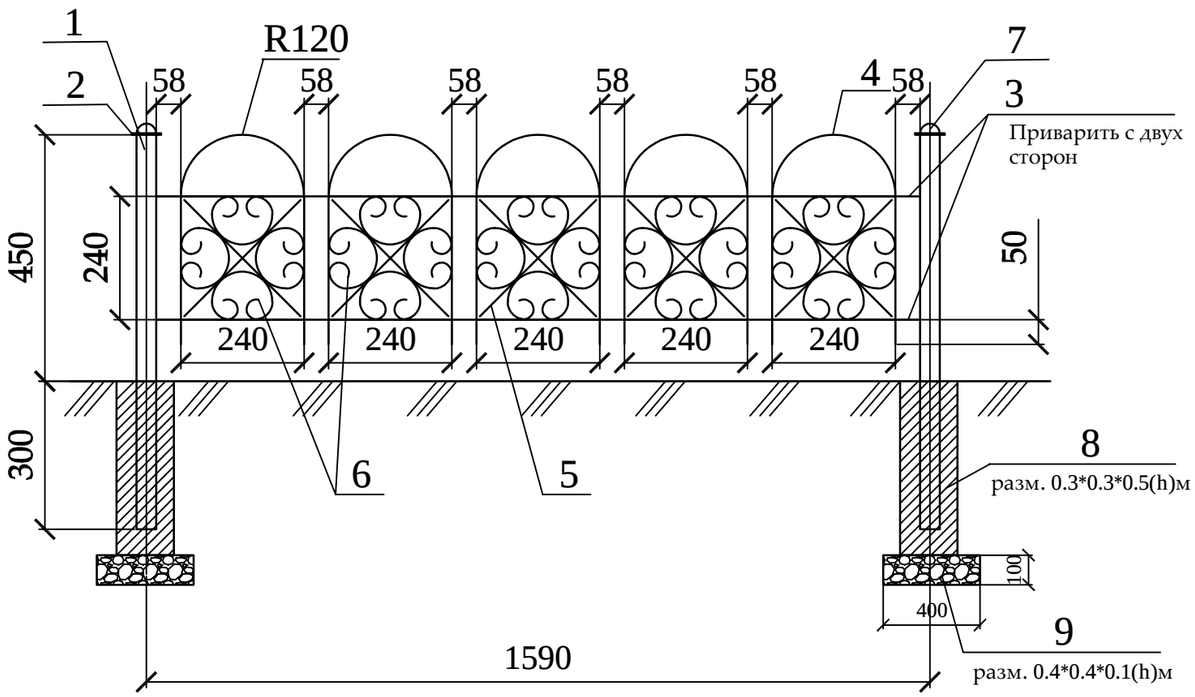

Спецификация
(на один элемент ограждения и одну опору)

Поз.	Обозначение	Наименование	Кол.	Масса ед., кг	Приме-чание
		Тип-1	74		шт.
1	ГОСТ 8645-68	Труба профильная 40х40х3, L=750	1	2,17	2,17 кг
2	ГОСТ 6009-74	Лист 70х2, L=70	1	0,075	0,075 кг
3	ГОСТ 2590-88	Прокат круглый Ø12, L=1550	4	1,37	5,48 кг
4	ГОСТ 2590-88	Прокат круглый Ø12, L=960	5	0,85	4,25 кг
5	ГОСТ 6009-74	Лист 12х3, L=330	10	0,093	0,93 кг
6	ГОСТ 6009-74	Лист 12х3, L=750	20	0,21	4,2 кг
7	ГОСТ 19903-90*	Лист $\frac{\text{-3х50 ГОСТ 6009-74}}{\text{С235 ГОСТ 27772-88*,}}$ L=50 мм	1	0,058	0,0,58 кг
8		Бетон класса В15			V=0,045 м3
9		Щебень фр. 20-40мм			V=0,016 м3

Стойка

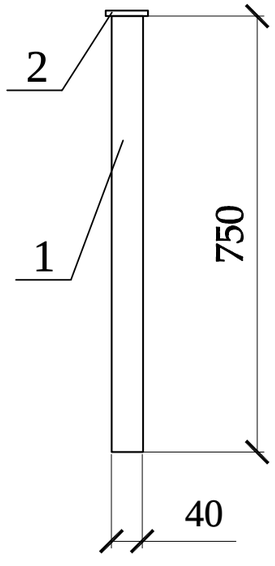

Фрагмент узора

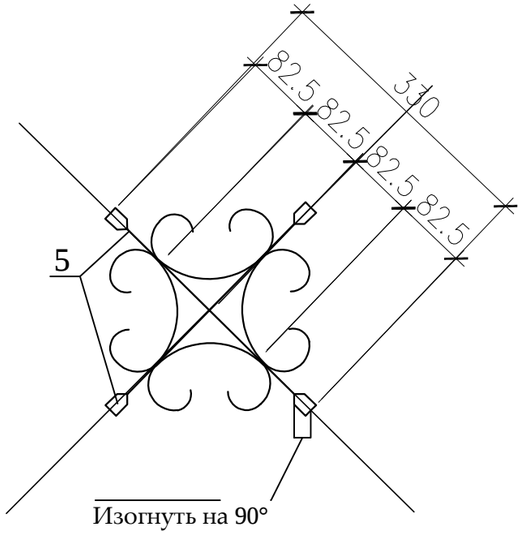

Деталь поз.6

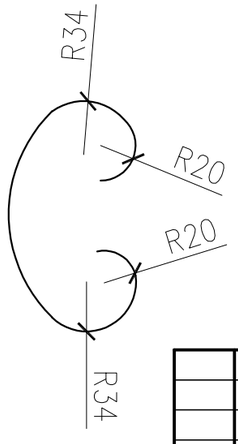

Деталь поз.2

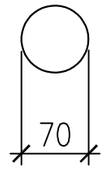

Деталь поз.7

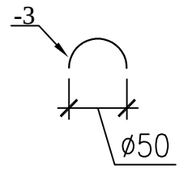

1. Стойки ограждения устанавливать на расстоянии 30-50 см от бордюра.
2. Металлические конструкции изготовить из стали С245.
3. Сварку вести электродами типа Э-42 по ГОСТ 9467-75 в соответствии с требованиями ГОСТ 10922-2012. Все сварные швы h=6мм.
4. Все стальные конструкции окрасить эмалью ПФ-115 ГОСТ 6465-76* за два раза по грунтовке ГФ-021 ГОСТ 25129-82* в соответствии с главой СН РК 2.01-01-2013 "Защита строительных конструкций от коррозии".
5. Цвет ограждения согласовать с заказчиком.

Изм.	Кол.уч	Лист	№ док	Подпись	Дата
ГИП		Оспанова А.			
Разработал		Некипелова К.			
Проверил		Бикбаева Р.			
Н.контр.					

01-09/19 - ГП

"Корректировка ПСД на капитальный ремонт 20 дворов территорий Туркисбского района города Алматы"

Благоустройство двора по адресу:
1. ул. Гете, 309

Стадия	Лист	Листов
РП	7	9

Ограждение детских площадок и палисадников Тип-1

Филиал «Еңбек-Аршалы» республиканского государственного предприятия на праве хозяйственного ведения «Еңбек» учреждений уголовно-исполнительной (пенитенциарной) системы Комитета уголовно-исполнительной системы Министерства внутренних дел РК

ГСЛ№0005093

Общий вид 1

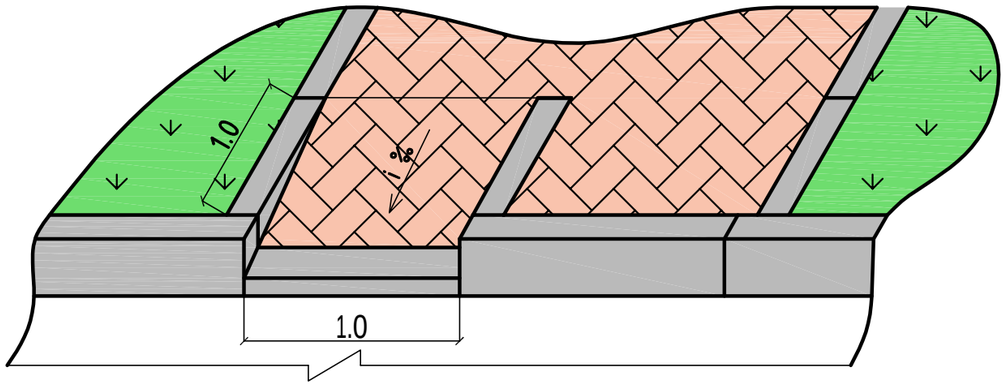

Общий вид 2

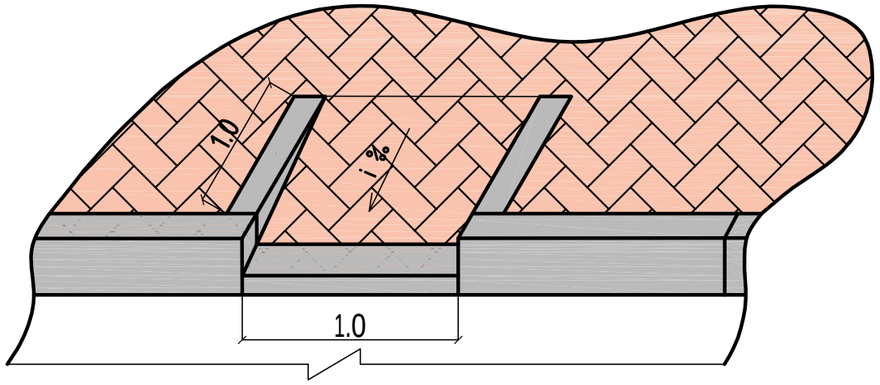

План

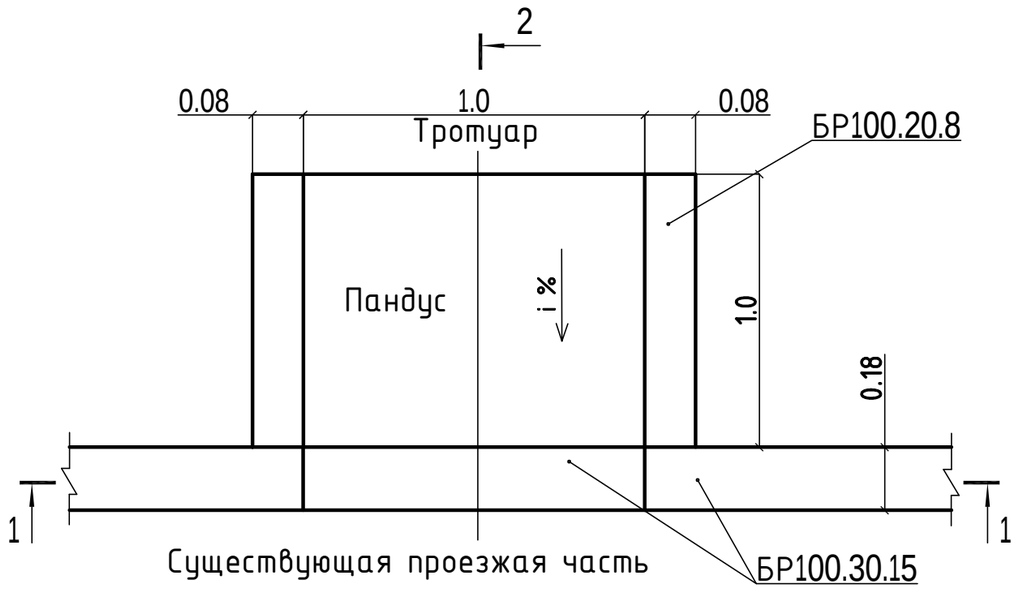

2 - 2

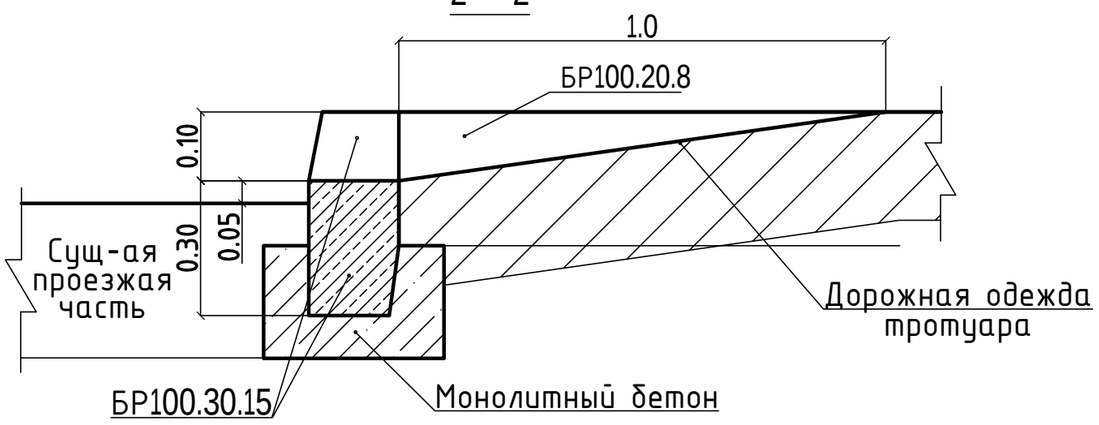

1 - 1

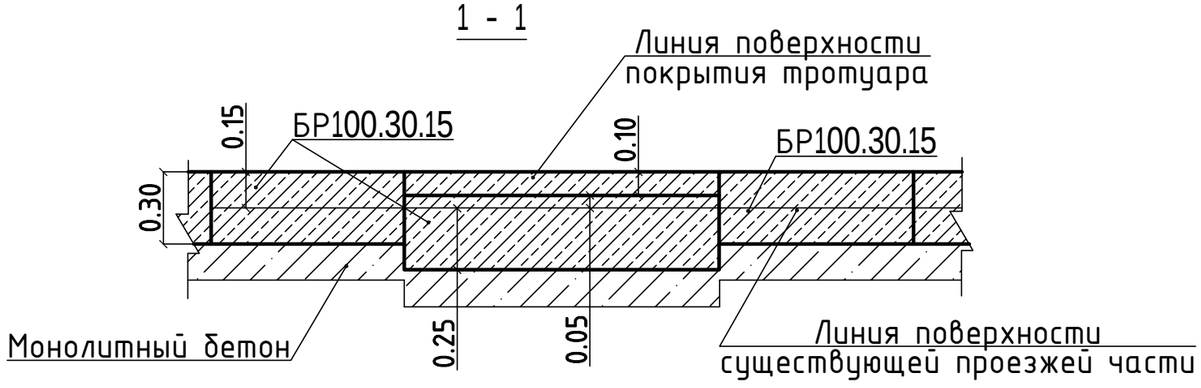

						01-09/19 - ГП	
						"Корректировка ПСД на капитальный ремонт 20 дворов территорий Туркисбского района города Алматы"	
Изм.	Кол.уч	Лист	№ док	Подпись	Дата		
ГИП		Оспанова А.				Благоустройство двора по адресу: 1. ул. Гете, 309	Стадия: РП; Лист: 8; Листов: 9
Разработал		Некипелова К.					
Проверил		Бикбаева Р.				Деталь сопряжения тротуара (образец)	Филиал «Ецбек-Аршалы» республиканского государственного предприятия на праве хозяйственного ведения «Ецбек» учреждений уголовно-исполнительной (пенитенциарной) системы Комитета уголовно-исполнительной системы Министерства внутренних дел РК
Н.контр.							ГСЛ№0005093

Перечень работ, подлежащих освидетельствованию скрытых работ

N п/п	Наименование	
	Разработка грунта	
	Устройство подстилающих слоев щебеночных	
	Установка бетонных бортовых камней (переблика) сечением	
	Подъем колодцев до проектной отметки монолитным бетоном	
	Уплотнение дна корыта	
	Устройство дополнительного слоя основания из естественного щебня	Указать толщину
	Устройство однослойных оснований (указать толщину) из фракционного щебня, уложенного по способу "заклинки"	
	Розлив вяжущих материалов	
	Устройство покрытия из горячих а/б смесей крупнозернистых (указать толщину) на нижний слой	
	Устройство покрытия из горячих а/б смесей мелкозернистых (указать толщину) на верхний слой	
	Устройство песчаного слоя средней крупности (указать толщину)	
	Устройство оснований из щебня фракционого (указать толщину)	
	Слой мелкозернистого песка (указать толщину)	
	Устройство покрытий из брусчатки по готовому подстилающему слою с заполнением швов песком	
	Устройство песчаного слоя (указать толщину)	
	Устройство подстилающих и выравнивающих слоев оснований из песчано-гравийной смеси	Указать толщину
	Устройство однослойных оснований (указать толщину) из фракционного щебня, уложенного по способу "заклинки"	
	Розлив вяжущих материалов	
	Устройство ограждений (для всех типов):	
	Бурение ям	
	Устройство бетонной подготовки	
	Мусорные площадки: устройство подстилающих и выравнивающих слоев оснований из щебня	
	Устройство бетонного основания под мусорную площадку	
	Армирование подстилающих слоев и набетонок	

Изм.	Кол.уч	Лист	№ док	Подпись	Дата	01-09/19 - ГП			
						"Корректировка ПСД на капитальный ремонт 20 дворов территорий Туркисбского района города Алматы"			
ГИП		Оспанова А.				Благоустройство двора по адресу: 1. ул. Гете, 309	Стадия	Лист	Листов
Разработал		Некипелова К.					РП	9	9
Проверил		Бикбаева Р.				Перечень работ, подлежащих освидетельствованию скрытых работ	Филиал «Еңбек-Аршалы» республиканского государственного предприятия на праве хозяйственного ведения «Еңбек» учреждений уголовно-исполнительной (пенитенциарной) системы Комитета уголовно-исполнительной системы Министерства внутренних дел РК ГСЛ№0005093		
Н.контр.									

Ведомость рабочих чертежей основного комплекта

№	Наименование	Примечание
1	Общие данные	
2	План демонтажных работ, М1:500	
3	Разбивочный план, М1:500	
4	План покрытий, М1:500	
5	План озеленения. План расстановки МАФ М 1:500	
6	Конструкции покрытий тип 1...5	
7	Ограждение детских площадок и палисадников. Тип-1	
8	Ограждение бельевой площадки. Тип-2	
9	Деталь сопряжения тротуара (образец)	
10	Эскиз деревянного борта детской площадки (песочницы)	
11	Перечень работ, подлежащих освидетельствованию скрытых работ	

Ведомость основных комплектов рабочих чертежей

Обозначение	Наименование	Примечание
ПЗ	Пояснительная записка	
ГП	Генеральный план	
ЭН	Наружные сети электроосвещения	
СД	Сметная документация	
	Альбом малых архитектурных форм	

Ведомость ссылочных и прилагаемых документов

Обозначение	Наименование	Примечания
	Ссылочные документы	
СПДС. ГОСТ 21.508-93	Правила выполнения рабочей документации	
	генеральных планов предприятий, сооружений	
	и жилищно-гражданских объектов	
СН РК 3.01-01-2013	Градостроительства. Планировка и застройка	
	городских и сельских населенных пунктов.	
РДС РК 3.01-05-2001	Градостроительство. Планировка и застройка	
	населенных мест с учетом потребностей инвалидов	
	и других маломобильных групп населения	

Технико-экономические показатели

№	Наименование	количество	
		м²	%
1	Площадь участка	4403,97	100
2	Площадь покрытий, всего:	1362,95	31
	асфальтобетонное покрытие (восстановление)	568,75	
	асфальтобетонное покрытие (новое)	67,88	
	брусчатое покрытие тротуаров, бельевой площадки и места для тихого отдыха	518,41	
	песчаное покрытие детской площадки	9	
	резиновое покрытие детских площадок	198,91	
3	Площадь озеленения, всего:	3041,02	69
	в том числе: газона	3041,02	

1.Общие данные

1.1 Данный проект разработан ТОО "АСТАНА ПРОЕКТ СЕРВИС" на основании:
- Задания на проектирование, утвержденного акимом Туксибского района г. Алматы;
- Утвержденного Заказчиком эскизного проекта;
- Топографо-геодезической съемки М1:500, выполненной 27.03.2018 г. ТОО "АСТАНА ПРОЕКТ СЕРВИС" Государственная лицензия на изыскательскую деятельность №13001168 от 21.02.2013 г.

Технические решения, принятые в рабочих чертежах соответствуют требованиям экологических, санитарно-гигиенических, противопожарных и других норм, действующих на территории Республики Казахстан и обеспечивают безопасную для жизни и здоровья людей эксплуатацию объекта при соблюдении мероприятий, предусмотренных рабочими чертежами.

Главный инженер проекта Оспанова А.С.

Изм.	Кол.уч	Лист	№ док	Подпись	Дата	01-09/19 - ГП		
						"Корректировка ПСД на капитальный ремонт 20 дворов территорий Туксибского района города Алматы"		
ГИП		Оспанова А.				Благоустройство двора по адресу: 1. ул. Майлина, 30	Стадия: РП	Лист: 1 / Листов: 11
Разработал		Некипелова К.						
Проверил		Бикбаева Р.				Общие данные	Филиал «Евбек-Аршалы» республиканского государственного предприятия на праве хозяйственного ведения «Евбек» учреждений уголовно-исполнительной (пенитенциарной) системы Комитета уголовно-исполнительной системы Министерства внутренних дел РК. ГСЛ№0005093	
Н.контр.								

План демонтажных работ, М1:500

Экспликация зданий и сооружений

Номер на плане	Наименование	Примечание
1	Жилой дом	существующ.
2	Детская площадка	существующ.
3	Бельевая площадка	существующ.

Ведомость демонтажных работ

Условное изобра-жение	Наименование	Ед.изм	Кол-во	Масса ед., кг	Примечание
	Бортовой камень БР 100.30.15	п.м.	182,83	108	19745,64 кг.
	Бортовой камень БР 100.20.08	п.м.	55,40	38	2105,2 кг.
	Существующее ограждение детских площадок и палисадников	п.м.	108,77	20	2175,4 кг.

Условные обозначения:

- Граница благоустройства
- Существующие здания
- Существующий бордюр БР100.30.15
- Существующий бордюр БР100.20.8
- Существующее ограждение детских площадок и палисадников
- Демонтаж

Внимание!
Подземные коммуникации!
Перед началом производства работ вызвать представителей владельцев коммуникаций!

Изм.	Кол.уч	Лист	№ док	Подпись	Дата
ГИП		Оспанова А.			
Разработал		Некипелова К.			
Проверил		Бикбаева Р.			
Н.контр.					

01-09/19 - ГП

"Корректировка ПСД на капитальный ремонт 20 дворов территорий Турксибского района города Алматы"

Благоустройство двора по адресу: 1. ул. Майлина, 30

Стадия	Лист	Листов
РП	2	11

План демонтажных работ, М1:500

Филиал «Енбек-Арқалы» республиканского государственного предприятия на праве хозяйственного ведения «Енбек» учреждений уголовно-исполнительной (пенитенциарной) системы Комитета уголовно-исполнительной системы Министерства внутренних дел РК

ГСЛ №

Разбивочный план, М1:500

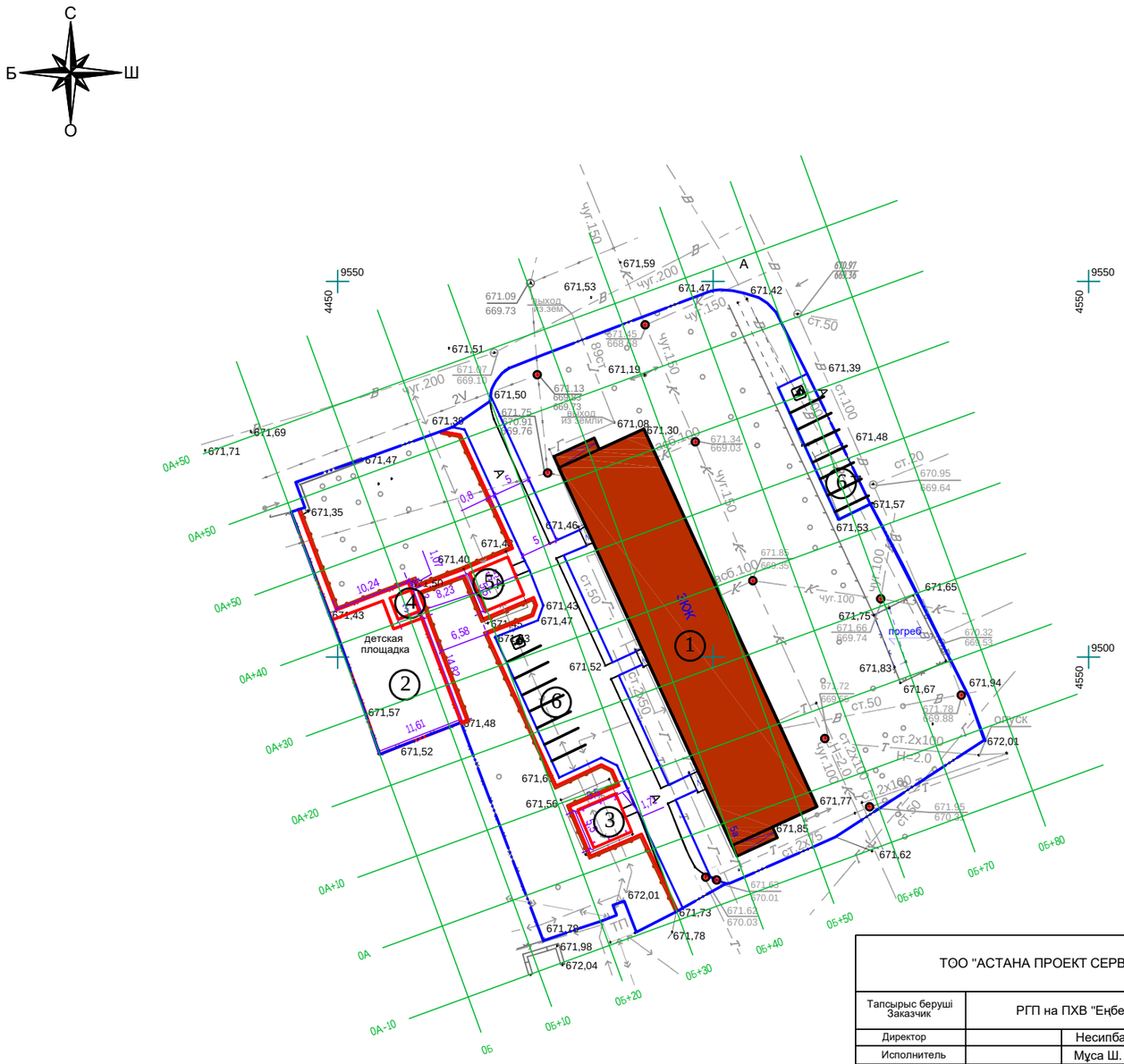

Экспликация зданий и сооружений

Номер на плане	Наименование	Примечание
1	Жилой дом	существующ.
2	Детская площадка с резиновым покрытием	проектир.
3	Бельевая площадка из брусчатки	проектир.
4	Детская площадка с песчаным покрытием	проектир.
5	Место тихого отдыха из брусчатки	проектир.
6	Площадка для парковки автомобилей	проектир.

ТОО "АСТАНА ПРОЕКТ СЕРВИС"		
Тапсырыс беруші Заказчик	РГП на ПХВ "Еңбек"	
Директор		Несипбаев М.К.
Исполнитель		Муса Ш.
Күні Дата	27 наурыз март 2018 жыл год	

Условные обозначения:

- Граница благоустройства
- Существующие здания
- Проектируемый бордюр БР100.30.15
- Проектируемый бордюр БР100.20.8
- Проектируемое ограждение тип 1
- Проектируемое ограждение тип 2
- Парковочное место для МГН
- Люки колодцев, подлежащие подъему

Внимание!
Подземные коммуникации!
Перед началом производства работ вызвать представителей владельцев коммуникаций!

Изм.	Кол.уч	Лист	№ док	Подпись	Дата	01-09/19 - ГП			
						"Корректировка ПСД на капитальный ремонт 20 дворов территорий Туркисбского района города Алматы"			
ГИП		Оспанова А.				Благоустройство двора по адресу: 1. ул. Майлина, 30	Стадия	Лист	Листов
Разработал		Некипелова К.					РП	3	11
Проверил		Бикбаева Р.				Разбивочный план, М1:500	ГСЛ № 13001169		
Н.контр.									

План покрытий, М1:500

Экспликация зданий и сооружений

Номер на плане	Наименование	Примечание
1	Жилой дом	существующ.
2	Детская площадка с резиновым покрытием	проектир.
3	Бельевая площадка из брусчатки	проектир.
4	Детская площадка с песчаным покрытием	проектир.
5	Зона тихого отдыха	проектир.
6	Площадка для парковки автомобилей	проектир.

Ведомость тротуаров, дорожек и площадок

Условное изобра-жение	Наименование	Тип	Ед.изм.	Кол-во	Примечание
тип 1	Асфальтобетонное покрытие	1	$м^2$	67,88	новое
тип 2	Асфальтобетонное покрытие	2	$м^2$	568,75	восстанов.на сущ.
тип 3	Детская площадка	3	$м^2$	198,91	
тип 4	Детская площадка с песчаным покрытием	4	$м^2$	9	
	Бельевая площадка для сушки белья из брусчатки	5	$м^2$	30,25	укладка новой брусчатки
	Место тихого отдыха из брусчатки	5	$м^2$	30,25	укладка новой брусчатки
	Тротуарное покрытие из брусчатки	5	$м^2$	457,91	укладка новой брусчатки
	Разметка площадок для парковки автомобилей		п.м.	55	
	Бортовой камень БР 100.30.15		п.м.	235,02	
	Бортовой камень БР 100.20.08		п.м.	315,88	
	Деревянное обрамление		п.м.	12	см.л. ГП-10
	Подъем колодцев бетоном кл. В 15		шт	11	Отклонение крышки колодцев относит.уровня покрытия не допускается более 2см

Условные обозначения:

- Граница подсчета объемов работ
- Существующие здания
- Проектируемый бордюр БР100.30.15
- Проектируемый бордюр БР100.20.8
- Ограждение детских площадок и палисадников тип 1
- Ограждение бельевой площадки тип 2
- Деревянное обрамление
- Парковочное место для МГН
- Люки колодцев, подлежащие подъему

1. *Согласно СН РК* ***3.01-05-2013*** *«Благоустройство территорий населенных пунктов» в местах пересечения проездов и пешеходных дорожек с тротуарами, подходами к площадкам и проездами бортовые камни необходимо заглубить с устройством плавных примыканий для обеспечения проезда детских, инвалидных колясок, санок, а также въезда транспортных средств. Проектом предусмотрено утопление бортового камня, тем самым выполнение съезда для колясок (санок) с ремонтируемой тротуарной части.*

Условное обозначение пандуса - ■

2. *Данный лист смотреть совместно с л. ГП-****3****, ГП-****6****.*

Изм.	Кол.уч	Лист	№ док	Подпись	Дата
ГИП		Оспанова А.			
Разработал		Некипелова К			
Проверил		Бикбаева Р.			
Н.контр.					

01-09/19 - ГП

"Корректировка ПСД на капитальный ремонт 20 дворов территорий Турксибского района города Алматы"

Благоустройство двора по адресу:
1. ул. Майлина, 30

Стадия	Лист	Листов
РП	4	11

План покрытий, М1:500

Филиал «Еңбек-Аршалы» республиканского государственного предприятия на праве хозяйственного ведения «Еңбек» учреждений уголовно-исполнительной (пенитенциарной) системы Комитета уголовно-исполнительной системы Министерства внутренних дел РК

ГСЛ№0005093

План озеленения. План расстановки МАФ, М1:500

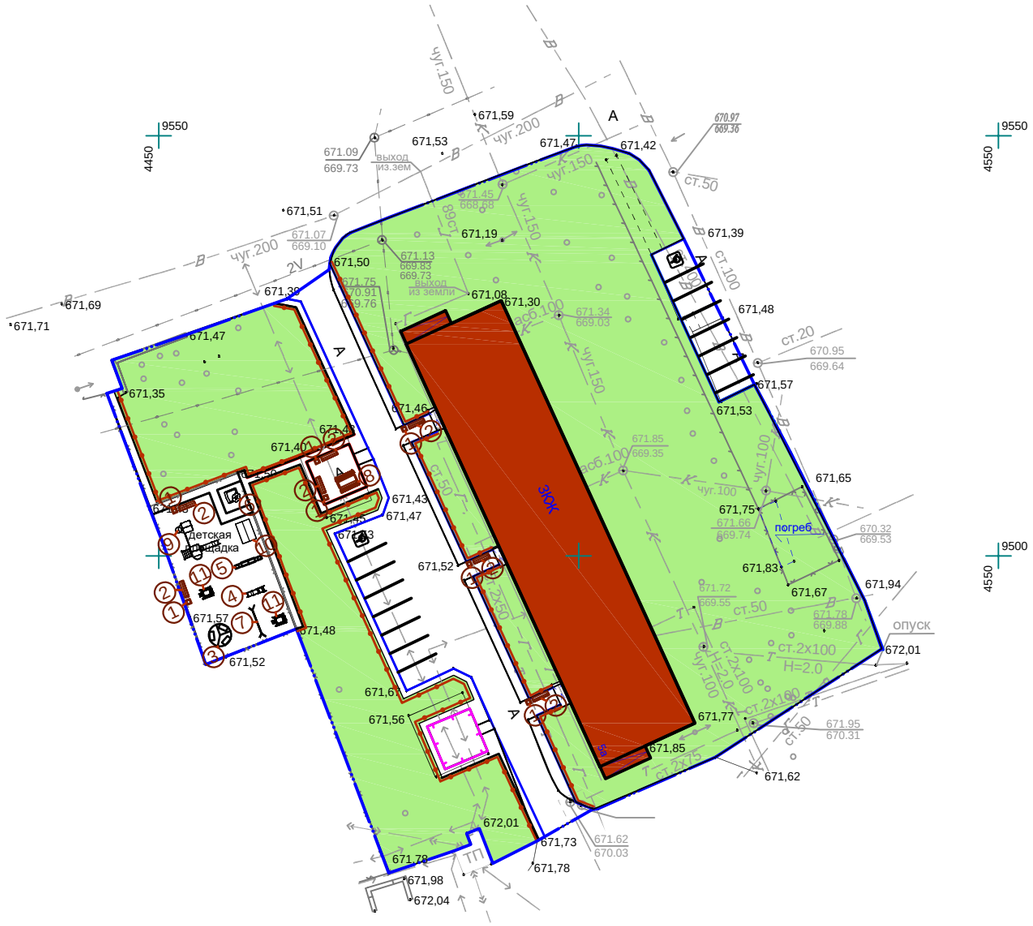

Ведомость малых архитектурных форм

№	Наименование	Обозначение	Кол-во	Обозначение типового проекта/СНиПа
1	1213 - Урна металлическая оцинкованная		7	Каталог ТОО "КСИЛ"
2	2211 - Диван на металлических ножках		7	Каталог ТОО "КСИЛ"
3	4192 - Карусель для детей от 3-х до 12 лет		1	Каталог ТОО "КСИЛ"
4	4201 - Горка "Мини"		1	Каталог ТОО "КСИЛ"
5	4105 - Качалка балансир "Малая" для детей от 3х до 12 лет		1	Каталог ТОО "КСИЛ"
6	4250 - Песочница "Ромашка"		1	Каталог ТОО "КСИЛ"
7	4155 - Качели на мет. стойках с гибкой подвеской "Большие"двухместные для детей 3-х до 12 лет		1	Каталог ТОО "КСИЛ". Качели предусмотрены с гибк.подв.: одна шт. - для детей от 1 до 3 лет, вторые - для детей от 3 до 12 лет
8	2604 - Стол со скамьями и навесом		1	Каталог ТОО "КСИЛ"
9	5527 - Детский игровой комплекс для детей от 6 до 12 лет		1	Каталог ТОО "КСИЛ"
10	4304 - Домик беседка для детей от 2 лет		1	Каталог ТОО "КСИЛ"
11	6138 - Детский спортивный комплекс для детей от 4 до 10 лет		2	Каталог ТОО "КСИЛ"
12	Ограждение детских площадок и палисадников тип 1, п.м.		286,16	см.л. ГП-7
13	Ограждение бельевой площадки тип 2, п.м.		22	см.л. ГП-8

Ведомость элементов озеленения

№	Наименование	Ед.изм.	Кол-во	Примечание
1	Газон	$м^2$	3041,02	посев семян на $1м^2$ - 40гр. травосмеси
2	Санитарная обрезка деревьев	шт.	5	

Условные обозначения:

- Граница благоустройства
- Существующие здания
- Ограждение детских площадок и палисадников тип 1
- Ограждение бельевой площадки тип 2
- Проектируемый газон
- Парковочное место для МГН

1. *Для устройства газона засыпку растительного слоя* ***(****перегной/чернозем****)*** *производить на высоту* ***0,15*** *метра****.***
2. *Данный лист смотреть совместно с л****.*** *ГП****-3***

Изм.	Кол.уч	Лист	№ док	Подпись	Дата	01-09/19 - ГП		
						"Корректировка ПСД на капитальный ремонт 20 дворов территорий Туркисбского района города Алматы"		
ГИП		Оспанова А.				Благоустройство двора по адресу: 1. ул. Майлина, 30	Стадия: РП	Лист: 5 / Листов: 11
Разработал		Некипелова К.						
Проверил		Бикбаева Р.				План озеленения. План расстановки МАФ, М1:500	Филиал «Енбек-Арнасы» республиканского государственного предприятия на праве хозяйственного ведения «Енбек» учреждений уголовно-исполнительной (пенитенциарной) системы Комитета уголовно-исполнительной системы Министерства внутренних дел РК	
Н.контр.							ГСЛ№0005093	

Асфальтобетонное покрытие проездов (дорожная одежда с основанием) тип 1 М1:10

Мелкозернистый асфальтобетон на 100% площади	
типа Б, марки II СТ РК 1225-2013	0,05м
Розлив битума 0,9 кг/м2 на 40% площади	
Крупнозернистый асфальтобетон на 100% площади	
типа Б, марки II СТ РК 1225-2013	0,05м
Щебень, уложенный по способу "заклинки"	
фр.20-40мм, М1000, фр.10-20мм, М600, СТ РК 1284-2004	0,15м
Щебень фр.20-40мм М1000, СТ РК 1284-2004	0,2м

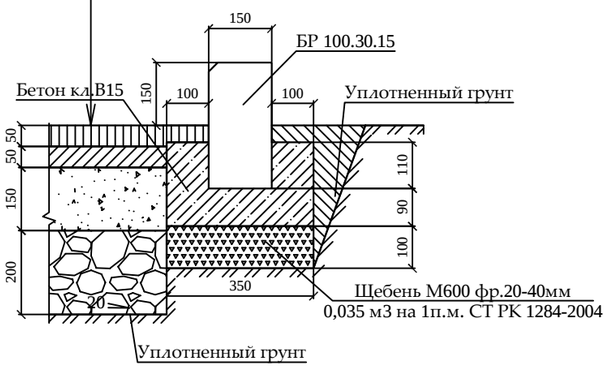

Асфальтобетонное покрытие проездов (восстановление дорожной одежды проездов на сущ.покрытие) тип 2 М1:10

Мелкозернистый асфальтобетон на 100% площади	
типа Б, марки II СТ РК 1225-2013	0,05м
Розлив битума 0,9 кг/м2 на 40% площади	
Крупнозернистый асфальтобетон на 30% площади	
типа Б, марки II СТ РК 1225-2013	0,05м
Выравнивание щебнем фр.20-40мм М1000,	
СТ РК 1284-2004 на 30% площади	0,2м

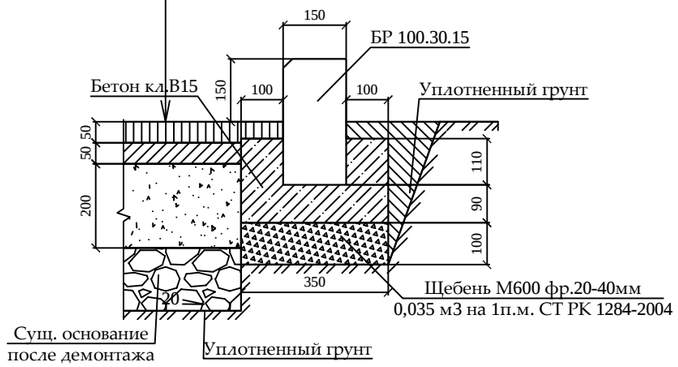

Резиновое покрытие детской площадки тип 3 М1:10

Резиновое покрытие Мастерфайбр	до 0,01 м
Средний слой (грунтовка)	
Горячий мелкозернистый плотный асфальтобетон	
марки II тип В СТ РК 1225-2013	0,05 м
Щебень из плотных горных пород для стр. раб.	
М1000, фр. 20-40 мм СТ РК 1284-2004	0,25 м
Уплотненный грунт	

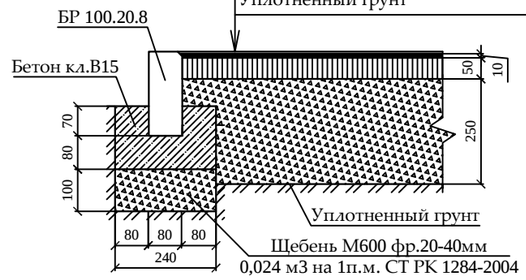

Детская площадка с песчаным покрытием тип 4 М1:10

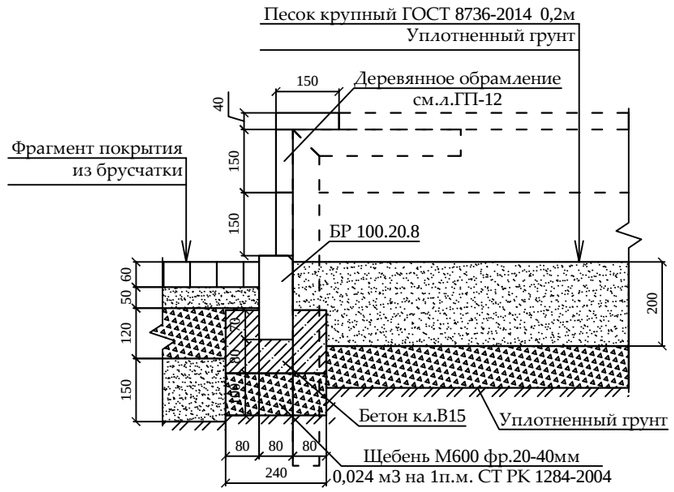

Тротуарное покрытие из брусчатки, бельевой площадки из брусчатки и места для тихого отдыха из брусчатки тип 5 М1:10

Фигурная цветная брусчатка с заполнением	
швов песком м/з ГОСТ 17608-91	0,06 м
Слой из мелкозернистого песка ГОСТ 8736-2014	0,05 м
Щебень М800, фр.5-10мм, 40-70 мм, СТ РК 1284-2004	0,12 м
Песок средней крупности ГОСТ 8736-2014	0,15 м
Уплотненный грунт	

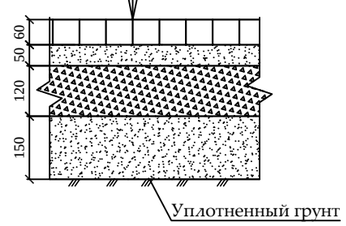

1. *При замене бортового камня предусмотреть демонтаж а/б с одной стороны БК объемом* ***0,1*0,1*** *м****3*** *на* ***1*** *п.м. бортового камня.*
2. *Вывоз мусора и вывоз грунта производить на свалку и отвал соответственно на расстояние* ***50*** *км.*
3. *Приготовление и укладка резинового покрытия на детских, спортивных и гимнастических площадках обязательно производить механизированным способом с использованием специализированной техники согласно ПОС.*
4. *Нанесение и вчесывание кварцевого песка и резинового гранулята в искусственное покрытие производить механизированным способом с использованием специализированной техники согласно ПОС.*
5. *До начала производства работ пригласить коммунальные службы.*

						01-09/19 - ГП	
						"Корректировка ПСД на капитальный ремонт 20 дворов территорий Туркисбского района города Алматы"	
Изм.	Кол.уч	Лист	№ док	Подпись	Дата		
ГИП		Оспанова А.				Благоустройство двора по адресу: 1. ул. Майлина, 30	Стадия: РП; Лист: 6; Листов: 11
Разработал		Некипелова К.					
Проверил		Бикбаева Р.				Конструкции покрытий тип 1...5	Филиал «Гибек-Арналы» республиканского государственного предприятия на праве хозяйственного ведения «Гибек» учреждений уголовно-исполнительной (пенитенциарной системы Комитета уголовно-исполнительной системы Министерства внутренних дел РК. ГСЛ№0005093
Н.контр.							

Ограждение детских площадок и палисадников Тип-1

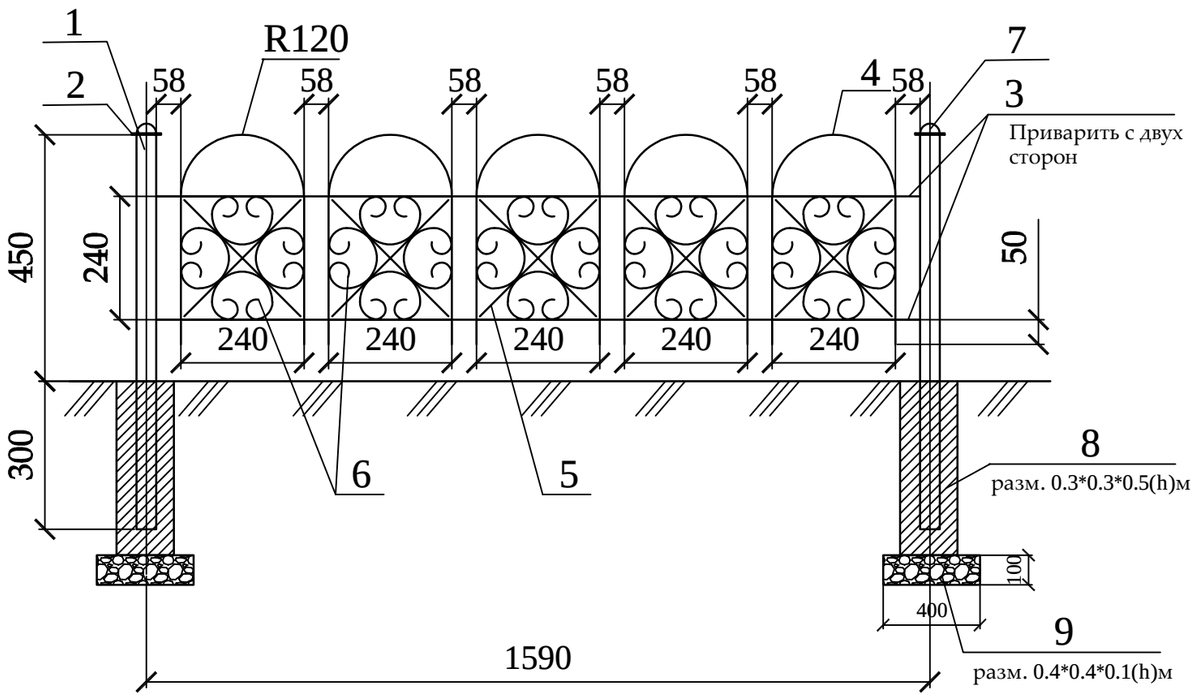

Спецификация
(на один элемент ограждения и одну опору)

Поз.	Обозначение	Наименование	Кол.	Масса ед., кг	Приме-чание
		Тип-1	180		шт.
1	ГОСТ 8645-68	Труба профильная 40х40х3, L=750	1	2,17	2,17 кг
2	ГОСТ 6009-74	Лист 70х2, L=70	1	0,075	0,075 кг
3	ГОСТ 2590-88	Прокат круглый Ø12, L=1550	4	1,37	5,48 кг
4	ГОСТ 2590-88	Прокат круглый Ø12, L=960	5	0,85	4,25 кг
5	ГОСТ 6009-74	Лист 12х3, L=330	10	0,093	0,93 кг
6	ГОСТ 6009-74	Лист 12х3, L=750	20	0,21	4,2 кг
7	ГОСТ 19903-90*	Лист $\frac{\text{-3х50 ГОСТ 6009-74}}{\text{С235 ГОСТ 27772-88*,}}$ L=50 мм	1	0,058	0,0,58 кг
8		Бетон класса В15			V=0,045 м3
9		Щебень фр. 20-40мм			V=0,016 м3

Стойка

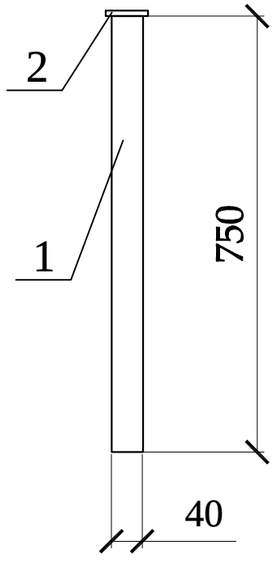

Фрагмент узора

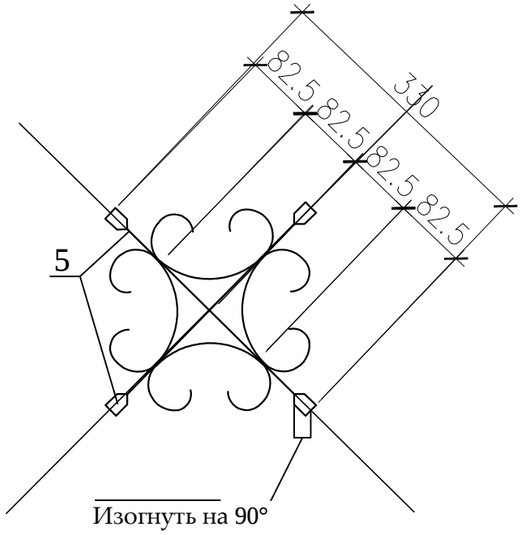

Деталь поз.6

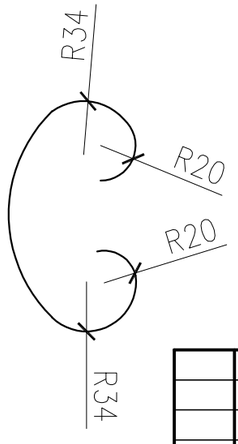

Деталь поз.2

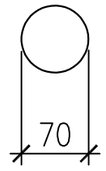

Деталь поз.7

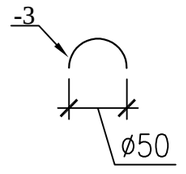

1. Стойки ограждения устанавливать на расстоянии 30-50 см от бордюра.
2. Металлические конструкции изготовить из стали С245.
3. Сварку вести электродами типа Э-42 по ГОСТ 9467-75 в соответствии с требованиями ГОСТ 10922-2012. Все сварные швы h=6мм.
4. Все стальные конструкции окрасить эмалью ПФ-115 ГОСТ 6465-76* за два раза по грунтовке ГФ-021 ГОСТ 25129-82* в соответствии с главой СН РК 2.01-01-2013 "Защита строительных конструкций от коррозии".
5. Цвет ограждения согласовать с заказчиком.

Изм.	Кол.уч	Лист	№ док	Подпись	Дата
ГИП		Оспанова А.			
Разработал		Некипелова К.			
Проверил		Бикбаева Р.			
Н.контр.					

01-09/19 - ГП

"Корректировка ПСД на капитальный ремонт 20 дворов территорий Туркисбского района города Алматы"

Благоустройство двора по адресу:
1. ул. Майлина, 30

Стадия	Лист	Листов
РП	7	11

Ограждение детских площадок и палисадников Тип-1

Филиал «Енбек-Аршалы» республиканского государственного предприятия на праве хозяйственного ведения «Енбек» учреждений уголовно-исполнительной (пенитенциарной) системы Комитета уголовно-исполнительной системы Министерства внутренних дел РК

ГСЛ№0005093

Ограждение бельевой Тип-2

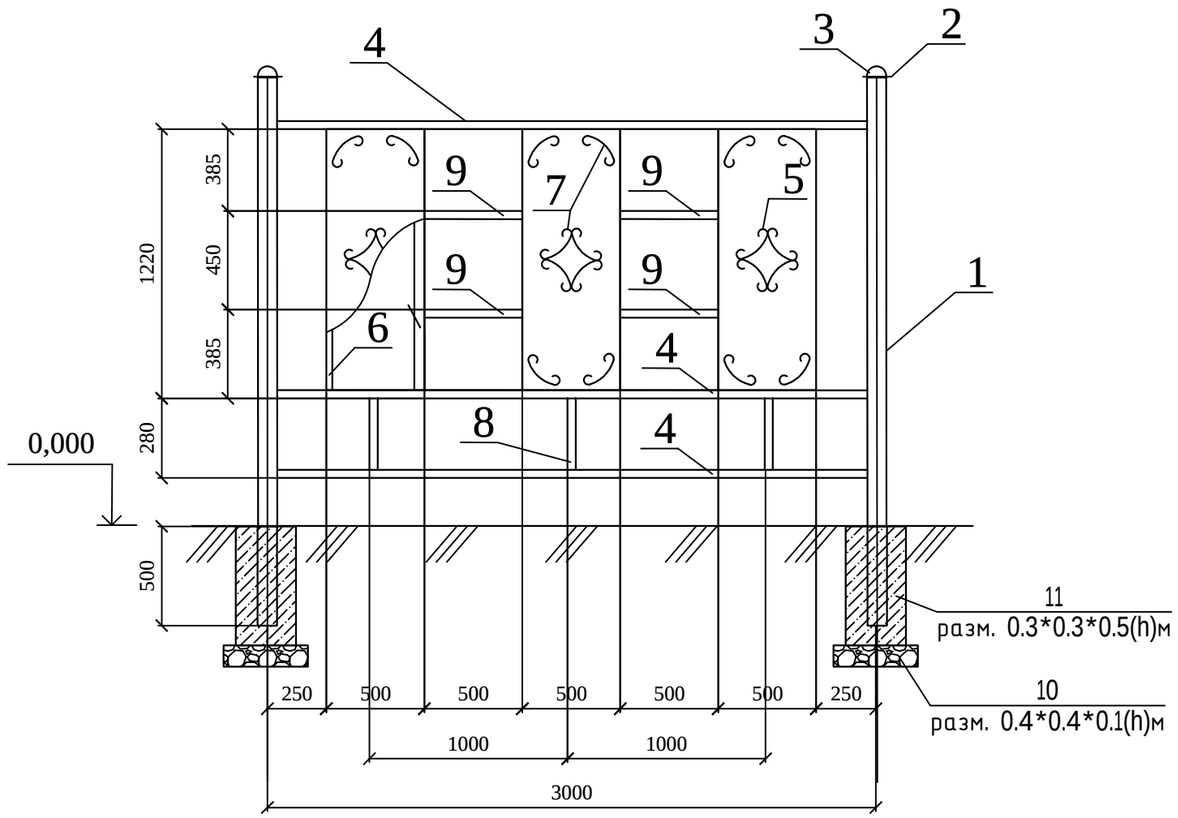

Дет-4

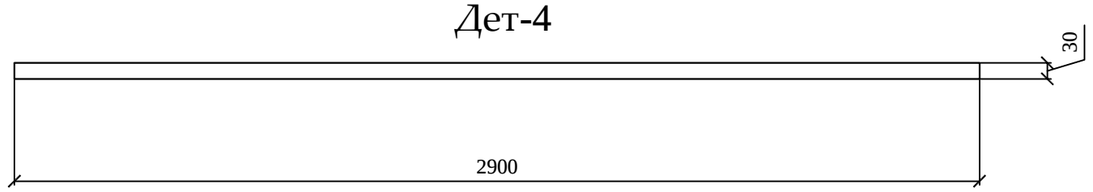

Спецификация
(на один элемент ограждения и одну опору)

Поз.	Обозначение	Наименование	Кол.	Масса ед., кг	Приме-чание
		Тип-2	7		шт.
1	ГОСТ 10704-91	Труба 75х4, L=2400	1	12,96	12,96
2		Лист -3х85 ГОСТ 6009-74* / С235 ГОСТ 27772-88*, L=85	1	0,17	0,17
3		Лист -3х75 ГОСТ 6009-74* / С235 ГОСТ 27772-88*, L=75	1	0,13	0,13
4	ГОСТ 8645-68	Труба профильная 30х30х2, L=2900	3	4,93	14,79
5		Лист -2х500 ГОСТ 19904-90* / С235 ГОСТ 27772-88*, L=1250	3	9,81	29,43
6	ГОСТ 8645-68	Труба профильная 30х30х2, L=1190	6	2,023	12,138
7		Полоса -2х12 ГОСТ 19904-90* / С235 ГОСТ 27772-88*, L=700	24	0,13	3,12
8	ГОСТ 8645-68	Труба профильная 30х30х2, L=250	3	0,42	1,26
9	ГОСТ 8645-68	Труба профильная 30х30х2, L=500	4	0,85	3,4
10		Щебень			V=0,016 м3
11		Бетон класса В15			V=0,045 м3

Дет-1

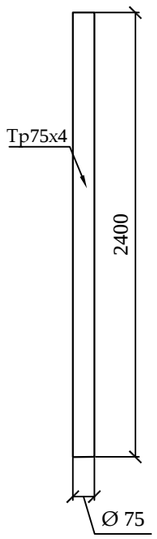

Дет-2

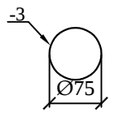

Дет-3

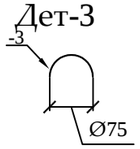

Дет-5

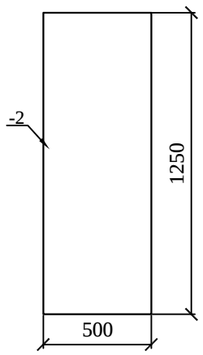

Дет-6

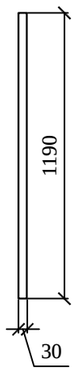

Дет-7

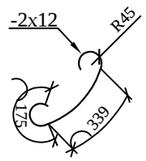

Дет-8

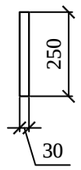

Дет-9

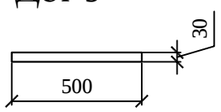

1. Металлические конструкции ограждений Т-1, Т-2, Т-3 изготовить из стали С245.
2. Сварку вести электродами типа Э-42 по ГОСТ 9467-75 в соответствии с требованиями ГОСТ 10922-2012. Все сварные швы h= 6мм.
3. Все стальные конструкции окрасить эмалью ПФ-115 ГОСТ 6465-76* за два раза по грунту ГФ-02 ГОСТ 25129-82* в соответствии с главой СН РК 2.01-01-2013 "Защита строительных конструкций от коррозии".

						01-09/19 - ГП
						"Корректировка ПСД на капитальный ремонт 20 дворов территорий Туркситбского района города Алматы"
Изм.	Кол.уч	Лист	№ док	Подпись	Дата	
ГИП		Оспанова А.				Благоустройство двора по адресу: 1. ул. Майлина, 30
Разработал		Некипелова К.				Стадия: РП; Лист: 8; Листов: 11
Проверил		Бикбаева Р.				Ограждение бельевой Тип-2
Н.контр.						Филиал «Еңбек-Аршалы» республиканского государственного предприятия на праве хозяйственного ведения «Еңбек» учреждений уголовно-исполнительной (пенитенциарной) системы Комитета уголовно-исполнительной системы Министерства внутренних дел РК
						ГСЛ№0005093

Общий вид 1

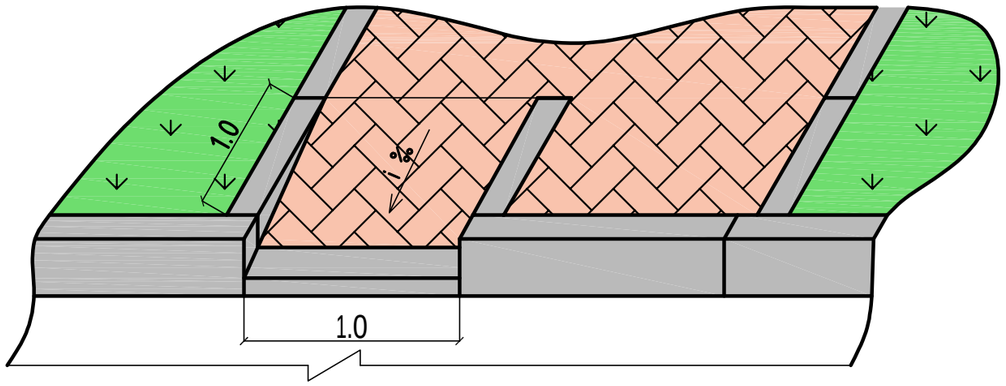

Общий вид 2

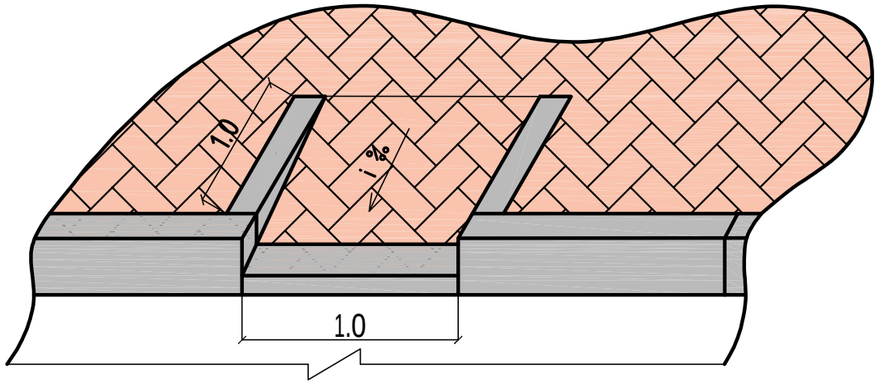

План

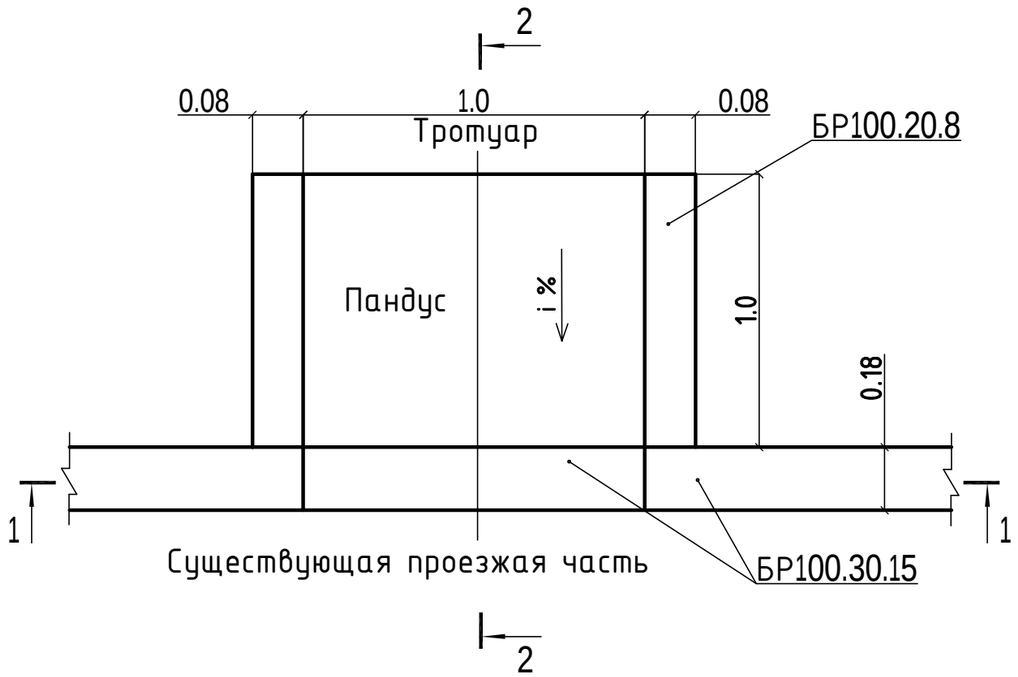

2 - 2

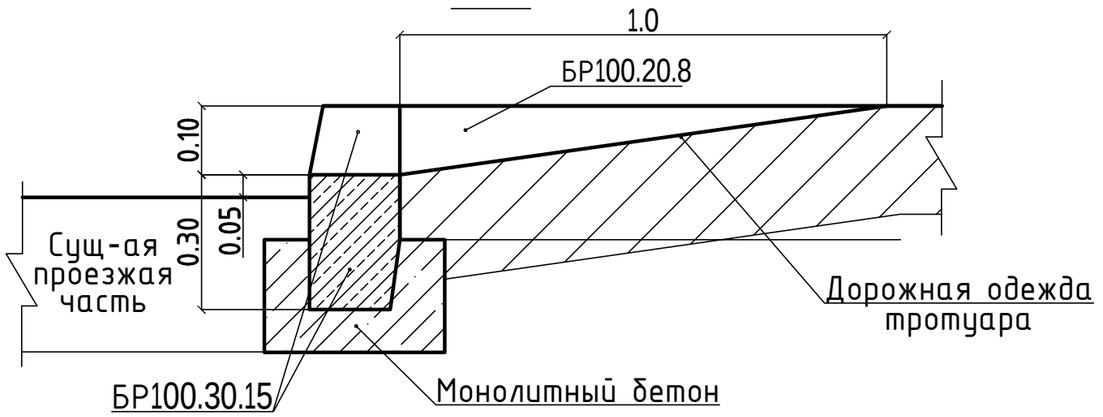

1 - 1

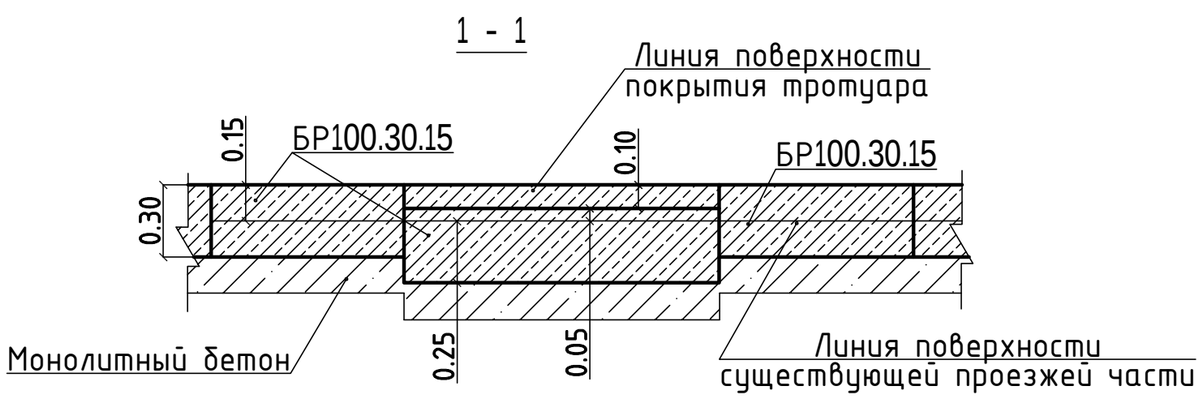

						01-09/19 - ГП	
						"Корректировка ПСД на капитальный ремонт 20 дворов территорий Туркситбского района города Алматы"	
Изм.	Кол.уч	Лист	№ док	Подпись	Дата		
ГИП		Оспанова А.				Благоустройство двора по адресу: 1. ул. Майлина, 30	Стадия: РП; Лист: 9; Листов: 11
Разработал		Некипелова К.					
Проверил		Бикбаева Р.				Деталь сопряжения тротуара (образец)	Филиал «Еңбек-Аршалы» республиканского государственного предприятия на праве хозяйственного ведения «Еңбек» учреждений уголовно-исполнительной (пенитенциарной) системы Комитета уголовно-исполнительной системы Министерства внутренних дел РК ГСЛ№:0005093
Н.контр.							

План расположения элементов конструкции

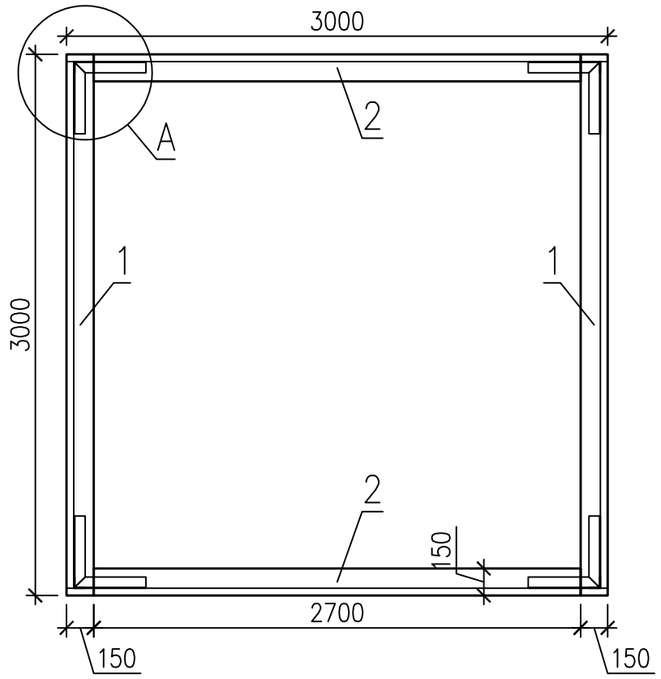

1-1

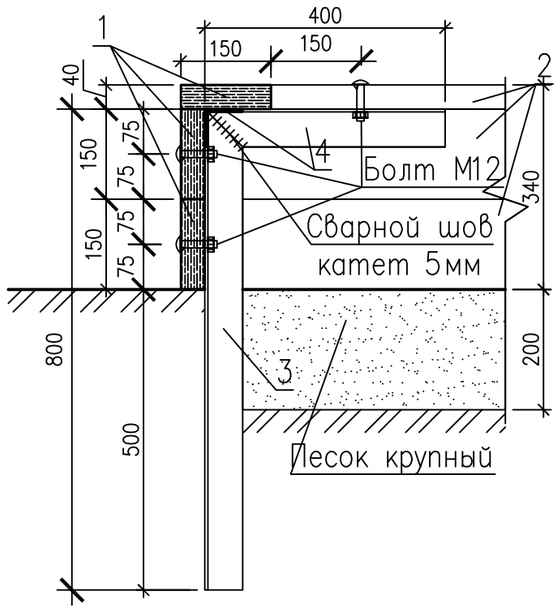

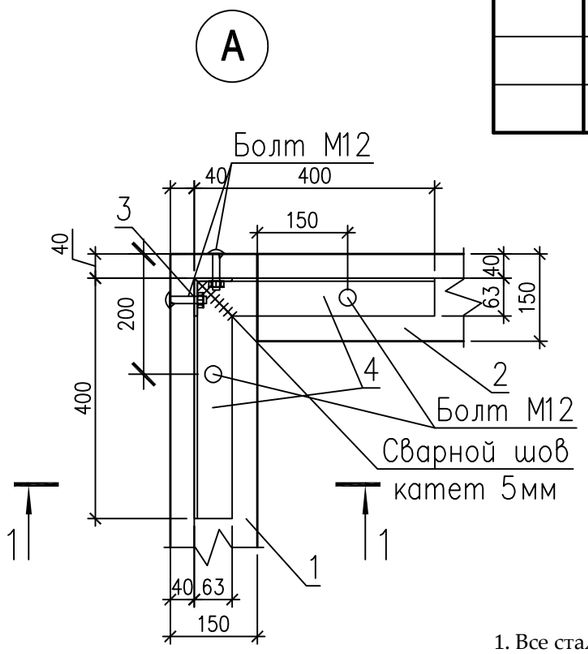

Спецификация элементов конструкции

Поз.	Обозначение	Наименование	Кол.	Масса ед.,кг.	Примеч.
1	ГОСТ 8486-86	Доска 40х150 мм L=3000	6		
2	ГОСТ 8486-86	Доска 40х150 мм L=2700	6		
3	ГОСТ 8509-93	Уголок 63х63х5 ГОСТ 8509-93 / С235 ГОСТ 27772-88* L=800	4	3.85	15.4
4	ГОСТ 8509-93	Уголок 63х63х5 ГОСТ 8509-93 / С235 ГОСТ 27772-88* L=400	8	1.92	15.4
	ГОСТ 7801-81	Болт М12х60	24		
	ГОСТ 5915-70	Гайка М12	24		

1. Все стальные конструкции окрасить эмалью ПФ-115 (черного цвета) ГОСТ 6465-76* за два раза по грунту ГФ-021 ГОСТ 25129-82* (общей толщиной 55 мкм) в соответствии с главойСН РК 2.01-01-2013 "Защита строительных конструкций от коррозии".
2. Все работы по сварке металлических конструкций, по сварке монтажных соединений строительных конструкций выполнить в соответствии со СН РК 5.03-07-2013 "Несущие и ограждающие конструкции" и других действующих нормативных и инструктивных документов.
3. Все деревянные изделия покрыть эмалью НЦ-132 ГОСТ6631-74 за два раза по грунту ГФ-021 ГОСТ 25129-82* (общей толщиной 55 мкм).

Изм.	Кол.уч	Лист	№ док	Подпись	Дата
ГИП		Оспанова А.			
Разработал		Некипелова К.			
Проверил		Бикбаева Р.			
Н.контр.					

01-09/19 - ГП

"Корректировка ПСД на капитальный ремонт 20 дворов территорий Турксибского района города Алматы"

Благоустройство двора по адресу:
1. ул. Майлина, 30

Стадия	Лист	Листов
РП	10	11

Эскиз деревянного борта детской площадки (песочницы)

Филиал «Еңбек-Аршалы» республиканского государственного предприятия на праве хозяйственного ведения «Еңбек» учреждений уголовно-исполнительной (пенитенциарной) системы Комитета уголовно-исполнительной системы Министерства внутренних дел РК

ГСЛ№0005093

Перечень работ, подлежащих освидетельствованию скрытых работ

N п/п	Наименование	
	Разработка грунта	
	Устройство подстилающих слоев щебеночных	
	Установка бетонных бортовых камней (переблика) сечением	
	Подъем колодцев до проектной отметки монолитным бетоном	
	Уплотнение дна корыта	
	Устройство дополнительного слоя основания из естественного щебня	Указать толщину
	Устройство однослойных оснований (указать толщину) из фракционного щебня, уложенного по способу "заклинки"	
	Розлив вяжущих материалов	
	Устройство покрытия из горячих а/б смесей крупнозернистых (указать толщину) на нижний слой	
	Устройство покрытия из горячих а/б смесей мелкозернистых (указать толщину) на верхний слой	
	Устройство песчаного слоя средней крупности (указать толщину)	
	Устройство оснований из щебня фракционого (указать толщину)	
	Слой мелкозернистого песка (указать толщину)	
	Устройство покрытий из брусчатки по готовому подстилающему слою с заполнением швов песком	
	Устройство песчаного слоя (указать толщину)	
	Устройство подстилающих и выравнивающих слоев оснований из песчано-гравийной смеси	Указать толщину
	Устройство однослойных оснований (указать толщину) из фракционного щебня, уложенного по способу "заклинки"	
	Розлив вяжущих материалов	
	Устройство ограждений (для всех типов):	
	Бурение ям	
	Устройство бетонной подготовки	
	Мусорные площадки: устройство подстилающих и выравнивающих слоев оснований из щебня	
	Устройство бетонного основания под мусорную площадку	
	Армирование подстилающих слоев и набетонок	

Изм.	Кол.уч	Лист	№ док	Подпись	Дата	01-09/19 - ГП			
						"Корректировка ПСД на капитальный ремонт 20 дворов территорий Туркисбского района города Алматы"			
ГИП		Оспанова А.				Благоустройство двора по адресу: 1. ул. Майлина, 30	Стадия	Лист	Листов
Разработал		Некипелова К.					РП	11	11
Проверил		Бикбаева Р.				Перечень работ, подлежащих освидетельствованию скрытых работ	Филиал «Еңбек-Аршалы» республиканского государственного предприятия на праве хозяйственного ведения «Еңбек» учреждений уголовно-исполнительной (пенитенциарной) системы Комитета уголовно-исполнительной системы Министерства внутренних дел РК ГСЛ№0005093		
Н.контр.									

Ведомость рабочих чертежей основного комплекта

№	Наименование	Примечание
1	Общие данные (начало)	
2	План демонтажных работ, М1:500	
3	Разбивочный план, М1:500	
4	План покрытий, М1:500	
5	План озеленения. План расстановки МАФ М 1:500	
6	Конструкции покрытий тип 1...5	
7	Ограждение детских площадок и палисадников. Тип-1	
8	Ограждение бельевой площадки. Тип-2	
9	Эскиз деревянного борта детской площадки (песочницы)	
10	Деталь сопряжения тротуара (образец)	
11	Перечень работ, подлежащих освидетельствованию скрытых работ	

Ведомость основных комплектов рабочих чертежей

Обозначение	Наименование	Примечание
ПЗ	Пояснительная записка	
ГП	Генеральный план	
НО	Наружное освещение	
СД	Сметная документация	
	Альбом малых архитектурных форм	

Ведомость ссылочных и прилагаемых документов

Обозначение	Наименование	Примечания
	Ссылочные документы	
СПДС. ГОСТ 21.508-93	Правила выполнения рабочей документации	
	генеральных планов предприятий, сооружений	
	и жилищно-гражданских объектов	
СН РК 3.01-01-2013	Градостроительства. Планировка и застройка	
	городских и сельских населенных пунктов.	
РДС РК 3.01-05-2001	Градостроительство. Планировка и застройка	
	населенных мест с учетом потребностей инвалидов	
	и других маломобильных групп населения	

Технико-экономические показатели

№	Наименование	количество	
		м²	%
1	Площадь участка	2152,49	100
2	Площадь покрытий, всего:	1137,28	53
	асфальтобетонное покрытие (востановление)	810,02	
	песчаное покрытие детской площадки	9	
	резиновое покрытие детских и гимнастических площадок	221,23	
	брусчатое покрытие тротуаров, места для тихого отдыха и бельевой площадки	97,03	
3	Площадь озеленения, всего:	1015,21	47
	в том числе: газона	1015,21	

1.Общие данные

1.1 Данный проект разработан ТОО "АСТАНА ПРОЕКТ СЕРВИС" на основании:
- Задания на проектирование, утвержденного акимом Туркисбского района г. Алматы;
- Утвержденного Заказчиком эскизного проекта;
- Топографо-геодезической съемки М1:500, выполненной 02.04.2018 г. ТОО "АСТАНА ПРОЕКТ СЕРВИС" Государственная лицензия на изыскательскую деятельность №13001168 от 21.02.2013 г.

Технические решения, принятые в рабочих чертежах соответствуют требованиям экологических, санитарно-гигиенических, противопожарных и других норм, действующих на территории Республики Казахстан и обеспечивают безопасную для жизни и здоровья людей эксплуатацию объекта при соблюдении мероприятий, предусмотренных рабочими чертежами.

Главный инженер проекта Оспанова А.

						01-09/19- ГП
						"Корректировка ПСД на капитальный ремонт 20 дворов территорий Туркисбского района города Алматы"
Изм.	Кол.уч	Лист	№ док	Подпись	Дата	
ГИП	Оспанова					Благоустройство двора по адресу: ул. Физули, 69а
Разработал	Некипелова К.					
Проверил	Бикбаева					Общие данные
Н.контр.						

Стадия	Лист	Листов
РП	1	11

Филиал «Еңбек-Аршалы» республиканского государственного предприятия на праве хозяйственного ведения «Еңбек» учреждений уголовно-исполнительной (пенитенциарной системы Комитета уголовно-исполнительной системы Министерства внутренних дел РК

ГСЛ№0005093

План демонтажных работ, М1:500

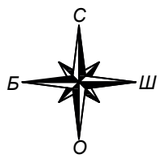

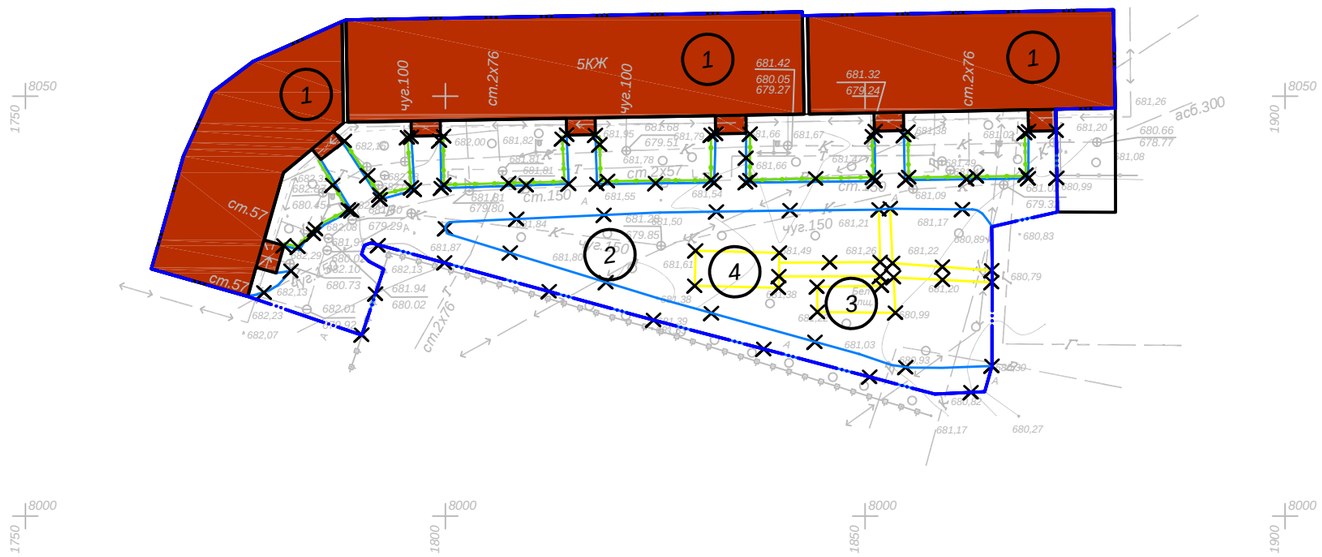

Экспликация зданий и сооружений

Номер на плане	Наименование	Примечание
1	Жилой дом	существующ.
2	Детская площадка	существующ.
3	Бельевая площадка	существующ.
4	Баскетбольная площадка	существующ.

Ведомость демонтажных работ

Условное изобра-жение	Наименование	Ед.изм	Кол-во	Масса ед., кг	Примечание
	Бортовой камень БР 100.30.15	п.м.	516,36	108	55766,88 кг.
	Бортовой камень БР 100.20.08	п.м.	114,08	38	4335,04 кг.
	Ограждение детской площадки и палисадников (L=2м)	п.м.	132,73	20	2654,6 кг.
	Скамья	шт.	4	80	320 кг.
	Турник	шт.	3	80	240 кг.
	Стол для настольного тенниса	шт.	1	120	120 кг.
	Горка	шт.	1	50	50 кг.
	Песочница	шт.	2	40	80 кг.
	Качели металлические двойные	шт.	2	80	160 кг.
	Металлическая конструкция для сушки белья	шт.	2	80	160 кг.

Условные обозначения:

- Граница благоустройства
- Существующие здания
- Существующий бордюр БР100.30.15
- Существующий бордюр БР100.20.8
- Существующее ограждение детских площадок и палисадников
- Демонтаж

Внимание!
Подземные коммуникации!
Перед началом производства работ вызвать представителей владельцев коммуникаций!

Изм.	Кол.уч.	Лист	№ док.	Подпись	Дата	01-09/19- ГП		
						"Корректировка ПСД на капитальный ремонт 20 дворов территорий Туркисбского района города Алматы"		
ГИП		Оспанова				Благоустройство двора по адресу: ул. Физули, 69а	Стадия: РП	Лист: 2 / Листов: 11
Разработал		Некипелова К.						
Проверил		Бикбаева				План демонтажных работ, М1:500	Филиал «Гибек-Арнасы» республиканского государственного предприятия на праве хозяйственного ведения «Гибек» учреждений уголовно-исполнительной (пенитенциарной) системы Комитета уголовно-исполнительной системы Министерства внутренних дел РК ГСЛ№0005093	
Н.контр.								

Разбивочный план, М1:500

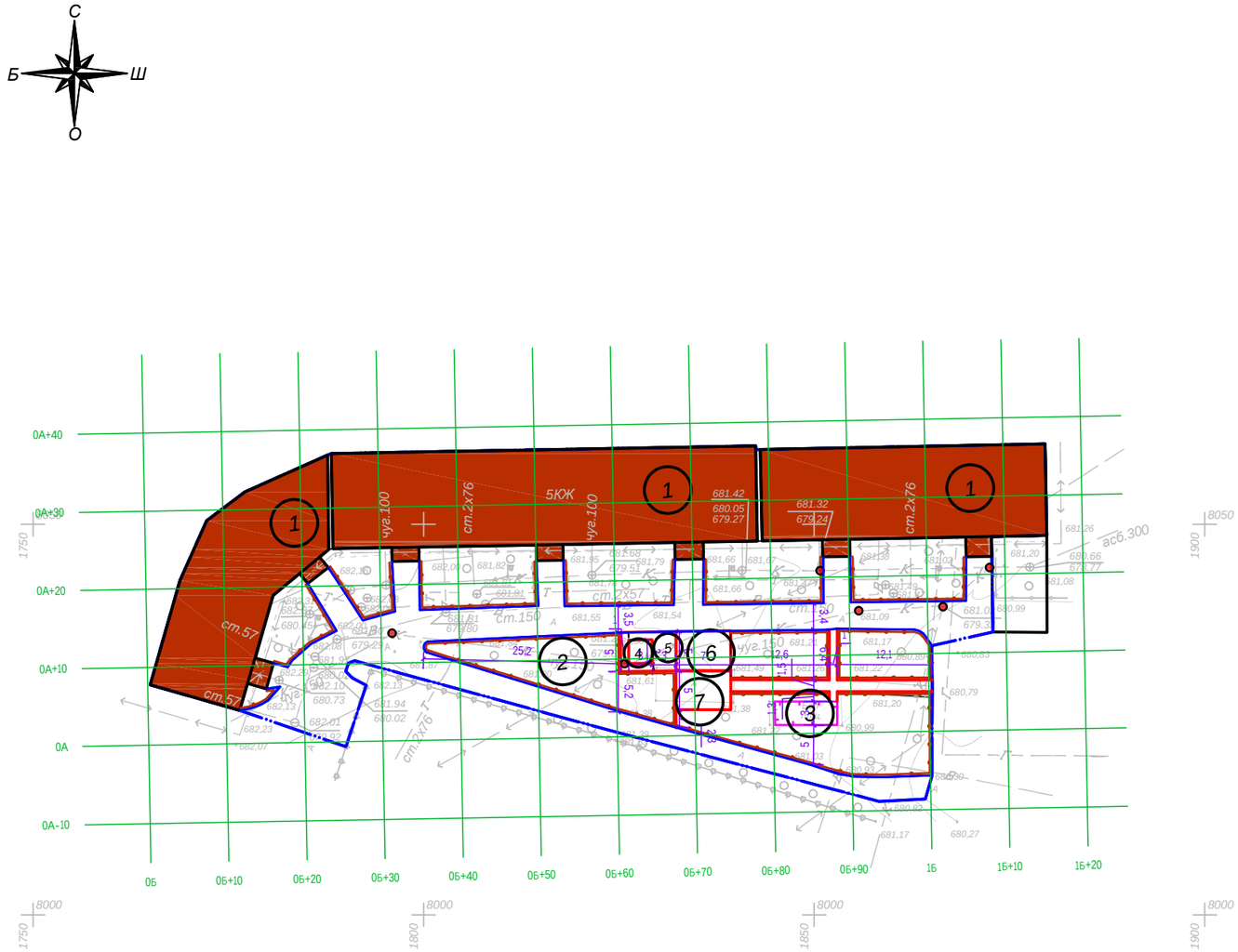

Экспликация зданий и сооружений

Номер на плане	Наименование	Примечание
1	Жилой дом	существующ.
2	Детская площадка с резиновым покрытием	проектир.
3	Бельевая площадка из брусчатки	проектир.
4	Детская площадка с песчанным покрытием	проектир.
5	Место тихого отдыха из брусчатки	проектир.
6	Гимнастическая площадка с резиновым покрытием	проектир.
7	Площадка для стритбола с а/б покрытием	проектир.

Условные обозначения:

- Граница благоустройства
- Существующие здания
- Проектируемый бордюр БР100.30.15
- Проектируемый бордюр БР100.20.8
- Проектируемое ограждение тип 1
- Проектируемое ограждение тип 2
- Люки колодцев, подлежащие подъему

ТОО "АСТАНА ПРОЕКТ СЕРВИС"		
Тапсырыс беруші Заказчик	РГП на ПХВ "Еңбек"	
Директор		Несипбаев М.К.
Исполнитель		Мұса Ш.
Күні Дата	02 сәуір апрель 2018 жыл год	

Внимание!
Подземные коммуникации!
Перед началом производства работ вызвать представителей владельцев коммуникаций!

						01-09/19- ГП
						"Корректировка ПСД на капитальный ремонт 20 дворов территорий Туркисбского района города Алматы"
Изм.	Кол.уч	Лист	№ док	Подпись	Дата	
ГИП		Оспанова				Благоустройство двора по адресу: ул. Физули, 69а
Разработал		Некипелова К.				Стадия: РП; Лист: 3; Листов: 11
Проверил		Бикбаева				Разбивочный план, М1:500
Н.контр.						ГСЛ № 13001169

Формат А2

План покрытий, М1:500

Экспликация зданий и сооружений

Номер на плане	Наименование	Примечание
1	Жилой дом	существующ.
2	Детская площадка с резиновым покрытием	проектир.
3	Бельевая площадка из брусчатки	проектир.
4	Детская площадка с песчанным покрытием	проектир.
5	Место тихого отдыха из брусчатки	проектир.
6	Гимнастическая площадка с резиновым покрытием	проектир.
7	Площадка для стритбола с а/б покрытием	проектир.

Условные обозначения:

- Граница подсчета объемов работ
- Существующие здания
- Проектируемый бордюр БР100.30.15
- Проектируемый бордюр БР100.20.8
- Ограждение детских площадок и палисадников тип 1
- Ограждение бельевой площадки тип 2
- Люки колодцев, подлежащие подъему

Ведомость тротуаров, дорожек и площадок

Условное изобра-жение	Наименование	Тип	Ед.изм.	Кол-во	Примечание
тип 1	Асфальтобетонное покрытие	1	м²	810,02	востановление
тип 2	Детская площадка	2	м²	185,59	
тип 3	Гимнастическая площадка с резиновым покрытием	3	м²	35,64	
тип 4	Детская площадка с песчаным покрытием	4	м²	9	
	Место тихого отдыха из брусчатки	5	м²	15,27	укладка новой брусчатки
	Тротуарное покрытие из брусчатки	5	м²	57,85	укладка новой брусчатки
	Бельевая площадка из брусчатки	5	м²	23,91	укладка новой брусчатки
	Подъем колодцев бетоном кл. В 15		шт	6	Отклонение крышки колодцев относит.уровня покрытия не допускается более 2см
	Бортовой камень БР 100.30.15		п.м.	390,25	
	Бортовой камень БР 100.20.08		п.м.	189,94	
	Деревянное обрамление		п.м.	12	см.л. ГП-9

1. *Согласно СН РК* ***3.01-05-2013*** *«Благоустройство территорий населенных пунктов» в местах пересечения проездов и пешеходных дорожек с тротуарами, подходами к площадкам и проездами бортовые камни необходимо заглубить с устройством плавных примыканий для обеспечения проезда детских, инвалидных колясок, санок, а также въезда транспортных средств. Проектом предусмотрено утопление бортового камня, тем самым выполнение съезда для колясок (санок) с ремонтируемой тротуарной части.*

Условное обозначение пандуса - ▪

2. *Данный лист смотреть совместно с л. ГП-****3****, ГП-****6****.*

Изм.	Кол.уч	Лист	№ док	Подпись	Дата	01-09/19- ГП
						"Корректировка ПСД на капитальный ремонт 20 дворов территорий Турксибского района города Алматы"
ГИП		Оспанова				Благоустройство двора по адресу: ул. Физули, 69а
Разработал		Некипелова К.				Стадия: РП; Лист: 4; Листов: 11
Проверил		Бикбаева				План покрытий, М1:500
Н.контр.						Филиал «Еңбек-Аршалы» республиканского государственного предприятия на праве хозяйственного ведения «Еңбек» учреждений уголовно-исполнительной (пенитенциарной) системы Комитета уголовно-исполнительной системы Министерства внутренних дел РК ГСЛ№0005093

План озеленения. План расстановки МАФ, М1:500

Ведомость малых архитектурных форм

№	Наименование	Обозначение	Кол-во	Обозначение типового проекта/СНиПа
1	1213 - Урна металлическая оцинкованная		12	Каталог ТОО "КСИЛ"
2	2211 - Диван на металлических ножках		12	Каталог ТОО "КСИЛ"
3	4192 - Карусель для детей от 3-х до 12 лет		1	Каталог ТОО "КСИЛ"
4	4112 - Качалка на пружине "Мотоцикл" для детей от 3 до 12 лет		1	Каталог ТОО "КСИЛ"
5	4304 -Домик-беседка для детей от 2 лет и старше		1	Каталог ТОО "КСИЛ"
6	4105 - Качалка балансир "Малая" для детей от 3х до 12 лет		1	Каталог ТОО "КСИЛ"
7	4250 - Песочница "Ромашка"		1	Каталог ТОО "КСИЛ"
8	4155 - Качели на мет. стойках с гибкой подвеской "Большие"двухместные для детей 3-х до 12 лет		1	Каталог ТОО "КСИЛ". Качели предусмотрены с гибк.подв.: одна шт. - для детей от 1 до 3 лет, вторые - для детей от 3 до 12 лет
9	2604 - Стол со скамьями и навесом		1	Каталог ТОО "КСИЛ"
10	5527 - Детский игровой комплекс для детей от 6 до 12 лет		1	Каталог ТОО "КСИЛ"
11	6443 - Брусья двойные, разноуровневые		1	Каталог ТОО "КСИЛ"
12	6500 - Стойка баскетбольная с щитом и сеткой		2	Каталог ТОО "КСИЛ"
13	7536 - Тренажер для детей от 14 лет и старше		1	Каталог ТОО "КСИЛ" Ручки и подножки тренажеров должны быть прорезинены
14	7534 - Тренажер для детей от 14 лет и старше		1	
15	7532 - Тренажер для детей от 14 лет и старше		1	
16	7520 - Тренажер для детей от 14 лет и старше		1	
17	7506 - Тренажер для детей от 14 лет и старше		1	
18	7525 - Тренажер для детей от 14 лет и старше		1	
19	Ограждение детских площадок и палисадников тип 1, п.м.		350,65	см.л. ГП-7
20	Ограждение бельевой площадки тип 2, п.м.		21,94	см.л. ГП-8

Ведомость элементов озеленения

№	Наименование	Ед.изм.	Кол-во	Примечание
1	Газон	$м^2$	1015,21	посев семян на $1м^2$ - 40гр. травосмеси
2	Санитарная обрезка деревьев	шт.	5	

Условные обозначения:

- Граница благоустройства
- Существующие здания
- Ограждение детских площадок и палисадников тип 1
- Ограждение бельевой площадки тип 2
- Проектируемый газон

1. *Для устройства газона засыпку растительного слоя* ***(****перегной/чернозем****)*** *производить на высоту* ***0,15*** *метра****.***
2. *Данный лист смотреть совместно с л****.*** *ГП****-3***

Изм.	Кол.уч	Лист	№ док	Подпись	Дата	01-09/19- ГП			
						"Корректировка ПСД на капитальный ремонт 20 дворов территорий Турксибского района города Алматы"			
ГИП		Оспанова				Благоустройство двора по адресу: ул. Физули, 69а	Стадия	Лист	Листов
Разработал		Некипелова К.					РП	5	11
Проверил		Бикбаева				План озеленения. План расстановки МАФ, М1:500	Филиал «Енбек-Арнасы» республиканского государственного предприятия на праве хозяйственного ведения «Енбек» учреждений уголовно-исполнительной (пенитенциарной системы Комитета уголовно-исполнительной системы Министерства внутренних дел РК		
Н.контр.							ГСЛ№0005093		

Асфальтобетонное покрытие проездов (восстановление дорожной одежды проездов на сущ.покрытие) тип 1 М1:10

Мелкозернистый асфальтобетон на 100% площади	
типа Б, марки II СТ РК 1225-2013	0,05м
Розлив битума 0,9 кг/м2 на 40% площади	
Крупнозернистый асфальтобетон на 30% площади	
типа Б, марки II СТ РК 1225-2013	0,05м
Выравнивание щебнем фр.20-40мм М1000,	
СТ РК 1284-2004 на 30% площади	0,2м

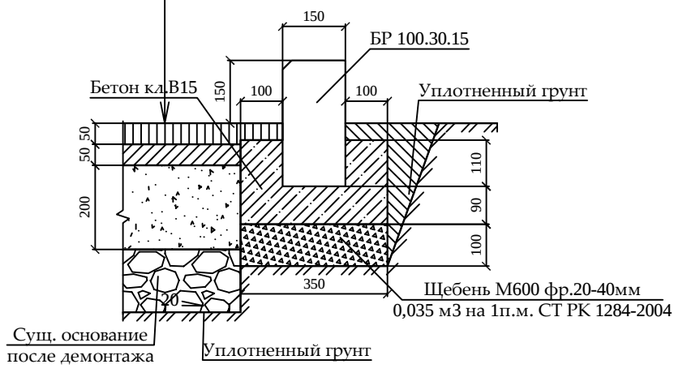

Резиновое покрытие детской площадки тип 2 М1:10

Резиновое покрытие Мастерфайбр	до 0,01 м
Средний слой (грунтовка)	
Горячий мелкозернистый плотный асфальтобетон	
марки II тип В СТ РК 1225-2013	0,05 м
Щебень из плотных горных пород для стр. раб.	
М1000, фр. 20-40 мм СТ РК 1284-2004	0,25 м
Уплотненный грунт	

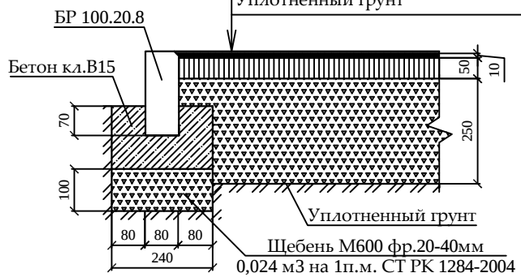

Детская площадка с песчаным покрытием тип 4 М1:10

Песок крупный ГОСТ 8736-2014	0,2м
Уплотненный грунт	

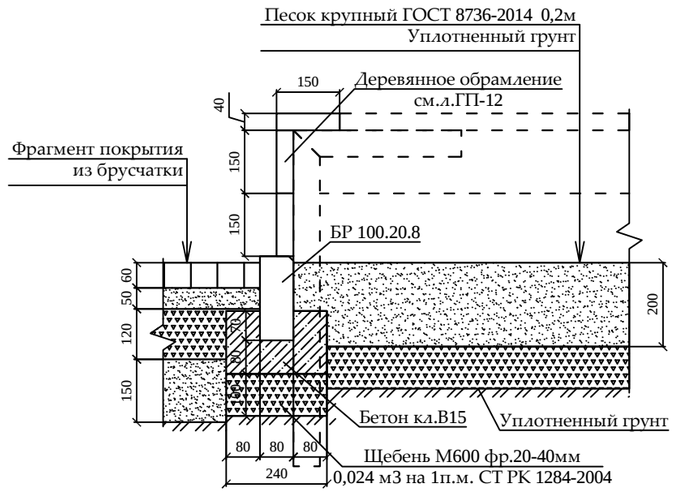

Резиновое покрытие гимнастической площадки тип 3 М1:10

Резиновое покрытие Мастерфайбр	до 0,01 м
Средний слой (грунтовка)	
Горячий мелкозернистый плотный асфальтобетон	
марки II тип В СТ РК 1225-2013	0,05 м
Щебень из плотных горных пород для стр. раб.	
М1000, фр. 20-40 мм СТ РК 1284-2004	0,25 м
Уплотненный грунт	

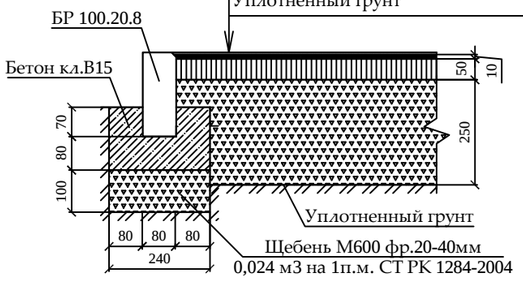

Тротуарное покрытие из брусчатки, бельевой площадки из брусчатки и места для тихого отдыха из брусчатки тип 5 М1:10

Фигурная цветная брусчатка с заполнением	
швов песком м/з ГОСТ 17608-91	0,06 м
Слой из мелкозернистого песка ГОСТ 8736-2014	0,05 м
Щебень М800, фр.5-10мм, 40-70 мм, СТ РК 1284-2004	0,12 м
Песок средней крупности ГОСТ 8736-2014	0,15 м
Уплотненный грунт	

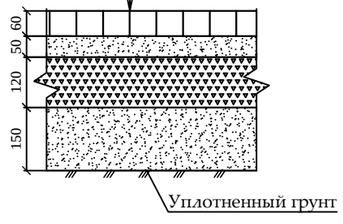

1. *При замене бортового камня предусмотреть демонтаж а/б с одной стороны БК объемом* ***0,1*0,1*** *м****3*** *на* ***1*** *п.м. бортового камня.*
2. *Вывоз мусора и вывоз грунта производить на свалку и отвал соответственно на расстояние* ***50*** *км.*
3. *Приготовление и укладка резинового покрытия на детских и гимнастических площадках обязательно производить механизированным способом с использованием специализированной техники согласно ПОС.*
4. *До начала производства работ пригласить коммунальные службы.*

Изм.	Кол.уч.	Лист	№ док.	Подпись	Дата	01-09/19- ГП			
						"Корректировка ПСД на капитальный ремонт 20 дворов территорий Туркисбского района города Алматы"			
ГИП		Оспанова				Благоустройство двора по адресу: ул. Физули, 69а	Стадия	Лист	Листов
Разработал		Некипелова К.					РП	6	11
Проверил		Бикбаева				Конструкции покрытий тип 1...5	Филиал «Гипек-Аршалы» республиканского государственного предприятия на праве хозяйственного ведения «Гипек» учреждений уголовно-исполнительной (пенитенциарной) системы Комитета уголовно-исполнительной системы Министерства внутренних дел РК		
Н.контр.							ГСЛ№0005093		

Ограждение детских площадок и палисадников Тип-1

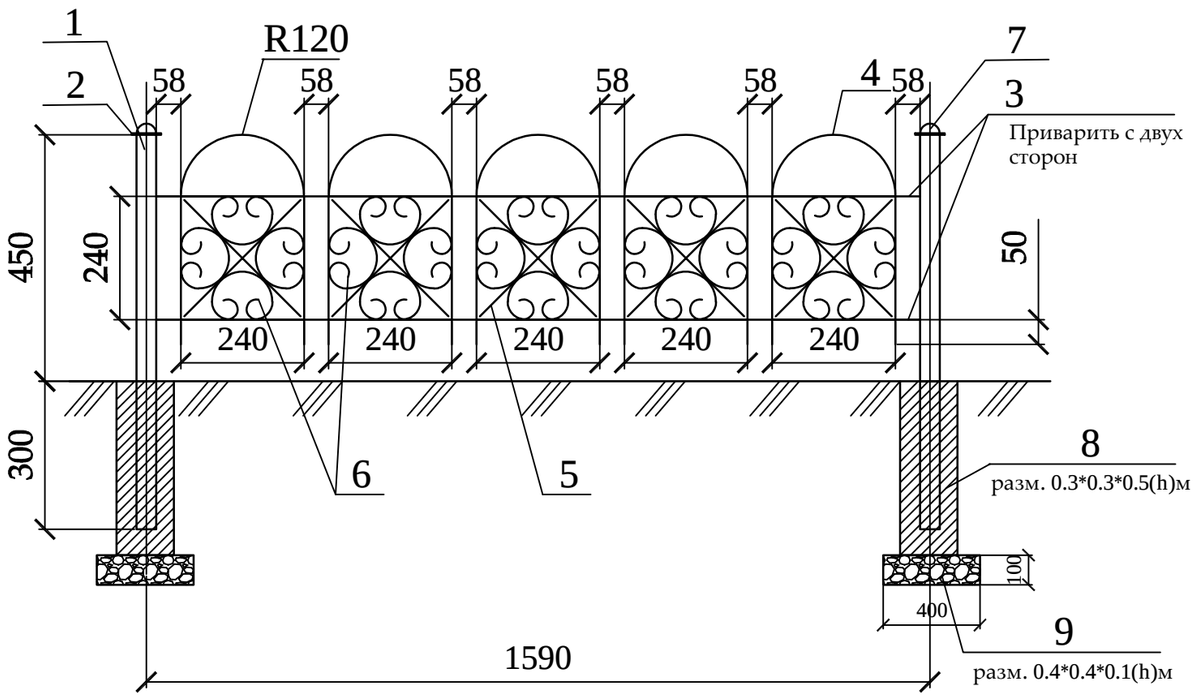

Спецификация
(на один элемент ограждения и одну опору)

Поз.	Обозначение	Наименование	Кол.	Масса ед., кг	Приме-чание
		Тип-1	220		шт.
1	ГОСТ 8645-68	Труба профильная 40х40х3, L=750	1	2,17	2,17 кг
2	ГОСТ 6009-74	Лист 70х2, L=70	1	0,075	0,075 кг
3	ГОСТ 2590-88	Прокат круглый Ø12, L=1550	4	1,37	5,48 кг
4	ГОСТ 2590-88	Прокат круглый Ø12, L=960	5	0,85	4,25 кг
5	ГОСТ 6009-74	Лист 12х3, L=330	10	0,093	0,93 кг
6	ГОСТ 6009-74	Лист 12х3, L=750	20	0,21	4,2 кг
7	ГОСТ 19903-90*	Лист $\frac{\text{-3х50 ГОСТ 6009-74}}{\text{С235 ГОСТ 27772-88*,}}$ L=50 мм	1	0,058	0,0,58 кг
8		Бетон класса В15			V=0,045 м3
9		Щебень фр. 20-40мм			V=0,016 м3

Стойка

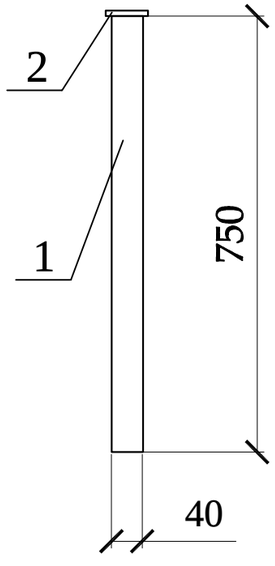

Фрагмент узора

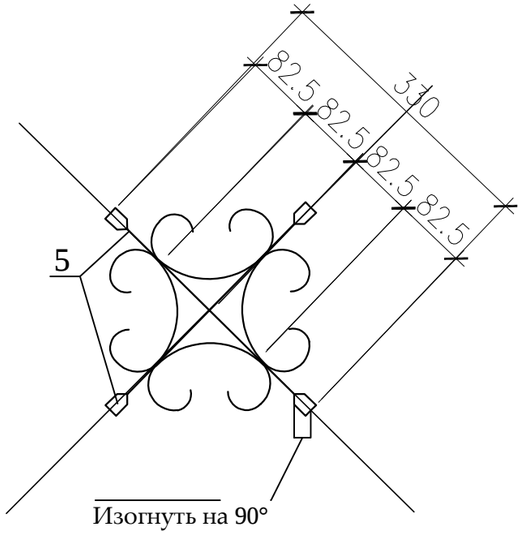

Деталь поз.6

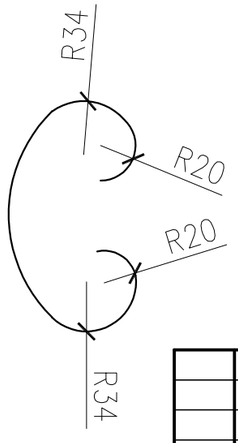

Деталь поз.2

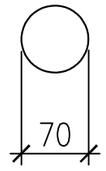

Деталь поз.7

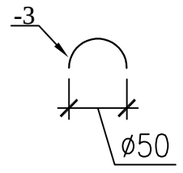

1. Стойки ограждения устанавливать на расстоянии 30-50 см от бордюра.
2. Металлические конструкции изготовить из стали С245.
3. Сварку вести электродами типа Э-42 по ГОСТ 9467-75 в соответствии с требованиями ГОСТ 10922-90. Все сварные швы h=6мм.
4. Все стальные конструкции окрасить эмалью ПФ-115 ГОСТ 6465-76* за два раза по грунтовке ГФ-021 ГОСТ 25129-82* в соответствии с главой СНиП РК 2.01-19-2004 "Защита строительных конструкций от коррозии".
5. Цвет ограждения согласовать с заказчиком.

Изм.	Кол.уч	Лист	№ док	Подпись	Дата
ГИП		Оспанова			
Разработал		Некипелова К.			
Проверил		Бикбаева			
Н.контр.					

01-09/19- ГП

"Корректировка ПСД на капитальный ремонт 20 дворов территорий Туркисибского района города Алматы"

Благоустройство двора по адресу: ул. Физули, 69а

Стадия	Лист	Листов
РП	7	11

Ограждение детских площадок и палисадников Тип-1

Филиал «Еңбек-Аршалы» республиканского государственного предприятия на праве хозяйственного ведения «Еңбек» учреждений уголовно-исполнительной (пенитенциарной) системы Комитета уголовно-исполнительной системы Министерства внутренних дел РК

ГСЛ№0005093

Ограждение бельевой Тип-2

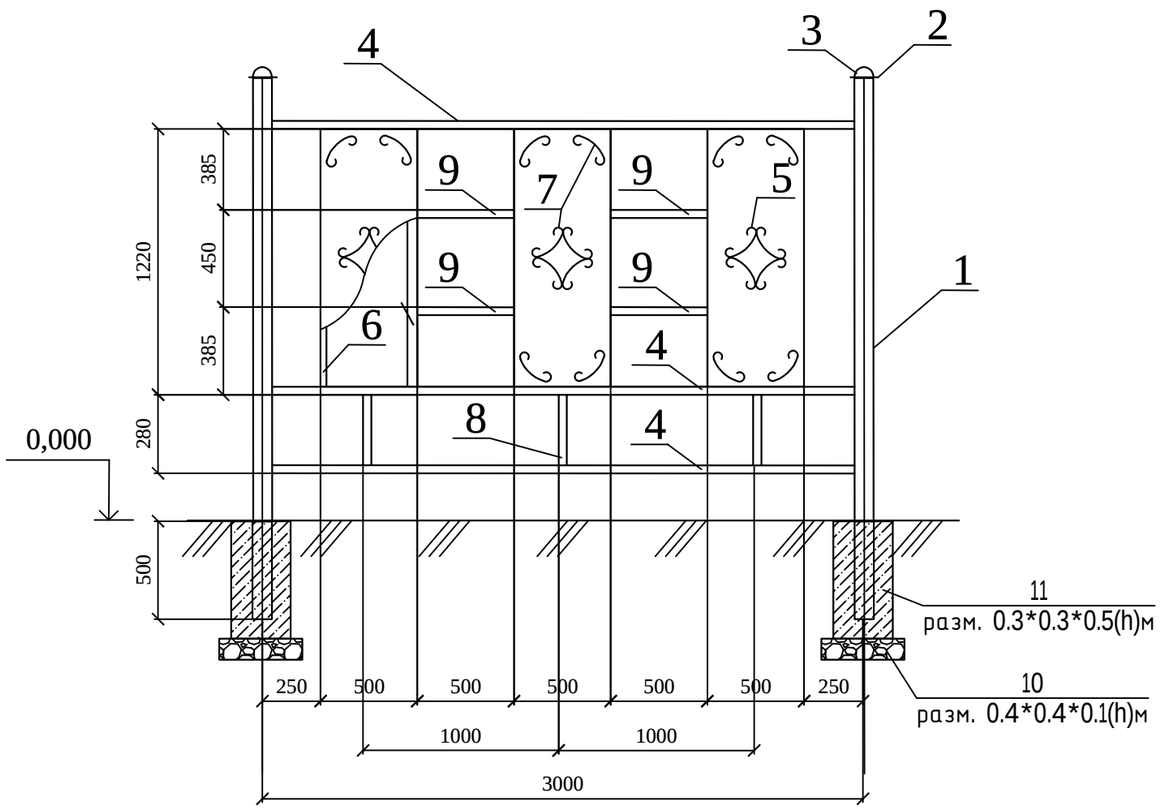

Дет-1

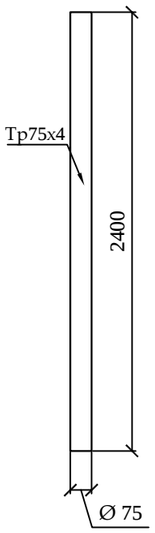

Дет-2

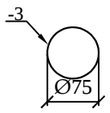

Дет-3

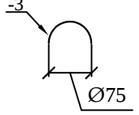

Дет-5

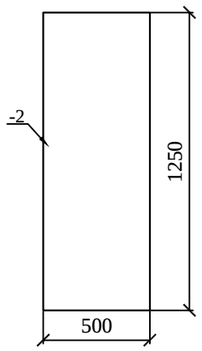

Дет-6

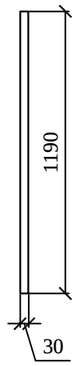

Дет-7

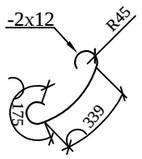

Дет-8

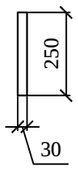

Дет-9

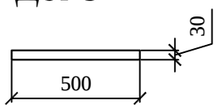

Дет-4

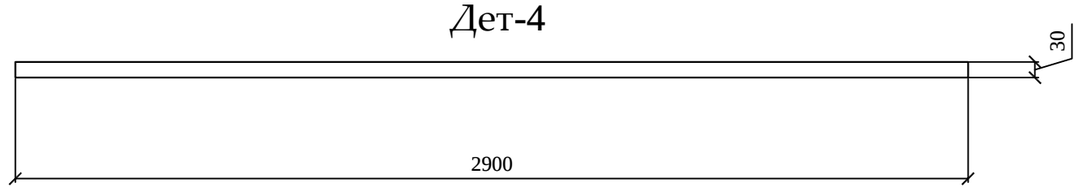

Спецификация
(на один элемент ограждения и одну опору)

Поз.	Обозначение	Наименование	Кол.	Масса ед., кг	Приме-чание
		Тип-2	4		шт.
1	ГОСТ 10704-91	Труба 75х4, L=2400	1	12,96	12,96
2		Лист -3х85 ГОСТ 6009-74* / С235 ГОСТ 27772-88*, L=85	1	0,17	0,17
3		Лист -3х75 ГОСТ 6009-74* / С235 ГОСТ 27772-88*, L=75	1	0,13	0,13
4	ГОСТ 8645-68	Труба профильная 30х30х2, L=2900	3	4,93	14,79
5		Лист -2х500 ГОСТ 19904-90* / С235 ГОСТ 27772-88*, L=1250	3	9,81	29,43
6	ГОСТ 8645-68	Труба профильная 30х30х2, L=1190	6	2,023	12,138
7		Полоса -2х12 ГОСТ 19904-90* / С235 ГОСТ 27772-88*, L=700	24	0,13	3,12
8	ГОСТ 8645-68	Труба профильная 30х30х2, L=250	3	0,42	1,26
9	ГОСТ 8645-68	Труба профильная 30х30х2, L=500	4	0,85	3,4
10		Щебень			V=0,016 м3
11		Бетон класса В15			V=0,045 м3

1. Металлические конструкции ограждений Т-1, Т-2, Т-3 изготовить из стали С245.
2. Сварку вести электродами типа Э-42 по ГОСТ 9467-75 в соответствии с требованиями ГОСТ 10922-90. Все сварные швы h= 6мм.
3. Все стальные конструкции окрасить эмалью ПФ-115 ГОСТ 6465-76* за два раза по грунту ГФ-02 ГОСТ 25129-82* в соответствии с главой СНиП 2.03.11-85 "Защита строительных конструкций от коррозии".

Изм.	Кол.уч.	Лист	№ док	Подпись	Дата	01-09/19- ГП			
						"Корректировка ПСД на капитальный ремонт 20 дворов территорий Туркисбского района города Алматы"			
ГИП		Оспанова				Благоустройство двора по адресу: ул. Физули, 69а	Стадия	Лист	Листов
Разработал		Некипелова К.					РП	8	11
Проверил		Бикбаева				Ограждение бельевой Тип-2	Филиал «Еңбек-Аршалы» республиканского государственного предприятия на праве хозяйственного ведения «Еңбек» учреждений уголовно-исполнительной (пенитенциарной) системы Комитета уголовно-исполнительной системы Министерства внутренних дел РК ГСЛ№0005093		
Н.контр.									

План расположения элементов конструкции

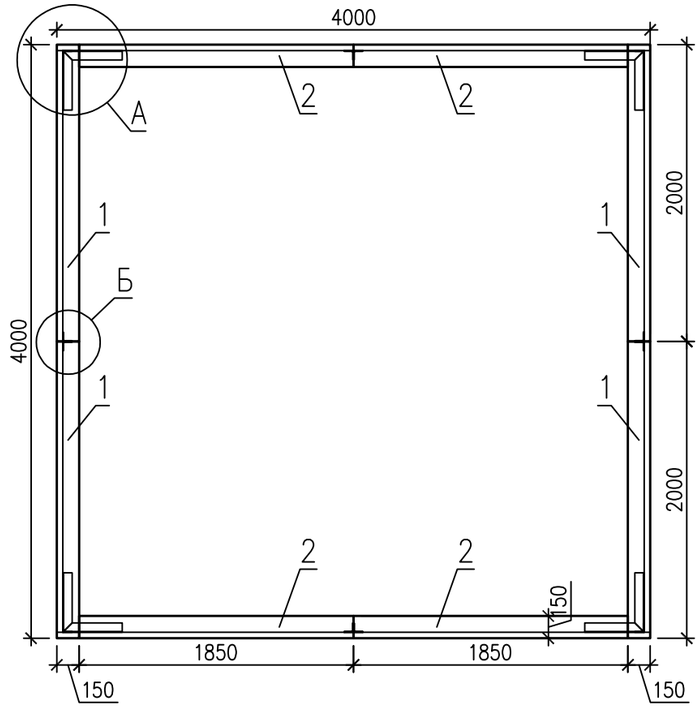

1-1

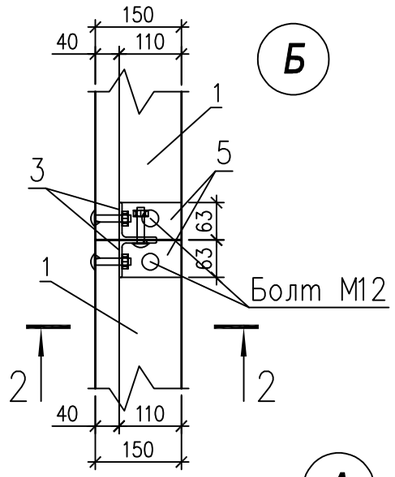

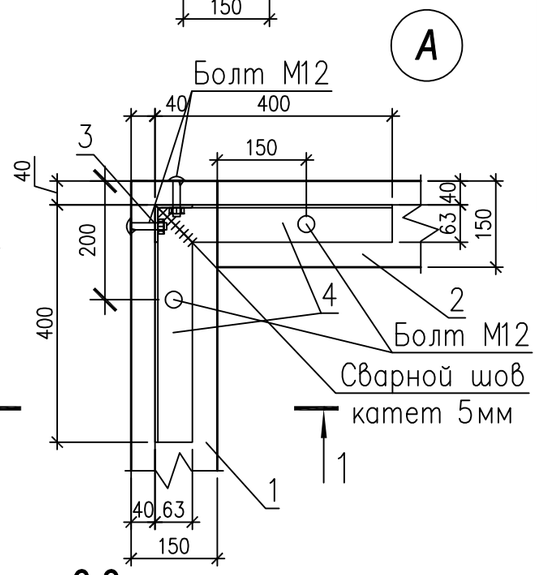

2-2

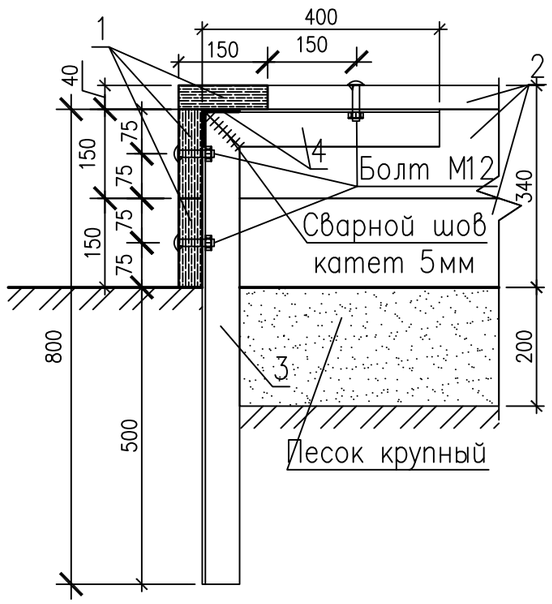

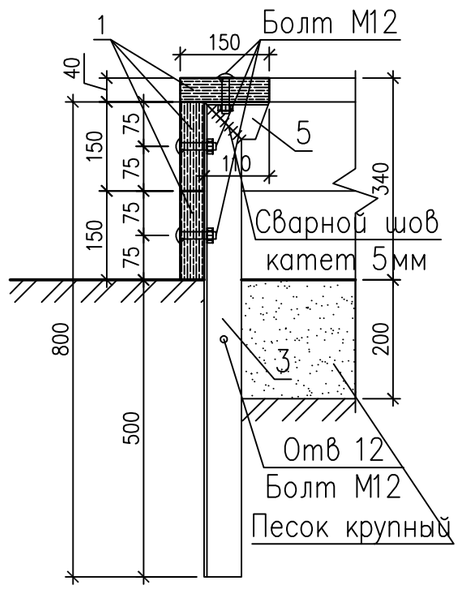

Спецификация эелементов конструкции

Поз.	Обозначение	Наименование	Кол.	Масса ед.,кг.	Примеч.
1	ГОСТ 8486-86	Доска 40х150 мм L=2000	12		
2	ГОСТ 8486-86	Доска 40х150 мм L=1850	12		
3	ГОСТ 8509-93	Уголок 63х63х5 ГОСТ 8509-93 / С235 ГОСТ 27772-88* L=800	12	3.85	46.2
4	ГОСТ 8509-93	Уголок 63х63х5 ГОСТ 8509-93 / С235 ГОСТ 27772-88* L=400	8	1.92	15.4
5	ГОСТ 8509-93	Уголок 63х63х5 ГОСТ 8509-93 / С235 ГОСТ 27772-88* L=110	8	0.53	4.24
	ГОСТ 7801-81	Болт М12х60	52		
	ГОСТ 5915-70	Гайка М12	52		

Изм.	Кол.уч	Лист	№ док	Подпись	Дата
ГИП		Оспанова			
Разработал		Некипелова К.			
Проверил		Бикбаева			
Н.контр.					

01-09/19- ГП

"Корректировка ПСД на капитальный ремонт 20 дворов территорий Туркситбского района города Алматы"

Благоустройство двора по адресу: ул. Физули, 69а

Стадия	Лист	Листов
РП	9	11

Эскиз деревянного борта детской площадки (песочницы)

Филиал «Еңбек-Аршалы» республиканского государственного предприятия на праве хозяйственного ведения «Еңбек» учреждений уголовно-исполнительной (пенитенциарной) системы Комитета уголовно-исполнительной системы Министерства внутренних дел РК

ГСЛ№0005093

Общий вид 1

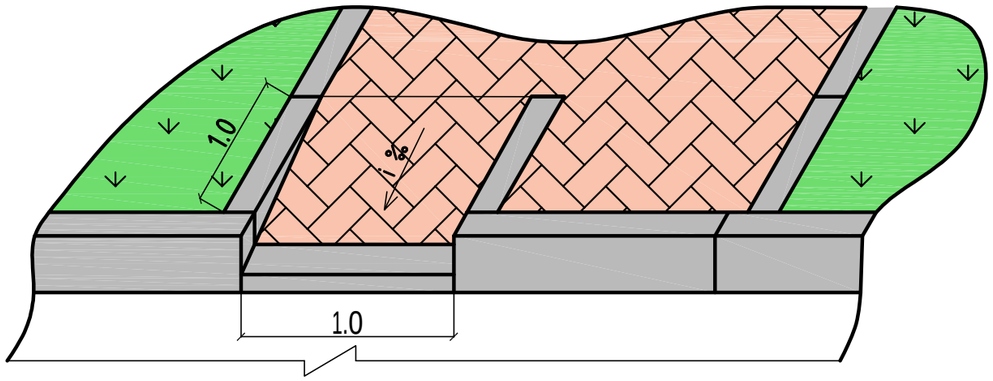

Общий вид 2

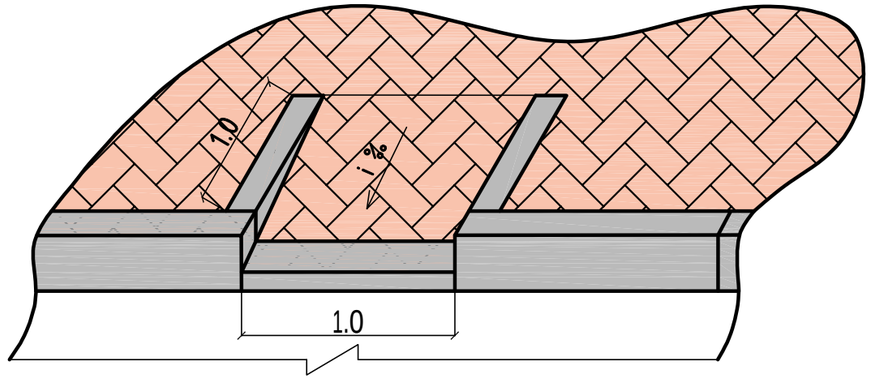

План

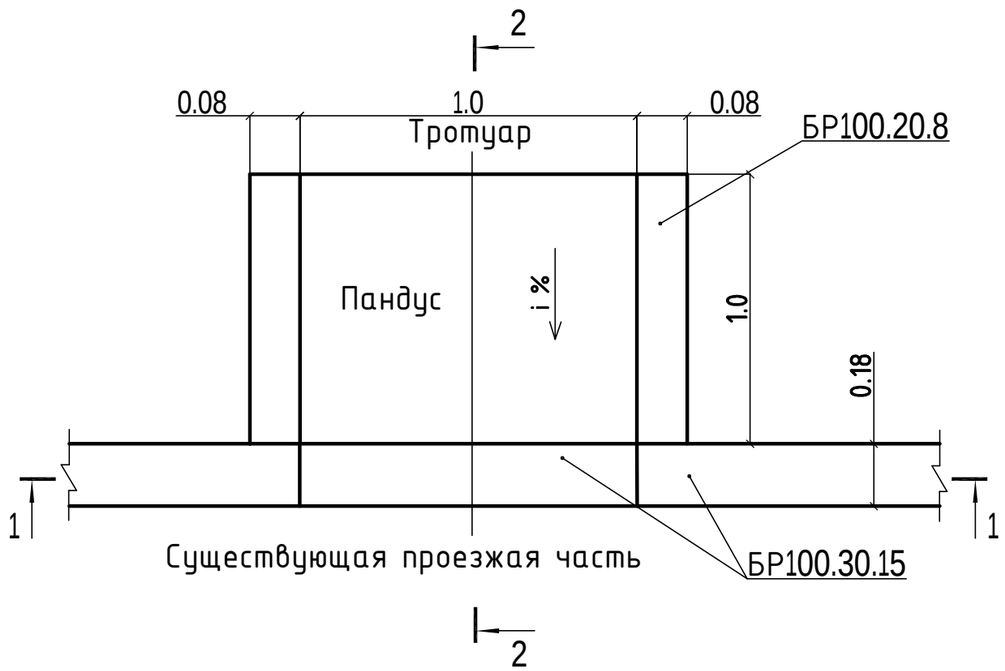

2 - 2

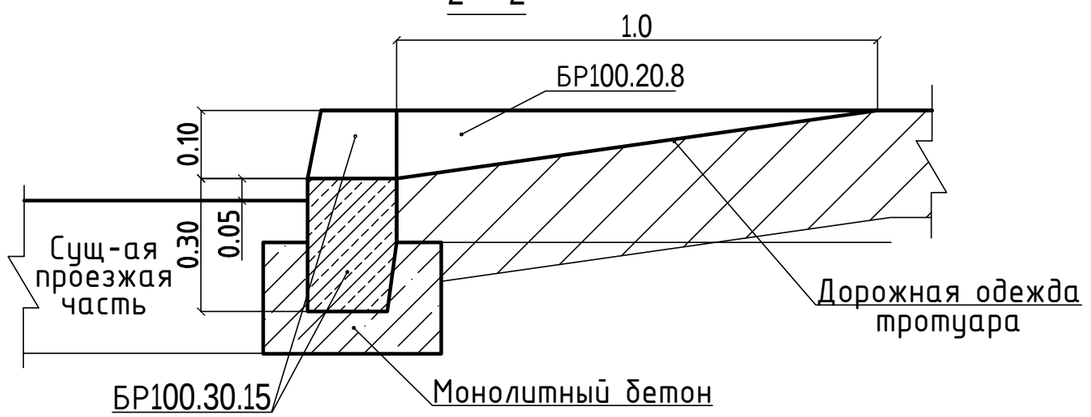

1 - 1

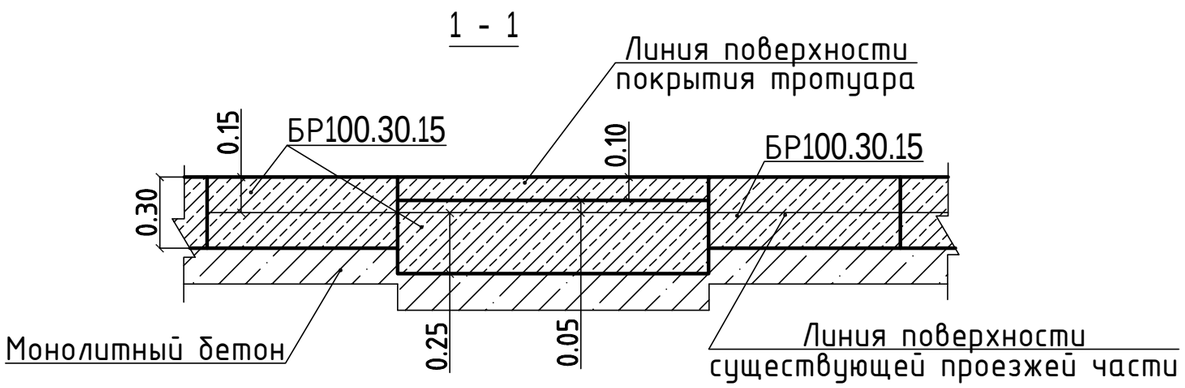

						01-09/19- ГП	
						"Корректировка ПСД на капитальный ремонт 20 дворов территорий Туркисбского района города Алматы"	
Изм.	Кол.уч	Лист	№ док	Подпись	Дата		
ГИП		Оспанова				Благоустройство двора по адресу: ул. Физули, 69а	Стадия: РП; Лист: 10; Листов: 11
Разработал		Некипелова К.					
Проверил		Бикбаева				Деталь сопряжения тротуара (образец)	Филиал «Еңбек-Аршалы» республиканского государственного предприятия на праве хозяйственного ведения «Еңбек» учреждений уголовно-исполнительной (пенитенциарной) системы Комитета уголовно-исполнительной системы Министерства внутренних дел РК ГСЛ№0005093
Н.контр.							

Перечень работ, подлежащих освидетельствованию скрытых работ

N п/п	Наименование	Примечания
	Разработка грунта	
	Устройство подстилающих слоев щебеночных	
	Установка бетонных бортовых камней (пореблика) сечением	
	Подъем колодцев до проектной отметки монолитным бетоном	
	Уплотнение дна корыта	
	Устройство дополнительного слоя основания из естественного щебня	Указать толщину
	Устройство однослойных оснований (указать толщину) из фракционного щебня, уложенного по способу "заклинки"	
	Розлив вяжущих материалов	
	Устройство покрытия из горячих а/б смесей крупнозернистых (указать толщину) на нижний слой	
	Устройство покрытия из горячих а/б смесей мелкозернистых (указать толщину) на верхний слой	
	Устройство песчаного слоя средней крупности (указать толщину)	
	Устройство оснований из щебня фракционого (указать толщину)	
	Слой мелкозернистого песка (указать толщину)	
	Устройство покрытий из брусчатки по готовому подстилающему слою с заполнением швов песком	
	Устройство песчаного слоя (указать толщину)	
	Устройство подстилающих и выравнивающих слоев оснований из песчано-гравийной смеси	Указать толщину
	Устройство однослойных оснований (указать толщину) из фракционного щебня, уложенного по способу "заклинки"	
	Розлив вяжущих материалов	
	Устройство ограждений (для всех типов):	
	Бурение ям	
	Устройство бетонной подготовки	
	Мусорные площадки: устройство подстилающих и выравнивающих слоев оснований из щебня	
	Устройство бетонного основания под мусорную площадку	
	Армирование подстилающих слоев и набетонок	

Изм.	Кол.уч	Лист	№ док	Подпись	Дата
ГИП		Оспанова			
Разработал		Некипелова К.			
Проверил		Бикбаева			
Н.контр.					

01-09/19- ГП

"Корректировка ПСД на капитальный ремонт 20 дворов территорий Туркисбского района города Алматы"

Благоустройство двора по адресу: ул. Физули, 69а

Стадия	Лист	Листов
РП	11	11

Перечень работ, подлежащих освидетельствованию скрытых работ

Филиал «Еңбек-Аршалы» республиканского государственного предприятия на праве хозяйственного ведения «Еңбек» учреждений уголовно-исполнительной (пенитенциарной) системы Комитета уголовно-исполнительной системы Министерства внутренних дел РК

ГСЛ№0005093

Ведомость рабочих чертежей основного комплекта

№	Наименование	Примечание
1	Общие данные	
2	План демонтажных работ, М1:500	
3	Разбивочный план, М1:500	
4	План покрытий, М1:500	
5	План озеленения. План расстановки МАФ М 1:500	
6	Конструкции покрытий тип 1...6	
7	Ограждение детских площадок и палисадников. Тип-1	
8	Ограждение бельевой площадки. Тип-2	
9	Ограждение спортивной площадки . Тип-2	
10	Ограждение спортивной площадки. Калитка К-1. Тип-2	
11	Эскиз деревянного борта детской площадки (песочницы)	
12	Деталь сопряжения тротуара (образец)	
13	Перечень работ, подлежащих освидетельствованию скрытых работ	

Ведомость основных комплектов рабочих чертежей

Обозначение	Наименование	Примечание
ПЗ	Пояснительная записка	
ГП	Генеральный план	
ЭН	Наружные сети электроосвещения	
СД	Сметная документация	
	Альбом малых архитектурных форм	

Ведомость ссылочных и прилагаемых документов

Обозначение	Наименование	Примечания
	Ссылочные документы	
СПДС. ГОСТ 21.508-93	Правила выполнения рабочей документации	
	генеральных планов предприятий, сооружений	
	и жилищно-гражданских объектов	
СН РК 3.01-01-2013	Градостроительства. Планировка и застройка	
	городских и сельских населенных пунктов.	
РДС РК 3.01-05-2001	Градостроительство. Планировка и застройка	
	населенных мест с учетом потребностей инвалидов	
	и других маломобильных групп населения	

Технико-экономические показатели

№	Наименование	количество	
		м²	%
1	Площадь участка	3737,85	100
2	Площадь покрытий, всего:	2141,13	57
	асфальтобетонное покрытие (восстановление)	1462,17	
	брусчатое покрытие тротуаров, места тихого отдыха и бельевой площадки	119,52	
	песчаное покрытие детской площадки	9	
	резиновое покрытие детских и гимнастических площадок	262,44	
	покрытие из искуственной травы для спортивной площадки	288	
3	Площадь озеленения, всего:	1596,72	43
	в том числе: газона	1596,72	

1.Общие данные

1.1 Данный проект разработан ТОО "АСТАНА ПРОЕКТ СЕРВИС" на основании:
- Задания на проектирование, утвержденного акимом Туркисбского района г. Алматы;
- Утвержденного Заказчиком эскизного проекта;
- Топографо-геодезической съемки М1:500, выполненной 27.03.2018 г. ТОО "АСТАНА ПРОЕКТ СЕРВИС" Государственная лицензия на изыскательскую деятельность №13001168 от 21.02.2013 г.

Технические решения, принятые в рабочих чертежах соответствуют требованиям экологических, санитарно-гигиенических, противопожарных и других норм, действующих на территории Республики Казахстан и обеспечивают безопасную для жизни и здоровья людей эксплуатацию объекта при соблюдении мероприятий, предусмотренных рабочими чертежами.

Главный инженер проекта Оспанова А.С.

						01-09/19 - ГП
						"Корректировка ПСД на капитальный ремонт 20 дворов территорий Туркисбского района города Алматы"
Изм.	Кол.уч	Лист	№ док	Подпись	Дата	
ГИП		Оспанова А.				Благоустройство дворов по адресам: 1. ул. Ахметова 32; 2. ул. Ахметова 34
Разработал		Некипелова К.				
Проверил		Бикбаева Р.				
Н.контр.						Общие данные

Стадия	Лист	Листов
РП	1	13

Филиал «Ембек-Аршалы» республиканского государственного предприятия на праве хозяйственного ведения «Ембек» учреждений уголовно-исполнительной (пенитенциарной) системы Комитета уголовно-исполнительной системы Министерства внутренних дел РК

ГСЛ№0005093

План демонтажных работ, М1:500

Экспликация зданий и сооружений

Номер на плане	Наименование	Примечание
1	Жилой дом	существующ.
2	Детская площадка	существующ.
3	Спортивная площадка	существующ.

Ведомость демонтажных работ

Условное изображение	Наименование	Ед.изм.	Кол-во	Масса ед., кг	Примечание
	Бортовой камень БР 100.30.15	п.м.	437,45	108	47244,6 кг.
	Бортовой камень БР 100.20.08	п.м.	138,66	38	5269,08 кг.
	Турник металлический	шт.	4	80	320 кг.
	Качели металлические	шт.	2	80	160 кг.
	Горка	шт.	2	50	100 кг.
	Скамья	шт.	4	80	320 кг.
	Песочница	шт.	1	40	40 кг.
	Урна	шт.	2	10	20 кг.

Условные обозначения:

- Граница благоустройства
- Существующие здания
- Существующий бордюр БР100.30.15
- Существующий бордюр БР100.20.8
- Демонтаж

Внимание!
Подземные коммуникации!
Перед началом производства работ вызвать представителей владельцев коммуникаций!

Изм.	Кол.уч.	Лист	№ док.	Подпись	Дата	01-09/19 - ГП		
						"Корректировка ПСД на капитальный ремонт 20 дворов территорий Туркисбского района города Алматы"		
ГИП		Оспанова А.				Благоустройство дворов по адресам: 1. ул. Ахметова 32; 2. ул. Ахметова 34	Стадия: РП	Лист: 2 / Листов: 13
Разработал		Некипелова К.						
Проверил		Бикбаева Р.				План демонтажных работ, М1:500	Филиал «Гибель-Арыалы» республиканского государственного предприятия на праве хозяйственного ведения «Гибель» учреждений уголовно-исполнительной (пенитенциарной) системы Комитета уголовно-исполнительной системы Министерства внутренних дел РК. ГСЛ№0005093	
Н.контр.								

Разбивочный план, М1:500

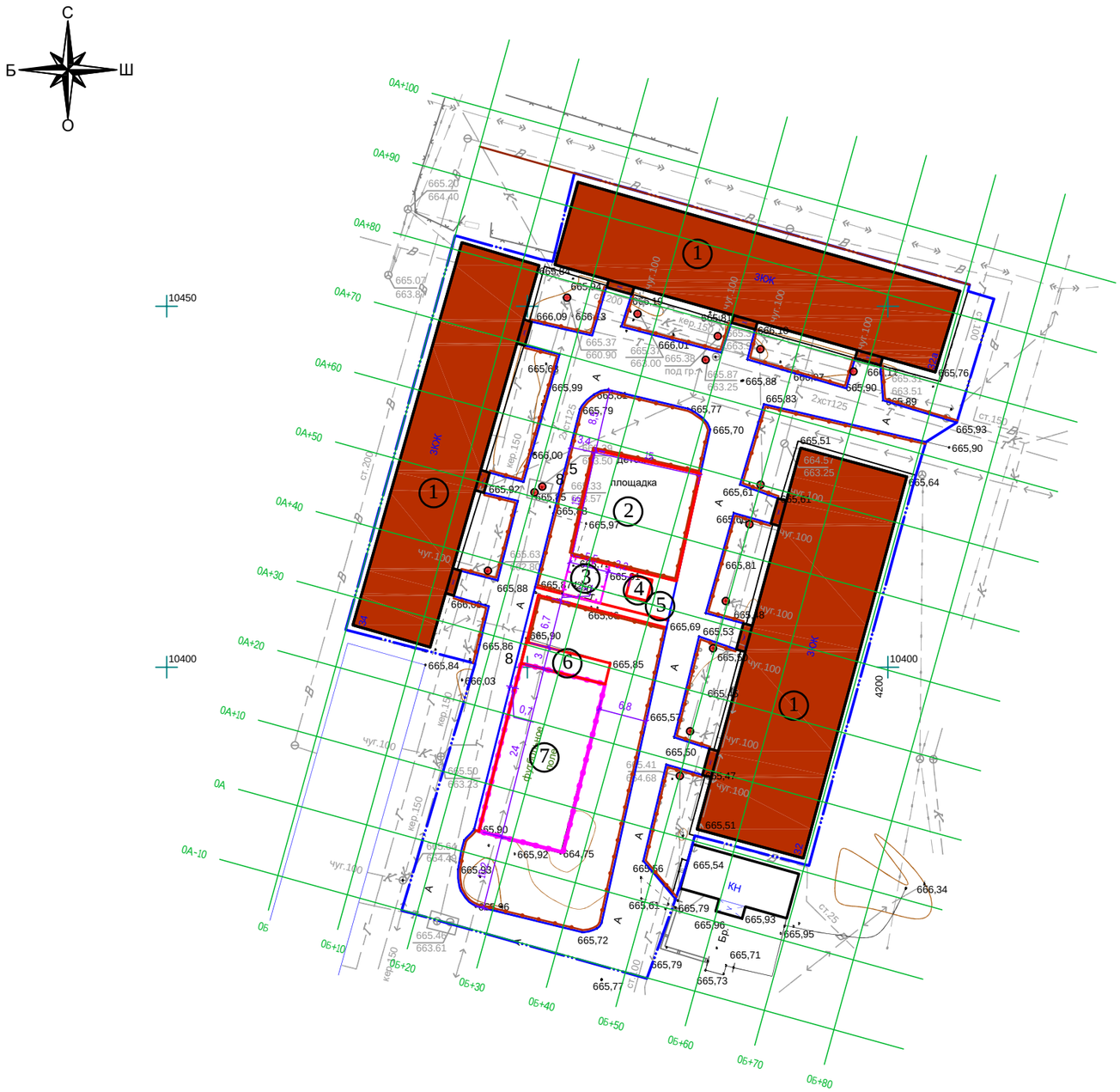

Экспликация зданий и сооружений

Номер на плане	Наименование	Примечание
1	Жилой дом	существующ.
2	Детская площадка с резиновым покрытием	проектир.
3	Бельевая площадка из брусчатки	проектир.
4	Детская площадка с песчаным покрытием	проектир.
5	Место тихого отдыха из брусчатки	проектир.
6	Гимнастическая площадка с резиновым покрытием	проектир.
7	Спортивная площадка из искусственной травы	проектир.

Условные обозначения:

- Граница благоустройства
- Существующие здания
- Проектируемый бордюр БР100.30.15
- Проектируемый бордюр БР100.20.8
- Проектируемое ограждение тип 1
- Проектируемое ограждение тип 2
- Проектируемое ограждение спортивной площадки
- Люки колодцев, подлежащие подъему

Внимание!
Подземные коммуникации!
Перед началом производства работ вызвать представителей владельцев коммуникаций!

ТОО "АСТАНА ПРОЕКТ СЕРВИС"	
Тапсырыс беруші Заказчик	РГП на ПХВ "Еңбек"
Директор	Несипбаев М.К.
Исполнитель	Муса Ш.
Күні Дата	27 наурыз март 2018 жыл год

						01-09/19 - ГП
						"Корректировка ПСД на капитальный ремонт 20 дворов территорий Туркисбского района города Алматы"
Изм.	Кол.уч	Лист	№ док	Подпись	Дата	
ГИП		Оспанова А.				Благоустройство дворов по адресам: 1. ул. Ахметова 32; 2. ул. Ахметова 34
Разработал		Некипелова К.				Стадия: РП; Лист: 3; Листов: 13
Проверил		Бикбаева Р.				Разбивочный план, М1:500
Н.контр.						ГСЛ № 13001169

План покрытий, М1:500

Экспликация зданий и сооружений

Номер на плане	Наименование	Примечание
1	Жилой дом	существующ.
2	Детская площадка с резиновым покрытием	проектир.
3	Бельевая площадка из брусчатки	проектир.
4	Детская площадка с песчаным покрытием	проектир.
5	Место тихого отдыха из брусчатки	проектир.
6	Гимнастическая площадка с резиновым покрытием	проектир.
7	Спортивная площадка из искусственной травы	проектир.

Ведомость тротуаров, дорожек и площадок

Условное изображение	Наименование	Тип	Ед.изм.	Кол-во	Примечание
тип 1	Асфальтобетонное покрытие	1	м^2	1462,17	восстанов.на сущ.
тип 2	Детская площадка	2	м^2	226,35	
тип 3	Гимнастическая площадка с резиновым покрытием	3	м^2	36,09	
тип 4	Детская площадка с песчаным покрытием	4	м^2	9	
тип 5	Спортивная площадка с искусственной травой	5	м^2	288	
тип 6	Место тихого отдыха из брусчатки	6	м^2	44,44	укладка новой брусчатки
тип 6	Тротуарное покрытие из брусчатки	6	м^2	44,83	укладка новой брусчатки
тип 6	Бельевая площадка из брусчатки	6	м^2	30,25	укладка новой брусчатки
	Бортовой камень БР 100.30.15		п.м.	437,45	
	Бортовой камень БР 100.20.08		п.м.	205,26	
	Деревянное обрамление		п.м.	12	см.л. ГП-11
	Подъем колодцев бетоном кл. В 15		шт	15	Отклонение крышки колодцев относит.уровня покрытия не допускается более 2см

Условные обозначения:

- Граница подсчета объемов работ
- Существующие здания
- Проектируемый бордюр БР100.30.15
- Проектируемый бордюр БР100.20.8
- Ограждение детских площадок и палисадников тип 1
- Ограждение спортивной площадки, тип 2
- Ограждение бельевой площадки, тип 2
- Деревянное обрамление
- Люки колодцев, подлежащие подъему

1. *Согласно СН РК* ***3.01-05-2013*** *«Благоустройство территорий населенных пунктов» в местах пересечения проездов и пешеходных дорожек с тротуарами, подходами к площадкам и проездами бортовые камни необходимо заглубить с устройством плавных примыканий для обеспечения проезда детских, инвалидных колясок, санок, а также въезда транспортных средств. Проектом предусмотрено утопление бортового камня, тем самым выполнение съезда для колясок (санок) с ремонтируемой тротуарной части.*

Условное обозначение пандуса -

2. *Данный лист смотреть совместно с л. ГП-**3**, ГП-**6**.*

Изм.	Кол.уч	Лист	№ док	Подпись	Дата	01-09/19 - ГП			
						"Корректировка ПСД на капитальный ремонт 20 дворов территорий Туркисбского района города Алматы"			
ГИП		Оспанова А.				Благоустройство дворов по адресам: 1. ул. Ахметова 32; 2. ул. Ахметова 34	Стадия	Лист	Листов
Разработал		Некипелова К.					РП	4	13
Проверил		Бикбаева Р.				План покрытий, М1:500	Филиал «Елбек-Арыалы» республиканского государственного предприятия на праве хозяйственного ведения «Елбек» учреждений уголовно-исполнительной (пенитенциарной) системы Комитета уголовно-исполнительной системы Министерства внутренних дел РК		
Н.контр.							ГСЛ№0005093		

План озеленения. План расстановки МАФ, М1:500

Ведомость малых архитектурных форм

№	Наименование	Обозначение	Кол-во	Обозначение типового проекта/СНиПа
1	1213 - Урна металлическая оцинкованная		15	Каталог ТОО "КСИЛ"
2	2211 - Диван на металлических ножках		15	Каталог ТОО "КСИЛ"
3	4201- Горка "Мини"		1	Каталог ТОО "КСИЛ"
4	6601 - Гандбольные ворота (с сеткой)		2	Каталог ТОО "КСИЛ"
5	4105 - Качалка балансир "Малая" для детей от 3х до 12 лет		1	Каталог ТОО "КСИЛ"
6	4250 - Песочница "Ромашка"		1	Каталог ТОО "КСИЛ"
7	4155 - Качели на мет. стойках с гибкой подвеской "Большие"двухместные для детей 3-х до 12 лет		1	Каталог ТОО "КСИЛ". Качели предусмотрены с гибк.подв.: одна шт. - для детей от 1 до 3 лет, вторые - для детей от 3 до 12 лет
8	5121 - Детский игровой комплекс для детей от 3 до 7 лет		1	Каталог ТОО "КСИЛ"
9	4192 - Карусель для детей от 3 до 12 лет		1	Каталог ТОО "КСИЛ"
10	6138 - Детский спортивный комплекс для детей от 4 до 10 лет		1	Каталог ТОО "КСИЛ"
11	2604 - Стол со скамьями и навесом		1	Каталог ТОО "КСИЛ"
12	7534 - Тренажер для детей от 14 лет и старше		1	Каталог ТОО "КСИЛ" Ручки и подножки тренажеров должны быть прорезинены
13	7532 - Тренажер для детей от 14 лет и старше		1	
14	7520 - Тренажер для детей от 14 лет и старше		1	
15	7536 - Тренажер для детей от 14 лет и старше		1	
16	7525 - Тренажер для детей от 14 лет и старше		1	
17	7537 - Тренажер для детей от 14 лет и старше		1	
18	Ограждение детских площадок и палисадников тип 1, п.м.		455,29	см.л. ГП-7
19	Ограждение спортивной площадки тип 2, п.м.		72	см.л. ГП-9
20	Ограждение бельевой площадки тип 2, п.м.		22	см.л. ГП-8
21	Калитка для спортивной площадки		2	см.л. ГП-10
22	Заградительная сетка над спортивной площадкой		288 м^2	Требуемые материалы для крепления сетки ограждения: трос ф3 184.8 м., тарпеп - 18 шт., коуш - 18 шт., зажим для троса - 72 шт., хомут - 1440 шт.

Ведомость элементов озеленения

№	Наименование	Ед.изм.	Кол-во	Примечание
1	Газон	м^2	1596,72	посев семян на 1м^2 - 40гр. травосмеси
2	Санитарная обрезка деревьев	шт.	5	

Условные обозначения:

- Граница благоустройства
- Существующие здания
- Ограждение детских площадок и палисадников тип 1
- Проектируемый газон
- Проектируемое ограждение тип 2
- Проектируемое ограждение спортивной площадки

1. *Для устройства газона засыпку растительного слоя* ***(****перегной/чернозем****)*** *производить на высоту* ***0,15*** *метра.*
2. *Данный лист смотреть совместно с л.* ***ГП-3***

Изм.	Кол.уч	Лист	№ док	Подпись	Дата	01-09/19 - ГП
						"Корректировка ПСД на капитальный ремонт 20 дворов территорий Туркисбского района города Алматы"
ГИП		Оспанова А.				Благоустройство дворов по адресам: 1. ул. Ахметова 32; 2. ул. Ахметова 34
Разработал		Некипелова К.				
Проверил		Бикбаева Р.				План озеленения. План расстановки МАФ, М1:500
Н.контр.						

Стадия	Лист	Листов
РП	5	13

Филиал «Гибек-Арнасы» республиканского государственного предприятия на праве хозяйственного ведения «Гибек» учреждений уголовно-исполнительной (пенитенциарной) системы Комитета уголовно-исполнительной системы Министерства внутренних дел РК

ГСЛ№0005093

Асфальтобетонное покрытие проездов (восстановление дорожной одежды проездов на сущ.покрытие) тип 1 М1:10

Мелкозернистый асфальтобетон на 100% площади	
типа Б, марки II СТ РК 1225-2013	0,05м
Розлив битума 0,9 кг/м2 на 40% площади	
Крупнозернистый асфальтобетон на 30% площади	
типа Б, марки II СТ РК 1225-2013	0,05м
Выравнивание щебнем фр.20-40мм М1000,	
СТ РК 1284-2004 на 30% площади	0,2м

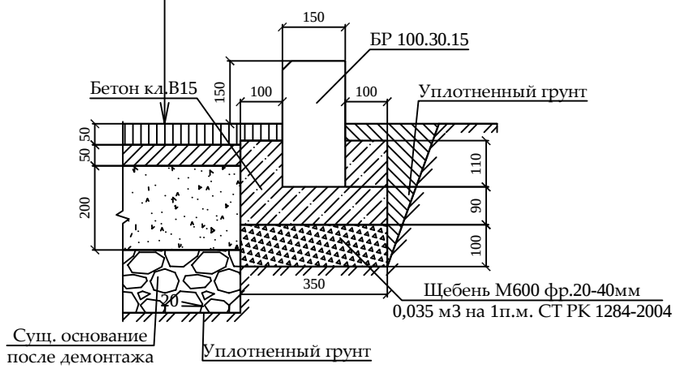

Резиновое покрытие детской площадки тип 2 М1:10

Резиновое покрытие Мастерфайбр	до 0,01 м
Средний слой (грунтовка)	
Горячий мелкозернистый плотный асфальтобетон	
марки II тип В СТ РК 1225-2013	0,05 м
Щебень из плотных горных пород для стр. раб.	
М1000, фр. 20-40 мм СТ РК 1284-2004	0,25 м
Уплотненный грунт	

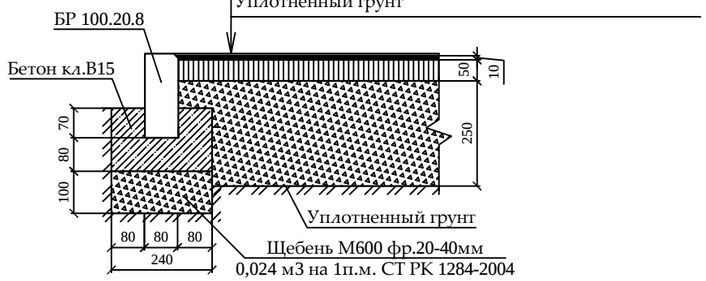

Резиновое покрытие гимнастической площадки тип 3 М1:10

Резиновое покрытие Мастерфайбр	до 0,01 м
Средний слой (грунтовка)	
Горячий мелкозернистый плотный асфальтобетон	
марки II тип В СТ РК 1225-2013	0,05 м
Щебень из плотных горных пород для стр. раб.	
М1000, фр. 20-40 мм СТ РК 1284-2004	0,25 м
Уплотненный грунт	

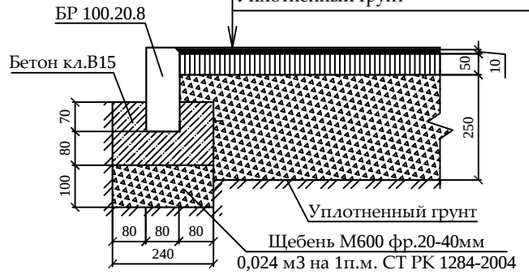

Детская площадка с песчаным покрытием тип 4 М1:10

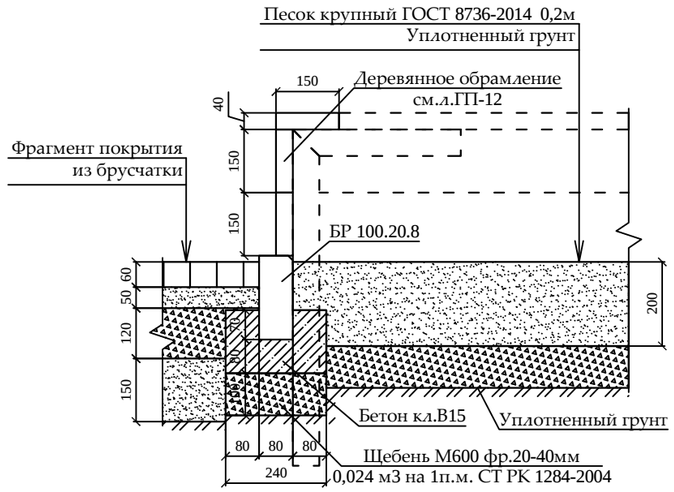

Спортивная площадка с искусственной травой тип 5 М1:10

Резиновый гранулят фр. 0-40	0,01 м
Песок кварцевый окатанный фр. 0,3-0,8мм (до 1мм)	0,01 м
Искусственная трава высота ворса	0,05 м
Песок из отсевов дробления М800 ГОСТ 31424-2010	0,05 м
Щебень, уложенный по способу "заклинки"	
фр.20-40мм, М1000, фр.10-20мм, М600, СТ РК 1284-2004	0,12м
Щебень фр.20-40мм М1000, СТ РК 1284-2004	0,15 м
Уплотненный грунт	

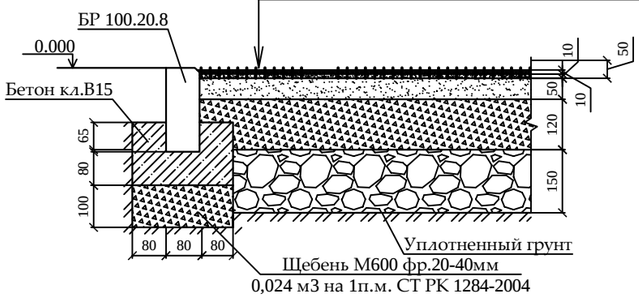

Тротуарное покрытие из брусчатки и бельевая площадка из брусчатки тип 6 М1:10

Фигурная цветная брусчатка с заполнением	
швов песком м/з ГОСТ 17608-91	0,06 м
Слой из мелкозернистого песка ГОСТ 8736-2014	0,05 м
Щебень М800, фр.5-10мм, 40-70 мм, СТ РК 1284-2004	0,12 м
Песок средней крупности ГОСТ 8736-2014	0,15 м
Уплотненный грунт	

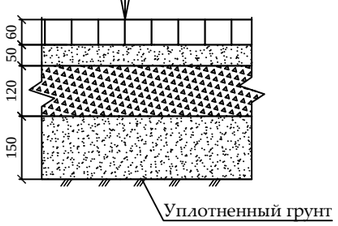

1. *При замене бортового камня предусмотреть демонтаж а/б с одной стороны БК объемом* ***0,1*0,1*** *м****3*** *на* ***1*** *п.м. бортового камня.*

2. *Вывоз мусора и вывоз грунта производить на свалку и отвал соответственно на расстояние* ***50*** *км.*

3. *Приготовление и укладка резинового покрытия на детских, спортивных и гимнастических площадках обязательно производить механизированным способом с использованием специализированной техники согласно ПОС.*

4. *Нанесение и вчесывание кварцевого песка и резинового гранулята в искусственное покрытие производить механизированным способом с использованием специализированной техники согласно ПОС.*

5. *До начала производства работ пригласить коммунальные службы.*

						01-09/19 - ГП
						"Корректировка ПСД на капитальный ремонт 20 дворов территорий Туркисбского района города Алматы"
Изм.	Кол.уч	Лист	№ док	Подпись	Дата	
ГИП		Оспанова А.				Благоустройство дворов по адресам: 1. ул. Ахметова 32; 2. ул. Ахметова 34
Разработал		Некипелова К.				
Проверил		Бикбаева Р.				Конструкции покрытий тип 1...6
Н.контр.						

Стадия	Лист	Листов
РП	6	13

Филиал «Гипбек-Арналы» республиканского государственного предприятия на праве хозяйственного ведения «Гипбек» учреждений уголовно-исполнительной (пенитенциарной) системы Комитета уголовно-исполнительной системы Министерства внутренних дел РК

ГСЛ№0005093

Ограждение детских площадок и палисадников Тип-1

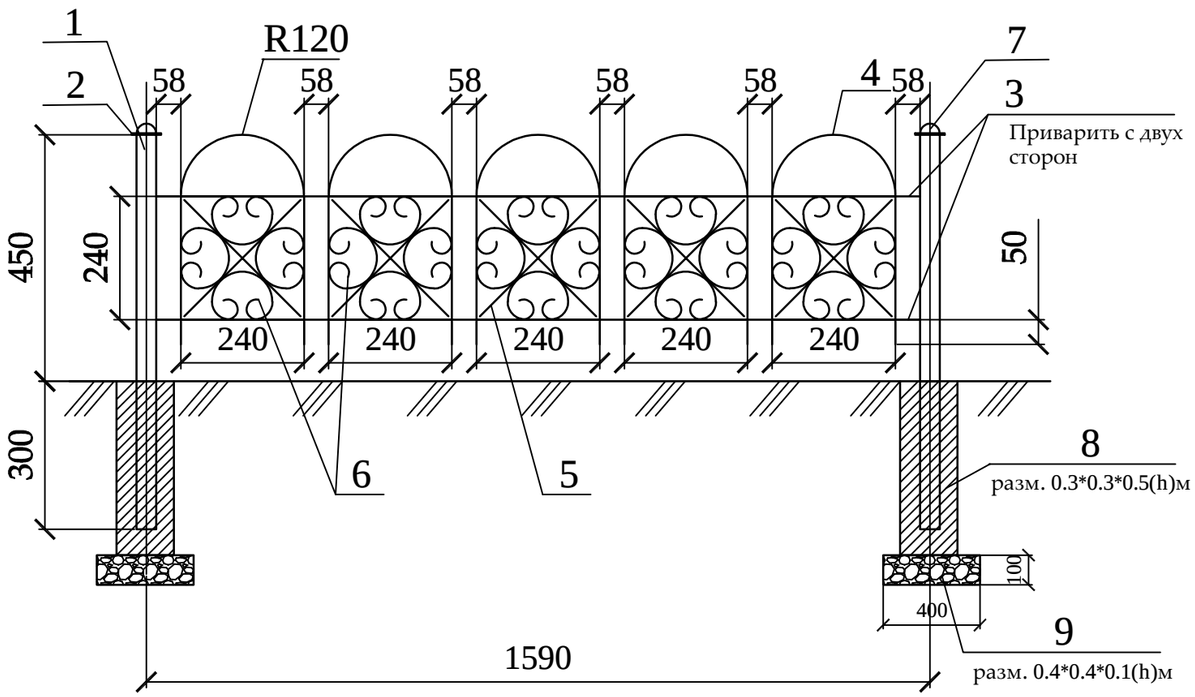

Спецификация
(на один элемент ограждения и одну опору)

Поз.	Обозначение	Наименование	Кол.	Масса ед., кг	Приме-чание
		Тип-1	286		шт.
1	ГОСТ 8645-68	Труба профильная 40х40х3, L=750	1	2,17	2,17 кг
2	ГОСТ 6009-74	Лист 70х2, L=70	1	0,075	0,075 кг
3	ГОСТ 2590-88	Прокат круглый Ø12, L=1550	4	1,37	5,48 кг
4	ГОСТ 2590-88	Прокат круглый Ø12, L=960	5	0,85	4,25 кг
5	ГОСТ 6009-74	Лист 12х3, L=330	10	0,093	0,93 кг
6	ГОСТ 6009-74	Лист 12х3, L=750	20	0,21	4,2 кг
7	ГОСТ 19903-90*	Лист $\frac{\text{-3х50 ГОСТ 6009-74}}{\text{С235 ГОСТ 27772-88*,}}$ L=50 мм	1	0,058	0,0,58 кг
8		Бетон класса В15			V=0,045 м3
9		Щебень фр. 20-40мм			V=0,016 м3

Стойка

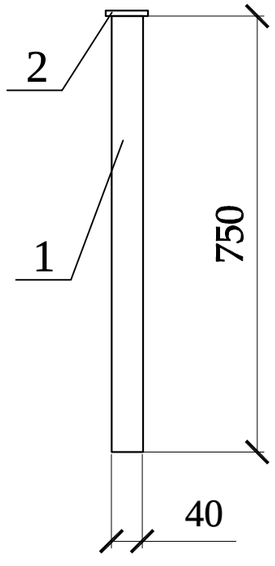

Фрагмент узора

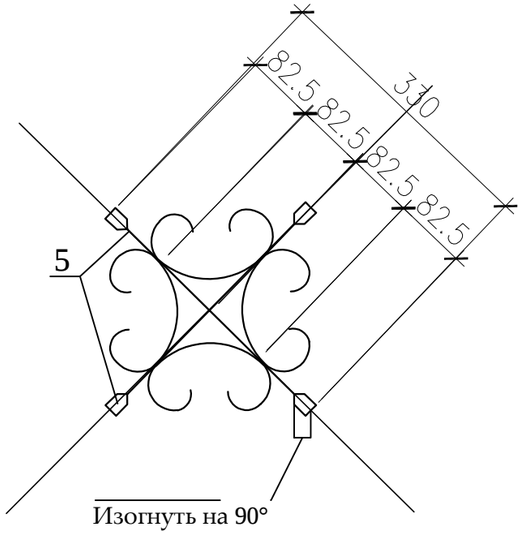

Деталь поз.6

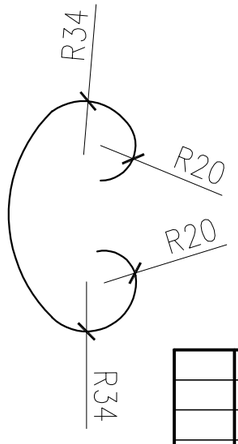

Деталь поз.2

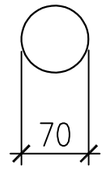

Деталь поз.7

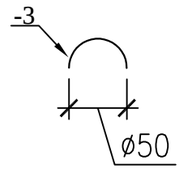

1. Стойки ограждения устанавливать на расстоянии 30-50 см от бордюра.
2. Металлические конструкции изготовить из стали С245.
3. Сварку вести электродами типа Э-42 по ГОСТ 9467-75 в соответствии с требованиями ГОСТ 10922-2012. Все сварные швы h=6мм.
4. Все стальные конструкции окрасить эмалью ПФ-115 ГОСТ 6465-76* за два раза по грунтовке ГФ-021 ГОСТ 25129-82* в соответствии с главой СН РК 2.01-01-2013 "Защита строительных конструкций от коррозии".
5. Цвет ограждения согласовать с заказчиком.

Изм.	Кол.уч	Лист	№ док	Подпись	Дата
ГИП		Оспанова А.			
Разработал		Некипелова К.			
Проверил		Бикбаева Р.			
Н.контр.					

01-09/19 - ГП

"Корректировка ПСД на капитальный ремонт 20 дворов территорий Туркисбского района города Алматы"

Благоустройство дворов по адресам:
1. ул. Ахметова 32;
2. ул. Ахметова 34

Стадия	Лист	Листов
РП	7	13

Ограждение детских площадок и палисадников Тип-1

Филиал «Енбек-Аршалы» республиканского государственного предприятия на праве хозяйственного ведения «Енбек» учреждений уголовно-исполнительной (пенитенциарной) системы Комитета уголовно-исполнительной системы Министерства внутренних дел РК

ГСЛ№0005093

Ограждение бельевой Тип-2

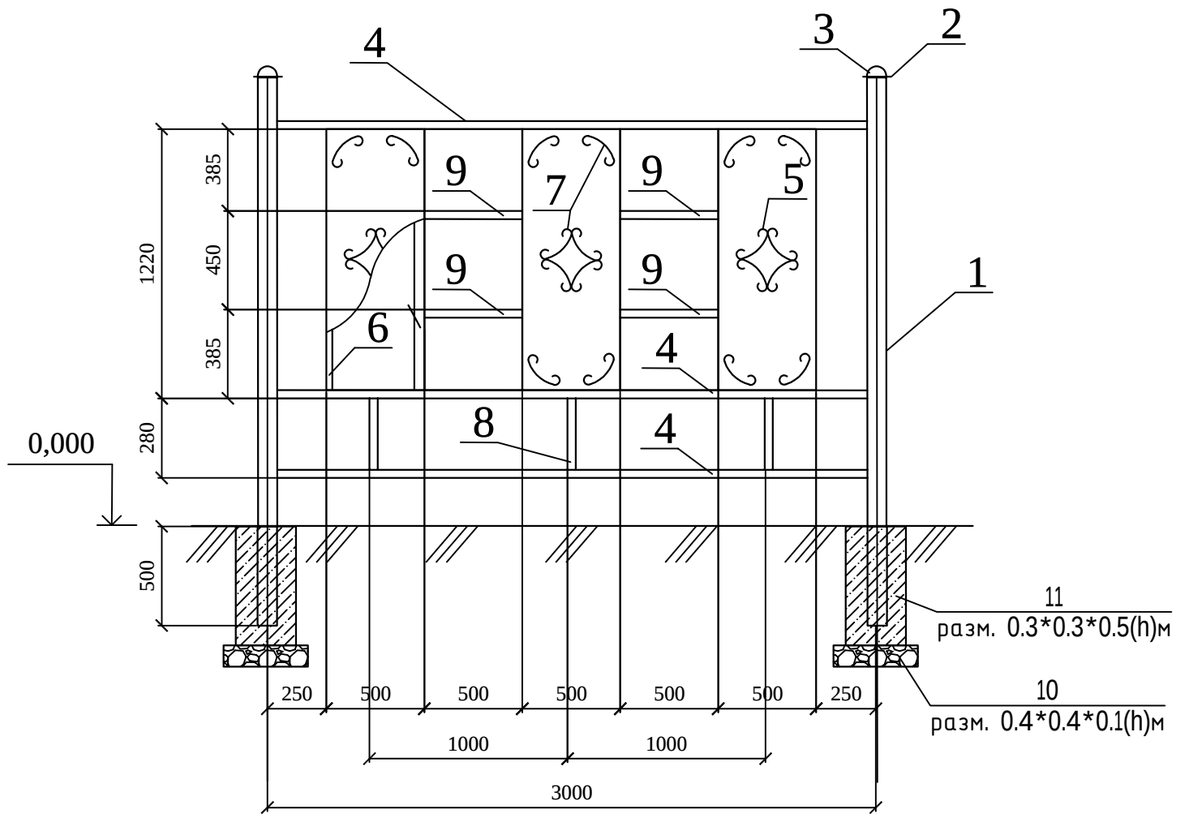

Дет-4

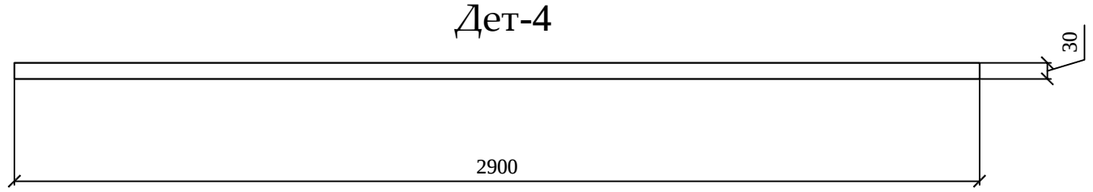

Спецификация
(на один элемент ограждения и одну опору)

Поз.	Обозначение	Наименование	Кол.	Масса ед., кг	Приме-чание
		Тип-2	7		шт.
1	ГОСТ 10704-91	Труба 75х4, L=2400	1	12,96	12,96
2		Лист -3х85 ГОСТ 6009-74* / С235 ГОСТ 27772-88*, L=85	1	0,17	0,17
3		Лист -3х75 ГОСТ 6009-74* / С235 ГОСТ 27772-88*, L=75	1	0,13	0,13
4	ГОСТ 8645-68	Труба профильная 30х30х2, L=2900	3	4,93	14,79
5		Лист -2х500 ГОСТ 19904-90* / С235 ГОСТ 27772-88*, L=1250	3	9,81	29,43
6	ГОСТ 8645-68	Труба профильная 30х30х2, L=1190	6	2,023	12,138
7		Полоса -2х12 ГОСТ 19904-90* / С235 ГОСТ 27772-88*, L=700	24	0,13	3,12
8	ГОСТ 8645-68	Труба профильная 30х30х2, L=250	3	0,42	1,26
9	ГОСТ 8645-68	Труба профильная 30х30х2, L=500	4	0,85	3,4
10		Щебень			V=0,016 м3
11		Бетон класса В15			V=0,045 м3

Дет-1

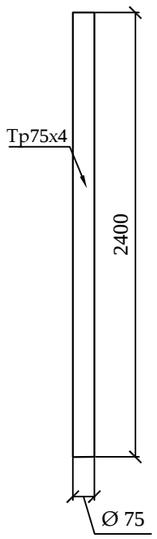

Дет-2

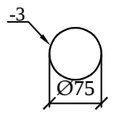

Дет-3

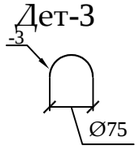

Дет-5

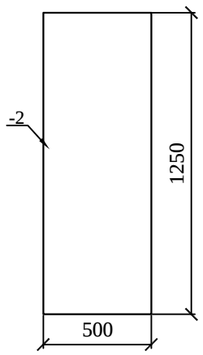

Дет-6

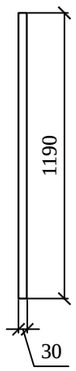

Дет-7

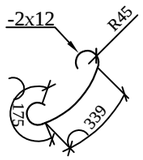

Дет-8

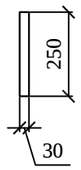

Дет-9

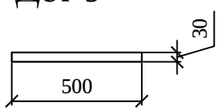

1. Металлические конструкции ограждений Т-1, Т-2, Т-3 изготовить из стали С245.
2. Сварку вести электродами типа Э-42 по ГОСТ 9467-75 в соответствии с требованиями ГОСТ 10922-2012. Все сварные швы h= 6мм.
3. Все стальные конструкции окрасить эмалью ПФ-115 ГОСТ 6465-76* за два раза по грунту ГФ-02 ГОСТ 25129-82* в соответствии с главой СН РК 2.01-01-2013 "Защита строительных конструкций от коррозии".

						01-09/19 - ГП
						"Корректировка ПСД на капитальный ремонт 20 дворов территорий Туркисбского района города Алматы"
Изм.	Кол.уч	Лист	№ док	Подпись	Дата	
ГИП		Оспанова А.				Благоустройство дворов по адресам: 1. ул. Ахметова 32; 2. ул. Ахметова 34
Разработал		Некипелова К.				Стадия: РП; Лист: 8; Листов: 13
Проверил		Бикбаева Р.				Ограждение бельевой Тип-2
Н.контр.						Филиал «Еңбек-Аршалы» республиканского государственного предприятия на праве хозяйственного ведения «Еңбек» учреждений уголовно-исполнительной (пенитенциарной) системы Комитета уголовно-исполнительной системы Министерства внутренних дел РК ГСЛ№0005093

Ограждение спортивной площадки Тип-2

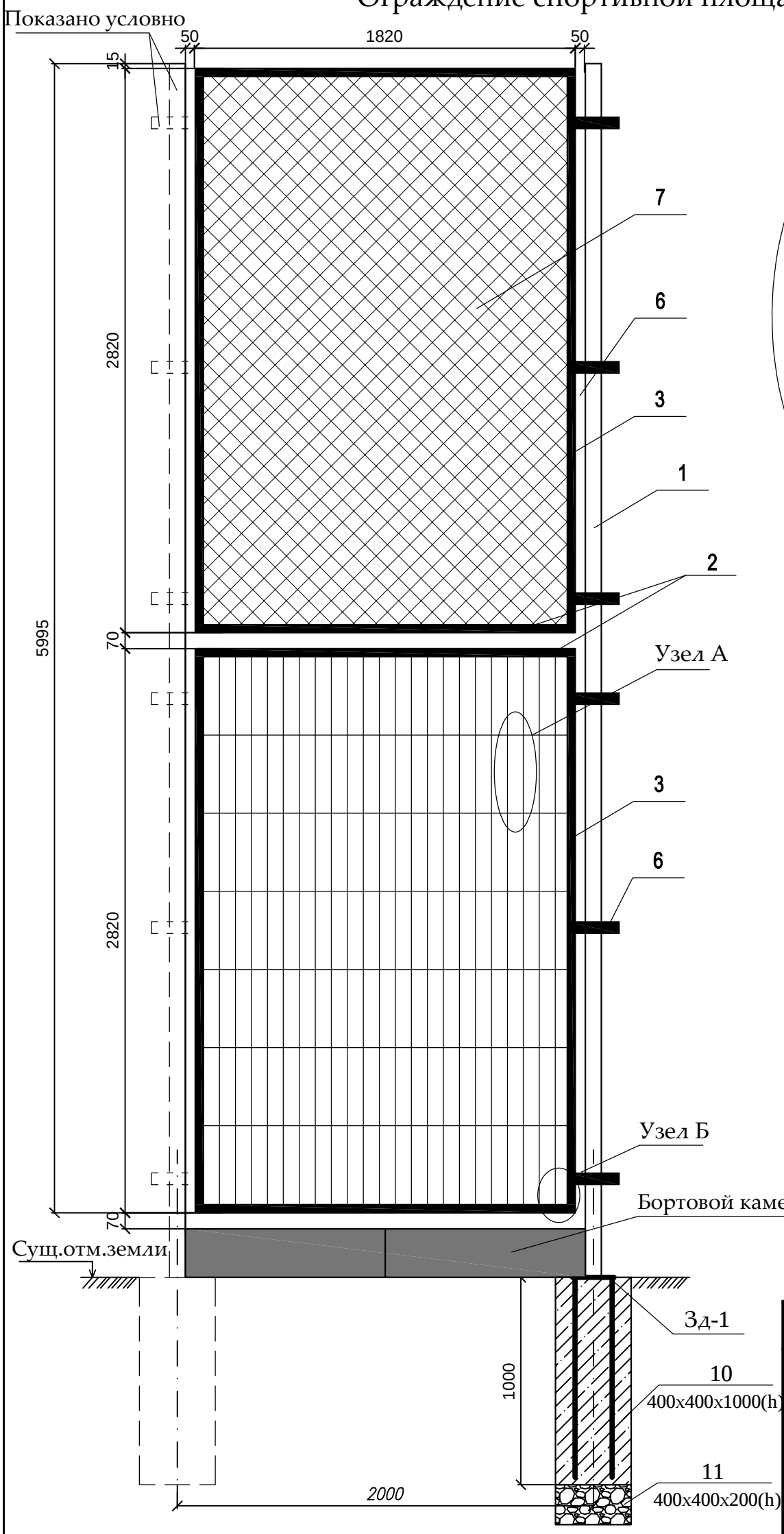

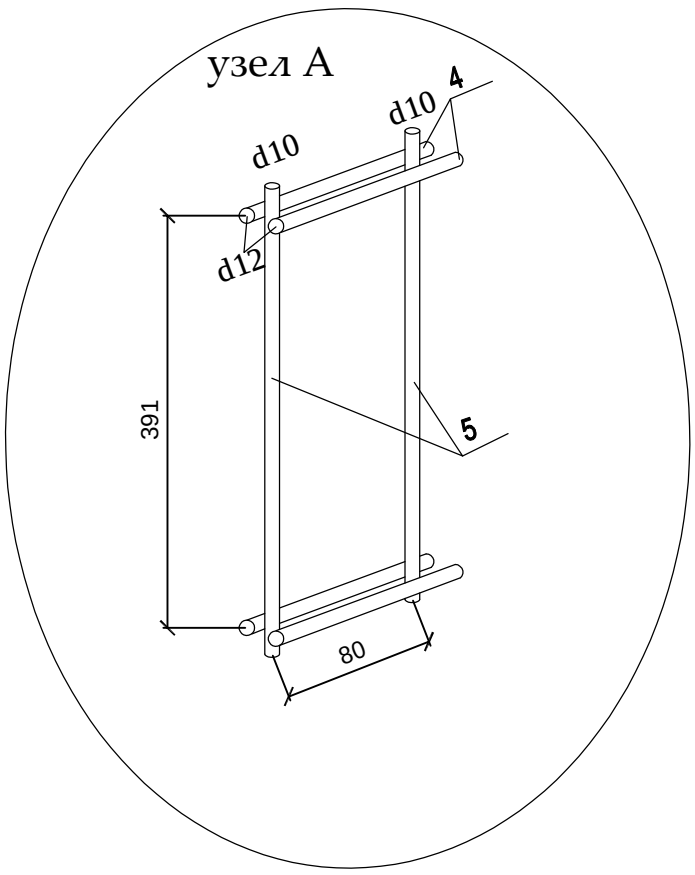

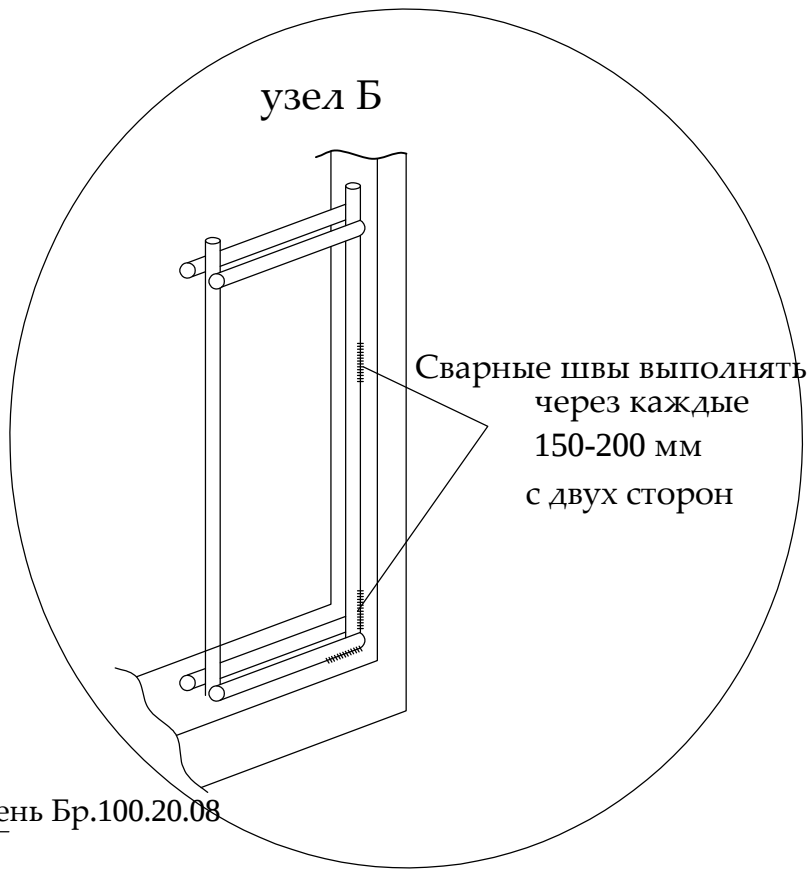

Спецификация
(на один элемент ограждения и одну опору)

Поз.	Обозначение	Наименование	Кол.	Масса ед., кг	Приме-чание
		Ограждение	34		шт.
1	ГОСТ 8639-82	Труба 80х80х4 мм, L=7200 мм	1	67.18	67.18
2	ГОСТ 8645-68	Труба 60х40х3 мм, L=1900 мм	4	8,17	32,60
3	ГОСТ 8639-82	Труба 40х40х3 мм, L=2820 мм	4	9,47	37,90
4	ГОСТ 2590-88	Ø12 мм L=1900 мм	16	1,69	26,99
5	ГОСТ 2590-88	Ø10 мм L=2820 мм	24	1,73	41,69
6	ГОСТ 103-76	Пластина 60х5 мм L=260 мм	6	0,61	3,68
7	ГОСТ 5336-80	Сетка рабица оцинкованная N45	5 м2	1,87 кг/м2	9,35
8	ГОСТ 103-76	Пластина 90х5 мм L=90 мм	1	0,317	0,317
9	ГОСТ 2590-88	Ø10 мм L=9440 мм прут для приваривания сетки	1	5,81	5,81
10		Бетон класса В15			0,16 м3
11		Щебень фр. 20-40			0,032 м3
		Закладная деталь Зд-1			14,94
12	ГОСТ 2590-88	Арматура д.14 А-III L=1100 мм	4	1,33	5,32
13	ГОСТ 103-76	Лист горячекатанный толщиной 10мм 350х350	1	9,62	9,62

Закладная деталь Зд-1

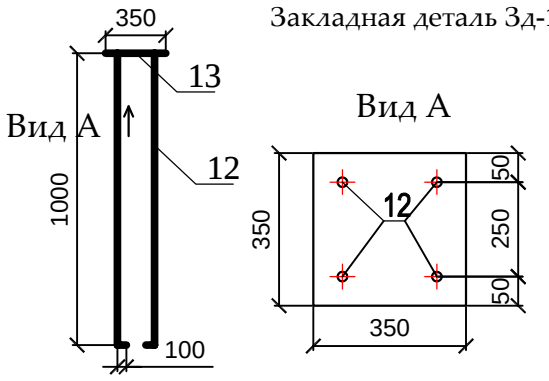

1. Металлические конструкции изготовить из стали С245.
2. Сварку вести электродами типа Э-42 по ГОСТ 9467-75 в соответствии с требованиями ГОСТ 10922-90. Все сварные швы h=6мм.
3. Все стальные конструкции окрасить эмалью ПФ-115 ГОСТ 6465-76* за два раза по грунтовке ГФ-021 ГОСТ 25129-82* в соответствии с главой СНиП РК 2.01-19-2004 "Защита строительных конструкций от коррозии".
4. Установку бортовых камней Бр. 100.20.08 произвести между стойками 80*80*4
5. Цвет ограждения согласовать с заказчиком.

Изм.	Кол.уч	Лист	№ док	Подпись	Дата
ГИП		Какало Л.А.			
Разработал		Әбдіраман Е.			
Проверил		Искакова Р.			
Н.контр.		Какало Л.А.			

19-3-03/18-ГП

Капитальный ремонт 20 дворовых территорий Турксибского района г. Алматы

Благоустройство двора по адресу: 1. ул. Гете, 303/2 (3 блока)	Стадия	Лист	Листов
	ГП	9	13
Ограждение спортивной площадки Тип-2	Филиал «Еңбек-Аршалы» республиканского государственного предприятия на праве хозяйственного ведения «Еңбек» учреждений уголовно-исполнительной (пенитенциарной) системы Комитета уголовно-исполнительной системы Министерства внутренних дел РК ГСЛ№0005093		

Формат А3

Калитка К-1 Тип-3

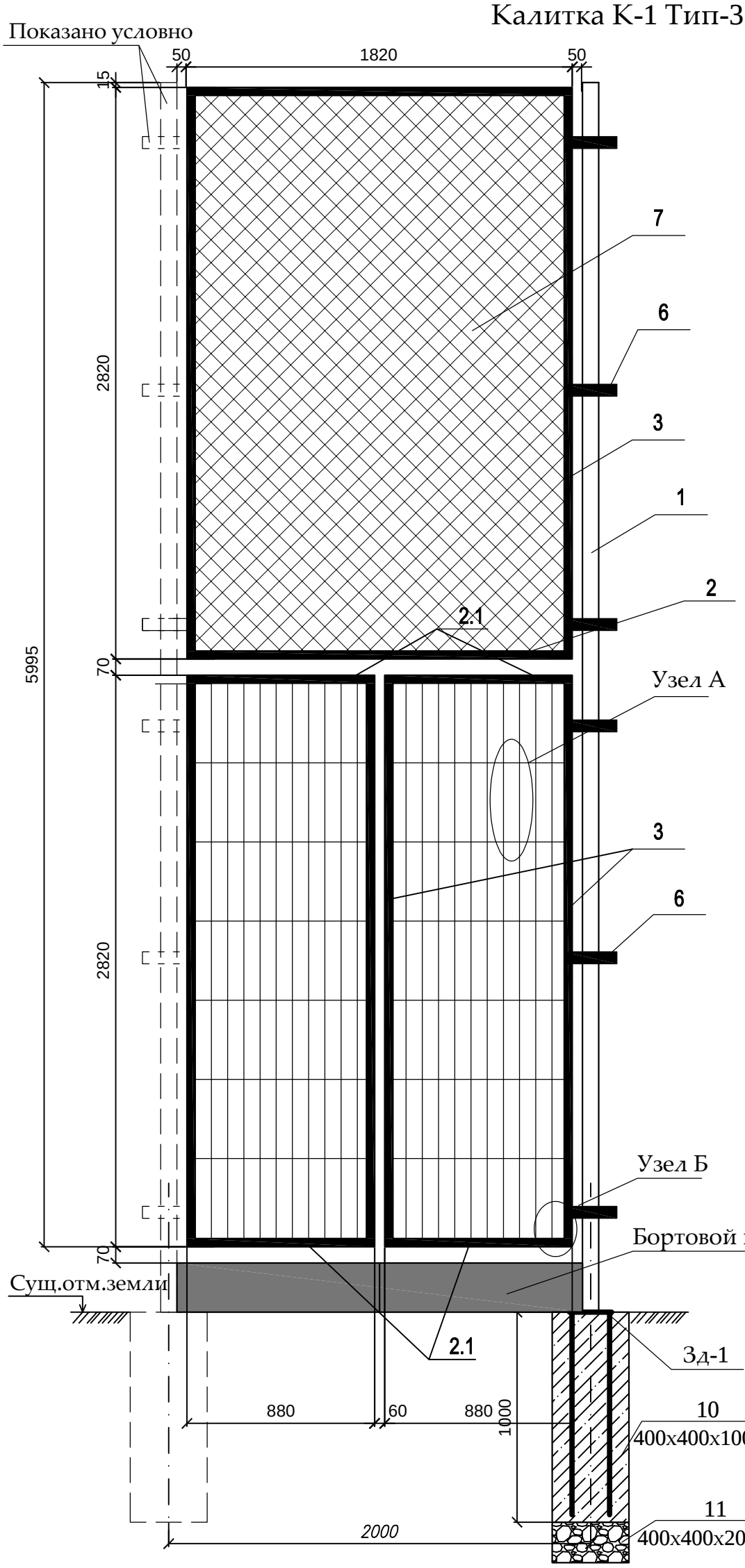

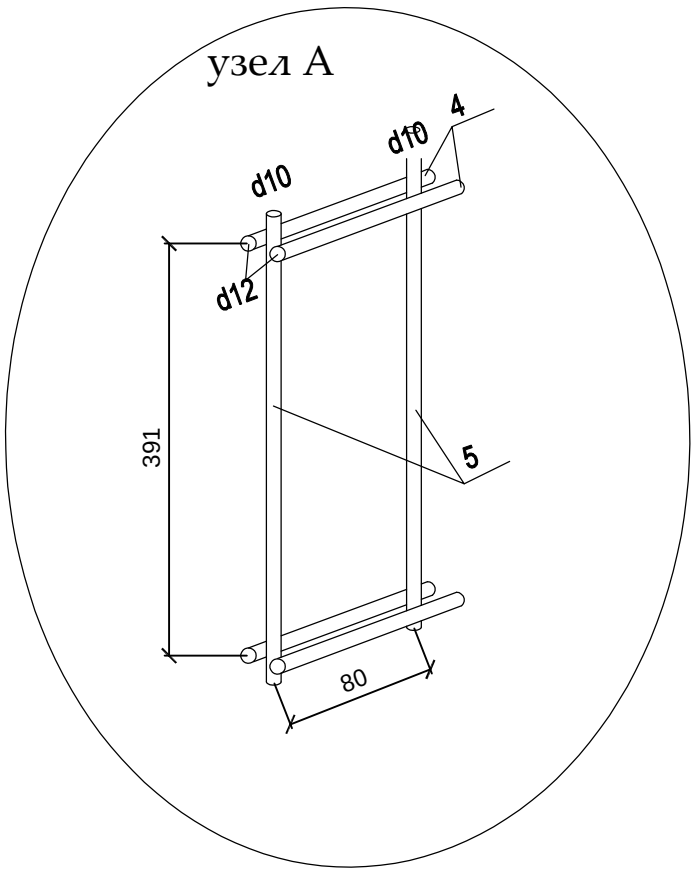

Закладная деталь Зд-1

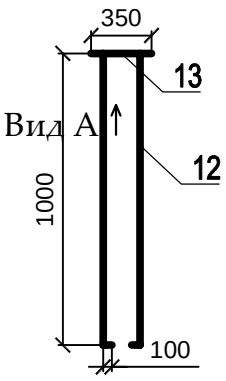

Вид А

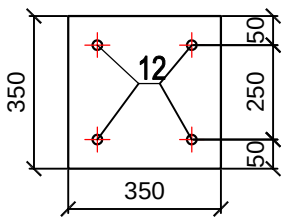

Спецификация
(на один элемент ограждения и одну опору)

Поз.	Обозначение	Наименование	Кол.	Масса ед., кг	Приме-чание
		Калитка К-1	2		шт.
1	ГОСТ 8639-82	Труба 80х80х4 мм, L=7200 мм	1	67.18	67.18
2	ГОСТ 8645-68	Труба 60х40х3 мм, L=1900 мм	2	8,17	16.34
2.1	ГОСТ 8645-68	Труба 60х40х3 мм, L=800 мм	4	3.44	13.76
3	ГОСТ 8639-82	Труба 40х40х3 мм, L=2820 мм	6	9,47	56.82
4	ГОСТ 2590-88	Ø12 мм L=1900 мм	16	1,69	26,99
5	ГОСТ 2590-88	Ø10 мм L=2820 мм	24	1,73	41,69
6	ГОСТ 103-76	Пластина 60х5 мм L=260 мм	6	0,61	3,68
7	ГОСТ 5336-80	Сетка рабица оцинкованная N45	5 м2	1,87 кг/м2	9,35
8	ГОСТ 103-76	Пластина 90х5 мм L=90 мм	1	0,317	0,317
9	ГОСТ 2590-88	Ø10 мм L=9440 мм прут для приваривания сетки	1	5,81	5,81
10		Бетон класса В15			0,16 м3
11		Щебень фр. 20-40			0,032 м3
		Закладная деталь Зд-1			14,94
12	ГОСТ 2590-88	Арматура д.14 А-III L=1100 мм	4	1,33	5,32
13	ГОСТ 103-76	Лист горячекатанный толщиной 10мм 350х350	1	9,62	9,62

1. Металлические конструкции изготовить из стали С245.
2. Сварку вести электродами типа Э-42 по ГОСТ 9467-75 в соответствии с требованиями ГОСТ 10922-90. Все сварные швы h=6мм.
3. Все стальные конструкции окрасить эмалью ПФ-115 ГОСТ 6465-76* за два раза по грунтовке ГФ-021 ГОСТ 25129-82* в соответствии с главой СНиП РК 2.01-19-2004 "Защита строительных конструкций от коррозии".
4. Установку бортовых камней Бр. 100.20.08 произвести между стойками 80*80*4
5. Цвет ограждения согласовать с заказчиком.

Изм.	Кол.уч	Лист	№ док	Подпись	Дата
ГИП		Какало Л.А.			
Разработал		Әбдіраман Е.			
Проверил		Искакова Р.			
Н.контр.		Какало Л.А.			

19-3-03/18-ГП

Капитальный ремонт 20 дворовых территорий Турксибского района г. Алматы

Благоустройство двора по адресу: 1. ул. Гете, 303/2 (3 блока)	Стадия	Лист	Листов
	ГП	10	13
Ограждение спортивной площадки Калитка К-1. Тип-3	Филиал «Еңбек-Аршалы» республиканского государственного предприятия на праве хозяйственного ведения «Еңбек» учреждений уголовно-исполнительной (пенитенциарной) системы Комитета уголовно-исполнительной системы Министерства внутренних дел РК ГСЛ№0005093		

Формат А3

План расположения элементов конструкции

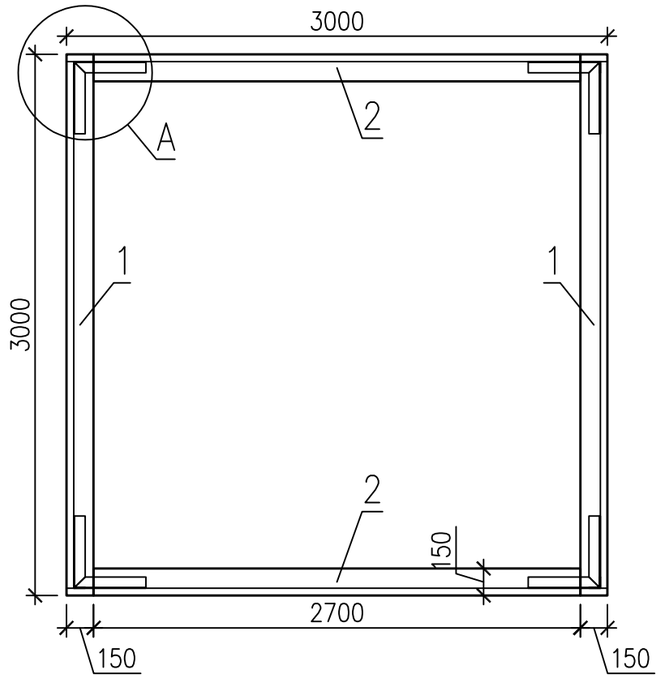

1-1

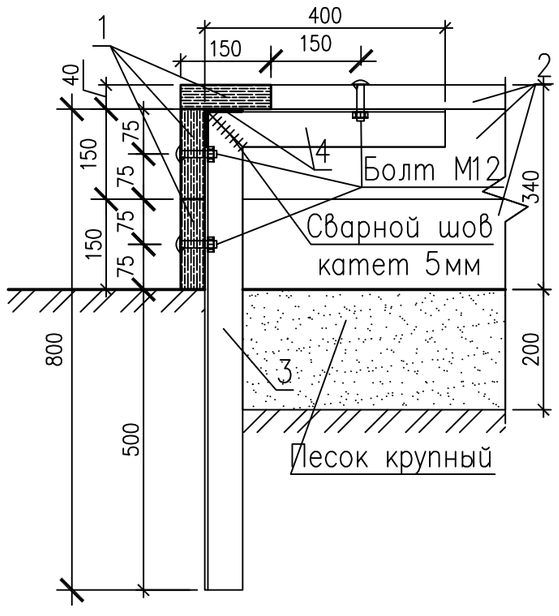

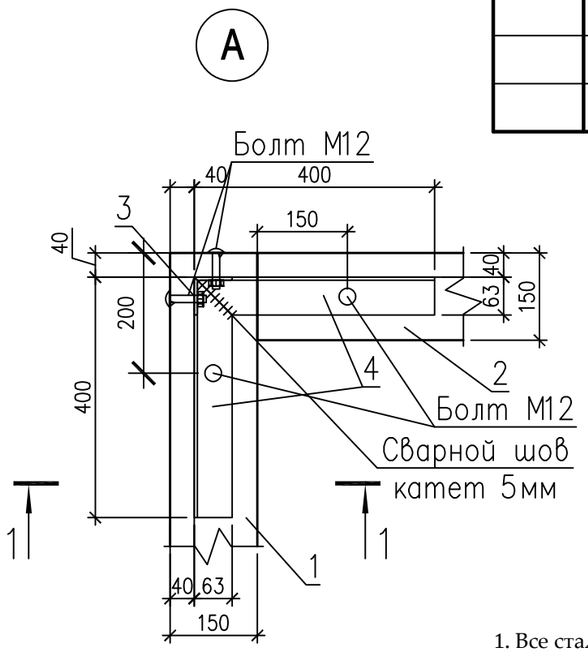

Спецификация элементов конструкции

Поз.	Обозначение	Наименование	Кол.	Масса ед.,кг.	Примеч.
1	ГОСТ 8486-86	Доска 40х150 мм L=3000	6		
2	ГОСТ 8486-86	Доска 40х150 мм L=2700	6		
3	ГОСТ 8509-93	Уголок 63х63х5 ГОСТ 8509-93 / С235 ГОСТ 27772-88* L=800	4	3.85	15.4
4	ГОСТ 8509-93	Уголок 63х63х5 ГОСТ 8509-93 / С235 ГОСТ 27772-88* L=400	8	1.92	15.4
	ГОСТ 7801-81	Болт М12х60	24		
	ГОСТ 5915-70	Гайка М12	24		

1. Все стальные конструкции окрасить эмалью ПФ-115 (черного цвета) ГОСТ 6465-76* за два раза по грунту ГФ-021 ГОСТ 25129-82* (общей толщиной 55 мкм) в соответствии с главойСН РК 2.01-01-2013 "Защита строительных конструкций от коррозии".
2. Все работы по сварке металлических конструкций, по сварке монтажных соединений строительных конструкций выполнить в соответствии со СН РК 5.03-07-2013 "Несущие и ограждающие конструкции" и других действующих нормативных и инструктивных документов.
3. Все деревянные изделия покрыть эмалью НЦ-132 ГОСТ6631-74 за два раза по грунту ГФ-021 ГОСТ 25129-82* (общей толщиной 55 мкм).

Изм.	Кол.уч	Лист	№ док	Подпись	Дата
ГИП		Оспанова А.			
Разработал		Некипелова К.			
Проверил		Бикбаева Р.			
Н.контр.					

01-09/19 - ГП

"Корректировка ПСД на капитальный ремонт 20 дворов территорий Турксибского района города Алматы"

Благоустройство дворов по адресам:
1. ул. Ахметова 32;
2. ул. Ахметова 34

Стадия	Лист	Листов
РП	11	13

Эскиз деревянного борта детской площадки (песочницы)

Филиал «Еңбек-Аршалы» республиканского государственного предприятия на праве хозяйственного ведения «Еңбек» учреждений уголовно-исполнительной (пенитенциарной) системы Комитета уголовно-исполнительной системы Министерства внутренних дел РК

ГСЛ№0005093

Общий вид 1

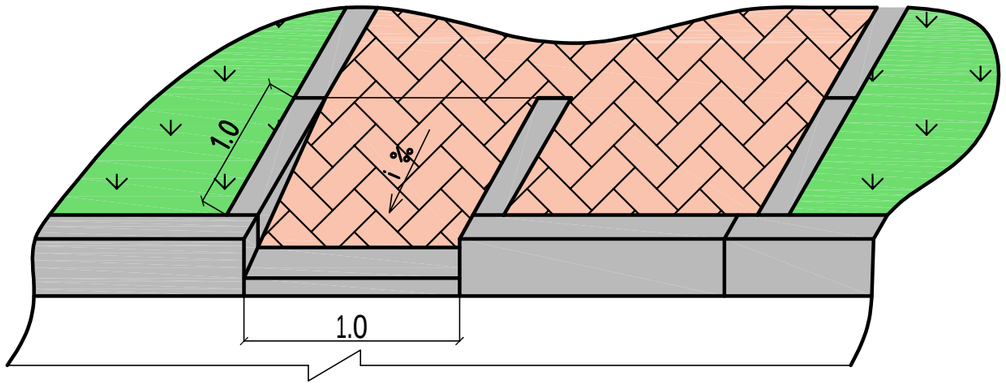

Общий вид 2

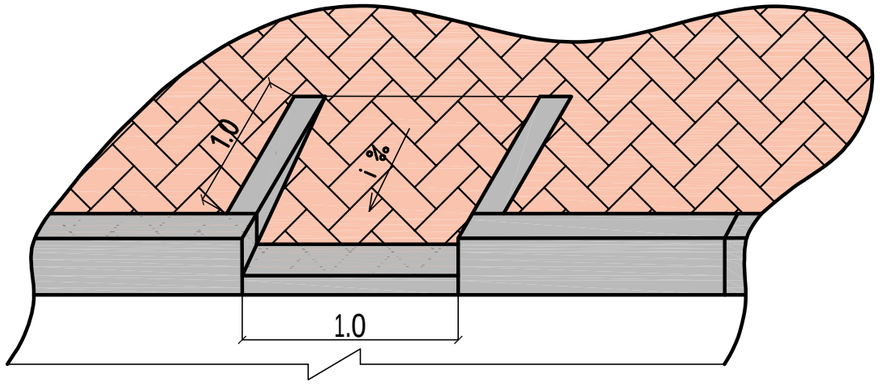

План

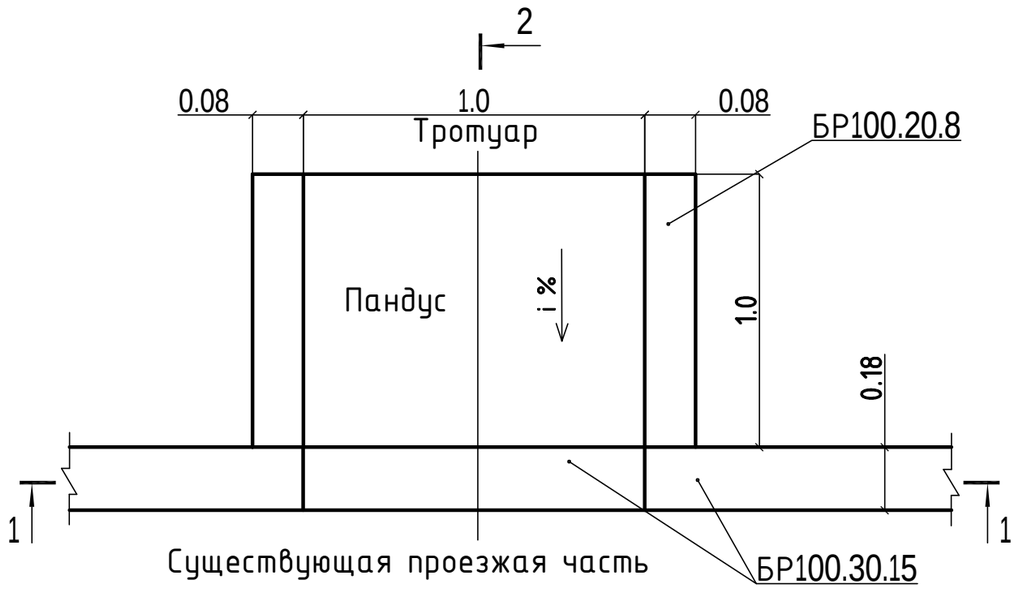

2 - 2

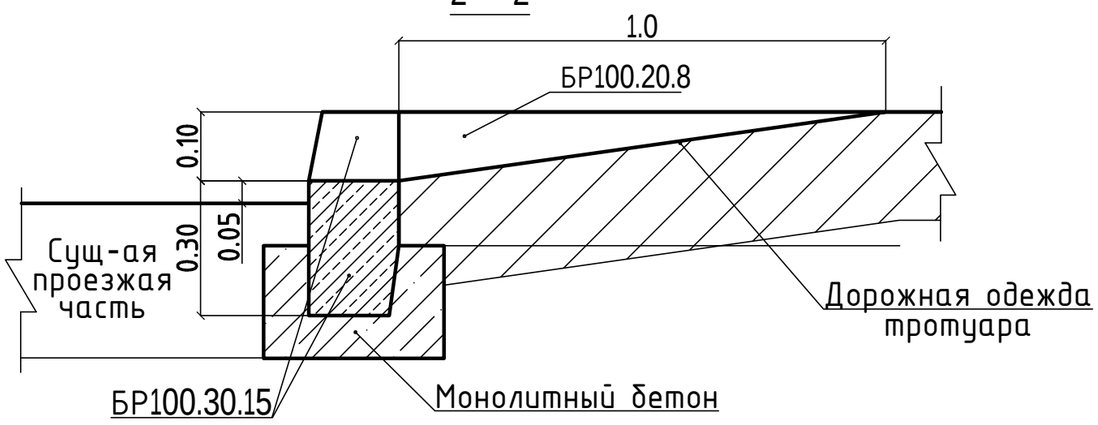

1 - 1

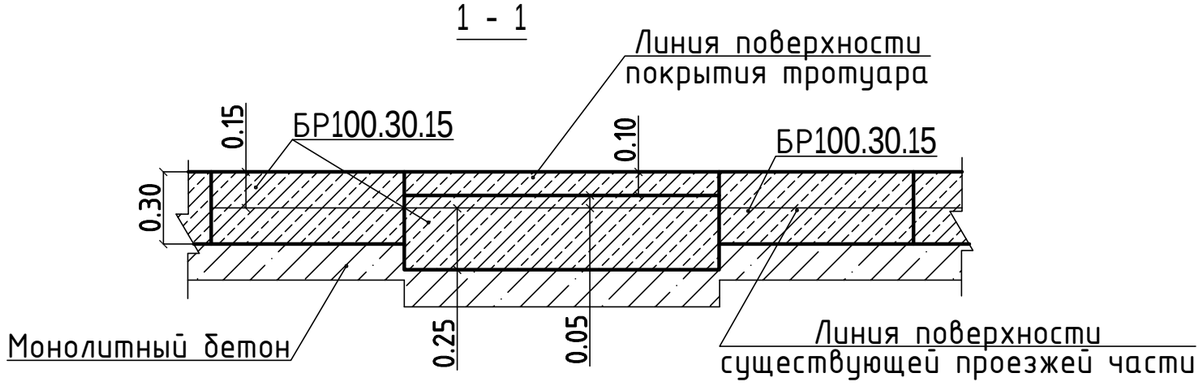

						01-09/19 - ГП	
						"Корректировка ПСД на капитальный ремонт 20 дворов территорий Туркисбского района города Алматы"	
Изм.	Кол.уч	Лист	№ док	Подпись	Дата		
ГИП		Оспанова А.				Благоустройство дворов по адресам: 1. ул. Ахметова 32; 2. ул. Ахметова 34	Стадия: РП; Лист: 12; Листов: 13
Разработал		Некипелова К.					
Проверил		Бикбаева Р.				Деталь сопряжения тротуара (образец)	Филиал «Еңбек-Аршалы» республиканского государственного предприятия на праве хозяйственного ведения «Еңбек» учреждений уголовно-исполнительной (пенитенциарной) системы Комитета уголовно-исполнительной системы Министерства внутренних дел РК ГСЛ№0005093
Н.контр.							

Перечень работ, подлежащих освидетельствованию скрытых работ

N п/п	Наименование	
	Разработка грунта	
	Устройство подстилающих слоев щебеночных	
	Установка бетонных бортовых камней (переблика) сечением	
	Подъем колодцев до проектной отметки монолитным бетоном	
	Уплотнение дна корыта	
	Устройство дополнительного слоя основания из естественного щебня	Указать толщину
	Устройство однослойных оснований (указать толщину) из фракционного щебня, уложенного по способу "заклинки"	
	Розлив вяжущих материалов	
	Устройство покрытия из горячих а/б смесей крупнозернистых (указать толщину) на нижний слой	
	Устройство покрытия из горячих а/б смесей мелкозернистых (указать толщину) на верхний слой	
	Устройство песчаного слоя средней крупности (указать толщину)	
	Устройство оснований из щебня фракционого (указать толщину)	
	Слой мелкозернистого песка (указать толщину)	
	Устройство покрытий из брусчатки по готовому подстилающему слою с заполнением швов песком	
	Устройство песчаного слоя (указать толщину)	
	Устройство подстилающих и выравнивающих слоев оснований из песчано-гравийной смеси	Указать толщину
	Устройство однослойных оснований (указать толщину) из фракционного щебня, уложенного по способу "заклинки"	
	Розлив вяжущих материалов	
	Устройство ограждений (для всех типов):	
	Бурение ям	
	Устройство бетонной подготовки	
	Мусорные площадки: устройство подстилающих и выравнивающих слоев оснований из щебня	
	Устройство бетонного основания под мусорную площадку	
	Армирование подстилающих слоев и набетонок	

Изм.	Кол.уч	Лист	№ док	Подпись	Дата	01-09/19 - ГП			
						"Корректировка ПСД на капитальный ремонт 20 дворов территорий Туркисбского района города Алматы"			
ГИП		Оспанова А.				Благоустройство дворов по адресам: 1. ул. Ахметова 32; 2. ул. Ахметова 34	Стадия	Лист	Листов
Разработал		Некипелова К.					РП	13	13
Проверил		Бикбаева Р.				Перечень работ, подлежащих освидетельствованию скрытых работ	Филиал «Еңбек-Аршалы» республиканского государственного предприятия на праве хозяйственного ведения «Еңбек» учреждений уголовно-исполнительной (пенитенциарной) системы Комитета уголовно-исполнительной системы Министерства внутренних дел РК ГСЛ№:0005093		
Н.контр.									

Ведомость рабочих чертежей основного комплекта

№	Наименование	Примечание
1	Общие данные (начало)	
2	План демонтажных работ, М1:500	
3	Разбивочный план, М1:500	
4	План покрытий, М1:500	
5	План озеленения. План расстановки МАФ М 1:500	
6	Конструкции покрытий тип 1...5	
7	Ограждение детских площадок и палисадников. Тип-1	
8	Эскиз деревянного борта детской площадки (песочницы)	
9	Деталь сопряжения тротуара (образец)	
10	Перечень работ, подлежащих освидетельствованию скрытых работ	

Ведомость основных комплектов рабочих чертежей

Обозначение	Наименование	Примечание
ПЗ	Пояснительная записка	
ГП	Генеральный план	
НО	Наружное освещение	
СД	Сметная документация	
	Альбом малых архитектурных форм	

Ведомость ссылочных и прилагаемых документов

Обозначение	Наименование	Примечания
	Ссылочные документы	
СПДС. ГОСТ 21.508-93	Правила выполнения рабочей документации	
	генеральных планов предприятий, сооружений	
	и жилищно-гражданских объектов	
СН РК 3.01-01-2013	Градостроительства. Планировка и застройка	
	городских и сельских населенных пунктов.	
РДС РК 3.01-05-2001	Градостроительство. Планировка и застройка	
	населенных мест с учетом потребностей инвалидов	
	и других маломобильных групп населения	

Технико-экономические показатели

№	Наименование	количество	
		м²	%
1	Площадь участка	3536,77	100
2	Площадь покрытий, всего:	1311,47	37
	асфальтобетонное покрытие (востановление)	986,04	
	песчаное покрытие детской площадки	9	
	резиновое покрытие детских и гимнастических площадок	269,68	
	брусчатое покрытие тротуаров, места для тихого отдыха и бельевой площадки	46,75	
3	Площадь озеленения, всего:	2225,3	63
	в том числе: газона	2225,3	

1.Общие данные

1.1 Данный проект разработан ТОО "АСТАНА ПРОЕКТ СЕРВИС" на основании:
- Задания на проектирование, утвержденного акимом Туркисбского района г. Алматы;
- Утвержденного Заказчиком эскизного проекта;
- Топографо-геодезической съемки М1:500, выполненной 20.03.2018 г. ТОО "АСТАНА ПРОЕКТ СЕРВИС" Государственная лицензия на изыскательскую деятельность №13001168 от 21.02.2013 г.

Технические решения, принятые в рабочих чертежах соответствуют требованиям экологических, санитарно-гигиенических, противопожарных и других норм, действующих на территории Республики Казахстан и обеспечивают безопасную для жизни и здоровья людей эксплуатацию объекта при соблюдении мероприятий, предусмотренных рабочими чертежами.

Главный инженер проекта Оспанова А.

Изм.	Кол.уч	Лист	№ док	Подпись	Дата	01-09/19 - ГП			
						" Корректировка ПСД на капитальный ремонт 20 дворов территорий Туркисбского района города Алматы"			
ГИП	Оспанова					Благоустройство двора по адресу: ул. Молдагалиева, 11	Стадия	Лист	Листов
Разработал	Некипелова К.						РП	1	10
Проверил	Бикбаева					Общие данные	Филиал «Гибек-Арнасы» республиканского государственного предприятия на праве хозяйственного ведения «Гибек» учреждений уголовно-исполнительной (пенитенциарной) системы Комитета уголовно-исполнительной системы Министерства внутренних дел РК ГСЛ№0005093		
Н.контр.									

План демонтажных работ, М1:500

Экспликация зданий и сооружений

Номер на плане	Наименование	Примечание
1	Жилой дом	существующ.
2	Детская площадка	существующ.
3	Бельевая площадка	существующ.

Ведомость демонтажных работ

Условное изобра-жение	Наименование	Ед.изм	Кол-во	Масса ед., кг	Примечание
	Бортовой камень БР 100.30.15	п.м.	331,12	108	55766,88 кг.
	Бортовой камень БР 100.20.08	п.м.	92,42	38	4335,04 кг.
	Ограждение детской площадки и палисадников (L=2м)	п.м.	64,07	20	2654,6 кг.
	Турник	шт.	1	80	80 кг.
	Горка	шт.	1	50	50 кг.
	Песочница	шт.	1	40	40 кг.
	Качели металлические двойные	шт.	1	80	80 кг.
	Качалка-балансир	шт.	1	50	50 кг.

Условные обозначения:

- Граница благоустройства
- Существующие здания
- Существующий бордюр БР100.30.15
- Существующий бордюр БР100.20.8
- Существующее ограждение детских площадок и палисадников
- Демонтаж

Внимание!
Подземные коммуникации!
Перед началом производства работ вызвать представителей владельцев коммуникаций!

Изм.	Кол.уч	Лист	№ док	Подпись	Дата
ГИП		Оспанова			
Разработал		Некипелова К.			
Проверил		Бикбаева			
Н.контр.					

01-09/19 - ГП

" Корректировка ПСД на капитальный ремонт 20 дворов территорий Турксибского района города Алматы"

Благоустройство двора по адресу: ул. Молдагалиева, 11

Стадия	Лист	Листов
РП	2	10

План демонтажных работ, М1:500

Филиал «Еңбек-Аршалы» республиканского государственного предприятия на праве хозяйственного ведения «Еңбек» учреждений уголовно-исполнительной (пенитенциарной) системы Комитета уголовно-исполнительной системы Министерства внутренних дел РК

ГСЛ№0005093

Разбивочный план, М1:500

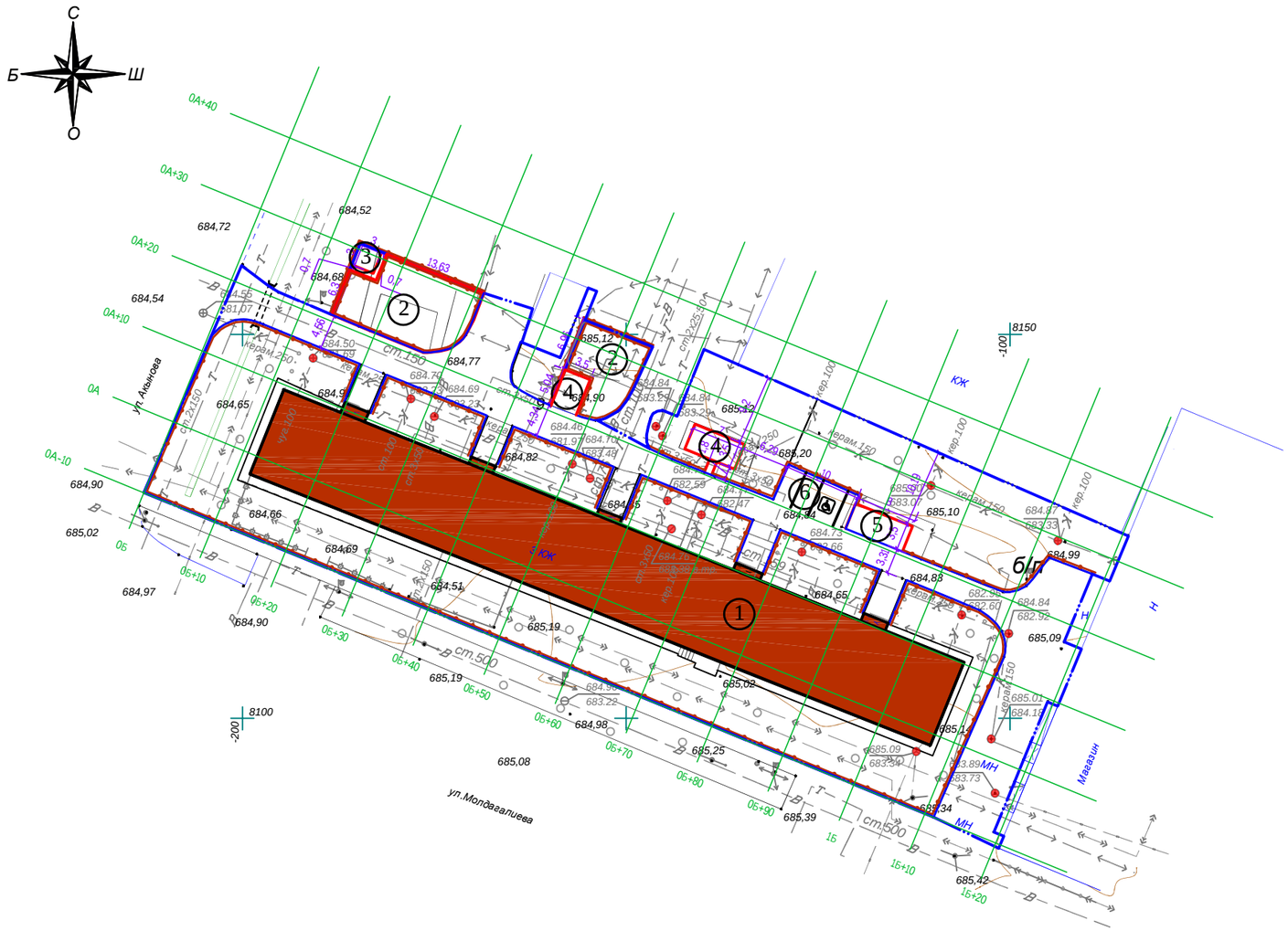

Экспликация зданий и сооружений

Номер на плане	Наименование	Примечание
1	Жилой дом	существующ.
2	Детская площадка с резиновым покрытием	проектир.
3	Детская площадка с песчанным покрытием	проектир.
4	Место тихого отдыха из брусчатки	проектир.
5	Гимнастическая площадка с резиновым покрытием	проектир.
6	Площадка для парковки автомобилей на 3 м/мест	проектир.

Условные обозначения:

- Граница благоустройства
- Существующие здания
- Проектируемый бордюр БР100.30.15
- Проектируемый бордюр БР100.20.8
- Проектируемое ограждение тип 1
- Люки колодцев, подлежащие подъему

ТОО "АСТАНА ПРОЕКТ СЕРВИС"		
Тапсырыс беруші Заказчик	РГП на ПХВ "Еңбек"	
Директор		Несипбаев М.К.
Исполнитель		Муса Ш.
Күні Дата	20 наурыз март 2018 жыл год	

Внимание!
Подземные коммуникации!
Перед началом производства работ вызвать представителей владельцев коммуникаций!

						01-09/19 - ГП
						" Корректировка ПСД на капитальный ремонт 20 дворов территорий Туркисбского района города Алматы"
Изм.	Кол.уч	Лист	№ док	Подпись	Дата	
ГИП	Оспанова					Благоустройство двора по адресу: ул. Молдагалиева, 11
Разработал	Некипелова К.					
Проверил	Бикбаева					Разбивочный план, М1:500
Н.контр.						

Стадия	Лист	Листов
РП	3	10

ГСЛ № 13001169

Формат А3

План покрытий, М1:500

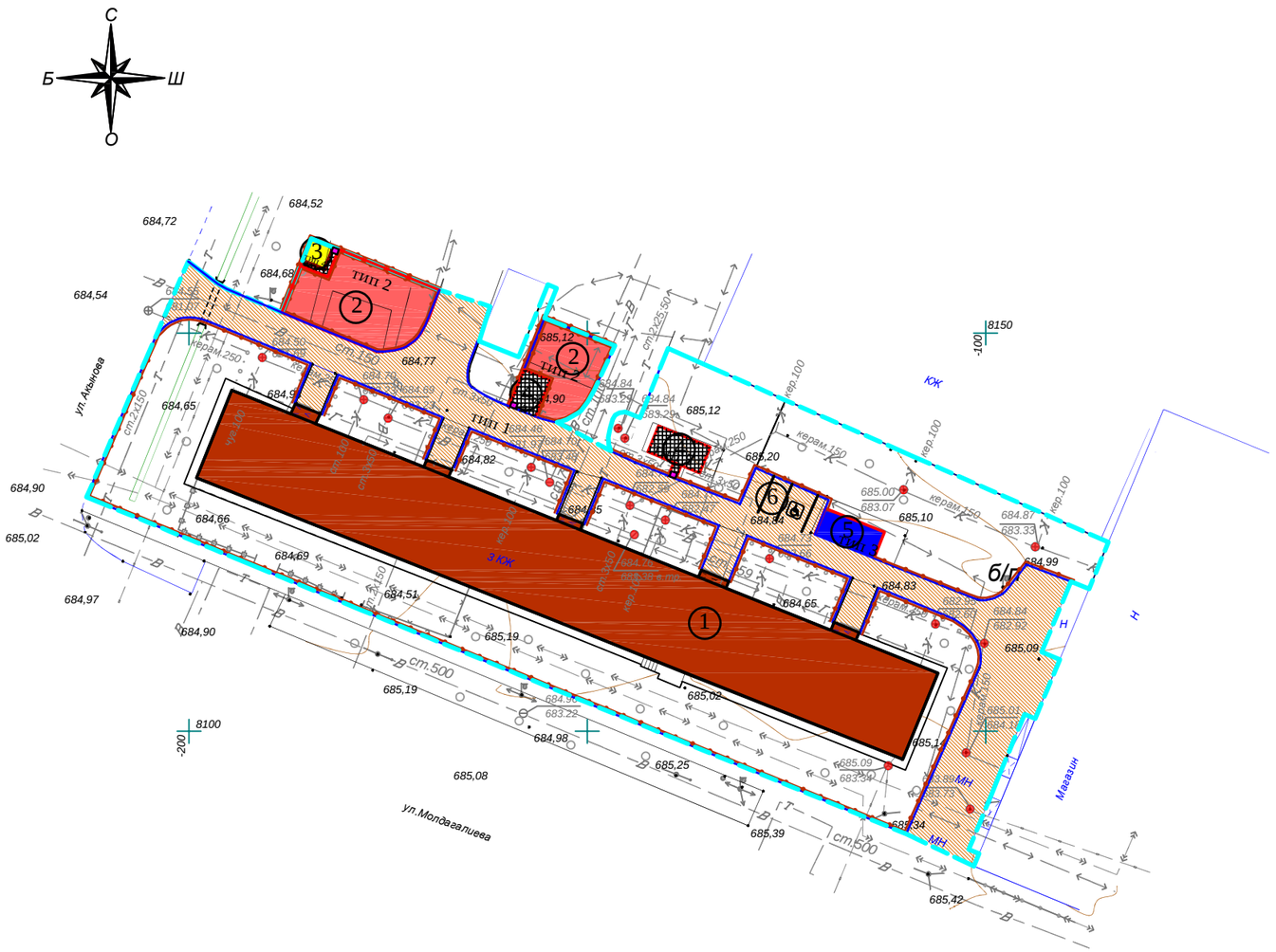

Экспликация зданий и сооружений

Номер на плане	Наименование	Примечание
1	Жилой дом	существующ.
2	Детская площадка с резиновым покрытием	проектир.
3	Детская площадка с песчанным покрытием	проектир.
4	Место тихого отдыха из брусчатки	проектир.
5	Гимнастическая площадка с резиновым покрытием	проектир.
6	Площадка для парковки автомобилей на 3 м/мест	проектир.

Условные обозначения:

- Граница подсчета объемов работ
- Существующие здания
- Проектируемый бордюр БР100.30.15
- Проектируемый бордюр БР100.20.8
- Ограждение детских площадок и палисадников тип 1
- Ограждение бельевой площадки тип 2
- Люки колодцев, подлежащие подъему

Ведомость тротуаров, дорожек и площадок

Условное изображение	Наименование	Тип	Ед.изм.	Кол-во	Примечание
тип 1	Асфальтобетонное покрытие	1	м^2	986,04	востановление
тип 2	Детская площадка	2	м^2	241,68	
тип 3	Гимнастическая площадка с резиновым покрытием	3	м^2	28	
тип 4	Детская площадка с песчаным покрытием	4	м^2	9	
	Место тихого отдыха из брусчатки	5	м^2	42,07	укладка новой брусчатки
	Тротуарное покрытие из брусчатки	5	м^2	4,68	укладка новой брусчатки
	Разметка площадок для парковки автомобилей		п.м.	15	
	Подъем колодцев бетоном кл. В 15		шт	18	Отклонение крышки колодцев относит.уровня покрытия не допускается более 2см
	Бортовой камень БР 100.30.15		п.м.	390,25	
	Бортовой камень БР 100.20.08		п.м.	189,94	
	Деревянное обрамление		п.м.	12	см.л. ГП-9

1. *Согласно СН РК* ***3.01-05-2013*** *«Благоустройство территорий населенных пунктов» в местах пересечения проездов и пешеходных дорожек с тротуарами, подходами к площадкам и проездами бортовые камни необходимо заглубить с устройством плавных примыканий для обеспечения проезда детских, инвалидных колясок, санок, а также въезда транспортных средств. Проектом предусмотрено утопление бортового камня, тем самым выполнение съезда для колясок (санок) с ремонтируемой тротуарной части.*

Условное обозначение пандуса -

2. *Данный лист смотреть совместно с л. ГП-3, ГП-6.*

Изм.	Кол.уч.	Лист	№ док.	Подпись	Дата	01-09/19 - ГП			
						" Корректировка ПСД на капитальный ремонт 20 дворов территорий Туркисбского района города Алматы"			
ГИП		Оспанова				Благоустройство двора по адресу: ул. Молдагалиева, 11	Стадия	Лист	Листов
Разработал		Некипелова К.					РП	4	10
Проверил		Бикбаева				План покрытий, М1:500	Филиал «Гибек-Арнасы» республиканского государственного предприятия на праве хозяйственного ведения «Гибек» учреждений уголовно-исполнительной (пенитенциарной) системы Комитета уголовно-исполнительной системы Министерства внутренних дел РК ГСЛ№0005093		
Н.контр.									

План озеленения. План расстановки МАФ, М1:500

Ведомость малых архитектурных форм

№	Наименование	Обозначение	Кол-во	Обозначение типового проекта/СНиПа
1	1213 - Урна металлическая оцинкованная		10	Каталог ТОО "КСИЛ"
2	2211 - Диван на металлических ножках		10	Каталог ТОО "КСИЛ"
3	4192 - Карусель для детей от 3-х до 12 лет		2	Каталог ТОО "КСИЛ"
4	4304 -Домик-беседка для детей от 2 лет и старше		1	Каталог ТОО "КСИЛ"
5	4105 - Качалка балансир "Малая" для детей от 3х до 12 лет		1	Каталог ТОО "КСИЛ"
6	2604 - Стол со скамьями и навесом		1	Каталог ТОО "КСИЛ"
7	5527 - Детский игровой комплекс для детей от 6 до 12 лет		1	Каталог ТОО "КСИЛ"
8	5118 - Детский игровой комплекс для детей от 4 до 10 лет		1	Каталог ТОО "КСИЛ"
9	6138 - Детский спортивный комплекс для детей от 4 до 10 лет		1	Каталог ТОО "КСИЛ"
10	4155 - Качели на мет. стойках с гибкой подвеской "Большие"двухместные для детей 3-х до 12 лет		1	Каталог ТОО "КСИЛ". Качели предусмотрены с гибк.подв.: одна шт. - для детей от 1 до 3 лет, вторые - для детей от 3 до 12 лет
11	7525 - Тренажер для детей от 14 лет и старше		1	Каталог ТОО "КСИЛ" Ручки и подножки тренажеров должны быть прорезинены
12	7534 - Тренажер для детей от 14 лет и старше		1	
13	7532 - Тренажер для детей от 14 лет и старше		1	
14	7520 - Тренажер для детей от 14 лет и старше		1	
15	Ограждение детских площадок и палисадников тип 1, п.м.		505,14	см.л. ГП-7

Ведомость элементов озеленения

№	Наименование	Ед.изм.	Кол-во	Примечание
1	Газон	$м^2$	2225,3	посев семян на $1м^2$ - 40гр. травосмеси
2	Санитарная обрезка деревьев	шт.	5	

Условные обозначения:

- Граница благоустройства
- Существующие здания
- Ограждение детских площадок и палисадников тип 1
- Проектируемый газон

1. *Для устройства газона засыпку растительного слоя* ***(****перегной/чернозем****)*** *производить на высоту* ***0,15*** *метра****.***
2. *Данный лист смотреть совместно с л****.*** *ГП****-3***

Изм.	Кол.уч	Лист	№ док	Подпись	Дата	01-09/19 - ГП			
						" Корректировка ПСД на капитальный ремонт 20 дворов территорий Туркисбского района города Алматы"			
ГИП	Оспанова					Благоустройство двора по адресу: ул. Молдагалиева, 11	Стадия	Лист	Листов
Разработал	Некипелова К.						РП	5	10
Проверил	Бикбаева					План озеленения. План расстановки МАФ, М1:500	Филиал «Ембек-Аршалы» республиканского государственного предприятия на праве хозяйственного ведения «Ембек» учреждений уголовно-исполнительной (пенитенциарной) системы Комитета уголовно-исполнительной системы Министерства внутренних дел РК ГСЛ№0005093		
Н.контр.									

Асфальтобетонное покрытие проездов (восстановление дорожной одежды проездов на сущ.покрытие) тип 1 М1:10

Мелкозернистый асфальтобетон на 100% площади	
типа Б, марки II СТ РК 1225-2013	0,05м
Розлив битума 0,9 кг/м2 на 40% площади	
Крупнозернистый асфальтобетон на 30% площади	
типа Б, марки II СТ РК 1225-2013	0,05м
Выравнивание щебнем фр.20-40мм М1000,	
СТ РК 1284-2004 на 30% площади	0,2м

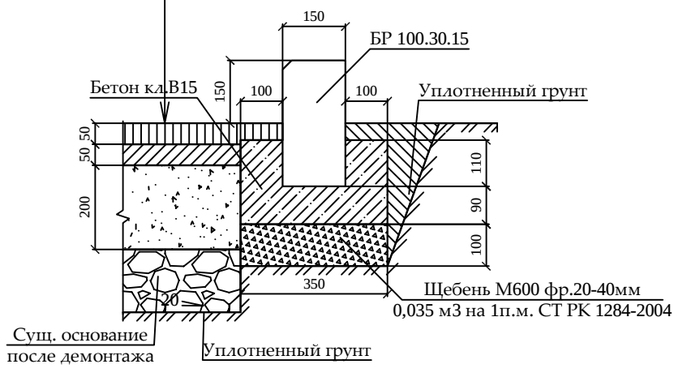

Резиновое покрытие детской площадки тип 2 М1:10

Резиновое покрытие Мастерфайбр	до 0,01 м
Средний слой (грунтовка)	
Горячий мелкозернистый плотный асфальтобетон	
марки II тип В СТ РК 1225-2013	0,05 м
Щебень из плотных горных пород для стр. раб.	
М1000, фр. 20-40 мм СТ РК 1284-2004	0,25 м
Уплотненный грунт	

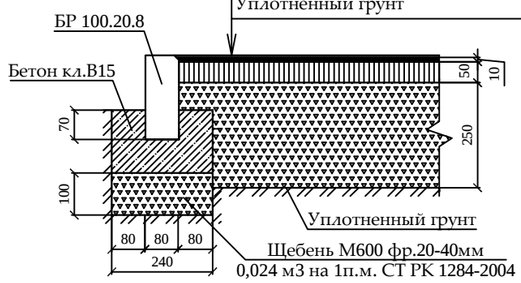

Детская площадка с песчаным покрытием тип 4 М1:10

Резиновое покрытие гимнастической площадки тип 3 М1:10

Резиновое покрытие Мастерфайбр	до 0,01 м
Средний слой (грунтовка)	
Горячий мелкозернистый плотный асфальтобетон	
марки II тип В СТ РК 1225-2013	0,05 м
Щебень из плотных горных пород для стр. раб.	
М1000, фр. 20-40 мм СТ РК 1284-2004	0,25 м
Уплотненный грунт	

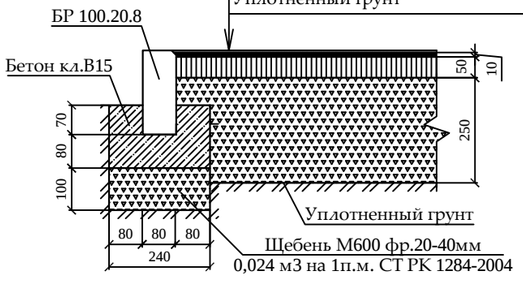

Песок крупный ГОСТ 8736-2014	0,2м
Уплотненный грунт	

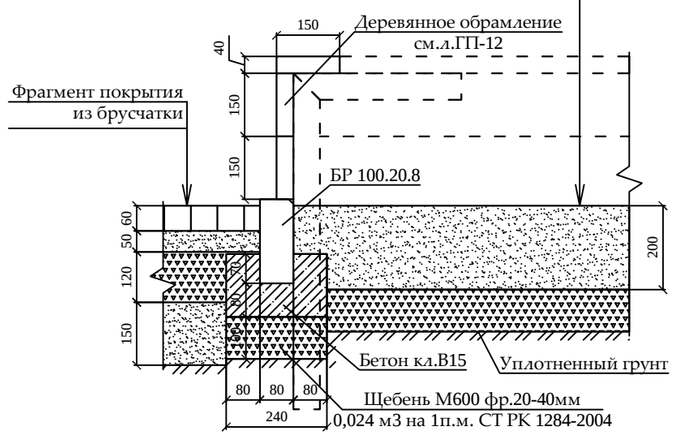

Тротуарное покрытие из брусчатки и места для тихого отдыха из брусчатки тип 5 М1:10

Фигурная цветная брусчатка с заполнением	
швов песком м/з ГОСТ 17608-91	0,06 м
Слой из мелкозернистого песка ГОСТ 8736-2014	0,05 м
Щебень М800, фр.5-10мм, 40-70 мм, СТ РК 1284-2004	0,12 м
Песок средней крупности ГОСТ 8736-2014	0,15 м
Уплотненный грунт	

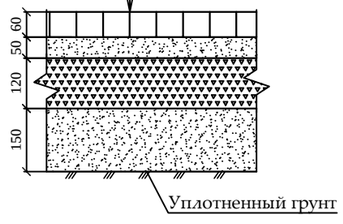

1. *При замене бортового камня предусмотреть демонтаж а/б с одной стороны БК объемом* ***0,1*0,1*** *м****3*** *на* ***1*** *п.м. бортового камня.*
2. *Вывоз мусора и вывоз грунта производить на свалку и отвал соответственно на расстояние* ***50*** *км.*
3. *Приготовление и укладка резинового покрытия на детских и гимнастических площадках обязательно производить механизированным способом с использованием специализированной техники согласно ПОС.*
4. *До начала производства работ пригласить коммунальные службы.*

Изм.	Кол.уч	Лист	№ док	Подпись	Дата
ГИП		Оспанова			
Разработал		Некипелова К.			
Проверил		Бикбаева			
Н.контр.					

01-09/19 - ГП

" Корректировка ПСД на капитальный ремонт 20 дворов территорий Турксибского района города Алматы"

Благоустройство двора по адресу: ул. Молдагалиева, 11

Стадия	Лист	Листов
РП	6	10

Конструкции покрытий тип 1...5

Филиал «Гибек-Арналы» республиканского государственного предприятия на праве хозяйственного ведения «Гибек» учреждений уголовно-исполнительной (пенитенциарной) системы Комитета уголовно-исполнительной системы Министерства внутренних дел РК

ГСДN:0005093

Ограждение детских площадок и палисадников Тип-1

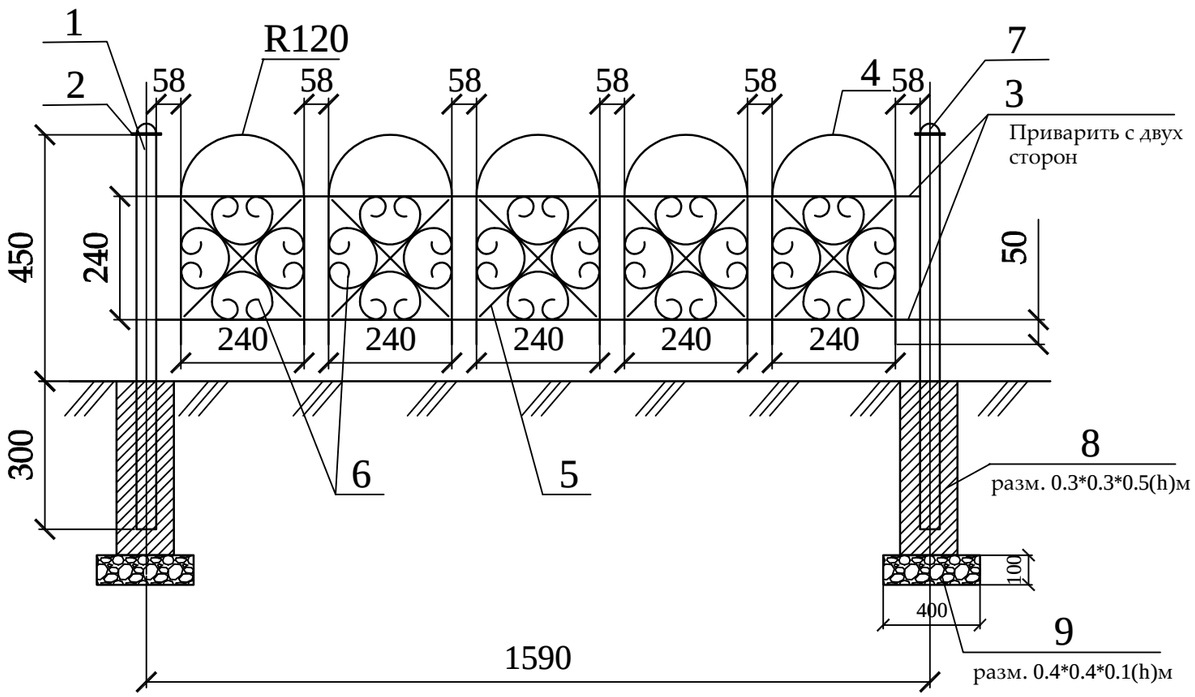

Спецификация
(на один элемент ограждения и одну опору)

Поз.	Обозначение	Наименование	Кол.	Масса ед., кг	Приме-чание
		Тип-1	318		шт.
1	ГОСТ 8645-68	Труба профильная 40х40х3, L=750	1	2,17	2,17 кг
2	ГОСТ 6009-74	Лист 70х2, L=70	1	0,075	0,075 кг
3	ГОСТ 2590-88	Прокат круглый Ø12, L=1550	4	1,37	5,48 кг
4	ГОСТ 2590-88	Прокат круглый Ø12, L=960	5	0,85	4,25 кг
5	ГОСТ 6009-74	Лист 12х3, L=330	10	0,093	0,93 кг
6	ГОСТ 6009-74	Лист 12х3, L=750	20	0,21	4,2 кг
7	ГОСТ 19903-90*	Лист $\frac{\text{-3х50 ГОСТ 6009-74}}{\text{С235 ГОСТ 27772-88*,}}$ L=50 мм	1	0,058	0,0,58 кг
8		Бетон класса В15			V=0,045 м3
9		Щебень фр. 20-40мм			V=0,016 м3

Стойка

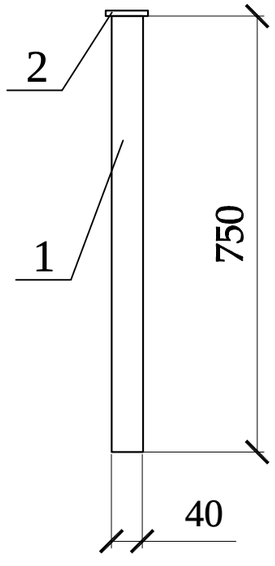

Фрагмент узора

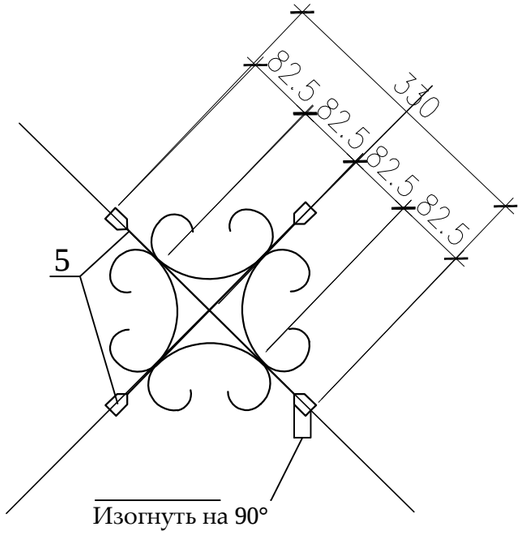

Деталь поз.6

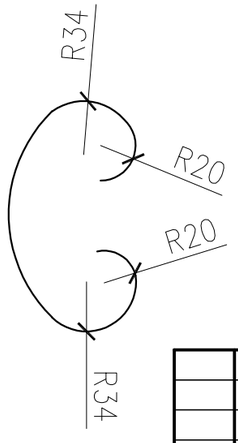

Деталь поз.2

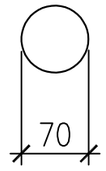

Деталь поз.7

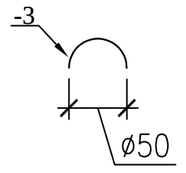

1. Стойки ограждения устанавливать на расстоянии 30-50 см от бордюра.
2. Металлические конструкции изготовить из стали С245.
3. Сварку вести электродами типа Э-42 по ГОСТ 9467-75 в соответствии с требованиями ГОСТ 10922-90. Все сварные швы h=6мм.
4. Все стальные конструкции окрасить эмалью ПФ-115 ГОСТ 6465-76* за два раза по грунтовке ГФ-021 ГОСТ 25129-82* в соответствии с главой СНиП РК 2.01-19-2004 "Защита строительных конструкций от коррозии".
5. Цвет ограждения согласовать с заказчиком.

Изм.	Кол.уч	Лист	№ док	Подпись	Дата
ГИП		Оспанова			
Разработал		Некипелова К.			
Проверил		Бикбаева			
Н.контр.					

01-09/19 - ГП

" Корректировка ПСД на капитальный ремонт 20 дворов территорий Туркситбского района города Алматы"

Благоустройство двора по адресу: ул. Молдагалиева, 11

Стадия	Лист	Листов
РП	7	10

Ограждение детских площадок и палисадников Тип-1

Филиал «Енбек-Аршалы» республиканского государственного предприятия на праве хозяйственного ведения «Енбек» учреждений уголовно-исполнительной (пенитенциарной) системы Комитета уголовно-исполнительной системы Министерства внутренних дел РК

ГСЛ№0005093

План расположения элементов конструкции

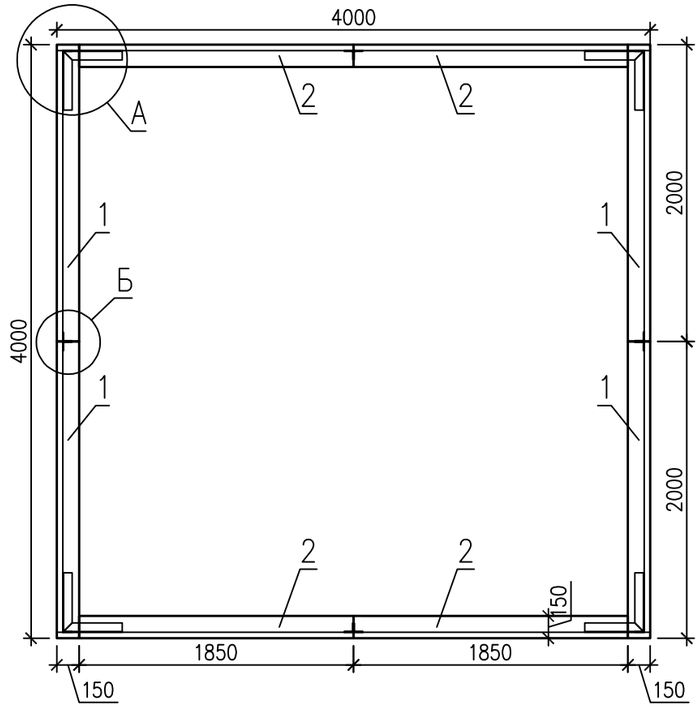

1-1

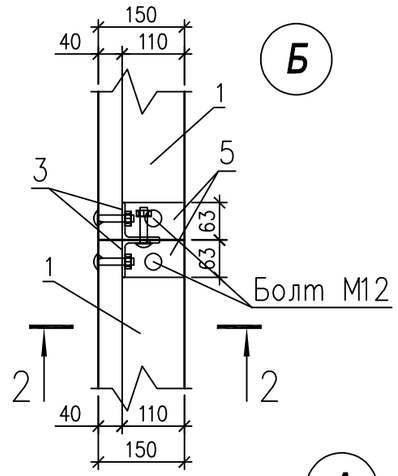

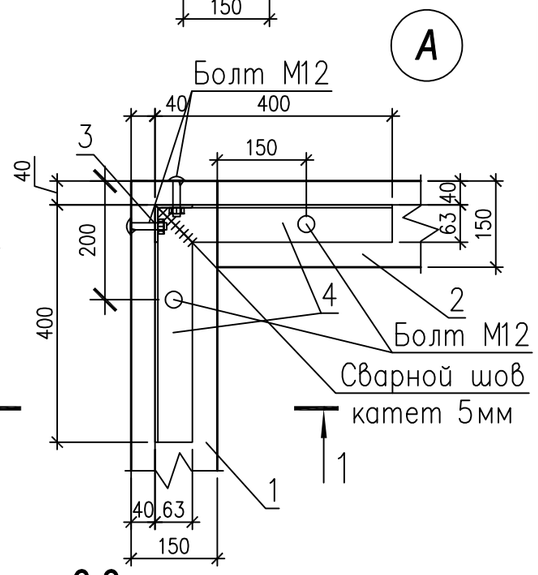

2-2

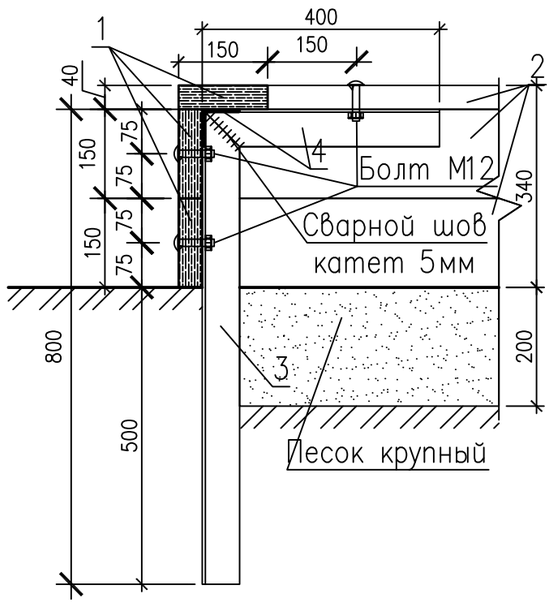

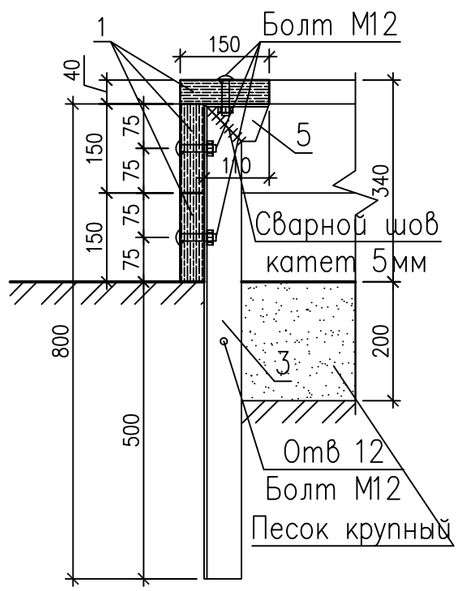

Спецификация эелементов конструкции

Поз.	Обозначение	Наименование	Кол.	Масса ед.,кг.	Примеч.
1	ГОСТ 8486-86	Доска 40х150 мм L=2000	12		
2	ГОСТ 8486-86	Доска 40х150 мм L=1850	12		
3	ГОСТ 8509-93	Уголок 63х63х5 ГОСТ 8509-93 / С235 ГОСТ 27772-88* L=800	12	3.85	46.2
4	ГОСТ 8509-93	Уголок 63х63х5 ГОСТ 8509-93 / С235 ГОСТ 27772-88* L=400	8	1.92	15.4
5	ГОСТ 8509-93	Уголок 63х63х5 ГОСТ 8509-93 / С235 ГОСТ 27772-88* L=110	8	0.53	4.24
	ГОСТ 7801-81	Болт М12х60	52		
	ГОСТ 5915-70	Гайка М12	52		

Изм.	Кол.уч	Лист	№ док	Подпись	Дата
ГИП		Оспанова			
Разработал		Некипелова К.			
Проверил		Бикбаева			
Н.контр.					

01-09/19 - ГП

" Корректировка ПСД на капитальный ремонт 20 дворов территорий Туркисбского района города Алматы"

Благоустройство двора по адресу: ул. Молдагалиева, 11

Стадия	Лист	Листов
РП	8	10

Эскиз деревянного борта детской площадки (песочницы)

Филиал «Еңбек-Аршалы» республиканского государственного предприятия на праве хозяйственного ведения «Еңбек» учреждений уголовно-исполнительной (пенитенциарной) системы Комитета уголовно-исполнительной системы Министерства внутренних дел РК

ГСЛ№0005093

Общий вид 1

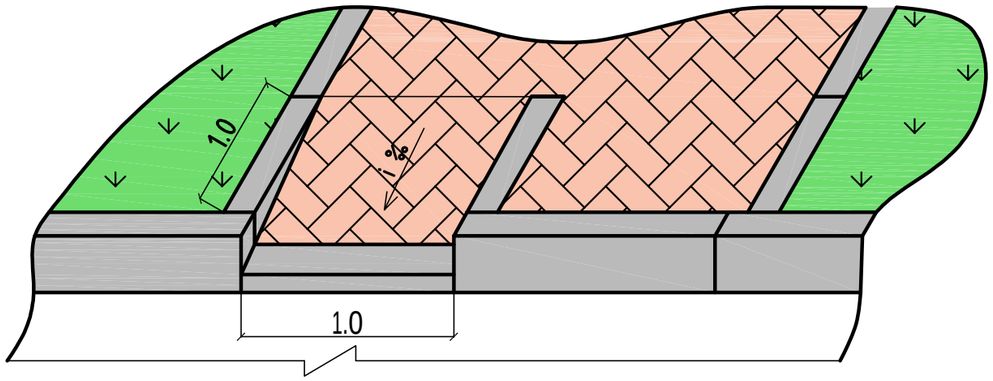

Общий вид 2

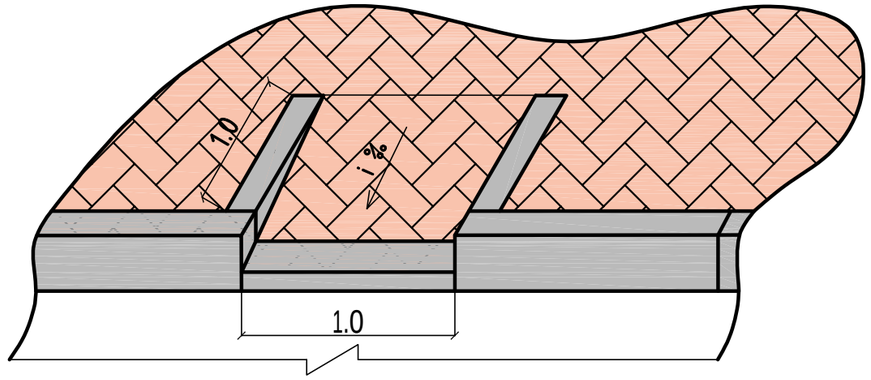

План

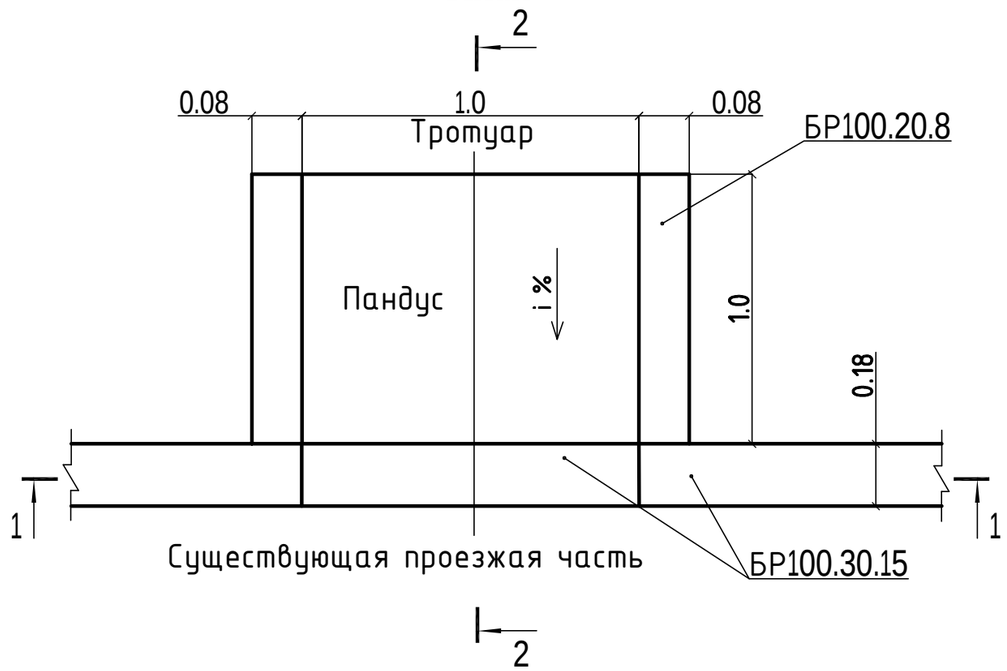

2 - 2

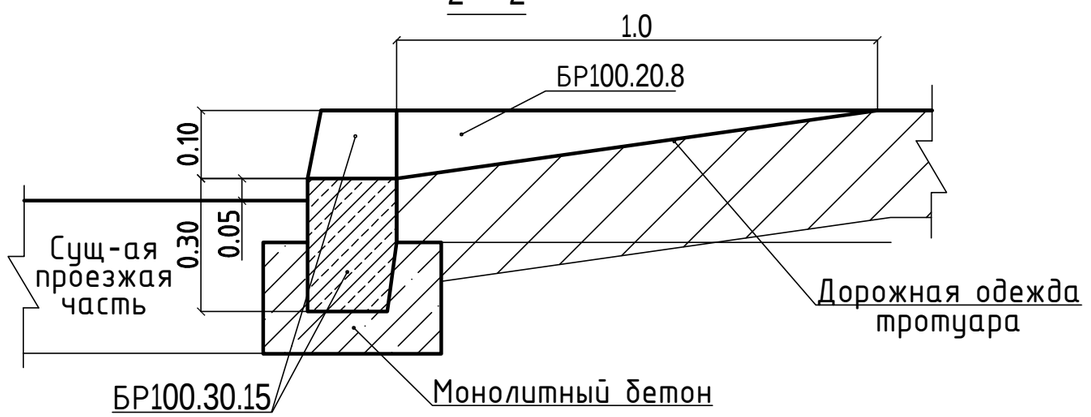

1 - 1

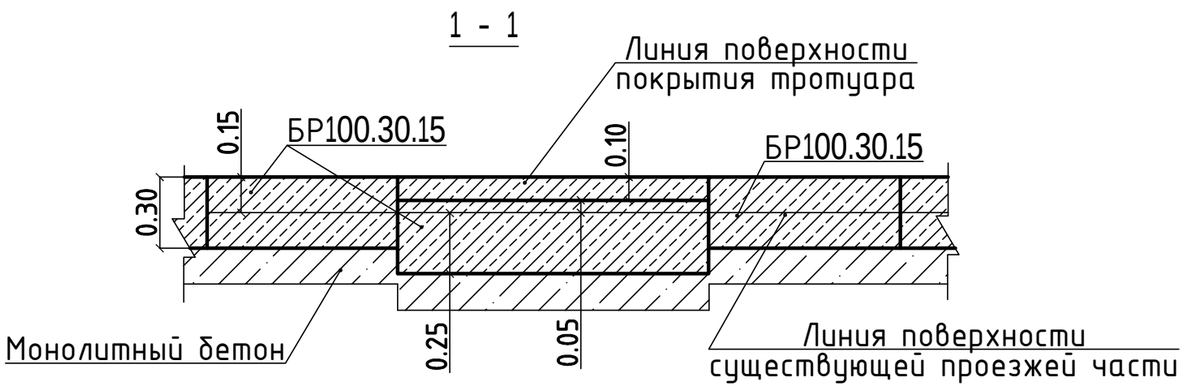

						01-09/19 - ГП	
						" Корректировка ПСД на капитальный ремонт 20 дворов территорий Туркисбского района города Алматы"	
Изм.	Кол.уч	Лист	№ док	Подпись	Дата		
ГИП		Оспанова				Благоустройство двора по адресу: ул. Молдагалиева, 11	Стадия: РП; Лист: 9; Листов: 10
Разработал		Некипелова К.					
Проверил		Бикбаева				Деталь сопряжения тротуара (образец)	Филиал «Еңбек-Аршалы» республиканского государственного предприятия на праве хозяйственного ведения «Еңбек» учреждений уголовно-исполнительной (пенитенциарной) системы Комитета уголовно-исполнительной системы Министерства внутренних дел РК ГСЛ№0005093
Н.контр.							

Перечень работ, подлежащих освидетельствованию скрытых работ

N п/п	Наименование	Примечания
	Разработка грунта	
	Устройство подстилающих слоев щебеночных	
	Установка бетонных бортовых камней (пореблика) сечением	
	Подъем колодцев до проектной отметки монолитным бетоном	
	Уплотнение дна корыта	
	Устройство дополнительного слоя основания из естественного щебня	Указать толщину
	Устройство однослойных оснований (указать толщину) из фракционного щебня, уложенного по способу "заклинки"	
	Розлив вяжущих материалов	
	Устройство покрытия из горячих а/б смесей крупнозернистых (указать толщину) на нижний слой	
	Устройство покрытия из горячих а/б смесей мелкозернистых (указать толщину) на верхний слой	
	Устройство песчаного слоя средней крупности (указать толщину)	
	Устройство оснований из щебня фракционого (указать толщину)	
	Слой мелкозернистого песка (указать толщину)	
	Устройство покрытий из брусчатки по готовому подстилающему слою с заполнением швов песком	
	Устройство песчаного слоя (указать толщину)	
	Устройство подстилающих и выравнивающих слоев оснований из песчано-гравийной смеси	Указать толщину
	Устройство однослойных оснований (указать толщину) из фракционного щебня, уложенного по способу "заклинки"	
	Розлив вяжущих материалов	
	Устройство ограждений (для всех типов):	
	Бурение ям	
	Устройство бетонной подготовки	
	Мусорные площадки: устройство подстилающих и выравнивающих слоев оснований из щебня	
	Устройство бетонного основания под мусорную площадку	
	Армирование подстилающих слоев и набетонок	

Изм.	Кол.уч	Лист	№ док	Подпись	Дата
ГИП		Оспанова			
Разработал		Некипелова К.			
Проверил		Бикбаева			
Н.контр.					

01-09/19 - ГП

" Корректировка ПСД на капитальный ремонт 20 дворов территорий Туркисбского района города Алматы"

Благоустройство двора по адресу: ул. Молдагалиева, 11

Стадия	Лист	Листов
РП	10	10

Перечень работ, подлежащих освидетельствованию скрытых работ

Филиал «Еңбек-Аршалы» республиканского государственного предприятия на праве хозяйственного ведения «Еңбек» учреждений уголовно-исполнительной (пенитенциарной) системы Комитета уголовно-исполнительной системы Министерства внутренних дел РК

ГСЛ№0005093

Ведомость рабочих чертежей основного комплекта

№	Наименование	Примечание
1	Общие данные	
2	План демонтажных работ, М1:500	
3	Разбивочный план, М1:500	
4	План покрытий, М1:500	
5	План озеленения. План расстановки МАФ М 1:500	
6	Конструкции покрытий тип 1...5	
7	Ограждение детских площадок и палисадников. Тип-1	
8	Деталь сопряжения тротуара (образец)	
9	Эскиз деревянного борта детской площадки (песочницы)	
10	Перечень работ, подлежащих освидетельствованию скрытых работ	

Ведомость основных комплектов рабочих чертежей

Обозначение	Наименование	Примечание
ПЗ	Пояснительная записка	
ГП	Генеральный план	
ЭН	Наружные сети электроосвещения	
СД	Сметная документация	
	Альбом малых архитектурных форм	

Ведомость ссылочных и прилагаемых документов

Обозначение	Наименование	Примечания
	Ссылочные документы	
СПДС. ГОСТ 21.508-93	Правила выполнения рабочей документации	
	генеральных планов предприятий, сооружений	
	и жилищно-гражданских объектов	
СН РК 3.01-01-2013	Градостроительства. Планировка и застройка	
	городских и сельских населенных пунктов.	
РДС РК 3.01-05-2001	Градостроительство. Планировка и застройка	
	населенных мест с учетом потребностей инвалидов	
	и других маломобильных групп населения	

Технико-экономические показатели

№	Наименование	количество	
		м²	%
1	Площадь участка	2528,20	100
2	Площадь покрытий, всего:	949,06	38
	асфальтобетонное покрытие (восстановление)	421,89	
	брусчатое покрытие тротуаров и места для тихого отдыха	247,92	
	песчаное покрытие детской площадки	9	
	резиновое покрытие детских и пимнастических площадок	270,25	
3	Площадь озеленения, всего:	1579,14	62
	в том числе: газона	1579,14	

1.Общие данные

1.1 Данный проект разработан ТОО "АСТАНА ПРОЕКТ СЕРВИС" на основании:
- Задания на проектирование, утвержденного акимом Туксибского района г. Алматы;
- Утвержденного Заказчиком эскизного проекта;
- Топографо-геодезической съемки М1:500, выполненной 11.03.2018 г. ТОО "АСТАНА ПРОЕКТ СЕРВИС" Государственная лицензия на изыскательскую деятельность №13001168 от 21.02.2013 г.

Технические решения, принятые в рабочих чертежах соответствуют требованиям экологических, санитарно-гигиенических, противопожарных и других норм, действующих на территории Республики Казахстан и обеспечивают безопасную для жизни и здоровья людей эксплуатацию объекта при соблюдении мероприятий, предусмотренных рабочими чертежами.

Главный инженер проекта Оспанова А.С.

Изм.	Кол.уч	Лист	№ док	Подпись	Дата	01-09/19 - ГП		
						"Корректировка ПСД на капитальный ремонт 20 дворов территорий Туксибского района города Алматы"		
ГИП		Оспанова А.				Благоустройство двора по адресу: 1. пр. Суюнбая, 304	Стадия: РП	Лист: 1 / Листов: 10
Разработал		Некипелова К.						
Проверил		Бикбаева Р.				Общие данные	Филиал «Гибек-Арнасы» республиканского государственного предприятия на праве хозяйственного ведения «Гибек» учреждений уголовно-исполнительной (пенитенциарной) системы Комитета уголовно-исполнительной системы Министерства внутренних дел РК ГСЛ№0005093	
Н.контр.								

План демонтажных работ, М1:500

Экспликация зданий и сооружений

Номер на плане	Наименование	Примечание
1	Жилой дом	существующ.
2	Детская площадка	существующ.
2	Бельевая площадка	существующ.

Ведомость демонтажных работ

Условное изобра-жение	Наименование	Ед.изм.	Кол-во	Масса ед., кг	Примечание
	Бортовой камень БР 100.30.15	п.м.	222,29	108	24007,3 кг.
	Бортовой камень БР 100.20.08	п.м.	71,13	38	2702,9 кг.
	Ограждение детской площадки и палисадников (L=2м)	п.м.	156,73	20	3134,6 кг.
	Турник	шт.	4	80	320 кг.
	Горка	шт.	1	50	50 кг.
	Песочница	шт.	1	40	40 кг.
	Качели металлические	шт.	4	80	320 кг.
	Качалка-балансир	шт.	1	50	50 кг.
	Скамья	шт.	3	80	240 кг.

Условные обозначения:

- Граница благоустройства
- Существующие здания
- Существующий бордюр БР100.30.15
- Существующий бордюр БР100.20.8
- Существующее ограждение детских площадок и палисадников
- Демонтаж

Внимание!
Подземные коммуникации!
Перед началом производства работ вызвать представителей владельцев коммуникаций!

Изм.	Кол.уч	Лист	№ док	Подпись	Дата

01-09/19 - ГП

"Корректировка ПСД на капитальный ремонт 20 дворов территорий Турксибского района города Алматы"

ГИП	Оспанова А.	
Разработал	Некипелова К.	
Проверил	Бикбаева Р.	
Н.контр.		

Благоустройство двора по адресу: 1. пр. Суюнбая, 304

Стадия	Лист	Листов
РП	2	10

План демонтажных работ, М1:500

Филиал «Енбек-Аршалы» республиканского государственного предприятия на праве хозяйственного ведения «Енбек» учреждений уголовно-исполнительной (пенитенциарной) системы Комитета уголовно-исполнительной системы Министерства внутренних дел РК
ГСЛ№0005093

Разбивочный план, М1:500

Экспликация зданий и сооружений

Номер на плане	Наименование	Примечание
1	Жилой дом	существующ.
2	Детская площадка с резиновым покрытием	проектир.
3	Детская площадка с песчаным покрытием	проектир.
4	Место тихого отдыха из брусчатки	проектир.
5	Гимнастическая площадка с резиновым покрытием	проектир.

Условные обозначения:

- Граница благоустройства
- Существующие здания
- Проектируемый бордюр БР100.30.15
- Проектируемый бордюр БР100.20.8
- Проектируемое ограждение тип 1
- Люки колодцев, подлежащие подъему

Внимание!
Подземные коммуникации!
Перед началом производства работ вызвать представителей владельцев коммуникаций!

ТОО "АСТАНА ПРОЕКТ СЕРВИС"

Тапсырыс беруші Заказчик	РГП на ПХВ "Еңбек"	
Директор		Несипбаев М.К.
Исполнитель		Мұса Ш.
Күні Дата	11 наурыз март	2018 жыл год

		01-09/19 - ГП
		"Корректировка ПСД на капитальный ремонт 20 дворов территорий Турксибского района города Алматы"
Изм. / Кол.уч / Лист / № док / Подпись / Дата		
ГИП	Оспанова А.	Благоустройство двора по адресу: 1. пр. Суюнбая, 304
Разработал	Некипелова К.	Стадия: РП / Лист: 3 / Листов: 10
Проверил	Бикбаева Р.	Разбивочный план, М1:500
Н.контр.		ГСЛ № 13001169

План покрытий, М1:500

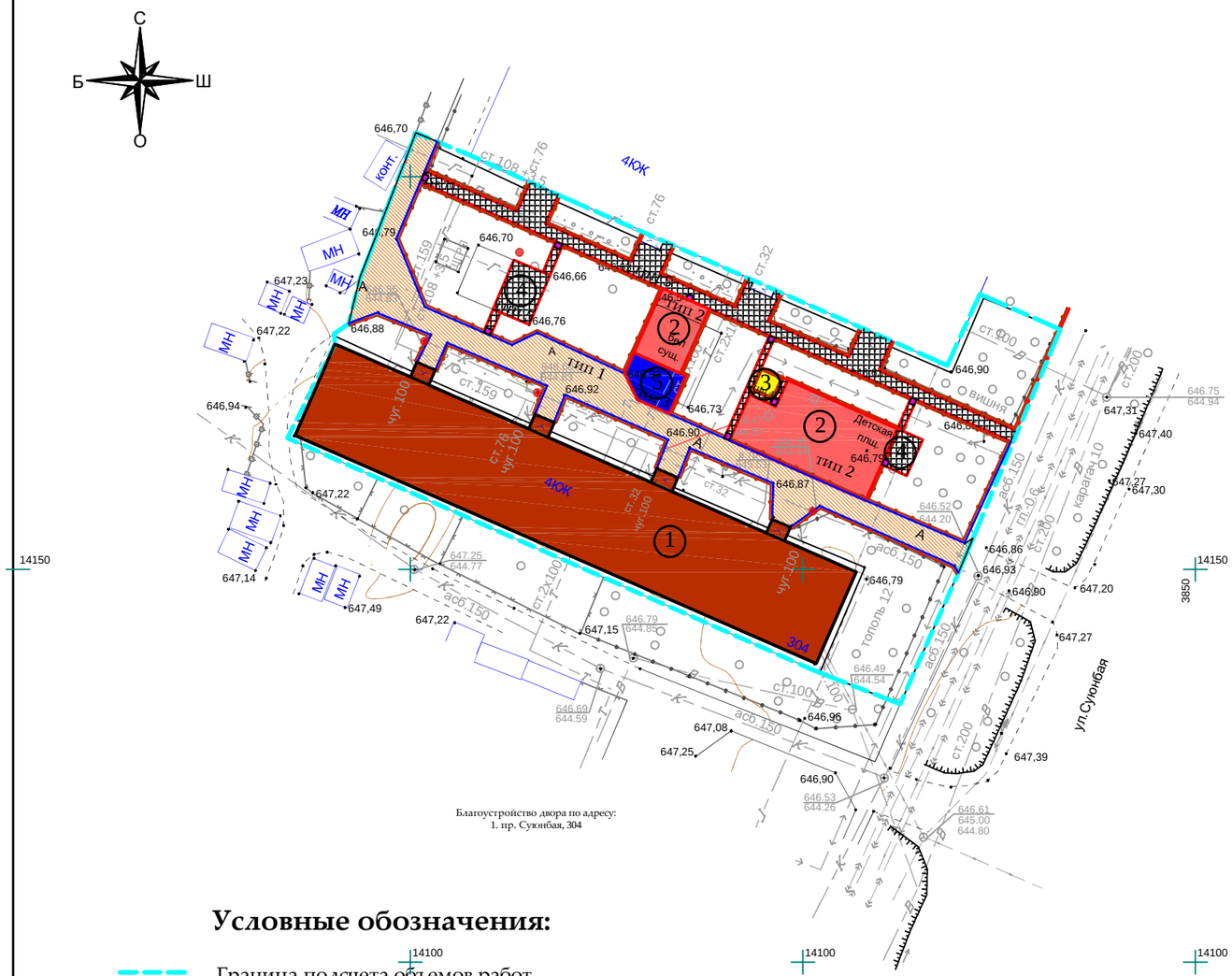

Благоустройство двора по адресу:
1. пр. Суконбая, 304

Экспликация зданий и сооружений

Номер на плане	Наименование	Примечание
1	Жилой дом	существующ.
2	Детская площадка с резиновым покрытием	проектир.
3	Детская площадка с песчаным покрытием	проектир.
4	Место тихого отдыха из брусчатки	проектир.
5	Гимнастическая площадка с резиновым покрытием	проектир.

Ведомость тротуаров, дорожек и площадок

Условное изобра-жение	Наименование	Тип	Ед.изм.	Кол-во	Примечание
тип 1	Асфальтобетонное покрытие	1	м^2	421,89	восстанов.на сущ.
тип 2	Детская площадка	2	м^2	235,25	
тип 3	Гимнастическая площадка с резиновым покрытием	3	м^2	35	
тип 4	Детская площадка с песчаным покрытием	4	м^2	9	
	Место тихого отдыха из брусчатки	5	м^2	51,5	укладка новой брусчатки
	Тротуарное покрытие из брусчатки	5	м^2	196,42	укладка новой брусчатки
	Бортовой камень БР 100.30.15		п.м.	217,48	
	Бортовой камень БР 100.20.08		п.м.	352,08	
	Деревянное обрамление		п.м.	12	см.л. ГП-9
	Подъем колодцев бетоном кл. В 15		шт	4	Отклонение крышки колодцев относит.уровня покрытия не допускается более 2см

Условные обозначения:

- Граница подсчета объемов работ
- Существующие здания
- Проектируемый бордюр БР100.30.15
- Проектируемый бордюр БР100.20.8
- Ограждение детских площадок и палисадников тип 1
- Деревянное обрамление
- Люки колодцев, подлежащие подъему

1. *Согласно СН РК* ***3.01-05-2013*** *«Благоустройство территорий населенных пунктов» в местах пересечения проездов и пешеходных дорожек с тротуарами, подходами к площадкам и проездами бортовые камни необходимо заглубить с устройством плавных примыканий для обеспечения проезда детских, инвалидных колясок, санок, а также въезда транспортных средств. Проектом предусмотрено утопление бортового камня, тем самым выполнение съезда для колясок (санок) с ремонтируемой тротуарной части.*

Условное обозначение пандуса -

2. *Данный лист смотреть совместно с л. ГП-**3**, ГП-**6**.*

Изм.	Кол.уч	Лист	№ док	Подпись	Дата	01-09/19 - ГП			
						"Корректировка ПСД на капитальный ремонт 20 дворов территорий Турксибского района города Алматы"			
ГИП		Оспанова А.				Благоустройство двора по адресу: 1. пр. Суконбая, 304	Стадия	Лист	Листов
Разработал		Некипелова К.					РП	4	10
Проверил		Бикбаева Р.				План покрытий, М1:500	Филиал «Гибек-Арнасы» республиканского государственного предприятия на праве хозяйственного ведения «Гибек» учреждений уголовно-исполнительной (пенитенциарной) системы Комитета уголовно-исполнительной системы Министерства внутренних дел РК		
Н.контр.							ГСЛ№0000593		

План озеленения. План расстановки МАФ, М1:500

Ведомость малых архитектурных форм

№	Наименование	Обозначение	Кол-во	Обозначение типового проекта/СНиПа
1	1213 - Урна металлическая оцинкованная		15	Каталог ТОО "КСИЛ"
2	2211 - Диван на металлических ножках		15	Каталог ТОО "КСИЛ"
3	4304 -Домик-беседка для детей от 2 лет и старше		2	Каталог ТОО "КСИЛ"
4	4105 - Качалка балансир "Малая" для детей от 3х до 12 лет		3	Каталог ТОО "КСИЛ"
5	4155 - Качели на мет. стойках с гибкой подвеской "Большие"двухместные для детей 3-х до 12 лет		2	Каталог ТОО "КСИЛ". Качели предусмотрены с гибк.подв.: одна шт. - для детей от 1 до 3 лет, вторые - для детей от 3 до 12 лет
6	4192 - Карусель для детей от 3 до 12 лет		1	Каталог ТОО "КСИЛ"
7	5118 - Детский игровой комплекс для детей от 3 до 7 лет		1	Каталог ТОО "КСИЛ"
8	6305 - Детский игровой комплекс для детей от 6 до 12 лет		1	Каталог ТОО "КСИЛ"
9	4250 - Песочница "Ромашка"		1	Каталог ТОО "КСИЛ"
10	6443 - Брусья двойные, разноуровневые		1	Каталог ТОО "КСИЛ"
11	7534 - Тренажер для детей от 14 лет и старше		1	Каталог ТОО "КСИЛ" Ручки и подножки тренажеров должны быть прорезинены
12	7532 - Тренажер для детей от 14 лет и старше		1	
13	7530 - Тренажер для детей от 14 лет и старше		1	
14	7536 - Тренажер для детей от 14 лет и старше		1	
15	7525 - Тренажер для детей от 14 лет и старше		1	
16	Ограждение детских площадок и палисадников тип 1, п.м.		342,13	см.л. ГП-7

Ведомость элементов озеленения

№	Наименование	Ед.изм.	Кол-во	Примечание
1	Газон	$м^2$	1579,14	посев семян на $1м^2$ - 40гр. травосмеси
2	Санитарная обрезка деревьев	шт.	5	

Условные обозначения:

- Граница благоустройства
- Существующие здания
- Ограждение детских площадок и палисадников тип 1
- Проектируемый газон

1. *Для устройства газона засыпку растительного слоя* ***(****перегной/чернозем****)*** *производить на высоту* ***0,15*** *метра****.***
2. *Данный лист смотреть совместно с л****.*** *ГП****-3***

Изм.	Кол.уч.	Лист	№ док.	Подпись	Дата	01-09/19 - ГП
						"Корректировка ПСД на капитальный ремонт 20 дворов территорий Туркисбского района города Алматы"
ГИП		Оспанова А.				Благоустройство двора по адресу: 1. пр. Суюнбая, 304
Разработал		Некипелова К.				
Проверил		Бикбаева Р.				План озеленения. План расстановки МАФ, М1:500
Н.контр.						

Стадия	Лист	Листов
РП	5	10

Филиала «Гипек-Арналы» республиканского государственного предприятия на праве хозяйственного ведения «Гипек» учреждений уголовно-исполнительной (пенитенциарной) системы Комитета уголовно-исполнительной системы Министерства внутренних дел РК

ГСАЛ№0005093

Асфальтобетонное покрытие проездов (восстановление дорожной одежды проездов на сущ.покрытие) тип 1 М1:10

Мелкозернистый асфальтобетон на 100% площади	
типа Б, марки II СТ РК 1225-2013	0,05м
Розлив битума 0,9 кг/м2 на 40% площади	
Крупнозернистый асфальтобетон на 30% площади	
типа Б, марки II СТ РК 1225-2013	0,05м
Выравнивание щебнем фр.20-40мм М1000,	
СТ РК 1284-2004 на 30% площади	0,2м

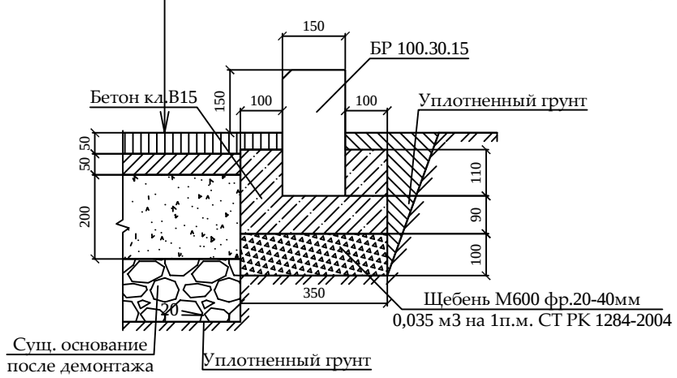

Резиновое покрытие детской площадки тип 2 М1:10

Резиновое покрытие Мастерфайбр	до 0,01 м
Средний слой (грунтовка)	
Горячий мелкозернистый плотный асфальтобетон	
марки II тип В СТ РК 1225-2013	0,05 м
Щебень из плотных горных пород для стр. раб.	
М1000, фр. 20-40 мм СТ РК 1284-2004	0,25 м
Уплотненный грунт	

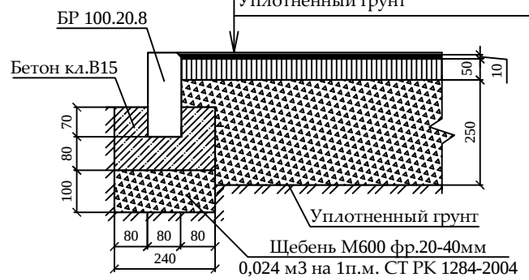

Резиновое покрытие гимнастической площадки тип 3 М1:10

Резиновое покрытие Мастерфайбр	до 0,01 м
Средний слой (грунтовка)	
Горячий мелкозернистый плотный асфальтобетон	
марки II тип В СТ РК 1225-2013	0,05 м
Щебень из плотных горных пород для стр. раб.	
М1000, фр. 20-40 мм СТ РК 1284-2004	0,25 м
Уплотненный грунт	

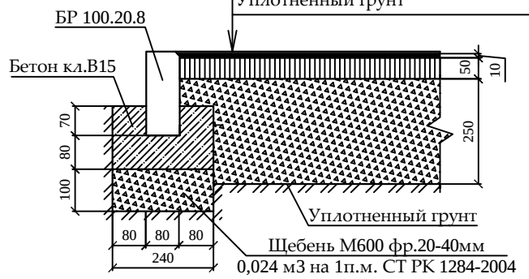

Детская площадка с песчаным покрытием тип 4 М1:10

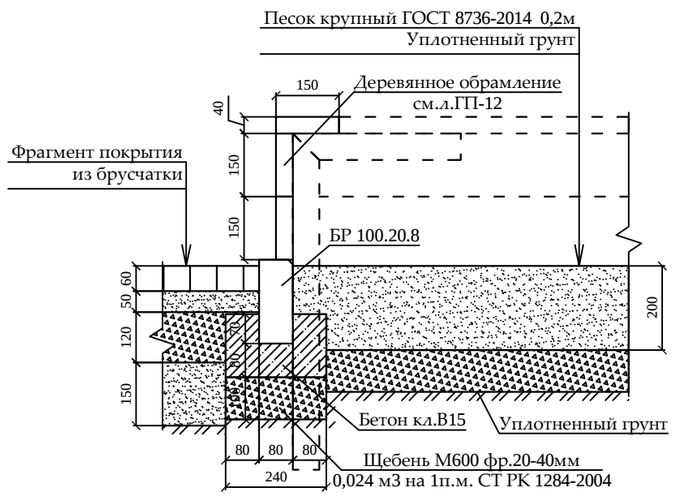

Тротуарное покрытие из брусчатки и места для тихого отдыха из брусчатки тип 5 М1:10

Фигурная цветная брусчатка с заполнением	
швов песком м/з ГОСТ 17608-91	0,06 м
Слой из мелкозернистого песка ГОСТ 8736-2014	0,05 м
Щебень М800, фр.5-10мм, 40-70 мм, СТ РК 1284-2004	0,12 м
Песок средней крупности ГОСТ 8736-2014	0,15 м
Уплотненный грунт	

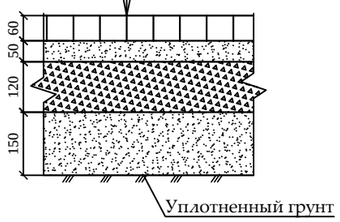

1. *При замене бортового камня предусмотреть демонтаж а/б с одной стороны БК объемом* ***0,1*0,1*** *м**3*** *на* ***1*** *п.м. бортового камня.*

2. *Вывоз мусора и вывоз грунта производить на свалку и отвал соответственно на расстояние* ***50*** *км.*

3. *Приготовление и укладка резинового покрытия на детских, спортивных и гимнастических площадках обязательно производить механизированным способом с использованием специализированной техники согласно ПОС.*

4. *Нанесение и вчесывание кварцевого песка и резинового гранулята в искусственное покрытие производить механизированным способом с использованием специализированной техники согласно ПОС.*

5. *До начала производства работ пригласить коммунальные службы.*

						01-09/19 - ГП		
						"Корректировка ПСД на капитальный ремонт 20 дворов территорий Туркисбского района города Алматы"		
Изм.	Кол.уч	Лист	№ док	Подпись	Дата			
ГИП		Оспанова А.				Благоустройство двора по адресу: 1. пр. Суюнбая, 304	Стадия	Лист	Листов
Разработал		Некипелова К.					РП	6	10
Проверил		Бикбаева Р.				Конструкции покрытий тип 1...5	Филиал «Евбек-Арнасы» республиканского государственного предприятия на праве хозяйственного ведения «Евбек» учреждений уголовно-исполнительной (пенитенциарной) системы Комитета уголовно-исполнительной системы Министерства внутренних дел РК		
Н.контр.							ГСЛ№0005093		

Ограждение детских площадок и палисадников Тип-1

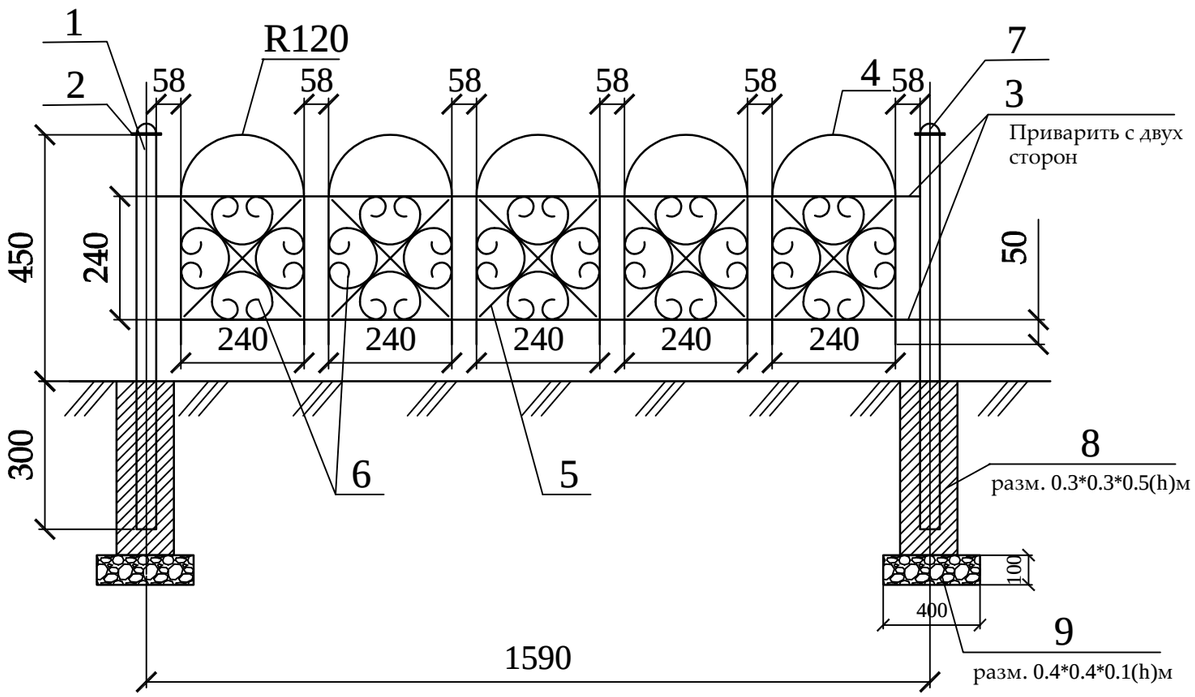

Спецификация
(на один элемент ограждения и одну опору)

Поз.	Обозначение	Наименование	Кол.	Масса ед., кг	Приме-чание
		Тип-1	266		шт.
1	ГОСТ 8645-68	Труба профильная 40х40х3, L=750	1	2,17	2,17 кг
2	ГОСТ 6009-74	Лист 70х2, L=70	1	0,075	0,075 кг
3	ГОСТ 2590-88	Прокат круглый Ø12, L=1550	4	1,37	5,48 кг
4	ГОСТ 2590-88	Прокат круглый Ø12, L=960	5	0,85	4,25 кг
5	ГОСТ 6009-74	Лист 12х3, L=330	10	0,093	0,93 кг
6	ГОСТ 6009-74	Лист 12х3, L=750	20	0,21	4,2 кг
7	ГОСТ 19903-90*	Лист $\frac{\text{-3х50 ГОСТ 6009-74}}{\text{С235 ГОСТ 27772-88*,}}$ L=50 мм	1	0,058	0,0,58 кг
8		Бетон класса В15			V=0,045 м3
9		Щебень фр. 20-40мм			V=0,016 м3

Стойка

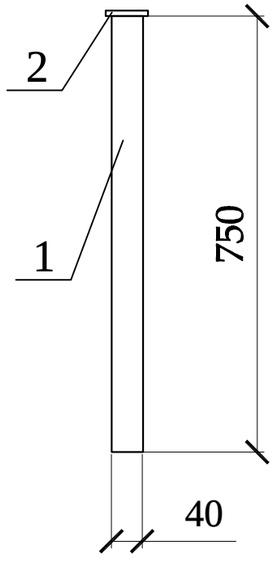

Фрагмент узора

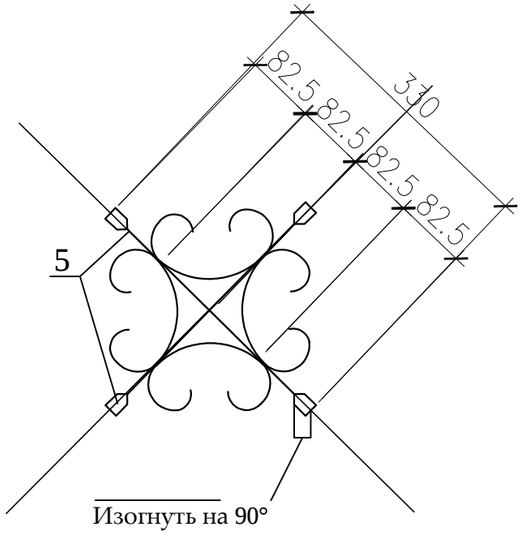

Деталь поз.6

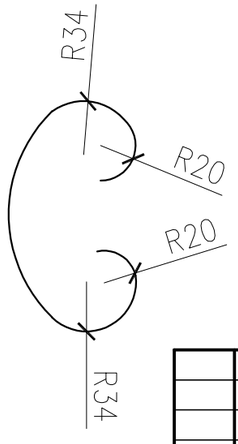

Деталь поз.2

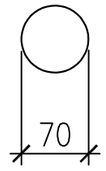

Деталь поз.7

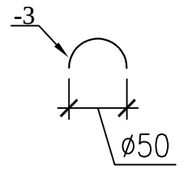

1. Стойки ограждения устанавливать на расстоянии 30-50 см от бордюра.
2. Металлические конструкции изготовить из стали С245.
3. Сварку вести электродами типа Э-42 по ГОСТ 9467-75 в соответствии с требованиями ГОСТ 10922-2012. Все сварные швы h=6мм.
4. Все стальные конструкции окрасить эмалью ПФ-115 ГОСТ 6465-76* за два раза по грунтовке ГФ-021 ГОСТ 25129-82* в соответствии с главой СН РК 2.01-01-2013 "Защита строительных конструкций от коррозии".
5. Цвет ограждения согласовать с заказчиком.

Изм.	Кол.уч	Лист	№ док	Подпись	Дата
ГИП		Оспанова А.			
Разработал		Некипелова К.			
Проверил		Бикбаева Р.			
Н.контр.					

01-09/19 - ГП

"Корректировка ПСД на капитальный ремонт 20 дворов территорий Туркисбского района города Алматы"

Благоустройство двора по адресу:
1. пр. Суюнбая, 304

Стадия	Лист	Листов
РП	7	10

Ограждение детских площадок и палисадников Тип-1

Филиал «Еңбек-Аршалы» республиканского государственного предприятия на праве хозяйственного ведения «Еңбек» учреждений уголовно-исполнительной (пенитенциарной) системы Комитета уголовно-исполнительной системы Министерства внутренних дел РК

ГСЛ№0005093

Общий вид 1

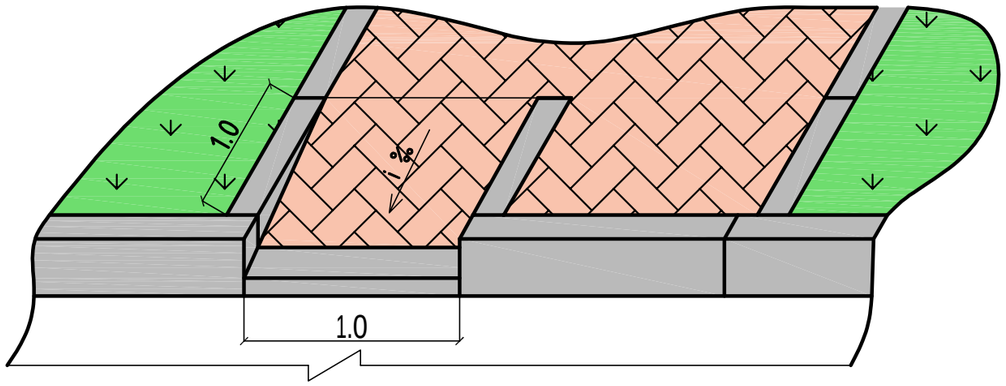

Общий вид 2

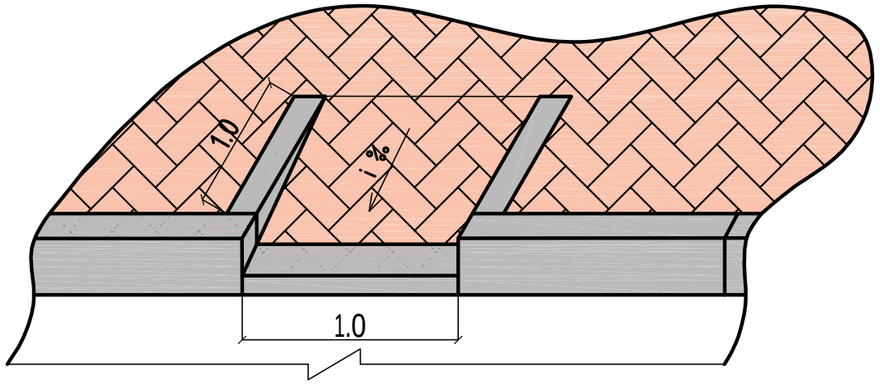

План

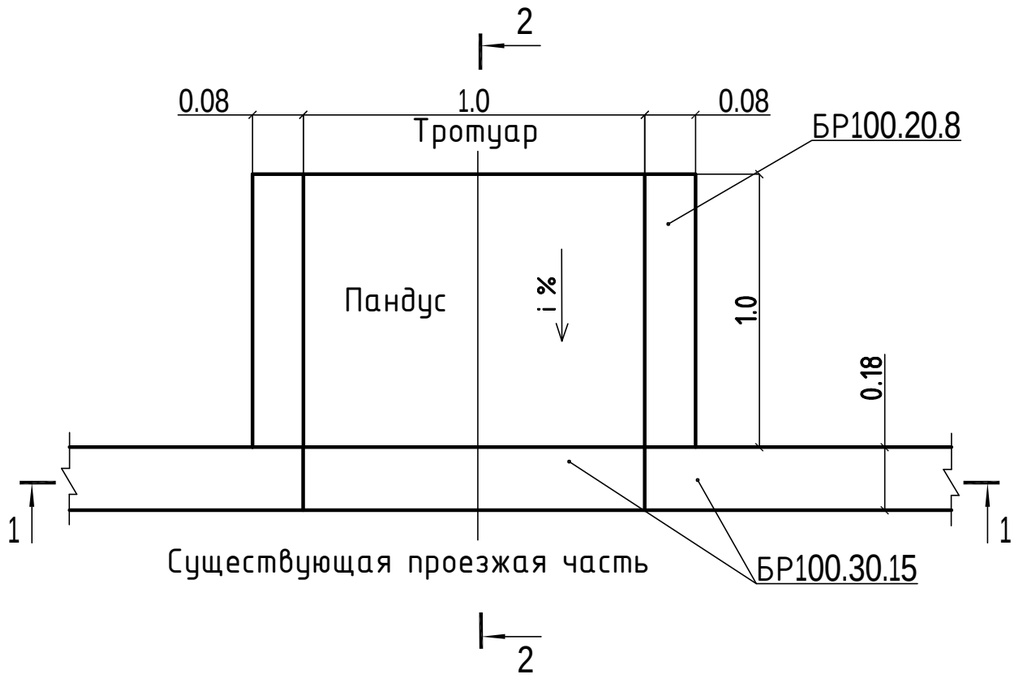

2 - 2

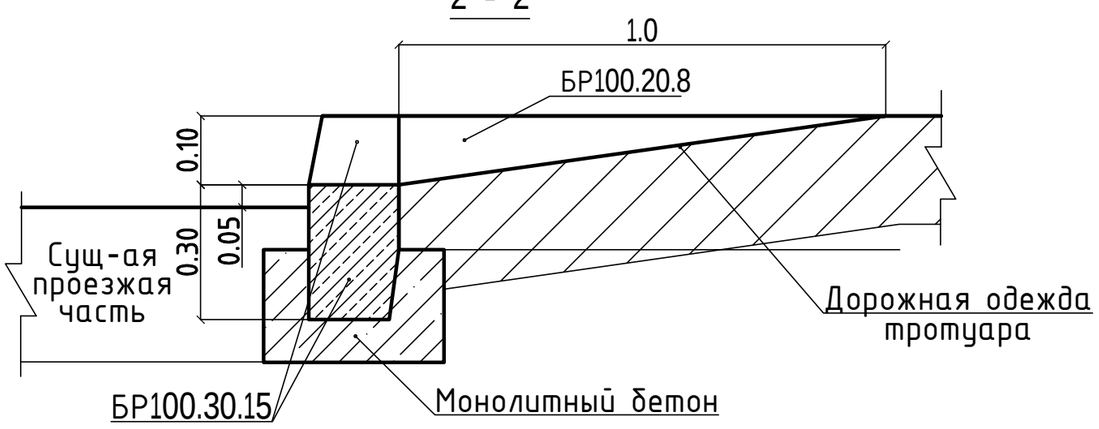

1 - 1

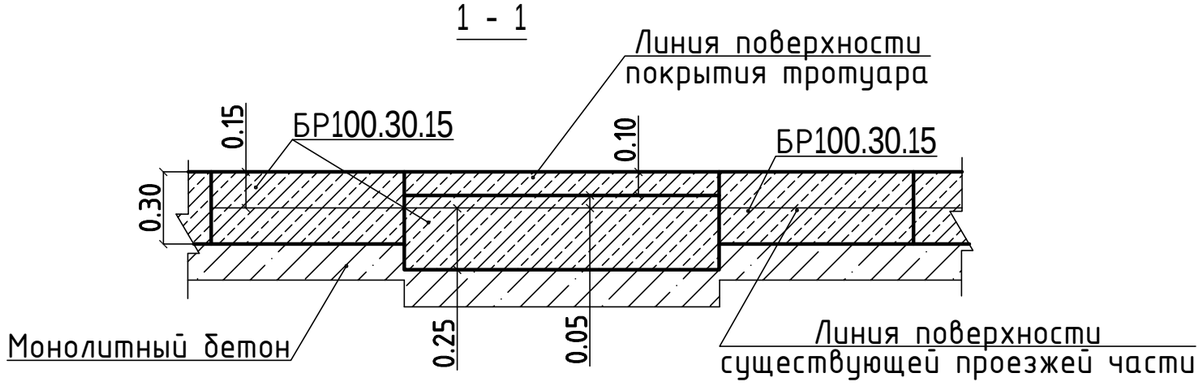

						01-09/19 - ГП	
						"Корректировка ПСД на капитальный ремонт 20 дворов территорий Туркисбского района города Алматы"	
Изм.	Кол.уч	Лист	№ док	Подпись	Дата		
ГИП		Оспанова А.				Благоустройство двора по адресу: 1. пр. Суюнбая, 304	Стадия: РП; Лист: 8; Листов: 10
Разработал		Некипелова К.					
Проверил		Бикбаева Р.				Деталь сопряжения тротуара (образец)	Филиал «Енбек-Арналы» республиканского государственного предприятия на праве хозяйственного ведения «Енбек» учреждений уголовно-исполнительной (пенитенциарной) системы Комитета уголовно-исполнительной системы Министерства внутренних дел РК
Н.контр.							ГСЛ№0005093

План расположения элементов конструкции

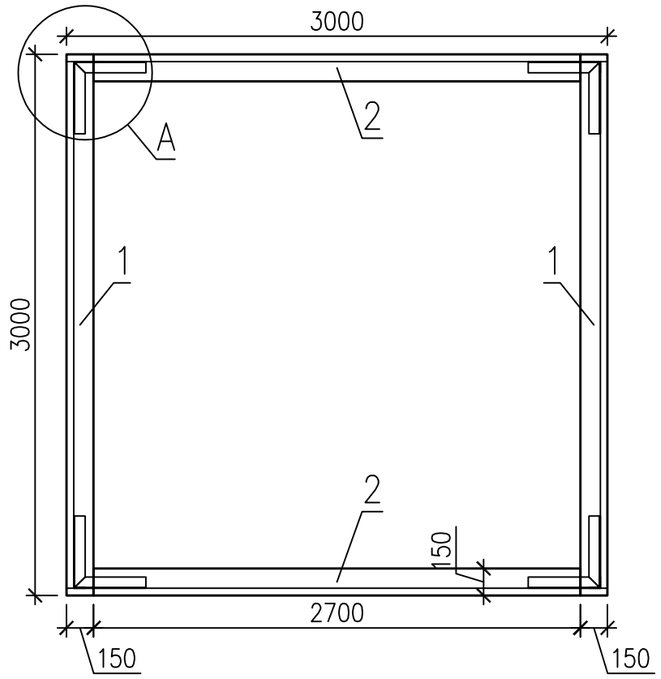

1-1

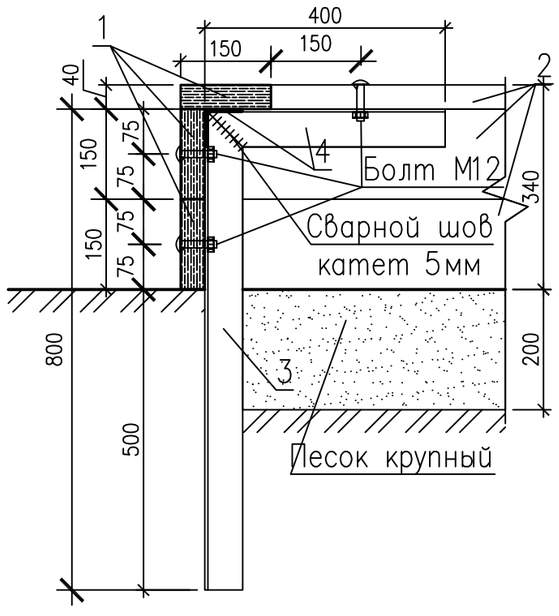

A

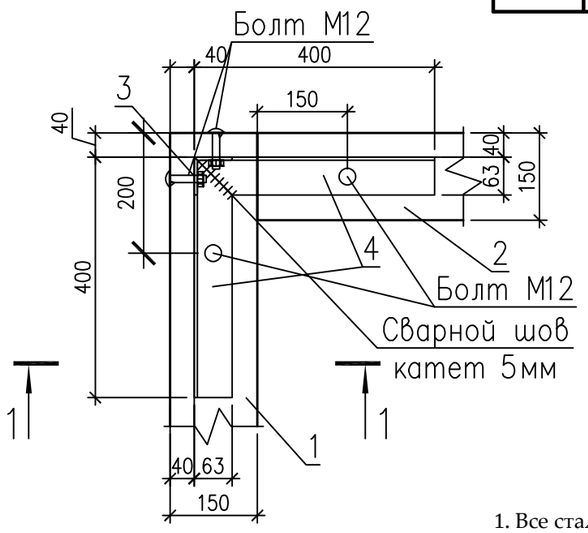

Спецификация элементов конструкции

Поз.	Обозначение	Наименование	Кол.	Масса ед.,кг.	Примеч.
1	ГОСТ 8486-86	Доска 40х150 мм L=3000	6		
2	ГОСТ 8486-86	Доска 40х150 мм L=2700	6		
3	ГОСТ 8509-93	Уголок 63х63х5 ГОСТ 8509-93 / С235 ГОСТ 27772-88* L=800	4	3.85	15.4
4	ГОСТ 8509-93	Уголок 63х63х5 ГОСТ 8509-93 / С235 ГОСТ 27772-88* L=400	8	1.92	15.4
	ГОСТ 7801-81	Болт М12х60	24		
	ГОСТ 5915-70	Гайка М12	24		

1. Все стальные конструкции окрасить эмалью ПФ-115 (черного цвета) ГОСТ 6465-76* за два раза по грунту ГФ-021 ГОСТ 25129-82* (общей толщиной 55 мкм) в соответствии с главойСН РК 2.01-01-2013 "Защита строительных конструкций от коррозии".
2. Все работы по сварке металлических конструкций, по сварке монтажных соединений строительных конструкций выполнить в соответствии со СН РК 5.03-07-2013 "Несущие и ограждающие конструкции" и других действующих нормативных и инструктивных документов.
3. Все деревянные изделия покрыть эмалью НЦ-132 ГОСТ6631-74 за два раза по грунту ГФ-021 ГОСТ 25129-82* (общей толщиной 55 мкм).

Изм.	Кол.уч	Лист	№ док	Подпись	Дата	01-09/19 - ГП			
						"Корректировка ПСД на капитальный ремонт 20 дворов территорий Турксибского района города Алматы"			
ГИП		Оспанова А.				Благоустройство двора по адресу: 1. пр. Суюнбая, 304	Стадия	Лист	Листов
Разработал		Некипелова К.					РП	9	10
Проверил		Бикбаева Р.				Эскиз деревянного борта детской площадки (песочницы)	Филиал «Еңбек-Аршалы» республиканского государственного предприятия на праве хозяйственного ведения «Еңбек» учреждений уголовно-исполнительной (пенитенциарной) системы Комитета уголовно-исполнительной системы Министерства внутренних дел РК		
Н.контр.							ГСЛ№0005093		

Перечень работ, подлежащих освидетельствованию скрытых работ

N п/п	Наименование	
	Разработка грунта	
	Устройство подстилающих слоев щебеночных	
	Установка бетонных бортовых камней (переблика) сечением	
	Подъем колодцев до проектной отметки монолитным бетоном	
	Уплотнение дна корыта	
	Устройство дополнительного слоя основания из естественного щебня	Указать толщину
	Устройство однослойных оснований (указать толщину) из фракционного щебня, уложенного по способу "заклинки"	
	Розлив вяжущих материалов	
	Устройство покрытия из горячих а/б смесей крупнозернистых (указать толщину) на нижний слой	
	Устройство покрытия из горячих а/б смесей мелкозернистых (указать толщину) на верхний слой	
	Устройство песчаного слоя средней крупности (указать толщину)	
	Устройство оснований из щебня фракционого (указать толщину)	
	Слой мелкозернистого песка (указать толщину)	
	Устройство покрытий из брусчатки по готовому подстилающему слою с заполнением швов песком	
	Устройство песчаного слоя (указать толщину)	
	Устройство подстилающих и выравнивающих слоев оснований из песчано-гравийной смеси	Указать толщину
	Устройство однослойных оснований (указать толщину) из фракционного щебня, уложенного по способу "заклинки"	
	Розлив вяжущих материалов	
	Устройство ограждений (для всех типов):	
	Бурение ям	
	Устройство бетонной подготовки	
	Мусорные площадки: устройство подстилающих и выравнивающих слоев оснований из щебня	
	Устройство бетонного основания под мусорную площадку	
	Армирование подстилающих слоев и набетонок	

Изм.	Кол.уч	Лист	№ док	Подпись	Дата	01-09/19 - ГП		
						"Корректировка ПСД на капитальный ремонт 20 дворов территорий Туркисбского района города Алматы"		
ГИП		Оспанова А.				Благоустройство двора по адресу: 1. пр. Суюнбая, 304	Стадия / Лист / Листов	
Разработал		Некипелова К.					РП / 10 / 10	
Проверил		Бикбаева Р.				Перечень работ, подлежащих освидетельствованию скрытых работ	Филиал «Енбек-Аршалы» республиканского государственного предприятия на праве хозяйственного ведения «Енбек» учреждений уголовно-исполнительной (пенитенциарной) системы Комитета уголовно-исполнительной системы Министерства внутренних дел РК	
Н.контр.							ГСЛ№0005093	

Ведомость рабочих чертежей основного комплекта

№	Наименование	Примечание
1	Общие данные (начало)	
2	План демонтажных работ, М1:500	
3	Разбивочный план, М1:500	
4	План покрытий, М1:500	
5	План озеленения. План расстановки МАФ М 1:500	
6	Конструкции покрытий тип 1...5	
7	Ограждение бельевой площадки. Тип-2	
8	Ограждение спортивной площадки . Тип-2	
9	Ограждение спортивной площадки. Калитка К-1. Тип-2	
10	Эскиз деревянного борта детской площадки (песочницы)	
11	Деталь сопряжения тротуара (образец)	
12	Перечень работ, подлежащих освидетельствованию скрытых работ	

Ведомость основных комплектов рабочих чертежей

Обозначение	Наименование	Примечание
ПЗ	Пояснительная записка	
ГП	Генеральный план	
НО	Наружное освещение	
СД	Сметная документация	
	Альбом малых архитектурных форм	

Ведомость ссылочных и прилагаемых документов

Обозначение	Наименование	Примечания
	Ссылочные документы	
СПДС. ГОСТ 21.508-93	Правила выполнения рабочей документации	
	генеральных планов предприятий, сооружений	
	и жилищно-гражданских объектов	
СН РК 3.01-01-2013	Градостроительства. Планировка и застройка	
	городских и сельских населенных пунктов.	
РДС РК 3.01-05-2001	Градостроительство. Планировка и застройка	
	населенных мест с учетом потребностей инвалидов	
	и других маломобильных групп населения	

Технико-экономические показатели

№	Наименование	количество	
		м²	%
1	Площадь участка	2167,12	100
2	Площадь покрытий, всего:	769,69	36
	асфальтобетонное покрытие (востановление)	428,67	
	песчаное покрытие детской площадки	9	
	резиновое покрытие гимнастических площадок	79,92	
	брусчатое покрытие тротуаров и бельевой площадки	52,10	
	покрытие из искуственной травы для спортивной площадки	200	
3	Площадь озеленения, всего:	1397,43	64
	в том числе: газона	1397,43	

1.Общие данные

1.1 Данный проект разработан ТОО "АСТАНА ПРОЕКТ СЕРВИС" на основании:
- Задания на проектирование, утвержденного акимом Туркисбского района г. Алматы;
- Утвержденного Заказчиком эскизного проекта;
- Топографо-геодезической съемки М1:500, выполненной 11.03.2018 г. ТОО "АСТАНА ПРОЕКТ СЕРВИС" Государственная лицензия на изыскательскую деятельность №13001168 от 21.02.2013 г.

Технические решения, принятые в рабочих чертежах соответствуют требованиям экологических, санитарно-гигиенических, противопожарных и других норм, действующих на территории Республики Казахстан и обеспечивают безопасную для жизни и здоровья людей эксплуатацию объекта при соблюдении мероприятий, предусмотренных рабочими чертежами.

Главный инженер проекта Оспанова А.

Изм.	Кол.уч	Лист	№ док	Подпись	Дата	01-09/19 - ГП			
						"Корректировка ПСД на капитальный ремонт 20 дворов территорий Туркисбского района города Алматы"			
ГИП	Оспанова					Благоустройство двора по адресу: 1. пр. Суюнбая, 306	Стадия	Лист	Листов
Разработал	Некипелова К.						РП	1	12
Проверил	Бикбаева					Общие данные	Филиал «Еңбек-Аршалы» республиканского государственного предприятия на праве хозяйственного ведения «Еңбек» учреждений уголовно-исполнительной (пенитенциарной) системы Комитета уголовно-исполнительной системы Министерства внутренних дел РК		
Н.контр.							ГСЛ№0005093		

План демонтажных работ, М1:500

Экспликация зданий и сооружений

Номер на плане	Наименование	Примечание
1	Жилой дом	существующ.
2	Детская площадка	существующ.

Ведомость демонтажных работ

Условное изображение	Наименование	Ед.изм.	Кол-во	Масса ед., кг	Примечание
	Бортовой камень БР 100.30.15	п.м.	208,31	108	22497,48кг.
	Бортовой камень БР 100.20.08	п.м.	93,99	38	3571,62 кг.
	Ограждение детской площадки и палисадников (L=2м)	п.м.	214,93	20	4298,6 кг.
	Скамья	шт.	3	80	240 кг.
	Турник	шт.	4	80	320 кг.
	Качалка-балансир	шт.	1	50	50 кг.
	Горка	шт.	1	50	50 кг.
	Песочница	шт.	2	40	80 кг.
	Качели металлические	шт.	3	80	240 кг.

Условные обозначения:

- Граница благоустройства
- Существующие здания
- Существующий бордюр БР100.30.15
- Существующий бордюр БР100.20.8
- Существующее ограждение детских площадок и палисадников
- Демонтаж

Внимание!
Подземные коммуникации!
Перед началом производства работ вызвать представителей владельцев коммуникаций!

Изм.	Кол.уч.	Лист	№ док.	Подпись	Дата	01-09/19 - ГП			
						"Корректировка ПСД на капитальный ремонт 20 дворов территорий Туркисбского района города Алматы"			
ГИП		Оспанова				Благоустройство двора по адресу: 1. пр. Суюнбая, 306	Стадия	Лист	Листов
Разработал		Некипелова К.					РП	2	12
Проверил		Бикбаева				План демонтажных работ, М1:500	Филиал «Гипбек-Арнасы» республиканского государственного предприятия на праве хозяйственного ведения «Гипбек» учреждений уголовно-исполнительной (пенитенциарной) системы Комитета уголовно-исполнительной системы Министерства внутренних дел РК		
Н.контр.							ГСЛ№0005093		

Разбивочный план, М1:500

Экспликация зданий и сооружений

Номер на плане	Наименование	Примечание
1	Жилой дом	существующ.
2	Детская площадка с песчанным покрытием	проектир.
3	Бельевая площадка из брусчатки	проектир.
4	Гимнастическая площадка с резиновым покрытием	проектир.
5	Спортивная площадка из искусственной травы	проектир.

Условные обозначения:

- Граница благоустройства
- Существующие здания
- Проектируемый бордюр БР100.30.15
- Проектируемый бордюр БР100.20.8
- Проектируемое ограждение тип 1
- Проектируемое ограждение тип 2
- Люки колодцев, подлежащие подъему

ТОО "АСТАНА ПРОЕКТ СЕРВИС"		
Тапсырыс беруші Заказчик	РГП на ПХВ "Еңбек"	
Директор		Несипбаев М.К.
Исполнитель		Муса Ш.
Күні Дата	11 наурыз марта	2018 жыл год

Внимание!
Подземные коммуникации!
Перед началом производства работ вызвать представителей владельцев коммуникаций!

Изм.	Кол.уч	Лист	№ док	Подпись	Дата	01-09/19 - ГП			
						"Корректировка ПСД на капитальный ремонт 20 дворов территорий Турксибского района города Алматы"			
ГИП	Оспанова					Благоустройство двора по адресу: 1. пр. Суюнбая, 306	Стадия	Лист	Листов
Разработал	Некипелова К.						РП	3	12
Проверил	Бикбаева					Разбивочный план, М1:500	ГСЛ № 13001169		
Н.контр.									

Формат А2

План покрытий, М1:500

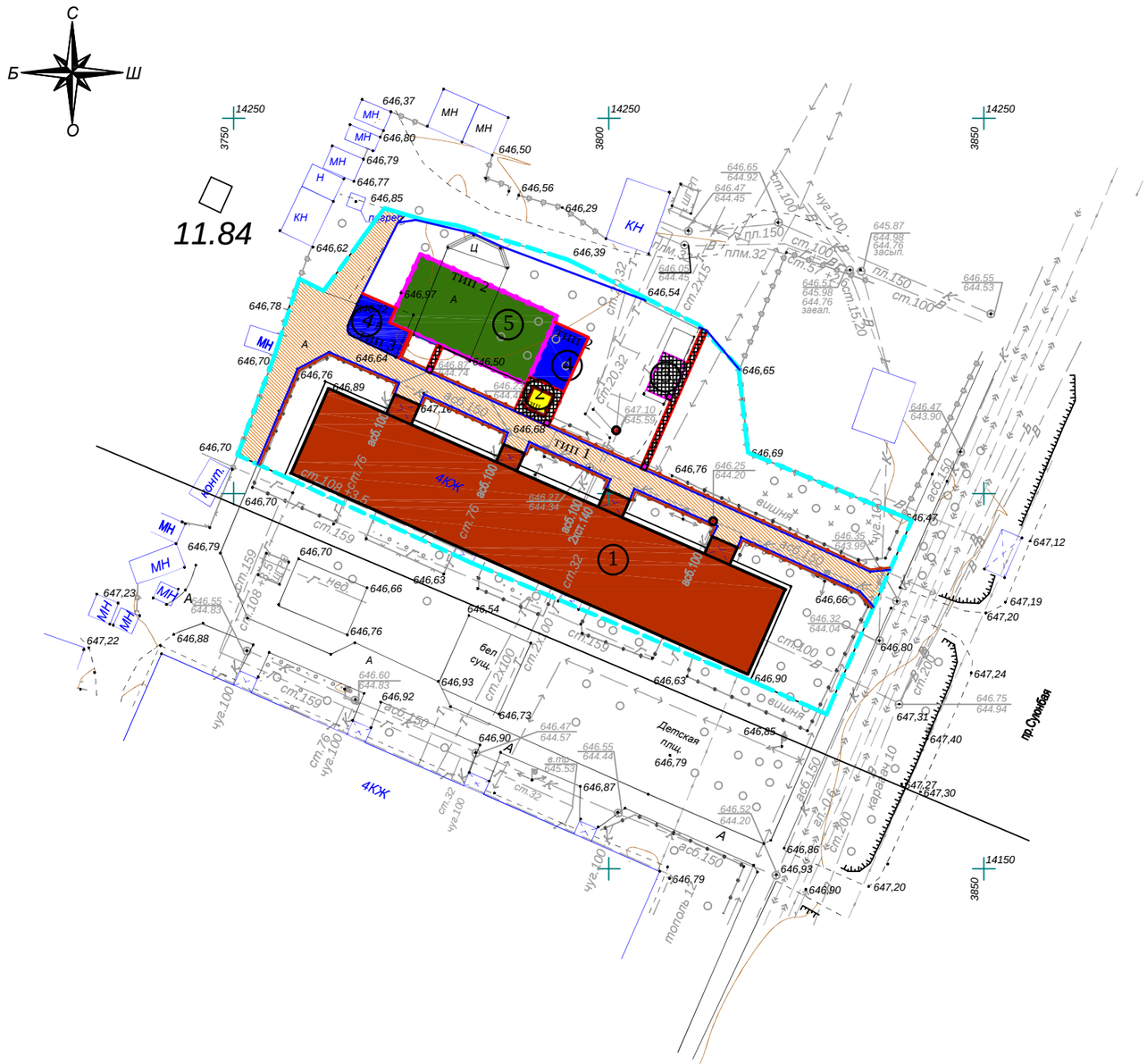

Экспликация зданий и сооружений

Номер на плане	Наименование	Примечание
1	Жилой дом	существующ.
2	Детская площадка с песчанным покрытием	проектир.
3	Бельевая площадка из брусчатки	проектир.
4	Гимнастическая площадка с резиновым покрытием	проектир.
5	Спортивная площадка из искусственной травы	проектир.

Условные обозначения:

- Граница подсчета объемов работ
- Существующие здания
- Проектируемый бордюр БР100.30.15
- Проектируемый бордюр БР100.20.8
- Ограждение детских площадок и палисадников тип 1
- Ограждение бельевой площадки тип 2
- Люки колодцев, подлежащие подъему

Ведомость тротуаров, дорожек и площадок

Условное изображение	Наименование	Тип	Ед.изм.	Кол-во	Примечание
тип 1	Асфальтобетонное покрытие	1	м^2	428,67	востановление
тип 2	Гимнастическая площадка с резиновым покрытием	2	м^2	79,92	
тип 3	Детская площадка с песчаным покрытием	3	м^2	9	
тип 4	Спортивная площадка с искусственной травой	4	м^2	200	
	Тротуарное покрытие из брусчатки	5	м^2	32,85	укладка новой брусчатки
	Бельевая площадка из брусчатки	5	м^2	19,25	укладка новой брусчатки
	Подъем колодцев бетоном кл. В 15		шт	2	Отклонение крышки колодцев относит.уровня покрытия не допускается более 2см
	Бортовой камень БР 100.30.15		п.м.	227,73	
	Бортовой камень БР 100.20.08		п.м.	161,89	
	Деревянное обрамление		п.м.	12	см.л. ГП-9

1. *Согласно СН РК* ***3.01-05-2013*** *«Благоустройство территорий населенных пунктов» в местах пересечения проездов и пешеходных дорожек с тротуарами, подходами к площадкам и проездами бортовые камни необходимо заглубить с устройством плавных примыканий для обеспечения проезда детских, инвалидных колясок, санок, а также въезда транспортных средств. Проектом предусмотрено утопление бортового камня, тем самым выполнение съезда для колясок (санок) с ремонтируемой тротуарной части.*

Условное обозначение пандуса -

2. *Данный лист смотреть совместно с л. ГП-3, ГП-6.*

						01-09/19 - ГП
						"Корректировка ПСД на капитальный ремонт 20 дворов территорий Туркисбского района города Алматы"
Изм.	Кол.уч.	Лист	№ док.	Подпись	Дата	
ГИП		Оспанова				Благоустройство двора по адресу: 1. пр. Суюнбая, 306
Разработал		Некипелова К.				
Проверил		Бикбаева				План покрытий, М1:500
Н.контр.						

Стадия	Лист	Листов
РП	4	12

Филиал «Евбек-Арнасы» республиканского государственного предприятия на праве хозяйственного ведения «Евбек» учреждений уголовно-исполнительной (пенитенциарной) системы Комитета уголовно-исполнительной системы Министерства внутренних дел РК

ГСЛ№0005093

План озеленения. План расстановки МАФ, М1:500

Ведомость малых архитектурных форм

№	Наименование	Обозначение	Кол-во	Обозначение типового проекта/СНиПа
1	1213 - Урна металлическая оцинкованная		8	Каталог ТОО "КСИЛ"
2	2211 - Диван на металлических ножках		8	Каталог ТОО "КСИЛ"
3	4250 - Песочница "Ромашка"		1	Каталог ТОО "КСИЛ"
4	6601 - Гандбольные ворота (с сеткой)		2	Каталог ТОО "КСИЛ"
5	6443 - Брусья двойные, разноуровневые		1	Каталог ТОО "КСИЛ"
6	7537 - Тренажер для детей от 14 лет и старше		1	Каталог ТОО "КСИЛ" Ручки и подножки тренажеров должны быть прорезинены
7	7530 - Тренажер для детей от 14 лет и старше		1	
8	7536 - Тренажер для детей от 14 лет и старше		2	
9	7534 - Тренажер для детей от 14 лет и старше		2	
10	7532 - Тренажер для детей от 14 лет и старше		2	
11	7520 - Тренажер для детей от 14 лет и старше		2	
12	7506 - Тренажер для детей от 14 лет и старше		1	
13	7525 - Тренажер для детей от 14 лет и старше		2	
14	Ограждение детских площадок и палисадников тип 1, п.м.		240,73	см.л. ГП-7
15	Ограждение бельевой площадки тип 2, п.м.		18	см.л. ГП-8
16	Ограждение спортивной площадки тип 2, п.м.		60	см.л. ГП-9
17	Калитка для спортивной площадки		2	см.л. ГП-10
18	Заградительная сетка над спортивной площадкой		200 м^2	Требуемые материалы для крепления сетки к ограждению: трос d3 148,5 м., тарлеп - 15 шт., коуш - 15 шт., зажим для троса - 60 шт., хомут - 1000 шт.

Ведомость элементов озеленения

№	Наименование	Ед.изм.	Кол-во	Примечание
1	Газон	м^2	1397,43	посев семян на 1м^2 - 40гр. травосмеси
2	Санитарная обрезка деревьев	шт.	5	

Условные обозначения:

- Граница благоустройства
- Существующие здания
- Ограждение детских площадок и палисадников тип 1
- Ограждение бельевой площадки тип 2
- Проектируемый газон

1. *Для устройства газона засыпку растительного слоя* ***(****перегной/чернозем****)*** *производить на высоту* ***0,15*** *метра****.***
2. *Данный лист смотреть совместно с л****.*** *ГП****-3***

Изм.	Кол.уч.	Лист	№ док.	Подпись	Дата	01-09/19 - ГП			
						"Корректировка ПСД на капитальный ремонт 20 дворов территорий Туркисбского района города Алматы"			
ГИП		Оспанова				Благоустройство двора по адресу: 1. пр. Суюнбая, 306	Стадия	Лист	Листов
Разработал		Некипелова К.					РП	5	12
Проверил		Бикбаева				План озеленения. План расстановки МАФ, М1:500	Филиал «Гипрокоммунпроект» республиканского государственного предприятия на праве хозяйственного ведения «Гипрокоммунпроект» учреждений уголовно-исполнительной (пенитенциарной) системы Комитета уголовно-исполнительной системы Министерства внутренних дел РК ГСЛ№0005093		
Н.контр.									

Асфальтобетонное покрытие проездов (восстановление дорожной одежды проездов на сущ.покрытие) тип 1 М1:10

Мелкозернистый асфальтобетон на 100% площади	
типа Б, марки II СТ РК 1225-2013	0,05м
Розлив битума 0,9 кг/м2 на 40% площади	
Крупнозернистый асфальтобетон на 30% площади	
типа Б, марки II СТ РК 1225-2013	0,05м
Выравнивание щебнем фр.20-40мм М1000,	
СТ РК 1284-2004 на 30% площади	0,2м

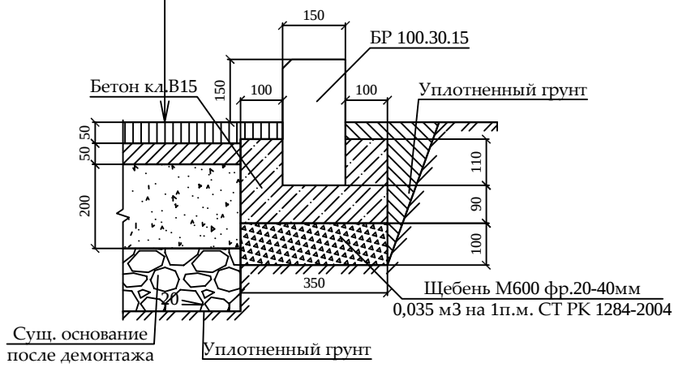

Резиновое покрытие гимнастической площадки тип 2 М1:10

Резиновое покрытие Мастерфайбр	до 0,01 м
Средний слой (грунтовка)	
Горячий мелкозернистый плотный асфальтобетон	
марки II тип В СТ РК 1225-2013	0,05 м
Щебень из плотных горных пород для стр. раб.	
М1000, фр. 20-40 мм СТ РК 1284-2004	0,25 м
Уплотненный грунт	

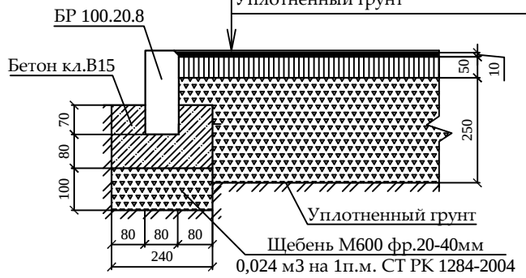

Детская площадка с песчаным покрытием тип 3 М1:10

Песок крупный ГОСТ 8736-2014 0,2м
Уплотненный грунт

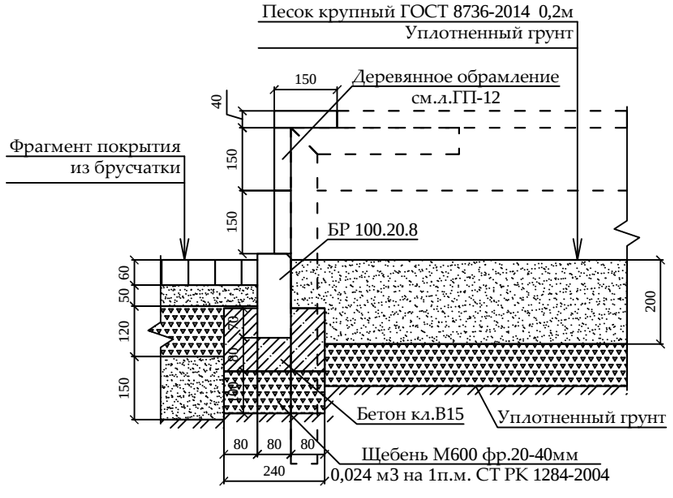

Спортивная площадка с искусственной травой тип 4 М1:10

Резиновый гранулят фр. 0-40	0,01 м
Песок кварцевый окатанный фр. 0,3-0,8мм (до 1мм)	0,01 м
Искусственная трава высота ворса	0,05 м
Песок из отсевов дробления М800 ГОСТ 31424-2010	0,05 м
Щебень, уложенный по способу "заклинки"	
фр.20-40мм, М1000, фр.10-20мм, М600, СТ РК 1284-2004	0,12м
Щебень фр.20-40мм М1000, СТ РК 1284-2004	0,15 м
Уплотненный грунт	

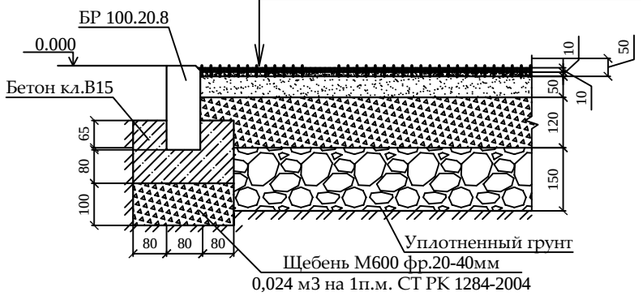

Тротуарное покрытие из брусчатки, бельевой площадки из брусчатки тип 5 М1:10

Фигурная цветная брусчатка с заполнением	
швов песком м/з ГОСТ 17608-91	0,06 м
Слой из мелкозернистого песка ГОСТ 8736-2014	0,05 м
Щебень М800, фр.5-10мм, 40-70 мм, СТ РК 1284-2004	0,12 м
Песок средней крупности ГОСТ 8736-2014	0,15 м
Уплотненный грунт	

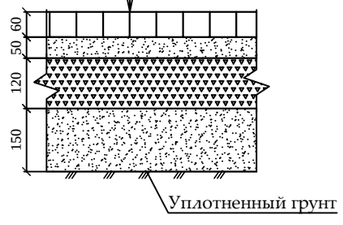

1. *При замене бортового камня предусмотреть демонтаж а/б с одной стороны БК объемом* ***0,1*0,1*** *м****3*** *на* ***1*** *п.м.* ***бортового камня.***
2. *Вывоз мусора и вывоз грунта производить на свалку и отвал соответственно на расстояние* ***50*** *км.*
3. *Приготовление и укладка резинового покрытия на детских и гимнастических площадках обязательно производить механизированным способом с использованием специализированной техники согласно ПОС.*
4. *До начала производства работ пригласить коммунальные службы.*

Изм.	Кол.уч	Лист	№ док	Подпись	Дата	01-09/19 - ГП			
						"Корректировка ПСД на капитальный ремонт 20 дворов территорий Туркисбского района города Алматы"			
ГИП		Оспанова				Благоустройство двора по адресу: 1. пр. Суюнбая, 306	Стадия	Лист	Листов
Разработал		Некипелова К.					РП	6	12
Проверил		Бикбаева				Конструкции покрытий тип 1...5	Филиал «Енбек-Алмалы» республиканского государственного предприятия на праве хозяйственного ведения «Енбек» учреждений уголовно-исполнительной (пенитенциарной) системы Комитета уголовно-исполнительной системы Министерства внутренних дел РК		
Н.контр.							ГСЛ№0005093		

Ограждение спортивной площадки Тип-2

Показано условно

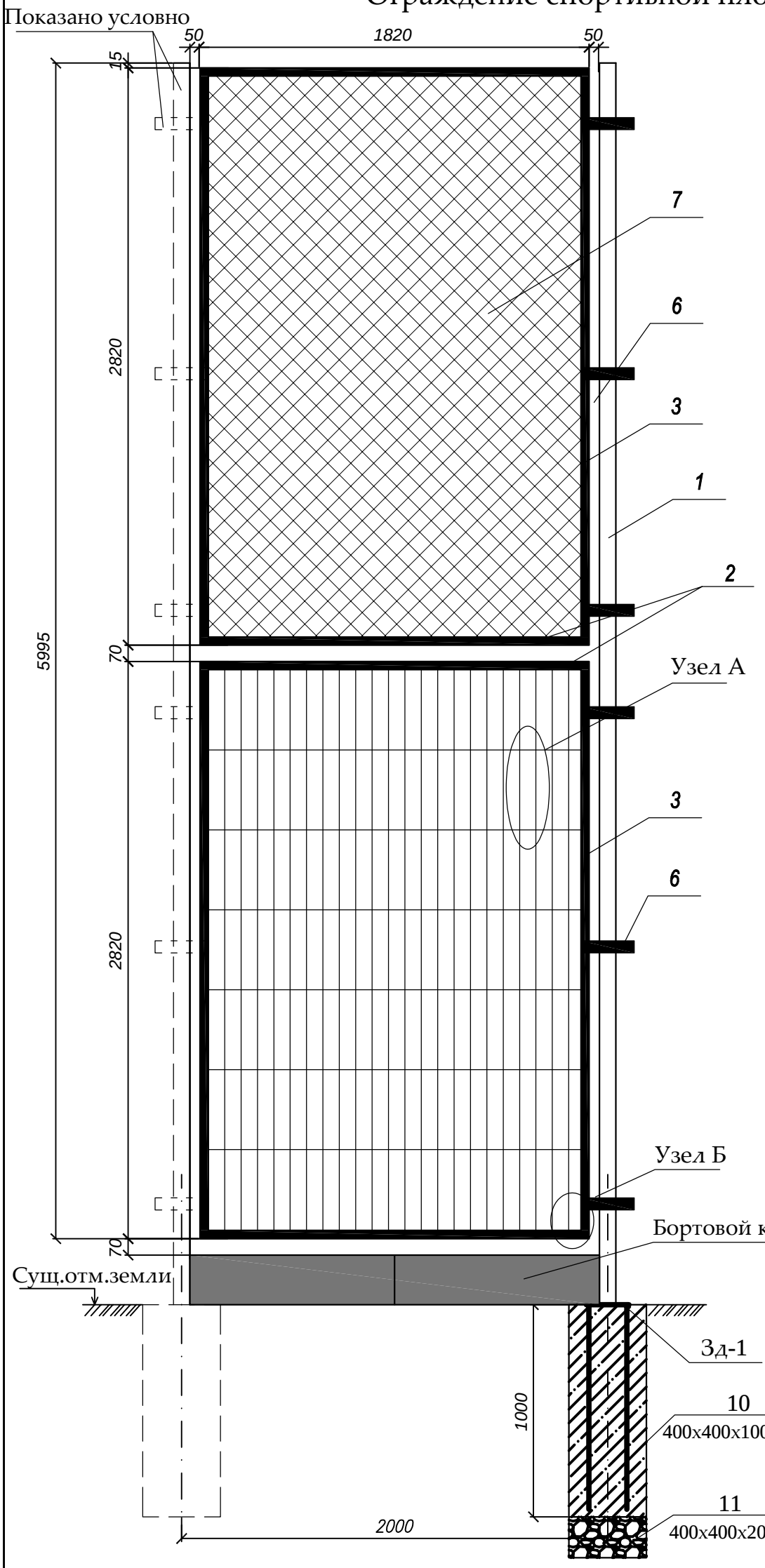

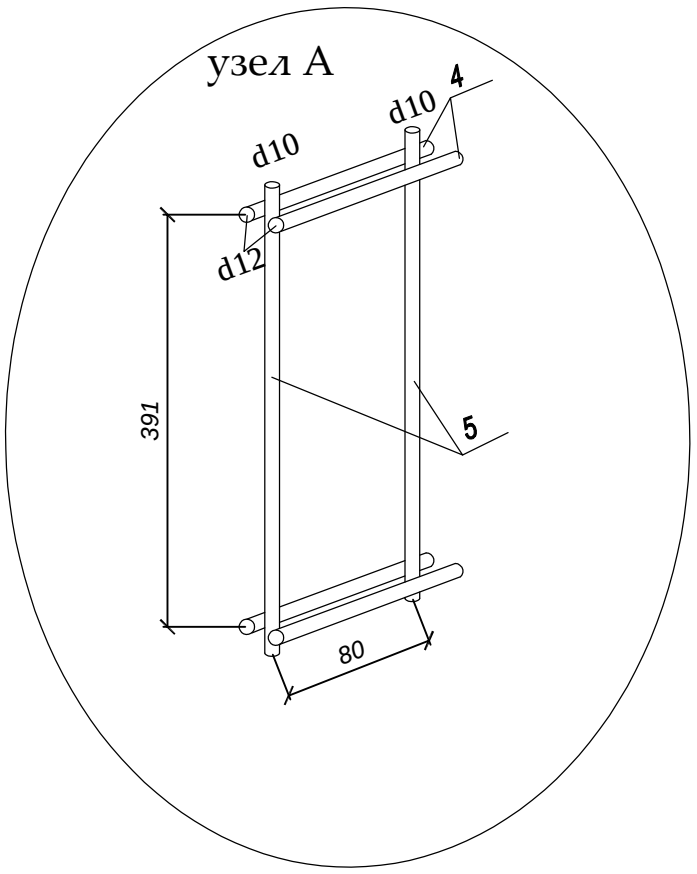

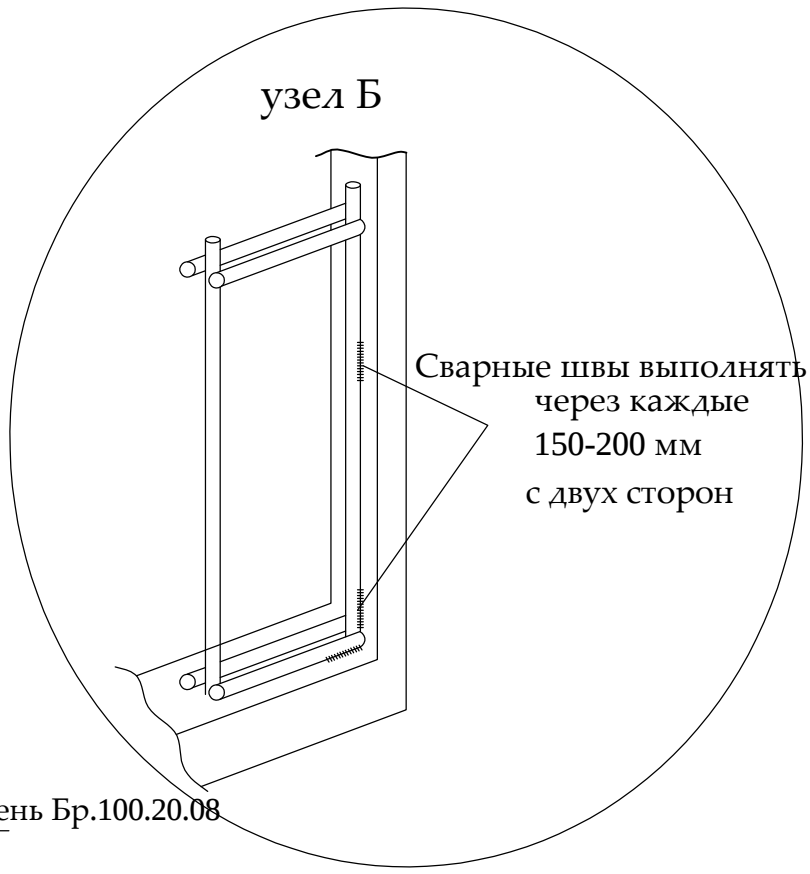

Спецификация
(на один элемент ограждения и одну опору)

Поз.	Обозначение	Наименование	Кол.	Масса ед., кг	Приме-чание
		Ограждение	28		шт.
1	ГОСТ 8639-82	Труба 80х80х4 мм, L=7200 мм	1	67.18	67.18
2	ГОСТ 8645-68	Труба 60х40х3 мм, L=1900 мм	4	8,17	32,60
3	ГОСТ 8639-82	Труба 40х40х3 мм, L=2820 мм	4	9,47	37,90
4	ГОСТ 2590-88	Ø12 мм L=1900 мм	16	1,69	26,99
5	ГОСТ 2590-88	Ø10 мм L=2820 мм	24	1,73	41,69
6	ГОСТ 103-76	Пластина 60х5 мм L=260 мм	6	0,61	3,68
7	ГОСТ 5336-80	Сетка рабица оцинкованная N45	5 м2	1,87 кг/м2	9,35
8	ГОСТ 103-76	Пластина 90х5 мм L=90 мм	1	0,317	0,317
9	ГОСТ 2590-88	Ø10 мм L=9440 мм прут для приваривания сетки	1	5,81	5,81
10		Бетон класса В15			0,16 м3
11		Щебень фр. 20-40			0,032 м3
		Закладная деталь Зд-1			14,94
12	ГОСТ 2590-88	Арматура д.14 А-III L=1100 мм	4	1,33	5,32
13	ГОСТ 103-76	Лист горячекатанный толщиной 10мм 350х350	1	9,62	9,62

Закладная деталь Зд-1

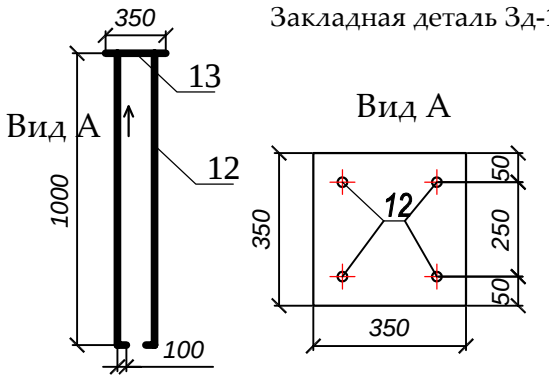

1. Металлические конструкции изготовить из стали С245.
2. Сварку вести электродами типа Э-42 по ГОСТ 9467-75 в соответствии с требованиями ГОСТ 10922-90. Все сварные швы h=6мм.
3. Все стальные конструкции окрасить эмалью ПФ-115 ГОСТ 6465-76* за два раза по грунтовке ГФ-021 ГОСТ 25129-82* в соответствии с главой СНиП РК 2.01-19-2004 "Защита строительных конструкций от коррозии".
4. Установку бортовых камней Бр. 100.20.08 произвести между стойками 80*80*4
5. Цвет ограждения согласовать с заказчиком.

Изм.	Кол.уч	Лист	№ док	Подпись	Дата
ГИП		Оспанова			
Разработал		Некипелова К.			
Проверил		Бикбаева			
Н.контр.					

19-3-03/18 - ГП

" Капитальный ремонт 20 дворов территорий Туркисбского района города Алматы. Корректировка"

Благоустройство двора по адресу:
1. пр. Суюнбая, 306

Стадия	Лист	Листов
РП	7	12

Ограждение спортивной площадки
Тип-2

Филиал «Ецбек-Аршалы» республиканского государственного предприятия на праве хозяйственного ведения «Ецбек» учреждений уголовно-исполнительной (пенитенциарной) системы Комитета уголовно-исполнительной системы Министерства внутренних дел РК

ГСЛ№0005093

Калитка К-1 Тип-2

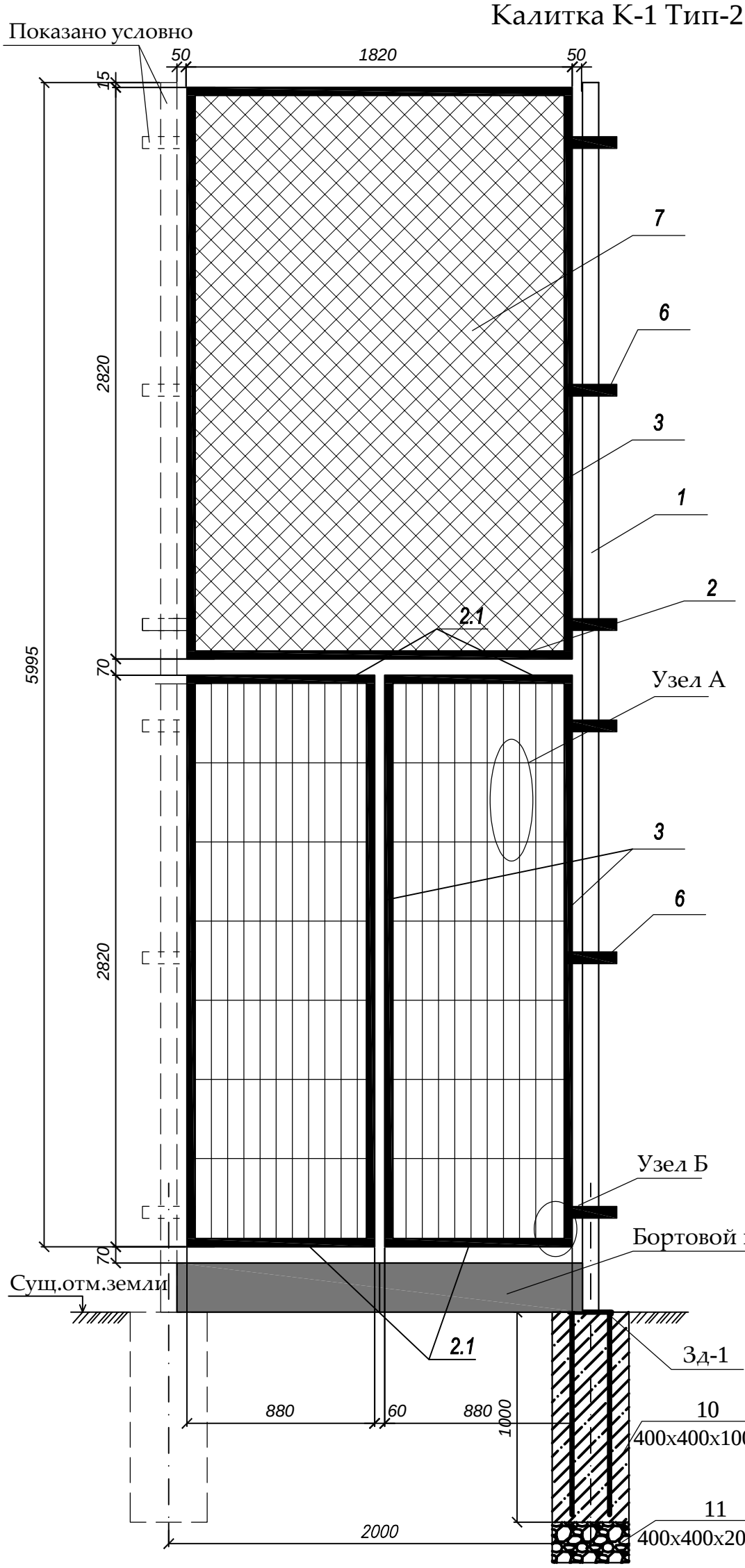

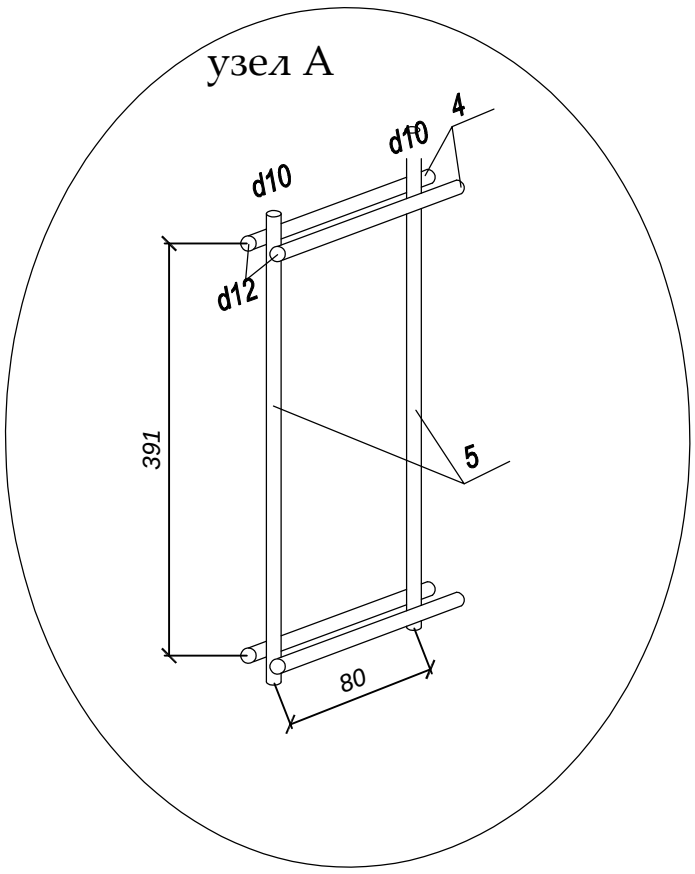

Спецификация
(на один элемент ограждения и одну опору)

Поз.	Обозначение	Наименование	Кол.	Масса ед., кг
		Калитка К-1	2	
1	ГОСТ 8639-82	Труба 80х80х4 мм, L=7200 мм	1	67.18
2	ГОСТ 8645-68	Труба 60х40х3 мм, L=1900 мм	2	8,17
2.1	ГОСТ 8645-68	Труба 60х40х3 мм, L=800 мм	4	3.44
3	ГОСТ 8639-82	Труба 40х40х3 мм, L=2820 мм	6	9,47
4	ГОСТ 2590-88	Ø12 мм L=1900 мм	16	
5	ГОСТ 2590-88	Ø10 мм L=2820 мм	24	
6	ГОСТ 103-76	Пластина 60х5 мм L=260 мм	6	
7	ГОСТ 5336-80	Сетка рабица оцинкованная N45	5 м2	1,87 кг/м2
8	ГОСТ 103-76	Пластина 90х5 мм L=90 мм	1	
9	ГОСТ 2590-88	Ø10 мм L=9440 мм прут для приваривания сетки	1	
10		Бетон класса В15		
11		Щебень фр. 20-40		
		Закладная деталь Зд-1		
12	ГОСТ 2590-88	Арматура д.14 А-III L=1100 мм	4	
13	ГОСТ 103-76	Лист горячекатанный толщиной 10мм 350х350	1	

Закладная деталь Зд-1

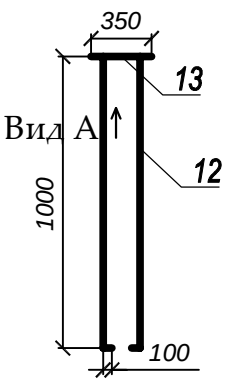

Вид А

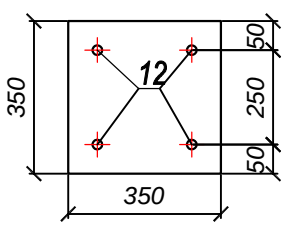

1. Металлические конструкции изготовить из стали С245.
2. Сварку вести электродами типа Э-42 по ГОСТ 9467-75 в соответствии с требованиями ГОСТ 10922-90. Все сварные швы h=6мм.
3. Все стальные конструкции окрасить эмалью ПФ-115 ГОСТ 6465-76* за два раза по грунтовке ГФ-021 ГОСТ 25129-82* в соответствии с главой СНиП РК 2.01-19-2004 "Защита строительных конструкций от коррозии".
4. Установку бортовых камней Бр. 100.20.08 произвести между стойками 80*80*4
5. Цвет ограждения согласовать с заказчиком.

Изм.	Кол.уч	Лист	№ док	Подпись	Дата
ГИП		Оспанова			
Разработал		Некипелова К.			
Проверил		Бикбаева			
Н.контр.					

19-3-03/18 - ГП

" Капитальный ремонт 20 дворов территорий Туркисбского района города Алматы. Корректировка"

Благоустройство двора по адресу:
1. пр. Суюнбая, 306

Стадия	Лист	Листов
РП	8	12

Ограждение спортивной площадки
Калитка К-1. Тип-2

Филиал «Еңбек-Аршалы» республиканского государственного предприятия на праве хозяйственного ведения «Еңбек» учреждений уголовно-исполнительной (пенитенциарной) системы Комитета уголовно-исполнительной системы Министерства внутренних дел РК

ГСЛ№0005093

Ограждение бельевой Тип-2

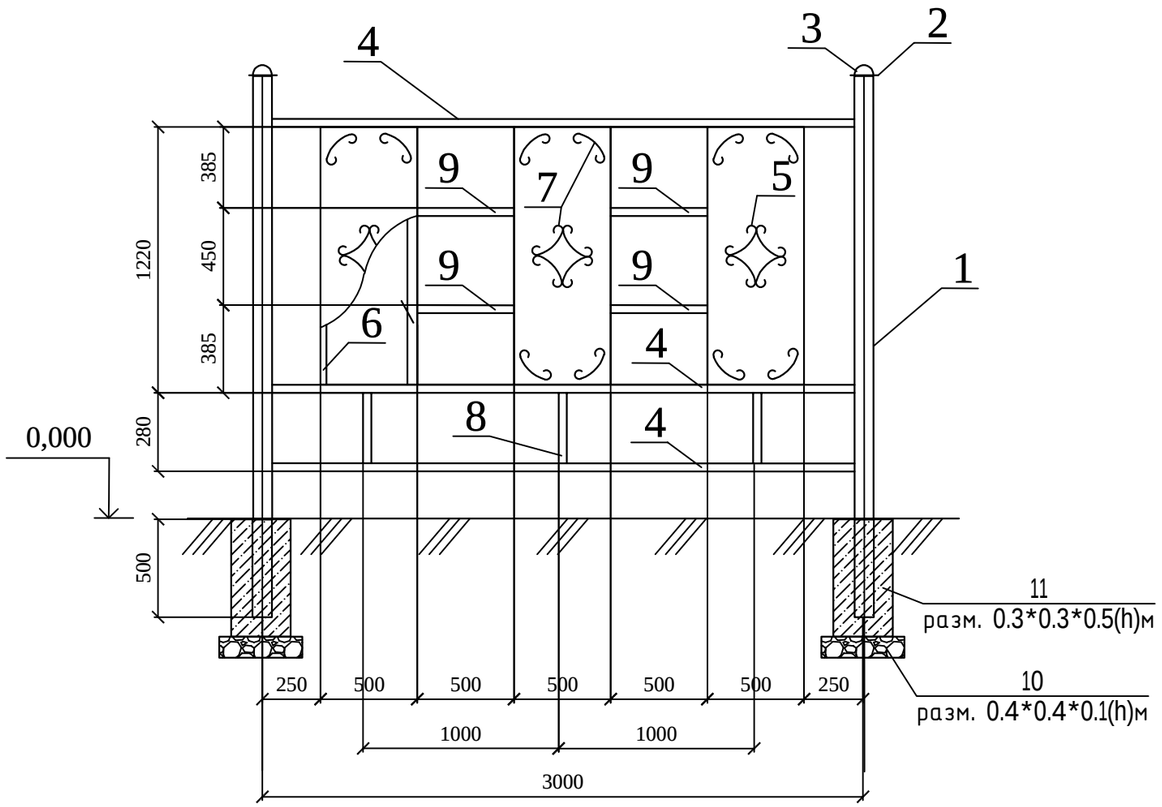

Дет-1

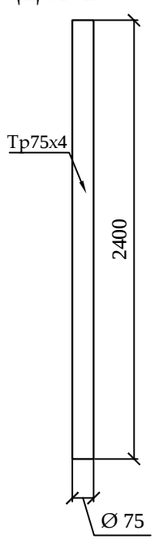

Дет-2

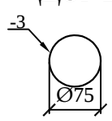

Дет-3

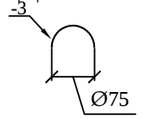

Дет-5

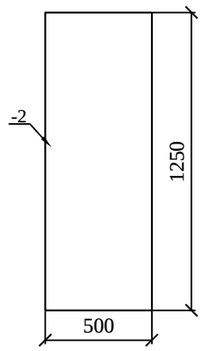

Дет-6

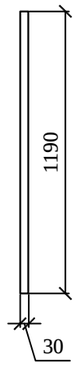

Дет-7

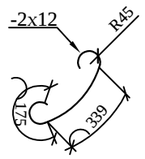

Дет-8

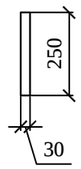

Дет-9

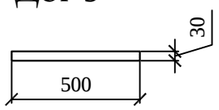

Дет-4

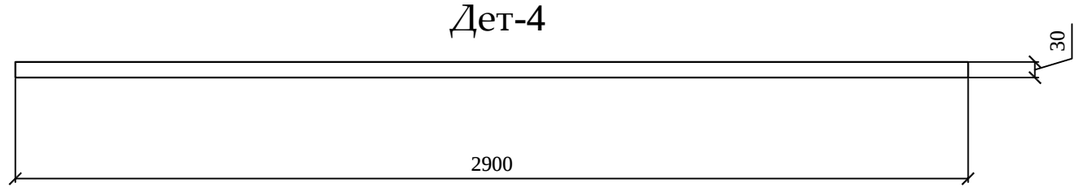

Спецификация
(на один элемент ограждения и одну опору)

Поз.	Обозначение	Наименование	Кол.	Масса ед., кг	Приме-чание
		Тип-2	6		шт.
1	ГОСТ 10704-91	Труба 75х4, L=2400	1	12,96	12,96
2		Лист -3х85 ГОСТ 6009-74* / С235 ГОСТ 27772-88*, L=85	1	0,17	0,17
3		Лист -3х75 ГОСТ 6009-74* / С235 ГОСТ 27772-88*, L=75	1	0,13	0,13
4	ГОСТ 8645-68	Труба профильная 30х30х2, L=2900	3	4,93	14,79
5		Лист -2х500 ГОСТ 19904-90* / С235 ГОСТ 27772-88*, L=1250	3	9,81	29,43
6	ГОСТ 8645-68	Труба профильная 30х30х2, L=1190	6	2,023	12,138
7		Полоса -2х12 ГОСТ 19904-90* / С235 ГОСТ 27772-88*, L=700	24	0,13	3,12
8	ГОСТ 8645-68	Труба профильная 30х30х2, L=250	3	0,42	1,26
9	ГОСТ 8645-68	Труба профильная 30х30х2, L=500	4	0,85	3,4
10		Щебень			V=0,016 м3
11		Бетон класса В15			V=0,045 м3

1. Металлические конструкции ограждений Т-1, Т-2, Т-3 изготовить из стали С245.
2. Сварку вести электродами типа Э-42 по ГОСТ 9467-75 в соответствии с требованиями ГОСТ 10922-90. Все сварные швы h= 6мм.
3. Все стальные конструкции окрасить эмалью ПФ-115 ГОСТ 6465-76* за два раза по грунту ГФ-02 ГОСТ 25129-82* в соответствии с главой СНиП 2.03.11-85 "Защита строительных конструкций от коррозии".

Изм.	Кол.уч	Лист	№ док	Подпись	Дата	19-3-03/18 - ГП			
						" Капитальный ремонт 20 дворов территорий Туркисбского района города Алматы. Корректировка"			
ГИП		Оспанова				Благоустройство двора по адресу: 1. пр. Суюнбая, 306	Стадия	Лист	Листов
Разработал		Некипелова К.					РП	9	12
Проверил		Бикбаева				Ограждение бельевой Тип-2	Филиал «Еңбек-Аршалы» республиканского государственного предприятия на праве хозяйственного ведения «Еңбек» учреждений уголовно-исполнительной (пенитенциарной) системы Комитета уголовно-исполнительной системы Министерства внутренних дел РК ГСЛ№0005093		
Н.контр.									

План расположения элементов конструкции

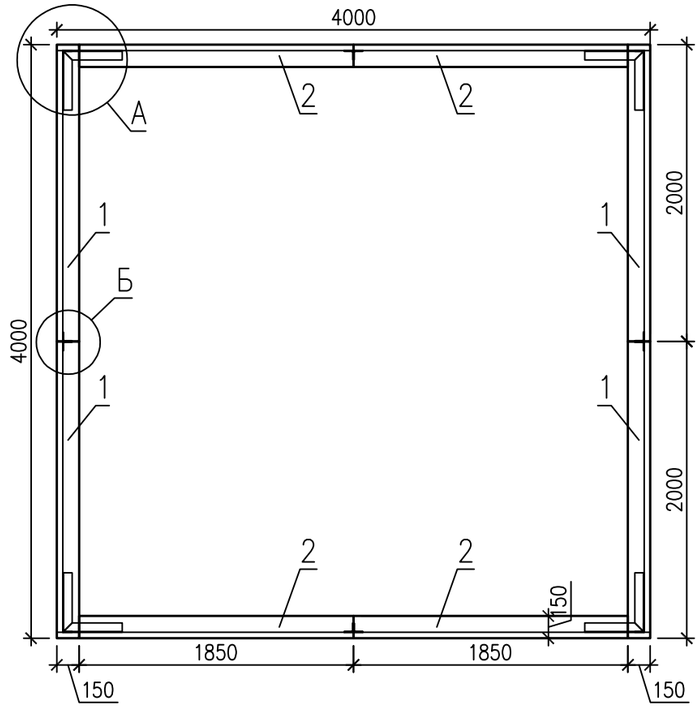

1-1

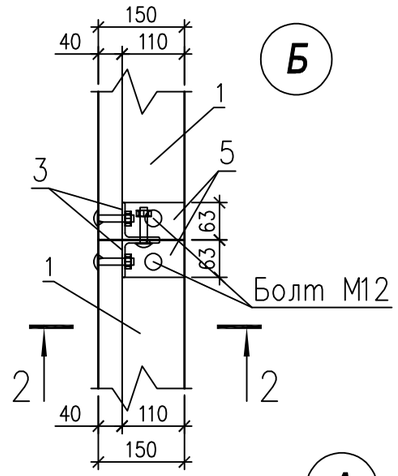

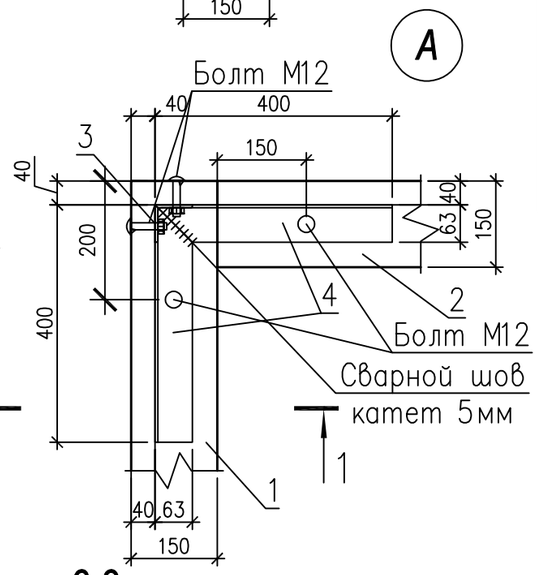

2-2

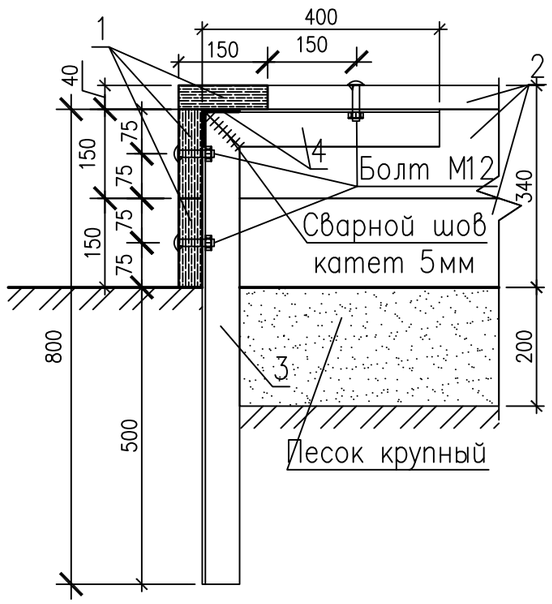

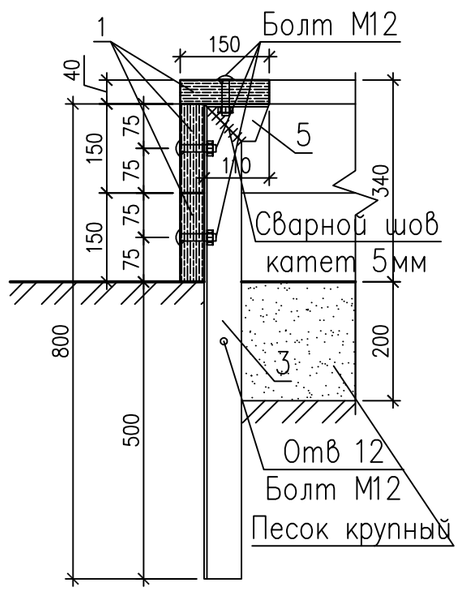

Спецификация эелементов конструкции

Поз.	Обозначение	Наименование	Кол.	Масса ед.,кг.	Примеч.
1	ГОСТ 8486-86	Доска 40х150 мм L=2000	12		
2	ГОСТ 8486-86	Доска 40х150 мм L=1850	12		
3	ГОСТ 8509-93	Уголок 63х63х5 ГОСТ 8509-93 / С235 ГОСТ 27772-88* L=800	12	3.85	46.2
4	ГОСТ 8509-93	Уголок 63х63х5 ГОСТ 8509-93 / С235 ГОСТ 27772-88* L=400	8	1.92	15.4
5	ГОСТ 8509-93	Уголок 63х63х5 ГОСТ 8509-93 / С235 ГОСТ 27772-88* L=110	8	0.53	4.24
	ГОСТ 7801-81	Болт М12х60	52		
	ГОСТ 5915-70	Гайка М12	52		

Изм.	Кол.уч	Лист	№ док	Подпись	Дата
ГИП		Оспанова			
Разработал		Некипелова К.			
Проверил		Бикбаева			
Н.контр.					

01-09/19 - ГП

"Корректировка ПСД на капитальный ремонт 20 дворов территорий Туркситбского района города Алматы"

Благоустройство двора по адресу:
1. пр. Суюнбая, 306

Стадия	Лист	Листов
РП	10	12

Эскиз деревянного борта детской площадки (песочницы)

Филиал «Еңбек-Аршалы» республиканского государственного предприятия на праве хозяйственного ведения «Еңбек» учреждений уголовно-исполнительной (пенитенциарной) системы Комитета уголовно-исполнительной системы Министерства внутренних дел РК

ГСЛ№0005093

Общий вид 1

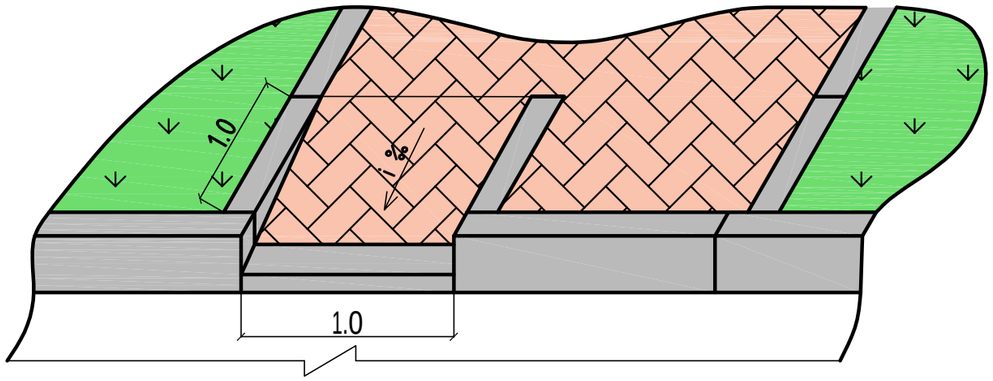

Общий вид 2

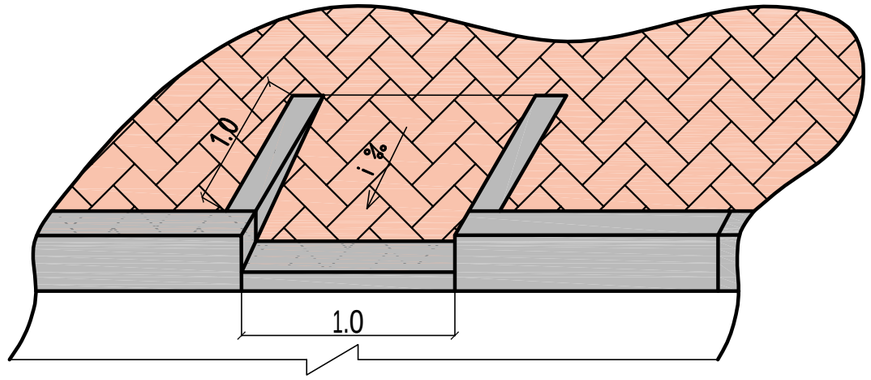

План

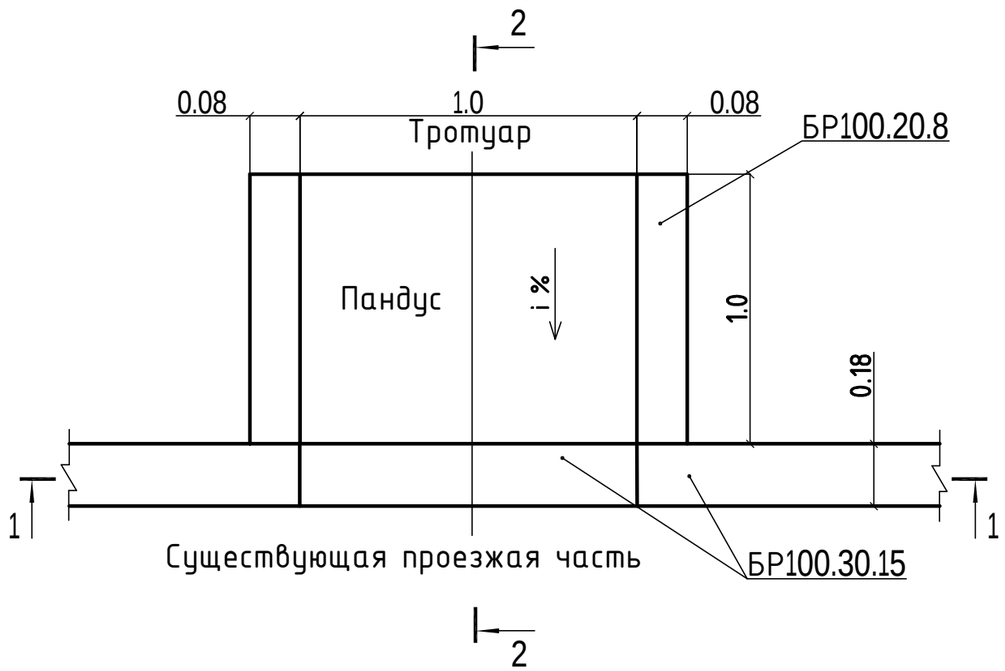

2 - 2

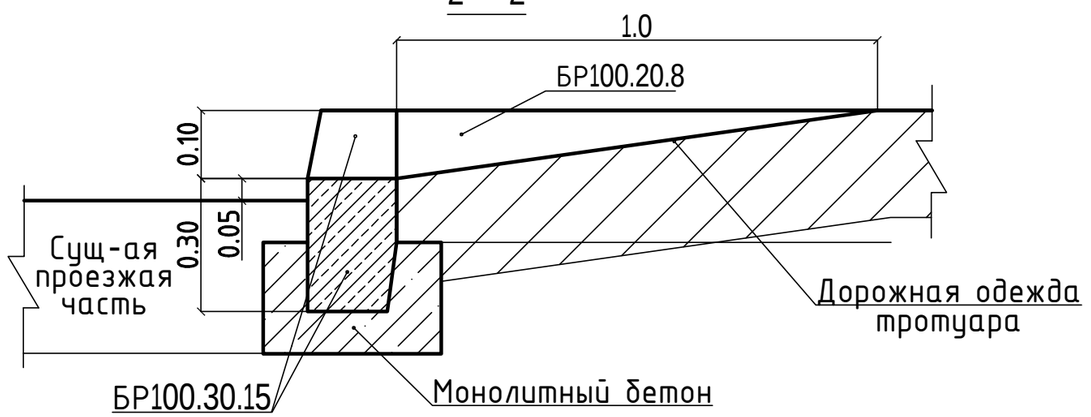

1 - 1

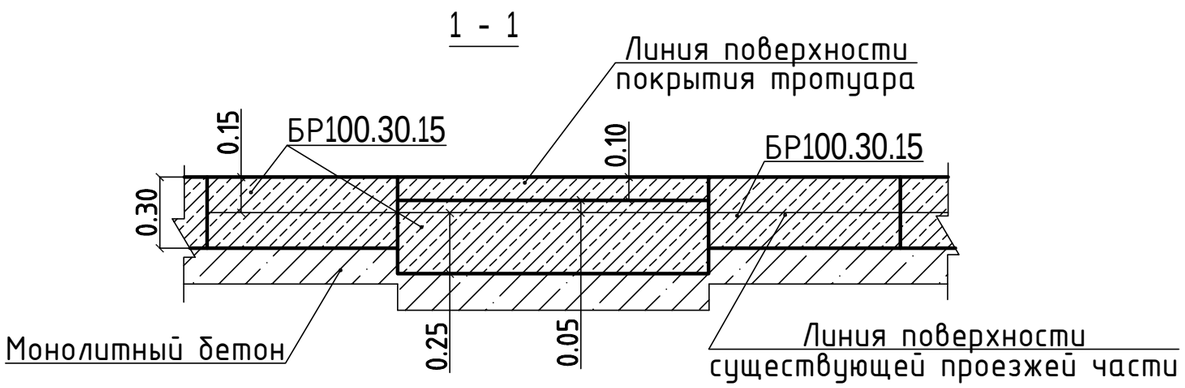

						01-09/19 - ГП	
						"Корректировка ПСД на капитальный ремонт 20 дворов территорий Туркисбского района города Алматы"	
Изм.	Кол.уч	Лист	№ док	Подпись	Дата		
ГИП		Оспанова				Благоустройство двора по адресу: 1. пр. Суюнбая, 306	Стадия: РП; Лист: 11; Листов: 12
Разработал		Некипелова К.					
Проверил		Бикбаева				Деталь сопряжения тротуара (образец)	Филиал «Ецбек-Аршалы» республиканского государственного предприятия на праве хозяйственного ведения «Ецбек» учреждений уголовно-исполнительной (пенитенциарной) системы Комитета уголовно-исполнительной системы Министерства внутренних дел РК ГСЛ№0005093
Н.контр.							

Перечень работ, подлежащих освидетельствованию скрытых работ

N п/п	Наименование	Примечания
	Разработка грунта	
	Устройство подстилающих слоев щебеночных	
	Установка бетонных бортовых камней (пореблика) сечением	
	Подъем колодцев до проектной отметки монолитным бетоном	
	Уплотнение дна корыта	
	Устройство дополнительного слоя основания из естественного щебня	Указать толщину
	Устройство однослойных оснований (указать толщину) из фракционного щебня, уложенного по способу "заклинки"	
	Розлив вяжущих материалов	
	Устройство покрытия из горячих а/б смесей крупнозернистых (указать толщину) на нижний слой	
	Устройство покрытия из горячих а/б смесей мелкозернистых (указать толщину) на верхний слой	
	Устройство песчаного слоя средней крупности (указать толщину)	
	Устройство оснований из щебня фракционого (указать толщину)	
	Слой мелкозернистого песка (указать толщину)	
	Устройство покрытий из брусчатки по готовому подстилающему слою с заполнением швов песком	
	Устройство песчаного слоя (указать толщину)	
	Устройство подстилающих и выравнивающих слоев оснований из песчано-гравийной смеси	Указать толщину
	Устройство однослойных оснований (указать толщину) из фракционного щебня, уложенного по способу "заклинки"	
	Розлив вяжущих материалов	
	Устройство ограждений (для всех типов):	
	Бурение ям	
	Устройство бетонной подготовки	
	Мусорные площадки: устройство подстилающих и выравнивающих слоев оснований из щебня	
	Устройство бетонного основания под мусорную площадку	
	Армирование подстилающих слоев и набетонок	

Изм.	Кол.уч	Лист	№ док	Подпись	Дата
ГИП		Оспанова			
Разработал		Некипелова К.			
Проверил		Бикбаева			
Н.контр.					

01-09/19 - ГП

"Корректировка ПСД на капитальный ремонт 20 дворов территорий Туркисбского района города Алматы"

Благоустройство двора по адресу: 1. пр. Суюнбая, 306	Стадия	Лист	Листов
	РП	12	12
Перечень работ, подлежащих освидетельствованию скрытых работ	Филиал «Еңбек-Аршалы» республиканского государственного предприятия на праве хозяйственного ведения «Еңбек» учреждений уголовно-исполнительной (пенитенциарной) системы Комитета уголовно-исполнительной системы Министерства внутренних дел РК ГСЛ№0005093		

Ведомость рабочих чертежей основного комплекта

№	Наименование	Примечание
1	Общие данные	
2	План демонтажных работ, М1:500	
3	Разбивочный план, М1:500	
4	План покрытий, М1:500	
5	План озеленения. План расстановки МАФ М 1:500	
6	Конструкции покрытий тип 1...3	
7	Ограждение детских площадок и палисадников. Тип-1	
8	Ограждение бельевой площадки. Тип-2	
9	Деталь сопряжения тротуара (образец)	
10	Перечень работ, подлежащих освидетельствованию скрытых работ	

Ведомость основных комплектов рабочих чертежей

Обозначение	Наименование	Примечание
ПЗ	Пояснительная записка	
ГП	Генеральный план	
ЭН	Наружные сети электроосвещения	
СД	Сметная документация	
	Альбом малых архитектурных форм	

Ведомость ссылочных и прилагаемых документов

Обозначение	Наименование	Примечания
	Ссылочные документы	
СПДС. ГОСТ 21.508-93	Правила выполнения рабочей документации	
	генеральных планов предприятий, сооружений	
	и жилищно-гражданских объектов	
СН РК 3.01-01-2013	Градостроительства. Планировка и застройка	
	городских и сельских населенных пунктов.	
РДС РК 3.01-05-2001	Градостроительство. Планировка и застройка	
	населенных мест с учетом потребностей инвалидов	
	и других маломобильных групп населения	

Технико-экономические показатели

№	Наименование	количество	
		м^2	%
1	Площадь участка	1359,45	100
2	Площадь покрытий, всего:	655,06	48
	асфальтобетонное покрытие (восстановление)	470,77	
	брусчатое покрытие тротуаров и бельевой площадки	34,96	
	резиновое покрытие детских площадок	149,33	
3	Площадь озеленения, всего:	704,39	52
	в том числе: газона	704,39	

1.Общие данные

1.1 Данный проект разработан ТОО "АСТАНА ПРОЕКТ СЕРВИС" на основании:
- Задания на проектирование, утвержденного акимом Туркcибского района г. Алматы;
- Утвержденного Заказчиком эскизного проекта;
- Топографо-геодезической съемки М1:500, выполненной 29.03.2018 г. ТОО "АСТАНА ПРОЕКТ СЕРВИС" Государственная лицензия на изыскательскую деятельность №13001168 от 21.02.2013 г.

Технические решения, принятые в рабочих чертежах соответствуют требованиям экологических, санитарно-гигиенических, противопожарных и других норм, действующих на территории Республики Казахстан и обеспечивают безопасную для жизни и здоровья людей эксплуатацию объекта при соблюдении мероприятий, предусмотренных рабочими чертежами.

Главный инженер проекта Оспанова А.С.

						01-09/19 - ГП
						"Корректировка ПСД на капитальный ремонт 20 дворов территорий Туркcибского района города Алматы"
Изм.	Кол.уч	Лист	№ док	Подпись	Дата	
ГИП		Оспанова А.				Благоустройство двора по адресу: 1. пр. Суюнбая, 302
Разработал		Некипелова К.				
Проверил		Бикбаева Р.				Общие данные
Н.контр.						

Стадия	Лист	Листов
РП	1	10

ГСЛ № 13001169

План демонтажных работ, М1:500

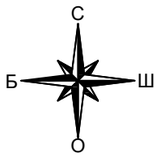

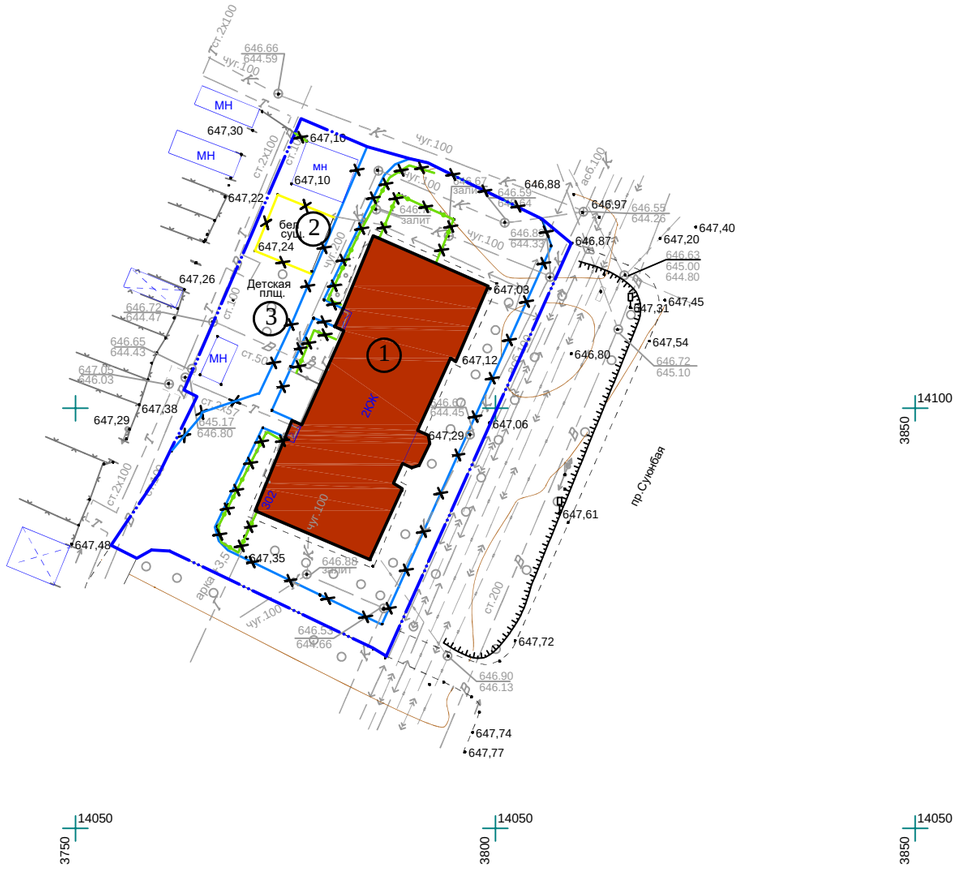

Экспликация зданий и сооружений

Номер на плане	Наименование	Примечание
1	Жилой дом	существующ.
2	Детская площадка	существующ.
3	Бельевая площадка	существующ.

Ведомость демонтажных работ

Условное изобра-жение	Наименование	Ед.изм.	Кол-во	Масса ед., кг	Примечание
	Бортовой камень БР 100.30.15	п.м.	194,32	108	20986,56кг.
	Бортовой камень БР 100.20.08	п.м.	21,61	38	821,18 кг.
	Существующее ограждение детских площадок и палисадников	п.м.	76,68	20	1533,6 кг.
	Турник металлический	шт.	8	80	640 кг.
	Качели металлические	шт.	4	80	320 кг.
	Горка	шт.	2	50	100 кг.
	Скамья	шт.	3	80	240кг.
	Песочница	шт.	2	40	80 кг.
	Качалка-балансир	шт.	2	50	100 кг.
	Урна	шт.	2	10	20 кг.

Условные обозначения:

- Граница благоустройства
- Существующие здания
- Существующий бордюр БР100.30.15
- Существующий бордюр БР100.20.8
- Существующее ограждение детских площадок и палисадников
- Демонтаж

Внимание!
Подземные коммуникации!
Перед началом производства работ вызвать представителей владельцев коммуникаций!

Изм.	Кол.уч	Лист	№ док	Подпись	Дата	01-09/19 - ГП		
						"Корректировка ПСД на капитальный ремонт 20 дворов территорий Турксибского района города Алматы"		
ГИП		Оспанова А.				Благоустройство двора по адресу: 1. пр. Суюнбая, 302	Стадия	Лист	Листов
Разработал		Некипелова К.					РП	2	10
Проверил		Бикбаева Р.				План демонтажных работ, М1:500	Филиал «Енбек-Аршалы» республиканского государственного предприятия на праве хозяйственного ведения «Енбек» учреждений уголовно-исполнительной (пенитенциарной) системы Комитета уголовно-исполнительной системы Министерства внутренних дел РК ГСЛ№0005093		
Н.контр.									

Разбивочный план, М1:500

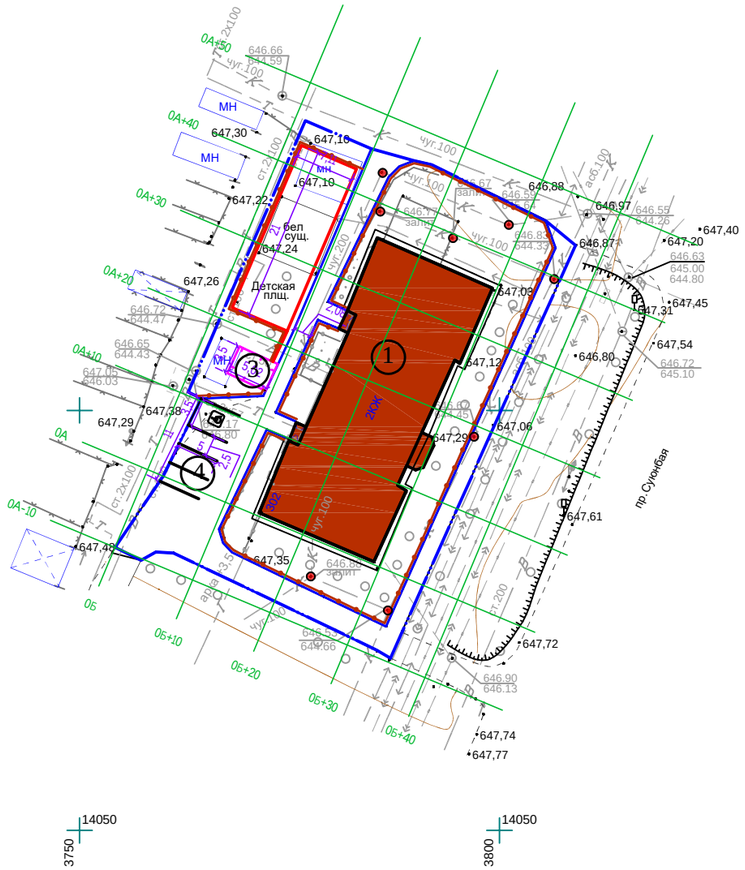

Экспликация зданий и сооружений

Номер на плане	Наименование	Примечание
1	Жилой дом	существующ.
2	Детская площадка с резиновым покрытием	проектир.
3	Бельевая площадка из брусчатки	проектир.
4	Площадка для парковки автомобилей на 4 м/мест	проектир.

Условные обозначения:

- Граница благоустройства
- Существующие здания
- Проектируемый бордюр БР100.30.15
- Проектируемый бордюр БР100.20.8
- Проектируемое ограждение тип 1
- Люки колодцев, подлежащие подъему
- Парковочное место для МГН

ТОО "АСТАНА ПРОЕКТ СЕРВИС"		
Тапсырыс беруші Заказчик	РГП на ПХВ "Еңбек"	
Директор		Несипбаев М.К.
Исполнитель		Мұса Ш.
Күні Дата	29 наурыз март 2018 жыл год	

Внимание!
Подземные коммуникации!
Перед началом производства работ вызвать представителей владельцев коммуникаций!

Изм.	Кол.уч	Лист	№ док	Подпись	Дата	01-09/19 - ГП			
						"Корректировка ПСД на капитальный ремонт 20 дворов территорий Туркисбского района города Алматы"			
ГИП		Оспанова А.				Благоустройство двора по адресу: 1. пр. Суюнбая, 302	Стадия	Лист	Листов
Разработал		Некипелова К.					РП	3	10
Проверил		Бикбаева Р.				Разбивочный план, М1:500			
Н.контр.							ГСЛ № 13001169		

План покрытий, М1:500

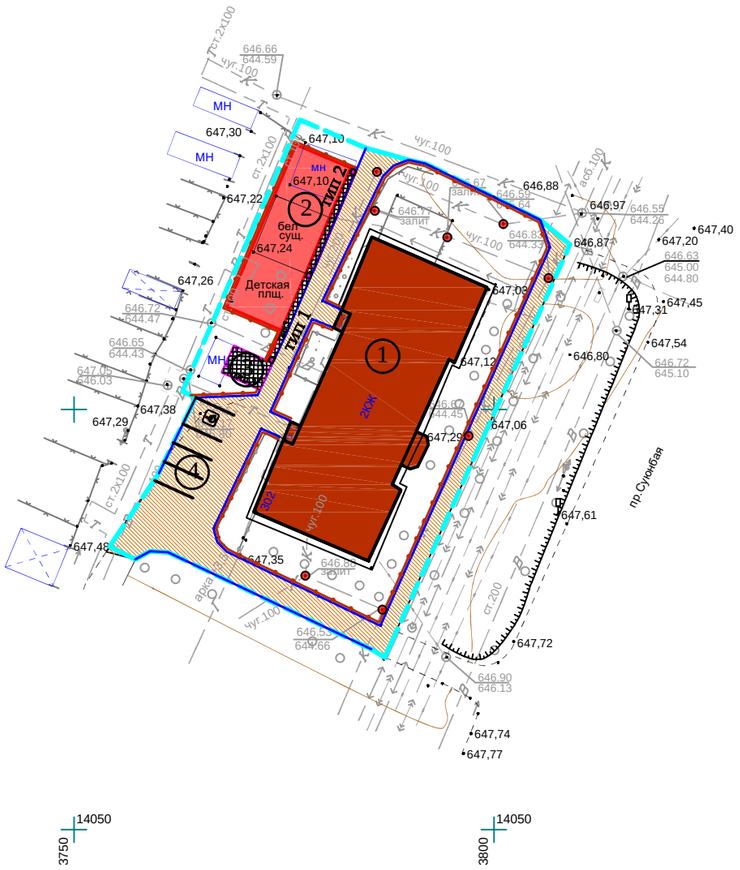

Экспликация зданий и сооружений

Номер на плане	Наименование	Примечание
1	Жилой дом	существующ.
2	Детская площадка с резиновым покрытием	проектир.
3	Бельевая площадка из брусчатки	проектир.
4	Площадка для парковки автомобилей на 4 м/мест	проектир.

Ведомость тротуаров, дорожек и площадок

Условное изобра-жение	Наименование	Тип	Ед.изм.	Кол-во	Примечание
тип 1	Асфальтобетонное покрытие	1	м^2	470,77	восстанов.на сущ.
тип 2	Детская площадка	2	м^2	149,33	
	Бельевая площадка из брусчатки	3	м^2	17,50	укладка новой брусчатки
	Тротуарное покрытие из брусчатки	3	м^2	17,46	укладка новой брусчатки
	Разметка площадок для парковки автомобилей		п.м.	25	
	Бортовой камень БР 100.30.15		п.м.	229,81	
	Бортовой камень БР 100.20.08		п.м.	77,22	
	Подъем колодцев бетоном кл. В 15		шт	8	Отклонение крышки колодцев относит.уровня покрытия не допускается более 2см

Условные обозначения:

- Граница подсчета объемов работ
- Существующие здания
- Проектируемый бордюр БР100.30.15
- Проектируемый бордюр БР100.20.8
- Ограждение детских площадок и палисадников тип 1
- Ограждение бельевой площадки, тип 2
- Люки колодцев, подлежащие подъему
- Парковочное место для МГН

1. *Согласно СН РК* ***3.01-05-2013*** *«Благоустройство территорий населенных пунктов» в местах пересечения проездов и пешеходных дорожек с тротуарами, подходами к площадкам и проездами бортовые камни необходимо заглубить с устройством плавных примыканий для обеспечения проезда детских, инвалидных колясок, санок, а также въезда транспортных средств. Проектом предусмотрено утопление бортового камня, тем самым выполнение съезда для колясок (санок) с ремонтируемой тротуарной части.*

Условное обозначение пандуса -

2. *Данный лист смотреть совместно с л.* ***ГП-3, ГП-6.***

Изм.	Кол.уч	Лист	№ док	Подпись	Дата
ГИП		Оспанова А.			
Разработал		Некипелова К.			
Проверил		Бикбаева Р.			
Н.контр.					

01-09/19 - ГП

"Корректировка ПСД на капитальный ремонт 20 дворов территорий Туркисбского района города Алматы"

Благоустройство двора по адресу: 1. пр. Суюнбая, 302

Стадия	Лист	Листов
РП	4	10

План покрытий, М1:500

ГСЛ № 13001169

План озеленения. План расстановки МАФ, М1:500

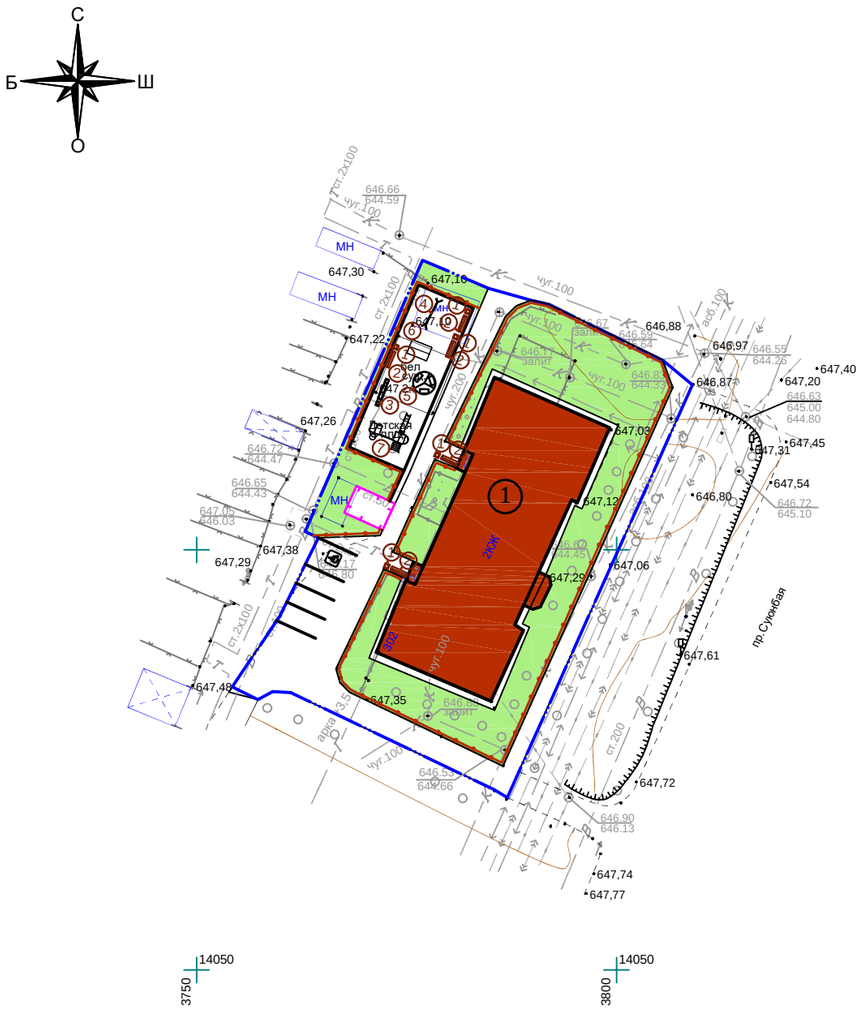

Ведомость малых архитектурных форм

№	Наименование	Обозначение	Кол-во	Обозначение типового проекта/СНиПа
1	1213 - Урна металлическая оцинкованная		5	Каталог ТОО "КСИЛ"
2	2211 - Диван на металлических ножках		5	Каталог ТОО "КСИЛ"
3	4105 - Качалка балансир "Малая" для детей от 3х до 12 лет		1	Каталог ТОО "КСИЛ"
4	4155 - Качели на мет. стойках с гибкой подвеской "Большие"двухместные для детей 3-х до 12 лет		1	Каталог ТОО "КСИЛ". Качели предусмотрены с гибк.подв.: одна шт. - для детей от 1 до 3 лет, вторые - для детей от 3 до 12 лет
5	4192 - Карусель для детей от 3 до 12 лет		1	Каталог ТОО "КСИЛ"
6	4304 -Домик-беседка для детей от 2 лет и старше		1	Каталог ТОО "КСИЛ"
7	5527 - Детский игровой комплекс для детей от 6 до 12 лет		1	Каталог ТОО "КСИЛ"
8	Ограждение детских площадок и палисадников тип 1, п.м.		211,13	см.л. ГП-7
9	Ограждение бельевой площадки тип 2, п.м.		17	см.л. ГП-8

Ведомость элементов озеленения

№	Наименование	Ед.изм.	Кол-во	Примечание
1	Газон	$м^2$	704,39	посев семян на $1м^2$ - 40гр. травосмеси
2	Санитарная обрезка деревьев	шт.	5	

Условные обозначения:

- Граница благоустройства
- Существующие здания
- Ограждение детских площадок и палисадников тип 1
- Ограждение бельевой площадки, тип 2
- Проектируемый газон
- Парковочное место для МГН

1. *Для устройства газона засыпку растительного слоя* ***(****перегной/чернозем****)*** *производить на высоту* ***0,15*** *метра****.***
2. *Данный лист смотреть совместно с л****.*** *ГП****-3***

Изм.	Кол.уч.	Лист	№ док.	Подпись	Дата	01-09/19 - ГП
						"Корректировка ПСД на капитальный ремонт 20 дворов территорий Туркисбского района города Алматы"
ГИП		Оспанова А.				Благоустройство двора по адресу: 1. пр. Суюнбая, 302
Разработал		Некипелова К.				
Проверил		Бикбаева Р.				План озеленения. План расстановки МАФ, М1:500
Н.контр.						

Стадия	Лист	Листов
РП	5	10

Филиал «Гзибек-Арнасы» республиканского государственного предприятия на праве хозяйственного ведения «Гзибек» учреждений уголовно-исполнительной (пенитенциарной) системы Комитета уголовно-исполнительной системы Министерства внутренних дел РК

ГСЛ№0005093

Асфальтобетонное покрытие проездов (восстановление дорожной одежды проездов на сущ.покрытие) тип 1 М1:10

Мелкозернистый асфальтобетон на 100% площади	
типа Б, марки II СТ РК 1225-2013	0,05м
Розлив битума 0,9 кг/м2 на 40% площади	
Крупнозернистый асфальтобетон на 30% площади	
типа Б, марки II СТ РК 1225-2013	0,05м
Выравнивание щебнем фр.20-40мм М1000,	
СТ РК 1284-2004 на 30% площади	0,2м

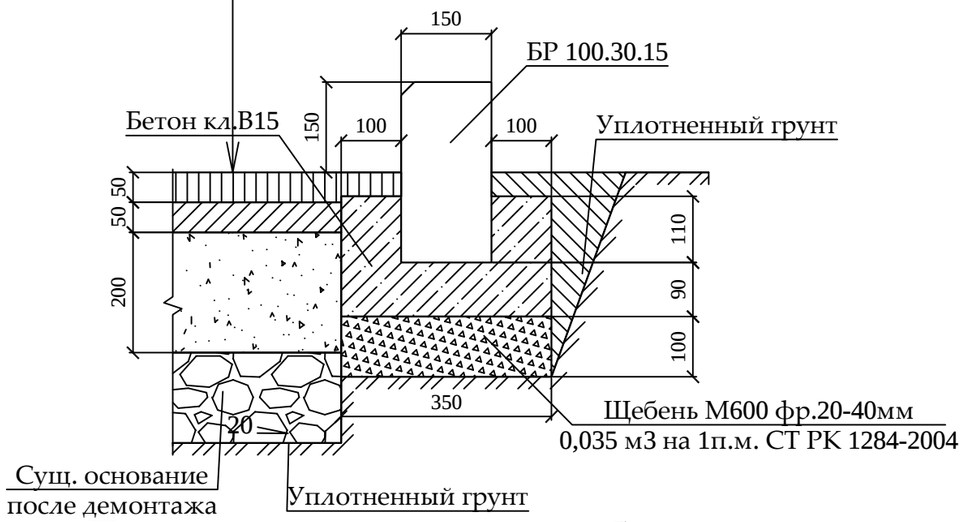

Тротуарное покрытие из брусчатки и бельевая площадка из брусчатки тип 3 М1:10

Фигурная цветная брусчатка с заполнением	
швов песком м/з ГОСТ 17608-91	0,06 м
Слой из мелкозернистого песка ГОСТ 8736-2014	0,05 м
Щебень М800, фр.5-10мм, 40-70 мм, СТ РК 1284-2004	0,12 м
Песок средней крупности ГОСТ 8736-2014	0,15 м
Уплотненный грунт	

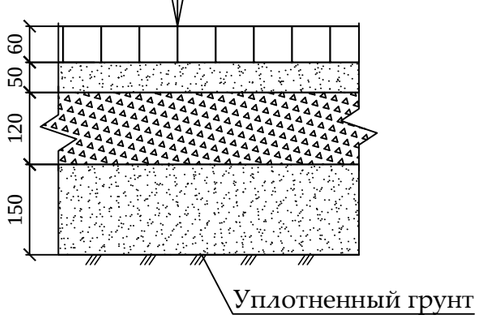

Резиновое покрытие детской площадки тип 2 М1:10

Резиновое покрытие Мастерфайбр	до 0,01 м
Средний слой (грунтовка)	
Горячий мелкозернистый плотный асфальтобетон	
марки II тип В СТ РК 1225-2013	0,05 м
Щебень из плотных горных пород для стр. раб.	
М1000, фр. 20-40 мм СТ РК 1284-2004	0,25 м
Уплотненный грунт	

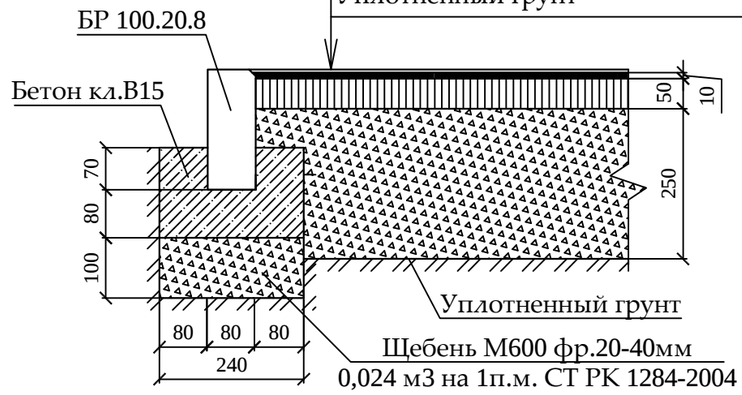

1. *При замене бортового камня предусмотреть демонтаж а/б с одной стороны БК объемом* ***0,1*0,1*** *м****3*** *на* ***1*** *п.м.* *бортового камня.*

2. *Вывоз мусора и вывоз грунта производить на свалку и отвал соответственно на расстояние* ***50*** *км.*

3. *Приготовление и укладка резинового покрытия на детских, спортивных и гимнастических площадках обязательно производить механизированным способом с использованием специализированной техники согласно ПОС.*

4. *Нанесение и вчесывание кварцевого песка и резинового гранулята в искусственное покрытие производить механизированным способом с использованием специализированной техники согласно ПОС.*

5. *До начала производства работ пригласить коммунальные службы.*

Изм.	Кол.уч	Лист	№ док	Подпись	Дата	01-09/19 - ГП			
						"Корректировка ПСД на капитальный ремонт 20 дворов территорий Туркситбского района города Алматы"			
ГИП		Оспанова А.				Благоустройство двора по адресу: 1. пр. Суюнбая, 302	Стадия	Лист	Листов
Разработал		Некипелова К.					РП	6	10
Проверил		Бикбаева Р.				Конструкции покрытий тип 1...3	Филиал «Енбек-Аршалы» республиканского государственного предприятия на праве хозяйственного ведения «Енбек» учреждений уголовно-исполнительной (пенитенциарной) системы Комитета уголовно-исполнительной системы Министерства внутренних дел РК ГСЛ№0005093		
Н.контр.									

Ограждение детских площадок и палисадников Тип-1

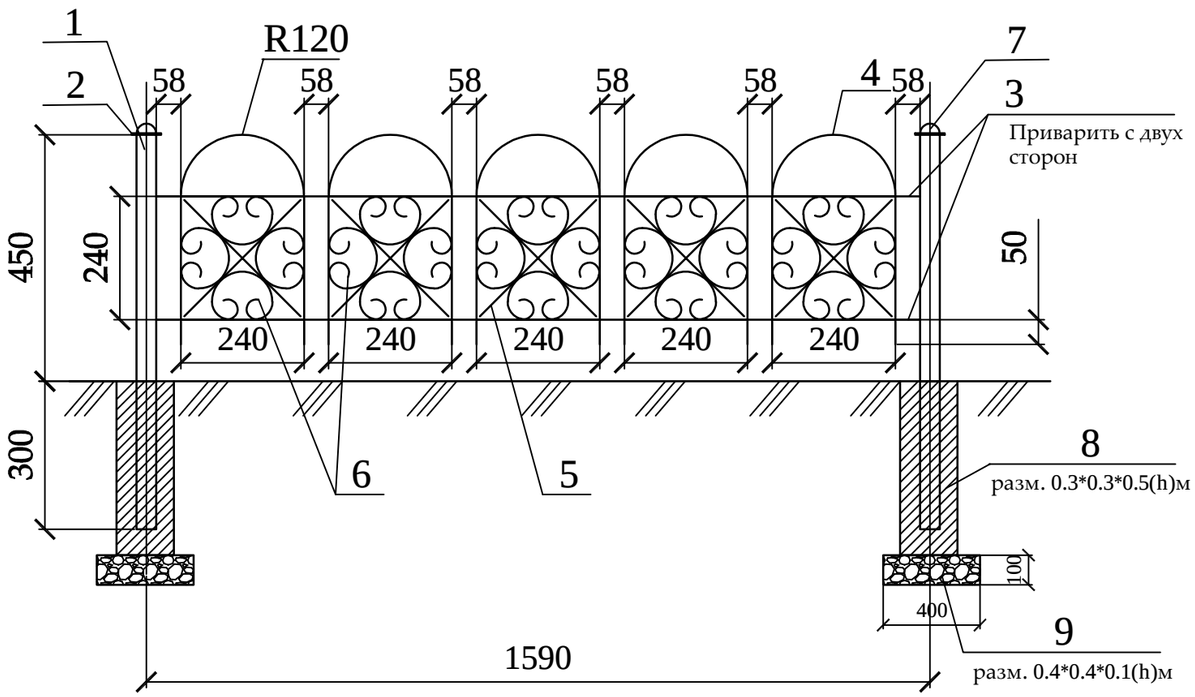

Спецификация
(на один элемент ограждения и одну опору)

Поз.	Обозначение	Наименование	Кол.	Масса ед., кг	Приме-чание
		Тип-1	133		шт.
1	ГОСТ 8645-68	Труба профильная 40х40х3, L=750	1	2,17	2,17 кг
2	ГОСТ 6009-74	Лист 70х2, L=70	1	0,075	0,075 кг
3	ГОСТ 2590-88	Прокат круглый Ø12, L=1550	4	1,37	5,48 кг
4	ГОСТ 2590-88	Прокат круглый Ø12, L=960	5	0,85	4,25 кг
5	ГОСТ 6009-74	Лист 12х3, L=330	10	0,093	0,93 кг
6	ГОСТ 6009-74	Лист 12х3, L=750	20	0,21	4,2 кг
7	ГОСТ 19903-90*	Лист $\frac{\text{-3х50 ГОСТ 6009-74}}{\text{С235 ГОСТ 27772-88*,}}$ L=50 мм	1	0,058	0,0,58 кг
8		Бетон класса В15			V=0,045 м3
9		Щебень фр. 20-40мм			V=0,016 м3

Стойка

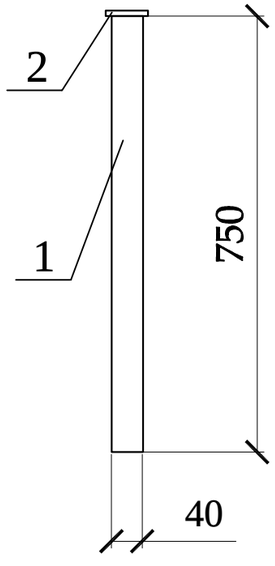

Фрагмент узора

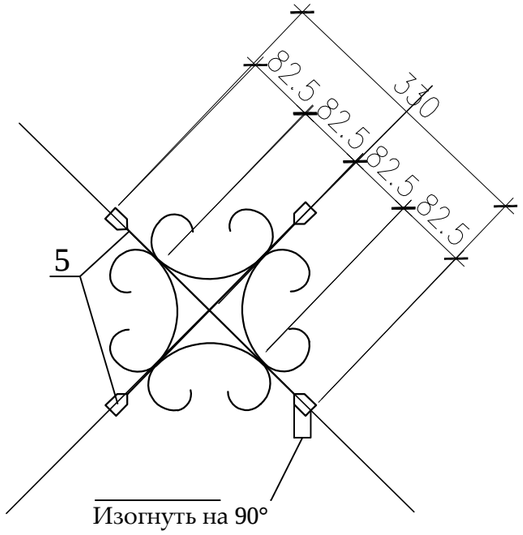

Деталь поз.6

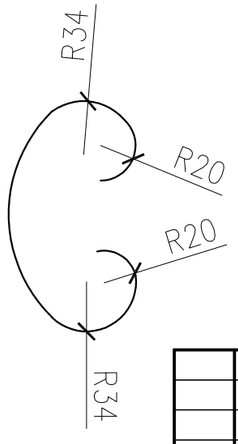

Деталь поз.2

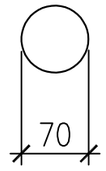

Деталь поз.7

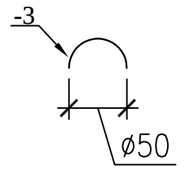

1. Стойки ограждения устанавливать на расстоянии 30-50 см от бордюра.
2. Металлические конструкции изготовить из стали С245.
3. Сварку вести электродами типа Э-42 по ГОСТ 9467-75 в соответствии с требованиями ГОСТ 10922-2012. Все сварные швы h=6мм.
4. Все стальные конструкции окрасить эмалью ПФ-115 ГОСТ 6465-76* за два раза по грунтовке ГФ-021 ГОСТ 25129-82* в соответствии с главой СН РК 2.01-01-2013 "Защита строительных конструкций от коррозии".
5. Цвет ограждения согласовать с заказчиком.

Изм.	Кол.уч	Лист	№ док	Подпись	Дата
ГИП		Оспанова А.			
Разработал		Некипелова К.			
Проверил		Бикбаева Р.			
Н.контр.					

01-09/19 - ГП

"Корректировка ПСД на капитальный ремонт 20 дворов территорий Туркисбского района города Алматы"

Благоустройство двора по адресу:
1. пр. Суюнбая, 302

Стадия	Лист	Листов
РП	7	10

Ограждение детских площадок и палисадников Тип-1

Филиал «Еңбек-Аршалы» республиканского государственного предприятия на праве хозяйственного ведения «Еңбек» учреждений уголовно-исполнительной (пенитенциарной) системы Комитета уголовно-исполнительной системы Министерства внутренних дел РК

ГСЛ№0005093

Ограждение бельевой Тип-2

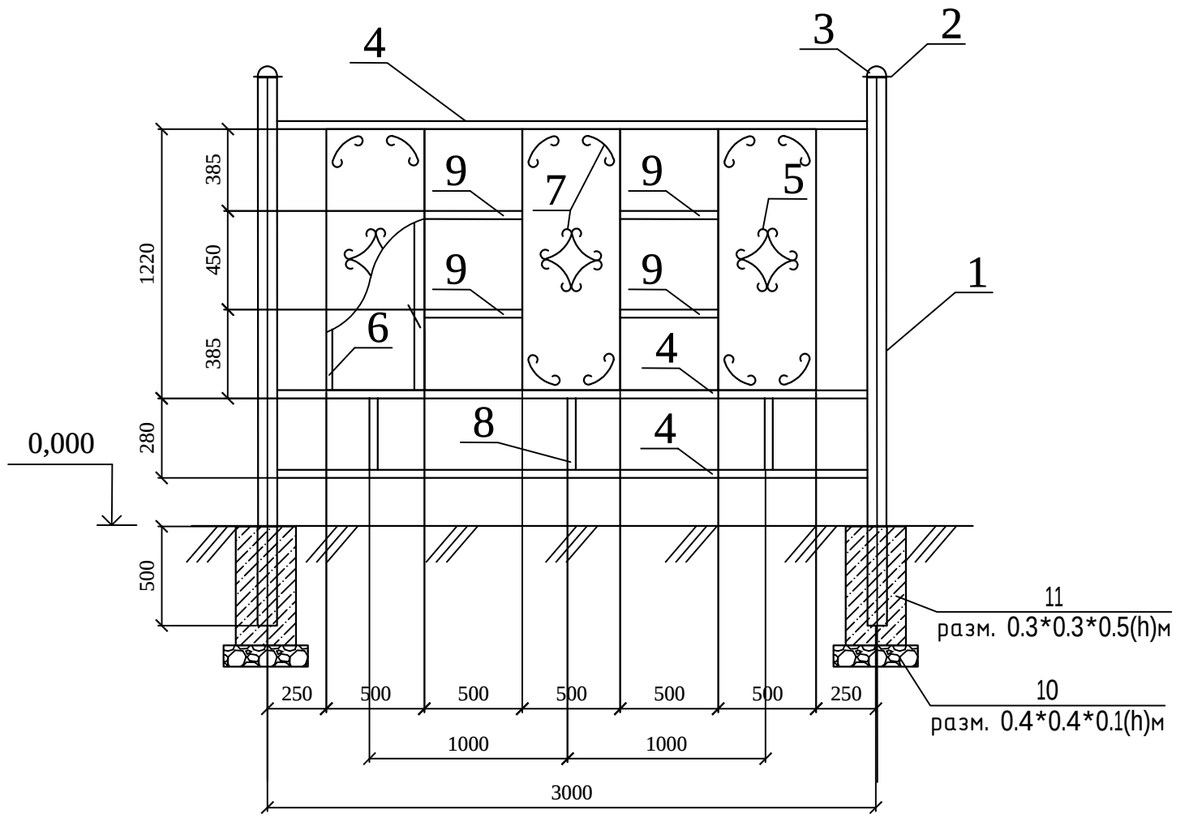

Дет-4

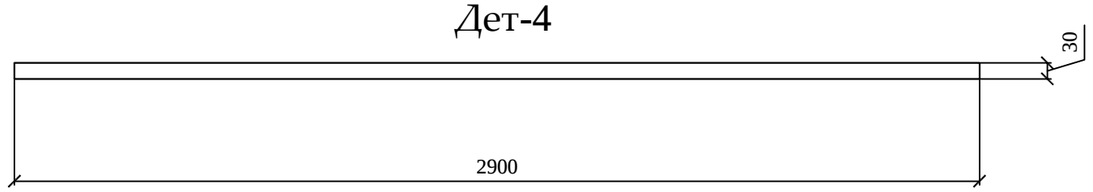

Спецификация
(на один элемент ограждения и одну опору)

Поз.	Обозначение	Наименование	Кол.	Масса ед., кг	Приме-чание
		Тип-2	6		шт.
1	ГОСТ 10704-91	Труба 75х4, L=2400	1	12,96	12,96
2		Лист -3х85 ГОСТ 6009-74* / С235 ГОСТ 27772-88*, L=85	1	0,17	0,17
3		Лист -3х75 ГОСТ 6009-74* / С235 ГОСТ 27772-88*, L=75	1	0,13	0,13
4	ГОСТ 8645-68	Труба профильная 30х30х2, L=2900	3	4,93	14,79
5		Лист -2х500 ГОСТ 19904-90* / С235 ГОСТ 27772-88*, L=1250	3	9,81	29,43
6	ГОСТ 8645-68	Труба профильная 30х30х2, L=1190	6	2,023	12,138
7		Полоса -2х12 ГОСТ 19904-90* / С235 ГОСТ 27772-88*, L=700	24	0,13	3,12
8	ГОСТ 8645-68	Труба профильная 30х30х2, L=250	3	0,42	1,26
9	ГОСТ 8645-68	Труба профильная 30х30х2, L=500	4	0,85	3,4
10		Щебень			V=0,016 м3
11		Бетон класса В15			V=0,045 м3

Дет-1

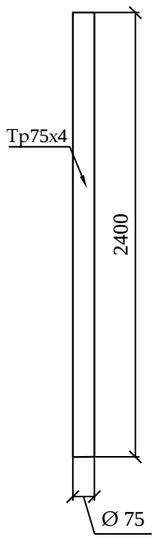

Дет-2

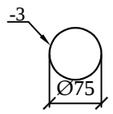

Дет-3

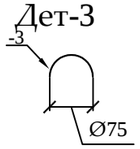

Дет-5

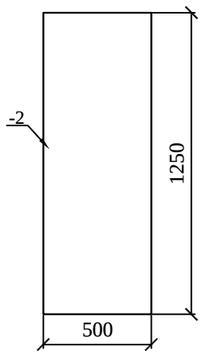

Дет-6

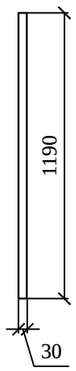

Дет-7

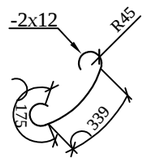

Дет-8

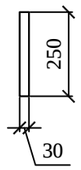

Дет-9

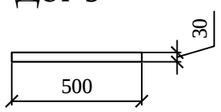

1. Металлические конструкции ограждений Т-1, Т-2, Т-3 изготовить из стали С245.
2. Сварку вести электродами типа Э-42 по ГОСТ 9467-75 в соответствии с требованиями ГОСТ 10922-2012. Все сварные швы h= 6мм.
3. Все стальные конструкции окрасить эмалью ПФ-115 ГОСТ 6465-76* за два раза по грунту ГФ-02 ГОСТ 25129-82* в соответствии с главой СН РК 2.01-01-2013 "Защита строительных конструкций от коррозии".

						01-09/19 - ГП
						"Корректировка ПСД на капитальный ремонт 20 дворов территорий Туркисбского района города Алматы"
Изм.	Кол.уч	Лист	№ док	Подпись	Дата	
ГИП		Оспанова А.				Благоустройство двора по адресу: 1. пр. Суюнбая, 302
Разработал		Некипелова К.				Стадия: РП; Лист: 8; Листов: 10
Проверил		Бикбаева Р.				Ограждение бельевой Тип-2
Н.контр.						Филиал «Еңбек-Аршалы» республиканского государственного предприятия на праве хозяйственного ведения «Еңбек» учреждений уголовно-исполнительной (пенитенциарной) системы Комитета уголовно-исполнительной системы Министерства внутренних дел РК ГСЛ№0005093

Общий вид 1

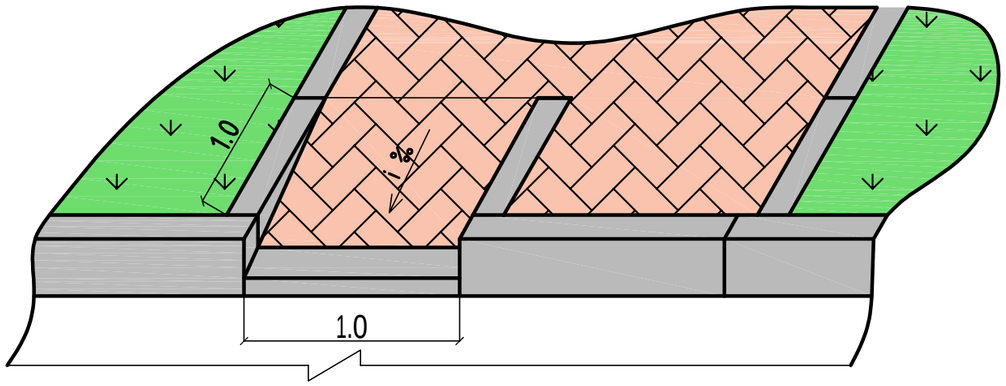

Общий вид 2

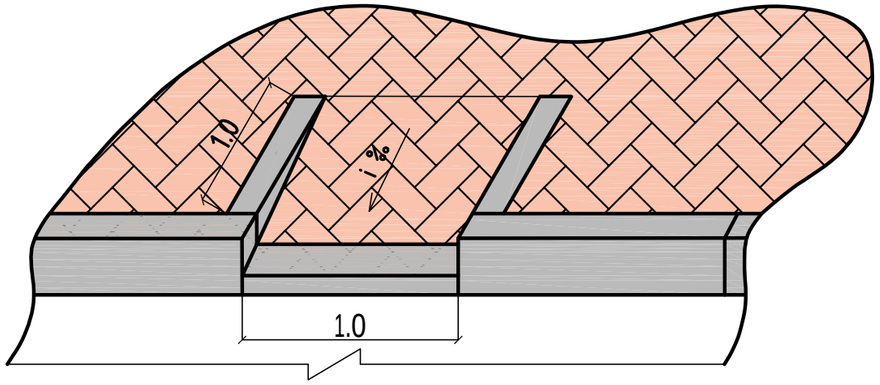

План

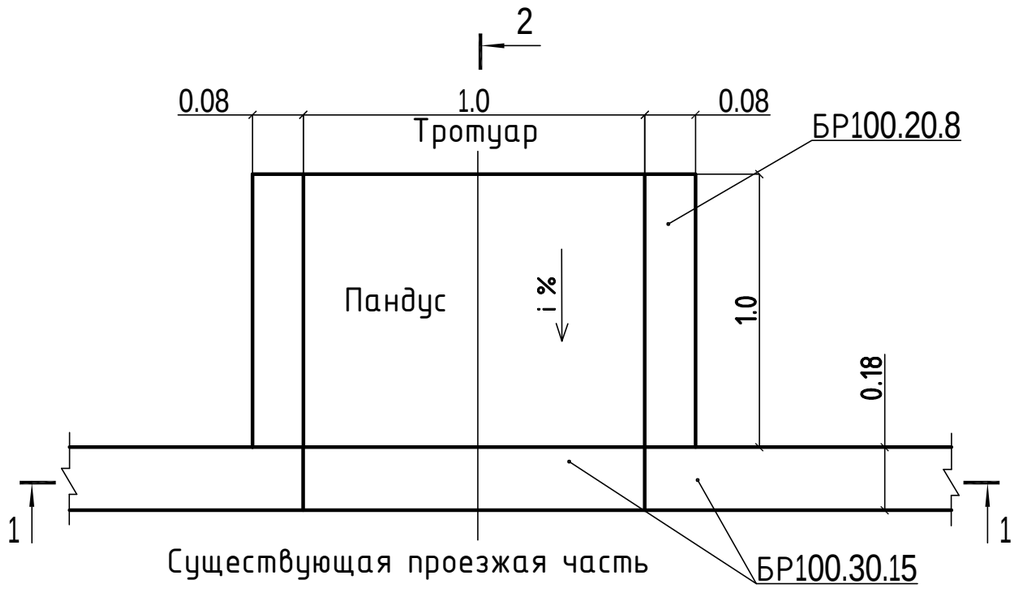

2 - 2

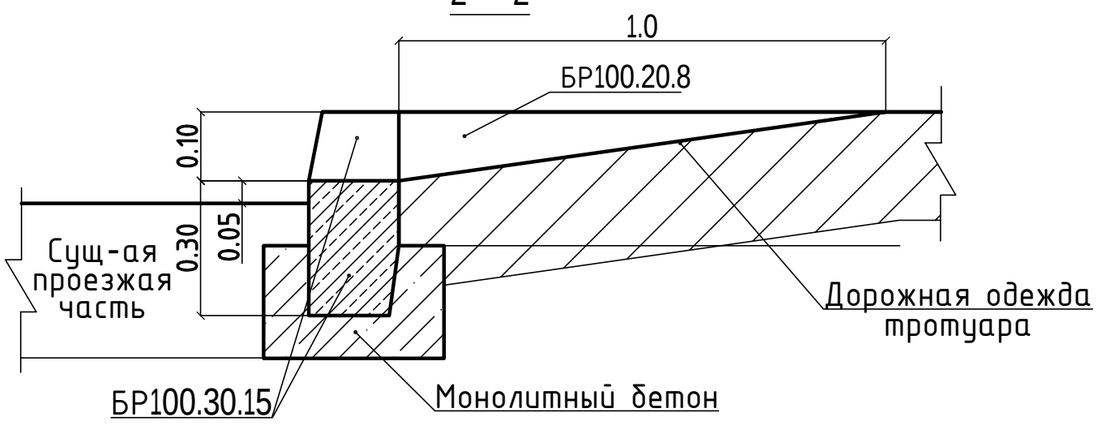

1 - 1

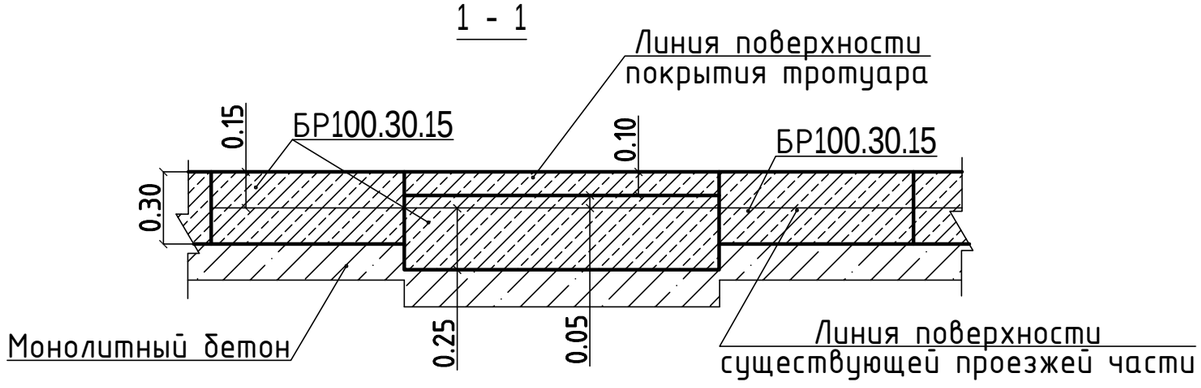

						01-09/19 - ГП	
						"Корректировка ПСД на капитальный ремонт 20 дворов территорий Туркисбского района города Алматы"	
Изм.	Кол.уч	Лист	№ док	Подпись	Дата		
ГИП		Оспанова А.				Благоустройство двора по адресу: 1. пр. Суюнбая, 302	Стадия: РП; Лист: 9; Листов: 10
Разработал		Некипелова К.					
Проверил		Бикбаева Р.				Деталь сопряжения тротуара (образец)	Филиал «Енбек-Аршалы» республиканского государственного предприятия на праве хозяйственного ведения «Енбек» учреждений уголовно-исполнительной (пенитенциарной) системы Комитета уголовно-исполнительной системы Министерства внутренних дел РК
Н.контр.							ГСЛ№0005093

Перечень работ, подлежащих освидетельствованию скрытых работ

N п/п	Наименование	
	Разработка грунта	
	Устройство подстилающих слоев щебеночных	
	Установка бетонных бортовых камней (переблика) сечением	
	Подъем колодцев до проектной отметки монолитным бетоном	
	Уплотнение дна корыта	
	Устройство дополнительного слоя основания из естественного щебня	Указать толщину
	Устройство однослойных оснований (указать толщину) из фракционного щебня, уложенного по способу "заклинки"	
	Розлив вяжущих материалов	
	Устройство покрытия из горячих а/б смесей крупнозернистых (указать толщину) на нижний слой	
	Устройство покрытия из горячих а/б смесей мелкозернистых (указать толщину) на верхний слой	
	Устройство песчаного слоя средней крупности (указать толщину)	
	Устройство оснований из щебня фракционого (указать толщину)	
	Слой мелкозернистого песка (указать толщину)	
	Устройство покрытий из брусчатки по готовому подстилающему слою с заполнением швов песком	
	Устройство песчаного слоя (указать толщину)	
	Устройство подстилающих и выравнивающих слоев оснований из песчано-гравийной смеси	Указать толщину
	Устройство однослойных оснований (указать толщину) из фракционного щебня, уложенного по способу "заклинки"	
	Розлив вяжущих материалов	
	Устройство ограждений (для всех типов):	
	Бурение ям	
	Устройство бетонной подготовки	
	Мусорные площадки: устройство подстилающих и выравнивающих слоев оснований из щебня	
	Устройство бетонного основания под мусорную площадку	
	Армирование подстилающих слоев и набетонок	

Изм.	Кол.уч	Лист	№ док	Подпись	Дата	01-09/19 - ГП		
						"Корректировка ПСД на капитальный ремонт 20 дворов территорий Туркисбского района города Алматы"		
ГИП		Оспанова А.				Благоустройство двора по адресу: 1. пр. Суюнбая, 302	Стадия: РП	Лист: 10 / Листов: 10
Разработал		Некипелова К.				Перечень работ, подлежащих освидетельствованию скрытых работ	Филиал «Ембек-Аршалы» республиканского государственного предприятия на праве хозяйственного ведения «Ембек» учреждений уголовно-исполнительной (пенитенциарной) системы Комитета уголовно-исполнительной системы Министерства внутренних дел РК ГСЛ№0005093	
Проверил		Бикбаева Р.						
Н.контр.								

Ведомость рабочих чертежей основного комплекта

№	Наименование	Примечание
1	Общие данные	
2	План демонтажных работ, М1:500	
3	Разбивочный план, М1:500	
4	План покрытий, М1:500	
5	План озеленения. План расстановки МАФ М 1:500	
6	Конструкции покрытий тип 1...5	
7	Ограждение детских площадок и палисадников. Тип-1	
8	Ограждение бельевой площадки. Тип-2	
9	Деталь сопряжения тротуара (образец)	
10	Эскиз деревянного борта детской площадки (песочницы)	
11	Перечень работ, подлежащих освидетельствованию скрытых работ	

Ведомость основных комплектов рабочих чертежей

Обозначение	Наименование	Примечание
ПЗ	Пояснительная записка	
ГП	Генеральный план	
ЭН	Наружные сети электроосвещения	
СД	Сметная документация	
	Альбом малых архитектурных форм	

Ведомость ссылочных и прилагаемых документов

Обозначение	Наименование	Примечания
	Ссылочные документы	
СПДС. ГОСТ 21.508-93	Правила выполнения рабочей документации	
	генеральных планов предприятий, сооружений	
	и жилищно-гражданских объектов	
СН РК 3.01-01-2013	Градостроительства. Планировка и застройка	
	городских и сельских населенных пунктов.	
РДС РК 3.01-05-2001	Градостроительство. Планировка и застройка	
	населенных мест с учетом потребностей инвалидов	
	и других маломобильных групп населения	

Технико-экономические показатели

№	Наименование	количество	
		м²	%
1	Площадь участка	2009,48	100
2	Площадь покрытий, всего:	1263,39	63
	асфальтобетонное покрытие (восстановление)	986,67	
	асфальтобетонное покрытие (новое)	21,88	
	брусчатое покрытие тротуаров и бельевой площадки	90,09	
	песчаное покрытие детской площадки	9	
	резиновое покрытие детских и пимнастических площадок	155,75	
3	Площадь озеленения, всего:	746,09	37
	в том числе: газона	746,09	

1.Общие данные

1.1 Данный проект разработан ТОО "АСТАНА ПРОЕКТ СЕРВИС" на основании:
- Задания на проектирование, утвержденного акимом Туксибского района г. Алматы;
- Утвержденного Заказчиком эскизного проекта;
- Топографо-геодезической съемки М1:500, выполненной 29.03.2018 г. ТОО "АСТАНА ПРОЕКТ СЕРВИС" Государственная лицензия на изыскательскую деятельность №13001168 от 21.02.2013 г.

Технические решения, принятые в рабочих чертежах соответствуют требованиям экологических, санитарно-гигиенических, противопожарных и других норм, действующих на территории Республики Казахстан и обеспечивают безопасную для жизни и здоровья людей эксплуатацию объекта при соблюдении мероприятий, предусмотренных рабочими чертежами.

Главный инженер проекта Оспанова А.С.

Изм.	Кол.уч	Лист	№ док	Подпись	Дата	01-09/19 - ГП			
						"Корректировка ПСД на капитальный ремонт 20 дворов территорий Туксибского района города Алматы"			
ГИП		Оспанова А.				Благоустройство двора по адресу: 1. ул. Спасская, 66	Стадия	Лист	Листов
Разработал		Некипелова К.					РП	1	11
Проверил		Бикбаева Р.				Общие данные	Филиал «Екібек-Арнасы» республиканского государственного предприятия на праве хозяйственного ведения «Екібек» учреждений уголовно-исполнительной (пенитенциарной) системы Комитета уголовно-исполнительной системы Министерства внутренних дел РК		
Н.контр.							ГСЛ№0005093		

План демонтажных работ, М1:500

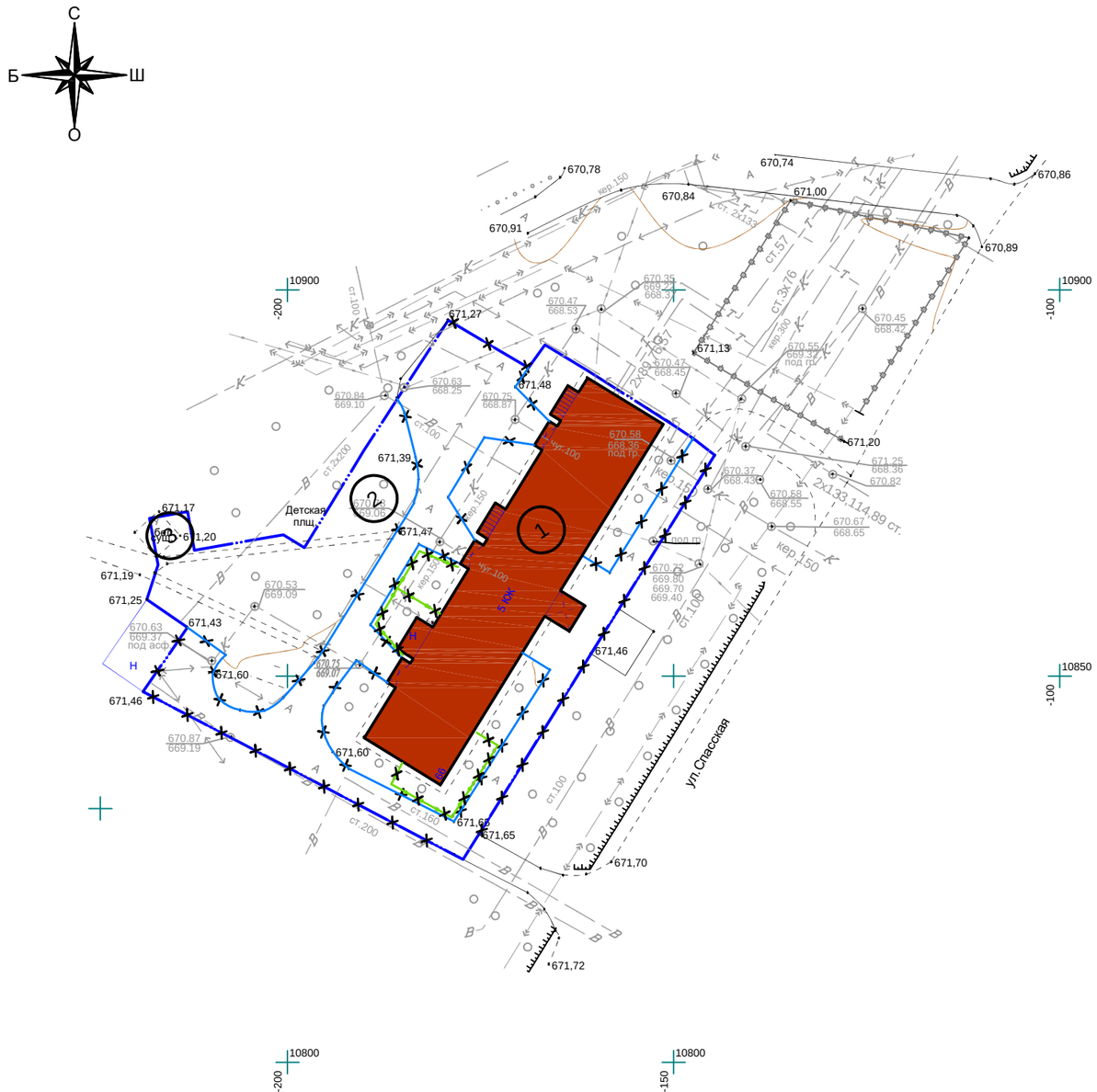

Экспликация зданий и сооружений

Номер на плане	Наименование	Примечание
1	Жилой дом	существующ.
2	Детская площадка	существующ.
3	Бельевая площадка	существующ.

Ведомость демонтажных работ

Условное изображение	Наименование	Ед.изм.	Кол-во	Масса ед., кг	Примечание
	Бортовой камень БР 100.30.15	п.м.	327,25	108	35343 кг.
	Существующее ограждение детских площадок и палисадников	п.м.	54,33	20	1086,6 кг.
	Песочница	шт.	1	40	40 кг.
	Качели металлические	шт.	1	80	80 кг.
	Металлическая конструкция для сушки белья	шт.	6	80	480 кг.
	Лиана большая	шт.	4	42	168 кг.

Условные обозначения:

- Граница благоустройства
- Существующие здания
- Существующий бордюр БР100.30.15
- Существующее ограждение детских площадок и палисадников
- Демонтаж

Внимание!
Подземные коммуникации!
Перед началом производства работ вызвать представителей владельцев коммуникаций!

						01-09/19 - ГП
						"Корректировка ПСД на капитальный ремонт 20 дворов территорий Туркисбского района города Алматы"
Изм.	Кол.уч.	Лист	№ док	Подпись	Дата	
ГИП		Оспанова А.				Благоустройство двора по адресу: 1. ул. Спасская, 66
Разработал		Некипелова К.				
Проверил		Бикбаева Р.				План демонтажных работ, М1:500
Н.контр.						

Стадия	Лист	Листов
РП	2	11

Филиал «Гипек-Арнасы» республиканского государственного предприятия на праве хозяйственного ведения «Гипек» учреждений уголовно-исполнительной (пенитенциарной) системы Комитета уголовно-исполнительной системы Министерства внутренних дел РК

ГСЛ№0005093

Разбивочный план, М1:500

Экспликация зданий и сооружений

Номер на плане	Наименование	Примечание
1	Жилой дом	существующ.
2	Детская площадка с резиновым покрытием	проектир.
3	Детская площадка с песчаным покрытием	проектир.
4	Бельевая площадка из брусчатки	проектир.
5	Гимнастическая площадка с резиновым покрытием	проектир.
6	Площадка для парковки автомобилей на 6 м/мест	проектир.

Условные обозначения:

- Граница благоустройства
- Существующие здания
- Проектируемый бордюр БР100.30.15
- Проектируемый бордюр БР100.20.8
- Проектируемое ограждение тип 1
- Проектируемое ограждение тип 2

Внимание!
Подземные коммуникации!
Перед началом производства работ вызвать представителей владельцев коммуникаций!

ТОО "АСТАНА ПРОЕКТ СЕРВИС"		
Тапсырыс беруші Заказчик	РГП на ПХВ "Еңбек"	
Директор		Несипбаев М.К.
Исполнитель		Муса Ш.
Күні Дата	29 наурыз март 2018 жыл год	

						01-09/19 - ГП
						"Корректировка ПСД на капитальный ремонт 20 дворов территорий Туркисбского района города Алматы"
Изм.	Кол.уч	Лист	№ док	Подпись	Дата	
ГИП		Оспанова А.				Благоустройство двора по адресу: 1. ул. Спасская, 66
Разработал		Некипелова К.				
Проверил		Бикбаева Р.				Разбивочный план, М1:500
Н.контр.						

Стадия	Лист	Листов
РП	3	11

ГСЛ № 13001169

План покрытий, М1:500

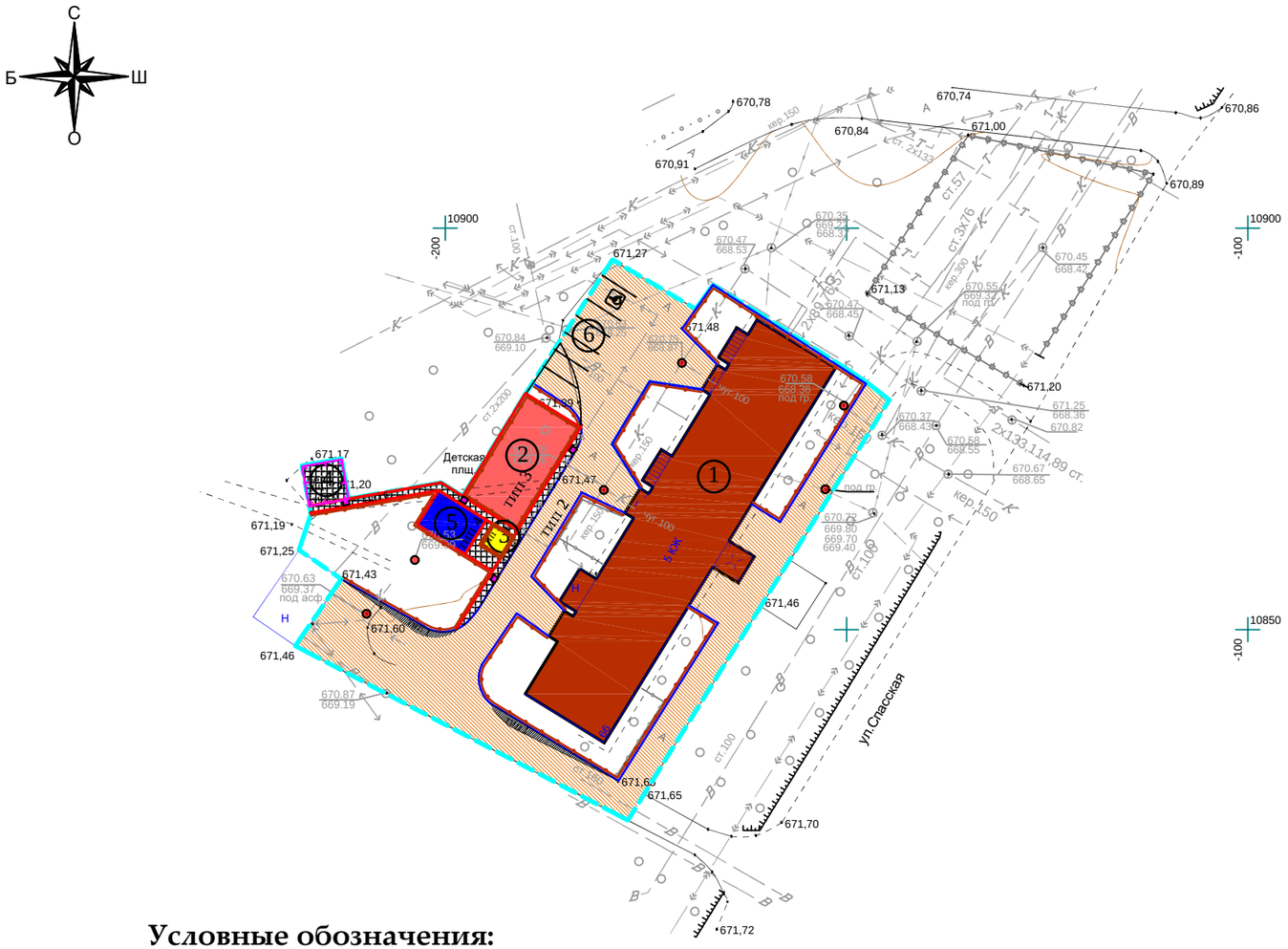

Экспликация зданий и сооружений

Номер на плане	Наименование	Примечание
1	Жилой дом	существующ.
2	Детская площадка с резиновым покрытием	проектир.
3	Детская площадка с песчаным покрытием	проектир.
4	Бельевая площадка из брусчатки	проектир.
5	Гимнастическая площадка с резиновым покрытием	проектир.
6	Площадка для парковки автомобилей на 6 м/мест	проектир.

Ведомость тротуаров, дорожек и площадок

Условное изображение	Наименование	Тип	Ед.изм.	Кол-во	Примечание
тип 1	Асфальтобетонное покрытие	1	м^2	21,88	новое
тип 2	Асфальтобетонное покрытие	2	м^2	986,67	восстанов.на сущ.
тип 3	Детская площадка с резиновым покрытием	3	м^2	120,75	
тип 4	Гимнастическая площадка с резиновым покрытием	4	м^2	35	
тип 5	Детская площадка с песчаным покрытием	5	м^2	9	
	Бельевая площадка для сушки белья из брусчатки	6	м^2	25	укладка новой брусчатки
	Тротуарное покрытие из брусчатки	6	м^2	65,09	укладка новой брусчатки
	Разметка площадок для парковки автомобилей		п.м.	30	
	Бортовой камень БР 100.30.15		п.м.	224,81	
	Бортовой камень БР 100.20.08		п.м.	143,83	
	Деревянное обрамление		п.м.	12	см.л. ГП-10
	Подъем колодцев бетоном кл. В 15		шт	6	Отклонение крышки колодцев относит.уровня покрытия не допускается более 2см

Условные обозначения:

- Граница подсчета объемов работ
- Существующие здания
- Проектируемый бордюр БР100.30.15
- Проектируемый бордюр БР100.20.8
- Ограждение детских площадок и палисадников тип 1
- Ограждение бельевой площадки тип 2
- Деревянное обрамление
- Парковочное место для МГН

1. *Согласно СН РК* ***3.01-05-2013*** *«Благоустройство территорий населенных пунктов» в местах пересечения проездов и пешеходных дорожек с тротуарами, подходами к площадкам и проездами бортовые камни необходимо заглубить с устройством плавных примыканий для обеспечения проезда детских, инвалидных колясок, санок, а также въезда транспортных средств. Проектом предусмотрено утопление бортового камня, тем самым выполнение съезда для колясок (санок) с ремонтируемой тротуарной части.*

Условное обозначение пандуса -

2. *Данный лист смотреть совместно с л. ГП-**3**, ГП-**6**.*

Изм.	Кол.уч.	Лист	№ док.	Подпись	Дата	01-09/19 - ГП			
						"Корректировка ПСД на капитальный ремонт 20 дворов территорий Турксибского района города Алматы"			
ГИП		Оспанова А.				Благоустройство двора по адресу: 1. ул. Спасская, 66	Стадия	Лист	Листов
Разработал		Некипелова К.					РП	4	11
Проверил		Бикбаева Р.				План покрытий, М1:500	Филиал «Евбек-Аршалы» республиканского государственного предприятия на праве хозяйственного ведения «Евбек» учреждений уголовно-исполнительной (пенитенциарной) системы Комитета уголовно-исполнительной системы Министерства внутренних дел РК		
Н.контр.							ГСЛ№0005093		

План озеленения. План расстановки МАФ, М1:500

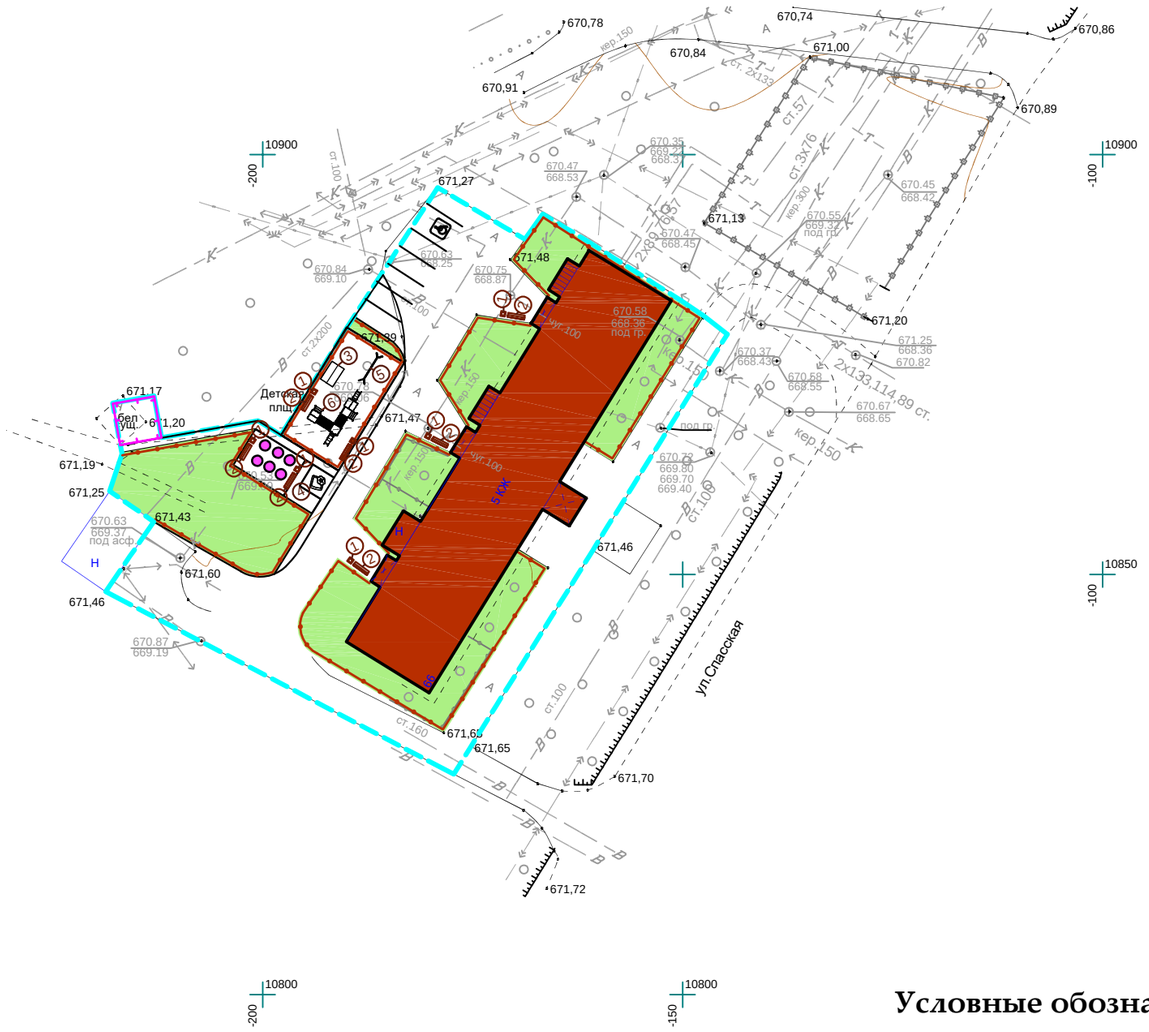

Ведомость малых архитектурных форм

№	Наименование	Обозначение	Кол-во	Обозначение типового проекта/СНиПа
1	1213 - Урна металлическая оцинкованная		7	Каталог ТОО "КСИЛ"
2	2211 - Диван на металлических ножках		7	Каталог ТОО "КСИЛ"
3	4304 -Домик-беседка для детей от 2 лет и старше		1	Каталог ТОО "КСИЛ"
4	4250 - Песочница "Ромашка"		1	Каталог ТОО "КСИЛ"
5	4155 - Качели на мет. стойках с гибкой подвеской "Большие"двухместные для детей 3-х до 12 лет		1	Каталог ТОО "КСИЛ". Качели предусмотрены с гибк.подв.: одна шт. - для детей от 1 до 3 лет, вторые - для детей от 3 до 12 лет
6	**5121 - Детский игровой комплекс для детей от 3 до 7 лет**		1	Каталог ТОО "КСИЛ"
7	7536 - Тренажер для детей от 14 лет и старше		1	Каталог ТОО "КСИЛ" Ручки и подножки тренажеров должны быть прорезинены
8	7530 - Тренажер для детей от 14 лет и старше		1	
9	7525 - Тренажер для детей от 14 лет и старше		1	
10	7512 - Тренажер для детей от 14 лет и старше		1	
11	7532 - Тренажер для детей от 14 лет и старше		1	
12	7537 - Тренажер для детей от 14 лет и старше		1	
13	Ограждение детских площадок и палисадников тип 1, п.м.		270,84	см.л. ГП-7
14	Ограждение бельевой площадки тип 2, п.м.		20	см.л. ГП-8

Ведомость элементов озеленения

№	Наименование	Ед.изм.	Кол-во	Примечание
1	Газон	$м^2$	746,09	посев семян на $1м^2$ - 40гр. травосмеси
2	Санитарная обрезка деревьев	шт.	5	

Условные обозначения:

- Граница благоустройства
- Существующие здания
- Ограждение детских площадок и палисадников тип 1
- Ограждение бельевой площадки тип 2
- Проектируемый газон
- Парковочное место для МГН

1. *Для устройства газона засыпку растительного слоя* ***(****перегной/чернозем****)*** *производить на высоту* ***0,15*** *метра.*
2. *Данный лист смотреть совместно с л.* ***ГП-3***

Изм.	Кол.уч	Лист	№ док	Подпись	Дата
ГИП		Оспанова А.			
Разработал		Некипелова К.			
Проверил		Бикбаева Р.			
Н.контр.					

01-09/19 - ГП

"Корректировка ПСД на капитальный ремонт 20 дворов территорий Турксибского района города Алматы"

Благоустройство двора по адресу: 1. ул. Спасская, 66

Стадия	Лист	Листов
РП	5	11

План озеленения. План расстановки МАФ, М1:500

Филиал «Енбек-Арналы» республиканского государственного предприятия на праве хозяйственного ведения «Енбек» учреждений уголовно-исполнительной (пенитенциарной) системы Комитета уголовно-исполнительной системы Министерства внутренних дел РК

ГСЛ№0005093

Асфальтобетонное покрытие проездов (дорожная одежда с основанием) тип 1 М1:10

Мелкозернистый асфальтобетон на 100% площади	
типа Б, марки II СТ РК 1225-2013	0,05м
Розлив битума 0,9 кг/м2 на 40% площади	
Крупнозернистый асфальтобетон на 100% площади	
типа Б, марки II СТ РК 1225-2013	0,05м
Щебень, уложенный по способу "заклинки"	
фр.20-40мм, М1000, фр.10-20мм, М600, СТ РК 1284-2004	0,15м
Щебень фр.20-40мм М1000, СТ РК 1284-2004	0,2м

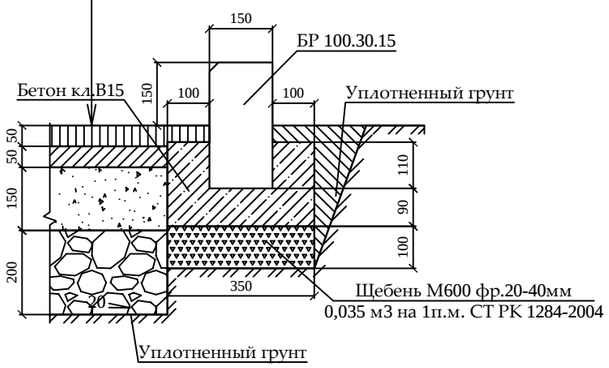

Асфальтобетонное покрытие проездов (восстановление дорожной одежды проездов на сущ.покрытие) тип 2 М1:10

Мелкозернистый асфальтобетон на 100% площади	
типа Б, марки II СТ РК 1225-2013	0,05м
Розлив битума 0,9 кг/м2 на 40% площади	
Крупнозернистый асфальтобетон на 30% площади	
типа Б, марки II СТ РК 1225-2013	0,05м
Выравнивание щебнем фр.20-40мм М1000,	
СТ РК 1284-2004 на 30% площади	0,2м

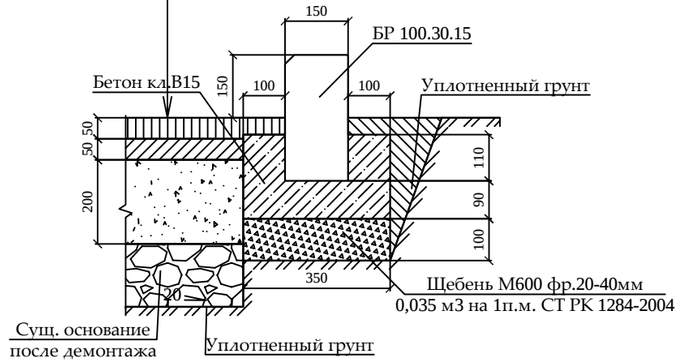

Резиновое покрытие детской площадки тип 3 М1:10

Резиновое покрытие Мастерфайбр	до 0,01 м
Средний слой (грунтовка)	
Горячий мелкозернистый плотный асфальтобетон	
марки II тип В СТ РК 1225-2013	0,05 м
Щебень из плотных горных пород для стр. раб.	
М1000, фр. 20-40 мм СТ РК 1284-2004	0,25 м
Уплотненный грунт	

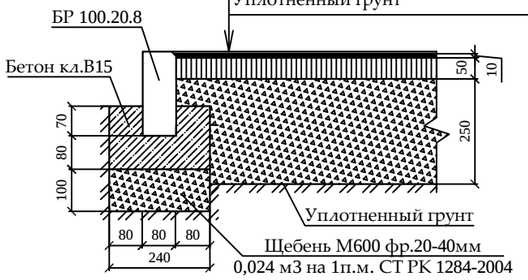

Резиновое покрытие гимнастической площадки тип 4 М1:10

Резиновое покрытие Мастерфайбр	до 0,01 м
Средний слой (грунтовка)	
Горячий мелкозернистый плотный асфальтобетон	
марки II тип В СТ РК 1225-2013	0,05 м
Щебень из плотных горных пород для стр. раб.	
М1000, фр. 20-40 мм СТ РК 1284-2004	0,25 м
Уплотненный грунт	

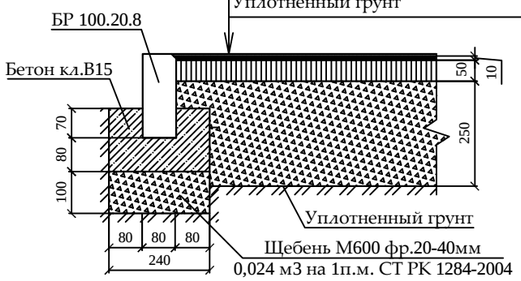

Детская площадка с песчаным покрытием тип 5 М1:10

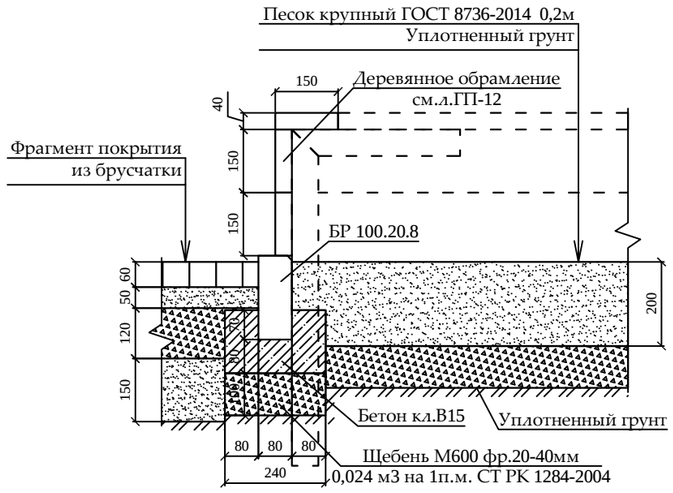

Тротуарное покрытие из брусчатки, бельевой площадки из брусчатки тип 6 М1:10

Фигурная цветная брусчатка с заполнением	
швов песком м/з ГОСТ 17608-91	0,06 м
Слой из мелкозернистого песка ГОСТ 8736-2014	0,05 м
Щебень М800, фр.5-10мм, 40-70 мм, СТ РК 1284-2004	0,12 м
Песок средней крупности ГОСТ 8736-2014	0,15 м
Уплотненный грунт	

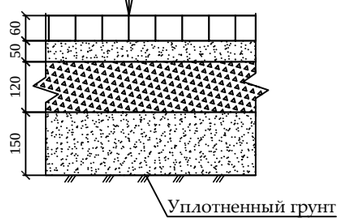

1. *При замене бортового камня предусмотреть демонтаж а/б с одной стороны БК объемом* ***0,1*0,1*** *м****3*** *на* ***1*** *п.м. бортового камня.*

2. *Вывоз мусора и вывоз грунта производить на свалку и отвал соответственно на расстояние* ***50*** *км.*

3. *Приготовление и укладка резинового покрытия на детских, спортивных и гимнастических площадках обязательно производить механизированным способом с использованием специализированной техники согласно ПОС.*

4. *Нанесение и вчесывание кварцевого песка и резинового гранулята в искусственное покрытие производить механизированным способом с использованием специализированной техники согласно ПОС.*

5. *До начала производства работ пригласить коммунальные службы.*

Изм.	Кол.уч	Лист	№ док	Подпись	Дата
ГИП		Оспанова А.			
Разработал		Некипелова К.			
Проверил		Бикбаева Р.			
Н.контр.					

01-09/19 - ГП

"Корректировка ПСД на капитальный ремонт 20 дворов территорий Туркисбского района города Алматы"

Благоустройство двора по адресу:
1. ул. Спасская, 66

Стадия	Лист	Листов
РП	6	11

Конструкции покрытий тип 1...5

Филиал «Гибек-Арналы» республиканского государственного предприятия на праве хозяйственного ведения «Гибек» учреждений уголовно-исполнительной (пенитенциарной) системы Комитета уголовно-исполнительной системы Министерства внутренних дел РК

ГСЛ№0005093

Ограждение детских площадок и палисадников Тип-1

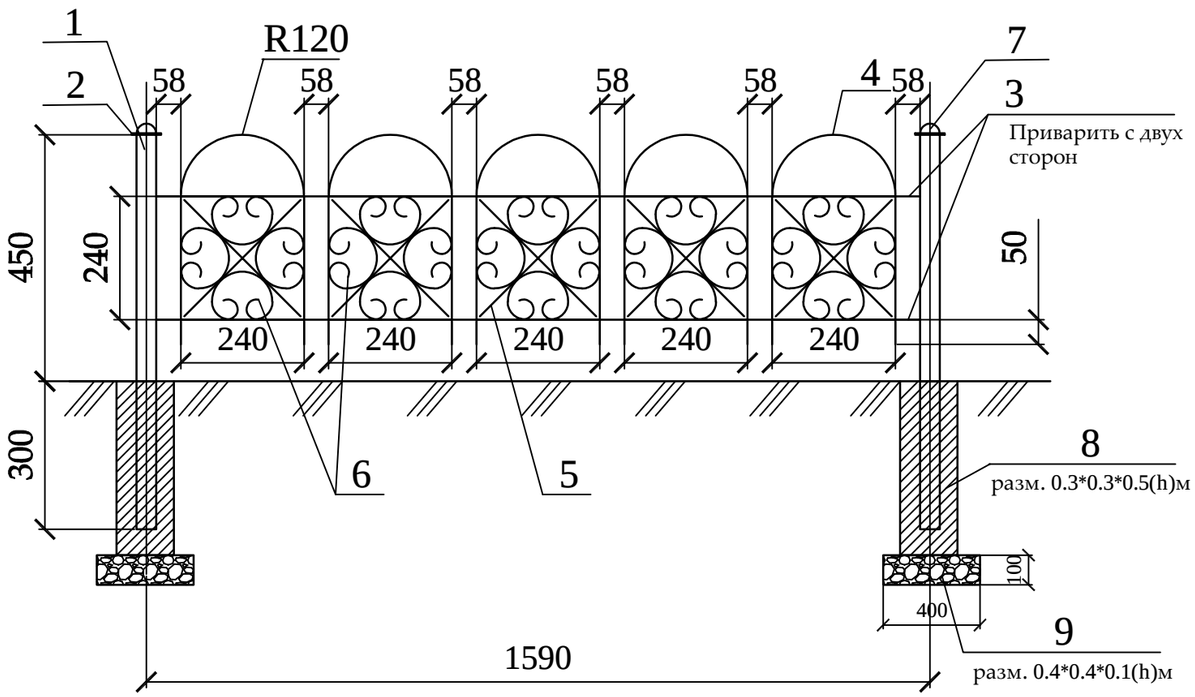

Спецификация
(на один элемент ограждения и одну опору)

Поз.	Обозначение	Наименование	Кол.	Масса ед., кг	Приме-чание
		Тип-1	170		шт.
1	ГОСТ 8645-68	Труба профильная 40х40х3, L=750	1	2,17	2,17 кг
2	ГОСТ 6009-74	Лист 70х2, L=70	1	0,075	0,075 кг
3	ГОСТ 2590-88	Прокат круглый Ø12, L=1550	4	1,37	5,48 кг
4	ГОСТ 2590-88	Прокат круглый Ø12, L=960	5	0,85	4,25 кг
5	ГОСТ 6009-74	Лист 12х3, L=330	10	0,093	0,93 кг
6	ГОСТ 6009-74	Лист 12х3, L=750	20	0,21	4,2 кг
7	ГОСТ 19903-90*	Лист $\frac{\text{-3х50 ГОСТ 6009-74}}{\text{С235 ГОСТ 27772-88*,}}$ L=50 мм	1	0,058	0,0,58 кг
8		Бетон класса В15			V=0,045 м3
9		Щебень фр. 20-40мм			V=0,016 м3

Стойка

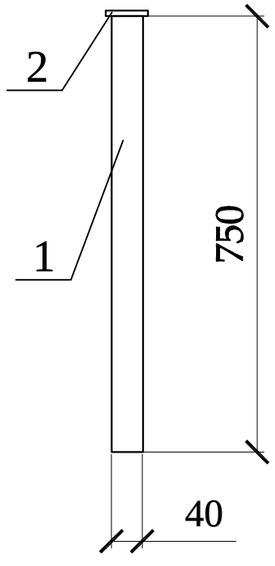

Фрагмент узора

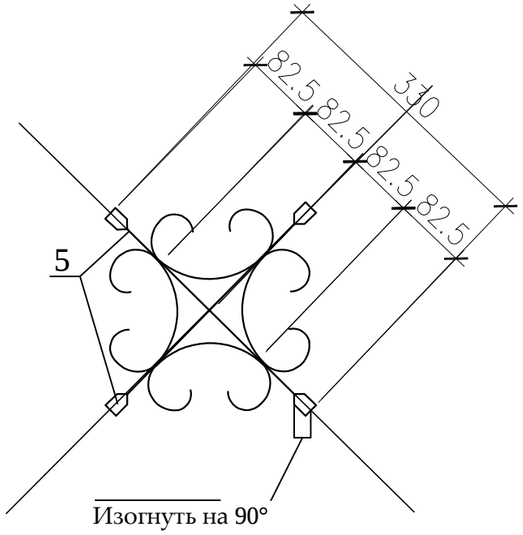

Деталь поз.6

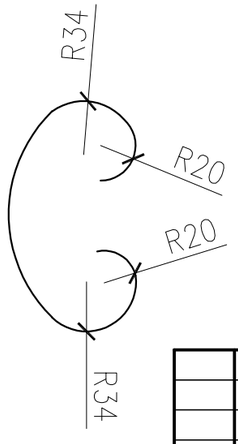

Деталь поз.2

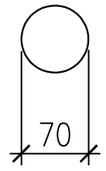

Деталь поз.7

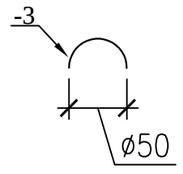

1. Стойки ограждения устанавливать на расстоянии 30-50 см от бордюра.
2. Металлические конструкции изготовить из стали С245.
3. Сварку вести электродами типа Э-42 по ГОСТ 9467-75 в соответствии с требованиями ГОСТ 10922-2012. Все сварные швы h=6мм.
4. Все стальные конструкции окрасить эмалью ПФ-115 ГОСТ 6465-76* за два раза по грунтовке ГФ-021 ГОСТ 25129-82* в соответствии с главой СН РК 2.01-01-2013 "Защита строительных конструкций от коррозии".
5. Цвет ограждения согласовать с заказчиком.

Изм.	Кол.уч	Лист	№ док	Подпись	Дата
ГИП		Оспанова А.			
Разработал		Некипелова К.			
Проверил		Бикбаева Р.			
Н.контр.					

01-09/19 - ГП

"Корректировка ПСД на капитальный ремонт 20 дворов территорий Туркисбского района города Алматы"

Благоустройство двора по адресу:
1. ул. Спасская, 66

Стадия	Лист	Листов
РП	7	11

Ограждение детских площадок и палисадников Тип-1

Филиал «Еңбек-Аршалы» республиканского государственного предприятия на праве хозяйственного ведения «Еңбек» учреждений уголовно-исполнительной (пенитенциарной) системы Комитета уголовно-исполнительной системы Министерства внутренних дел РК

ГСЛ№0005093

Ограждение бельевой Тип-2

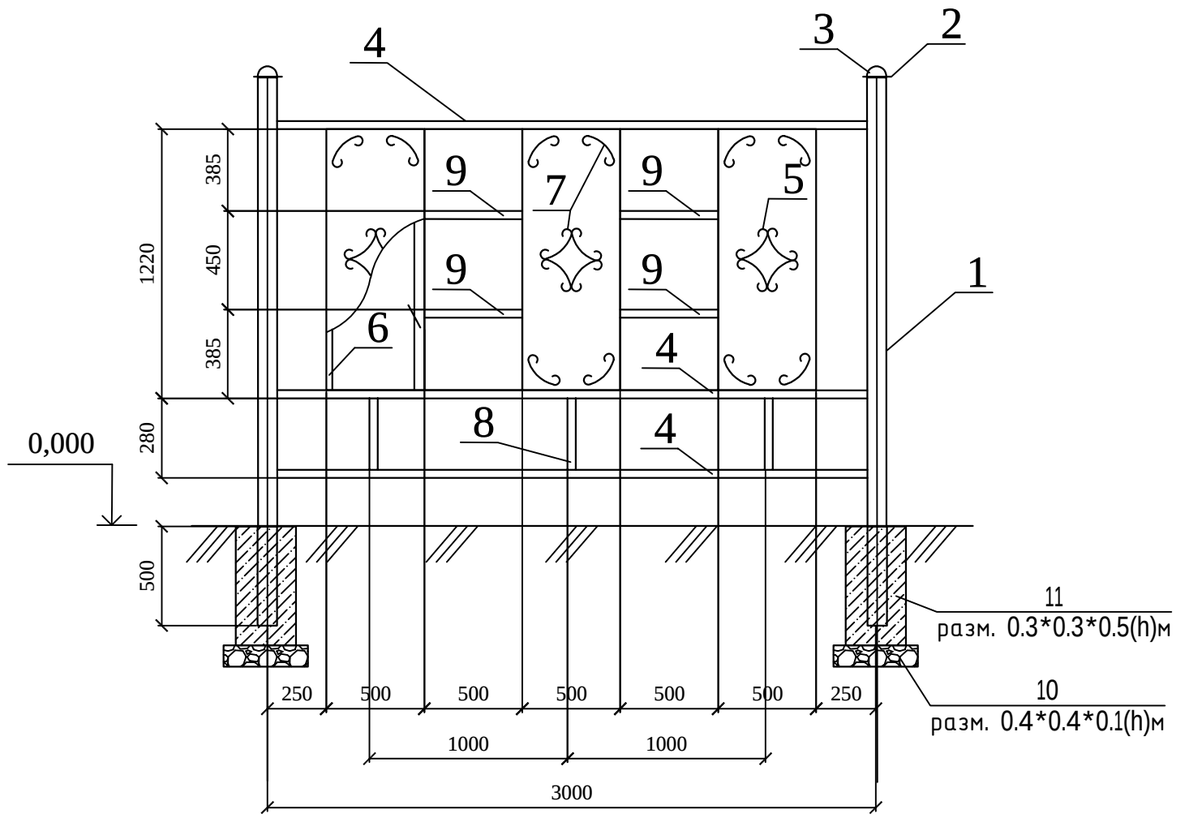

Дет-1

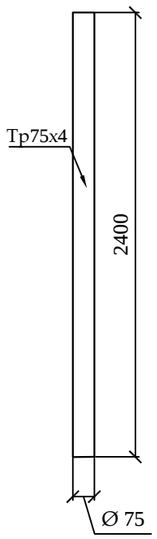

Дет-2

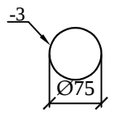

Дет-3

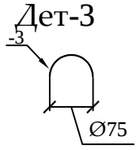

Дет-5

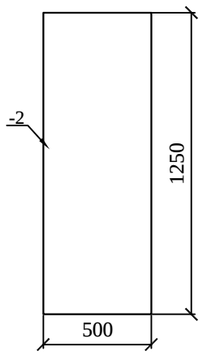

Дет-6

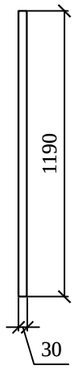

Дет-7

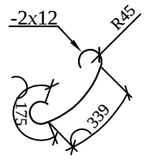

Дет-8

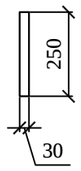

Дет-9

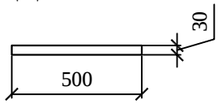

Дет-4

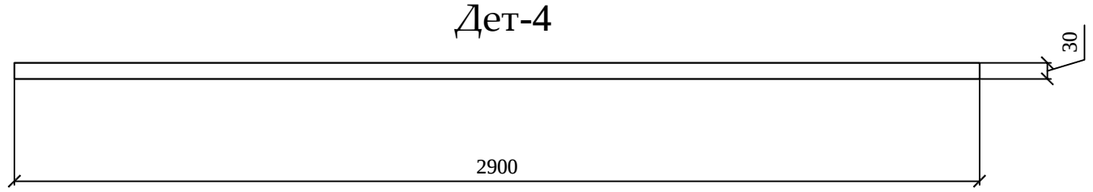

Спецификация
(на один элемент ограждения и одну опору)

Поз.	Обозначение	Наименование	Кол.	Масса ед., кг	Приме-чание
		Тип-2	7		шт.
1	ГОСТ 10704-91	Труба 75х4, L=2400	1	12,96	12,96
2		Лист -3х85 ГОСТ 6009-74* / С235 ГОСТ 27772-88*, L=85	1	0,17	0,17
3		Лист -3х75 ГОСТ 6009-74* / С235 ГОСТ 27772-88*, L=75	1	0,13	0,13
4	ГОСТ 8645-68	Труба профильная 30х30х2, L=2900	3	4,93	14,79
5		Лист -2х500 ГОСТ 19904-90* / С235 ГОСТ 27772-88*, L=1250	3	9,81	29,43
6	ГОСТ 8645-68	Труба профильная 30х30х2, L=1190	6	2,023	12,138
7		Полоса -2х12 ГОСТ 19904-90* / С235 ГОСТ 27772-88*, L=700	24	0,13	3,12
8	ГОСТ 8645-68	Труба профильная 30х30х2, L=250	3	0,42	1,26
9	ГОСТ 8645-68	Труба профильная 30х30х2, L=500	4	0,85	3,4
10		Щебень			V=0,016 м3
11		Бетон класса В15			V=0,045 м3

1. Металлические конструкции ограждений Т-1, Т-2, Т-3 изготовить из стали С245.
2. Сварку вести электродами типа Э-42 по ГОСТ 9467-75 в соответствии с требованиями ГОСТ 10922-2012. Все сварные швы h= 6мм.
3. Все стальные конструкции окрасить эмалью ПФ-115 ГОСТ 6465-76* за два раза по грунту ГФ-02 ГОСТ 25129-82* в соответствии с главой СН РК 2.01-01-2013 "Защита строительных конструкций от коррозии".

						01-09/19 - ГП
						"Корректировка ПСД на капитальный ремонт 20 дворов территорий Туркситбского района города Алматы"
Изм.	Кол.уч	Лист	№ док	Подпись	Дата	
ГИП		Оспанова А.				Благоустройство двора по адресу: 1. ул. Спасская, 66
Разработал		Некипелова К.				Стадия: РП; Лист: 8; Листов: 11
Проверил		Бикбаева Р.				Ограждение бельевой Тип-2
Н.контр.						Филиал «Енбек-Аршалы» республиканского государственного предприятия на праве хозяйственного ведения «Енбек» учреждений уголовно-исполнительной (пенитенциарной) системы Комитета уголовно-исполнительной системы Министерства внутренних дел РК
						ГСЛ№0005093

Общий вид 1

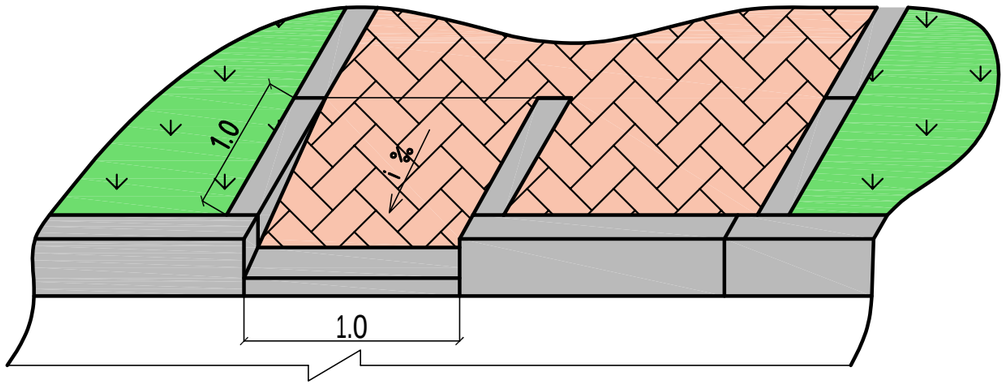

Общий вид 2

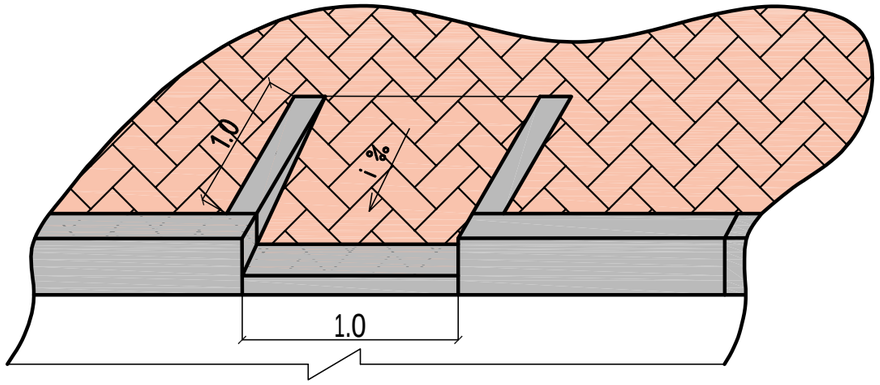

План

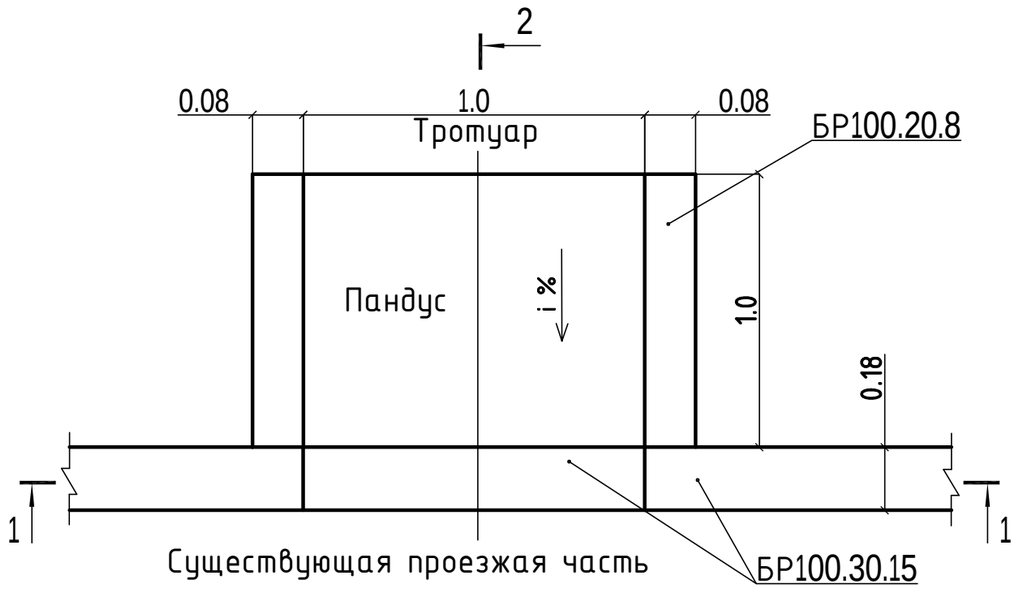

2 - 2

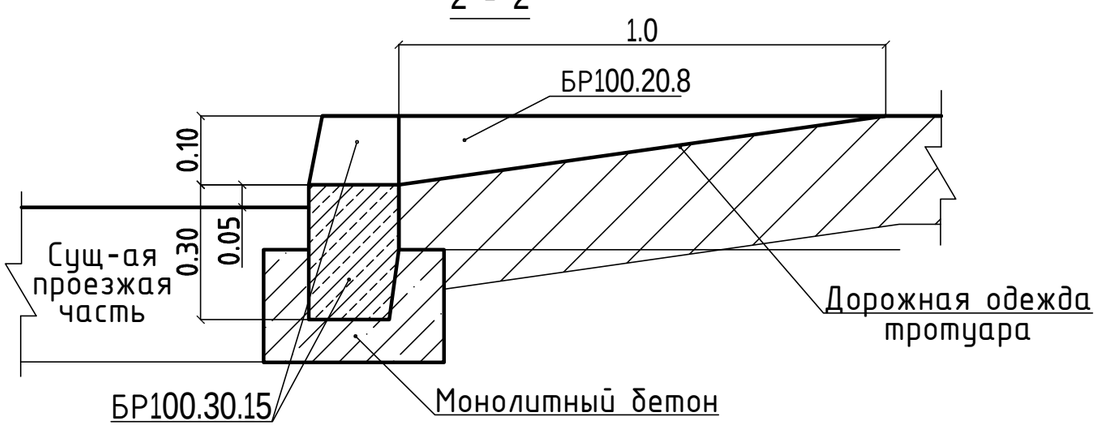

1 - 1

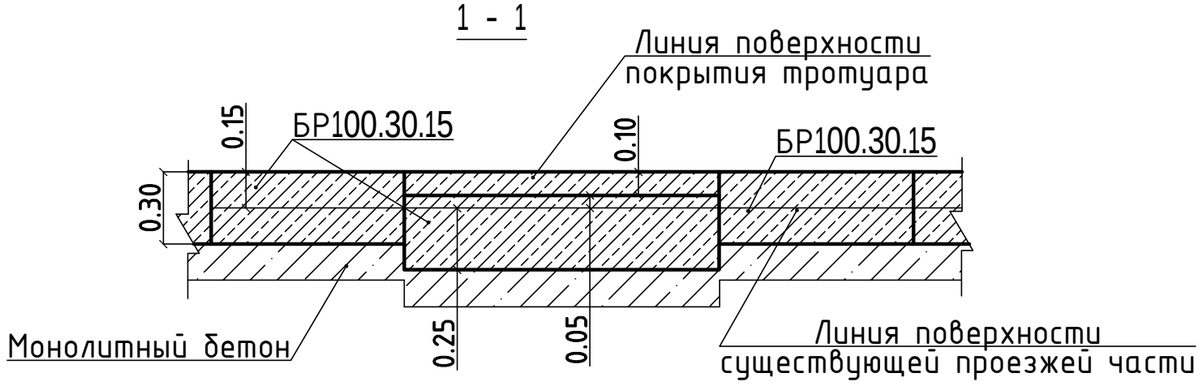

						01-09/19 - ГП	
						"Корректировка ПСД на капитальный ремонт 20 дворов территорий Туркисбского района города Алматы"	
Изм.	Кол.уч	Лист	№ док	Подпись	Дата		
ГИП		Оспанова А.				Благоустройство двора по адресу: 1. ул. Спасская, 66	Стадия: РП; Лист: 9; Листов: 11
Разработал		Некипелова К.					
Проверил		Бикбаева Р.				Деталь сопряжения тротуара (образец)	Филиал «Енбек-Аршалы» республиканского государственного предприятия на праве хозяйственного ведения «Енбек» учреждений уголовно-исполнительной (пенитенциарной) системы Комитета уголовно-исполнительной системы Министерства внутренних дел РК
Н.контр.							ГСЛ№0005093

План расположения элементов конструкции

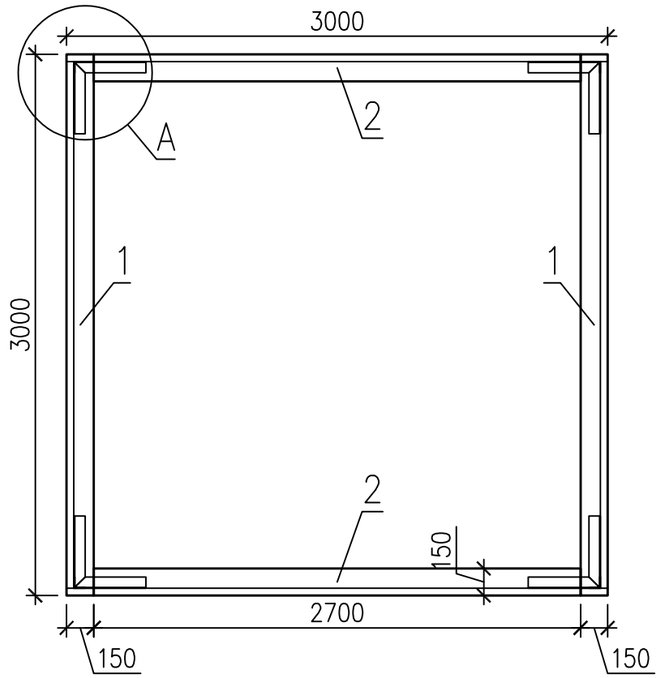

1-1

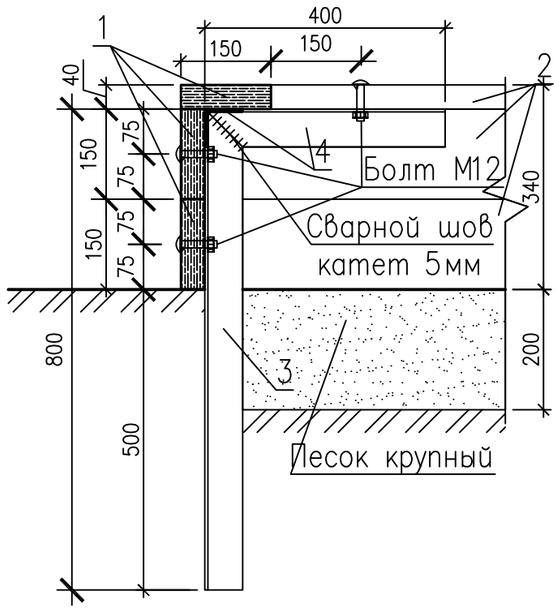

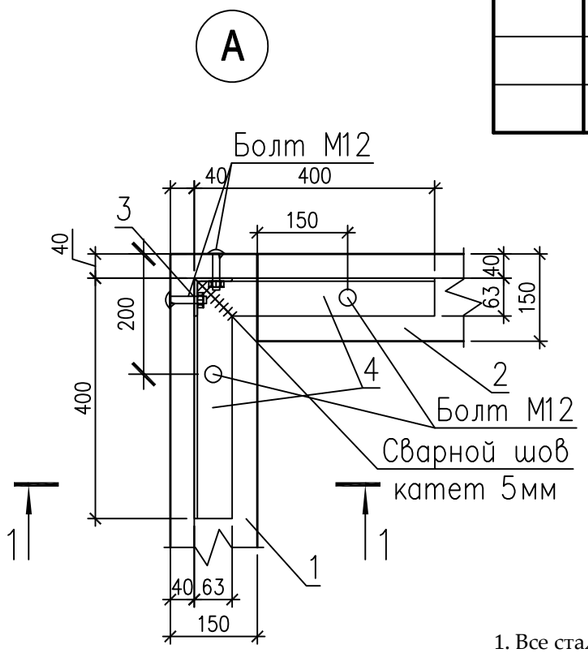

Спецификация элементов конструкции

Поз.	Обозначение	Наименование	Кол.	Масса ед.,кг.	Примеч.
1	ГОСТ 8486-86	Доска 40х150 мм L=3000	6		
2	ГОСТ 8486-86	Доска 40х150 мм L=2700	6		
3	ГОСТ 8509-93	Уголок 63х63х5 ГОСТ 8509-93 / С235 ГОСТ 27772-88* L=800	4	3.85	15.4
4	ГОСТ 8509-93	Уголок 63х63х5 ГОСТ 8509-93 / С235 ГОСТ 27772-88* L=400	8	1.92	15.4
	ГОСТ 7801-81	Болт М12х60	24		
	ГОСТ 5915-70	Гайка М12	24		

1. Все стальные конструкции окрасить эмалью ПФ-115 (черного цвета) ГОСТ 6465-76* за два раза по грунту ГФ-021 ГОСТ 25129-82* (общей толщиной 55 мкм) в соответствии с главойСН РК 2.01-01-2013 "Защита строительных конструкций от коррозии".
2. Все работы по сварке металлических конструкций, по сварке монтажных соединений строительных конструкций выполнить в соответствии со СН РК 5.03-07-2013 "Несущие и ограждающие конструкции" и других действующих нормативных и инструктивных документов.
3. Все деревянные изделия покрыть эмалью НЦ-132 ГОСТ6631-74 за два раза по грунту ГФ-021 ГОСТ 25129-82* (общей толщиной 55 мкм).

Изм.	Кол.уч	Лист	№ док	Подпись	Дата	01-09/19 - ГП			
						"Корректировка ПСД на капитальный ремонт 20 дворов территорий Туркисбского района города Алматы"			
ГИП		Оспанова А.				Благоустройство двора по адресу: 1. ул. Спасская, 66	Стадия	Лист	Листов
Разработал		Некипелова К.					РП	10	11
Проверил		Бикбаева Р.				Эскиз деревянного борта детской площадки (песочницы)	Филиал «Еңбек-Аршалы» республиканского государственного предприятия на праве хозяйственного ведения «Еңбек» учреждений уголовно-исполнительной (пенитенциарной) системы Комитета уголовно-исполнительной системы Министерства внутренних дел РК		
Н.контр.							ГСЛ№0005093		

Перечень работ, подлежащих освидетельствованию скрытых работ

N п/п	Наименование	
	Разработка грунта	
	Устройство подстилающих слоев щебеночных	
	Установка бетонных бортовых камней (переблика) сечением	
	Подъем колодцев до проектной отметки монолитным бетоном	
	Уплотнение дна корыта	
	Устройство дополнительного слоя основания из естественного щебня	Указать толщину
	Устройство однослойных оснований (указать толщину) из фракционного щебня, уложенного по способу "заклинки"	
	Розлив вяжущих материалов	
	Устройство покрытия из горячих а/б смесей крупнозернистых (указать толщину) на нижний слой	
	Устройство покрытия из горячих а/б смесей мелкозернистых (указать толщину) на верхний слой	
	Устройство песчаного слоя средней крупности (указать толщину)	
	Устройство оснований из щебня фракционого (указать толщину)	
	Слой мелкозернистого песка (указать толщину)	
	Устройство покрытий из брусчатки по готовому подстилающему слою с заполнением швов песком	
	Устройство песчаного слоя (указать толщину)	
	Устройство подстилающих и выравнивающих слоев оснований из песчано-гравийной смеси	Указать толщину
	Устройство однослойных оснований (указать толщину) из фракционного щебня, уложенного по способу "заклинки"	
	Розлив вяжущих материалов	
	Устройство ограждений (для всех типов):	
	Бурение ям	
	Устройство бетонной подготовки	
	Мусорные площадки: устройство подстилающих и выравнивающих слоев оснований из щебня	
	Устройство бетонного основания под мусорную площадку	
	Армирование подстилающих слоев и набетонок	

Изм.	Кол.уч	Лист	№ док	Подпись	Дата	01-09/19 - ГП			
						"Корректировка ПСД на капитальный ремонт 20 дворов территорий Туркисбского района города Алматы"			
ГИП		Оспанова А.				Благоустройство двора по адресу: 1. ул. Спасская, 66	Стадия	Лист	Листов
Разработал		Некипелова К.					РП	11	11
Проверил		Бикбаева Р.				Перечень работ, подлежащих освидетельствованию скрытых работ	Филиал «Еңбек-Аршалы» республиканского государственного предприятия на праве хозяйственного ведения «Еңбек» учреждений уголовно-исполнительной (пенитенциарной) системы Комитета уголовно-исполнительной системы Министерства внутренних дел РК ГСЛ№0005093		
Н.контр.									

Ведомость рабочих чертежей основного комплекта

№	Наименование	Примечание
1	Общие данные	
2	План демонтажных работ, М1:500	
3	Разбивочный план, М1:500	
4	План покрытий, М1:500	
5	План озеленения. План расстановки МАФ М 1:500	
6	Конструкции покрытий тип 1...6	
7	Ограждение детских площадок и палисадников. Тип-1	
8	Ограждение бельевой площадки. Тип-2	
9	Ограждение спортивной площадки . Тип-2	
10	Ограждение спортивной площадки. Калитка К-1. Тип-2	
11	Эскиз деревянного борта детской площадки (песочницы)	
12	Деталь сопряжения тротуара (образец)	
13	Перечень работ, подлежащих освидетельствованию скрытых работ	

Ведомость основных комплектов рабочих чертежей

Обозначение	Наименование	Примечание
ПЗ	Пояснительная записка	
ГП	Генеральный план	
ЭН	Наружные сети электроосвещения	
СД	Сметная документация	
	Альбом малых архитектурных форм	

Ведомость ссылочных и прилагаемых документов

Обозначение	Наименование	Примечания
	Ссылочные документы	
СПДС. ГОСТ 21.508-93	Правила выполнения рабочей документации	
	генеральных планов предприятий, сооружений	
	и жилищно-гражданских объектов	
СН РК 3.01-01-2013	Градостроительства. Планировка и застройка	
	городских и сельских населенных пунктов.	
РДС РК 3.01-05-2001	Градостроительство. Планировка и застройка	
	населенных мест с учетом потребностей инвалидов	
	и других маломобильных групп населения	

Технико-экономические показатели

№	Наименование	количество	
		м²	%
1	Площадь участка	2069,91	100
2	Площадь покрытий, всего:	1333,88	64
	асфальтобетонное покрытие (восстановление)	583,39	
	брусчатое покрытие тротуаров, места тихого отдыха и бельевой площадки	88,67	
	песчаное покрытие детской площадки	9	
	резиновое покрытие детских, гимнастических и воркаут площадок	452,82	
	покрытие из искуственной травы для спортивной площадки	200	
3	Площадь озеленения, всего:	736,03	36
	в том числе: газона	736,03	

1.Общие данные

1.1 Данный проект разработан ТОО "АСТАНА ПРОЕКТ СЕРВИС" на основании:
- Задания на проектирование, утвержденного акимом Туксибского района г. Алматы;
- Утвержденного Заказчиком эскизного проекта;
- Топографо-геодезической съемки М1:500, выполненной 02.04.2018 г. ТОО "АСТАНА ПРОЕКТ СЕРВИС" Государственная лицензия на изыскательскую деятельность №13001168 от 21.02.2013 г.

Технические решения, принятые в рабочих чертежах соответствуют требованиям экологических, санитарно-гигиенических, противопожарных и других норм, действующих на территории Республики Казахстан и обеспечивают безопасную для жизни и здоровья людей эксплуатацию объекта при соблюдении мероприятий, предусмотренных рабочими чертежами.

Главный инженер проекта Оспанова А.С.

						01-09/19 - ГП
						"Корректировка ПСД на капитальный ремонт 20 дворов территорий Туксибского района города Алматы"
Изм.	Кол.уч	Лист	№ док	Подпись	Дата	
ГИП		Оспанова А.				Благоустройство двора по адресу: 1. ул. Палладина, 5
Разработал		Некипелова К.				
Проверил		Бикбаева Р.				Общие данные
Н.контр.						

Стадия	Лист	Листов
РП	1	13

Филиал «Еңбек-Аршалы» республиканского государственного предприятия на праве хозяйственного ведения «Еңбек» учреждений уголовно-исполнительной (пенитенциарной) системы Комитета уголовно-исполнительной системы Министерства внутренних дел РК

ГСЛ№0005093

План демонтажных работ, М1:500

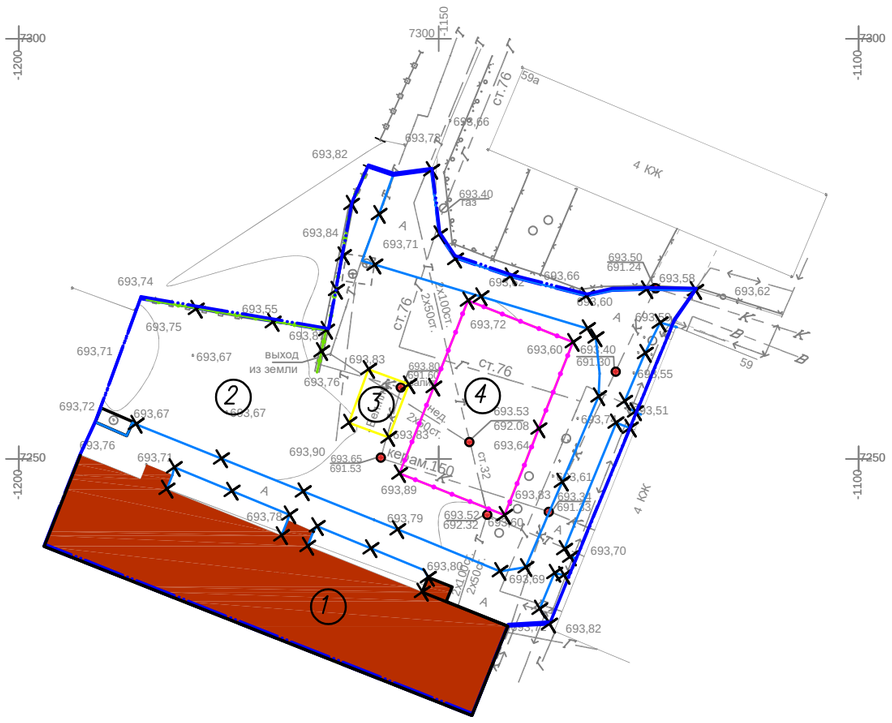

Экспликация зданий и сооружений

Номер на плане	Наименование	Примечание
1	Жилой дом	существующ.
2	Детская площадка	существующ.
3	Бельевая площадка	существующ.
4	Спортивная площадка	существующ.

Ведомость демонтажных работ

Условное изображение	Наименование	Ед.изм	Кол-во	Масса ед., кг	Примечание
	Бортовой камень БР 100.30.15	п.м.	250,79	108	27085,32 кг.
	Бортовой камень БР 100.20.08	п.м.	23,74	38	902,12 кг.
	Ограждение детской площадки и палисадников (L=2м)	п.м.	47,26	20	945,2 кг.
	Ограждение спортивной площадки	п.м.	71,19	50	3559,5 кг.
	Турник	шт.	2	80	160 кг.
	Скамья	шт.	2	80	160 кг.
	Горка	шт.	1	50	50 кг.
	Песочница	шт.	1	40	40 кг.
	Качели металлические двойные	шт.	1	80	80 кг.
	Металлическая конструкция для сушки белья	шт.	4	80	320 кг.
	Качели	шт.	1	80	80 кг.

Условные обозначения:

- Граница благоустройства
- Существующие здания
- Существующий бордюр БР100.30.15
- Существующий бордюр БР100.20.8
- Существующее ограждение детских площадок и палисадников
- Существующее ограждение детских площадок и палисадников
- Демонтаж

Внимание!
Подземные коммуникации!
Перед началом производства работ вызвать представителей владельцев коммуникаций!

Изм.	Кол.уч	Лист	№ док	Подпись	Дата	01-09/19 - ГП
						"Корректировка ПСД на капитальный ремонт 20 дворов территорий Туркисбского района города Алматы"
ГИП		Оспанова А.				Благоустройство двора по адресу: 1. ул. Палладина, 5
Разработал		Некипелова К.				
Проверил		Бикбаева Р.				План демонтажных работ, М1:500
Н.контр.						

Стадия	Лист	Листов
РП	2	13

Филиал «Еңбек-Аршалы» республиканского государственного предприятия на праве хозяйственного ведения «Еңбек» учреждений уголовно-исполнительной (пенитенциарной системы Комитета уголовно-исполнительной системы Министерства внутренних дел РК

ГСЛ№0005093

Разбивочный план, М1:500

Экспликация зданий и сооружений

Номер на плане	Наименование	Примечание
1	Жилой дом	существующ.
2	Детская площадка с резиновым покрытием	проектир.
3	Гимнастическая площадка с резиновым покрытием	проектир.
4	Бельевая площадка из брусчатки	проектир.
5	Место тихого отдыха из брусчатки	проектир.
6	Площадка для воркаута с резиновым покрытием	проектир.
7	Спортивная площадка из искусственной травы	проектир.
8	Детская площадка с песчаным покрытием	проектир.

Условные обозначения:

- Граница благоустройства
- Существующие здания
- Проектируемый бордюр БР100.30.15
- Проектируемый бордюр БР100.20.8
- Проектируемое ограждение тип 1
- Проектируемое ограждение тип 2
- Проектируемое ограждение спортивной площадки
- Люки колодцев, подлежащие подъему

ТОО "АСТАНА ПРОЕКТ СЕРВИС"

Тапсырыс беруші Заказчик	РГП на ПХВ "Еңбек"	
Директор		Несипбаев М.К.
Исполнитель		Муса Ш.
Күні Дата	02 сәуір апрель 2018 жыл год	

Внимание!
Подземные коммуникации!
Перед началом производства работ вызвать представителей владельцев коммуникаций!

Изм.	Кол.уч	Лист	№ док	Подпись	Дата
ГИП		Оспанова А.			
Разработал		Некипелова К.			
Проверил		Бикбаева Р.			
Н.контр.					

01-09/19 - ГП

"Корректировка ПСД на капитальный ремонт 20 дворов территорий Турксибского района города Алматы"

Благоустройство двора по адресу: 1. ул. Палладина, 5

Стадия	Лист	Листов
РП	3	13

Разбивочный план, М1:500

ГСЛ № 13001169

План покрытий, М1:500

Экспликация зданий и сооружений

Номер на плане	Наименование	Примечание
1	Жилой дом	существующ.
2	Детская площадка с резиновым покрытием	проектир.
3	Гимнастическая площадка с резиновым покрытием	проектир.
4	Бельевая площадка из брусчатки	проектир.
5	Место тихого отдыха из брусчатки	проектир.
6	Площадка для воркаута с резиновым покрытием	проектир.
7	Спортивная площадка из искусственной травы	проектир.
8	Детская площадка с песчаным покрытием	проектир.

Ведомость тротуаров, дорожек и площадок

Условное изобра-жение	Наименование	Тип	Ед.изм.	Кол-во	Примечание
тип 1	Асфальтобетонное покрытие	1	м^2	583,39	Востановление
тип 2	Детская площадка	2	м^2	333,52	
тип 3	Гимнастическая площадка с резиновым покрытием	3	м^2	64,6	
тип 3	Площадка для воркаута с резиновым покрытием	3	м^2	54,7	
тип 4	Детская площадка с песчаным покрытием	4	м^2	9	
тип 5	Покрытие спортивной площадки	5	м^2	200	
тип 6	Место тихого отдыха из брусчатки	6	м^2	23	укладка новой брусчатки
тип 6	Тротуарное покрытие из брусчатки	6	м^2	35,78	укладка новой брусчатки
тип 6	Бельевая площадка из брусчатки	6	м^2	29,89	укладка новой брусчатки
●	Подъем колодцев бетоном кл. В 15		шт	7	Отклонение крышки колодцев относит.уровня покрытия не допускается более 2см
	Бортовой камень БР 100.30.15		п.м.	208,78	
	Бортовой камень БР 100.20.08		п.м.	258,33	
	Деревянное обрамление		п.м.	12	см.л. ГП-11

Условные обозначения:

- Граница подсчета объемов работ
- Существующие здания
- Проектируемый бордюр БР100.30.15
- Проектируемый бордюр БР100.20.8
- Ограждение детских площадок и палисадников тип 1
- Ограждение спортивной площадки, тип 2
- Ограждение бельевой площадки, тип 2
- Деревянное обрамление
- Люки колодцев, подлежащие подъему

__1.__ Согласно СН РК __3.01-05-2013__ «Благоустройство территорий населенных пунктов» в местах пересечения проездов и пешеходных дорожек с тротуарами, подходами к площадкам и проездами бортовые камни необходимо заглубить с устройством плавных примыканий для обеспечения проезда детских, инвалидных колясок, санок, а также въезда транспортных средств. Проектом предусмотрено утопление бортового камня, тем самым выполнение съезда для колясок (санок) с ремонтируемой тротуарной части.

Условное обозначение пандуса - ■

__2.__ Данный лист смотреть совместно с л. ГП-__3__, ГП-__6__.

Изм.	Кол.уч	Лист	№ док	Подпись	Дата	01-09/19 - ГП			
						"Корректировка ПСД на капитальный ремонт 20 дворов территорий Турксибского района города Алматы"			
ГИП		Оспанова А.				Благоустройство двора по адресу: 1. ул. Палладина, 5	Стадия	Лист	Листов
Разработал		Некипелова К.					РП	4	13
Проверил		Бикбаева Р.				План покрытий, М1:500	Филиал «Еңбек-Аршалы» республиканского государственного предприятия на праве хозяйственного ведения «Еңбек» учреждений уголовно-исполнительной (пенитенциарной) системы Комитета уголовно-исполнительной системы Министерства внутренних дел РК ГСЛ№0005093		
Н.контр.									

План озеленения. План расстановки МАФ, М1:500

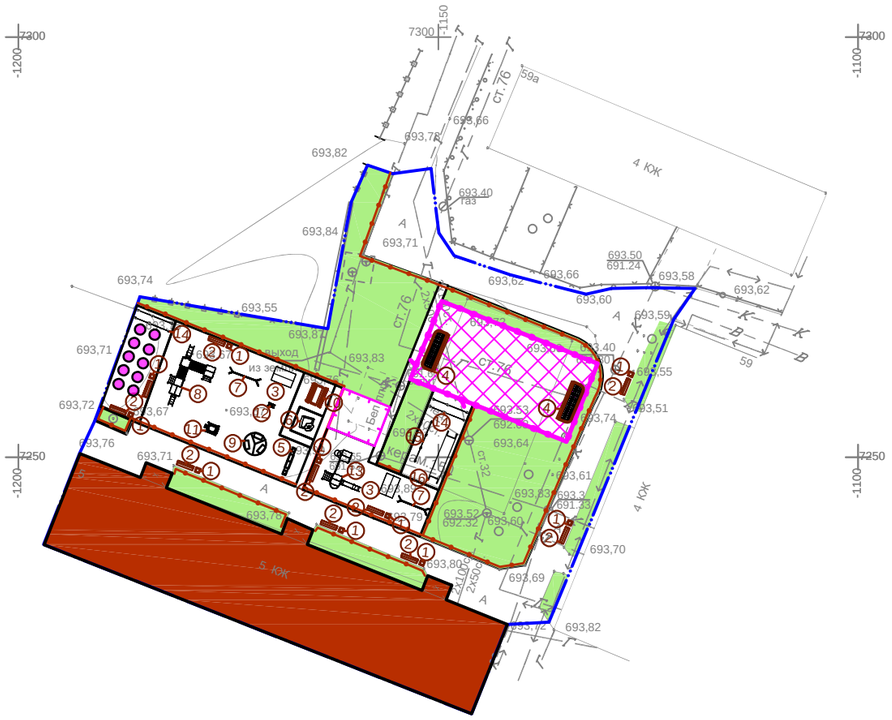

Ведомость элементов озеленения

№	Наименование	Ед.изм.	Кол-во	Примечание
1	Газон	$м^2$	736,03	посев семян на 1$м^2$ - 40гр. травосмеси
2	Санитарная обрезка деревьев	шт.	5	

1. *Для устройства газона засыпку растительного слоя* ***(****перегной/чернозем****)*** *производить на высоту* ***0,15*** *метра****.***
2. *Данный лист смотреть совместно с л. ГП-****3***

Ведомость малых архитектурных форм

№	Наименование	Обозначение	Кол-во	Обозначение типового проекта/СНиПа
1	1213 - Урна металлическая оцинкованная		10	Каталог ТОО "КСИЛ"
2	2211 - Диван на металлических ножках		10	Каталог ТОО "КСИЛ"
3	4304 - Домик беседка для детей от 2 лет		2	Каталог ТОО "КСИЛ"
4	6601 - Гандбольные ворота (с сеткой)		2	Каталог ТОО "КСИЛ"
5	4105 - Качалка балансир "Малая" для детей от 3х до 12 лет		1	Каталог ТОО "КСИЛ"
6	4250 - Песочница "Ромашка"		1	Каталог ТОО "КСИЛ"
7	4155 - Качели на мет. стойках с гибкой подвеской "Большие"двухместные для детей 3-х до 12 лет		2	Каталог ТОО "КСИЛ". Качели предусмотрены с гибк.подв.: одна шт. - для детей от 1 до 3 лет, вторые - для детей от 3 до 12 лет
8	5121 - Детский игровой комплекс для детей от 3 до 7 лет		1	Каталог ТОО "КСИЛ"
9	4192 - Карусель для детей от 3 до 12 лет		1	Каталог ТОО "КСИЛ"
10	2604 - Стол со скамьями и навесом		1	Каталог ТОО "КСИЛ"
11	**6138 - Десткий спортивный комплекс для детей от 4 до 10 лет**		1	Каталог ТОО "КСИЛ"
12	**4114 - Качалка на пружине "Ромашка" для детей от 3 до 10 лет**		1	Каталог ТОО "КСИЛ"
13	5527 - Детский игровой комплекс от 6 до 12 лет		1	Каталог ТОО "КСИЛ"
14	6443 - Брусья двойные		2	Каталог ТОО "КСИЛ"
15	6445 - Комплекс воркаут		1	Каталог ТОО "КСИЛ"
16	6444 - Скамья горизонтальная для пресса		1	Каталог ТОО "КСИЛ"
17	7534 - Тренажер для детей от 14 лет и старше		1	Каталог ТОО "КСИЛ" Ручки и подножки тренажеров должны быть прорезинены
18	7532 - Тренажер для детей от 14 лет и старше		1	
19	7520 - Тренажер для детей от 14 лет и старше		2	
20	7536 - Тренажер для детей от 14 лет и старше		1	
21	7525 - Тренажер для детей от 14 лет и старше		1	
22	7537 - Тренажер для детей от 14 лет и старше		1	
23	7512 - Тренажер для детей от 14 лет и старше		1	
24	7513 - Тренажер для детей от 14 лет и старше		1	
25	7530 - Тренажер для детей от 14 лет и старше		1	
26	Ограждение детских площадок и палисадников тип 1, п.м.		246,64	см.л. ГП-7
27	Ограждение спортивной площадки тип 2, п.м.		60	см.л. ГП-9
28	Ограждение бельевой площадки тип 2, п.м.		21,98	см.л. ГП-8
29	Калитка для спортивной площадки		2	см.л. ГП-10
30	Заградительная сетка над спортивной площадкой		200 $м^2$	Требуемые материалы для крепления сетки к ограждению: трос d3 148,5 м., тарлеп - 15 шт., коуш - 15 шт., зажим для троса - 60 шт., хомут - 1000 шт.

Условные обозначения:

- Граница благоустройства
- Существующие здания
- Ограждение детских площадок и палисадников тип 1
- Проектируемый газон
- Проектируемое ограждение бельевой площадки
- Проектируемое ограждение спортивной площадки

Изм.	Кол.уч.	Лист	№ док.	Подпись	Дата	01-09/19 - ГП		
						"Корректировка ПСД на капитальный ремонт 20 дворов территорий Туркисбского района города Алматы"		
ГИП		Оспанова А.				Благоустройство двора по адресу: 1. ул. Палладина, 5	Стадия: РП	Лист: 5 / Листов: 13
Разработал		Некипелова К.						
Проверил		Бикбаева Р.				План озеленения. План расстановки МАФ, М1:500	Филиал «Гипек-Аршалы» республиканского государственного предприятия на праве хозяйственного ведения «Гипек» учреждений уголовно-исполнительной (пенитенциарной) системы Комитета уголовно-исполнительной системы Министерства внутренних дел РК	
Н.контр.							ГСЛ№0005093	

Асфальтобетонное покрытие проездов (восстановление дорожной одежды проездов на сущ.покрытие) тип 1 М1:10

Мелкозернистый асфальтобетон на 100% площади	
типа Б, марки II СТ РК 1225-2013	0,05м
Розлив битума 0,9 кг/м2 на 40% площади	
Крупнозернистый асфальтобетон на 30% площади	
типа Б, марки II СТ РК 1225-2013	0,05м
Выравнивание щебнем фр.20-40мм М1000,	
СТ РК 1284-2004 на 30% площади	0,2м

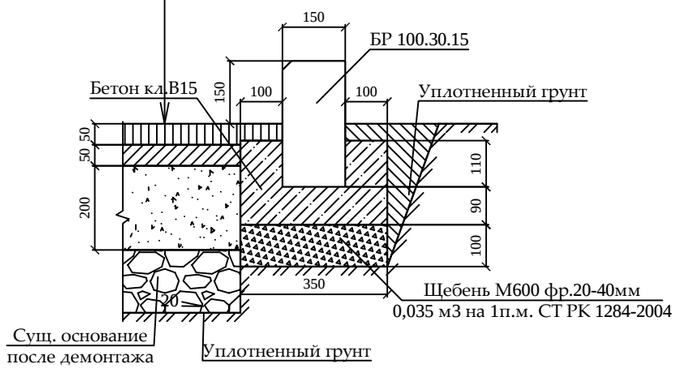

Резиновое покрытие детской площадки тип 2 М1:10

Резиновое покрытие Мастерфайбр	до 0,01 м
Средний слой (грунтовка)	
Горячий мелкозернистый плотный асфальтобетон	
марки II тип В СТ РК 1225-2013	0,05 м
Щебень из плотных горных пород для стр. раб.	
М1000, фр. 20-40 мм СТ РК 1284-2004	0,25 м
Уплотненный грунт	

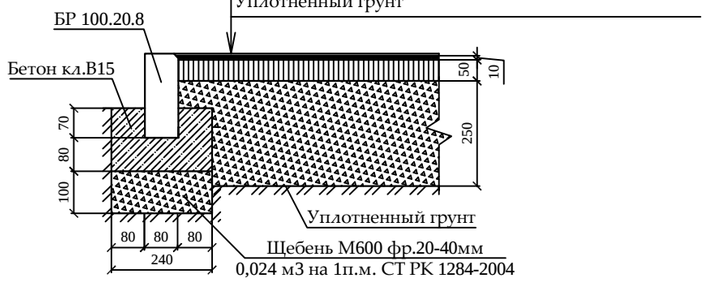

Резиновое покрытие гимнастической площадки и площадки для воркаут тип 3 М1:10

Резиновое покрытие Мастерфайбр	до 0,01 м
Средний слой (грунтовка)	
Горячий мелкозернистый плотный асфальтобетон	
марки II тип В СТ РК 1225-2013	0,05 м
Щебень из плотных горных пород для стр. раб.	
М1000, фр. 20-40 мм СТ РК 1284-2004	0,25 м
Уплотненный грунт	

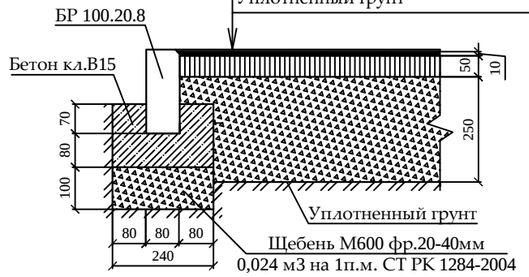

Детская площадка с песчаным покрытием тип 4 М1:10

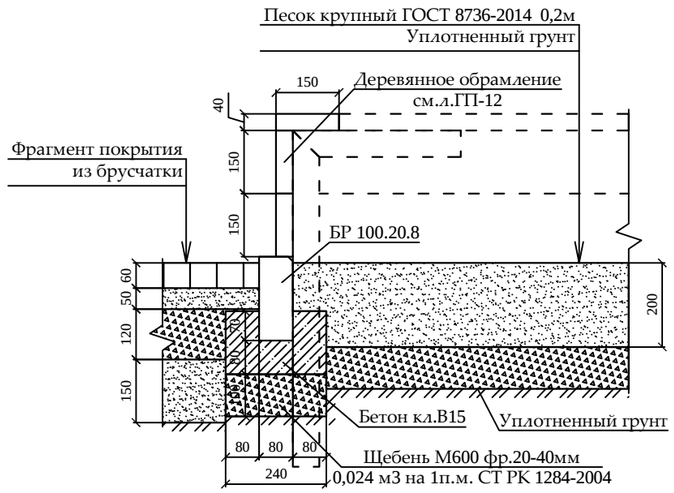

Спортивная площадка с искусственной травой тип 5 М1:10

Резиновый гранулят фр. 0-40	0,01 м
Песок кварцевый окатанный фр. 0,3-0,8мм (до 1мм)	0,01 м
Искусственная трава высота ворса	0,05 м
Песок из отсевов дробления М800 ГОСТ 31424-2010	0,05 м
Щебень, уложенный по способу "заклинки"	
фр.20-40мм, М1000, фр.10-20мм, М600, СТ РК 1284-2004	0,12м
Щебень фр.20-40мм М1000, СТ РК 1284-2004	0,15 м
Уплотненный грунт	

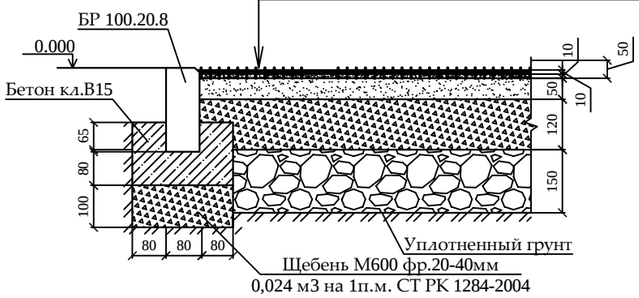

Тротуарное покрытие из брусчатки, место тихого отдыха и бельевая площадка из брусчатки тип 6 М1:10

Фигурная цветная брусчатка с заполнением	
швов песком м/з ГОСТ 17608-91	0,06 м
Слой из мелкозернистого песка ГОСТ 8736-2014	0,05 м
Щебень М800, фр.5-10мм, 40-70 мм, СТ РК 1284-2004	0,12 м
Песок средней крупности ГОСТ 8736-2014	0,15 м
Уплотненный грунт	

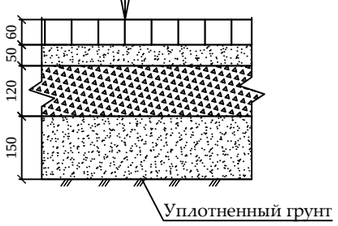

1. *При замене бортового камня предусмотреть демонтаж а/б с одной стороны БК объемом* ***0,1*0,1*** *м****3*** *на* ***1*** *п.м. бортового камня.*

2. *Вывоз мусора и вывоз грунта производить на свалку и отвал соответственно на расстояние* ***50*** *км.*

3. *Приготовление и укладка резинового покрытия на детских, спортивных и гимнастических площадках обязательно производить механизированным способом с использованием специализированной техники согласно ПОС.*

4. *Нанесение и вчесывание кварцевого песка и резинового гранулята в искусственное покрытие производить механизированным способом с использованием специализированной техники согласно ПОС.*

5. *До начала производства работ пригласить коммунальные службы.*

						01-09/19 - ГП
						"Корректировка ПСД на капитальный ремонт 20 дворов территорий Туркисбского района города Алматы"
Изм.	Кол.уч	Лист	№ док	Подпись	Дата	
ГИП		Оспанова А.				Благоустройство двора по адресу: 1. ул. Палладина, 5
Разработал		Некипелова К.				
Проверил		Бикбаева Р.				
Н.контр.						Конструкции покрытий тип 1...6

Стадия	Лист	Листов
РП	6	13

Филиал «Гибек-Арналы» республиканского государственного предприятия на праве хозяйственного ведения «Гибек» учреждений уголовно-исполнительной (пенитенциарной системы Комитета уголовно-исполнительной системы Министерства внутренних дел РК

ГСЛ№0005093

Ограждение детских площадок и палисадников Тип-1

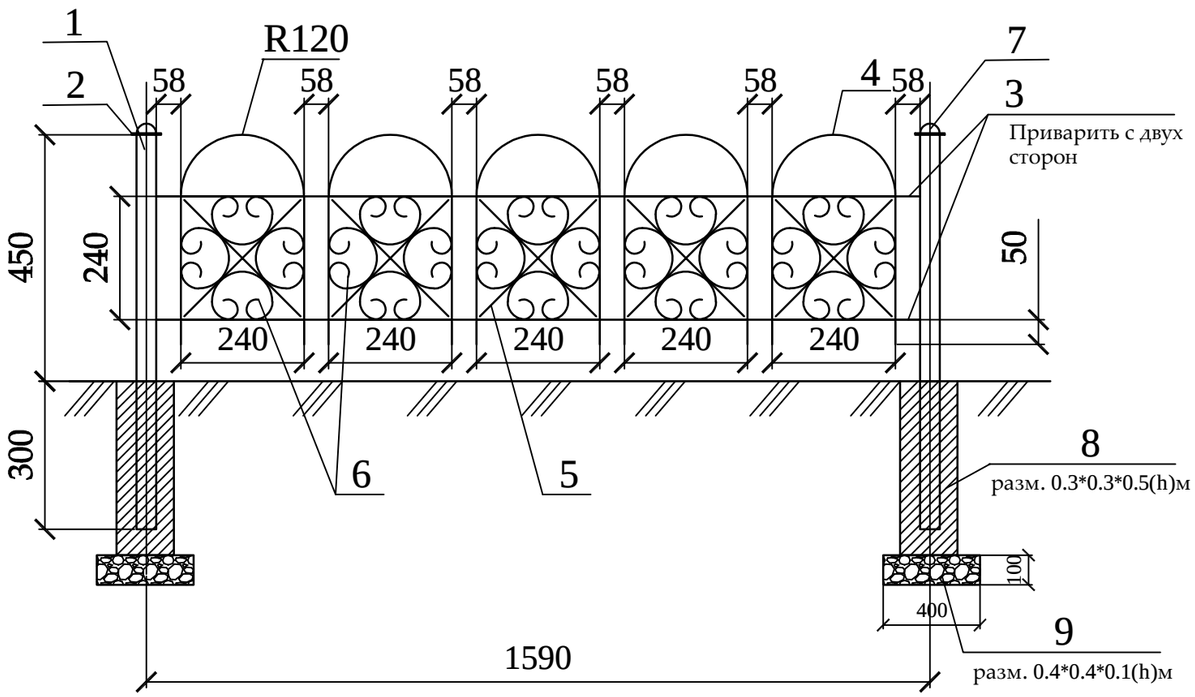

Спецификация
(на один элемент ограждения и одну опору)

Поз.	Обозначение	Наименование	Кол.	Масса ед., кг	Приме-чание
		Тип-1	155		шт.
1	ГОСТ 8645-68	Труба профильная 40х40х3, L=750	1	2,17	2,17 кг
2	ГОСТ 6009-74	Лист 70х2, L=70	1	0,075	0,075 кг
3	ГОСТ 2590-88	Прокат круглый Ø12, L=1550	4	1,37	5,48 кг
4	ГОСТ 2590-88	Прокат круглый Ø12, L=960	5	0,85	4,25 кг
5	ГОСТ 6009-74	Лист 12х3, L=330	10	0,093	0,93 кг
6	ГОСТ 6009-74	Лист 12х3, L=750	20	0,21	4,2 кг
7	ГОСТ 19903-90*	Лист $\frac{\text{-3х50 ГОСТ 6009-74}}{\text{С235 ГОСТ 27772-88*,}}$ L=50 мм	1	0,058	0,0,58 кг
8		Бетон класса В15			V=0,045 м3
9		Щебень фр. 20-40мм			V=0,016 м3

Стойка

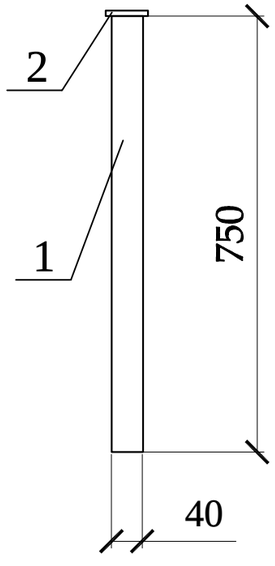

Фрагмент узора

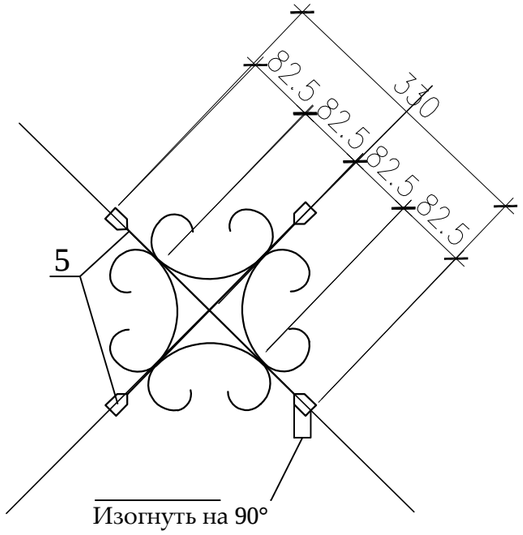

Деталь поз.6

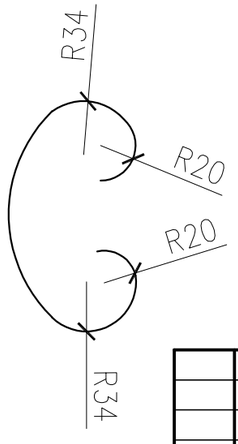

Деталь поз.2

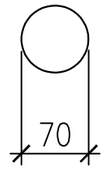

Деталь поз.7

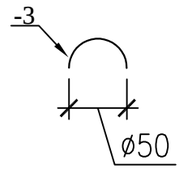

1. Стойки ограждения устанавливать на расстоянии 30-50 см от бордюра.
2. Металлические конструкции изготовить из стали С245.
3. Сварку вести электродами типа Э-42 по ГОСТ 9467-75 в соответствии с требованиями ГОСТ 10922-2012. Все сварные швы h=6мм.
4. Все стальные конструкции окрасить эмалью ПФ-115 ГОСТ 6465-76* за два раза по грунтовке ГФ-021 ГОСТ 25129-82* в соответствии с главой СН РК 2.01-01-2013 "Защита строительных конструкций от коррозии".
5. Цвет ограждения согласовать с заказчиком.

Изм.	Кол.уч	Лист	№ док	Подпись	Дата
ГИП		Оспанова А.			
Разработал		Некипелова К.			
Проверил		Бикбаева Р.			
Н.контр.					

01-09/19 - ГП

"Корректировка ПСД на капитальный ремонт 20 дворов территорий Туркисбского района города Алматы"

Благоустройство двора по адресу:
1. ул. Палладина, 5

Стадия	Лист	Листов
РП	7	13

Ограждение детских площадок и палисадников Тип-1

Филиал «Еңбек-Аршалы» республиканского государственного предприятия на праве хозяйственного ведения «Еңбек» учреждений уголовно-исполнительной (пенитенциарной) системы Комитета уголовно-исполнительной системы Министерства внутренних дел РК

ГСЛ№0005093

Ограждение бельевой Тип-2

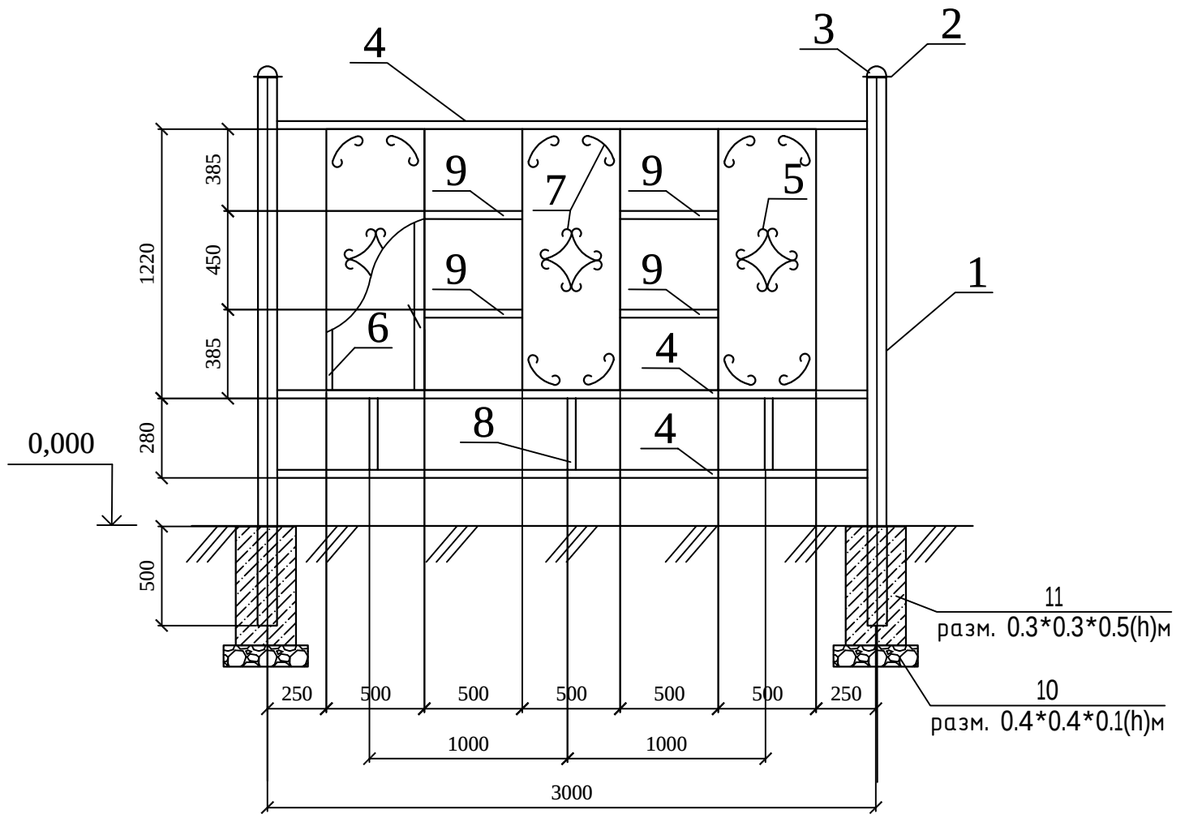

Дет-4

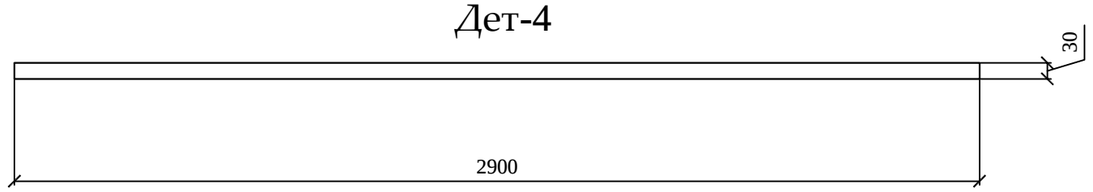

Спецификация
(на один элемент ограждения и одну опору)

Поз.	Обозначение	Наименование	Кол.	Масса ед., кг	Приме-чание
		Тип-2	7		шт.
1	ГОСТ 10704-91	Труба 75х4, L=2400	1	12,96	12,96
2		Лист -3х85 ГОСТ 6009-74* / С235 ГОСТ 27772-88*, L=85	1	0,17	0,17
3		Лист -3х75 ГОСТ 6009-74* / С235 ГОСТ 27772-88*, L=75	1	0,13	0,13
4	ГОСТ 8645-68	Труба профильная 30х30х2, L=2900	3	4,93	14,79
5		Лист -2х500 ГОСТ 19904-90* / С235 ГОСТ 27772-88*, L=1250	3	9,81	29,43
6	ГОСТ 8645-68	Труба профильная 30х30х2, L=1190	6	2,023	12,138
7		Полоса -2х12 ГОСТ 19904-90* / С235 ГОСТ 27772-88*, L=700	24	0,13	3,12
8	ГОСТ 8645-68	Труба профильная 30х30х2, L=250	3	0,42	1,26
9	ГОСТ 8645-68	Труба профильная 30х30х2, L=500	4	0,85	3,4
10		Щебень			V=0,016 м3
11		Бетон класса В15			V=0,045 м3

Дет-1

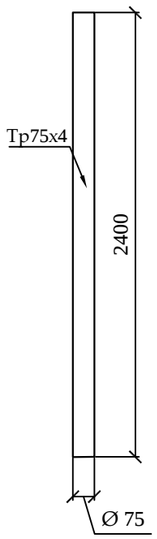

Дет-2

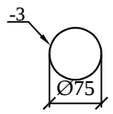

Дет-3

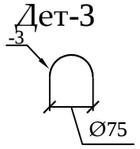

Дет-5

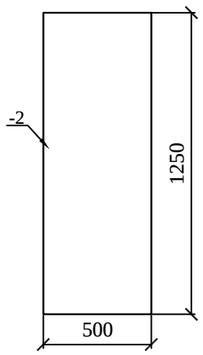

Дет-6

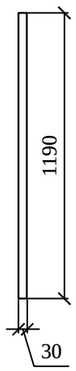

Дет-7

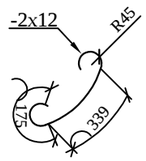

Дет-8

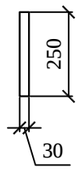

Дет-9

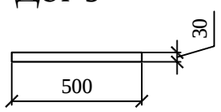

1. Металлические конструкции ограждений Т-1, Т-2, Т-3 изготовить из стали С245.
2. Сварку вести электродами типа Э-42 по ГОСТ 9467-75 в соответствии с требованиями ГОСТ 10922-2012. Все сварные швы h= 6мм.
3. Все стальные конструкции окрасить эмалью ПФ-115 ГОСТ 6465-76* за два раза по грунту ГФ-02 ГОСТ 25129-82* в соответствии с главой СН РК 2.01-01-2013 "Защита строительных конструкций от коррозии".

						01-09/19 - ГП
						"Корректировка ПСД на капитальный ремонт 20 дворов территорий Туркисбского района города Алматы"
Изм.	Кол.уч	Лист	№ док	Подпись	Дата	
ГИП		Оспанова А.				Благоустройство двора по адресу: 1. ул. Палладина, 5
Разработал		Некипелова К.				
Проверил		Бикбаева Р.				
Н.контр.						Ограждение бельевой Тип-2

Стадия	Лист	Листов
РП	8	13

Филиал «Еңбек-Аршалы» республиканского государственного предприятия на праве хозяйственного ведения «Еңбек» учреждений уголовно-исполнительной (пенитенциарной) системы Комитета уголовно-исполнительной системы Министерства внутренних дел РК

ГСЛ№0005093

Ограждение спортивной площадки Тип-2

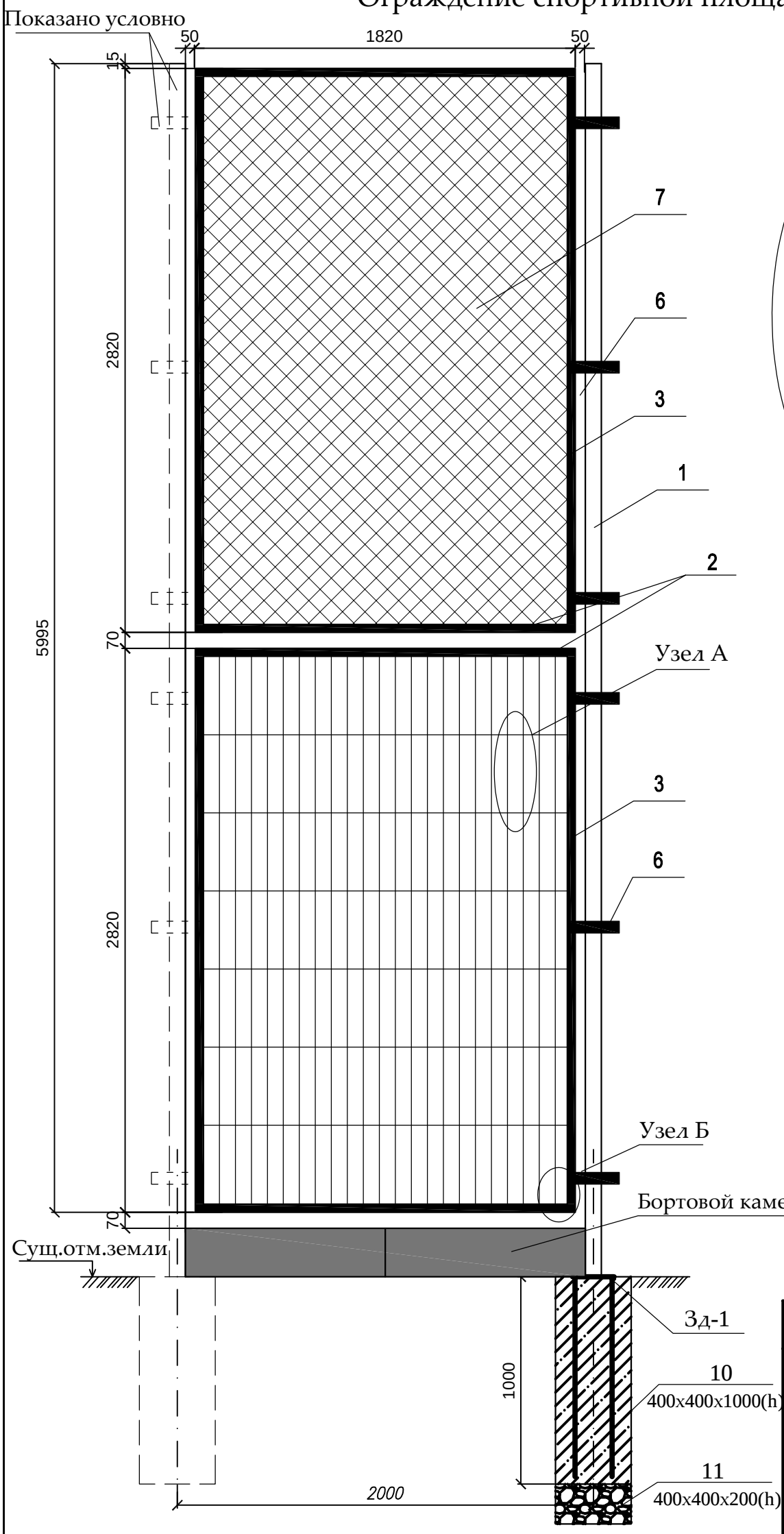

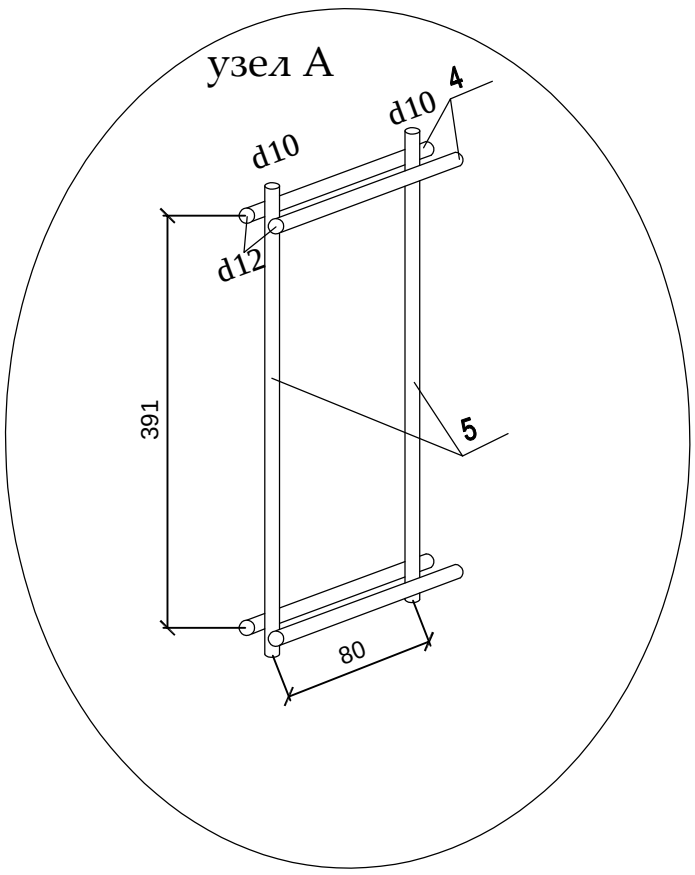

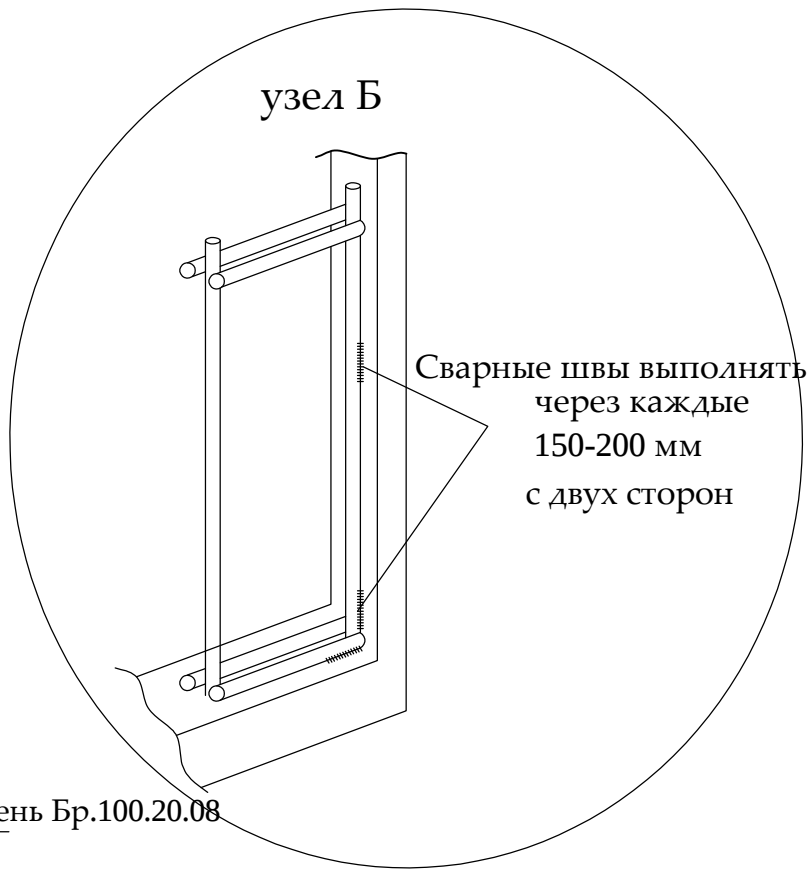

Закладная деталь Зд-1

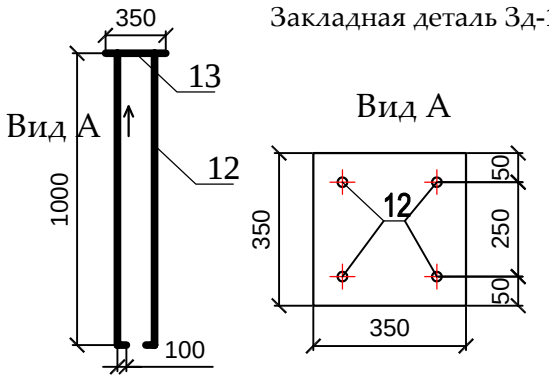

1. Металлические конструкции изготовить из стали С245.
2. Сварку вести электродами типа Э-42 по ГОСТ 9467-75 в соответствии с требованиями ГОСТ 10922-90. Все сварные швы h=6мм.
3. Все стальные конструкции окрасить эмалью ПФ-115 ГОСТ 6465-76* за два раза по грунтовке ГФ-021 ГОСТ 25129-82* в соответствии с главой СНиП РК 2.01-19-2004 "Защита строительных конструкций от коррозии".
4. Установку бортовых камней Бр. 100.20.08 произвести между стойками 80*80*4
5. Цвет ограждения согласовать с заказчиком.

Спецификация
(на один элемент ограждения и одну опору)

Поз.	Обозначение	Наименование	Кол.	Масса ед., кг	Приме-чание
		Ограждение	34		шт.
1	ГОСТ 8639-82	Труба 80х80х4 мм, L=7200 мм	1	67.18	67.18
2	ГОСТ 8645-68	Труба 60х40х3 мм, L=1900 мм	4	8,17	32,60
3	ГОСТ 8639-82	Труба 40х40х3 мм, L=2820 мм	4	9,47	37,90
4	ГОСТ 2590-88	Ø12 мм L=1900 мм	16	1,69	26,99
5	ГОСТ 2590-88	Ø10 мм L=2820 мм	24	1,73	41,69
6	ГОСТ 103-76	Пластина 60х5 мм L=260 мм	6	0,61	3,68
7	ГОСТ 5336-80	Сетка рабица оцинкованная N45	5 м2	1,87 кг/м2	9,35
8	ГОСТ 103-76	Пластина 90х5 мм L=90 мм	1	0,317	0,317
9	ГОСТ 2590-88	Ø10 мм L=9440 мм прут для приваривания сетки	1	5,81	5,81
10		Бетон класса В15			0,16 м3
11		Щебень фр. 20-40			0,032 м3
		Закладная деталь Зд-1			14,94
12	ГОСТ 2590-88	Арматура д.14 А-III L=1100 мм	4	1,33	5,32
13	ГОСТ 103-76	Лист горячекатанный толщиной 10мм 350х350	1	9,62	9,62

Изм.	Кол.уч	Лист	№ док	Подпись	Дата
ГИП		Какало Л.А.			
Разработал		Әбдіраман Е.			
Проверил		Искакова Р.			
Н.контр.		Какало Л.А.			

19-3-03/18-ГП

Капитальный ремонт 20 дворовых территорий Турксибского района г. Алматы

Благоустройство двора по адресу:
1. ул. Гете, 303/2 (3 блока)

Стадия	Лист	Листов
ГП	9	13

Ограждение спортивной площадки Тип-2

Филиал «Еңбек-Аршалы» республиканского государственного предприятия на праве хозяйственного ведения «Еңбек» учреждений уголовно-исполнительной (пенитенциарной) системы Комитета уголовно-исполнительной системы Министерства внутренних дел РК

ГСЛ№0005093

Формат А3

Калитка К-1 Тип-3

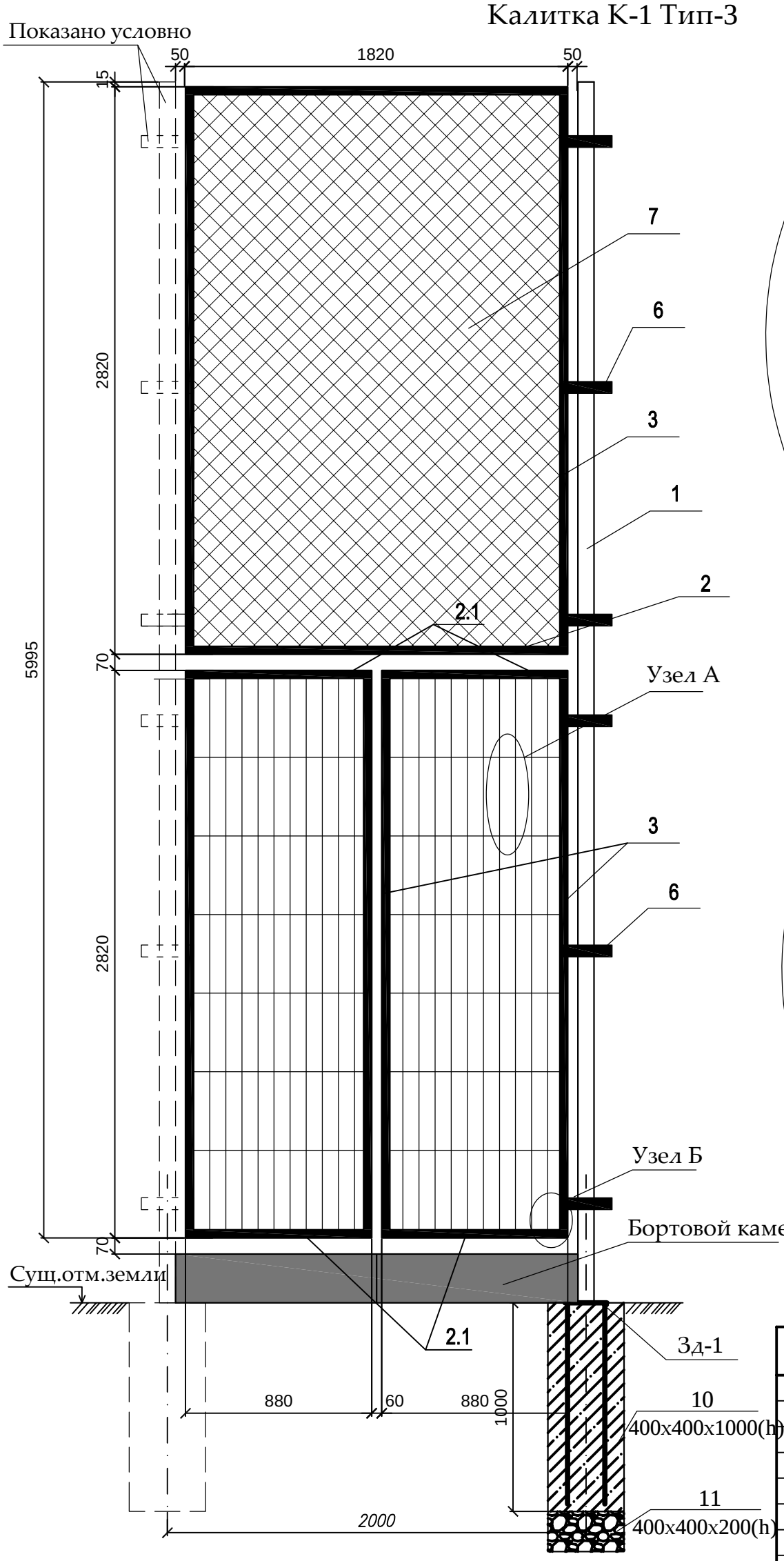

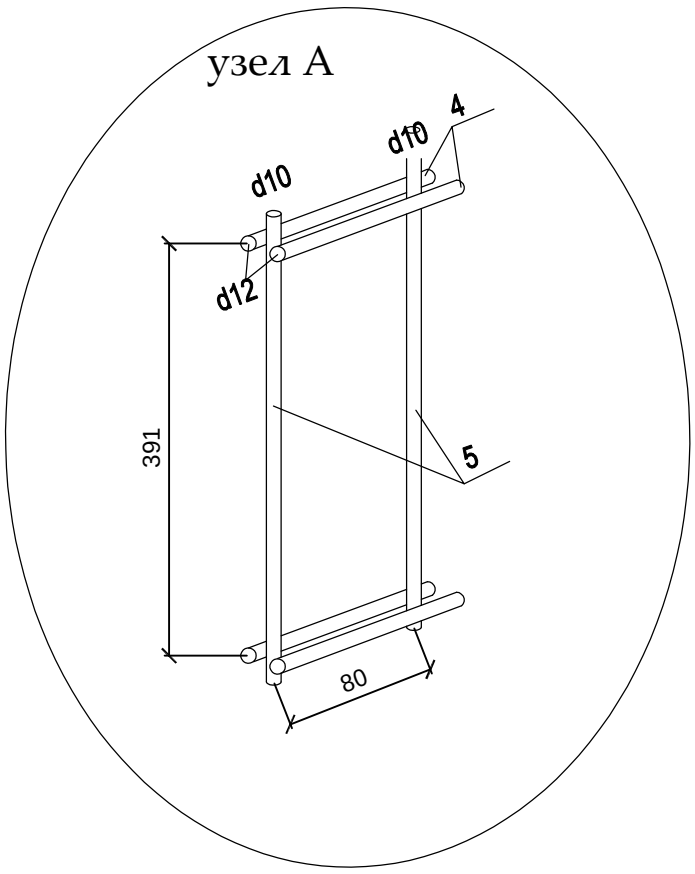

Закладная деталь Зд-1

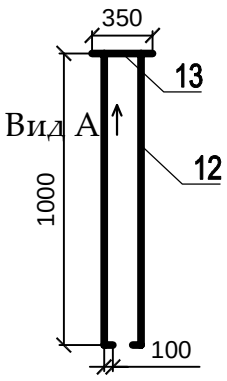

Вид А

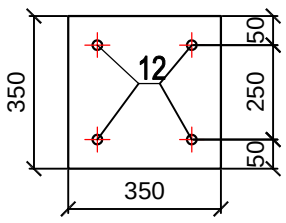

Спецификация
(на один элемент ограждения и одну опору)

Поз.	Обозначение	Наименование	Кол.	Масса ед., кг	Приме-чание
		Калитка К-1	2		шт.
1	ГОСТ 8639-82	Труба 80х80х4 мм, L=7200 мм	1	67.18	67.18
2	ГОСТ 8645-68	Труба 60х40х3 мм, L=1900 мм	2	8,17	16.34
2.1	ГОСТ 8645-68	Труба 60х40х3 мм, L=800 мм	4	3.44	13.76
3	ГОСТ 8639-82	Труба 40х40х3 мм, L=2820 мм	6	9,47	56.82
4	ГОСТ 2590-88	Ø12 мм L=1900 мм	16	1,69	26,99
5	ГОСТ 2590-88	Ø10 мм L=2820 мм	24	1,73	41,69
6	ГОСТ 103-76	Пластина 60х5 мм L=260 мм	6	0,61	3,68
7	ГОСТ 5336-80	Сетка рабица оцинкованная N45	5 м2	1,87 кг/м2	9,35
8	ГОСТ 103-76	Пластина 90х5 мм L=90 мм	1	0,317	0,317
9	ГОСТ 2590-88	Ø10 мм L=9440 мм прут для приваривания сетки	1	5,81	5,81
10		Бетон класса В15			0,16 м3
11		Щебень фр. 20-40			0,032 м3
		Закладная деталь Зд-1			14,94
12	ГОСТ 2590-88	Арматура д.14 А-III L=1100 мм	4	1,33	5,32
13	ГОСТ 103-76	Лист горячекатанный толщиной 10мм 350х350	1	9,62	9,62

1. Металлические конструкции изготовить из стали С245.
2. Сварку вести электродами типа Э-42 по ГОСТ 9467-75 в соответствии с требованиями ГОСТ 10922-90. Все сварные швы h=6мм.
3. Все стальные конструкции окрасить эмалью ПФ-115 ГОСТ 6465-76* за два раза по грунтовке ГФ-021 ГОСТ 25129-82* в соответствии с главой СНиП РК 2.01-19-2004 "Защита строительных конструкций от коррозии".
4. Установку бортовых камней Бр. 100.20.08 произвести между стойками 80*80*4
5. Цвет ограждения согласовать с заказчиком.

Изм.	Кол.уч	Лист	№ док	Подпись	Дата
ГИП		Какало Л.А.			
Разработал		Әбдіраман Е.			
Проверил		Искакова Р.			
Н.контр.		Какало Л.А.			

19-3-03/18-ГП

Капитальный ремонт 20 дворовых территорий Турксибского района г. Алматы

Благоустройство двора по адресу: 1. ул. Гете, 303/2 (3 блока)	Стадия	Лист	Листов
	ГП	10	13
Ограждение спортивной площадки Калитка К-1. Тип-3	Филиал «Еңбек-Аршалы» республиканского государственного предприятия на праве хозяйственного ведения «Еңбек» учреждений уголовно-исполнительной (пенитенциарной) системы Комитета уголовно-исполнительной системы Министерства внутренних дел РК ГСЛ№0005093		

Формат А3

План расположения элементов конструкции

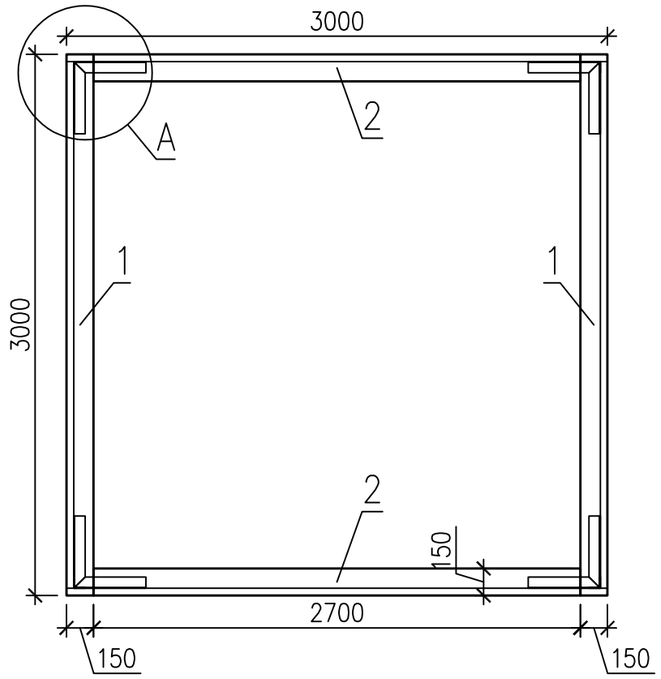

1-1

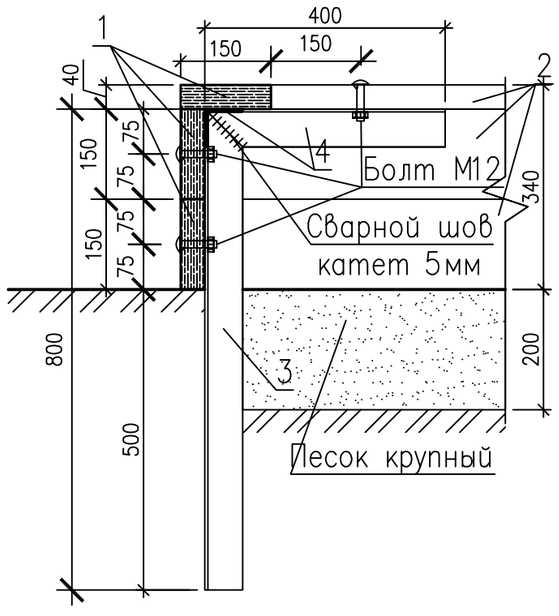

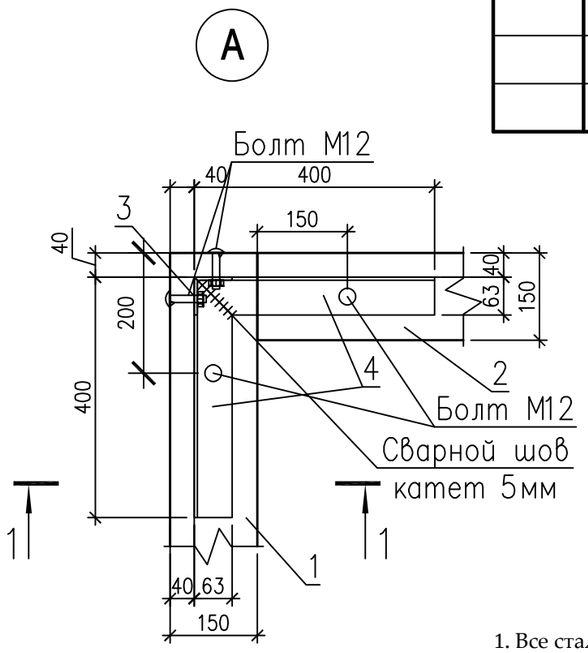

Спецификация элементов конструкции

Поз.	Обозначение	Наименование	Кол.	Масса ед.,кг.	Примеч.
1	ГОСТ 8486-86	Доска 40х150 мм L=3000	6		
2	ГОСТ 8486-86	Доска 40х150 мм L=2700	6		
3	ГОСТ 8509-93	Уголок 63х63х5 ГОСТ 8509-93 / С235 ГОСТ 27772-88* L=800	4	3.85	15.4
4	ГОСТ 8509-93	Уголок 63х63х5 ГОСТ 8509-93 / С235 ГОСТ 27772-88* L=400	8	1.92	15.4
	ГОСТ 7801-81	Болт М12х60	24		
	ГОСТ 5915-70	Гайка М12	24		

1. Все стальные конструкции окрасить эмалью ПФ-115 (черного цвета) ГОСТ 6465-76* за два раза по грунту ГФ-021 ГОСТ 25129-82* (общей толщиной 55 мкм) в соответствии с главойСН РК 2.01-01-2013 "Защита строительных конструкций от коррозии".
2. Все работы по сварке металлических конструкций, по сварке монтажных соединений строительных конструкций выполнить в соответствии со СН РК 5.03-07-2013 "Несущие и ограждающие конструкции" и других действующих нормативных и инструктивных документов.
3. Все деревянные изделия покрыть эмалью НЦ-132 ГОСТ6631-74 за два раза по грунту ГФ-021 ГОСТ 25129-82* (общей толщиной 55 мкм).

Изм.	Кол.уч	Лист	№ док	Подпись	Дата	01-09/19 - ГП			
						"Корректировка ПСД на капитальный ремонт 20 дворов территорий Турксибского района города Алматы"			
ГИП		Оспанова А.				Благоустройство двора по адресу: 1. ул. Палладина, 5	Стадия	Лист	Листов
Разработал		Некипелова К.					РП	11	13
Проверил		Бикбаева Р.				Эскиз деревянного борта детской площадки (песочницы)	Филиал «Еңбек-Аршалы» республиканского государственного предприятия на праве хозяйственного ведения «Еңбек» учреждений уголовно-исполнительной (пенитенциарной) системы Комитета уголовно-исполнительной системы Министерства внутренних дел РК		
Н.контр.							ГСЛ№0005093		

Общий вид 1

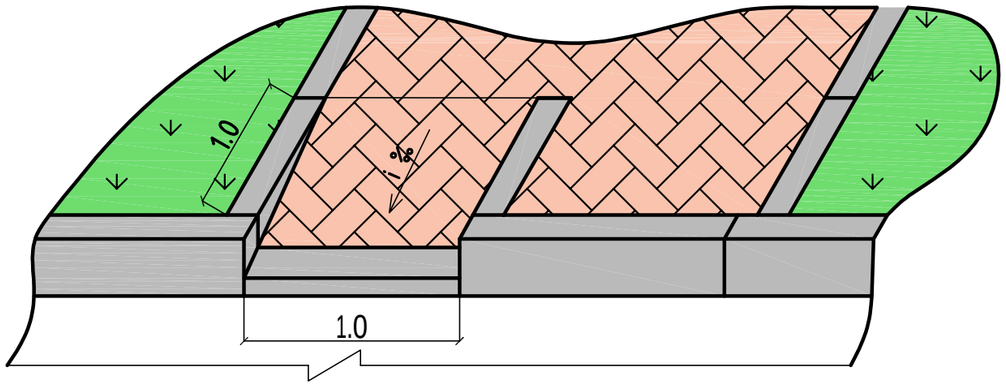

Общий вид 2

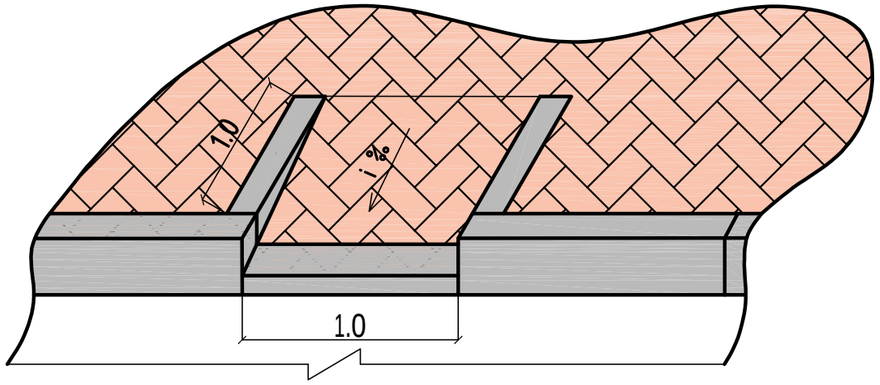

План

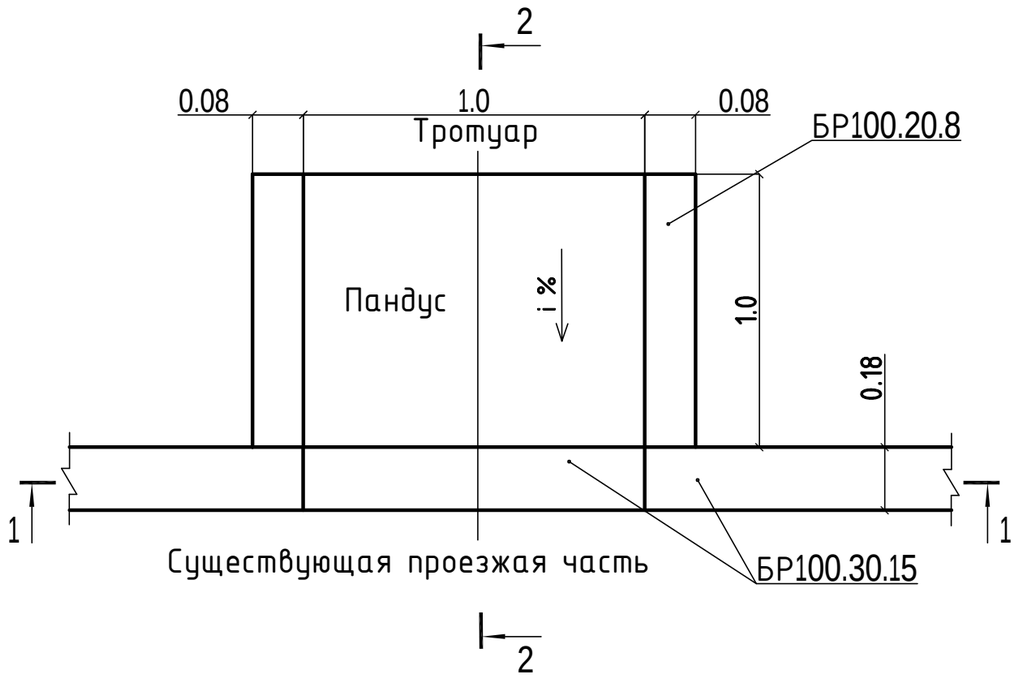

2 - 2

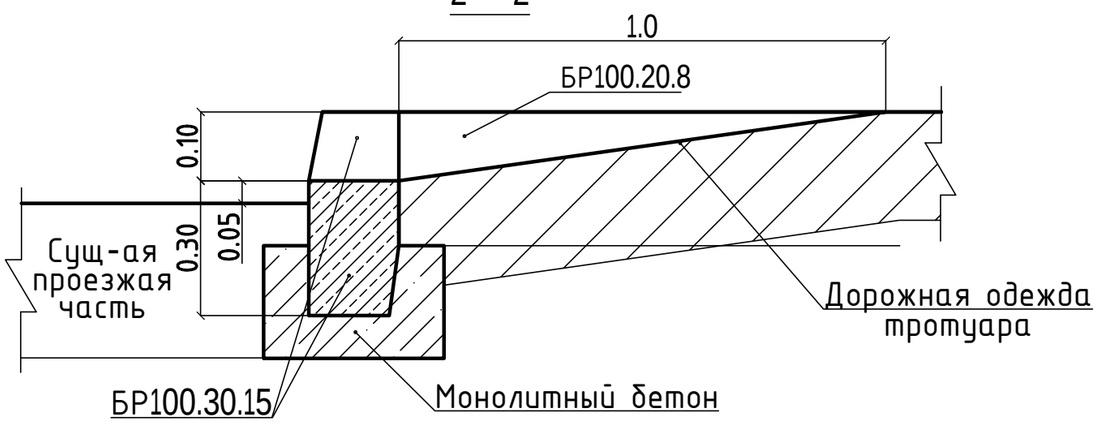

1 - 1

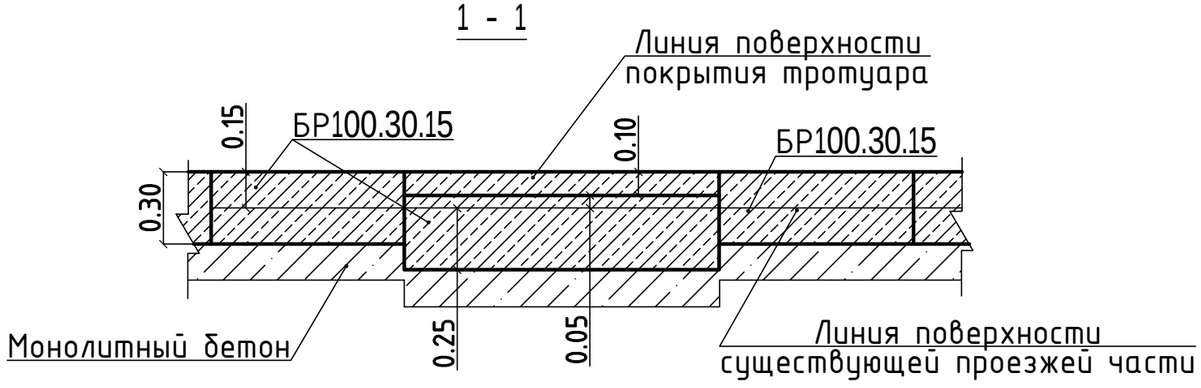

						01-09/19 - ГП	
						"Корректировка ПСД на капитальный ремонт 20 дворов территорий Туркисбского района города Алматы"	
Изм.	Кол.уч	Лист	№ док	Подпись	Дата		
ГИП		Оспанова А.				Благоустройство двора по адресу: 1. ул. Палладина, 5	Стадия: РП; Лист: 12; Листов: 13
Разработал		Некипелова К.					
Проверил		Бикбаева Р.				Деталь сопряжения тротуара (образец)	Филиал «Еңбек-Аршалы» республиканского государственного предприятия на праве хозяйственного ведения «Еңбек» учреждений уголовно-исполнительной (пенитенциарной) системы Комитета уголовно-исполнительной системы Министерства внутренних дел РК
Н.контр.							ГСЛ№0005093

Перечень работ, подлежащих освидетельствованию скрытых работ

N п/п	Наименование	
	Разработка грунта	
	Устройство подстилающих слоев щебеночных	
	Установка бетонных бортовых камней (переблика) сечением	
	Подъем колодцев до проектной отметки монолитным бетоном	
	Уплотнение дна корыта	
	Устройство дополнительного слоя основания из естественного щебня	Указать толщину
	Устройство однослойных оснований (указать толщину) из фракционного щебня, уложенного по способу "заклинки"	
	Розлив вяжущих материалов	
	Устройство покрытия из горячих а/б смесей крупнозернистых (указать толщину) на нижний слой	
	Устройство покрытия из горячих а/б смесей мелкозернистых (указать толщину) на верхний слой	
	Устройство песчаного слоя средней крупности (указать толщину)	
	Устройство оснований из щебня фракционого (указать толщину)	
	Слой мелкозернистого песка (указать толщину)	
	Устройство покрытий из брусчатки по готовому подстилающему слою с заполнением швов песком	
	Устройство песчаного слоя (указать толщину)	
	Устройство подстилающих и выравнивающих слоев оснований из песчано-гравийной смеси	Указать толщину
	Устройство однослойных оснований (указать толщину) из фракционного щебня, уложенного по способу "заклинки"	
	Розлив вяжущих материалов	
	Устройство ограждений (для всех типов):	
	Бурение ям	
	Устройство бетонной подготовки	
	Мусорные площадки: устройство подстилающих и выравнивающих слоев оснований из щебня	
	Устройство бетонного основания под мусорную площадку	
	Армирование подстилающих слоев и набетонок	

Изм.	Кол.уч	Лист	№ док	Подпись	Дата	01-09/19 - ГП			
						"Корректировка ПСД на капитальный ремонт 20 дворов территорий Туркисбского района города Алматы"			
ГИП		Оспанова А.				Благоустройство двора по адресу: 1. ул. Палладина, 5	Стадия	Лист	Листов
Разработал		Некипелова К.					РП	13	13
Проверил		Бикбаева Р.				Перечень работ, подлежащих освидетельствованию скрытых работ	Филиал «Енбек-Аршалы» республиканского государственного предприятия на праве хозяйственного ведения «Енбек» учреждений уголовно-исполнительной (пенитенциарной) системы Комитета уголовно-исполнительной системы Министерства внутренних дел РК		
Н.контр.							ГСЛ№0005093		

Ведомость рабочих чертежей основного комплекта

№	Наименование	Примечание
1	Общие данные	
2	План демонтажных работ, М1:500	
3	Разбивочный план, М1:500	
4	План покрытий, М1:500	
5	План озеленения. План расстановки МАФ М 1:500	
6	Конструкции покрытий тип 1...4	
7	Ограждение детских площадок и палисадников. Тип-1	
8	Деталь сопряжения тротуара (образец)	
9	Эскиз деревянного борта детской площадки (песочницы)	
10	Перечень работ, подлежащих освидетельствованию скрытых работ	

Ведомость основных комплектов рабочих чертежей

Обозначение	Наименование	Примечание
ПЗ	Пояснительная записка	
ГП	Генеральный план	
ЭН	Наружные сети электроосвещения	
СД	Сметная документация	
	Альбом малых архитектурных форм	

Ведомость ссылочных и прилагаемых документов

Обозначение	Наименование	Примечания
	Ссылочные документы	
СПДС. ГОСТ 21.508-93	Правила выполнения рабочей документации	
	генеральных планов предприятий, сооружений	
	и жилищно-гражданских объектов	
СН РК 3.01-01-2013	Градостроительства. Планировка и застройка	
	городских и сельских населенных пунктов.	
РДС РК 3.01-05-2001	Градостроительство. Планировка и застройка	
	населенных мест с учетом потребностей инвалидов	
	и других маломобильных групп населения	

Технико-экономические показатели

№	Наименование	количество	
		м²	%
1	Площадь участка	1419,53	100
2	Площадь покрытий, всего:	404,15	28
	асфальтобетонное покрытие (восстановление)	243,71	
	брусчатое покрытие тротуаров и места тихого отдыха	31,44	
	резиновое покрытие детской площадки	120	
	песчаное покрытие детской площадки	9	
3	Площадь озеленения, всего:	1015,38	72
	в том числе: газона	1015,38	

1.Общие данные

1.1 Данный проект разработан ТОО "АСТАНА ПРОЕКТ СЕРВИС" на основании:
- Задания на проектирование, утвержденного акимом Туксибского района г. Алматы;
- Утвержденного Заказчиком эскизного проекта;
- Топографо-геодезической съемки М1:500, выполненной 28.03.2018 г. ТОО "АСТАНА ПРОЕКТ СЕРВИС" Государственная лицензия на изыскательскую деятельность №13001168 от 21.02.2013 г.

Технические решения, принятые в рабочих чертежах соответствуют требованиям экологических, санитарно-гигиенических, противопожарных и других норм, действующих на территории Республики Казахстан и обеспечивают безопасную для жизни и здоровья людей эксплуатацию объекта при соблюдении мероприятий, предусмотренных рабочими чертежами.

Главный инженер проекта Оспанова А.С.

						01-09/19 - ГП
						"Корректировка ПСД на капитальный ремонт 20 дворов территорий Туксибского района города Алматы"
Изм.	Кол.уч	Лист	№ док	Подпись	Дата	
ГИП		Оспанова А.				Благоустройство двора по адресу: 1. ул. Майлина, 226
Разработал		Некипелова К.				
Проверил		Бикбаева Р.				Общие данные
Н.контр.						

Стадия	Лист	Листов
РП	1	10

Филиал «Енбек-Аршалы» республиканского государственного предприятия на праве хозяйственного ведения «Енбек» учреждений уголовно-исполнительной (пенитенциарной) системы Комитета уголовно-исполнительной системы Министерства внутренних дел РК

ГСЛ№0005093

План демонтажных работ, М1:500

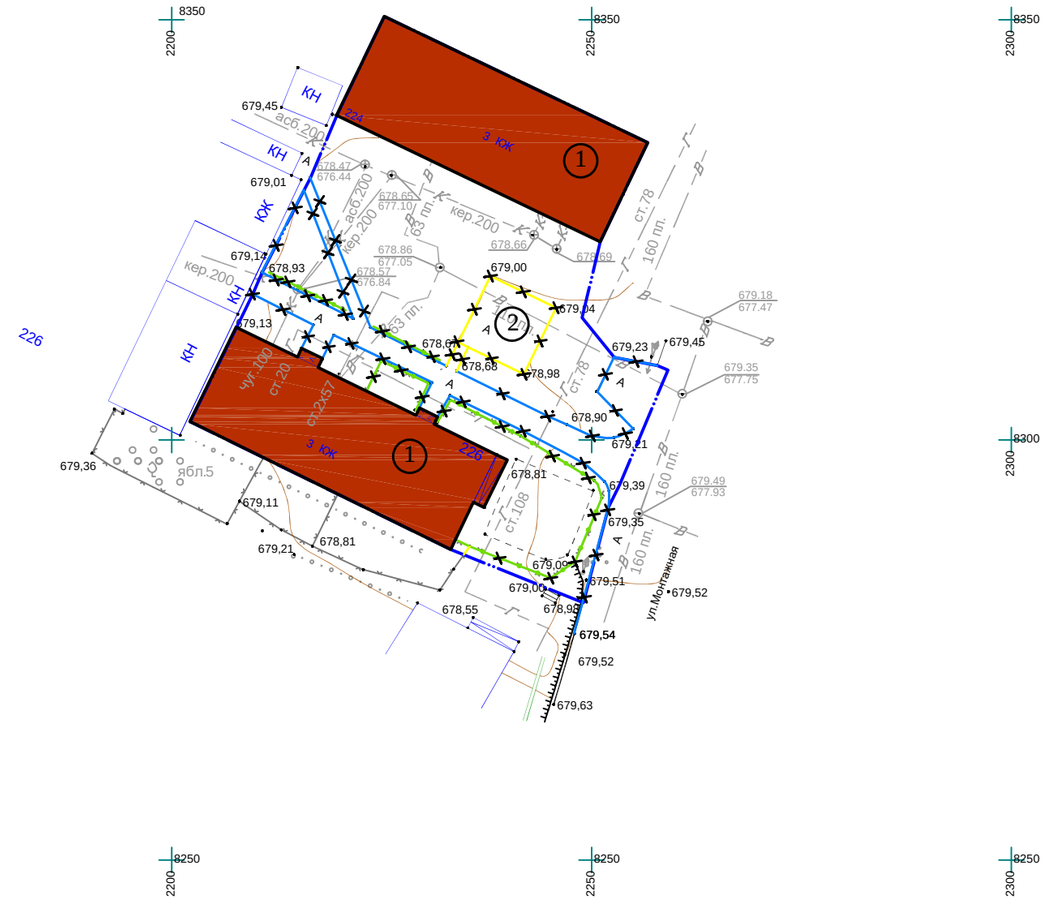

Экспликация зданий и сооружений

Номер на плане	Наименование	Примечание
1	Жилой дом	существующ.
2	Гимнастическая площадка	существующ.

Ведомость демонтажных работ

Условное изображение	Наименование	Ед.изм.	Кол-во	Масса ед., кг	Примечание
	Бортовой камень БР 100.30.15	п.м.	181,62	108	19614,96 кг.
	Бортовой камень БР 100.20.08	п.м.	41,23	38	1566,74 кг.
	Существующее ограждение детских площадок и палисадников	п.м.	82,97	20	1659,4 кг.
	Турник металлический	шт.	2	80	160 кг.

Условные обозначения:

- Граница благоустройства
- Существующие здания
- Существующий бордюр БР100.30.15
- Существующий бордюр БР100.20.8
- Существующее ограждение детских площадок и палисадников
- Демонтаж

Внимание!
Подземные коммуникации!
Перед началом производства работ вызвать представителей владельцев коммуникаций!

Изм.	Кол.уч.	Лист	№ док.	Подпись	Дата
ГИП		Оспанова А.			
Разработал		Некипелова К.			
Проверил		Бикбаева Р.			
Н.контр.					

01-09/19 - ГП

"Корректировка ПСД на капитальный ремонт 20 дворов территорий Туркисбского района города Алматы"

Благоустройство двора по адресу: 1. ул. Майлина, 226

Стадия	Лист	Листов
РП	2	10

План демонтажных работ, М1:500

Филиал «Гибек-Арнасы» республиканского государственного предприятия на праве хозяйственного ведения «Гибек» учреждений уголовно-исполнительной (пенитенциарной) системы Комитета уголовно-исполнительной системы Министерства внутренних дел РК

ГСЛ№0005093

Разбивочный план, М1:500

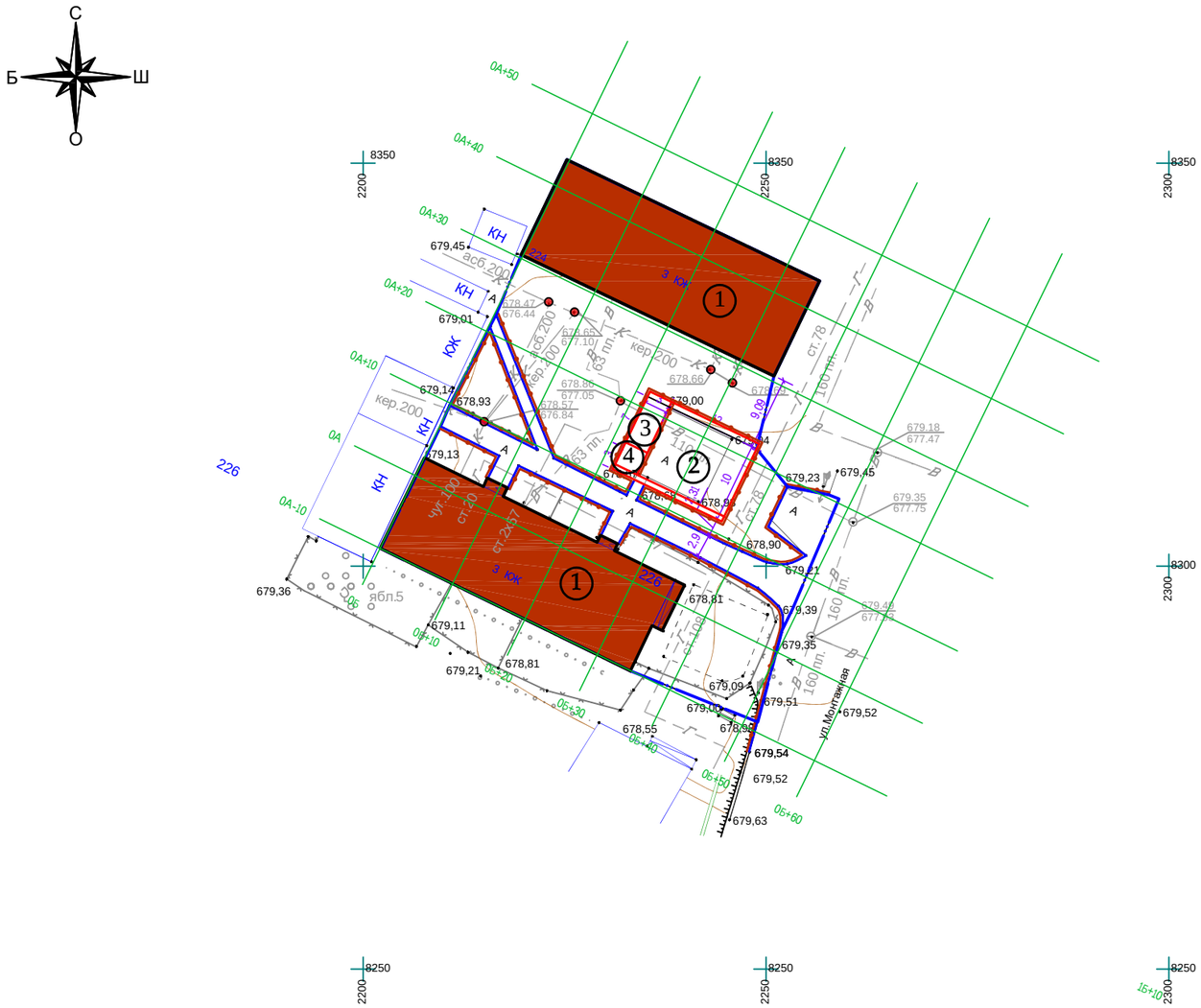

Экспликация зданий и сооружений

Номер на плане	Наименование	Примечание
1	Жилой дом	существующ.
2	Детская площадка с резиновым покрытием	проектир.
3	Место тихого отдыха из брусчатки	проектир.
4	Детская площадка с песчаным покрытием	проектир.

Условные обозначения:

- Граница благоустройства
- Существующие здания
- Проектируемый бордюр БР100.30.15
- Проектируемый бордюр БР100.20.8
- Проектируемое ограждение тип 1
- Люки колодцев, подлежащие подъему

ТОО "АСТАНА ПРОЕКТ СЕРВИС"		
Тапсырыс беруші Заказчик	РГП на ПХВ "Еңбек"	
Директор		Несипбаев М.К.
Исполнитель		Мұса Ш.
Күні Дата	28 наурыз март 2018 жыл год	

Внимание!
Подземные коммуникации!
Перед началом производства работ вызвать представителей владельцев коммуникаций!

Изм.	Кол.уч	Лист	№ док	Подпись	Дата	01-09/19 - ГП			
						"Корректировка ПСД на капитальный ремонт 20 дворов территорий Туркисбского района города Алматы"			
ГИП		Оспанова А.				Благоустройство двора по адресу: 1. ул. Майлина, 226	Стадия	Лист	Листов
Разработал		Некипелова К.					РП	3	10
Проверил		Бикбаева Р.				Разбивочный план, М1:500	АСТАНА ПРОЕКТ СЕРВИС		
Н.контр.							ГСЛ № 13001169		

План покрытий, М1:500

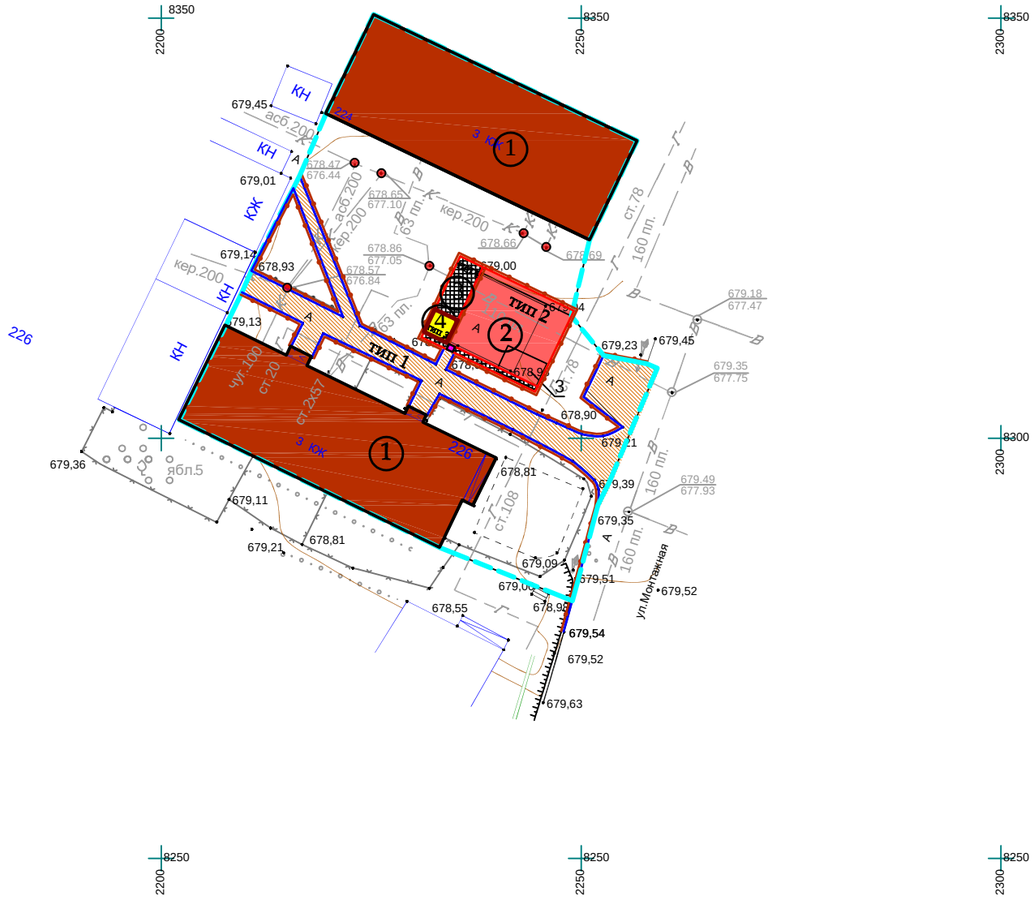

Экспликация зданий и сооружений

Номер на плане	Наименование	Примечание
1	Жилой дом	существующ.
2	Детская площадка с резиновым покрытием	проектир.
3	Место тихого отдыха из брусчатки	проектир.
4	Детская площадка с песчаным покрытием	проектир.

Ведомость тротуаров, дорожек и площадок

Условное изобра-жение	Наименование	Тип	Ед.изм.	Кол-во	Примечание
тип 1	Асфальтобетонное покрытие	1	м^2	243,71	восстанов.на сущ.
тип 2	Детская площадка	2	м^2	120	
тип 3	Детская площадка с песчаным покрытием	3	м^2	9	
	Бельевая площадка из брусчатки	4	м^2	21	укладка новой брусчатки
	Тротуарное покрытие из брусчатки	4	м^2	10,44	укладка новой брусчатки
	Бортовой камень БР 100.30.15		п.м.	186,6	
	Бортовой камень БР 100.20.08		п.м.	79,39	
	Деревянное обрамление		п.м.	12	См. лист ГП-12
	Подъем колодцев бетоном кл. В 15		шт	6	Отклонение крышки колодца относит.уровня покрытия не допускается более 2см

Условные обозначения:

- Граница подсчета объемов работ
- Существующие здания
- Проектируемый бордюр БР100.30.15
- Проектируемый бордюр БР100.20.8
- Ограждение детских площадок и палисадников тип 1
- Люки колодцев, подлежащие подъему

1. *Согласно СН РК* ***3.01-05-2013*** *«Благоустройство территорий населенных пунктов» в местах пересечения проездов и пешеходных дорожек с тротуарами, подходами к площадкам и проездами бортовые камни необходимо заглубить с устройством плавных примыканий для обеспечения проезда детских, инвалидных колясок, санок, а также въезда транспортных средств. Проектом предусмотрено утопление бортового камня, тем самым выполнение съезда для колясок (санок) с ремонтируемой тротуарной части.*

Условное обозначение пандуса - ■

2. *Данный лист смотреть совместно с л.* ***ГП-3, ГП-6.***

Изм.	Кол.уч	Лист	№ док	Подпись	Дата	01-09/19 - ГП			
						"Корректировка ПСД на капитальный ремонт 20 дворов территорий Турксибского района города Алматы"			
ГИП		Оспанова А.				Благоустройство двора по адресу: 1. ул. Майлина, 226	Стадия	Лист	Листов
Разработал		Некипелова К.					РП	4	10
Проверил		Бикбаева Р.				План покрытий, М1:500	Филиал «Евбек-Аршалы» республиканского государственного предприятия на праве хозяйственного ведения «Евбек» учреждений уголовно-исполнительной (пенитенциарной) системы Комитета уголовно-исполнительной системы Министерства внутренних дел РК. ГСЛ№0005093		
Н.контр.									

План озеленения. План расстановки МАФ, М1:500

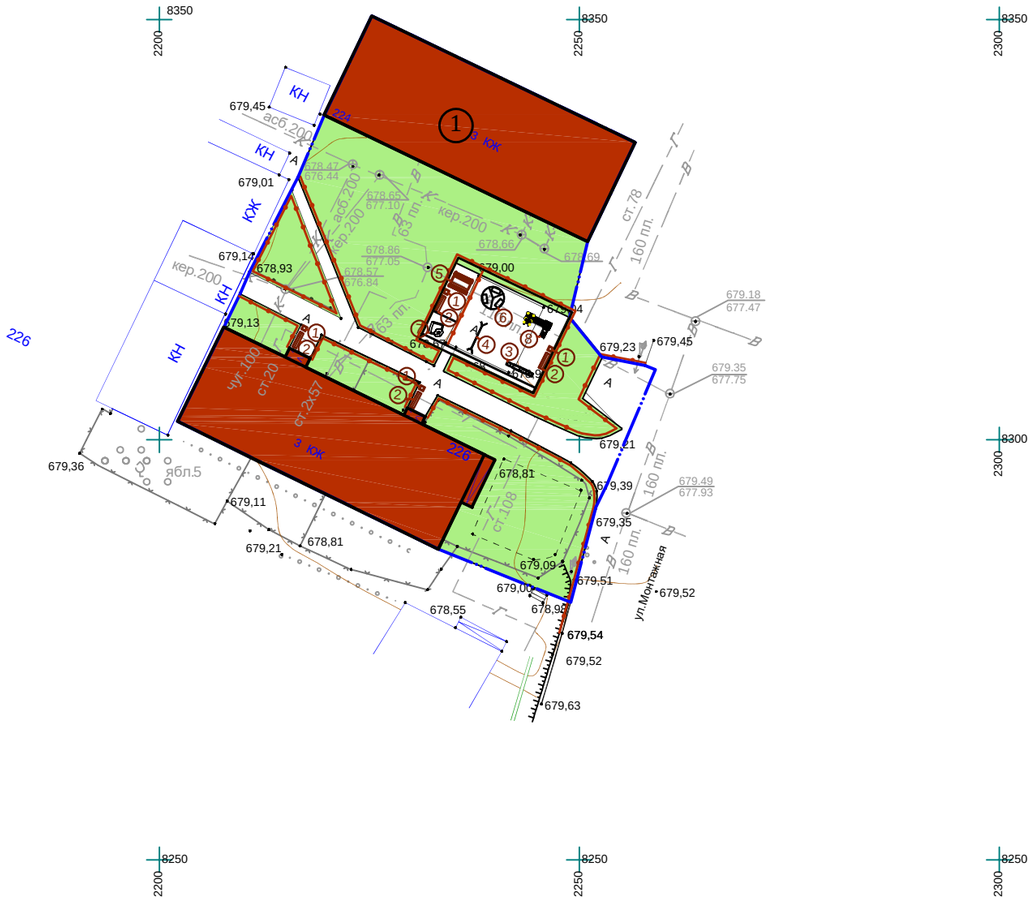

Ведомость малых архитектурных форм

№	Наименование	Обозначение	Кол-во	Обозначение типового проекта/СНиПа
1	1213 - Урна металлическая оцинкованная		4	Каталог ТОО "КСИЛ"
2	2211 - Диван на металлических ножках		4	Каталог ТОО "КСИЛ"
3	4105 - Качалка балансир "Малая" для детей от 3х до 12 лет		1	Каталог ТОО "КСИЛ"
4	4155 - Качели на мет. стойках с гибкой подвеской "Большие"двухместные для детей 3-х до 12 лет		1	Каталог ТОО "КСИЛ". Качели предусмотрены с гибк.подв.: одна шт. - для детей от 1 до 3 лет, вторые - для детей от 3 до 12 лет
5	2604 - Стол со скамьями и и навесом		1	Каталог ТОО "КСИЛ"
6	4192 - Карусель для детей от 3 до 12 лет		1	Каталог ТОО "КСИЛ"
7	4250 - Песочница "Ромашка"		1	Каталог ТОО "КСИЛ"
8	**5118 - детский игровой комплекс для детей от 3 до 7 лет**		1	Каталог ТОО "КСИЛ"
9	Ограждение детских площадок и палисадников тип 1, п.м.		240,25	см.л. ГП-7

Ведомость элементов озеленения

№	Наименование	Ед.изм.	Кол-во	Примечание
1	Газон	$м^2$	1015,38	посев семян на $1м^2$ - 40гр. травосмеси
2	Санитарная обрезка деревьев	шт.	5	

Условные обозначения:

- Граница благоустройства
- Существующие здания
- Ограждение детских площадок и палисадников тип 1
- Проектируемый газон

1. *Для устройства газона засыпку растительного слоя* ***(****перегной/чернозем****)*** *производить на высоту* ***0,15*** *метра****.***
2. *Данный лист смотреть совместно с л****.*** *ГП****-3***

Изм.	Кол.уч	Лист	№ док	Подпись	Дата	01-09/19 - ГП		
						"Корректировка ПСД на капитальный ремонт 20 дворов территорий Турксибского района города Алматы"		
ГИП		Оспанова А.				Благоустройство двора по адресу: 1. ул. Майлина, 226	Стадия: РП	Лист: 5 / Листов: 10
Разработал		Некипелова К.						
Проверил		Бикбаева Р.				План озеленения. План расстановки МАФ, М1:500	Филиал «Евбек-Аршалы» республиканского государственного предприятия на праве хозяйственного ведения «Евбек» учреждений уголовно-исполнительной (пенитенциарной) системы Комитета уголовно-исполнительной системы Министерства внутренних дел РК	
Н.контр.							ГСЛ№0005093	

Асфальтобетонное покрытие проездов (восстановление дорожной одежды проездов на сущ.покрытие) тип 1 М1:10

Мелкозернистый асфальтобетон на 100% площади	
типа Б, марки II СТ РК 1225-2013	0,05м
Розлив битума 0,9 кг/м2 на 40% площади	
Крупнозернистый асфальтобетон на 30% площади	
типа Б, марки II СТ РК 1225-2013	0,05м
Выравнивание щебнем фр.20-40мм М1000,	
СТ РК 1284-2004 на 30% площади	0,2м

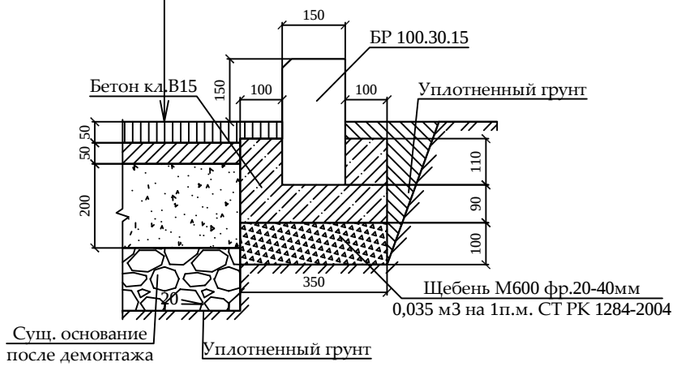

Резиновое покрытие детской площадки тип 2 М1:10

Резиновое покрытие Мастерфайбр	до 0,01 м
Средний слой (грунтовка)	
Горячий мелкозернистый плотный асфальтобетон	
марки II тип В СТ РК 1225-2013	0,05 м
Щебень из плотных горных пород для стр. раб.	
М1000, фр. 20-40 мм СТ РК 1284-2004	0,25 м
Уплотненный грунт	

Детская площадка с песчаным покрытием тип 3 М1:10

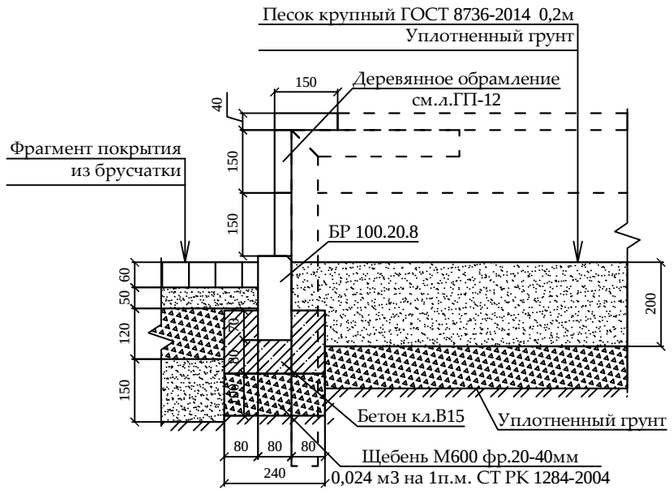

Тротуарное покрытие из брусчатки и место тихого отдыха из брусчатки тип 4 М1:10

Фигурная цветная брусчатка с заполнением	
швов песком м/з ГОСТ 17608-91	0,06 м
Слой из мелкозернистого песка ГОСТ 8736-2014	0,05 м
Щебень М800, фр.5-10мм, 40-70 мм, СТ РК 1284-2004	0,12 м
Песок средней крупности ГОСТ 8736-2014	0,15 м
Уплотненный грунт	

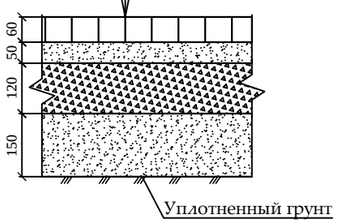

1. *При замене бортового камня предусмотреть демонтаж а/б с одной стороны БК объемом* ***0,1*0,1*** *м****3*** *на* ***1*** *п.м. бортового камня****.***

2. *Вывоз мусора и вывоз грунта производить на свалку и отвал соответственно на расстояние* ***50*** *км****.***

3. *Приготовление и укладка резинового покрытия на детских, спортивных и гимнастических площадках обязательно производить механизированным способом с использованием специализированной техники согласно ПОС****.***

4. *Нанесение и вчесывание кварцевого песка и резинового гранулята в искусственное покрытие производить механизированным способом с использованием специализированной техники согласно ПОС****.***

5. *До начала производства работ пригласить коммунальные службы****.***

						01-09/19 - ГП	
						"Корректировка ПСД на капитальный ремонт 20 дворов территорий Туксибского района города Алматы"	
Изм.	Кол.уч	Лист	№ док	Подпись	Дата		
ГИП		Оспанова А.				Благоустройство двора по адресу: 1. ул. Майлина, 226	Стадия: РП; Лист: 6; Листов: 10
Разработал		Некипелова К.					
Проверил		Бикбаева Р.				Конструкции покрытий тип 1...4	Филиал «Гибек-Аршалы» республиканского государственного предприятия на праве хозяйственного ведения «Гибек» учреждений уголовно-исполнительной (пенитенциарной) системы Комитета уголовно-исполнительной системы Министерства внутренних дел РК. ГСЛ№0005093
Н.контр.							

Ограждение детских площадок и палисадников Тип-1

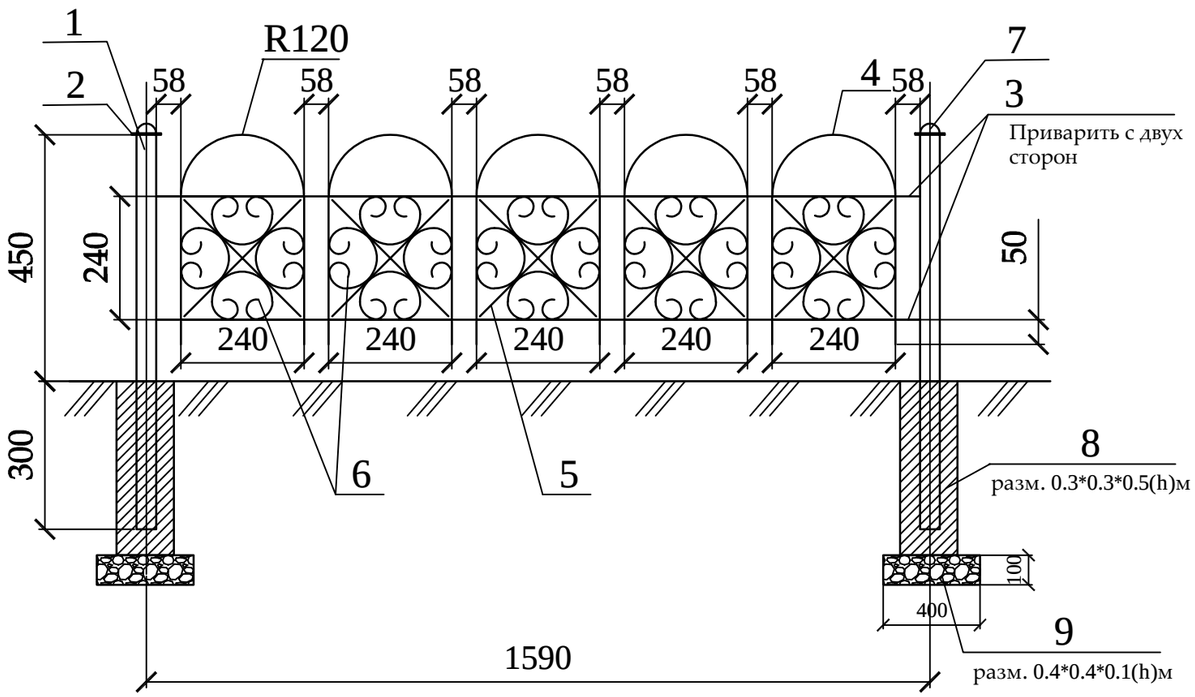

Спецификация
(на один элемент ограждения и одну опору)

Поз.	Обозначение	Наименование	Кол.	Масса ед., кг	Приме-чание
		Тип-1	151		шт.
1	ГОСТ 8645-68	Труба профильная 40х40х3, L=750	1	2,17	2,17 кг
2	ГОСТ 6009-74	Лист 70х2, L=70	1	0,075	0,075 кг
3	ГОСТ 2590-88	Прокат круглый Ø12, L=1550	4	1,37	5,48 кг
4	ГОСТ 2590-88	Прокат круглый Ø12, L=960	5	0,85	4,25 кг
5	ГОСТ 6009-74	Лист 12х3, L=330	10	0,093	0,93 кг
6	ГОСТ 6009-74	Лист 12х3, L=750	20	0,21	4,2 кг
7	ГОСТ 19903-90*	Лист $\frac{\text{-3х50 ГОСТ 6009-74}}{\text{С235 ГОСТ 27772-88*,}}$ L=50 мм	1	0,058	0,0,58 кг
8		Бетон класса В15			V=0,045 м3
9		Щебень фр. 20-40мм			V=0,016 м3

Стойка

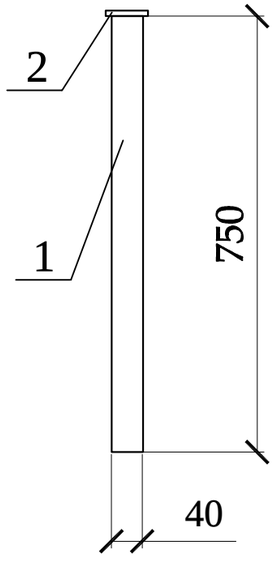

Фрагмент узора

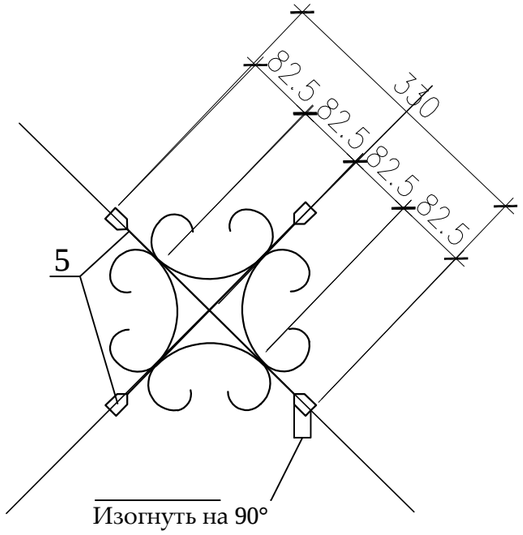

Деталь поз.6

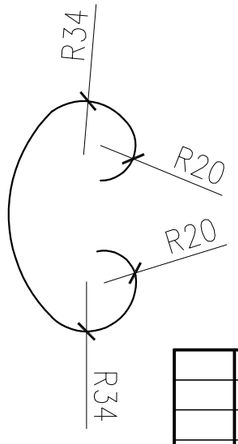

Деталь поз.2

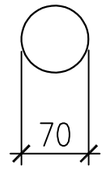

Деталь поз.7

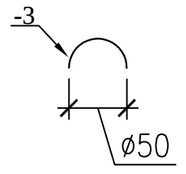

1. Стойки ограждения устанавливать на расстоянии 30-50 см от бордюра.
2. Металлические конструкции изготовить из стали С245.
3. Сварку вести электродами типа Э-42 по ГОСТ 9467-75 в соответствии с требованиями ГОСТ 10922-2012. Все сварные швы h=6мм.
4. Все стальные конструкции окрасить эмалью ПФ-115 ГОСТ 6465-76* за два раза по грунтовке ГФ-021 ГОСТ 25129-82* в соответствии с главой СН РК 2.01-01-2013 "Защита строительных конструкций от коррозии".
5. Цвет ограждения согласовать с заказчиком.

Изм.	Кол.уч	Лист	№ док	Подпись	Дата
ГИП		Оспанова А.			
Разработал		Некипелова К.			
Проверил		Бикбаева Р.			
Н.контр.					

01-09/19 - ГП

"Корректировка ПСД на капитальный ремонт 20 дворов территорий Туркисбского района города Алматы"

Благоустройство двора по адресу:
1. ул. Майлина, 226

Стадия	Лист	Листов
РП	7	10

Ограждение детских площадок и палисадников Тип-1

Филиал «Енбек-Аршалы» республиканского государственного предприятия на праве хозяйственного ведения «Енбек» учреждений уголовно-исполнительной (пенитенциарной) системы Комитета уголовно-исполнительной системы Министерства внутренних дел РК

ГСЛ№0005093

План расположения элементов конструкции

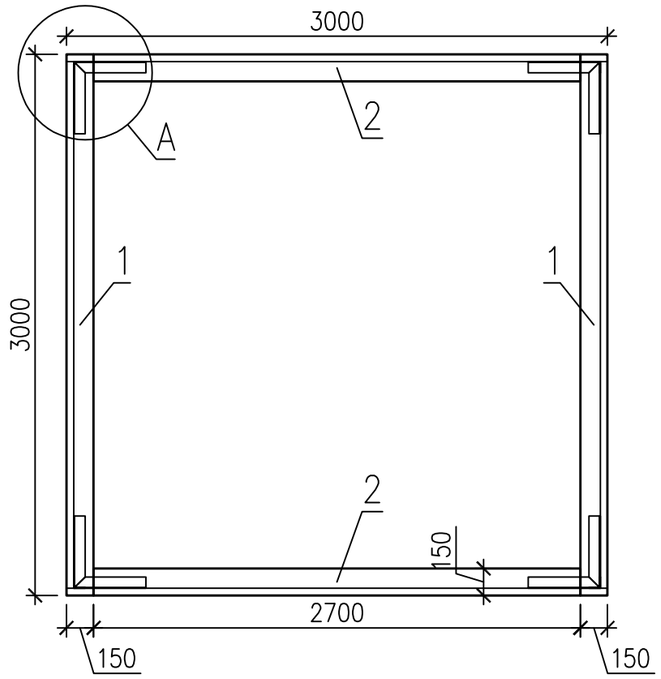

1-1

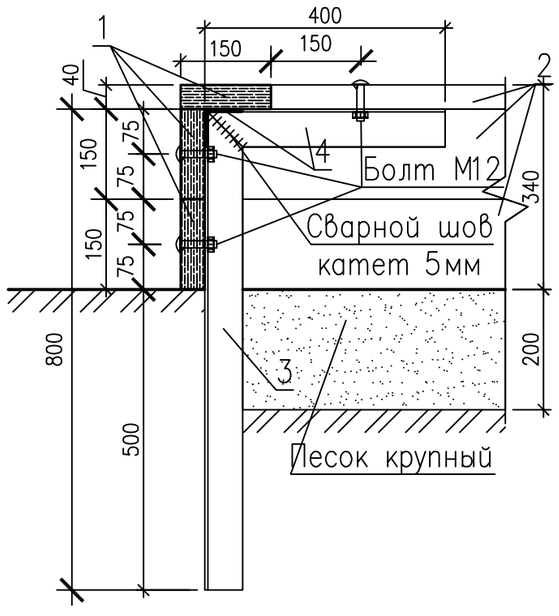

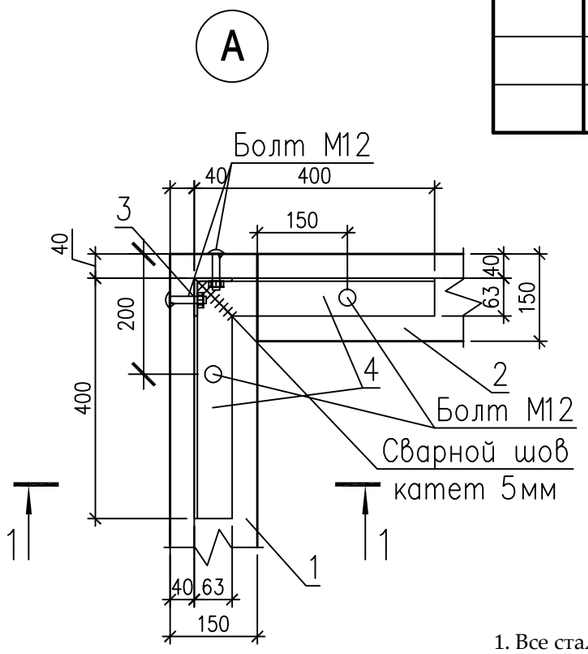

Спецификация элементов конструкции

Поз.	Обозначение	Наименование	Кол.	Масса ед.,кг.	Примеч.
1	ГОСТ 8486-86	Доска 40х150 мм L=3000	6		
2	ГОСТ 8486-86	Доска 40х150 мм L=2700	6		
3	ГОСТ 8509-93	Уголок 63х63х5 ГОСТ 8509-93 / С235 ГОСТ 27772-88* L=800	4	3.85	15.4
4	ГОСТ 8509-93	Уголок 63х63х5 ГОСТ 8509-93 / С235 ГОСТ 27772-88* L=400	8	1.92	15.4
	ГОСТ 7801-81	Болт М12х60	24		
	ГОСТ 5915-70	Гайка М12	24		

1. Все стальные конструкции окрасить эмалью ПФ-115 (черного цвета) ГОСТ 6465-76* за два раза по грунту ГФ-021 ГОСТ 25129-82* (общей толщиной 55 мкм) в соответствии с главойСН РК 2.01-01-2013 "Защита строительных конструкций от коррозии".
2. Все работы по сварке металлических конструкций, по сварке монтажных соединений строительных конструкций выполнить в соответствии со СН РК 5.03-07-2013 "Несущие и ограждающие конструкции" и других действующих нормативных и инструктивных документов.
3. Все деревянные изделия покрыть эмалью НЦ-132 ГОСТ6631-74 за два раза по грунту ГФ-021 ГОСТ 25129-82* (общей толщиной 55 мкм).

Изм.	Кол.уч	Лист	№ док	Подпись	Дата	01-09/19 - ГП			
						"Корректировка ПСД на капитальный ремонт 20 дворов территорий Турксибского района города Алматы"			
ГИП		Оспанова А.				Благоустройство двора по адресу: 1. ул. Майлина, 226	Стадия	Лист	Листов
Разработал		Некипелова К.					РП	8	10
Проверил		Бикбаева Р.				Эскиз деревянного борта детской площадки (песочницы)	Филиал «Еңбек-Аршалы» республиканского государственного предприятия на праве хозяйственного ведения «Еңбек» учреждений уголовно-исполнительной (пенитенциарной) системы Комитета уголовно-исполнительной системы Министерства внутренних дел РК		
Н.контр.							ГСЛ№0005093		

Общий вид 1

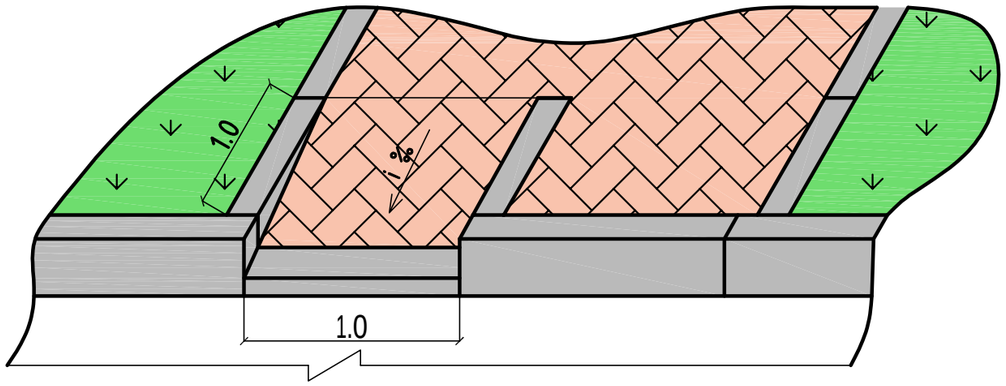

Общий вид 2

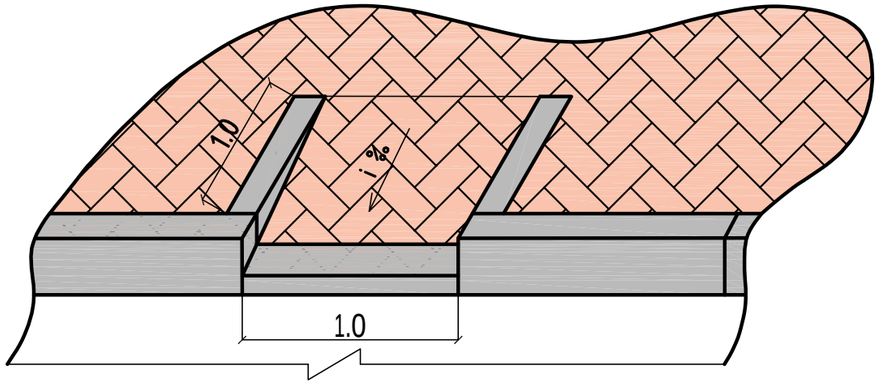

План

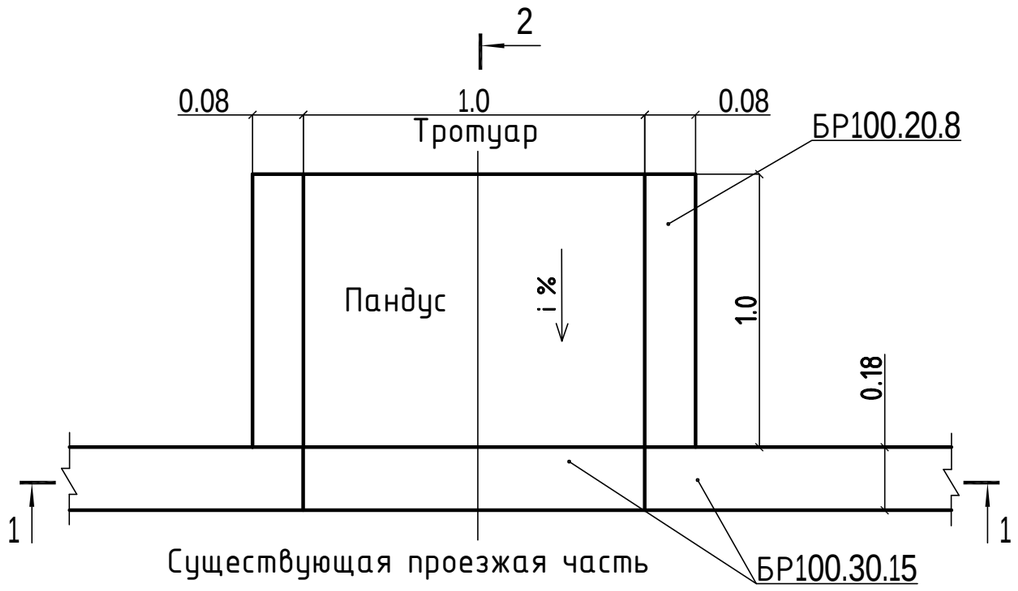

2 - 2

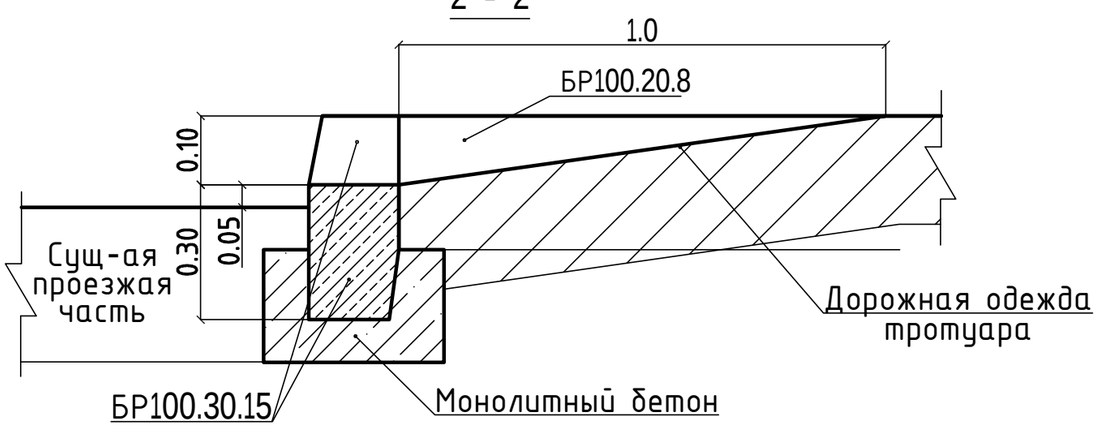

1 - 1

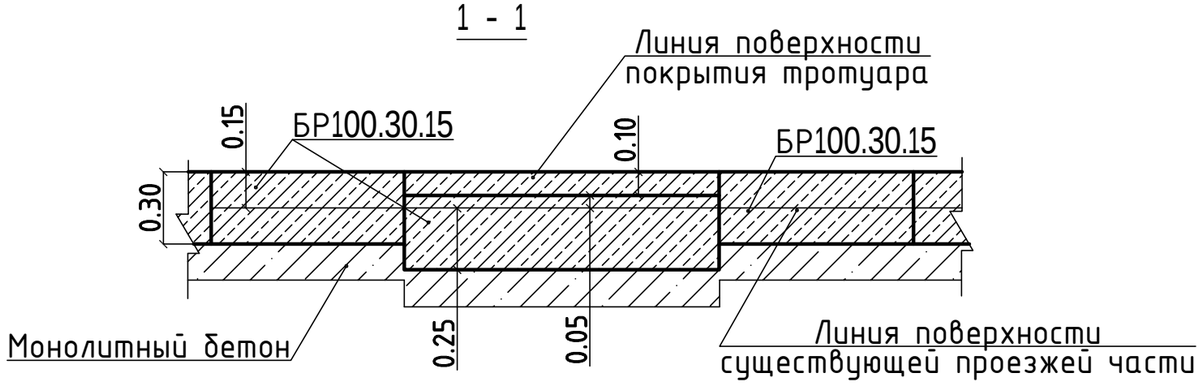

						01-09/19 - ГП	
						"Корректировка ПСД на капитальный ремонт 20 дворов территорий Туркисбского района города Алматы"	
Изм.	Кол.уч	Лист	№ док	Подпись	Дата		
ГИП		Оспанова А.				Благоустройство двора по адресу: 1. ул. Майлина, 226	Стадия: РП; Лист: 9; Листов: 10
Разработал		Некипелова К.					
Проверил		Бикбаева Р.				Деталь сопряжения тротуара (образец)	Филиал «Енбек-Аршалы» республиканского государственного предприятия на праве хозяйственного ведения «Енбек» учреждений уголовно-исполнительной (пенитенциарной) системы Комитета уголовно-исполнительной системы Министерства внутренних дел РК
Н.контр.							ГСЛ№0005093

Перечень работ, подлежащих освидетельствованию скрытых работ

N п/п	Наименование	
	Разработка грунта	
	Устройство подстилающих слоев щебеночных	
	Установка бетонных бортовых камней (переблика) сечением	
	Подъем колодцев до проектной отметки монолитным бетоном	
	Уплотнение дна корыта	
	Устройство дополнительного слоя основания из естественного щебня	Указать толщину
	Устройство однослойных оснований (указать толщину) из фракционного щебня, уложенного по способу "заклинки"	
	Розлив вяжущих материалов	
	Устройство покрытия из горячих а/б смесей крупнозернистых (указать толщину) на нижний слой	
	Устройство покрытия из горячих а/б смесей мелкозернистых (указать толщину) на верхний слой	
	Устройство песчаного слоя средней крупности (указать толщину)	
	Устройство оснований из щебня фракционого (указать толщину)	
	Слой мелкозернистого песка (указать толщину)	
	Устройство покрытий из брусчатки по готовому подстилающему слою с заполнением швов песком	
	Устройство песчаного слоя (указать толщину)	
	Устройство подстилающих и выравнивающих слоев оснований из песчано-гравийной смеси	Указать толщину
	Устройство однослойных оснований (указать толщину) из фракционного щебня, уложенного по способу "заклинки"	
	Розлив вяжущих материалов	
	Устройство ограждений (для всех типов):	
	Бурение ям	
	Устройство бетонной подготовки	
	Мусорные площадки: устройство подстилающих и выравнивающих слоев оснований из щебня	
	Устройство бетонного основания под мусорную площадку	
	Армирование подстилающих слоев и набетонок	

Изм.	Кол.уч	Лист	№ док	Подпись	Дата	01-09/19 - ГП			
						"Корректировка ПСД на капитальный ремонт 20 дворов территорий Туркисбского района города Алматы"			
ГИП		Оспанова А.				Благоустройство двора по адресу: 1. ул. Майлина, 226	Стадия	Лист	Листов
Разработал		Некипелова К.					РП	10	10
Проверил		Бикбаева Р.				Перечень работ, подлежащих освидетельствованию скрытых работ	Филиал «Енбек-Аршалы» республиканского государственного предприятия на праве хозяйственного ведения «Енбек» учреждений уголовно-исполнительной (пенитенциарной) системы Комитета уголовно-исполнительной системы Министерства внутренних дел РК ГСЛ№0005093		
Н.контр.									

Ведомость рабочих чертежей основного комплекта

№	Наименование	Примечание
1	Общие данные	
2	План демонтажных работ, М1:500	
3	Разбивочный план, М1:500	
4	План покрытий, М1:500	
5	План озеленения. План расстановки МАФ М 1:500	
6	Конструкции покрытий тип 1...3	
7	Ограждение детских площадок и палисадников. Тип-1	
8	Деталь сопряжения тротуара (образец)	
9	Перечень работ, подлежащих освидетельствованию скрытых работ	

Ведомость ссылочных и прилагаемых документов

Обозначение	Наименование	Примечания
	Ссылочные документы	
СПДС. ГОСТ 21.508-93	Правила выполнения рабочей документации	
	генеральных планов предприятий, сооружений	
	и жилищно-гражданских объектов	
СН РК 3.01-01-2013	Градостроительства. Планировка и застройка	
	городских и сельских населенных пунктов.	
РДС РК 3.01-05-2001	Градостроительство. Планировка и застройка	
	населенных мест с учетом потребностей инвалидов	
	и других маломобильных групп населения	

Ведомость основных комплектов рабочих чертежей

Обозначение	Наименование	Примечание
ПЗ	Пояснительная записка	
ГП	Генеральный план	
ЭН	Наружные сети электроосвещения	
СД	Сметная документация	
	Альбом малых архитектурных форм	

Технико-экономические показатели

№	Наименование	количество	
		м^2	%
1	Площадь участка	988,77	100
2	Площадь покрытий, всего:	457,40	46
	асфальтобетонное покрытие (восстановление)	396,13	
	брусчатое покрытие тротуаров и бельевой площадки	21,27	
	резиновое покрытие детской площадки	40	
3	Площадь озеленения, всего:	531,37	54
	в том числе: газона	531,37	

1.Общие данные

1.1 Данный проект разработан ТОО "АСТАНА ПРОЕКТ СЕРВИС" на основании:
- Задания на проектирование, утвержденного акимом Туксибского района г. Алматы;
- Утвержденного Заказчиком эскизного проекта;
- Топографо-геодезической съемки М1:500, выполненной 20.03.2018 г. ТОО "АСТАНА ПРОЕКТ СЕРВИС" Государственная лицензия на изыскательскую деятельность №13001168 от 21.02.2013 г.

Технические решения, принятые в рабочих чертежах соответствуют требованиям экологических, санитарно-гигиенических, противопожарных и других норм, действующих на территории Республики Казахстан и обеспечивают безопасную для жизни и здоровья людей эксплуатацию объекта при соблюдении мероприятий, предусмотренных рабочими чертежами.

Главный инженер проекта Оспанова А.С.

						01-09/19 - ГП
						"Корректировка ПСД на капитальный ремонт 20 дворов территорий Туксибского района города Алматы"
Изм.	Кол.уч	Лист	№ док	Подпись	Дата	
ГИП		Оспанова А.				Благоустройство двора по адресу: 1. ул. Спартака, 3
Разработал		Некипелова К.				Стадия: РП; Лист: 1; Листов: 9
Проверил		Бикбаева Р.				Общие данные
Н.контр.						Филиала «Евбек-Арнасы» республиканского государственного предприятия на праве хозяйственного ведения «Евбек» учреждений уголовно-исполнительной (пенитенциарной) системы Комитета уголовно-исполнительной системы Министерства внутренних дел РК. ГСЛ№0005093

План демонтажных работ, М1:500

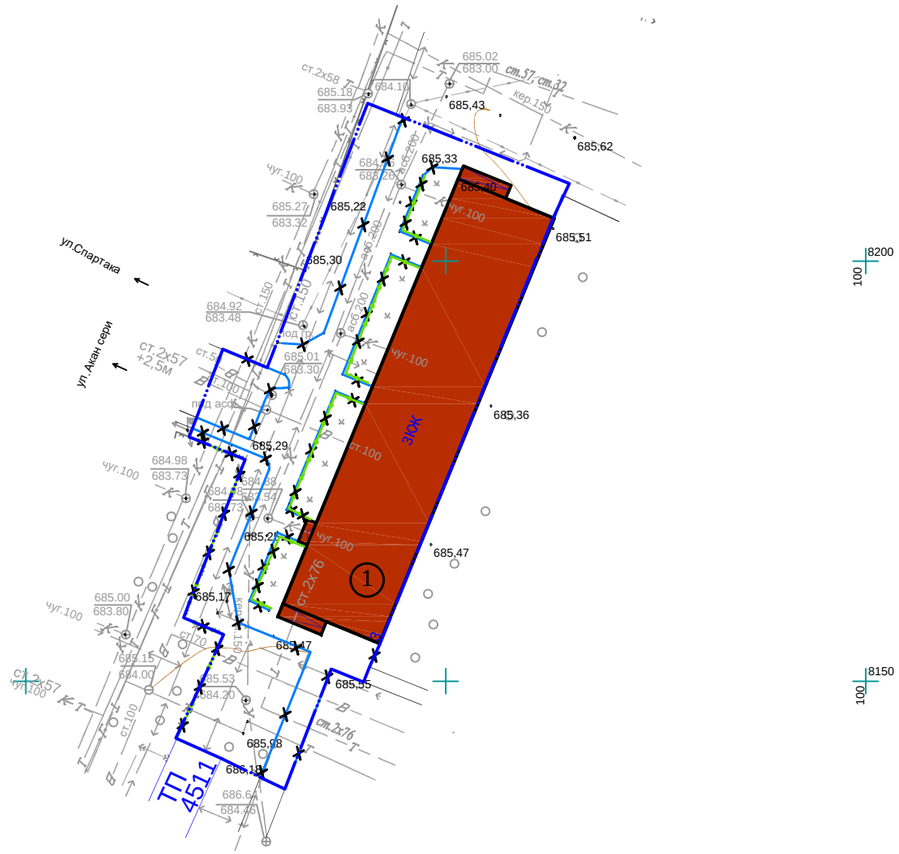

Экспликация зданий и сооружений

Номер на плане	Наименование	Примечание
1	Жилой дом	существующ.

Ведомость демонтажных работ

Условное изображение	Наименование	Ед.изм.	Кол-во	Масса ед., кг	Примечание
	Бортовой камень БР 100.30.15	п.м.	214,06	108	23118,48 кг.
	Существующее ограждение детских площадок и палисадников	п.м.	113,11	20	2262,2 кг.

Условные обозначения:

- Граница благоустройства
- Существующие здания
- Существующий бордюр БР100.30.15
- Существующее ограждение детских площадок и палисадников
- Демонтаж

Внимание!
Подземные коммуникации!
Перед началом производства работ вызвать представителей владельцев коммуникаций!

Изм.	Кол.уч	Лист	№ док	Подпись	Дата	01-09/19 - ГП			
						"Корректировка ПСД на капитальный ремонт 20 дворов территорий Туркисбского района города Алматы"			
ГИП		Оспанова А.				Благоустройство двора по адресу: 1. ул. Спартака, 3	Стадия	Лист	Листов
Разработал		Некипелова К.					РП	2	9
Проверил		Бикбаева Р.				План демонтажных работ, М1:500	Филиал «Гибек-Арнасы» республиканского государственного предприятия на праве хозяйственного ведения «Гибек» учреждений уголовно-исполнительной (пенитенциарной) системы Комитета уголовно-исполнительной системы Министерства внутренних дел РК гс АА №0005983		
Н.контр.									

Разбивочный план, М1:500

С
Б Ш
О

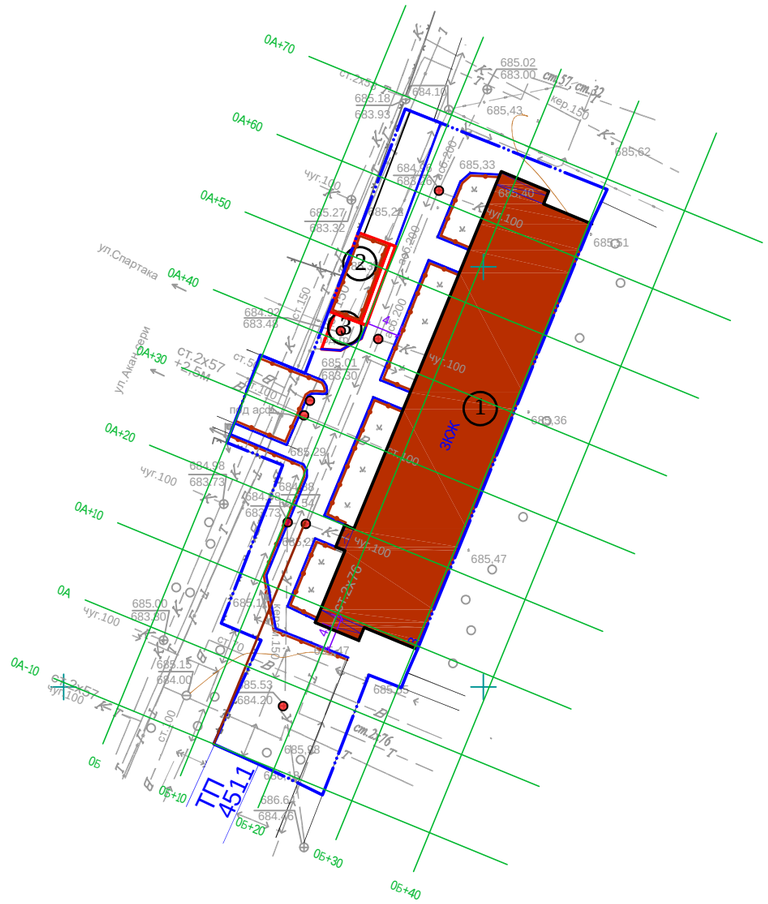

Экспликация зданий и сооружений

Номер на плане	Наименование	Примечание
1	Жилой дом	существующ.
2	Детская площадка с резиновым покрытием	проектир.
3	Место тихого отдыха из брусчатки	проектир.

Условные обозначения:

- Граница благоустройства
- Существующие здания
- Проектируемый бордюр БР100.30.15
- Проектируемый бордюр БР100.20.8
- Проектируемое ограждение тип 1
- Люки колодцев, подлежащие подъему

ТОО "АСТАНА ПРОЕКТ СЕРВИС"		
Тапсырыс беруші Заказчик	РГП на ПХВ "Еңбек"	
Директор		Несипбаев М.К.
Исполнитель		Мұса Ш.
Күні Дата	20 наурыз март 2018 жыл год	

Внимание!
Подземные коммуникации!
Перед началом производства работ вызвать представителей владельцев коммуникаций!

Изм.	Кол.уч	Лист	№ док	Подпись	Дата	01-09/19 - ГП			
						"Корректировка ПСД на капитальный ремонт 20 дворов территорий Туркисбского района города Алматы"			
ГИП		Оспанова А.				Благоустройство двора по адресу: 1. ул. Спартака, 3	Стадия	Лист	Листов
Разработал		Некипелова К.					РП	3	9
Проверил		Бикбаева Р.				Разбивочный план, М1:500	ГСЛ № 13001169		
Н.контр.									

План покрытий, М1:500

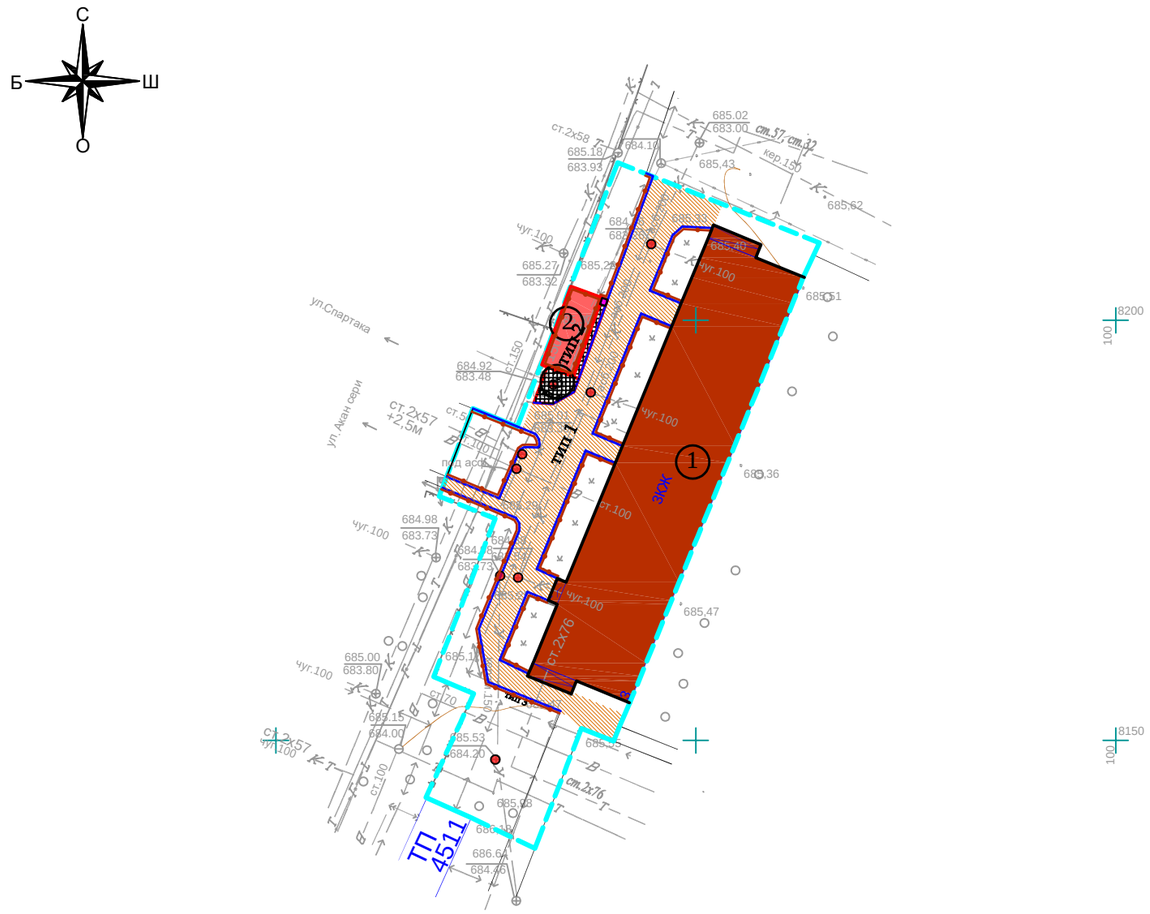

Экспликация зданий и сооружений

Номер на плане	Наименование	Примечание
1	Жилой дом	существующ.
2	Детская площадка с резиновым покрытием	проектир.
3	Место тихого отдыха из брусчатки	проектир.

Ведомость тротуаров, дорожек и площадок

Условное изобра-жение	Наименование	Тип	Ед.изм.	Кол-во	Примечание
тип 1	Асфальтобетонное покрытие	1	м^2	396,13	восстанов.на сущ.
тип 2	Детская площадка	2	м^2	40	
тип 3	Место тихого отдыха из брусчатки	3	м^2	14,27	укладка новой брусчатки
тип 4	Тротуарное покрытие из брусчатки	3	м^2	7	укладка новой брусчатки
	Бортовой камень БР 100.30.15		п.м.	174,37	
	Бортовой камень БР 100.20.08		п.м.	52,92	
	Подъем колодцев бетоном кл. В 15		шт	8	Отклонение крышки колодцев относит.уровня покрытия не допускается более 2см

Условные обозначения:

- Граница подсчета объемов работ
- Существующие здания
- Проектируемый бордюр БР100.30.15
- Проектируемый бордюр БР100.20.8
- Ограждение детских площадок и палисадников тип 1
- Люки колодцев, подлежащие подъему

1. *Согласно СН РК* ***3.01-05-2013*** *«Благоустройство территорий населенных пунктов» в местах пересечения проездов и пешеходных дорожек с тротуарами, подходами к площадкам и проездами бортовые камни необходимо заглубить с устройством плавных примыканий для обеспечения проезда детских, инвалидных колясок, санок, а также въезда транспортных средств. Проектом предусмотрено утопление бортового камня, тем самым выполнение съезда для колясок (санок) с ремонтируемой тротуарной части.*

Условное обозначение пандуса -

2. *Данный лист смотреть совместно с л. ГП-**3**, ГП-**6**.*

Изм.	Кол.уч	Лист	№ док	Подпись	Дата	01-09/19 - ГП			
						"Корректировка ПСД на капитальный ремонт 20 дворов территорий Туркисбского района города Алматы"			
ГИП		Оспанова А.				Благоустройство двора по адресу: 1. ул. Спартака, 3	Стадия	Лист	Листов
Разработал		Некипелова К.					РП	4	9
Проверил		Бикбаева Р.				План покрытий, М1:500	Филиал «Енбек-Арнасы» республиканского государственного предприятия на праве хозяйственного ведения «Енбек» учреждений уголовно-исполнительной (пенитенциарной системы Комитета уголовно-исполнительной системы Министерства внутренних дел РК		
Н.контр.							ГСЛ№0005093		

План озеленения. План расстановки МАФ, М1:500

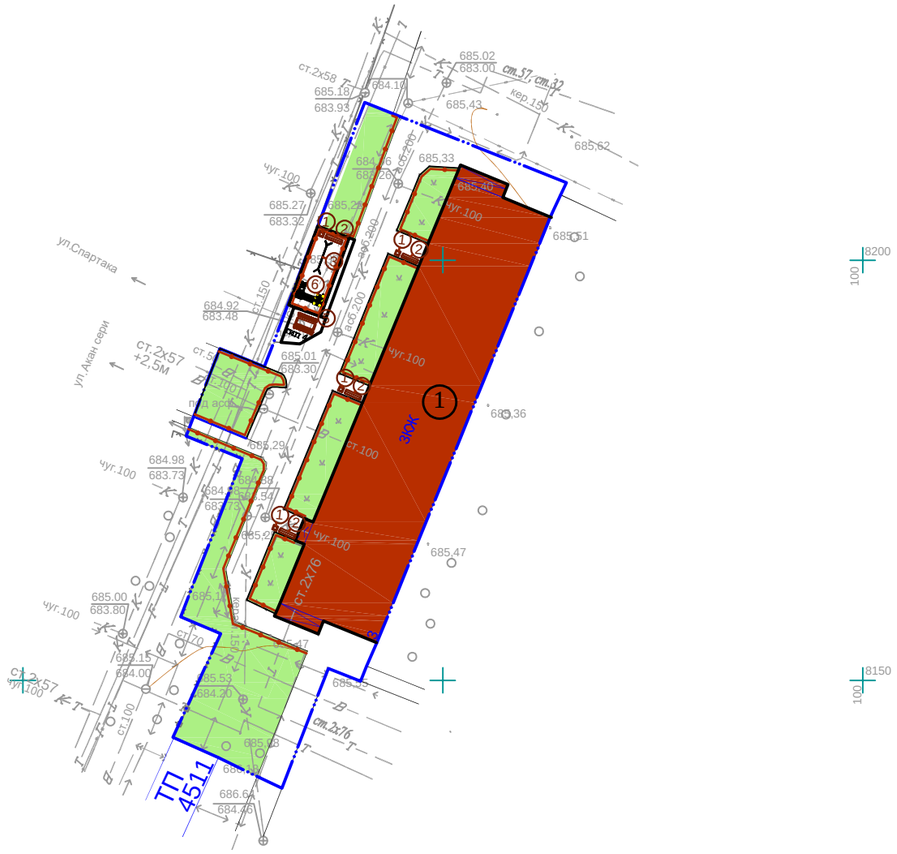

Ведомость малых архитектурных форм

№	Наименование	Обозначение	Кол-во	Обозначение типового проекта/СНиПа
1	1213 - Урна металлическая оцинкованная		4	Каталог ТОО "КСИЛ"
2	2211 - Диван на металлических ножках		4	Каталог ТОО "КСИЛ"
3	4155 - Качели на мет. стойках с гибкой подвеской "Большие"двухместные для детей 3-х до 12 лет		1	Каталог ТОО "КСИЛ". Качели предусмотрены с гибк.подв.: одна шт. - для детей от 1 до 3 лет, вторые - для детей от 3 до 12 лет
4	6443 - Брусья двойные		1	Каталог ТОО "КСИЛ"
5	2604 - Стол со скамьями и навесом		1	Каталог ТОО "КСИЛ"
6	**5118 - Детский игровой комплекс для детей от 3 до 7 лет**		1	Каталог ТОО "КСИЛ"
7	Ограждение детских площадок и палисадников тип 1, п.м.		173	см.л. ГП-7

Ведомость элементов озеленения

№	Наименование	Ед.изм.	Кол-во	Примечание
1	Газон	$м^2$	531,37	посев семян на $1м^2$ - 40гр. травосмеси
2	Санитарная обрезка деревьев	шт.	5	

Условные обозначения:

- Граница благоустройства
- Существующие здания
- Ограждение детских площадок и палисадников тип 1
- Проектируемый газон

1. *Для устройства газона засыпку растительного слоя* ***(****перегной/чернозем****)*** *производить на высоту* ***0,15*** *метра****.***
2. *Данный лист смотреть совместно с л****.*** *ГП****-3***

Изм.	Кол.уч.	Лист	№ док	Подпись	Дата	01-09/19 - ГП
						"Корректировка ПСД на капитальный ремонт 20 дворов территорий Туркисбского района города Алматы"
ГИП		Оспанова А.				Благоустройство двора по адресу: 1. ул. Спартака, 3
Разработал		Некипелова К.				
Проверил		Бикбаева Р.				План озеленения. План расстановки МАФ, М1:500
Н.контр.						

Стадия	Лист	Листов
РП	5	9

Филиал «Есбек-Ачпалы» республиканского государственного предприятия на праве хозяйственного ведения «Есбек» учреждений уголовно-исполнительной (пенитенциарной) системы Комитета уголовно-исполнительной системы Министерства внутренних дел РК

ГСЛ№0005093

Асфальтобетонное покрытие проездов (восстановление дорожной одежды проездов на сущ.покрытие) тип 1 М1:10

Мелкозернистый асфальтобетон на 100% площади	
типа Б, марки II СТ РК 1225-2013	0,05м
Розлив битума 0,9 кг/м2 на 40% площади	
Крупнозернистый асфальтобетон на 30% площади	
типа Б, марки II СТ РК 1225-2013	0,05м
Выравнивание щебнем фр.20-40мм М1000,	
СТ РК 1284-2004 на 30% площади	0,2м

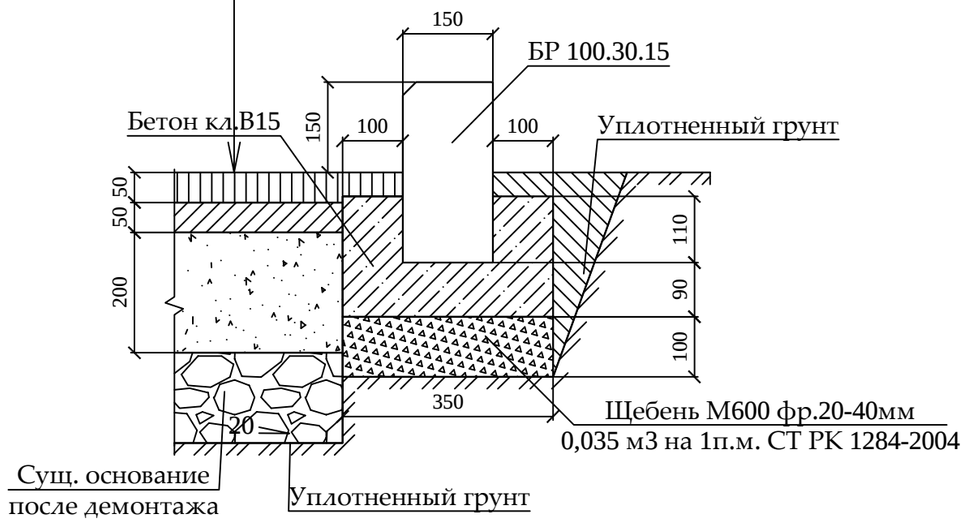

Тротуарное покрытие из брусчатки и место тихого отдыха из брусчатки тип 4 М1:10

Фигурная цветная брусчатка с заполнением	
швов песком м/з ГОСТ 17608-91	0,06 м
Слой из мелкозернистого песка ГОСТ 8736-2014	0,05 м
Щебень М800, фр.5-10мм, 40-70 мм, СТ РК 1284-2004	0,12 м
Песок средней крупности ГОСТ 8736-2014	0,15 м
Уплотненный грунт	

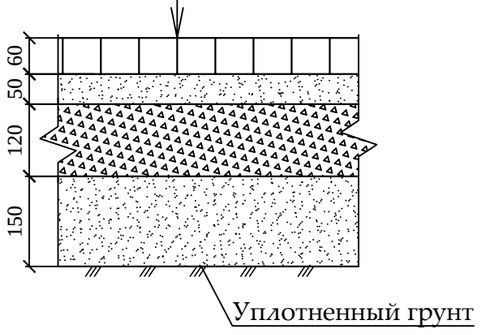

Резиновое покрытие детской площадки тип 2 М1:10

Резиновое покрытие Мастерфайбр	до 0,01 м
Средний слой (грунтовка)	
Горячий мелкозернистый плотный асфальтобетон	
марки II тип В СТ РК 1225-2013	0,05 м
Щебень из плотных горных пород для стр. раб.	
М1000, фр. 20-40 мм СТ РК 1284-2004	0,25 м
Уплотненный грунт	

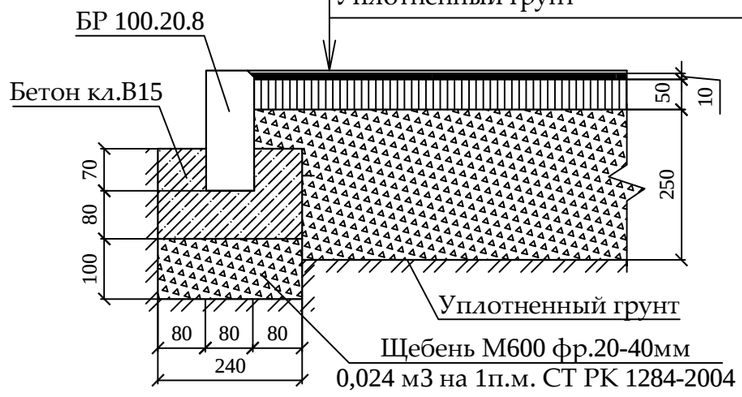

1. *При замене бортового камня предусмотреть демонтаж а/б с одной стороны БК объемом* ***0,1*0,1*** *м****3*** *на* ***1*** *п.м.* ***бортового камня.***

2. *Вывоз мусора и вывоз грунта производить на свалку и отвал соответственно на расстояние* ***50*** *км.*

3. *Приготовление и укладка резинового покрытия на детских, спортивных и гимнастических площадках обязательно производить механизированным способом с использованием специализированной техники согласно ПОС.*

4. *Нанесение и вчесывание кварцевого песка и резинового гранулята в искусственное покрытие производить механизированным способом с использованием специализированной техники согласно ПОС.*

5. *До начала производства работ пригласить коммунальные службы.*

						01-09/19 - ГП
						"Корректировка ПСД на капитальный ремонт 20 дворов территорий Туркисбского района города Алматы"
Изм.	Кол.уч	Лист	№ док	Подпись	Дата	
ГИП		Оспанова А.				Благоустройство двора по адресу: 1. ул. Спартака, 3
Разработал		Некипелова К.				Стадия: РП; Лист: 6; Листов: 9
Проверил		Бикбаева Р.				Конструкции покрытий тип 1...3
Н.контр.						Филиал «Еңбек-Аршалы» республиканского государственного предприятия на праве хозяйственного ведения «Еңбек» учреждений уголовно-исполнительной (пенитенциарной) системы Комитета уголовно-исполнительной системы Министерства внутренних дел РК ГСЛ№0005093

Ограждение детских площадок и палисадников Тип-1

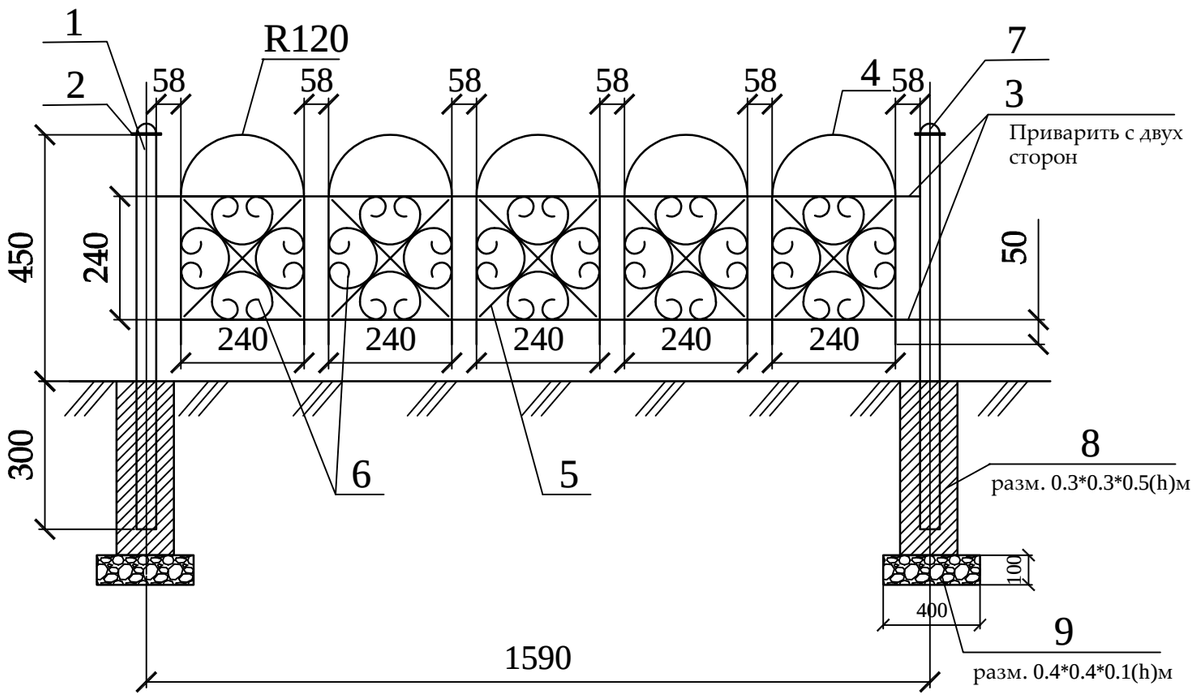

Спецификация
(на один элемент ограждения и одну опору)

Поз.	Обозначение	Наименование	Кол.	Масса ед., кг	Приме-чание
		Тип-1	109		шт.
1	ГОСТ 8645-68	Труба профильная 40х40х3, L=750	1	2,17	2,17 кг
2	ГОСТ 6009-74	Лист 70х2, L=70	1	0,075	0,075 кг
3	ГОСТ 2590-88	Прокат круглый Ø12, L=1550	4	1,37	5,48 кг
4	ГОСТ 2590-88	Прокат круглый Ø12, L=960	5	0,85	4,25 кг
5	ГОСТ 6009-74	Лист 12х3, L=330	10	0,093	0,93 кг
6	ГОСТ 6009-74	Лист 12х3, L=750	20	0,21	4,2 кг
7	ГОСТ 19903-90*	Лист $\frac{\text{-3х50 ГОСТ 6009-74}}{\text{С235 ГОСТ 27772-88*,}}$ L=50 мм	1	0,058	0,0,58 кг
8		Бетон класса В15			V=0,045 м3
9		Щебень фр. 20-40мм			V=0,016 м3

Стойка

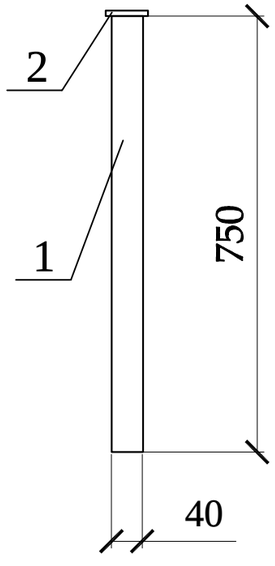

Фрагмент узора

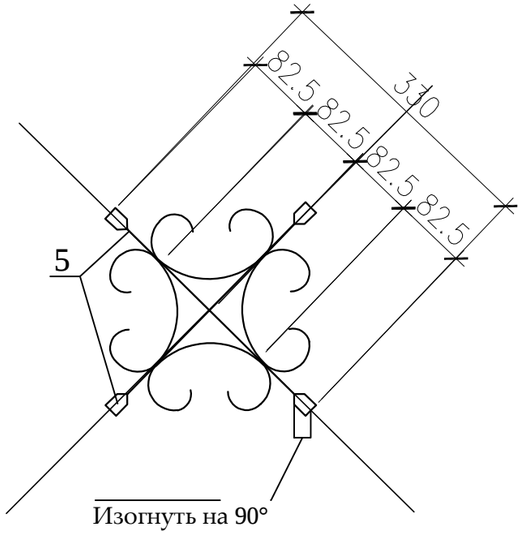

Деталь поз.6

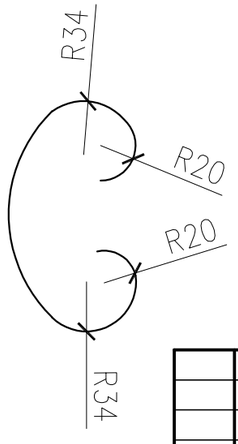

Деталь поз.2

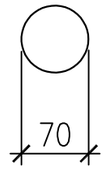

Деталь поз.7

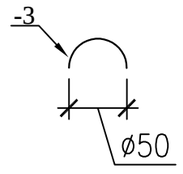

1. Стойки ограждения устанавливать на расстоянии 30-50 см от бордюра.
2. Металлические конструкции изготовить из стали С245.
3. Сварку вести электродами типа Э-42 по ГОСТ 9467-75 в соответствии с требованиями ГОСТ 10922-2012. Все сварные швы h=6мм.
4. Все стальные конструкции окрасить эмалью ПФ-115 ГОСТ 6465-76* за два раза по грунтовке ГФ-021 ГОСТ 25129-82* в соответствии с главой СН РК 2.01-01-2013 "Защита строительных конструкций от коррозии".
5. Цвет ограждения согласовать с заказчиком.

Изм.	Кол.уч	Лист	№ док	Подпись	Дата
ГИП		Оспанова А.			
Разработал		Некипелова К.			
Проверил		Бикбаева Р.			
Н.контр.					

01-09/19 - ГП

"Корректировка ПСД на капитальный ремонт 20 дворов территорий Туркисбского района города Алматы"

Благоустройство двора по адресу:
1. ул. Спартака, 3

Стадия	Лист	Листов
РП	7	9

Ограждение детских площадок и палисадников Тип-1

Филиал «Еңбек-Аршалы» республиканского государственного предприятия на праве хозяйственного ведения «Еңбек» учреждений уголовно-исполнительной (пенитенциарной) системы Комитета уголовно-исполнительной системы Министерства внутренних дел РК

ГСЛ№0005093

Общий вид 1

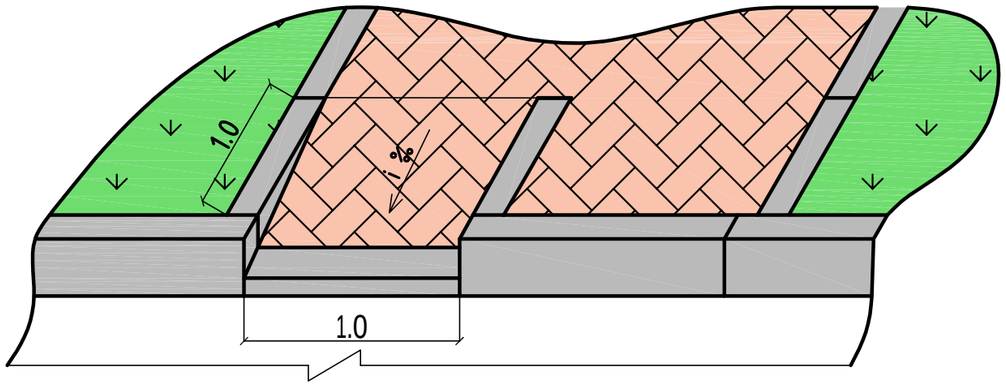

Общий вид 2

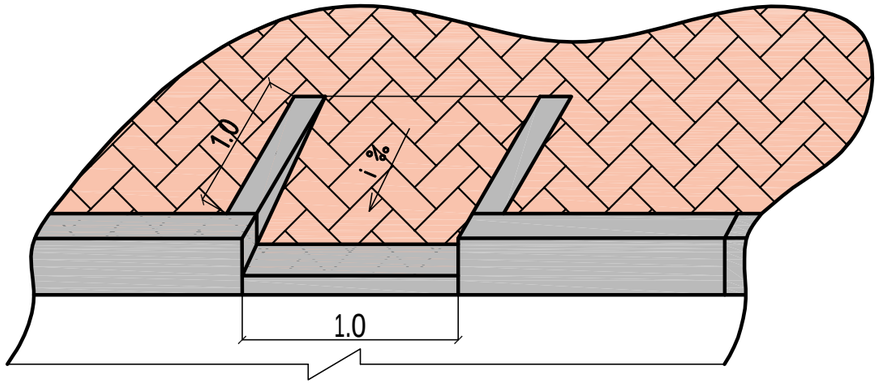

План

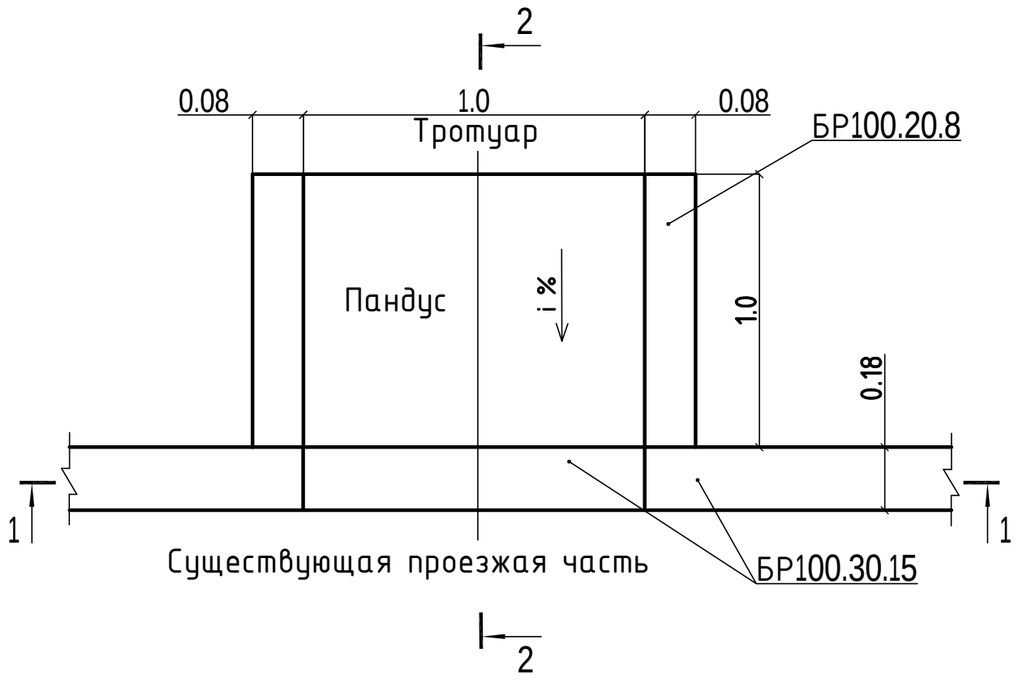

2 - 2

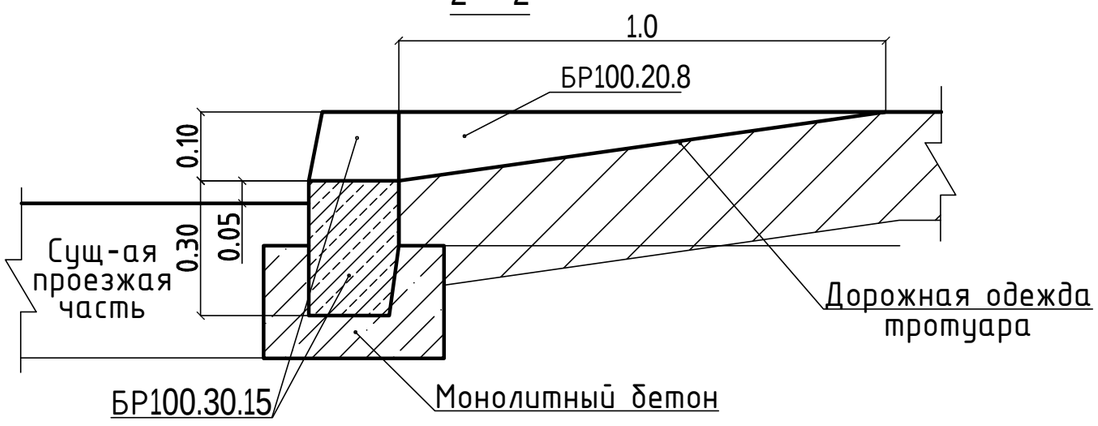

1 - 1

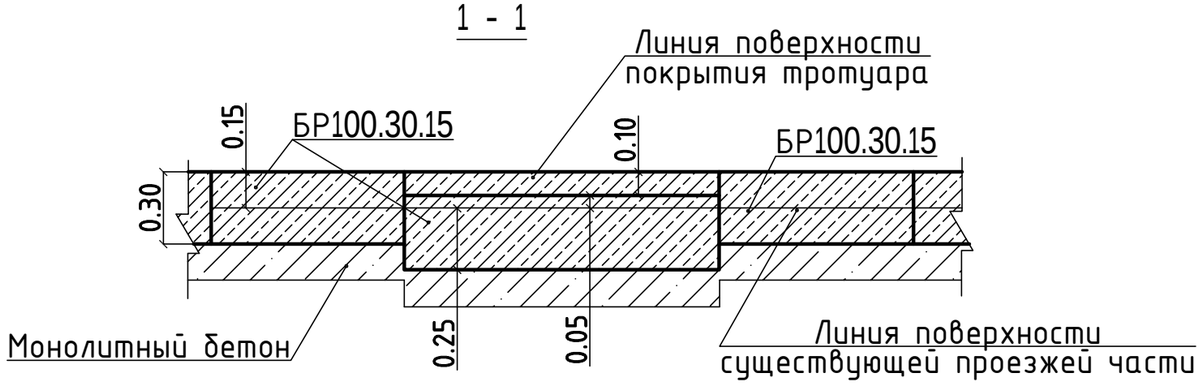

						01-09/19 - ГП	
						"Корректировка ПСД на капитальный ремонт 20 дворов территорий Туркисбского района города Алматы"	
Изм.	Кол.уч	Лист	№ док	Подпись	Дата		
ГИП		Оспанова А.				Благоустройство двора по адресу: 1. ул. Спартака, 3	Стадия: РП; Лист: 8; Листов: 9
Разработал		Некипелова К.					
Проверил		Бикбаева Р.				Деталь сопряжения тротуара (образец)	Филиал «Ецбек-Аршалы» республиканского государственного предприятия на праве хозяйственного ведения «Ецбек» учреждений уголовно-исполнительной (пенитенциарной) системы Комитета уголовно-исполнительной системы Министерства внутренних дел РК
Н.контр.							ГСЛ№0005093

Перечень работ, подлежащих освидетельствованию скрытых работ

N п/п	Наименование	
	Разработка грунта	
	Устройство подстилающих слоев щебеночных	
	Установка бетонных бортовых камней (переблика) сечением	
	Подъем колодцев до проектной отметки монолитным бетоном	
	Уплотнение дна корыта	
	Устройство дополнительного слоя основания из естественного щебня	Указать толщину
	Устройство однослойных оснований (указать толщину) из фракционного щебня, уложенного по способу "заклинки"	
	Розлив вяжущих материалов	
	Устройство покрытия из горячих а/б смесей крупнозернистых (указать толщину) на нижний слой	
	Устройство покрытия из горячих а/б смесей мелкозернистых (указать толщину) на верхний слой	
	Устройство песчаного слоя средней крупности (указать толщину)	
	Устройство оснований из щебня фракционого (указать толщину)	
	Слой мелкозернистого песка (указать толщину)	
	Устройство покрытий из брусчатки по готовому подстилающему слою с заполнением швов песком	
	Устройство песчаного слоя (указать толщину)	
	Устройство подстилающих и выравнивающих слоев оснований из песчано-гравийной смеси	Указать толщину
	Устройство однослойных оснований (указать толщину) из фракционного щебня, уложенного по способу "заклинки"	
	Розлив вяжущих материалов	
	Устройство ограждений (для всех типов):	
	Бурение ям	
	Устройство бетонной подготовки	
	Мусорные площадки: устройство подстилающих и выравнивающих слоев оснований из щебня	
	Устройство бетонного основания под мусорную площадку	
	Армирование подстилающих слоев и набетонок	

Изм.	Кол.уч	Лист	№ док	Подпись	Дата	01-09/19 - ГП		
						"Корректировка ПСД на капитальный ремонт 20 дворов территорий Туркисбского района города Алматы"		
ГИП		Оспанова А.				Благоустройство двора по адресу: 1. ул. Спартака, 3	Стадия: РП	Лист: 9 / Листов: 9
Разработал		Некипелова К.						
Проверил		Бикбаева Р.				Перечень работ, подлежащих освидетельствованию скрытых работ	Филиал «Еңбек-Аршалы» республиканского государственного предприятия на праве хозяйственного ведения «Еңбек» учреждений уголовно-исполнительной (пенитенциарной) системы Комитета уголовно-исполнительной системы Министерства внутренних дел РК	
Н.контр.							ГСЛ№0005093	