ТОО "Досан"

ГСЛ № 004187

РАБОЧИЙ ПРОЕКТ

Заказ 39/21-ДОС

"Реконструкция системы теплоснабжения города Аркалык до 2030 года"

ТОМ 10.11

39/21-ДОС-3,4-ТП/ТХ.002

Тракт топливоподачи. Ленточный конвейер №1 (галерея первого подъема) и дробильное отделение

г. Алматы - 2019 г.

ТОО "Досан"

ГСЛ № 004187

РАБОЧИЙ ПРОЕКТ

Заказ 39/21-ДОС

"Реконструкция системы теплоснабжения города Аркалык до 2030 года"

ТОМ 10.11

39/21-ДОС-3,4-ТП/ТХ.002
Тракт топливоподачи. Ленточный конвейер №1 (галерея первого подъема) и дробильное отделение

Директор И.Г. Еремеев

Гл.инженер проекта А.С. Лабоновский

г. Алматы - 2019 г.

Ведомость рабочих чертежей основного комплекта

Лист	Наименование	Примечание
1	Общие данные	
2	Ленточный конвейер №1. Общий вид	
3	Рама приводного барабана	
4	Кожух защитный	
5	Течка для мелочи	
6	Ограждение отклоняющего барабана	
7	Средняя часть конвейера. Став	
8	Барабан отклоняющий	
9	Барабан приводной	
10	Тележка натяжная	
11	Течка разгрузочная	
12	Рама хода натяжной тележки	
13	Ограждение натяжного барабана	
14	Плужковый сбрасыватель двусторонний	
15	Загрузка конвейера со склада	
16	Загрузка конвейера с безъемкостного разгрузустройства	
17	Пересыпной короб на склад	

Ведомость ссылочных и прилагаемых чертежей

Обозначение	Наименование	Примечание
39/21-ДОС-3,4-ТП/ТХ.002.С	Спецификация оборудования, изделий и материалов	

Технические решения, принятые в рабочих чертежах, соответствуют требованиям экологических, санитарно-гигиенических, противопожарных и других норм, действующих на территории Республики Казахстан, и обеспечивают безопасную для жизни и здоровья людей эксплуатацию объекта при соблюдении предусмотренных рабочими чертежами мероприятий.

ГЛАВНЫЙ ИНЖЕНЕР ПРОЕКТА Лабоновский А.С.

Согласовано:

КЖ,КМ	Коваленко	05.19
ВК, ЭЛ	Кинев	05.19

Взам. инв. №

Подп. и дата

Инв. № подл.

Общие данные

Л.к. N1

снабжается двигателем 30 кВт, приводным барабаном, натяжным барабаном (винтовая натяжка), с углом подъема 15°, лентой конвейерной 2Ш-800-4-ТК200-6-3,5-Б-РБ, основными роликоопорами ЖГ 80-127-30, максимальной длиной 101,5м, угол наклона - 12 градусов. Так же устанавливается металлоконструкции для приводной станции, натяжного устройства, и по всей длине конвейера для крепления роликоопор и дополнительного оборудования участвующего в безопасной работе конвейера. Из разгрузочного устройства топливо транспортируется по л.к. №1 до дробильного корпуса. Для удаления металла из транспортируемого топлива перед приводным барабаном, устанавливается подвесной железоотделитель СМПР 800. Уловленный металл перегружается в передвижную металлическую емкость. Далее топливо попадает в дробильное устройство ДРО-577 снабженную электродвигателем 110 кВт, где происходит измельчение до 20мм.

Дробильный корпус

Транспортируемый уголь с ЛК1 направляется в дробильный корпус, где ссыпается после приводного барабана в дробилки ДРО-577. Возможна подача угля как в каждую дробилку отдельно, так и одновременно на две дробилки. При этом необходимо установить шибер в вертикальном положении.

Дробильный корпус оснащен краном мостовым электрическим однобалочным грузоподъемностью 3,2 т, с высотой подъема 18 м., а так же четырьмя талями ручными г/п 3.2т, h=6м и двумя талями ручными г/п 3.2т, h=12м.

Категория помещений и наружных установок по пожарной и взрывопожарной опасности - В2

Ситуационный план топливоподачи

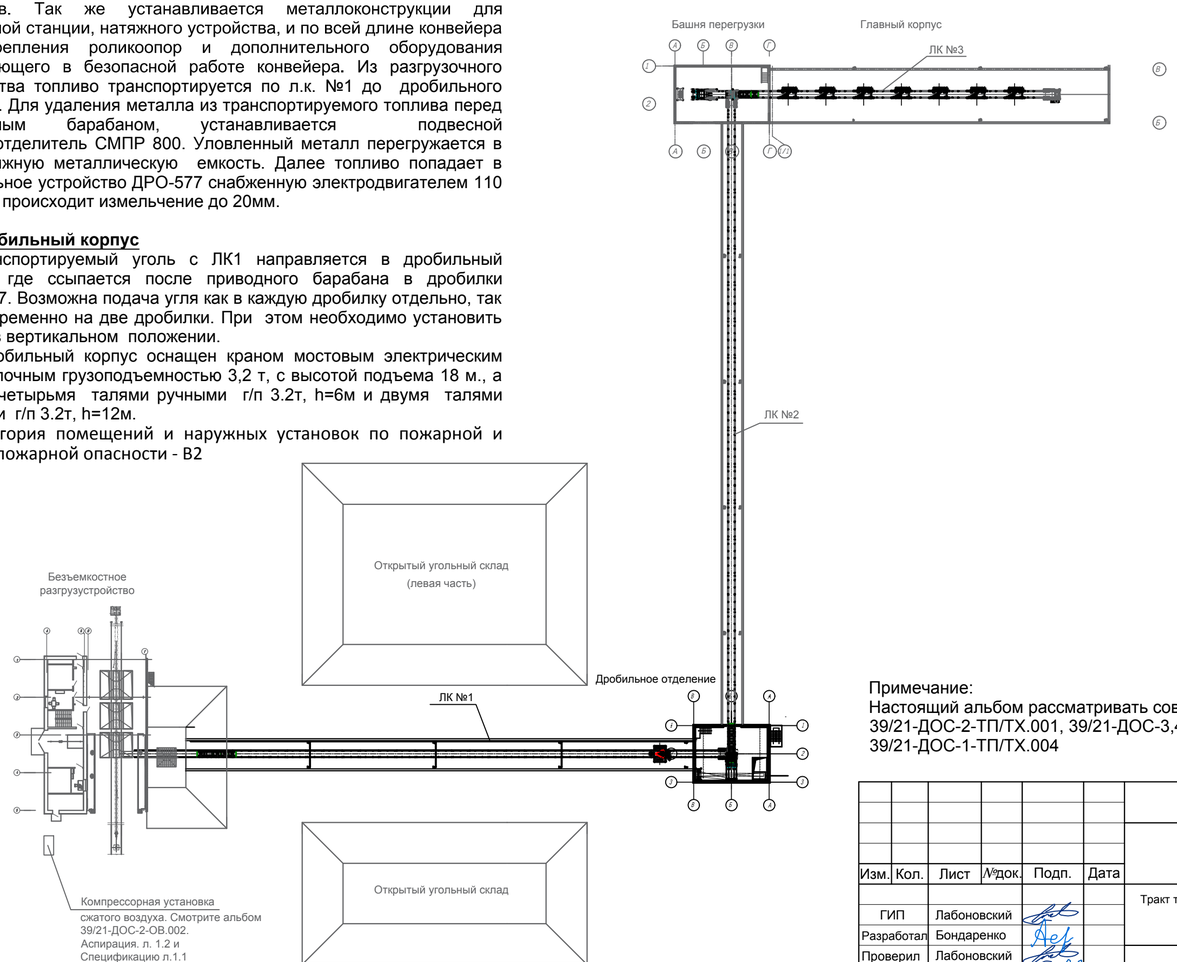

Примечание:
Настоящий альбом рассматривать совместно с альбомами 39/21-ДОС-2-ТП/ТХ.001, 39/21-ДОС-3,4-ТП/ТХ.002, 39/21-ДОС-5-ТП/ТХ.003, и 39/21-ДОС-1-ТП/ТХ.004

Изм.	Кол.	Лист	№док.	Подп.	Дата
ГИП		Лабоновский			
Разработал		Бондаренко			
Проверил		Лабоновский			
Н.контроль		Алмазов			

39/21-ДОС-3,4-ТП/ТХ.002

Реконструкция системы теплоснабжения города Аркалык до 2030 года

Тракт топливоподачи. Ленточный конвейер №1 (галерея первого подъема) и дробильное отделение

Стадия	Лист	Листов
РП	1	

Общие данные

ТОО "Досан"
г.Алматы
ГСЛ № 004187

ФОРМАТ А4х3 (630х297)

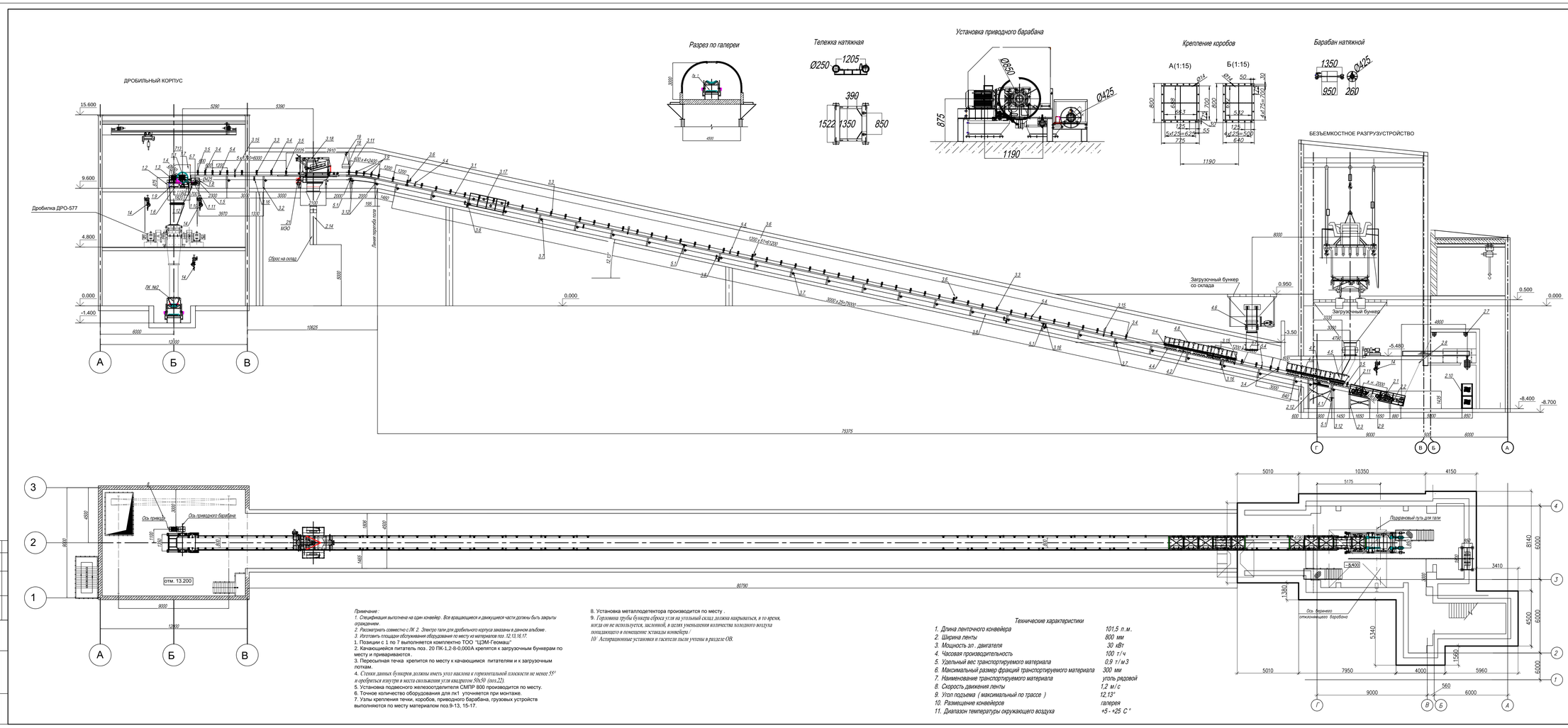

Примечание :
1. Спецификация выполнена на один конвейер. Все вращающиеся и движущиеся части должны быть закрыты ограждением.
2. Рассмотреть совместно с ПК 2. Электро тали для дробильного корпуса заказаны в данном альбоме.
3. Изготовить площадки обслуживания оборудования по месту из материалов поз. 12.13,16,17.
1. Позиции с 1 по 7 выполняется комплектно ТОО "ЦЭМ-Геомаш"
2. Качающийся питатель поз. 20 ПК-1,2-8-0,000А крепятся к загрузочным бункерам по месту и приваариваются.
3. Пересыпная течка крепится по месту к качающимся питателям и к загрузочным потокам.
4. Стенки данных бункеров должны иметь угол наклона к горизонтальной плоскости не менее 55° и опираться внутри в места скольжения угля квадратом 50х50 (поз.22).
5. Установка подвесного железоотделителя СМПР 800 производится по месту.
6. Точное количество оборудования для пк1 уточняется при монтаже.
7. Узлы крепления течки, коробов, приводного барабана, грузовых устройств выполняются по месту материалом поз.9-13, 15-17.
8. Установка металлодетектора производится по месту .
9. Горловина трубы бункера сброса угля на угольный склад должна закрываться, в то время, когда он не используется, заслонкой, в целях уменьшения количества холодного воздуха попадающего в помещение эстакады конвейера /
10/ Аспирационные установки и гасители пыли учтены в разделе ОВ.

Технические характеристики

1. Длина ленточного конвейера	101,5 п.м.
2. Ширина ленты	800 мм
3. Мощность эл. двигателя	30 кВт
4. Часовая производительность	100 т/ч
5. Удельный вес транспортируемого материала	0,9 т/м3
6. Максимальный размер фракций транспортируемого материала	300 мм
7. Наименование транспортируемого материала	уголь рядовой
8. Скорость движения ленты	1,2 м/с
9. Угол подъема (максимальный по трассе)	12,13°
10. Размещение конвейеров	галерея
11. Диапазон температуры окружающего воздуха	+5 - +25 С °

СПЕЦИФИКАЦИЯ ПК №1

Поз.	Обозначение	Наименование	Кол.	Масса, кг	Примечание
1	2	3	4	5	6
1		Станция приводная			
1.1	ВО63 Ф-120	Барабан приводной	1	1010	
1.2	КПСГ 031.01.01.100	Рама приводного и отклоняющего барабанов	1	320	
1.3	КПСГ 031.01.01.200	Крепление привода	1	60	
1.4	Привод	5АМ315-2С2Ж, Ис, напряжение и частота 50 Гц -400 вольт , 30 кВт , 30 об / мин , эксплуатационный коэффициент 1,6, Ток 55,5 А, cos Ф 0,85, КПД двигателя 92,3	1	855	
1.5	ВО 80А2-5-60	Барабан отклоняющий	1	255	
1.6	КПСГ 031.01.01.300	Течка разгрузочная (с отбойным листом)	1	135	
1.7	КПСГ 031.01.01.400	Кожух защитный приводного барабана	1	287	
1.8	КПСГ 031.01.01.500	Ограждение отклоняющего барабана	1	12	
1.9	КПСГ 031.01.01.600	Фронтальный очиститель	1	56	
1.10	КПСГ 031.01.01.700	Очиститель тонкой очистки	1	26	
1.11	КПСГ 031.01.01.800	Очиститель отклоняющего барабана	1	10	
1.12	КПСГ 031.01.01.900	Течка для мелочи	1	56	
2		Станция натяжная			
2.1	ВО63 ТО-30	Барабан натяжной	1	922	
2.2	КПСГ 031.01.02.100	Устройство натяжное тележечное	1	298	
2.3	КПСГ 031.01.02.200	Рама хода натяжной тележки	1	980	
2.4	ВО42-5-60	Барабан отклоняющий	0		
2.5	КПСГ 031.01.02.300	Устройство грузовое	1	174	
2.6	КПСГ 031.01.02.400	Груз	20	90	
2.7	КПСГ 031.01.02.500	Блок	6	72	
2.8		Канат (с комплект)	45		метров
2.9	КПСГ 031.01.02.600	Очиститель натяжного барабана	1	42	
2.10	КПСГ 031.01.02.700	Ограждение грузового устройства и блоков	1	307	
2.11	КПСГ 031.01.02.800	Ограждение натяжного барабана	1	137	
2.12	КПСГ 031.01.02.900	Очиститель ленты плужковый	1	23	
2.13	КПСГ 031.01.02.1000	Очиститель отклоняющего барабана	0		
2.14	КПСГ 031.01.02.1100	Перекатной короб на склад	1		
3		Средняя часть конвейера			
3.1	КПСГ 031.01.03.100	Став конвейера	1	2055	комплект
3.2	КПСГ 031.01.03.200	Опора конвейера	1	1122	комплект
3.3	ЖГ 80-127-30	Роликоопора верхняя желобчатая 30°(с роликами)	59	44	
3.4	ЖГ 80-127-20	Роликоопора верхняя желобчатая 20° (с роликами)	3	44	
3.5	ЖГ 80-127-10	Роликоопора верхняя желобчатая 10°(с роликами)	2	44	
3.6	ЖЦГ 80-127-20	Роликоопора верхняя , желобчатая , центрирующая (с роликами)	3	126	
3.7	НГ 80-127	Роликоопора нижняя (с роликом)	28	24	
3.8	НЦГ 80-127	Роликоопора нижняя центрирующая (с роликами)	3	87	
3.9	ЖГУ 80-127-30	Роликоопора верхняя , желобчатая 30° усиленная (с роликами)	0		
3.10	ЖГУ 80-127-20	Роликоопора верхняя , желобчатая 20° усиленная (с роликами)	4	48	
3.11	ЖГУ 80-127-10	Роликоопора верхняя , желобчатая 10° усиленная (с роликами)	1		
3.12	НГУ 80-127	Роликоопора нижняя усиленная (с роликом)	3	27	
3.13	ПГ 80-127	Роликоопора нижняя прижимная (с роликом)	0		
3.14	ПГ У 80-127	Роликоопора нижняя прижимная усиленная (с роликом)	0		
3.15	ОЖ 80-127-30	Ролики дефлекторные верхние	4	27	пар
3.16	ОУ 80-127	Ролики дефлекторные нижние	4	18	пар
3.17	КПСГ 031.01.03.300	Ограждение конвейера	1	2055	комплект
3.18	КПСГ 031.01.03.400	Плужковый образователь двусторонний (с встраивающими роликами ВО0-II -Л , МОЗ-630/25-0,25 М-92 К	1	1670	комплект
4		Загрузка конвейера			
4.1	КПСГ 031.04.100.20	Стол загрузочный 20°	1	295	комплект
4.2	КПСГ 031.04.100.30	Стол загрузочный 30°	1	295	
4.3	КПСГ 031.04.200 -20	Роликоопоры раздвижные (с роликами) 20°	9	47	комплект
4.4	КПСГ 031.04.200 -30	Роликоопоры раздвижные (с роликами) 30°	12	47	
4.5	КПСГ 031.04.300 -20	Загрузочный лоток 20°	1	328	комплект
4.6	КПСГ 031.04.300 -30	Загрузочный лоток 30°	1	328	
4.7	КПСГ 031.04.400 -20	Борта формователи 20°	3	184	
4.8	КПСГ 031.04.400-30	Борта формователи 30°	4	184	комплект
5		Устройство безопасности конвейера			
5.1	Кабель -тросовые выключатели	КТВ с креплением	3		шт.
5.2	Кабель	ТАШ	220		п.метров
5.3	Крепление для кабеля	Крепление ТАШ (металлоскрепа)	1		комплек
5.4	Датчики скорости ленты	КСЛ (с креплением)	5		шт.
5.5	Трос для КТВ	Трос	220		п.метров
5.6	КСП	Выключатель ограничения хода натяжки	2		шт.
5.7	ДКС	Индуктивный датчик контроля скорости	1		шт.
6	1,2Ш-800/4- ТК 200-2-60,0	Лента транспортерная	209	13,8	п.м
7	Метизы		1 комп		
		Итого		26060	
		Технологическое оборудование			
8	Кран мостовой г/п 3,2 т. h=18 м		1		шт
9	Болт 16 х 100 мм		80		шт
10	Гайка 16		80		шт
11	Шайба пружинная 16		80		шт
12	Лист 10 S=10 м.2		10	785	м.2
13	Круг 10 для крепления коробов		100	61,6	м
14	Таль электрическая г/п 3,2 т. h=6 м		1		шт
15	Электроды Э-42А		200		кг
16	Лист 8 S=10 м.2		10	471	м.2
17	Уголок 63 х 63 х 6		50	286	м
18	Подвесной железоотделитель СМПР 800		1		комплект
19	Волнистый полуразбортный (для уплотнения коробов)		40		м2
20	Качающийся питатель ПК - 1,2/0,0 А		1		шт
21	МОЗ-630/25-0,25 М-92К (для шибера коробов в дробильном корпусе)		1		шт
22	Квадрат стальной 50 х 50 - ГОСТ 2591-2006		50	19,62	п.м

Изм.	Кол.	Лист	N докум.	Подп.	Дата				
						Этап топливоподачи. Ленточный конвейер №1 (галерея первого подъема) и дробильное отделение	Стадия	Лист	Листов
ГИП		Лабовский					РП	2	
Разработал		Бондаренко							
Проверил		Лабовский				Ленточный конвейер №1 Общий вид	ТОО "Досан" г.Алматы ГСП № 004187		
Н.контроль		Алмасов							

ЭЗ/21-ДОС-3,4-ТП/ТХ.002

Реконструкция системы теплоснабжения города Аркалык до 2030 года

ФОРМАТ (594х1489)

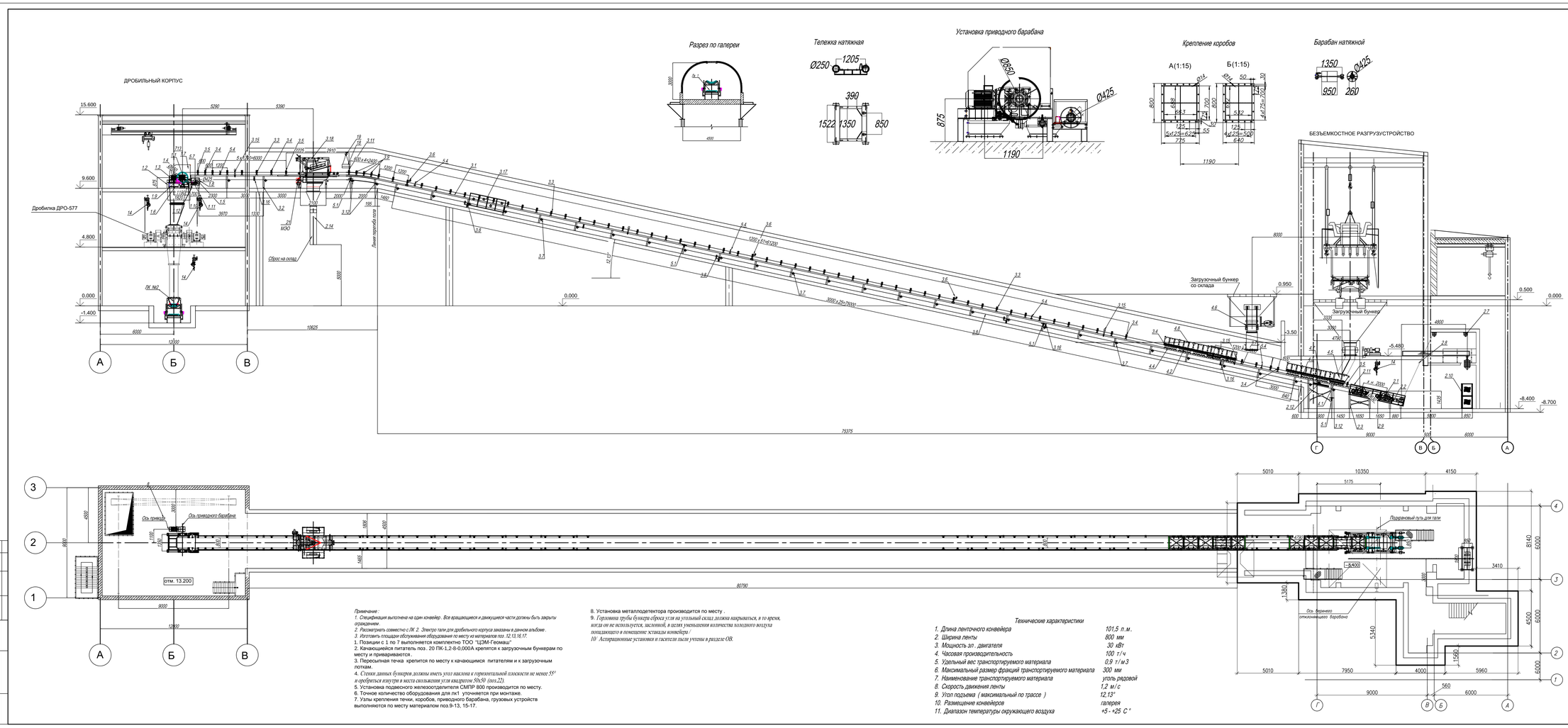

Примечание :
1. Спецификация выполнена на один конвейер. Все вращающиеся и движущиеся части должны быть закрыты ограждением.
2. Рассмотреть совместно с ПК 2. Электро тали для дробильного корпуса заказаны в данном альбоме.
3. Изготовить площадки обслуживания оборудования по месту из материалов поз. 12.13,16,17.
1. Позиции с 1 по 7 выполняется комплектно ТОО "ЦЭМ-Геомаш"
2. Качающийся питатель поз. 20 ПК-1,2-8-0,000А крепятся к загрузочным бункерам по месту и приваариваются.
3. Пересыпная течка крепится по месту к качающимся питателям и к загрузочным потокам.
4. Стенки данных бункеров должны иметь угол наклона к горизонтальной плоскости не менее 55° и опираться внутри в места скольжения угля квадратом 50х50 (поз.22).
5. Установка подвесного железоотделителя СМПР 800 производится по месту.
6. Точное количество оборудования для пк1 уточняется при монтаже.
7. Узлы крепления течки, коробов, приводного барабана, грузовых устройств выполняются по месту материалом поз.9-13, 15-17.
8. Установка металлодетектора производится по месту .
9. Горловина трубы бункера сброса угля на угольный склад должна закрываться, в то время, когда он не используется, заслонкой, в целях уменьшения количества холодного воздуха попадающего в помещение эстакады конвейера /
10/ Аспирационные установки и гасители пыли учтены в разделе ОВ.

Технические характеристики

1. Длина ленточного конвейера	101,5 п.м.
2. Ширина ленты	800 мм
3. Мощность эл. двигателя	30 кВт
4. Часовая производительность	100 т/ч
5. Удельный вес транспортируемого материала	0,9 т/м3
6. Максимальный размер фракций транспортируемого материала	300 мм
7. Наименование транспортируемого материала	уголь рядовой
8. Скорость движения ленты	1,2 м/с
9. Угол подъема (максимальный по трассе)	12,13°
10. Размещение конвейеров	галерея
11. Диапазон температуры окружающего воздуха	+5 - +25 С °

СПЕЦИФИКАЦИЯ ПК №1

Поз.	Обозначение	Наименование	Кол.	Масса, кг	Примечание
1	2	3	4	5	6
1		Станция приводная			
1.1	ВО63 Ф-120	Барабан приводной	1	1010	
1.2	КПСГ 031.01.01.100	Рама приводного и отклоняющего барабанов	1	320	
1.3	КПСГ 031.01.01.200	Крепление привода	1	60	
1.4	Привод	5АМ315-2С2Ж, Ис, напряжение и частота 50 Гц -400 вольт , 30 кВт , 30 об / мин , эксплуатационный коэффициент 1,6, Ток 55,5 А, cos Ф 0,85, КПД двигателя 92,3	1	855	
1.5	ВО 80А2-5-60	Барабан отклоняющий	1	255	
1.6	КПСГ 031.01.01.300	Течка разгрузочная (с отбойным листом)	1	135	
1.7	КПСГ 031.01.01.400	Кожух защитный приводного барабана	1	287	
1.8	КПСГ 031.01.01.500	Ограждение отклоняющего барабана	1	12	
1.9	КПСГ 031.01.01.600	Фронтальный очиститель	1	56	
1.10	КПСГ 031.01.01.700	Очиститель тонкой очистки	1	26	
1.11	КПСГ 031.01.01.800	Очиститель отклоняющего барабана	1	10	
1.12	КПСГ 031.01.01.900	Течка для мелочи	1	56	
2		Станция натяжная			
2.1	ВО63 ТО-30	Барабан натяжной	1	922	
2.2	КПСГ 031.01.02.100	Устройство натяжное тележечное	1	298	
2.3	КПСГ 031.01.02.200	Рама хода натяжной тележки	1	980	
2.4	ВО42-5-60	Барабан отклоняющий	0		
2.5	КПСГ 031.01.02.300	Устройство грузовое	1	174	
2.6	КПСГ 031.01.02.400	Груз	20	90	
2.7	КПСГ 031.01.02.500	Блок	6	72	
2.8		Канат (с комплект)	45		метров
2.9	КПСГ 031.01.02.600	Очиститель натяжного барабана	1	42	
2.10	КПСГ 031.01.02.700	Ограждение грузового устройства и блоков	1	307	
2.11	КПСГ 031.01.02.800	Ограждение натяжного барабана	1	137	
2.12	КПСГ 031.01.02.900	Очиститель ленты плужковый	1	23	
2.13	КПСГ 031.01.02.1000	Очиститель отклоняющего барабана	0		
2.14	КПСГ 031.01.02.1100	Перекатной короб на склад	1		
3		Средняя часть конвейера			
3.1	КПСГ 031.01.03.100	Став конвейера	1	2055	комплект
3.2	КПСГ 031.01.03.200	Опора конвейера	1	1122	комплект
3.3	ЖГ 80-127-30	Роликоопора верхняя желобчатая 30°(с роликами)	59	44	
3.4	ЖГ 80-127-20	Роликоопора верхняя желобчатая 20° (с роликами)	3	44	
3.5	ЖГ 80-127-10	Роликоопора верхняя желобчатая 10°(с роликами)	2	44	
3.6	ЖЦГ 80-127-20	Роликоопора верхняя , желобчатая , центрирующая (с роликами)	3	126	
3.7	НГ 80-127	Роликоопора нижняя (с роликом)	28	24	
3.8	НЦГ 80-127	Роликоопора нижняя центрирующая (с роликами)	3	87	
3.9	ЖГУ 80-127-30	Роликоопора верхняя , желобчатая 30° усиленная (с роликами)	0		
3.10	ЖГУ 80-127-20	Роликоопора верхняя , желобчатая 20° усиленная (с роликами)	4	48	
3.11	ЖГУ 80-127-10	Роликоопора верхняя , желобчатая 10° усиленная (с роликами)	1		
3.12	НГУ 80-127	Роликоопора нижняя усиленная (с роликом)	3	27	
3.13	ПГ 80-127	Роликоопора нижняя прижимная (с роликом)	0		
3.14	ПГ У 80-127	Роликоопора нижняя прижимная усиленная (с роликом)	0		
3.15	ОЖ 80-127-30	Ролики дефлекторные верхние	4	27	пар
3.16	ОУ 80-127	Ролики дефлекторные нижние	4	18	пар
3.17	КПСГ 031.01.03.300	Ограждение конвейера	1	2055	комплект
3.18	КПСГ 031.01.03.400	Плужковый образователь двусторонний (с встраивающими роликами ВО0-II -Л , МОЗ-630/25-0,25 М-92 К	1	1670	комплект
4		Загрузка конвейера			
4.1	КПСГ 031.04.100.20	Стол загрузочный 20°	1	295	комплект
4.2	КПСГ 031.04.100.30	Стол загрузочный 30°	1	295	
4.3	КПСГ 031.04.200 -20	Роликоопоры раздвижные (с роликами) 20°	9	47	комплект
4.4	КПСГ 031.04.200 -30	Роликоопоры раздвижные (с роликами) 30°	12	47	
4.5	КПСГ 031.04.300 -20	Загрузочный лоток 20°	1	328	комплект
4.6	КПСГ 031.04.300 -30	Загрузочный лоток 30°	1	328	
4.7	КПСГ 031.04.400 -20	Борта формователи 20°	3	184	
4.8	КПСГ 031.04.400-30	Борта формователи 30°	4	184	комплект
5		Устройство безопасности конвейера			
5.1	Кабель -тросовые выключатели	КТВ с креплением	3		шт.
5.2	Кабель	ТАШ	220		п.метров
5.3	Крепление для кабеля	Крепление ТАШ (металлоскрепа)	1		комплек
5.4	Датчики скорости ленты	КСЛ (с креплением)	5		шт.
5.5	Трос для КТВ	Трос	220		п.метров
5.6	КСП	Выключатель ограничения хода натяжки	2		шт.
5.7	ДКС	Индуктивный датчик контроля скорости	1		шт.
6	1,2Ш-800/4- ТК 200-2-60,0	Лента транспортерная	209	13,8	п.м
7	Метизы		1 комп		
		Итого		26060	
		Технологическое оборудование			
8	Кран мостовой г/п 3,2 т. h=18 м		1		шт
9	Болт 16 х 100 мм		80		шт
10	Гайка 16		80		шт
11	Шайба пружинная 16		80		шт
12	Лист 10 S=10 м.2		10	785	м.2
13	Круг 10 для крепления коробов		100	61,6	м
14	Таль электрическая г/п 3,2 т. h=6 м		1		шт
15	Электроды Э-42А		200		кг
16	Лист 8 S=10 м.2		10	471	м.2
17	Уголок 63 х 63 х 6		50	286	м
18	Подвесной железоотделитель СМПР 800		1		комплект
19	Волнистый полуразбортный (для уплотнения коробов)		40		м2
20	Качающийся питатель ПК - 1,2/0,0 А		1		шт
21	МОЗ-630/25-0,25 М-92К (для шибера коробов в дробильном корпусе)		1		шт
22	Квадрат стальной 50 х 50 - ГОСТ 2591-2006		50	19,62	п.м

Изм.	Кол.	Лист	N докум.	Подп.	Дата				
						Этап топливоподачи. Ленточный конвейер №1 (галерея первого подъема) и дробильное отделение	Стадия	Лист	Листов
ГИП		Лабовский					РП	2	
Разработал		Бондаренко							
Проверил		Лабовский				Ленточный конвейер №1 Общий вид	ТОО "Досан" г.Алматы ГСП № 004187		
Н.контроль		Алмасов							

ЭЗ/21-ДОС-3,4-ТП/ТХ.002

Реконструкция системы теплоснабжения города Аркалык до 2030 года

ФОРМАТ (594х1489)

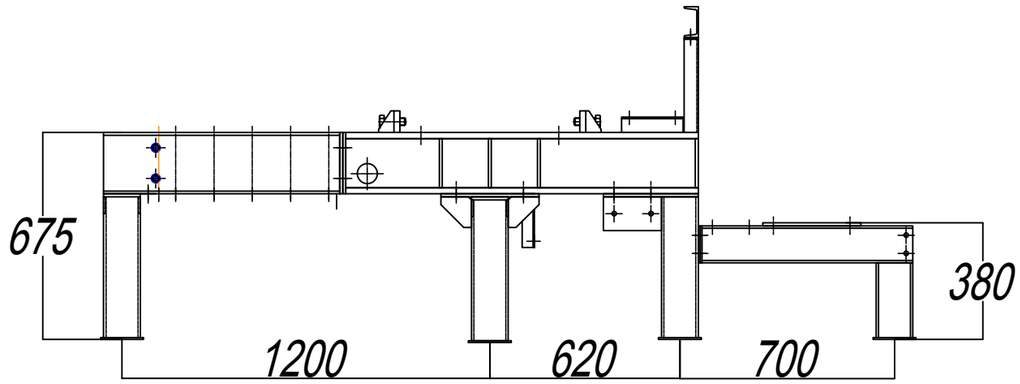

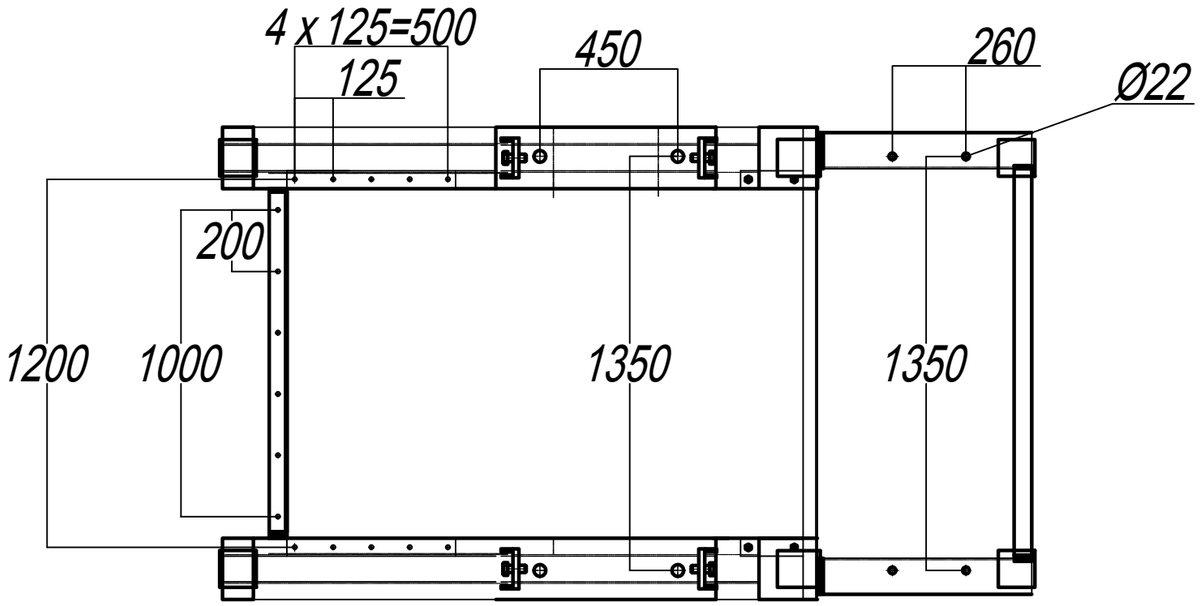

1. Установку рамы под приводной и отклоняющий барабан смотрите чертеж общего вида.
2. Установку данной металлоконструкции выполнить по месту. Все отверстия для крепления выполнить после выверки установочных размеров оборудования.
3. Габаритные и присоединительные размеры на настоящем чертеже указаны согласно технической документации ТОО "ЦЭМ-Геомаш".
4. После выверки металлоконструкцию приварить к закладным деталям в полу.
5. Размеры со знаком (*) уточняются при монтаже.
6. Данная металлоконструкция входит в комплектную заводскую поставку ТОО "ЦЭМ-Геомаш".

Изм.	Кол.	Лист	№док.	Подп.	Дата
ГИП		Лабоновский			
Разработал		Бондаренко			
Проверил		Лабоновский			
Н.контроль		Алмазов			

39/21-ДОС-3,4-ТП/ТХ.002

Реконструкция системы теплоснабжения города Аркалык до 2030 года

Тракт топливоподачи. Ленточный конвейер №1 (галерея первого подъема) и дробильное отделение

Стадия	Лист	Листов
РП	3	

Рама приводного барабана

ТОО "Досан"
г.Алматы
ГСЛ № 004187

Согласовано

Взам.инв.№

Подп. и дата

Инв. № подп.

Формат А3

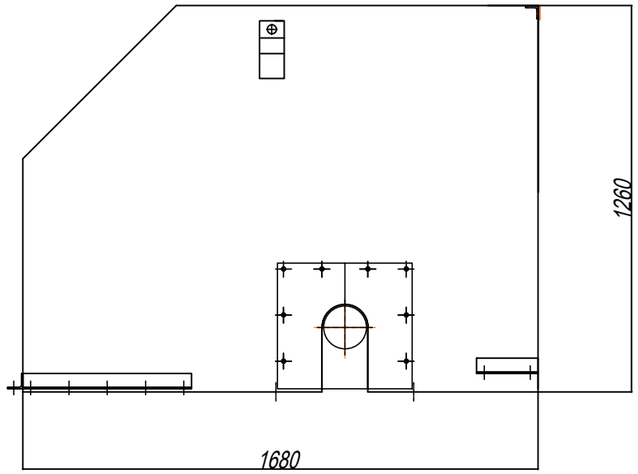

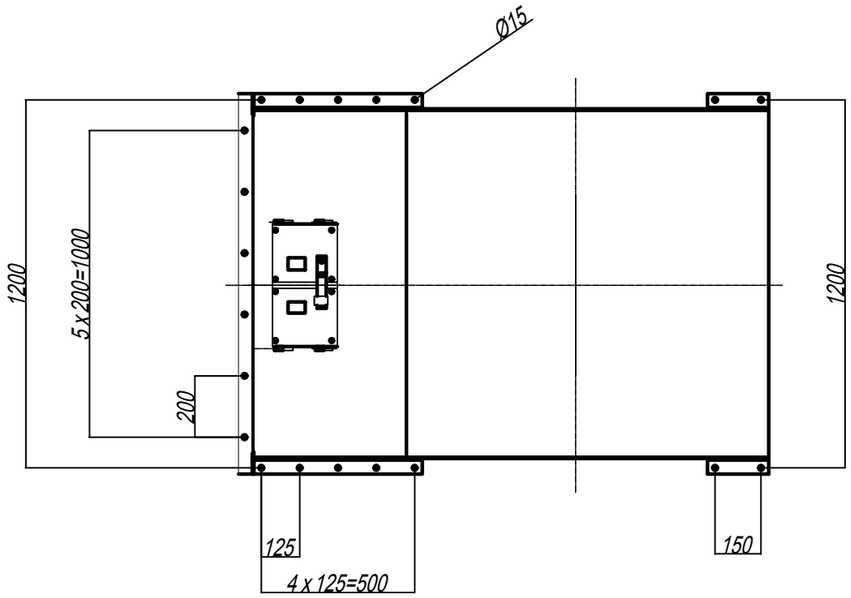

1. Установку рамы под приводной и отклоняющий барабан смотрите чертеж общего вида.
2. Установку данной металлоконструкции выполнить по месту. Все отверстия для крепления выполнить после выверки установочных размеров оборудования.
3. Габаритные и присоединительные размеры на настоящем чертеже указаны согласно технической документации ТОО "ЦЭМ-Геомаш".
4. После выверки металлоконструкцию приварить к закладным деталям в полу.
5. Размеры со знаком (*) уточняются при монтаже.
6. Данная металлоконструкция входит в комплектную заводскую поставку ТОО "ЦЭМ-Геомаш".

Изм.	Кол.	Лист	№док.	Подп.	Дата
ГИП		Лабоновский			
Разработал		Бондаренко			
Проверил		Лабоновский			
Н.контроль		Алмазов			

39/21-ДОС-3,4-ТП/ТХ.002

Реконструкция системы теплоснабжения города Аркалык до 2030 года

Тракт топливоподачи. Ленточный конвейер №1 (галерея первого подъема) и дробильное отделение

Стадия	Лист	Листов
РП	4	

Кожух защитный

ТОО "Досан"
г.Алматы
ГСЛ № 004187

Согласовано

Взам.инв.№

Подп. и дата

Инв. № подп.

Формат А3

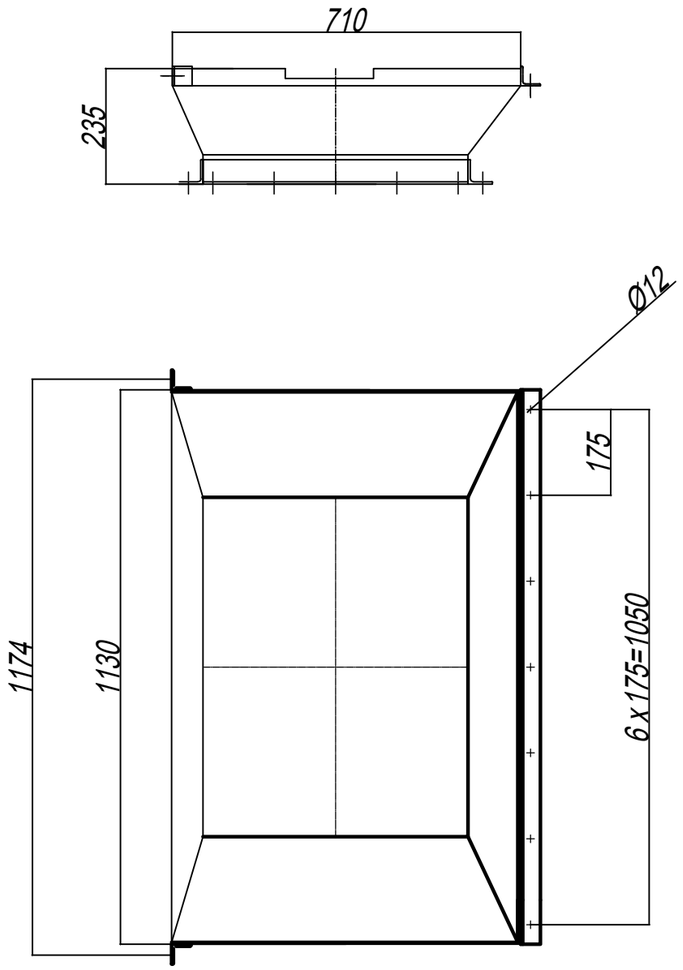

1. Установку данной металлоконструкции смотрите чертеж общего вида.
2. Установку данной металлоконструкции выполнить по месту. Все отверстия для крепления выполнить после выверки установочных размеров оборудования.
3. Габаритные и присоединительные размеры на настоящем чертеже указаны согласно технической документации ТОО "ЦЭМ-Геомаш".
4. После выверки металлоконструкцию приварить к закладным деталям в полу.
5. Размеры со знаком (*) уточняются при монтаже.
6. Данная металлоконструкция входит в комплектную заводскую поставку ТОО "ЦЭМ-Геомаш".

Изм.	Кол.	Лист	№док.	Подп.	Дата
ГИП		Лабоновский			
Разработал		Бондаренко			
Проверил		Лабоновский			
Н.контроль		Алмазов			

39/21-ДОС-3,4-ТП/ТХ.002

Реконструкция системы теплоснабжения города Аркалык до 2030 года

Тракт топливоподачи. Ленточный конвейер №1 (галерея первого подъема) и дробильное отделение

Стадия	Лист	Листов
РП	5	

Течка для мелочи

ТОО "Досан"
г.Алматы
ГСЛ № 004187

Согласовано

Взам.инв.№

Подп. и дата

Инв. № подп.

Формат А3

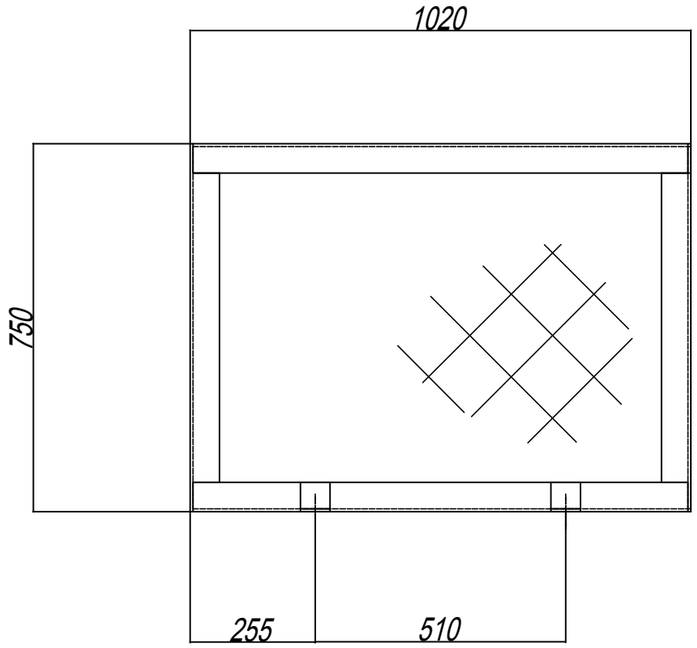

1. Установку данной металлоконструкции смотрите чертеж общего вида.
2. Установку данной металлоконструкции выполнить по месту. Все отверстия для крепления выполнить после выверки установочных размеров оборудования.
3. Габаритные и присоединительные размеры на настоящем чертеже указаны согласно технической документации ТОО "ЦЭМ-Геомаш".
4. После выверки металлоконструкцию приварить к закладным деталям в полу.
5. Размеры со знаком (*) уточняются при монтаже.
6. Данная металлоконструкция входит в комплектную заводскую поставку ТОО "ЦЭМ-Геомаш".

Согласовано

Взам.инв.№

Подп. и дата

Инв. № подп.

Изм.	Кол.	Лист	№док.	Подп.	Дата
ГИП		Лабоновский			
Разработал		Бондаренко			
Проверил		Лабоновский			
Н.контроль		Алмазов			

39/21-ДОС-3,4-ТП/ТХ.002

Реконструкция системы теплоснабжения города Аркалык до 2030 года

Тракт топливоподачи. Ленточный конвейер №1 (галерея первого подъема) и дробильное отделение

Стадия	Лист	Листов
РП	6	

Ограждение отклоняющего барабана

ТОО "Досан"
г.Алматы
ГСЛ № 004187

Формат А3

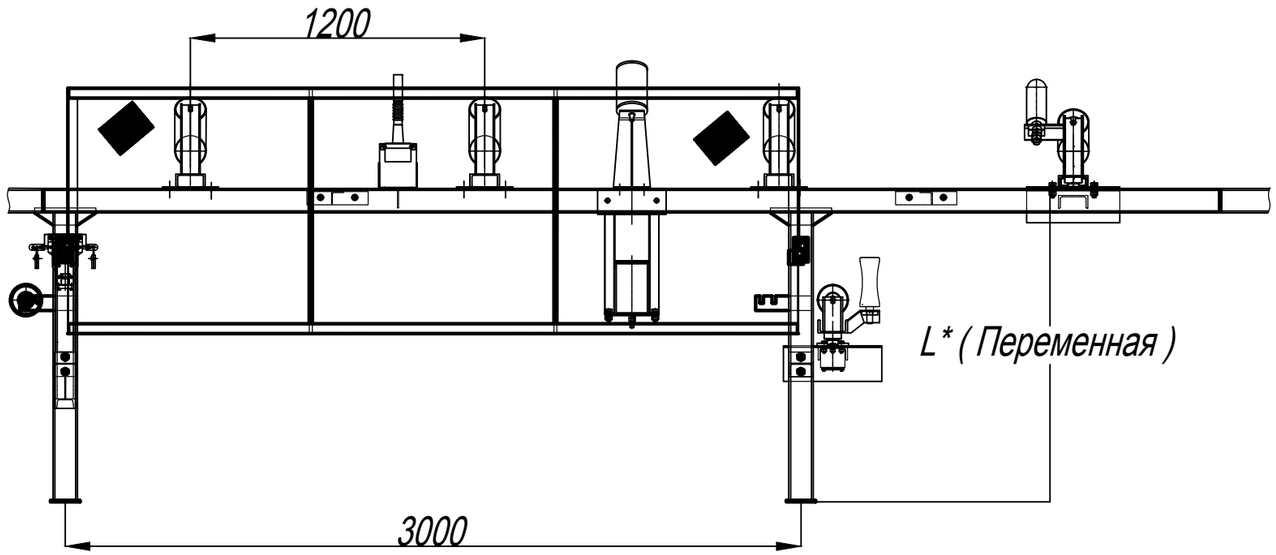

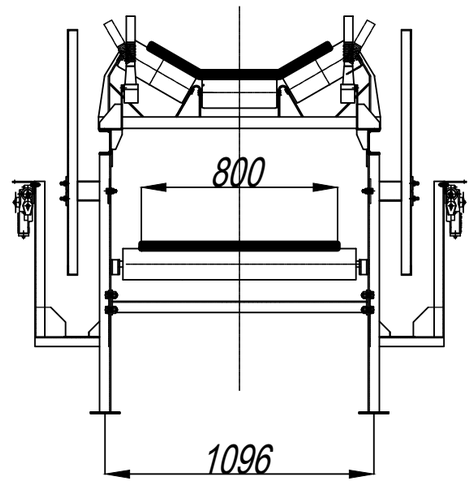

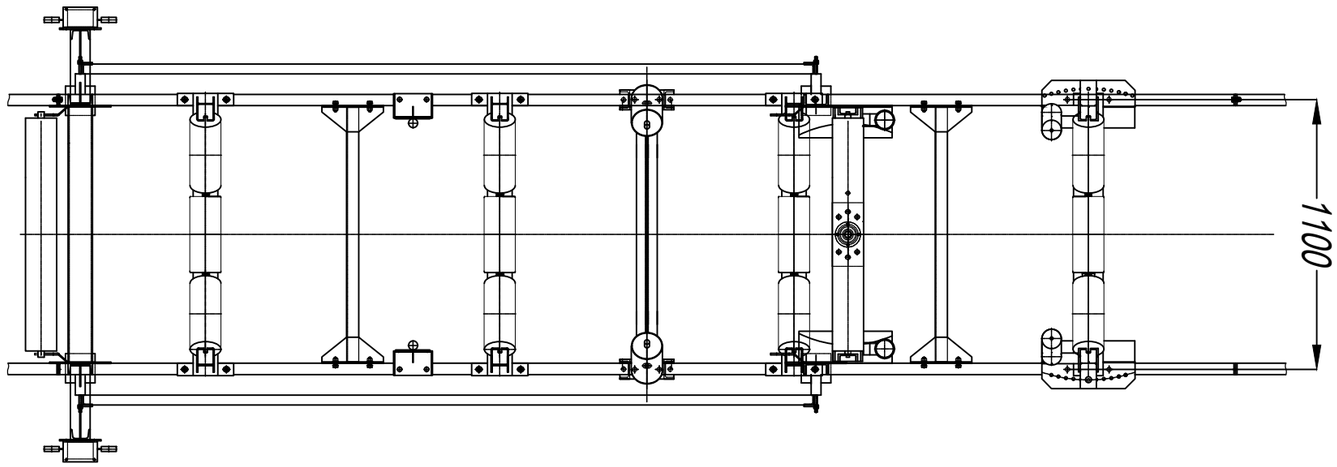

1. Установку данной металлоконструкции смотрите чертеж общего вида.
2. Установку данной металлоконструкции выполнить по месту. Все отверстия для крепления выполнить после выверки установочных размеров оборудования.
3. Габаритные и присоединительные размеры на настоящем чертеже указаны согласно технической документации ТОО "ЦЭМ-Геомаш".
4. После выверки металлоконструкцию приварить к закладным деталям в полу.
5. Размеры со знаком (*) уточняются при монтаже.
6. Данная металлоконструкция входит в комплектную заводскую поставку ТОО "ЦЭМ-Геомаш".

Изм.	Кол.	Лист	№док.	Подп.	Дата
ГИП		Лабоновский			
Разработал		Бондаренко			
Проверил		Лабоновский			
Н.контроль		Алмазов			

39/21-ДОС-3,4-ТП/ТХ.002

Реконструкция системы теплоснабжения города Аркалык до 2030 года

Тракт топливоподачи. Ленточный конвейер №1 (галерея первого подъема) и дробильное отделение

Стадия	Лист	Листов
РП	7	

Средняя часть конвейера. Став

ТОО "Досан"
г.Алматы
ГСЛ № 004187

Согласовано

Взам.инв.№

Подп. и дата

Инв. № подп.

Формат А3

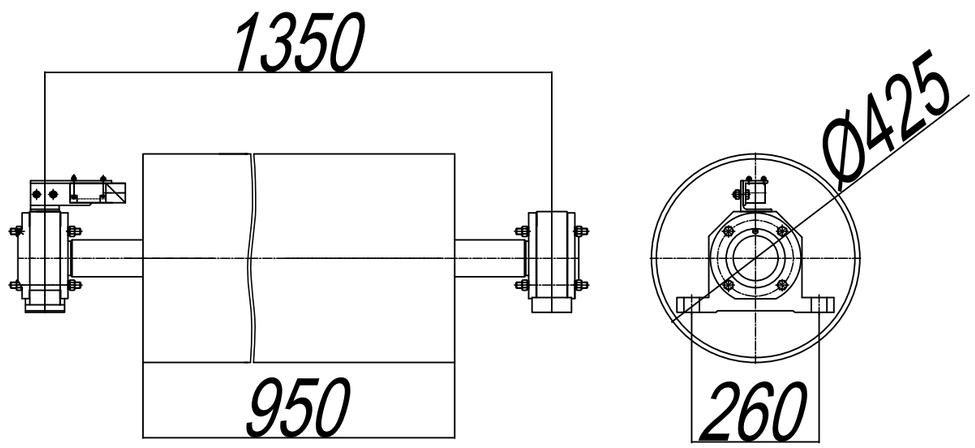

1. Установку рамы под приводной и отклоняющий барабан смотрите чертеж общего вида.
2. Установку данной металлоконструкции выполнить по месту. Все отверстия для крепления выполнить после выверки установочных размеров оборудования.
3. Габаритные и присоединительные размеры на настоящем чертеже указаны согласно технической документации ТОО "ЦЭМ-Геомаш".
4. После выверки металлоконструкцию приварить к закладным деталям в полу.
5. Размеры со знаком (*) уточняются при монтаже.
6. Данная металлоконструкция входит в комплектную заводскую поставку ТОО "ЦЭМ-Геомаш".

Изм.	Кол.	Лист	№док.	Подп.	Дата
ГИП		Лабоновский			
Разработал		Бондаренко			
Проверил		Лабоновский			
Н.контроль		Алмазов			

39/21-ДОС-3,4-ТП/ТХ.002

Реконструкция системы теплоснабжения города Аркалык до 2030 года

Тракт топливоподачи. Ленточный конвейер №1 (галерея первого подъема) и дробильное отделение

Стадия	Лист	Листов
РП	8	

Барабан отклоняющий

ТОО "Досан"
г.Алматы
ГСЛ № 004187

Согласовано

Взам.инв.№

Подп. и дата

Инв. № подп.

Формат А3

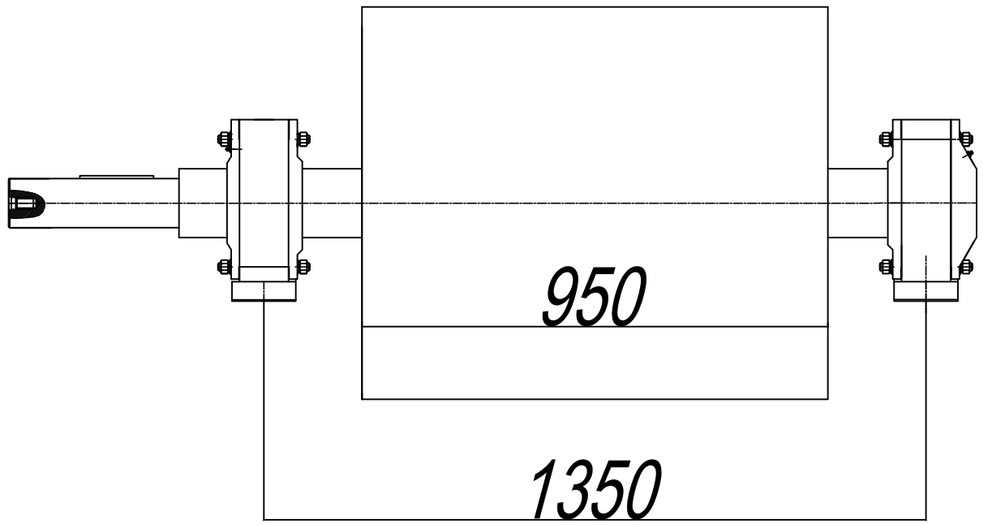

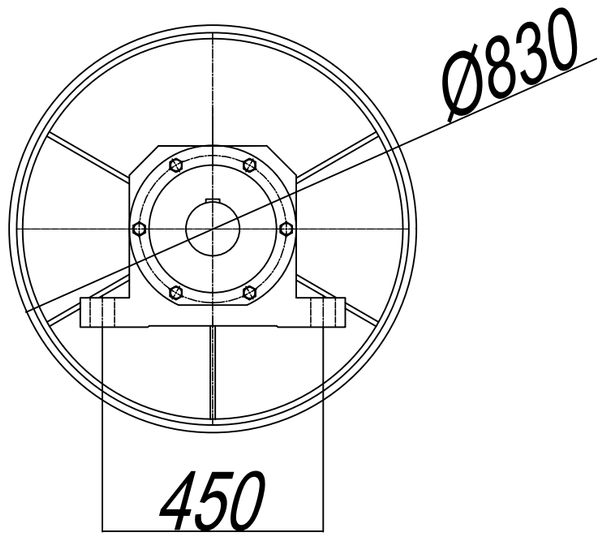

1. Установку рамы под приводной и отклоняющий барабан смотрите чертеж общего вида.
2. Установку данной металлоконструкции выполнить по месту. Все отверстия для крепления выполнить после выверки установочных размеров оборудования.
3. Габаритные и присоединительные размеры на настоящем чертеже указаны согласно технической документации ТОО "ЦЭМ-Геомаш".
4. После выверки металлоконструкцию приварить к закладным деталям в полу.
5. Размеры со знаком (*) уточняются при монтаже.
6. Данная металлоконструкция входит в комплектную заводскую поставку ТОО "ЦЭМ-Геомаш".

Согласовано

Взам.инв.№

Подп. и дата

Инв. № подп.

Изм.	Кол.	Лист	№док.	Подп.	Дата	39/21-ДОС-3,4-ТП/ТХ.002			
						Реконструкция системы теплоснабжения города Аркалык до 2030 года			
ГИП		Лабоновский				Тракт топливоподачи. Ленточный конвейер №1 (галерея первого подъема) и дробильное отделение	Стадия	Лист	Листов
Разработал		Бондаренко					РП	9	
Проверил		Лабоновский				Барабан приводной	ТОО "Досан" г.Алматы ГСЛ № 004187		
Н.контроль		Алмазов							

Формат А3

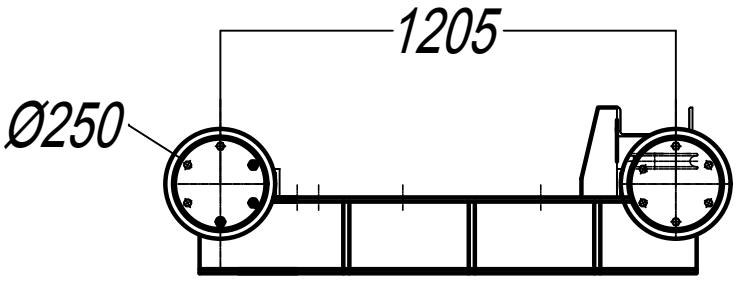

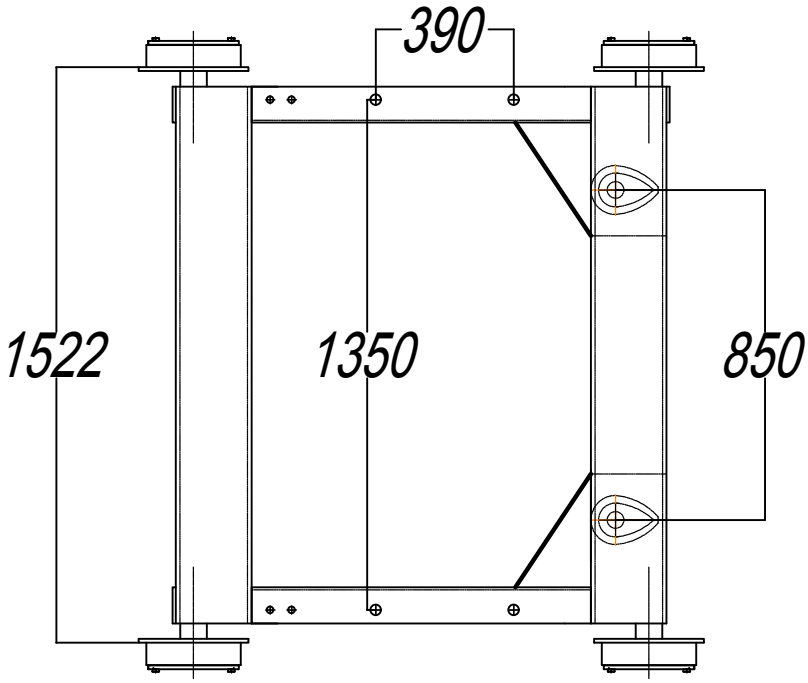

Согласовано

Взам.инв.№

Подп. и дата

Инв. № подп.

Изм.	Кол.	Лист	№док.	Подп.	Дата
ГИП		Лабоновский			
Разработал		Бондаренко			
Проверил		Лабоновский			
Н.контроль		Алмазов			

39/21-ДОС-3,4-ТП/ТХ.002

Реконструкция системы теплоснабжения города Аркалык до 2030 года

Тракт топливоподачи. Ленточный конвейер №1 (галерея первого подъема) и дробильное отделение

Стадия	Лист	Листов
РП	10	

Тележка натяжная

ТОО "Досан"
г.Алматы
ГСЛ № 004187

Формат А4

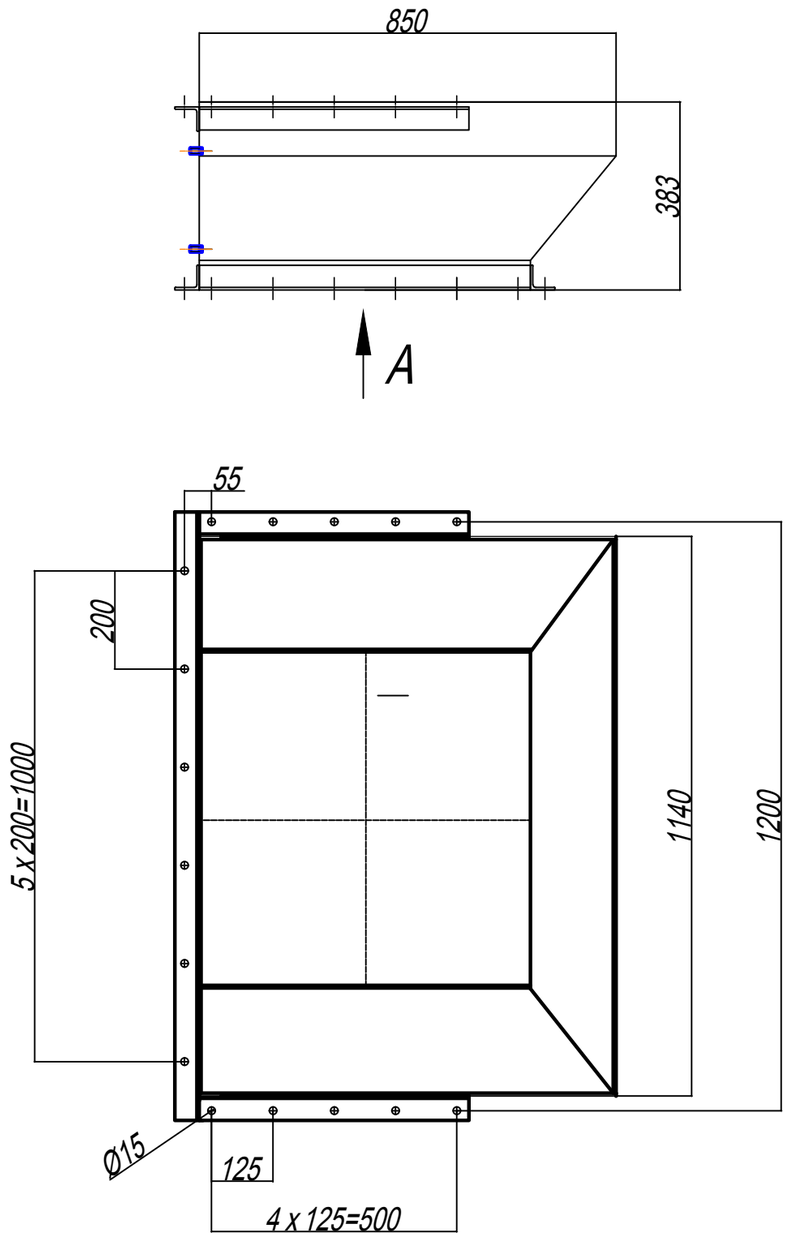

A (1:15)

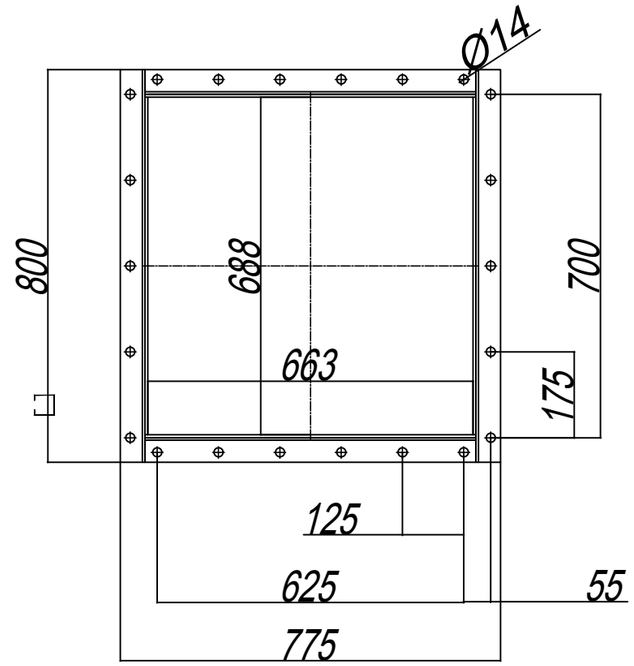

1. Установку данной металлоконструкции смотрите чертеж общего вида.
2. Установку данной металлоконструкции выполнить по месту. Все отверстия для крепления выполнить после выверки установочных размеров оборудования.
3. Габаритные и присоединительные размеры на настоящем чертеже указаны согласно технической документации ТОО "ЦЭМ-Геомаш".
4. После выверки металлоконструкцию приварить к закладным деталям в полу.
5. Размеры со знаком (*) уточняются при монтаже.
6. Данная металлоконструкция входит в комплектную заводскую поставку ТОО "ЦЭМ-Геомаш".

Изм.	Кол.	Лист	№док.	Подп.	Дата	39/21-ДОС-3,4-ТП/ТХ.002		
						Реконструкция системы теплоснабжения города Аркалык до 2030 года		
ГИП		Лабоновский				Тракт топливоподачи. Ленточный конвейер №1 (галерея первого подъема) и дробильное отделение	Стадия	Лист	Листов
Разработал		Бондаренко					РП	11	
Проверил		Лабоновский				Течка разгрузочная	ТОО "Досан" г.Алматы ГСЛ № 004187		
Н.контроль		Алмазов							

Согласовано

Взам.инв.№

Подп. и дата

Инв. № подп.

Формат А3

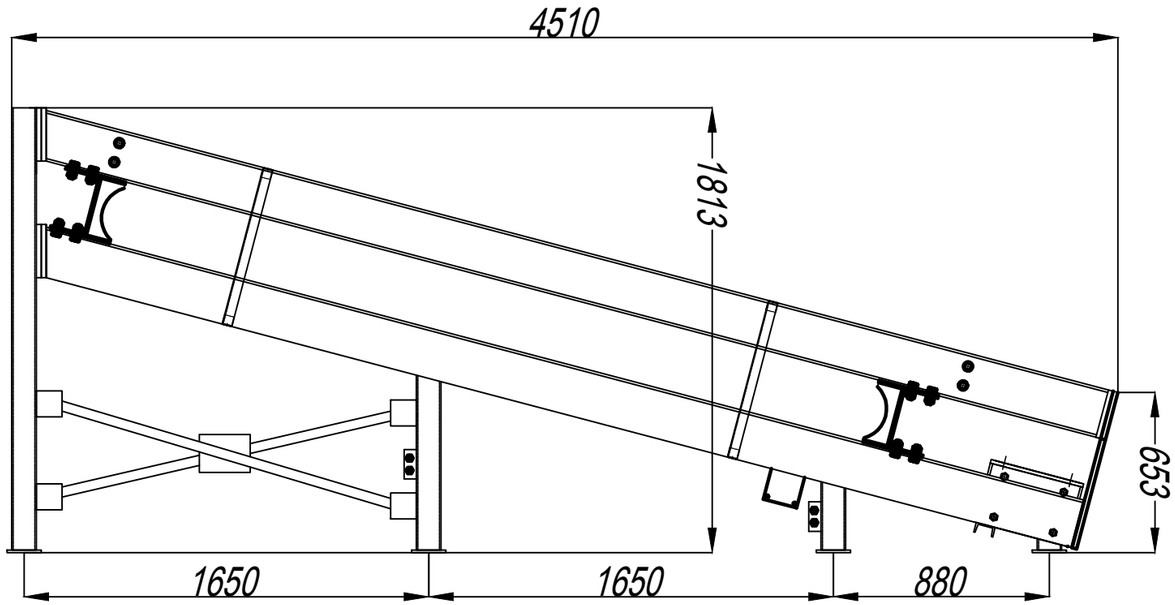

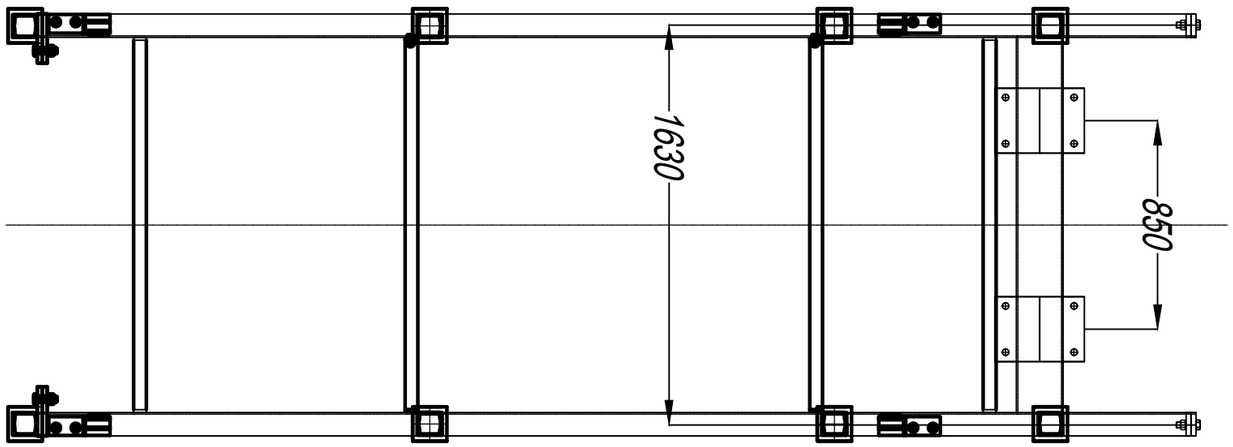

1. Установку данной металлоконструкции смотрите чертеж общего вида.
2. Установку данной металлоконструкции выполнить по месту. Все отверстия для крепления выполнить после выверки установочных размеров оборудования.
3. Габаритные и присоединительные размеры на настоящем чертеже указаны согласно технической документации ТОО "ЦЭМ-Геомаш".
4. После выверки металлоконструкцию приварить к закладным деталям в полу.
5. Размеры со знаком (*) уточняются при монтаже.
6. Данная металлоконструкция входит в комплектную заводскую поставку ТОО "ЦЭМ-Геомаш".

Изм.	Кол.	Лист	№док.	Подп.	Дата
ГИП		Лабоновский			
Разработал		Бондаренко			
Проверил		Лабоновский			
Н.контроль		Алмазов			

39/21-ДОС-3,4-ТП/ТХ.002

Реконструкция системы теплоснабжения города Аркалык до 2030 года

Тракт топливоподачи. Ленточный конвейер №1 (галерея первого подъема) и дробильное отделение

Стадия	Лист	Листов
РП	12	

Рама хода натяжной тележки

ТОО "Досан"
г.Алматы
ГСЛ № 004187

Согласовано

Взам.инв.№

Подп. и дата

Инв. № подп.

Формат А3

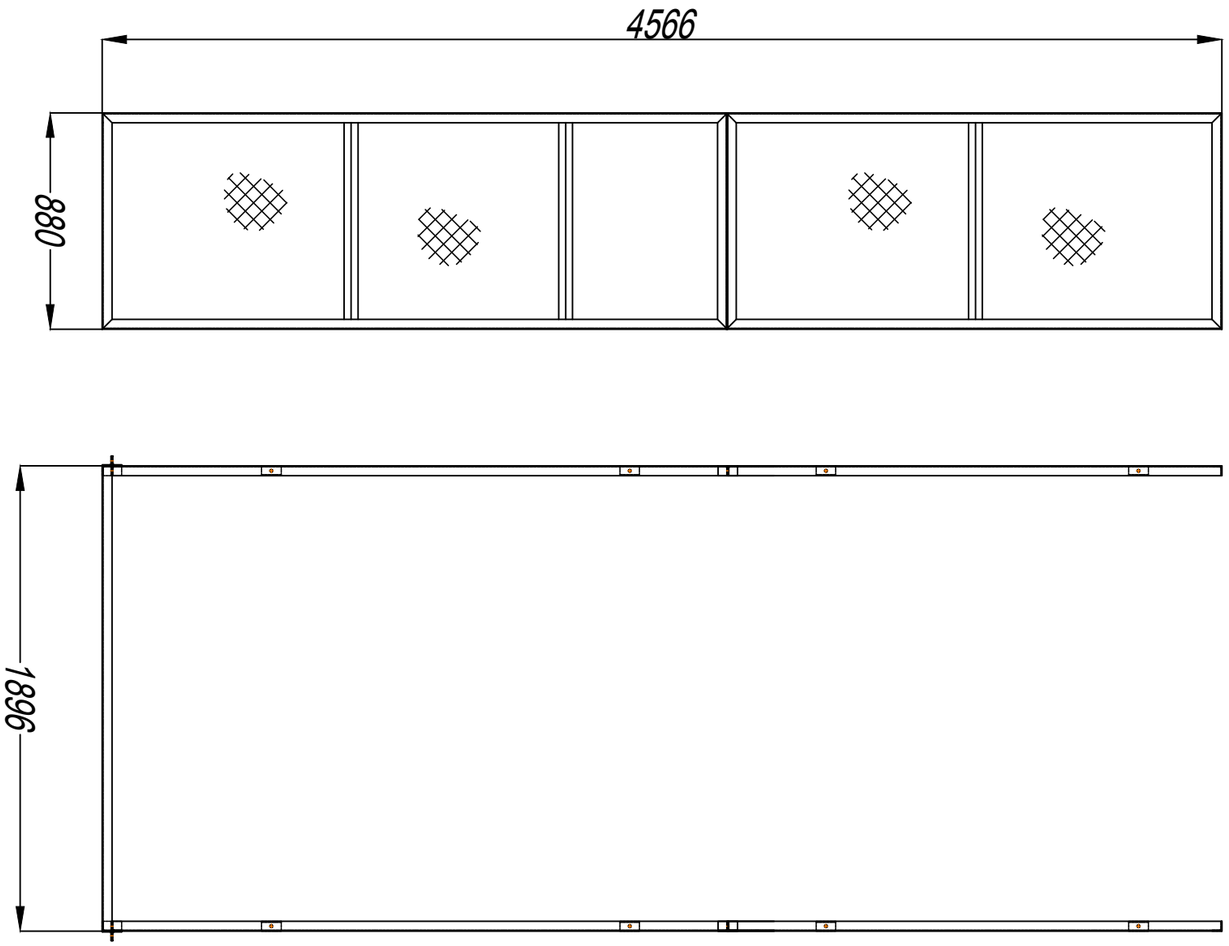

1. Установку данной металлоконструкции смотрите чертеж общего вида.
2. Установку данной металлоконструкции выполнить по месту. Все отверстия для крепления выполнить после выверки установочных размеров оборудования.
3. Габаритные и присоединительные размеры на настоящем чертеже указаны согласно технической документации ТОО "ЦЭМ-Геомаш".
4. После выверки металлоконструкцию приварить к закладным деталям в полу.
5. Размеры со знаком (*) уточняются при монтаже.
6. Данная металлоконструкция входит в комплектную заводскую поставку ТОО "ЦЭМ-Геомаш".

Изм.	Кол.	Лист	№док.	Подп.	Дата
ГИП		Лабоновский			
Разработал		Бондаренко			
Проверил		Лабоновский			
Н.контроль		Алмазов			

39/21-ДОС-3,4-ТП/ТХ.002

Реконструкция системы теплоснабжения города Аркалык до 2030 года

Тракт топливоподачи. Ленточный конвейер №1 (галерея первого подъема) и дробильное отделение

Стадия	Лист	Листов
РП	13	

Ограждение натяжного барабана

ТОО "Досан"
г.Алматы
ГСЛ № 004187

Согласовано

Взам.инв.№

Подп. и дата

Инв. № подп.

Формат А3

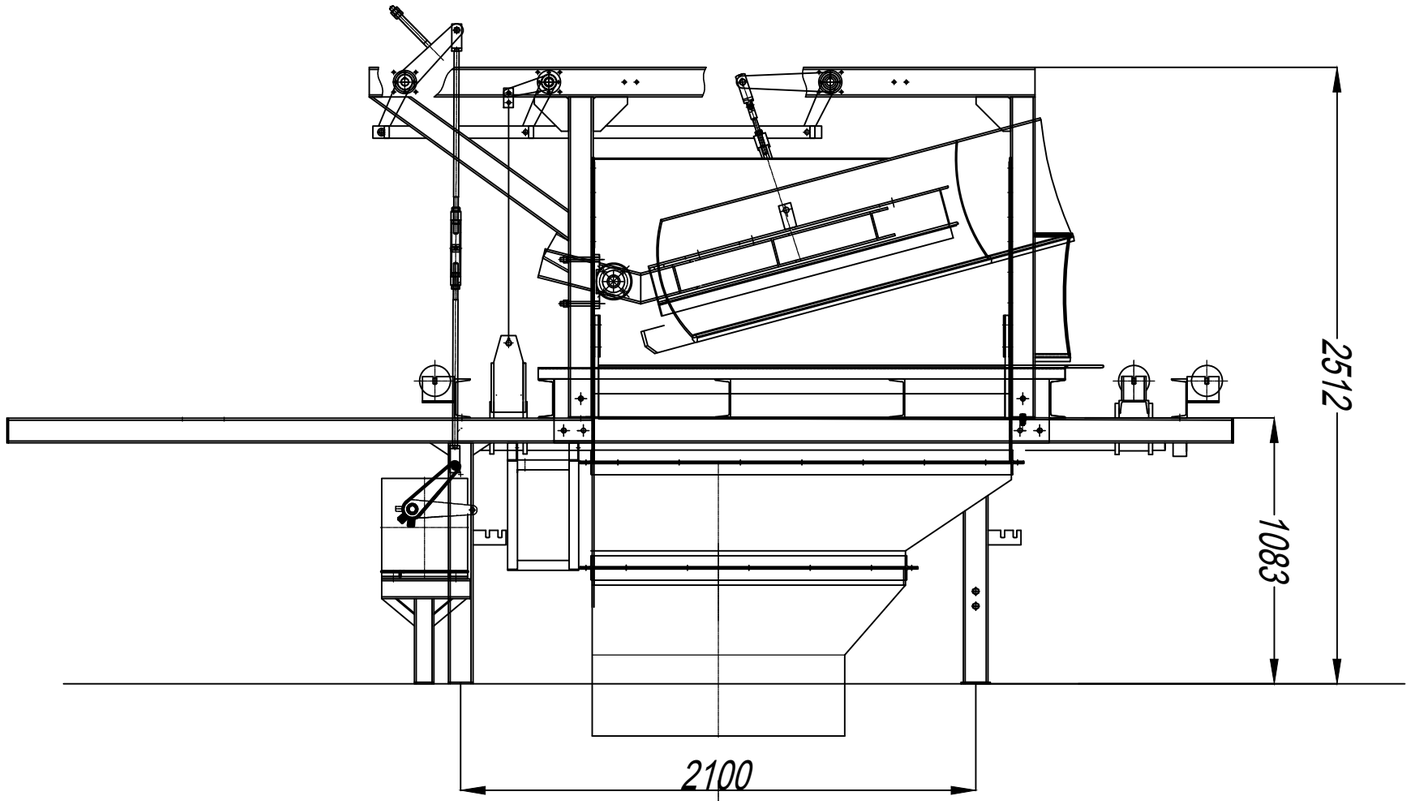

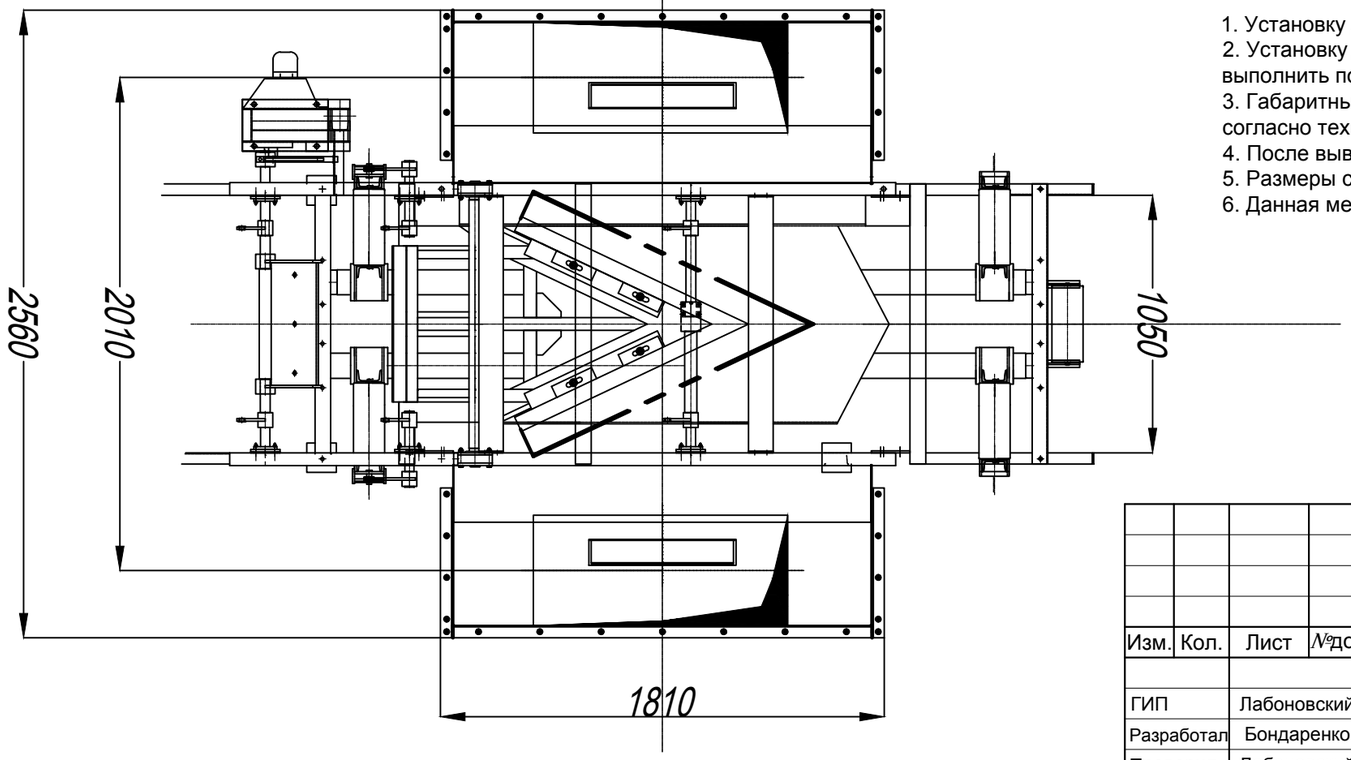

1. Установку данной металлоконструкции смотрите чертеж общего вида.
2. Установку данной металлоконструкции выполнить по месту. Все отверстия для крепления выполнить после выверки установочных размеров оборудования.
3. Габаритные и присоединительные размеры на настоящем чертеже указаны согласно технической документации ТОО "ЦЭМ-Геомаш".
4. После выверки металлоконструкцию приварить к закладным деталям в полу.
5. Размеры со знаком (*) уточняются при монтаже.
6. Данная металлоконструкция входит в комплектную заводскую поставку ТОО "ЦЭМ-Геомаш".

Изм.	Кол.	Лист	№док.	Подп.	Дата
ГИП		Лабоновский			
Разработал		Бондаренко			
Проверил		Лабоновский			
Н.контроль		Алмазов			

39/21-ДОС-3,4-ТП/ТХ.002

Реконструкция системы теплоснабжения города Аркалык до 2030 года

Тракт топливоподачи. Ленточный конвейер №1 (галерея первого подъема) и дробильное отделение

Стадия	Лист	Листов
РП	14	

Плужковый сбрасыватель двусторонний

ТОО "Досан"
г.Алматы
ГСЛ № 004187

Согласовано

Взам.инв.№

Подп. и дата

Инв. № подп.

Формат А3

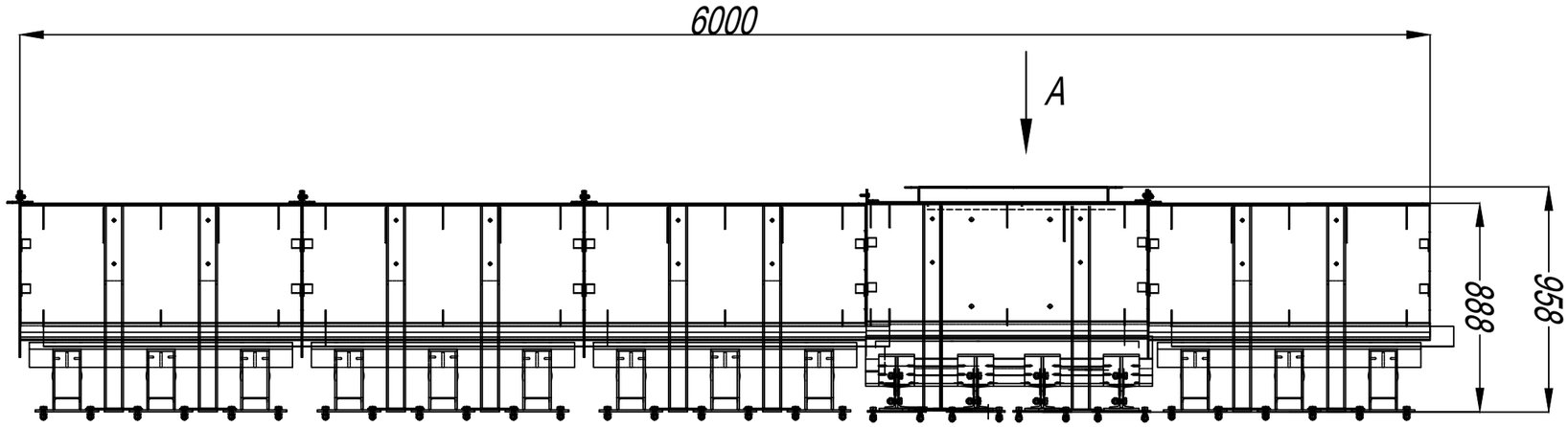

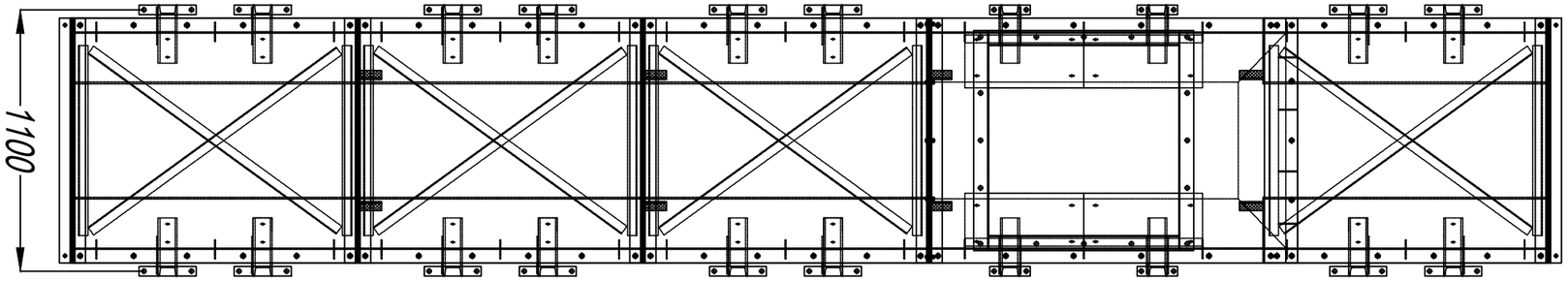

A (1:15)

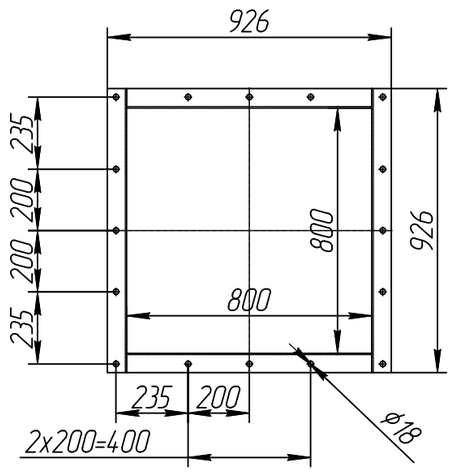

1. Установку данной металлоконструкции смотрите чертеж общего вида.
2. Установку данной металлоконструкции выполнить по месту. Все отверстия для крепления выполнить после выверки установочных размеров оборудования.
3. Габаритные и присоединительные размеры на настоящем чертеже указаны согласно технической документации ТОО "ЦЭМ-Геомаш".
4. После выверки металлоконструкцию приварить к закладным деталям в полу.
5. Размеры со знаком (*) уточняются при монтаже.
6. Данная металлоконструкция входит в комплектную заводскую поставку ТОО "ЦЭМ-Геомаш".

Изм.	Кол.	Лист	№док.	Подп.	Дата	39/21-ДОС-3,4-ТП/ТХ.002			
						Реконструкция системы теплоснабжения города Аркалык до 2030 года			
ГИП		Лабоновский				Тракт топливоподачи. Ленточный конвейер №1 (галерея первого подъема) и дробильное отделение	Стадия	Лист	Листов
Разработал		Бондаренко					РП	15	
Проверил		Лабоновский				Загрузка конвейера со склада	ТОО "Досан" г.Алматы ГСЛ № 004187		
Н.контроль		Алмазов							

Согласовано

Взам.инв.№

Подп. и дата

Инв. № подп.

Формат А3

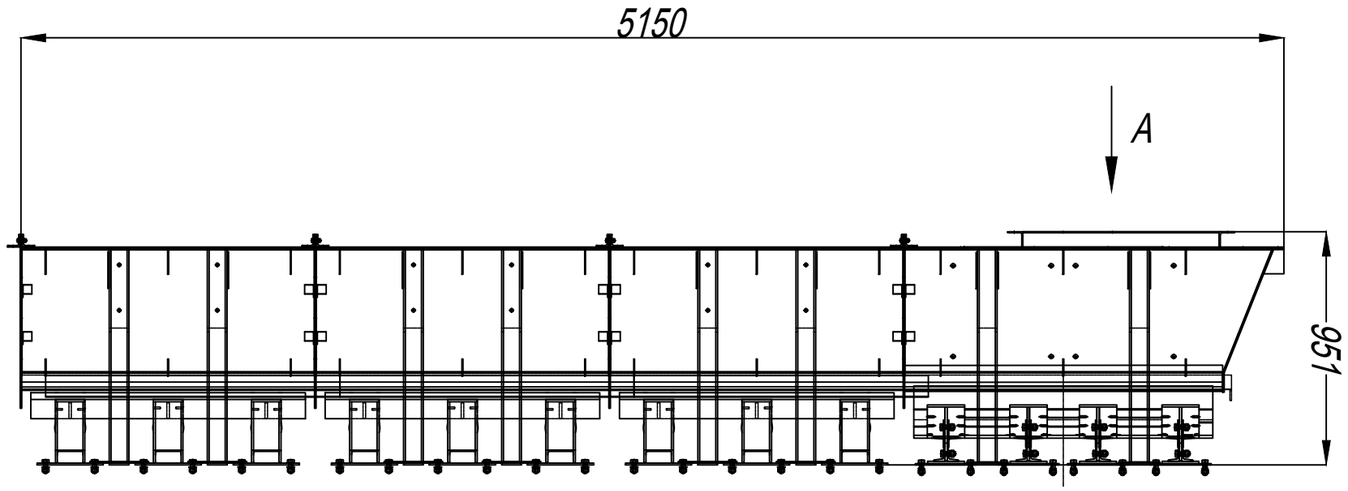

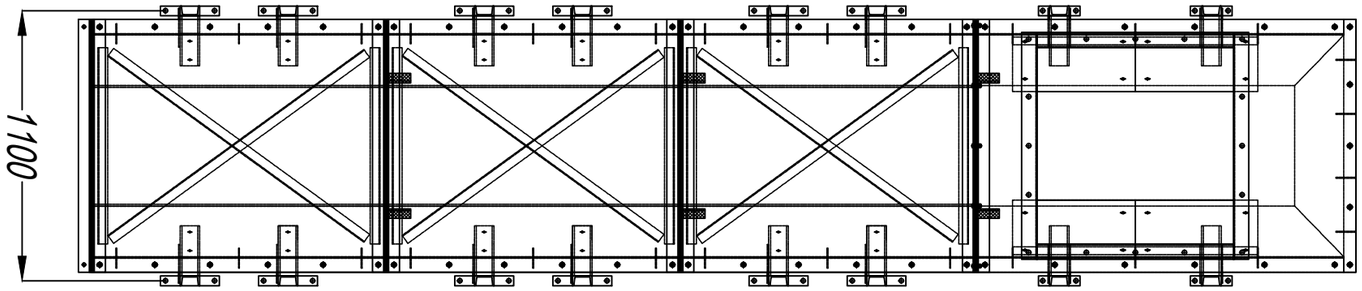

A (1:15)

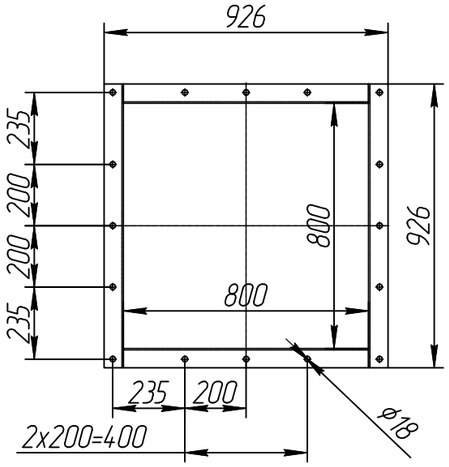

1. Установку данной металлоконструкции смотрите чертеж общего вида.
2. Установку данной металлоконструкции выполнить по месту. Все отверстия для крепления выполнить после выверки установочных размеров оборудования.
3. Габаритные и присоединительные размеры на настоящем чертеже указаны согласно технической документации ТОО "ЦЭМ-Геомаш".
4. После выверки металлоконструкцию приварить к закладным деталям в полу.
5. Размеры со знаком (*) уточняются при монтаже.
6. Данная металлоконструкция входит в комплектную заводскую поставку ТОО "ЦЭМ-Геомаш".

Изм.	Кол.	Лист	№док.	Подп.	Дата
ГИП		Лабоновский			
Разработал		Бондаренко			
Проверил		Лабоновский			
Н.контроль		Алмазов			

39/21-ДОС-3,4-ТП/ТХ.002

Реконструкция системы теплоснабжения города Аркалык до 2030 года

Тракт топливоподачи. Ленточный конвейер №1 (галерея первого подъема) и дробильное отделение

Стадия	Лист	Листов
РП	16	

Загрузка конвейера с безъемкостного разгрузустройства

ТОО "Досан"
г.Алматы
ГСЛ № 004187

Согласовано

Взам.инв.№

Подп. и дата

Инв. № подп.

Формат А3

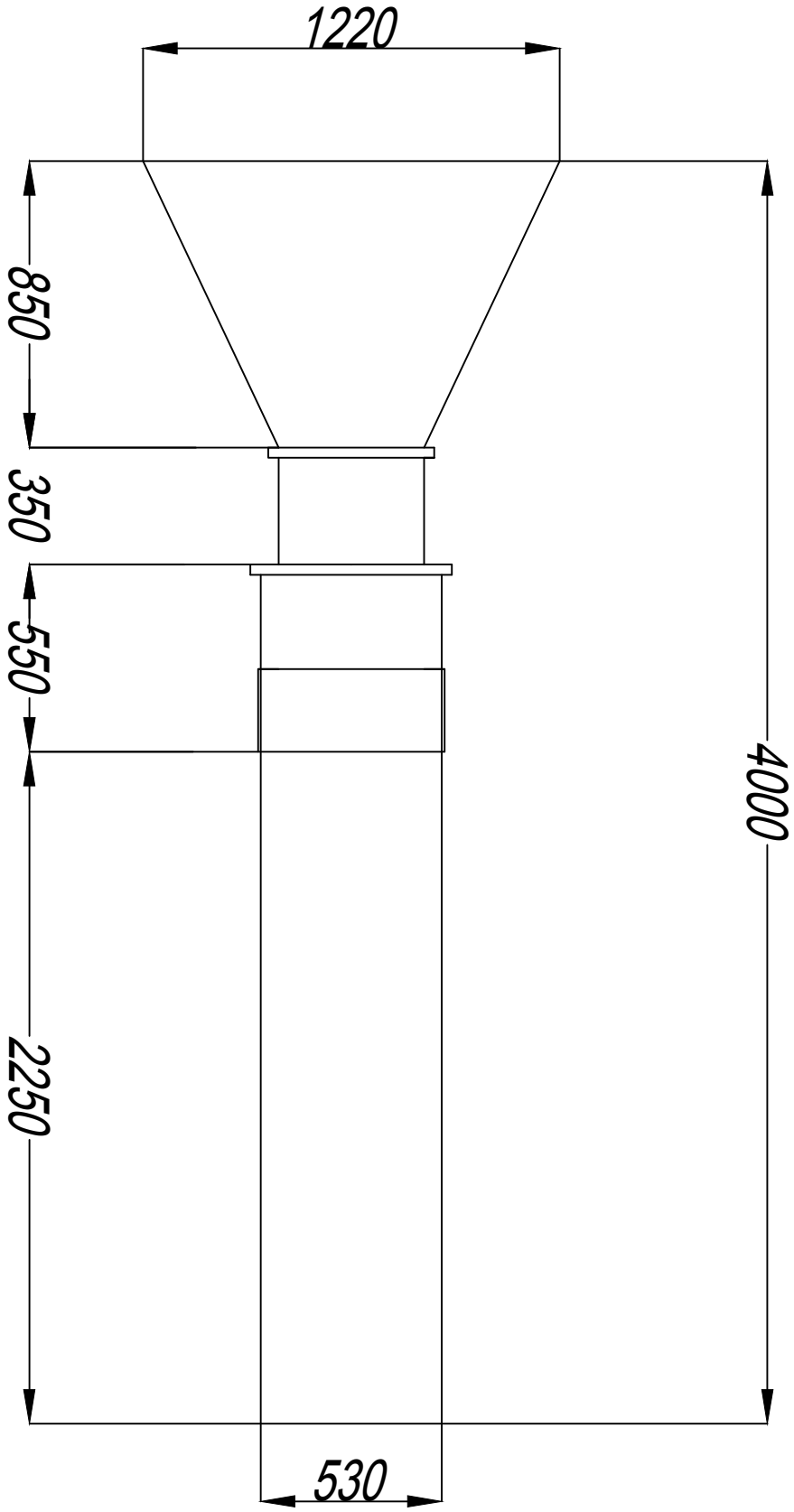

Согласовано

Взам.инв.№

Подп. и дата

Инв. № подп.

Изм.	Кол.	Лист	№док.	Подп.	Дата
ГИП		Лабоновский			
Разработал		Бондаренко			
Проверил		Лабоновский			
Н.контроль		Алмазов			

39/21-ДОС-3,4-ТП/ТХ.002

Реконструкция системы теплоснабжения города Аркалык до 2030 года

Тракт топливоподачи. Ленточный конвейер №1 (галерея первого подъема) и дробильное отделение

Стадия	Лист	Листов
РП	17	

Пересыпной короб на склад

ТОО "Досан"
г.Алматы
ГСЛ № 004187

Формат А4

Поз.	Наименование и техническая характеристика	Тип, марка, обозначение опросного листа	Код оборудования, изделия, материала	Завод-изготовитель, поставщик	Единица измерения	Количество	Масса единицы, кг	Примечание
1	2	3	4	5	6	7	8	9
	СПЕЦИФИКАЦИЯ ЛК №1							
1	**Станция приводная**							
1.1	Барабан приводной	8083 Ф -120			шт	1	1010	
1.2	Рама приводного и отклоняющего барабанов	КЛСГ 031.01.01.100			шт	1	320	
1.3	Крепление привода	КЛСГ 031.01.01.200			шт	1	60	
1.4	Привод KR873-2E200L/4C, напряжение и частота 50 Гц -400 вольт , 30 кВт , 30 об / мин , эксплуатационный коэффициент 1,6, Ток 55,5 А , cos FI 0,85, КПД двигателя 92,3	KR873-2E200L/4C			шт	1	855	
1.5	Барабан отклоняющий	БО 8042,5-60			шт	1	255	
1.6	Течка разгрузочная (с отбойным листом)	КЛСГ 031.01.01.300			шт	1	135	
1.7	Кожух защитный приводного барабана	КЛСГ 031.01.01.400			шт	1	287	
1.8	Ограждение отклоняющего барабана	КЛСГ 031.01.01.500			шт	1	12	
1.9	Фронтальный очиститель	КЛСГ 031.01.01.600			шт	1	56	
1.10	Очиститель тонкой очистки	КЛСГ 031.01.01.700			шт	1	26	
1.11	Очиститель отклоняющего барабана	КЛСГ 031.01.01.800			шт	1	19	
1.12	Течка для мелочи	КЛСГ 031.01.01.900			шт	1	56	
2	**Станция натяжная**							
2.1	Барабан натяжной	8063 ТО -80			шт	1	822	
2.2	Устройство натяжное тележечное	КЛСГ 031.01.02.100			шт	1	298	
2.3	Рама хода натяжной тележки	КЛСГ 031.01.02.200			шт	1	980	
2.4	Устройство грузовое	КЛСГ 031.01.02.300			шт	1	174	
2.5	Груз	КЛСГ 031.01.02.400			шт	20	90	

Согласовано:

Взам. инв. №

Подп. и дата

Инв. № подл

Изм.	Кол.уч	Лист	№док.	Подпись	Дата
ГИП		Лабоновский			
Разработал		Бондаренко			
Проверил		Лабоновский			
Н.контроль		Алмазов			

39/21-ДОС-3,4-ТП/ТХ.002.С

Реконструкция системы теплоснабжения города Аркалык до 2030 года

Тракт топливоподачи. Ленточный конвейер №1 (галерея первого подъема) и дробильное отделение

Стадия	Лист	Листов
РП	1	4

Спецификация оборудования, изделий и материалов

ТОО "Досан"
г.Алматы
ГСЛ № 004187

Формат А3

Поз.	Наименование и техническая характеристика	Тип, марка, обозначение опросного листа	Код оборудования, изделия, материала	Завод-изготовитель, поставщик	Единица измерения	Количество	Масса единицы, кг	Примечание
1	2	3	4	5	6	7	8	9
2.6	Блок	КЛСГ 031.01.02.500			шт	6	72	
2.7	Канат (с жимками)				м	45		
2.8	Очиститель натяжного барабана	КЛСГ 031.01.02.600			шт	1	42	
2.9	Ограждение грузового устройства и блоков	КЛСГ 031.01.02.700			шт	1	307	
2.10	Ограждение натяжного барабана	КЛСГ 031.01.02.800			шт	1	137	
2.11	Очиститель ленты плужковый	КЛСГ 031.01.02.900			шт	1	33	
3	**Средняя часть конвейера**							
3.1	Став конвейера	КЛСГ 031.01.03.100			к-т	1	2055	
3.2	Опора конвейера	КЛСГ 031.01.03.200			к-т	1	1122	
3.3	Роликоопора верхняя желобчатая 30°(с роликами)	ЖГ 80-127-30			шт	59	44	
3.4	Роликоопора верхняя желобчатая 20° (с роликами)	ЖГ 80-127-20			шт	3	44	
3.5	Роликоопора верхняя желобчатая 10°(с роликами)	ЖГ 80-127-10			шт	2	44	
3.6	Роликоопора верхняя, желобчатая, центрирующая (с роликами)	ЖЦГ 80-127-20			шт	3	126	
3.7	Роликоопора нижняя (с роликом)	НГ 80-127			шт	28	24	
3.8	Роликоопора нижняя центрирующая (с роликами)	НЦГ 80-127			шт	3	87	
3.9	Роликоопора верхняя, желобчатая 20°усиленная (с роликами)	ЖГУ 80-127-20			шт	4	48	
3.10	Роликоопора верхняя, желобчатая 10°усиленная (с роликами)	ЖГУ 80-127-10			шт	1		
3.11	Роликоопора нижняя усиленная (с роликом)	НГУ 80-127			шт	3	27	
3.12	Ролики дефлекторные верхние	ДЖ 80-127-30			пара	4	27	
3.13	Ролики дефлекторные нижние	ДН 80-127			пара	4	19	
3.14	Ограждение конвейера	КЛСГ 031.01.03.300			к-т	1	2055	
3.15	Плужковый сбрасыватель двусторонний (с всплывающими роликами) 800-II- Л, МЭО -630/25-0,25 М -92 К	КЛСГ 031.01.03.400			к-т	1	1670	
4	**Загрузка конвейера**							
4.1	Стол загрузочный 20°	КЛСГ 031.04.100-20			к-т	1	295	

Взам. инв. №

Подп. и дата

Инв. № подл

Поз.	Наименование и техническая характеристика	Тип, марка, обозначение опросного листа	Код оборудования, изделия, материала	Завод-изготовитель, поставщик	Единица измерения	Количество	Масса единицы, кг	Примечание
1	2	3	4	5	6	7	8	9
4.2	Стол загрузочный 30°	КЛСГ 031.04.100-30			к-т	1	295	
4.3	Роликоопоры раздвижные (с роликами) 20°	КЛСГ 031.04.200 -20			к-т	9	47	
4.4	Роликоопоры раздвижные (с роликами) 30°	КЛСГ 031.04.200 -30			к-т	12	47	
4.5	Загрузочный лоток 20°	КЛСГ 031.04.300 -20			к-т	1	328	
4.6	Загрузочный лоток 30°	КЛСГ 031.04.300 -30			к-т	1	328	
4.7	Борта формирователи 20°	КЛСГ 031.04.400 -20			к-т	3	184	
4.8	Борта формирователи 30°	КЛСГ 031.04.400 -30			к-т	4	184	
					шт			
5	**Устройство безопасности конвейера**				шт			
5.1	Кабель –тросовые выключатели с креплением				шт	5		
5.2	Кабель	ТАШ			м.п.	227		
5.3	Крепление для кабеля ТАШ (металлорукав)				к-т	1		
5.4	Датчики схода ленты КСЛ (с креплением)				шт	5		
5.5	Трос для КТВ				м.п.	227		
5.6	Выключатель ограничения хода натяжки	КСЛ			шт	2		
5.7	Индуктивный датчик контроля скорости	ДКС			шт	1		
6	Лента транспортерная	1.2 Ш -800-4- ТК 200-2-6/3,5			м.п.	209	13,8	
7	Метизы				к-т	1		
	Некомплектное оборудование							
8	Кран мостовой г / п 3,2 т, h=18 м				шт	1		
9	Болт 16 х 100 мм				шт	80		
10	Гайка 16				шт	80		
11	Шайба пружинная 16				шт	80		
12	Лист 10 S=10 м 2				м2	10	785	

Взам. инв. №

Подп. и дата

Инв. № подл

Поз.	Наименование и техническая характеристика	Тип, марка, обозначение опросного листа	Код оборудования, изделия, материала	Завод-изготовитель, поставщик	Единица измерения	Количество	Масса единицы, кг	Примечание
1	2	3	4	5	6	7	8	9
13	Круг 10 ГОСТ 2590-88 Ст20 по ГОСТ 1050-88				м	10	61,6	
14	Таль электрическая г / п 3,2 т, h=6 м				шт	3		
15	Электроды Э -42 А				кг	200		
16	Лист 6 S=10 м 2				м2	10	471	
17	Уголок 63 х 63 х 6 ГОСТ 8509-93 ВСт3сп2 по ГОСТ 535-88				м	50	286	
18	Подвесной железоотдилитель СМПР 800 / Т3203				к-т	1		ЭРГА
19	Таль ручная г / п 1 т, h=6 м				шт	4		
20	Качающийся питатель ПК - 1,2-8-0 А				шт	1		
21	МЭО -630/25-0,25 М -92 К				шт	1		В дроб. отдел.
22	Войлок полугрубошерстный				м2	40		
23	Прокат стальной горячекатаный квадратный 50				м	50	19,62	
24	Металлодетектор 800				шт	1		ЭРГА
25	Пересыпной короб на склад				к-т	1		
	Средства пожаротушения							
б/н	Щит пожарный закрытого типа в комплекте: (1 багор, 1 лом, 2 топора, 2 лопаты, 2 ведра)	ЩП-А			шт	1		
б/н	Ящик для песка металлический 0,3м3				шт	1		
б/н	Огнетушитель порошковый	ОП-5			шт	3		

Взам. инв. №

Подп. и дата

Инв. № подл

ХОЛДИНГОВАЯ КОМПАНИЯ «АЛТАЙТАЛЬ»
ООО «Торговый дом «Алтайталь»
Россия, 656002, Алтайский край, г. Барнаул, ул. П.С. Кулагина, 28с
Тел./факс: (3852) 26-62-73, 26-69-19, E-mail: market@altaital.ru; http:// www.altaital.ru

Форма 0

Опросный лист
на тали ручные червячные
грузоподъемностью от 1 до 5 т

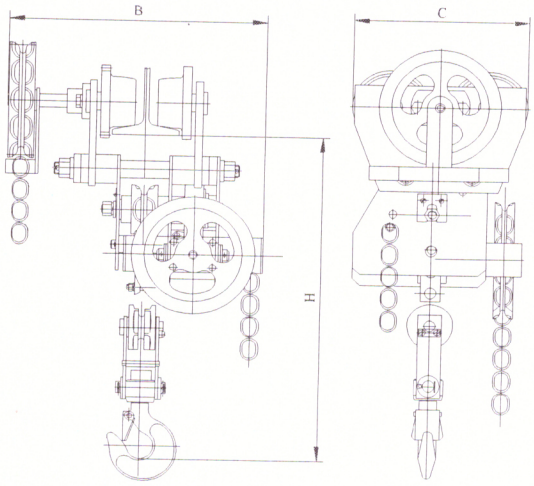

Таль для : ☐ Монорельсовой системы ☐ Комплектации крана

Тип тали: ☐ Стационарный + Передвижной

1. Грузоподъемность, т	1		
2. Высота подъема, м	.		
3. Климатическое исполнение и категория размещения по ГОСТ 15150	У1 (на улице)	У2 (на улице, под навесом)	+У3 (в помещении)
4. Температура эксплуатации, °С	-20С+40С	+	-40С+40С
5. Исполнение тали	+ общепромышленное		
	взрывобезопасное		
	☐ IExd[ib]IIBT4	☐ IExd IICT4	
6. Параметры монорельсовых путей: Номер двутавровой балки по ГОСТ 19425	24 двутавр		
Радиус закругления пути, м			
7. Место установки	топливоподача		
8. Количество заказываемых одинаковых талей, шт	4		
9. Дополнительные требования:	Предоставить требуемую комплектацию, в т.ч. подкрановый путь и сопутствующий материал и оборудования для установки "под ключ"		

Предприятие: _____

Адрес: _____

Тел.: _____

Тел./факс: _____

e-mail: _____

и.о. руководителя ГУ „Отдел ЖКХ акимата г. Аркалыка" Сеитжанбетов А.Е.

Подпись Е.	Дата 17.08.2018 г.	М.П.

ХОЛДИНГОВАЯ КОМПАНИЯ «АЛТАЙТАЛЬ»
ООО «Торговый дом «Алтайталь»
Россия, 656002, Алтайский край, г. Барнаул, ул. П.С. Кулагина, 28с
Тел./факс: (3852) 26-62-73, 26-69-19, E-mail: market@altaital.ru; http:// www.altaital.ru

Форма 4

ОПРОСНЫЙ ЛИСТ

на краны мостовые электрические однобалочные опорные грузоподъёмностью от 0,5 до 16,0 т

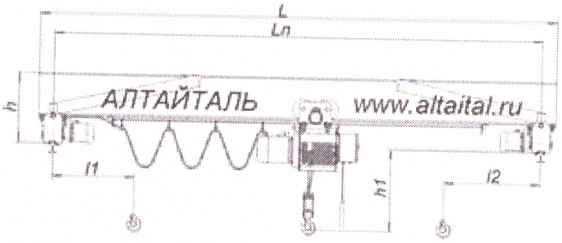

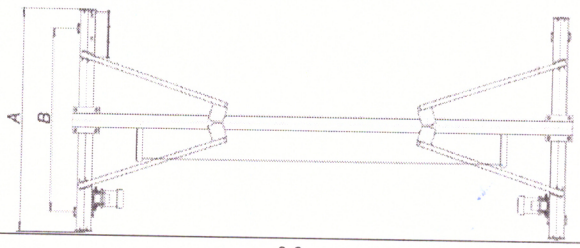

1. Грузоподъемность, т		3.2			
2. Пролет крана $L_п$, м		6	Пролетная балка разрезная (при пролете более 12 м)		
3. Общая длина L, м		5,6	□ Да	□ Нет	
4. Высота подъема, м		18			
5. Размеры, мм	h				
	h1				
6. Тип подкранового пути, ГОСТ, ширина головки		Двутавр 30			
7. Группа режима работы крана по ГОСТу 25546 (по ИСО 4301)		□ 2К (А2)	+ 3К (А3)	□ 4К (А4)	□ 5К (А5)
8. Климатическое исполнение и категория размещения		□ У1 (на улице)	□ У2 (на улице, под навесом)	+ У3 (в помещении)	
9. Температура эксплуатации, °С		□ -20 +40	+ -40 +40		
10. Исполнение крана		+ общепромышленное	□ пожаробезопасное		
		взрывобезопасное		□ для атомной промышленности	
		□ IExd[ib]IIBT4	□ IExd IICT4		
11. Регулирование скорости	подъема	+ Стандартное (основная скорость, м/мин (м/с)	□ Частотное (преобразователи частоты)		
			основная скорость, м/мин (м/с)	пониженная скорость, м/мин (м/с)	
	передвижения тали	+ Стандартное (основная скорость, м/мин (м/с)	□ Частотное (преобразователи частоты)		
			основная скорость, м/мин (м/с)	пониженная скорость, м/мин (м/с)	
	передвижения крана	+ Стандартное (основная скорость, м/мин (м/с)	□ Частотное (преобразователи частоты)		
			основная скорость, м/мин (м/с)	пониженная скорость, м/мин (м/с)	
12. Наличие тормозов на механизме передвижения	крана	+ Да	□ Нет		
	тали	+ Да	□ Нет		
13. Управление краном		+ подвесной пульт управления	□радиоуправление	□ подвесной пульт управления и радиоуправление	
14. Ограничитель грузоподъемности		□ Да	- Нет		
15. Устройство плавного пуска и торможения на механизме передвижения	крана	□ Да	- Нет		
	тали	□ Да	- Нет		
16. Комплектация токоподводом		+ Да, гибкий кабель, длина подкранового пути __25____ м (до 50 м)	□ Нет		
		□ Да, закрытый шинопровод, длина подкранового пути _____ м	□ Нет		
17. Напряжение силовых цепей, В					
18. Напряжение в цепи управления, В		+ пониженное напряжение (указать какое: 24В, 36В, 42В, 220В)	+ 380 В (кроме радиоуправления и управления частотными преобразователями)		
19. Дополнительные требования: прибор защиты от столкновения кранов, дополнительный тормоз на механизме подъема, таль с малой строительной высотой; таль со строго вертикальным подъемом, защитный экран для работы с расплавленным металлом; пускорегулирующая аппаратура «Шнейдер Электрик», сейсмостойкость, крановая карта (антираскачка груза)		Предоставить требуемую комплектацию, в т.ч. подкрановый путь и сопутствующий материал и оборудования для установки "под ключ"			
20. Количество заказываемых одинаковых кранов, шт		3			
21. Предприятие-заказчик (адрес, телефон, e-mail):		ФИО, должность, подпись: и.о. руководителя Надолгалбеков Дата: М.П.			

Чертеж не определяет конструкцию крана!

ХОЛДИНГОВАЯ КОМПАНИЯ «АЛТАЙТАЛЬ»
ООО «Торговый дом «Алтайталь»
Россия, 656002, Алтайский край, г. Барнаул, ул. П.С. Кулагина, 28с
Тел./факс: (3852) 26-62-73, 26-69-19, E-mail: market@altaital.ru; http:// www.altaital.ru

Форма 3

ОПРОСНЫЙ ЛИСТ
на ТАЛИ ЭЛЕКТРИЧЕСКИЕ
грузоподъемностью от 0,25 до 32,0 т

Таль для: + монорельсовой системы ☐ комплектации крана

Тип тали: ☐ стационарный + передвижной

☐ с малой строительной высотой ☐ со строго вертикальным подъемом

1. Грузоподъемность, т	3.2		
2. Высота подъема, м	6		
3. Группа режима работы по ГОСТ 25835 (по ИСО 4301/1)	+ 3М (М5)	☐ 4М (М6)	☐ 5М (М7)
4. Климатическое исполнение и категория размещения по ГОСТ 15150	☐ У1 (на улице)	☐ У2 (на улице, под навесом)	+ У3 (в помещении)
5. Температура эксплуатации, ºС	+ 5.. + 25	☐ -40 +40	
6. Исполнение тали	общепромышленное		
	+ пожаробезопасное (класс пожароопасной зоны: П-I, П-II, ПIIа, П-III)		
	взрывобезопасное		
	☐ IExd[ib]IIBT4	☐ IExd IICT4	
	☐ для атомной промышленности	Группа	
		☐ А	☐ Б
7. Параметры монорельсовых путей:	☐ прямолинейный путь	1 криволинейный путь (указать радиус закругления пути, 3 м)	
7.1. Номер двутавровой балки по ГОСТ 19425			
8. Регулирование скорости передвижения	+ Стандартное (основная скорость, м/мин (м/с)	☐ Частотное (частотный преобразователь)	
		основная скорость, м/мин (м/с)	пониженная скорость, м/мин (м/с)
9. Регулирование скорости подъема	+ Стандартное (основная скорость, м/мин (м/с)	☐ Частотное	
		основная скорость, м/мин (м/с)	пониженная скорость, м/мин (м/с)
10. Тормоз на механизме передвижения	+ Да	☐ Нет	
11. Ограничитель грузоподъемности	+ Да	Нет	
12. Устройство плавного пуска и торможения на механизме передвижения	☐ Да	+ Нет	
13. Тип управления	+ Подвесной пульт управления	☐ Радиоуправление	☐ Подвесной пульт управления и радиоуправление
14. Напряжение силовых цепей, В			
15. Напряжение в цепи управления, В	+ Пониженное напряжение (указать какое: 220 В)		☐ 380 В (кроме радиоуправления и управления частотными преобразователями)
16. Дополнительные требования: дополнительный тормоз на механизме подъема; защитный экран для работы с расплавленным металлом; пускорегулирующая аппаратура «Шнейдер Электрик», сейсмостойкое, химически стойкое исполнение, крановая карта (антираскачка) и др.			
17. Количество заказываемых одинаковых талей, шт	6		

Предприятие: _____

Адрес: _____

Тел./факс: _____

e-mail: _____

Согласовано

Бекешев. Б.А

ФИО, должность, подпись:	М.П. дата

ХОЛДИНГОВАЯ КОМПАНИЯ «АЛТАЙТАЛЬ»
ООО «Торговый дом «Алтайталь»
Россия, 656002, Алтайский край, г. Барнаул, ул. П.С. Кулагина, 28с
Тел./факс: (3852) 26-62-73, 26-69-19, E-mail: market@altaital.ru; http:// www.altaital.ru

Форма 3

ОПРОСНЫЙ ЛИСТ
на ТАЛИ ЭЛЕКТРИЧЕСКИЕ
грузоподъемностью от 0,25 до 32,0 т

Таль для: + монорельсовой системы ☐ комплектации крана

Тип тали: ☐ стационарный + передвижной

☐ с малой строительной высотой ☐ со строго вертикальным подъемом

1. Грузоподъемность, т	3.2		
2. Высота подъема, м	12		
3. Группа режима работы по ГОСТ 25835 (по ИСО 4301/1)	+ 3М (М5)	☐ 4М (М6)	☐ 5М (М7)
4. Климатическое исполнение и категория размещения по ГОСТ 15150	☐ У1 (на улице)	☐ У2 (на улице, под навесом)	+ У3 (в помещении)
5. Температура эксплуатации, ºС	+ 5.. + 25	☐ -40 +40	
6. Исполнение тали	общепромышленное		
	☐ пожаробезопасное (класс пожароопасной зоны: П-I, П-II, ПIIа, П-III)		
	+ взрывобезопасное		
	☐ IExd[ib]IIBT4	☐ IExd IICT4	
	☐ для атомной промышленности	Группа	
		☐ А	☐ Б
7. Параметры монорельсовых путей:	☐ прямолинейный путь	1 криволинейный путь (указать радиус закругления пути, 3 м)	
7.1. Номер двутавровой балки по ГОСТ 19425	Б 30		
8. Регулирование скорости передвижения	+ Стандартное (основная скорость, м/мин (м/с)	☐ Частотное (частотный преобразователь)	
		основная скорость, м/мин (м/с)	пониженная скорость, м/мин (м/с)
9. Регулирование скорости подъема	+ Стандартное (основная скорость, м/мин (м/с)	☐ Частотное	
		основная скорость, м/мин (м/с)	пониженная скорость, м/мин (м/с)
10. Тормоз на механизме передвижения	+ Да	☐ Нет	
11. Ограничитель грузоподъемности	+ Да	Нет	
12. Устройство плавного пуска и торможения на механизме передвижения	☐ Да	+ Нет	
13. Тип управления	+ Подвесной пульт управления	☐ Радиоуправление	☐ Подвесной пульт управления и радиоуправление
14. Напряжение силовых цепей, В			
15. Напряжение в цепи управления, В	+ Пониженное напряжение (указать какое: 220 В)		☐ 380 В (кроме радиоуправления и управления частотными преобразователями)
16. Дополнительные требования: дополнительный тормоз на механизме подъема; защитный экран для работы с расплавленным металлом; пускорегулирующая аппаратура «Шнейдер Электрик», сейсмостойкое, химически стойкое исполнение, крановая карта (антираскачка) и др.			
17. Количество заказываемых одинаковых талей, шт	1		

Предприятие: __ТЭЦ_____

Адрес: г.Аркалык

Согласовано Бекешев.Б.А

e-mail: _____

ФИО, должность, подпись:
Бондаренко А.С.

М.П.

дата