ТОО "TENDER CONSULTING COMPANY"

ЗАКАЗЧИК: ГОСУДАРСТВЕННОЕ УЧРЕЖДЕНИЕ «ОТДЕЛ ЖИЛИЩНО-КОММУНАЛЬНОГО ХОЗЯЙСТВА, ПАССАЖИРСКОГО ТРАНСПОРТА И АВТОМОБИЛЬНЫХ ДОРОГ АКИМАТА АУЛИЕКОЛЬСКОГО РАЙОНА»

ТЕХНИЧЕСКАЯ ДОКУМЕНТАЦИЯ

Средний ремонт автомобильной дороги районного значения КР-AU-8 «Подъезд к УК 161/4» Аулиекольского района, Костанайской области, с ремонтом искусственных сооружений

г. Костанай 2018 г.

Содержание

I. Пояснительная записка .....

1. Краткие сведения о существующей дороге
2. Технические решения
3. Технико-экономические показатели ремонтируемого объекта
4. Дорожно-строительные материалы
5. Минимальное количество дорожно-строительной техники и оборудования
6. Размещение и характеристика производственных предприятий, баз и обеспечение строительными материалами
7. Мероприятия для организации дорожно-строительных работ
8. Технология дорожно-строительных работ
8.1. Мобилизационный период
8.2. Подготовительный период
8.3. Подгрунтовка поверхности битумом
8.4. Земляные работы
8.5. Устройство дорожной одежды
8.6. Устройство оснований дорожной одежды
8.7. Устройство оснований дорожной одежды по способу заклинки
8.8. Устройство конструктивных слоёв из плотных смесей
8.9. Устройство покрытия из асфальтобетонных смесей
8.9.1. Транспортировка и хранение
8.9.2. Подготовка основания
8.9.3. Укладка и уплотнение слоя
8.9.4. Контроль качества
8.10. Инженерное обустройство дороги и придорожной трассы
8.10.1. Подготовительные работы
8.10.2. Нанесение дорожной разметки
9. Охрана труда и окружающей среды
10. Заключительные положения
11. Используемая литература

II. Ведомости.....

1. Ведомость объёмов работ
2. Ведомость потребности материалов, изделий и конструкций
3. Ведомость объёмов работ ж/б труба d – 1.0 м, 3 км.
4. Ведомость объёмов работ ж/б труба d – 2х(1.5) м, 3,05 км.
5. Ведомость существующих искусственных сооружений
6. Ведомость дефектов искусственных сооружений
7. Ведомость разборки земполотна под искусственные сооружения
8. Ведомость переустраиваемых искусственных сооружений

III. Дефектные ведомости……
1. Дефектная ведомость дорожные работы
2. Дефектная ведомость водопропускной трубы км 3,0
3. Дефектная ведомость водопропускной трубы км 3,05
4. Акт осмотра дорожного полотна и искусственных сооружений

IV. Схемы……
1. Схема выполнения работ, поперечный профиль дорожной одежды
2. Организация движения
3. Фасад входного оголовка ж/б трубы км 3,0
4. Продольный разрез по оси ж/б трубы км 3,0
5. Фасад входного оголовка ж/б трубы км 3,05
6. Продольный разрез по оси ж/б трубы км 3,05
7. Узлы гидроизоляции

V. Техническая спецификация ……
VI. Схема доставки ДСМ, карьеров; Ведомость источников поставляемых материалов……
VII. Свидетельство на право пользования сметной-нормативной базой ……
VII I. Фотоматериалы ……
IX. Сметная документация ……

Раздел I.

Пояснительная записка

I. Пояснительная записка

Автомобильная дорога районного значения KP-AU-8 «Подъезд к УК 161/4», расположена в административных границах Аулиекольского района Костанайской области.

Техническая документация на средний ремонт автомобильной дороги KP-AU-8 «Подъезд к УК 161/4» с ремонтом искусственных сооружений, разработана ТОО «Tender Consulting Company» для ГУ «Отдел жилищно-коммунального хозяйства, пассажирского транспорта и автомобильных дорог Аулиекольского района».

Техническая документация на средний ремонт автомобильной дороги KP-AU-8 «Подъезд к УК 161/4» с ремонтом искусственных сооружений, выполнена в полном соответствии с «Классификацией видов работ, выполняемых при содержании, текущем, среднем и капитальном ремонтах автомобильных дорог общего пользования», утвержденной приказом Министра транспорта и коммуникаций Республики Казахстан от 24 января 2014 года № 56. Зарегистрирован в Министерстве юстиции Республики Казахстан 27 февраля 2014 года № 9176.

1. Краткие сведения о существующей дороге

Автомобильная дорога KP-AU-8 «Подъезд к УК 161/4», расположена на территории Аулиекольского района Костанайской области. Автомобильная дорога входит в состав сети дорог районного значения.

Существующее земляное полотно на проектируемом участке находится в удовлетворительном состоянии. Ширина земляного полотна колеблется от 12 до 14,0 м. Величина уклона заложения откосов насыпи зем. полотна составляет 1:1,5-1:4.

Дорожная одежда представлена в виде гравийно-грунтовой смеси,

На всем протяжении участка дороги наблюдаются просадки, колейность, выбоины и прочие разрушения.

2. Технические решения

В соответствии с «Классификацией видов работ, выполняемых при содержании, текущем, среднем и капитальном ремонтах автомобильных дорог общего пользования», предлагается предусмотреть выполнение среднего ремонта.

1) по земляному полотну и водоотводу предлагается выполнить следующие работы:

- *подсыпка, срезка, планировка и укрепление обочин.*

2) по дорожной одежде предлагается выполнить следующие работы:

- *перевод щебеночного и гравийного покрытия на асфальтобетонное покрытие без изменения технической категории дороги;*
- *разметка проезжей части на ремонтируемых участках.*

3) по искусственным сооружениям:

- *полная перестройка водопропускных ж/б труб.*

3. Технико-экономические показатели ремонтируемого объекта

1. Общая площадь конструктивных элементов – 37 800,0 м^2 – 100 %:
2. Площадь покрытия проезжей части – 25 200,0 м^2 – 70 %;
3. Площадь укрепляемых обочин – 12 600 м^2 – 30 %;
4. Искусственные сооружения – 2 шт.

Технические решения отображены в приложенных чертежах.

4. Дорожно-строительные материалы

Для обеспечения среднего ремонта автодороги строительными материалами рекомендуется использовать продукцию отечественных товаропроизводителей.

5. Минимальное количество дорожно-строительной техники и оборудования

Перечень необходимой дорожно-строительной техники и оборудования:

1. Бульдозер – 2 ед.
2. Автогрейдер – 1 ед.

3. Автокран – ед.

4. Экскаватор – 1 ед.

5. Погрузчик – 2 ед.

6. Асфальтоукладчик – 1 ед.

7. Набор уплотняющей техники – катки дорожные от 8 до 25 тн - 6 ед.;

8. Автогудронатор – 1 ед.

9. Машина поливомоечная – 1 ед.

10. Автомобили самосвалы – 7 ед.

11. Автомобили бортовые – 1 ед.

6. Размещение и характеристика производственных предприятий, баз и обеспечение строительными материалами

Работы по среднему ремонту автомобильной дороги носят линейный характер и, поэтому по мере производства работ, строительная площадка передвигается по всей длине дороги. Дорожно-строительные материалы укладываются без промежуточного складирования.

Бытовые помещения передвижного типа рекомендуется размещать в постоянной полосе отвода. Площадка оборудуется контейнерами для сбора бытового мусора и отходов, которые по мере наполнения отвозятся на специальные свалки ближайших населённых пунктов.

Водоснабжение для технологических нужд на период ремонта предусматривается из открытых источников, для бытовых нужд привозной питьевой водой из источников коллективного пользования ближайших населённых пунктов.

Электроснабжение строительной площадки предусматривается от передвижных электростанций.

Обслуживание и ремонт техники должно производится на производственной базе подрядчика, мелко-срочный ремонт на стане.

Материалы для дорожных работ предусматривается транспортировать с ближайших источников их получения.

7. Мероприятия для организации дорожно-строительных работ

Работы по среднему ремонту предусматривается без закрытия движения автотранспорта с ограждением мест производства работ временными знаками и конусами. В случае необходимости объезд рекомендуется осуществлять по полевым дорогам.

Технология дорожно-строительных работ, контроль качества при проведении и приемке работ, методы измерения готовых работ должны соответствовать сборникам типовых технических спецификаций по строительству и ремонту автомобильных дорог.

Первоначально на участке среднего ремонта дороги необходимо выполнить разбивочные работы с закреплением пикетажного положения для определения границ ремонтных работ и выявления в рамках участка среднего ремонта отдельных мест, требующих конкретного вида работ в зависимости от вида деформации дорожной одежды в рамках объемов, указанных в технической документации. На основании технической документации, данных полученных в результате разбивочных работ и материальных, трудовых ресурсов, имеющихся у подрядной организации, разработать проект производства работ в соответствии с требованиями, ПР РК 218-35-2016 и оформить разрешение на право производства работ, согласованное с органами дорожной полиции.

После утверждения ППР и разрешения на право производства работ приступить к работам по среднему ремонту.

Решения по потребности дорожно-строительной техники и норм расходов материалов приняты в настоящей технической документации.

По согласованию с заказчиком принято решение об использовании горячей асфальтобетонной смеси.

По окончанию выполнения работ в соответствии с требованиями ПР РК 218-35-2016 необходимо оформить комплект исполнительно технической документации, выполненной по рекомендациям, указанным в Р РК 218-109-2014 и передать по одному экземпляру Заказчику и техническому надзору.

Работы по среднему ремонту должны выполняться согласно нормативным документам, указанным в технической спецификации (раздел 3).

Выполнение работ будет производиться без закрытия движения, с ограждением мест производства работы временными дорожными знаками согласно СТ РК 2607-2015.

Обязательное ведение исполнительной документации. Выдача сертификатов соответствия качества, паспортов и ведомостей испытания дорожно-строительных материалов по мере выполнения дорожно-строительных работ.

Качество выполняемых работ обеспечивается комплексом технических и организационных мер контроля на всех стадиях производства работ.

8. Технология дорожно-строительных работ

Все работы по среднему ремонту производить в соответствии с требованиями «Сборников типовых технических спецификаций по строительству и ремонту автомобильных дорог»

8.1. Мобилизационный период

В этот период необходимо выполнить:

- изучение технической документации данного объекта;
- уточнение и выбор источников получения дорожно–строительных материалов;
- испытание предлагаемых поставщиками материалов и согласование их с Заказчиком и инженером технического надзора.
- до начала ремонтных работ необходимо получить разрешение на производство работ и согласовать схему проезда транспорта и установку временных средств управления движением транспорта в районе стройплощадки с дорожной полицией.

8.2. Подготовительный период

Главная задача подготовительного периода – обеспечение фронта работ. Подготовительные работы выполняются до начала выполнения основных видов

работ в сроки, обеспечивающие своевременное начало и бесперебойное ведение основных дорожно-строительных работ.

В состав подготовительных работ входят:

- закрепление оси трассы и разбивка пикетажного положения строительных работ;

Все эти работы необходимо выполнить до начала основных работ.

При недостаточном количестве собственного автотранспорта необходимо заключать договоры аренды на привлечение транспорта других предприятий.

8.3. Подгрунтовка поверхности битумом

Данный вид работ состоит в обработке поверхности слоя горячим битумом или битумной эмульсией до устройства нового слоя.

Перед нанесением подгрунтовки поверхность подготавливается с выполнением:

- ямочного ремонта;
- выравнивания асфальтобетоном понижений, углублений, возвышений и других неровностей;
- очистки поверхности существующего покрытия от грязи, посторонних предметов, мусора и пыли.

Подгрунтовка из битума наноситься на сухую, непромерзшую поверхность при температуре не ниже +5 °С.

За 1-6 часов до начала укладки нового слоя необходимо производить обработку поверхности нижнего слоя битумной эмульсией, жидким или вязким битумом.

Регулировку высоты расположения распределительного узла, угла установки форсунок и давления насоса, а также проверку скорости продольной и поперечной подачи следует производить еженедельно.

Во избежание образования подтеков и разбрызгивания следует предусматривать устройство защитного укрытия близлежащих поверхностей. Такие поверхности укрываются строительным картоном на достаточном расстоянии от места начала и конца нанесения битума с тем, чтобы подачу битума

через форсунки распределительного узла можно было начинать и заканчивать вблизи защищенных картоном участков.

Точную скорость подачи, температуру и границы обрабатываемого участка утверждает инженер до начала розлива с возможным внесением изменений в связи с условиями на месте работ.

Битумный материал следует наносить равномерно с помощью распределительного узла, который перемещается при открытых форсунках рабочего элемента, с заданной скоростью подачи.

Следует избегать нанесения избыточного объёма битумного материала на стыках отдельных полос. В тех случаях, когда нет возможности наносить подгрунтовку с помощью распределителя, битум наносят равномерным розливом вручную или иным принятым методом. При нанесении битума избыток его следует удалять с поверхности.

При устройстве подгрунтовки контролируется:

- равномерность распределения вяжущего;
- температура;
- норма расхода.

Приёмка слоя подгрунтовки производиться в соответствии с требованиями СН РК 3.03-01-2013 «Автомобильные дороги»; СП РК 3.03-101-2013 «Автомобильные дороги».

8.4. Земляные работы

В составе земляных работ предусмотрены следующие операции:

- срезка лишнего слоя насыпи земляного полотна с погрузкой и вывозкой на свалку;
- рыхление, планировка и доуплотнение существующего земляного полотна;

Уплотнение грунта следует производить при влажности, близкой к оптимальной.

Земляные работы производить после вызова представителей владельцев коммуникаций и определения ими точного местоположения коммуникаций с

оформлением акта и нанесением их местоположения на разбивочный план ремонтируемого объекта.

Вблизи подземных коммуникаций земляные работы выполнять вручную.

Уплотнение грунта земляного полотна производиться с помощью кулачковых катков, катков на пневмошинах.

Требуемый коэффициент доуплотнения грунта должен составлять 0,95-0,98 по согласованию с инженером и подтверждением дорожной лабораторией.

Дну корыта проезжей части придаётся поперечный уклон 20‰ в сторону кромок.

Земляные работы производятся с соблюдением всех требований Сборников типовых технических спецификаций по строительству и ремонту автомобильных дорог.

8.5. Устройство дорожной одежды

Работы по устройству дорожной одежды проезжей части выполняются в соответствии с требованиями СН РК 3.03-01-2013 «Автомобильные дороги»; СП РК 3.03-101-2013 «Автомобильные дороги».

8.6. Устройство оснований дорожной одежды

Щебеночно-песчаные смеси должны быть приготовлены в соответствии с требованиями ГОСТ 25607 по технологическим регламентам, утвержденным в установленном порядке предприятием – изготовителем.

Щебень не должен содержать зёрен пластинчатой (лещадной) и игловатой формы более 50%.

Содержание пылевидных и глинистых частиц и вредных компонентов и примесей в зависимости от горной породы и марки о дробимости не должно превышать значений, указанных в ГОСТ 8267.

Песок устраиваемый в качестве дополнительного слоя основания и входящий в состав готовых смесей, должен отвечать требованиям ГОСТ 8736 и ГОСТ 3344.

Песок не должен содержать посторонних засоряющих примесей.

Перед устройством каждого конструктивного слоя дорожной одежды нижележащее земляное полотно или конструктивный слой должны иметь поверхность, обеспечивающую устройство основания или покрытия без колеообразования и сдвигов.

Поверхность нижележащего слоя или земляного полотна должна быть очищена от посторонних предметов, материалов и мусора, быть ровной устойчивой без видимых смещений под катком, волн и трещин.

Верхняя часть земляного полотна на глубину 15 см должна быть разрыхлена и увлажнена, чтобы достичь установленной плотности и стабильности. Необходимая плотность должна составлять 100% обеспеченности.

Распределение укладываемого в конструктивный слой материала производиться с помощью распределителей, передвижных смесительных установок и автогрейдеров.

Наименьшая толщина распределяемого слоя должна в 1,5 раза превышать размер наиболее крупных частиц и быть не менее 10 см при укладке на прочное основание и не менее 15 см при укладке на песок.

Перед уплотнением конструктивного слоя Подрядчик обязан произвести пробное уплотнение в соответствии с требованиями раздела 200.

Слой уплотняют катками на пневматических шинах массой не менее 16 тн с давлением воздуха в шинах 0,6-0,8 Мпа, прицепными вибрационными катками массой не менее 6 тн, решетчатыми массой не менее 10 тн и комбинированными массой более 16 тн.

Общее число проходов катков статического типа должно быть не менее 30 – для слоёв по способу заклинки и 20 – для слоёв из смесей, комбинированных типов – не менее 18 и 13 соответственно и вибрационного типа – не менее 12 и 8 соответственно.

Укатку производят в продольном направлении, с поливом водой, начиная от верхних кромок по направлению к центру, за исключением кривых с виражами, где укатка производиться от нижних кромок.

Подрядчик не должен допускать застоя или скопления воды. Водоотвод с верхней части земляного полотна и конструктивного слоя должен быть обеспечен всё время.

В случае скопления воды в каком – либо месте верхней части земляного полотна или слоя Подрядчик должен удалить переувлажненный материал, который невозможно уплотнить до необходимой плотности и заменить его материалом в соответствии со Спецификацией.

Все повреждения, вызванные водой, скопившейся на поверхности, под поверхностью или стекающей водой должны быть исправлены за счет Подрядчика.

Входной контроль качества щебня или щебеночных оснований Подрядчик осуществляет по сопроводительным документам (сертификату качества, сертификату соответствия, паспорту на продукцию, накладной, счет-фактуре) и собственными испытаниями на соответствие материалов требованиям ГОСТ 25607. Особое внимание необходимо уделять прочности, морозостойкости, зерновому составу и загрязнённости материала.

При операционном контроле контролируется каждый укладываемый слой не реже, чем через каждые 100 м:

- ширину;
- толщину слоя неуплотненного материала по его оси;
- ровность;

Качество уплотнения слоя проверяется путем контрольного прохода катка массой 10-13 тн о всей длине контролируемого участка, после которого на слое не должно оставаться следа и возникать волны перед вальцом, а положенная под валец щебенка должна раздавливаться.

Все выявленные при приёмке работ дефекты и отклонения исправляются за счет Подрядчика.

8.7. Устройство оснований дорожной одежды по способу заклинки

Работы по устройству конструктивного слоя методом заклинки проводят в два этапа:

- распределение основной фракции и его предварительное уплотнение (обжатие и взаимозаклинивание);

- распределение расклинивающего щебня с уплотнением.

Уплотнение каждой фракции слоя производят в соответствии с разделом 705 Сборника типовых спецификаций. Число проходов катка для первого/второго этапа:

- 10/20 – для катков статического типа;
- 6/12 – для катков комбинированного типа;
- 4/8 – для катков вибрационного типа.

После окончания уплотнения слоя покрытия дополнительно по его поверхности распределяют каменную мелочь и уплотняют за 4-6 проходов катка.

При использовании трудноуплотняемого щебня поверхность слоя щебня перед распределением расклинивающего материала следует обрабатывать органическим вяжущим материалом из расчета 2-3 л/м2.

8.8. Устройство конструктивных слоёв из плотных смесей

Смеси должны быть приготовлены одним из следующих способов:

- в стационарной установке путем перемешивания всех составляющих фракций и воды. Сразу же после перемешивания смесь транспортируют и укладывают с помощью распределителя на место;
- материал укладывается в валик с помощью распределителя и с помощью передвижной установки равномерно перемешивается с добавлением воды; смеси с добавлением воды допускается готовить непосредственно на дороге с помощью автогрейдера или другого, утвержденного оборудования.

Смесь в момент укладки должна иметь влажность близкую к оптимальной с отклонением не более 10%. При недостаточной влажности смесь увлажняют за 20-30 мин. до начала уплотнения.

Слой смеси уплотняют в соответствии с требованиями раздела 705 Сборника типовых спецификаций.

8.9. Устройство покрытия из асфальтобетонных смесей

8.9.1. Транспортировка и хранение

Смеси транспортируют к месту укладки автомобилями, сопровождая транспортной документацией каждый автомобиль.

Смеси в ходе транспортировки должны быть защищены от загрязнения и расслоения: накрываются брезентом или подобным материалом достаточного размера, чтобы он свисал с загруженного автосамосвала со всех сторон и крепко прикреплялся. Не укрытый или неправильно укрытый груз отклоняется.

Во избежание слёживаемости во время транспортировки холодная смесь при погрузке должна быть рыхлой и иметь температуру не выше 35 °С. При более высокой температуре холодные смеси можно перевозить только в автосамосвалах на расстояние не более 40 км.

8.9.2. Подготовка основания

Перед укладкой асфальтобетонной смеси поверхность нижележащего слоя должна быть подготовлена:

- при необходимости производиться ямочный ремонт;
- выполняется выравнивание (заполнение асфальтом ямок, углублений, устранение возвышений);
- поверхность очищается от грязи, посторонних предметов, мусора.

После выполнения этих работ необходимо выполнить разбивочные работы, которые позволят соблюсти проектную ширину покрытия и поперечные уклоны, а также прямолинейность кромок (с помощью нивелира или визирок, нанесением белой или цветной линии на бордюрной ленте и другими способами).

После того, как поверхность будет подготовлена и одобрена, непосредственно перед укладкой асфальтобетонной смеси на основание (или нижний слой асфальтобетонного покрытия) необходимо нанести подгрунтовку битумной эмульсией, разжиженным битумом или жидким битумом.

Эмульсию или жидкие битумы разливают за 1-6 часов до начала укладки.

На контактную поверхность бордюров, водоотводных лотков, люков или элементов также наноситься подгрунтовка. При этом подрядчик должен защитить все оголённые поверхности бордюров, столбиков, зданий, деревьев и им подобных от разбрызгивания или распыления битума. Все поверхности, на которые произошло такое попадание, должны быть немедленно очищены.

Подрядчик должен получить разрешение на продолжение работ у инженера до начала выполнения работ о укладке.

8.9.3. Укладка и уплотнение слоя

Смесь укладывается на ширину одной полосы движения сразу. Толщина после уплотнения любого слоя должна быть не менее, чем в 1,5 раза больше максимального размера каменного материала для поверхностного слоя.

Поперечные сопряжения покрытия должны быть перпендикулярны оси дороги. Края ранее уложенной полосы (поперечные и продольные) обрубают вертикально по шнуру и смазывают разжиженным или жидким битумом, битумной эмульсией.

Обрубать или обрезать края целесообразно сразу после уплотнения покрытия.

Устройству продольных и поперечных сопряжений необходимо уделять особое внимание, так как эти места чаще подвержены, разрушающему действию воды; слой смеси около кромки уже уплотненной полосы должен быть на 1-2 см толще, чем по всей ширине укладываемой полосы.

Продольные и поперечные сопряжения следует уплотнять особенно тщательно, добиваясь в этих местах необходимой плотности и полной однородности фактуры покрытия. При правильном выполнении сопряжения незаметны, а плотность асфальтобетона такая же, как и на остальных участках покрытия.

Следует иметь ввиду, что при недоуплотнении типов А, Б, и Г пористость покрытия в этих местах обязательно будет больше 5%, что неизбежно вызовет разрушение весной.

При использовании асфальтоукладчика с включенным трамбующим брусом слой асфальтобетонных смесей должен быть должен быть на 15-25% выше проектной толщины.

Если укладывают слой смеси асфальтоукладчиком с выключенным трамбующем брусом или вручную, толщина его должна быть на 60-70% выше проектной.

Толщина укладываемого слоя регулируется выглаживающей плитой асфальтоукладчика. В холодную погоду и в начале работы выглаживающую плиту следует нагреть установленной на неё форсункой.

В отдельных местах с малыми объёмами работ при укладке для соблюдения заданной толщины слоя следует устанавливать маяки из асфальтобетонной смеси, высота которых должна равняться толщине уплотненного покрытия.

Поверхность уложенного слоя после прохода укладчика должна быть ровной, однородной, без разрывов и раковин.

Укладчик может работать на скорости вперед, которая соответствует равномерной и непрерывной укладке смеси. Нельзя постоянно останавливать и возобновлять работу укладчика.

Непосредственно после укладки смеси подрядчик тщательно и равномерно уплотняет ее при помощи укатки.

Звено катков необходимо назначить в зависимости от производительности АБЗ и соответственно площади укатки покрытия за смену, а также вида укатываемой смеси. В среднем при производительности завода 30-35 тн/ч для уплотнения покрытия рекомендуется звено из трех катков: один – легкий и два тяжелых. Примерная площадь укатки покрытия за смену таким звеном для смесей типов А и Б – 2700-3000 м2.

При большем поступлении смеси число катков в звене с асфальтоукладчиком необходимо увеличить до четырех.

Порядок уплотнения катками на пневматических шинах:

- предварительное уплотнение легким катком с гладкими вальцами (два-три прохода), затем катком на пневматических шинах (8-10 проходов), окончательная укатка тяжелыми вальцами катком (два-четыре прохода);

- уплотнение катком на пневматических шинах (10-12 проходов) и окончательное уплотнение и окончательное уплотнение тяжелым катком.

Катки должны двигаться по уплотненному покрытию от краев полосы к середине, затем от середины к краям, перекрывая каждую полосу на 20 – 30 см. Первые проходы необходимо выполнять по продольному сопряжению с ранее, уложенной полосой. Для обеспечения ровности покрытия в процессе уплотнения необходимо следить за тем, чтобы каток трогался или изменял направление движения плавно, без рывков. Запрещается останавливать каток на горячей неуплотненной асфальтобетонной смеси. Если остановка необходима, каток нужно вывести на уплотненные и остывшие участки покрытия.

Не разрешается заправлять катки топливом и смазочными материалами на асфальтобетонных покрытиях.

В начале уплотнения рекомендуется скорость катков в пределах 1,5-2 км/ч, а после пяти-шести проходов по одному следу ее нужно увеличить: для моторных катков с гладкими вальцами 3-5, для виброкатков 2-3, на пневматических шинах 5-8 км/ч.

Чтобы предотвратить прилипание асфальтобетонной смеси, вальцы катков рекомендуется смачивать водой.

В недоступных для катков местах асфальтобетон уплотняют металлическими трамбовками и заглаживают металлическими утюгами, перекрывая предыдущий след от удара трамбовками примерно на 1/3 и уплотняя до полного исчезновения таких следов.

В процессе уплотнения после двух-трех проходов легкого катка подрядчик проверяет поперечный уклон и ровность покрытия шаблонами – трехметровой рейкой. Выявленные дефекты подрядчик должен немедленно устранить: в заниженные места добавить смесь, а в завышенных разрыхлить граблями и

излишки снять лопатой. Обнаруженные при первых проходах катков пористые места и задиры должны быть заделаны горячей смесью и уплотнены.

Обнаруженные на покрытии после окончания укатки дефектные места (жирные, сухие, раковины и т.п.) Подрядчик должен вырубить и заменить новой доброкачественной асфальтобетонной смесью. После удаления бракованного асфальтобетона такие места должны быть тщательно очищены, края смазаны горячим или жидким битумом.

Во избежание раскатывания смеси в конце укатываемой полосы укладывают упорную доску или рейку.

Рабочие швы должны быть перпендикулярны к оси дороги.

Смесь укладывается в ходе непрерывной операции. Там, где смесь укладывается рядом с ранее уложенным слоем, формируется перпендикулярный шов путем аккуратного вскрытия по прямой линии поперек предыдущего среза на полную глубину слоя. Вертикальная сторона, сформированная таким образом, нагревается пропановым шовным нагревателем и слегка смазывается горячим битумом непосредственно перед тем, как новая смесь будет уложена впритык ко шву.

Подрядчик укатывает продольные швы сразу после укладки. Первая полоса укладывается по необходимой линии и до необходимого уровня и имеет вертикальный срез. Смесь, укладываемая прилегающими полосами, затем крепко прижимается к срезу ранее уложенной полосы. Укладчик располагается таким образом, чтобы он мог распределять материал внахлест со срезом шва на 20-30 мм. Перед укаткой лишняя смесь снимается и удаляется.

Если укладка примыкающей полосы производится не в тот же день или шов разрушен транспортом, подрядчик срезает кромку полосы до необходимого расстояния, выравнивает её по необходимой линии, нагревает пропановым шовным нагревателем и слегка смазывается горячим битумом с глубиной проникновения иглы 90/130 непосредственно перед тем, как будет уложена новая смесь.

Подрядчик должен удалить всю свежую смесь, которая была небрежно разбросана по существующей поверхности, путем осторожного сметания её назад в неуплотненный материал, чтобы избежать формирования неровностей на шве. Зачистка на швах должна соответствовать требованиям к поверхности и должна представлять такую же однородность качества, строения и плотности, как и другие участки поверхности.

Кромки слоя укатываются одновременно или непосредственно после продольного шва. При укатке кромок колеса катка должны заходить на 50-100 мм за кромку.

8.9.4. Контроль качества

Все материалы и смеси должны проверяться при входном контроле на:

- качественный и количественный состав,
- соответствие требованием нормативных документов, спецификациям, сопроводительным документам (сертификату качества, сертификату соответствия, паспорту на продукцию, накладной, счет-фактуре).

Если результаты более одного из десяти последовательных испытаний смесей показывают, что материал не соответствует спецификациям, подрядчик должен немедленно прекратить укладку до тех пор, пока не будет выявлена и устранена причина несоответствия. Подрядчик должен удалить за свой счет весь некачественный материал и заменить его материалом, который соответствует данным спецификациям.

Перед укладкой слоя из асфальтобетонной смеси следует визуально контролировать качество устройства подгрунтовки.

В процессе выполнения работ следует контролировать по каждому укладываемому слою не реже чем через каждые 100 метров следующие параметры:

- ширину;
- толщину слоя неуплотненного материала по его оси;
- поперечный уклон;

- ровность (просвет под трехметровой рейкой в продольном направлении на расстоянии 0,75-1,0 м от каждой кромки покрытия (основания) и в поперечном направлении – по каждой полосе движения;
- качество продольных и поперечных сопряжений укладываемых полос постоянно;
- температуру горячей смеси в каждом автомобиле-самосвале перед укладкой;
- качество асфальтобетона по показателям кернов в трех точках на 1 км покрытия
- прочность сцепления слоя с нижележащим слоем.

Вырубки или керны следует отбирать в слоях из горячих асфальтобетонов через 1-3 суток после их уплотнения, из холодных – через 15-30 суток на расстоянии не менее 1 м от края покрытия.

Коэффициенты уплотнения конструктивных слоёв дорожной одежды должны быть не ниже 0,99 – для плотного асфальтобетона из горячих смесей типа А и Б; 0,96 – для асфальтобетона из холодных смесей.

В процессе строительства асфальтобетонных смесей следует контролировать:
- температуру горячей смеси в каждом автомобиле-самосвале;
- постоянно – качество продольных и поперечных сопряжений укладываемых полос;
- качество асфальтобетона по показателям кернов (вырубок) в трех местах на 1 км покрытия (с двумя полосами движения);
- прочность сцепления слоя с нижележащим слоем.

8.10. Инженерное обустройство дороги и придорожной трассы

8.10.1. Подготовительные работы

Подрядчик должен спилить деревья и удалить растительность, чтобы обеспечить видимость, и не должен допускать, чтобы материалы были свалены в кучу так, чтобы мешать увидеть знак.

Обустройство автомобильной дороги должно выполняться после окончания работ по планировке и укреплению обочин и откосов земляного полотна и устройству берм.

Дорожная разметка должна наноситься на битумные поверхности только после того, как пройдет достаточное количество времени, необходимое для испарения летучих соединений, содержащихся в битуме.

Поверхности, на которые необходимо нанести разметку, должны быть тщательно очищены с помощью воды, щетки или сжатого воздуха, как требуется. Перед началом нанесения дорожной разметки поверхность дороги должна быть высушена и полностью избавлена от грязи, пыли, смазочных веществ, нефтепродуктов и других разрушающих материалов.

8.10.2. Нанесение дорожной разметки

Вся дорожная разметка должна быть нанесена на дорогу в соответствии с чертежами.

Горизонтальную разметку следует выполнять только на промытой, подметенной и сухой поверхности покрытия при её температуре не ниже 15 °С нитрокрасками и не ниже 10 °С термопластическими материалами, при относительной влажности не более 85%.

Не допускается выполнять разметку по размягченному покрытию, а также при наличии на его поверхности пятен масел, битума или мастики.

Дорожная разметка и нанесение на поверхность дороги стеклянных шариков должны проводиться механизированным способом.

Буквы, цифры и символы необходимо наносить на поверхность дороги с помощью трафаретов.

Подрядчик должен временно приостановить работы по нанесению дорожной разметки, в случае если:

- поверхность дороги влажная;
- относительная влажность более 80%;
- температура окружающей среды составляет менее 10 °С;
- скорость ветра такова, что она негативно повлияет на проведение работ по нанесению дорожной разметки.

9. Охрана труда и окружающей среды

При производстве дорожно-строительных работ следует строго соблюдать требования СН РК 1.03-05-2011 «Охрана труда и техника безопасности в строительстве», а также требования других «Норм и правил», относящихся к строительству и ремонту автомобильных дорог.

При строительстве, ремонте и содержании автомобильных дорог следует постоянно на всех стадиях производства работ учитывать требования охраны окружающей среды путем предупреждения и ограничения их отрицательного воздействия до установленных предельно допустимых уровней.

Дорожные машины и оборудование должны находиться на объекте только на протяжении производства соответствующих работ. Не допускается хранение на приобъектных площадках временного отвода неиспользуемых, списанных или подлежащих ремонту в стационарных условиях машин или их частей и агрегатов. Дорожные машины при работе оказывают воздействие на окружающую среду в виде загрязнения атмосферы отработавшими газами, пылью, а также являются источниками шума, вибрации и засорения прилегающей зоны выбросами.

Уровни загрязнения от машин, механизмов и транспортных средств не должны превышать установленных предельно допустимых концентраций вредных веществ для атмосферного воздуха, воды по видам водопользования, почв, предельных уровней шумового воздействия для зданий и территорий различного хозяйственного значения, а также санитарных нормативов и требований безопасности при производстве работ. Параметры применяемых машин, оборудования, транспортных средств в части состава отработавших газов, шума, вибрации и других воздействий на окружающую среду в процессе эксплуатации должны соответствовать установленным стандартам и техническими условиям предприятия-изготовителя, согласованным с санитарными органами.

Заправка автомобилей, тракторов и других самоходных машин топливом и маслами должна производиться на стационарных или передвижных заправочных пунктах в специально отведенных местах, удаленных от водных объектов.

Заправка стационарных машин и механизмов с ограниченной подвижностью (экскаваторы и др.) производится автозаправщиками. Слив масла на растительный покров или водные объекты запрещается.

Состав и свойства материалов, применяемых при выполнении дорожно-строительных работ, должны на момент их использования соответствовать государственным стандартам, техническим условиям и нормам.

10. Заключительные положения

При разработке технической документации применены поверенные инструменты и оборудование, расчет экономических показаний выполнен из соображений эффективного применения дорожно-строительным материалов и рационального расходования бюджетных средств.

11. Используемая литература

- «Классификацией видов работ, выполняемых при содержании, текущем, среднем и капитальном ремонтах автомобильных дорог общего пользования», утвержденной приказом Министра транспорта и коммуникаций Республики Казахстан от 24 января 2014 года № 56.

- СН РК 3.03-01-2013 «Автомобильные дороги»;

- СП РК 3.03-101-2013 «Автомобильные дороги»;

- ПР РК 218-35-2016 «Инструкция по контролю качества и приемке работ при строительстве и ремонте автомобильных дорог»;

- Р РК 218-56-2006 Рекомендации по применению технологии холодного ресайклинга при строительстве дорожных одежд с использованием активных техногенных отходов и побочных продуктов промышленности;

- ПР РК 218-29-03 «Технические правила ремонта и содержания автомобильных дорог»;

- ПР РК 218-01-97 «Правила приемки, контроля и оценки качества работ по текущему ремонту автомобильных дорог»;

- СТ РК 2607-2015 «Дорожные работы»;

- Сборники типовых технических спецификаций по строительству и ремонту автомобильных дорог;

- СТ РК 1412-2010 Технические средства организации дорожного движения Правила применения дорожных знаков, разметки, светофоров, дорожных ограждений и направляющих устройств;

- СНиП РК 1.03-26-2004 Геодезические работы в строительстве.

- Р РК 218-109-2014 Рекомендации по оформлению и ведению исполнительной документации на объектах дорожного строительства Республики Казахстан.

Раздел II.

Ведомости

УТВЕРЖДАЮ
Руководитель ГУ "Отдел жилищно-коммунального хозяйства, пассажирского транспорта и автомобильных дорог акимата Аулиекольского района"
_____ Куанышбаев Б.А.
"___" _____ 2018 год

Ведомость объемов работ

Средний ремонт автомобильной дороги районного значения КР-AU-8 «Подъезд к УК 161/4» Аулиекольского района, Костанайской области, с ремонтом искусственных сооружений

№ пп	Наименование работ	Единица измерения	Количество
1	2	3	4
1	**По земляному полотну и водоотводу**		
1.1.	***Подсыпка, срезка, планировка и укрепление обочин***		
	Планировка механизированным способом обочин	м2	12 600
	Послойное уплотнение грунта катками массой до 8 тн, за 6 проходов по одному следу, при толщине слоя до 10 см	м3 уплотненного грунта	1 260
	Укрепление обочин толщиной 8 см	м2	12 600
	Расход материалов на 1 м²		
	- щебень фр.20-40 мм - 0,064 м³		
	- песок природный - 0,0352 м³		
2	**По дорожным одеждам**		
2.1.	***Перевод гравийного покрытия на асфальтобетонное покрытие без изменения технической категории дороги, протяженностью не более 15 километров***		
	Разработка грунта бульдозером 79 кВт с перемещением до 30 м на глубину до 25 см	м3	6720,0
	Работа на отвале лишнего грунта II группы	м3	6720,0
	Рыхление грунта бульдозерами-рыхлителями мощностью 108 л.с. толщиной слоя до 15 см	м3	4032,0
	Планировка площадей механизированным способом	м2	26880,0
	Доуплотнение грунта катками 25 т за 6 проходов по одному следу без полива водой	м3	4 032,0
	Устройство подстилающего слоя из песка толщиной 10 см	м3	2688,0
	Расход материалов на 1 м3:		
	- песок природный - 1,1 м3		
	Устройство основания из фракционированного щебня толщиной 15 см	м2	26040,0
	Расход материалов на 1 м²		
	- щебень фр.10-20 мм - 0,015 м³		
	- щебень фр.40-70 мм - 0,189 м³		
	Розлив вяжущих материалов 0,7 кг/м2	т	17,64

	Расход материалов на 1 тн		
	- битум жидкий - 1,03 т		
	Устройство покрытия толщиной 5 см из горячих м/з плотных асфальтобетонных смесей тип Б М-II	м2	25200,0
	Расход материалов на 1 м²		
	- горячая м/з плотная а/б смесь тип Б М-II - 0,1208 т		
2.2.	***Разметка проезжей части на ремонтируемых участках***		
	Разметка проезжей части прерывистой линией шириной 0,1 м. Соотношении штриха и промежутка 1:3	км линии	4,2
	Расход материалов на 1 км		
	- эмаль для дорожной разметки -10,5 кг.		

Разработал:
Инженер ТОО "Tender Consulting Company" **Каррамов А.Т.**

УТВЕРЖДАЮ
Руководитель ГУ "Отдел жилищно-коммунального хозяйства, пассажирского транспорта и автомобильных дорог акимата Аулиекольского района"
_____ Куаныщбаев Б.А.
"____" _____ 2018 год

Ведомость потребности материалов, изделий и конструкций

Средний ремонт автомобильной дороги районного значения KP-AU-8 «Подъезд к УК 161/4» Аулиекольского района, Костанайской области с ремонтом искусственных сооружений

№ п/п	Наименование материалов, изделий и конструкций	Ед. изм.	Количество
1	2	3	4
1	Щебень из плотных горных пород для строительных работ М800, фракция 10-20 мм СТ РК 1284-2004	м3	412,0299
2	Щебень из плотных горных пород для строительных работ М800, фракция 20-40 мм СТ РК 1284-2004	м3	924,689
3	Щебень из плотных горных пород для строительных работ М800, фракция 40-70 мм СТ РК 1284-2004	м3	4927,7232
4	Щебень из плотных горных пород для строительных работ М1000, фракция 40-70 мм СТ РК 1284-2004	м3	0,30736
5	Песок природный ГОСТ 8736-2014	м3	3404,12381
6	Камень бутовый	м3	10,302
7	Бетон тяжелый класса В20, F100, W6, сульфатостойкий ГОСТ 7473-2010	м3	28,22356
8	Бетон гидротехнический класса В12,5, сульфатостойкий ГОСТ 7473-2010	м3	23,94
9	Раствор готовый кладочный тяжелый цементный марки М50 ГОСТ 28013-98	м3	1,98334
10	Раствор готовый кладочный тяжелый цементный марки М150 ГОСТ 28013-98	м3	4,10575
11	Смеси асфальтобетонные горячие плотные мелкозернистые, типа Б, марки II СТ РК 1225-2013	т	3044,16
12	Звенья железобетонные водопропускных труб круглые ЗК 4.100 (Блок № 13), размерами 1240 мм х 1240 мм х 1000 мм из тяжелого бетона класса В30 ГОСТ 24547-81	шт.	1
13	Звенья железобетонные водопропускных труб круглые ЗК 4.200, размерами 1240 мм х 1240 мм х 2000 мм из тяжелого бетона класса В30 ГОСТ 24547-81	шт.	7
14	Звенья железобетонные водопропускных труб круглые ЗК 9.100 (Блок № 17), размерами 1820 мм х 1820 мм х 1000 мм из тяжелого бетона класса В30 ГОСТ 24547-81	шт.	2

15	Звенья железобетонные водопропускных труб круглые ЗК 9.200, размерами 1820 мм х 1820 мм х 2000 мм из тяжелого бетона класса В30 ГОСТ 24547-81	шт.	14
16	Стенки портальные железобетонные оголовков круглых водопропускных труб Блок № 34 (СТ 10) СТ РК 937-92	шт.	2
17	Стенки портальные железобетонные оголовков круглых водопропускных труб Блок № 36 (СТ 12) из тяжелого бетона класса В20 СТ РК 937-92	шт.	4
18	Стенки откосные железобетонные водопропускных труб СТ4пл (Блок № 38пл), размерами 1850 мм х 2270 мм х 300 мм СТ РК 937-92	шт.	4
19	Стенки откосные железобетонные водопропускных труб СТ6пл (Блок № 40пл), размерами 2700 мм х 2790 мм х 300 мм из тяжелого бетона класса В20 СТ РК 937-92	шт.	4
20	Блоки лекальные железобетонные под цилиндрические водопропускные трубы Блок № 4 из тяжелого бетона класса В30 СТ РК 937-92	шт.	7
21	Блоки лекальные железобетонные под цилиндрические водопропускные трубы Блок № 4а из тяжелого бетона класса В30 СТ РК 937-92	шт.	1
22	Блоки лекальные железобетонные под цилиндрические водопропускные трубы Блок № 8 из тяжелого бетона класса В30 СТ РК 937-92	шт.	14
23	Блоки лекальные железобетонные под цилиндрические водопропускные трубы Блок № 8а из тяжелого бетона класса В30 СТ РК 937-92	шт.	2
24	Поковки из квадратных заготовок ГОСТ 8479-70	т	0,2456792
25	Проволока из низкоуглеродистой светлой стали, общего назначения, высшего качества, термически обработанная, диаметром 1,1 мм ГОСТ 3282-74	кг	1,116
26	Сетки арматурные сварные из арматурной стали А-I (А240) и А-II (А300), диаметром от 6 до 16 мм ГОСТ 23279-2012	т	0,372
27	Брусья обрезные хвойных пород длиной от 4 м до 6,5 м, шириной от 75 мм до 150 мм, толщиной от 100 мм до 125 мм, 2 сорта ГОСТ 8486-86	м3	0,35526
28	Бруски обрезные хвойных пород длиной от 4 м до 6,5 м, шириной от 75 мм до 150 мм, толщиной от 40 мм до 75 мм, 3 сорта ГОСТ 8486-86	м3	3,78
29	Бруски обрезные хвойных пород длиной от 4 м до 6,5 м, шириной от 75 мм до 150 мм, толщиной от 40 мм до 75 мм, 4 сорта ГОСТ 8486-86	м3	0,2711
30	Доски обрезные хвойных пород длиной до 6,5 м, шириной от 75 мм до 150 мм, толщиной 44 мм и более, 2 сорта ГОСТ 8486-86	м3	0,04584

31	Доски необрезные хвойных пород длиной до 6,5 м, любой ширины, толщиной от 32 мм до 40 мм, 3 сорта ГОСТ 8486-86	м3	0,00382
32	Доски обрезные лиственных пород (береза, липа) длиной от 4 м до 6,5 м, любой ширины, толщиной от 19 мм до 22 мм, 3 сорта ГОСТ 2695-83	м3	0,25028
33	Толь гидроизоляционный ТГ-350 ГОСТ 10923-93	м2	0,5539
34	Мастика морозостойкая битумно-масляная МБ-50 ГОСТ 30693-2000	кг	555,44
35	Портландцемент для бетона дорожных и аэродромных покрытий, марка 400 ГОСТ 10178-85	т	0,00192528
36	Битумы нефтяные дорожные жидкие СТ РК 1551-2006 марки МГ 70/130	т	18,51192
37	Битум нефтяной кровельный, марка БНМ 55/60	т	0,42348
38	Битум нефтяной кровельный, марка БНМ 75/35	т	1,49987
39	Болты строительные с гайками оцинкованные ГОСТ 1759.0-87	т	0,002865
40	Гвозди строительные с плоской головкой ГОСТ 283-75	кг	10,7718
41	Асбест хризотиловый ГОСТ 12871-93 марки А-7-370	т	0,46704
42	Масло индустриальное И-20А ГОСТ 20799-88	т	0,230601
43	Топливо дизельное из малосернистых нефтей	т	0,2143978
44	Вода техническая	м3	6,771
45	Ткань мешочная ГОСТ 30090-93	10 м2	7,3751
46	Шнур полиамидный крученый, диаметром 2 мм ГОСТ 30454-97	т	0,00336
47	Пакля пропитанная ГОСТ 12285-77	кг	84,608
48	Смола каменноугольная	т	0,00098556
49	Паста антисептическая	т	0,00114982
50	Лак битумный БТ-123 ГОСТ Р 52165-2003	кг	291,9
51	Краска водно-дисперсионная термовспучивающаяся для огнезащиты конструкций из древесины, обработка при Т от -10 °С до +40 °С, 1 группа огнезащитной эффективности СТ РК 615-1-2011	кг	3,7436
52	Эмаль для дорожной разметки АК-505 белая производства стран ЕАЭС СТ РК 2066-2010	кг	44,1
53	Щиты из досок, толщина 40 мм	м2	4,62

Разработал:
инженер ТОО "Tender Consulting Company" **Каррамов А.Т.**

УТВЕРЖДАЮ
Руководитель ГУ "Отдел жилищно-коммунального хозяйства, пассажирского транспорта и автомобильных дорог акимата Аулиекольского района"
_____ Куанышбаев Б.А.
"____" _____ 2018 год

Ведомость объемов работ

Средний ремонт автомобильной дороги районного значения КР-AU-8 «Подъезд к УК 161/4» Аулиекольского района, Костанайской области, с ремонтом искусственных сооружений

полная перестройка водопропускной ж/б трубы d - 1,0 м, км 3

№ пп	Наименование работ	Единица измерения	Количество
1	2	3	4
1	**Земляные работы**		
1.1.	***Тело трубы***		
	Разработка в отвал грунта II группы экскаватором емк.ковша 0,5-0,65 м3	м3	300
	Доработка грунта вручную	м3	9,0
	Разработка грунта II группы бульдозером с перемещением до 30 м	м3	27,9
	Работа на отвале II группы грунтов	м3	336,6
	Рыхление грунта бульдозерами-рыхлителями мощностью 108 л.с. толщиной слоя до 25 см	м3	17,4
	Планировка зем.полотна в грунтах II группы под основание трубы	м2	69,8
	Доуплотнение грунта II группы катками за 6 проходов по одному следу под фундамент толщиной 25 см	м3	17,4
	Обратная засыпка траншей и пазух котлована бульдозером с перемещением грунта до 10 м	м3	285,0
	Обратная засыпка грунта вручную	м3	8,6
	Послойное уплотнение грунта пневматическими трамбовками при обратной засыпке	м3	293,6
1.2.	***Оголовки***		
	Разработка в отвал грунта II группы экскаватором емк.ковша 0,5-0,65 м3	м3	53,2
	Доработка грунта вручную	м3	1,6
	Работа на отвале II группы грунтов	м3	54,8
	Обратная засыпка траншей и пазух котлована бульдозером с перемещением грунта до 5 м	м3	35,6
	Обратная засыпка грунта вручную	м3	1,1
	Послойное уплотнение грунта пневматическими трамбовками при обратной засыпке	м3	36,7
1.3.	***Укрепление. Конец укрепления***		
	Разработка грунта II группы бульдозером с перемещением до 20 м	м3	6,1
	Доработка грунта вручную	м3	0,2
	Планировка зем.полотна в грунтах II группы под основание укрепления	м2	25,6
	Работа на отвале II группы грунтов	м3	31,9
	Доуплотнение грунта II группы катками за 6 проходов по одному следу под фундамент толщиной 25 см	м3	6,4

1.4.	***Бетонные упоры***		
	Разработка грунта II группы вручную под бетонные упоры	м3	1,3
	Работа на отвале лишнего объема грунта II группы	м3	1,3
1.5.	***Откосы земляного полотна***		
	Разработка грунта II группы вручную под укрепление откосов зем.полотна	м3	4,2
	Работа на отвале лишнего объема грунта II группы	м3	4,2
	Планировка зем.полотна в грунтах II группы под основание укрепления	м2	17,6
	Доуплотнение грунта пневматическими трамбовками под укрепление откосов зем.полотна	м3	2,6
1.6.	***Гаситель***		
	Разработка в отвал грунта II группы экскаватором емк.ковша 0,5-0,65 м3	м3	9,3
	Доработка грунта вручную	м3	0,3
	Планировка зем.полотна в грунтах II группы под основание укрепления	м2	25,9
	Доуплотнение грунта пневматическими трамбовками	м3	3,9
	Работа на отвале лишнего объема грунта II группы	м3	9,6
2.	**Демонтажные работы**		
	Демонтаж чугуной трубы d-0,3 м (0,94 тн)	м	12,00
	Погрузка металлической трубы	тн	0,94
	Транспортировка чугунной демонтируемой трубы на расстояние до 5 км	тн	0,94
3.	**Монтажные работы**		
3.1	***Тело трубы***		
	Устройство подготовки из щебня под тело трубы	м3	4,0
	Расход материалов на 1 м3		
	- щебень фр. 20-40 мм - 1,39 м3		
	Монтаж лекальных блоков	м3	5,7
	Расход материалов		
	- раствор тяжелый М-50 - 0,057 м3		
	- лекальный блок № 4а - 1 шт. (объем ед. - 0,38 м3)		
	- лекальный блок № 4 - 7 шт. (объем ед. - 0,76 м3)		
	Монтаж железобетонных звеньев трубы	м3	6,30
	Расход материалов		
	- раствор тяжелый М-50 - 0,11 м3		
	- звенья Блок №13 - 1 шт. (объем ед. - 0,42 м3)		
	- звенья Блок №13а - 7 шт. (объем ед. - 0,84 м3)		
	Устройство оклеечной гидроизоляции тела трубы в 2 слоя	м2	7,9
	Устройство обмазочной гидроизоляции тела трубы	м2	49,6
3.2	***Оголовки***		
	Устройство подготовки из щебня под оголовки и открылки	м3	25,2
	Расход материалов на 1 м3		
	- щебень фр. 20-40 мм - 1,39 м3		
	Монтаж портальных и откосных стенок	м3	6,14
	Расход материалов		
	- раствор тяжелый М-150 - 0,05 м3		
	- портальная стенка СТ-10 - 2 шт. (объем ед. - 1,11 м3)		
	- откосная стенка СТ-4 - 4 шт. (объем ед. - 0,98 м3)		
	Устройство обмазочной гидроизоляции оголовков	м2	35,0
4.	**Укрепление**		
4.1.	***Бетонные упоры***		

	Устройство бетонных упоров из монолитного бетона	м	5,5
	Расход материалов на 1 м		
	- щебень фр.10-20 мм - 0,171 м3		
	- песок - 0,0077 м3		
	- бетон тяжелый В-20 сульфатостойкий - 0,204 м3		
	Устройство обмазочной гидроизоляции бетонных упоров	м2	6,0
4.2.	***Укрепление откосов зем.полотна***		
	Укрепление монолитным бетоном откосов зем.полотна Н-12 см	м2	18,3
	Расход материалов на 1 м2		
	- щебень фр.10-20 мм- 0,107 м3		
	- песок - 0,0193 м3		
	- бетон тяжелый В-20 сульфатостойкий - 0,1122 м3		
	Установка арматурных сеток в монолитный бетон	тн	0,040
	Расход материалов на 1 тн		
	- сетка арматурная А-I d-6 мм - 1 тн		
	Огнезащита асфальтовых планок	м3	0,04
	Установка асфальтовых планок в монолитный бетон	м3	0,04
4.3	***Укрепление русел***		
	Укрепление монолитным бетоном русел Н-20 см	м2	4,6
	Расход материалов на 1 м2		
	- щебень фр.10-20 мм- 0,321 м3		
	- песок - 0,0193 м3		
	- бетон тяжелый сульфатостойкий В-20 - 0,204 м3		
4.4	***Конец укрепления русел***		
	Укрепление монолитным железобетоном русел Н-12 см	м2	25,4
	Расход материалов на 1 м2		
	- щебень фр.10-20 мм- 0,107 м3		
	- песок - 0,0193 м3		
	- бетон тяжелый сульфатостойкий В-20 - 0,1224 м3		
	Установка арматурных сеток в монолитный бетон	тн	0,056
	Расход материалов на 1 тн		
	- сетка арматурная А-I d-6 мм - 1 тн		
	Огнезащита асфальтовых планок	м3	0,14
	Установка асфальтовых планок в монолитный бетон	м3	0,14
4.5.	***Гаситель***		
	Укрепление монолитным железобетоном русел Н-12 см	м2	11,2
	Расход материалов на 1 м2		
	- щебень фр.10-20 мм- 0,107 м3		
	- песок - 0,0193 м3		
	- бетон тяжелый В-20 сульфатостойкий - 0,1122 м3		
	Установка арматурных сеток в монолитный бетон	тн	0,02
	Расход материалов на 1 тн		
	- сетка арматурная А-I d-6 мм - 1 тн		
	Устройство каменной наброски	м3	2,2
	Расход материалов на 1 м3		
	- камень бутовый - 1,01 м3		

Разработал:
Инженер ТОО "Tender Consulting Company" **Куйшинов Т.Т.**

УТВЕРЖДАЮ
Руководитель ГУ "Отдел жилищно-коммунального хозяйства, пассажирского транспорта и автомобильных дорог акимата Аулиекольского района"
_____ Куанышбаев Б.А.
"___" _____ 2018 год

Ведомость объемов работ

Средний ремонт автомобильной дороги районного значения КР-AU-8 «Подъезд к УК 161/4» Аулиекольского района, Костанайской области, с ремонтом искусственных сооружений

полная перестройка водопропускной ж/б трубы d - 2х(1,5) м, км 3,05

№ пп	Наименование работ	Единица измерения	Количество
1	2	3	4
1	**Земляные работы**		
1.1.	***Тело трубы***		
	Разработка в отвал грунта II группы экскаватором емк.ковша 0,5-0,65 м3	м3	370
	Доработка грунта вручную	м3	11,1
	Разработка грунта II группы бульдозером с перемещением до 30 м	м3	13,5
	Работа на отвале II группы грунтов	м3	394,3
	Рыхление грунта бульдозерами-рыхлителями мощностью 108 л.с. толщиной слоя до 25 см	м3	16,9
	Планировка зем.полотна в грунтах II группы под основание трубы	м2	67,4
	Доуплотнение грунта II группы катками за 6 проходов по одному следу под фундамент толщиной 25 см	м3	14,4
	Обратная засыпка траншей и пазух котлована бульдозером с перемещением грунта до 10 м	м3	369,8
	Обратная засыпка грунта вручную	м3	11,1
	Послойное уплотнение грунта пневматическими трамбовками при обратной засыпке	м3	380,8
1.2.	***Оголовки***		
	Разработка в отвал грунта II группы экскаватором емк.ковша 0,5-0,65 м3	м3	74,1
	Доработка грунта вручную	м3	2,2
	Работа на отвале II группы грунтов	м3	76,3
	Обратная засыпка траншей и пазух котлована бульдозером с перемещением грунта до 5 м	м3	49,6
	Обратная засыпка грунта вручную	м3	1,5
	Послойное уплотнение грунта пневматическими трамбовками при обратной засыпке	м3	51,1
1.3.	***Укрепление. Конец укрепления. Гаситель***		
	Разработка в отвал грунта II группы экскаватором емк.ковша 0,5-0,65 м3	м3	33,3
	Доработка грунта вручную	м3	1,0
	Разработка грунта II группы бульдозером с перемещением до 20 м	м3	13,7

	Планировка зем.полотна в грунтах II группы под основание укрепления	м2	57,2
	Работа на отвале II группы грунтов	м3	48,0
	Доуплотнение грунта II группы катками за 6 проходов по одному следу под фундамент толщиной 25 см	м3	14,3
1.4.	***Бетонные упоры***		
	Разработка грунта II группы вручную под бетонные упоры	м3	1,3
	Работа на отвале лишнего объема грунта II группы	м3	1,3
1.5.	***Откосы земляного полотна***		
	Разработка грунта II группы вручную под укрепление откосов зем.полотна	м3	5,4
	Работа на отвале лишнего объема грунта II группы	м3	5,4
	Планировка зем.полотна в грунтах II группы под основание укрепления	м2	22,6
	Доуплотнение грунта пневматическими трамбовками под укрепление откосов зем.полотна	м3	3,4
2.	***Демонтажные работы***		
	Демонтаж железобетонных оголовков	м3	5,52
	Демонтаж железобетонных звеньев трубы	м3	10,08
	Погрузка разобранного железобетона	тн	39
	Транспортировка разобранного железобетона на расстояние до 5 км	тн	39
3.	***Монтажные работы***		
3.1	***Тело трубы***		
	Устройство подготовки из щебня под тело трубы	м3	13,5
	Расход материалов на 1 м3		
	- щебень фр. 20-40 мм - 1,39 м3		
	Монтаж лекальных блоков	м3	17,24
	Расход материалов		
	- раствор тяжелый М-50 - 0,056 м3		
	- лекальный блок БЛ 8 - 14 шт. (объем ед. - 1,15 м3)		
	- лекальный блок БЛ 8а - 2 шт. (объем ед. - 0,57м3)		
	Монтаж железобетонных звеньев трубы	м3	25,20
	Расход материалов		
	- раствор тяжелый М-150 - 0,03 м3		
	- бетон В-12,5 сульфатостойкий - 0,95 м3		
	- звено Блок 17 (ЗК9.100) - 2 шт. (объем ед. - 0,84 м3)		
	- звено Блок 17 (ЗК9.200) - 14 шт. (объем ед. - 1,68 м3)		
	Устройство оклеечной гидроизоляции тела трубы в 2 слоя	м2	19,5
	Устройство обмазочной гидроизоляции тела трубы	м2	121,2
3.2	***Оголовки***		
	Устройство подготовки из щебня под оголовки и открылки	м3	42,4
	Расход материалов на 1 м3		
	- щебень фр. 20-40 мм - 1,39 м3		
	Монтаж портальных и откосных стенок	м3	12,96
	Расход материалов		
	- раствор тяжелый М-150 - 0,05 м3		
	- портальная стенка СТ-12 - 4 шт. (объем ед. - 1,57 м3)		
	- откосная стенка СТ-6 - 4 шт. (объем ед. - 1,67 м3)		
	Устройство обмазочной гидроизоляции оголовков	м2	73,0
4.	***Укрепление***		
4.1.	***Бетонные упоры***		
	Устройство бетонных упоров из монолитного бетона	м	5,5

	Расход материалов на 1 м		
	- щебень фр.10-20 мм- 0,171 м3		
	- песок - 0,0077 м3		
	- бетон тяжелый В-20 сульфатостойкий - 0,286 м3		
	Устройство обмазочной гидроизоляции бетонных упоров	м2	7,1
4.2.	***Укрепление откосов зем.полотна***		
	Укрепление монолитным желеобетоном откосов зем.полотна Н-12 см	м2	30,7
	Расход материалов на 1 м2		
	- щебень фр.10-20 мм- 0,107 м3		
	- песок - 0,0193 м3		
	- бетон тяжелый сульфатостойкий В-20 - 0,1224 м3		
	Установка арматурных сеток в монолитный бетон	тн	0,07
	Расход материалов на 1 тн		
	- сетка арматурная А-I d-6 мм - 1 тн		
	Огнезащита асфальтовых планок	м3	0,042
	Установка асфальтовых планок в монолитный бетон	м3	0,042
4.3.	***Укрепление русел***		
	Укрепление монолитным железобетоном русел Н-20 см	м2	19,2
	Расход материалов на 1 м2		
	- щебень фр.40-70 мм- 0,321 м3		
	- песок - 0,0193 м3		
	- бетон тяжелый В-20 сульфатостойкий - 0,204 м3		
4.4.	***Конец укрепления русел***		
	Укрепление монолитным железобетоном русел Н-12 см	м2	57,2
	Расход материалов на 1 м2		
	- щебень фр.10-20 мм- 0,107 м3		
	- песок - 0,0193 м3		
	- бетон тяжелый сульфатостойкий В-20 - 0,1224 м3		
	Установка арматурных сеток в монолитный бетон	тн	0,126
	Расход материалов на 1 тн		
	- сетка арматурная А-I d-6 мм - 1 тн		
	Огнезащита асфальтовых планок	м3	0,16
	Установка асфальтовых планок в монолитный бетон	м3	0,16
4.5.	***Гаситель***		
	Укрепление монолитным железобетоном русел Н-12 см	м2	26,1
	Расход материалов на 1 м2		
	- щебень фр.10-20 мм- 0,107 м3		
	- песок - 0,0193 м3		
	- бетон тяжелый сульфатостойкий В-20 - 0,1224 м3		
	Установка арматурных сеток в монолитный бетон	тн	0,06
	Расход материалов на 1 тн		
	- сетка арматурная А-I d-6 мм - 1 тн		
	Устройство каменной наброски	м3	8,0
	Расход материалов на 1 м3		
	Камень бутовый - 1,01 м3		

Разработал:
Инженер ТОО "Tender Consulting Company" **Каррамов А.Т.**

№ п/п	Км	Название водотока	Вид и материал сооружения	Диаметр трубы, м	Тип фундамента	Длина		Общая длина, м	Уклон трубы, ‰	Подпор перед трубой, м	Расч. расход, $м^3/с$	Высота насыпи, м	Примечание
						без оголовков, м	с оголовками, м						
1	2	3	4	5	6	7	8	9	10	11	12	13	14
1	3,0	понижение	метал. труба	0,3	б/ф	-	-	12,0	3	-	-	1,8	-
2	3,05	понижение	ж/б труба	2x1,0	б/ф	13,3	14,0	14,0	3	-	-	1,9	-

Изм	Кол.у	Лист	№док	Подпись	Дата
Проверил		Зуёнок			
Исполнил		Кутенков			
Н.контроль		Куйшинов			

Средний ремонт автомобильной дороги районного значения KP-AU-8 «Подъезд к УК 161/4» Аулиекольского района, Костанайской области, с ремонтом искусственных сооружений

Ведомость существующих искусственных сооружений

Стадия	Лист	Листов
ТД		1

ТОО «Tender Consulting Company»

№ п/п	Км	Отверстие, м	Длина, м	Кол-во звеньев, шт	Примечание
1	2	3	4	5	6
1	3,0	0,3	12,0	1	Металлическая труба. Тело трубы покрыто ржавчиной. Укрепление откосов, русел на входе и выходе отсутствует. Общее состояние трубы - неудовлетворительное.
2	3,05	2x1,0	14,0	12	Звенья в неудовлетворительном состоянии – сколы, трещины, швы между звеньями лопнули – вымывание бетона швов. Гидроизоляция нарушена. Тело трубы искривлено. Просадки звеньев до 5 см. Оголовки разрушены. Общее состояние трубы - неудовлетворительное.

№ п/п	Км	Существующее земляное полотно				Прогал насыпи						Искусственные сооружения					
		Ширина з/полотна поверху, м	Ширина з/полотна понизу, м	Средняя ширина з/полотна, м	Средняя высота з/полотна, м	Уклон откосов прогала	Ширина прогала понизу, м	Ширина прогала поверху, м	Средняя ширина прогала, м	Площадь м²	Объем м³ (без объема суш. трубы)	Dтр. суш. / L тр. суш., м	Объем трубы суш., м³	D тр. устраив. / L тр. устраив., м	Объем устраиваемой трубы., м³	Возврат грунта, м³	Примечание
1	2	3	4	5	6	7	8	9	10	11	12	13	14	15	16	17	18
1	3,0	14,0	16,0	15,0	1,8	1:1	10,0	12,2	11,1	166,5	300,0	0,3/12,0	2,0	1,0/15,97	15,0	285,0	
2	3,05	14,0	16,0	15,0	1,7	1:1	13,0	16,0	14,5	217,0	370,0	0,8/12,0	6,0	2x1,5/15,97	30,0	370,0	

Изм	Кол.у	Лист	№док	Подпись	Дата
Проверил		Зуёнок			
Исполнил		Кутенков			
Н.контроль		Куйшинов			

Средний ремонт автомобильной дороги районного значения KP-AU-8 «Подъезд к УК 161/4» Аулиекольского района, Костанайской области, с ремонтом искусственных сооружений

Ведомость разборки земполотна под искусственные сооружения

Стадия	Лист	Листов
ТД		1

ТОО «Tender Consulting Company»

№ п/п	Км	Название водотока	Вид и материал сооружения	Диаметр труб , м	Тип фундамента	Длина		Общая длина, м	Уклон трубы, ‰	Расч. расход $м^3/с$	Подпор перед трубой, м	Скорость на выходе, м/сек	Высота насыпи, м, на бровку вход	Примечание
						без ого-ловков, м	с оголов-ками, м							
1	2	3	4	5	6	7	8	9	10	11	12	13	14	15
1	3,0	понижение	ж/б труба	1,0	III	15,27	15,97	15,97	5	1,5	1,0	1,5	1,8	-
2	3,05	понижение	ж/б труба	2(1,5)	III	15,27	15,97	15,97	5	2,2	1,2	2,2	1,8	

Изм	Кол.у	Лист	№док	Подпись	Дата
Проверил		Зуёнок			
Исполнил		Кутенков			
Н.контроль		Куйшинов			

Средний ремонт автомобильной дороги районного значения КР-AU-8 «Подъезд к УК 161/4» Аулиекольского района, Костанайской области, с ремонтом искусственных сооружений

Ведомость переустраиваемых искусственных сооружений

Стадия	Лист	Листов
ТД		1

ТОО «Tender Consulting Company»

Раздел III.

Дефектные ведомости

УТВЕРЖДАЮ
Руководитель ГУ "Отдел жилищно-коммунального хозяйства, пассажирского транспорта и автомобильных дорог акимата Аулиекольского района"

_____ Куанышбаев Б.А.
"___" _____ 2018 год

Дефектная ведомость

Средний ремонт автомобильной дороги районного значения КР-AU-8 «Подъезд к УК 161/4» Аулиекольского района, Костанайской области с ремонтом искусственных сооружений

Дорожные работы

№№ пп	Наименование работ	Единица измерения	Количество
1	2	3	4
	По земляному полотну и водоотводу		
	Подсыпка, срезка, планировка и укрепление обочин		
1	Площади. Планировка механизированным способом. Группа грунтов 2	м2 спланированной площади	12600
2	Грунт. Уплотнение прицепными кулачковыми катками 8 т. Первый проход по одному следу при толщине слоя 10 см	м3 уплотненного грунта	1260
3	Грунт. Уплотнение прицепными кулачковыми катками 8 т. На каждый последующий проход по одному следу при толщине слоя 10 см	м3 уплотненного грунта	6300
4	Обочины. Укрепление щебнем толщиной 8 см	м2 покрытия обочин	12600
5	Щебень из плотных горных пород для строительных работ М800, фракция 20-40 мм СТ РК 1284-2004	м3	806,4
6	Песок природный ГОСТ 8736-2014	м3	443,52
	По дорожным одеждам		
	Перевод гравийного покрытия на асфальтобетонное покрытие без изменения технической категории дороги, протяженностью не более 15 километров		
7	Грунты 2 группы. Разработка бульдозерами мощностью 79 кВт (108 л с) при перемещении грунта до 10 м	м3 грунта	6720
8	Грунты 2 группы. Разработка бульдозерами мощностью 79 кВт (108 л с). Добавлять на каждые последующие 10 м перемещения грунта	м3 грунта	13440
9	Грунты 2-3 группы. Работа на отвале	м3 грунта	6720
10	Грунты. Рыхление бульдозерами-рыхлителями, мощность трактора 79 кВт (108 л с). Глубина рыхления до 0,35 м, длина разрыхляемого участка свыше 200 м	м3 грунта	4032
11	Площади. Планировка механизированным способом. Группа грунтов 2	м2 спланированной площади	26880
12	Грунт. Уплотнение прицепными катками на пневмоколесном ходу 25 т. Первый проход по одному следу при толщине слоя 25 см	м3 уплотненного грунта	4032
13	Грунт. Уплотнение прицепными катками на пневмоколесном ходу 25 т. На каждый последующий проход по одному следу при толщине слоя 25 см	м3 уплотненного грунта	20160

14	Слои оснований подстилающие и выравнивающие из песка. Устройство	м3 материала основания в плотном теле	2688
15	Основания из щебня фракции 40-70 мм однослойные, толщиной 15 см. Устройство при укатке каменных материалов с пределом прочности на сжатие свыше 68,6 до 98,1 МПа (свыше 700 до 1000 кгс/см2)	м2 основания	26040
16	Основания. Розлив вяжущих материалов	т	17,64
17	Покрытия толщиной 4 см из горячих асфальтобетонных смесей плотных мелкозернистых АБВ, плотность каменных материалов 2,5-2,9 т/м3. Устройство	м2 покрытия	25200
18	Покрытия из горячих асфальтобетонных смесей. Устройство. Добавлять или исключать на каждые 0,5 см изменения толщины покрытия к нормам 1127-0602-0301	м2 покрытия	50400
	Разметка проезжей части на ремонтируемых участках		
19	Проезжая часть. Разметка прерывистой линией шириной 0,1 м. Соотношении штриха и промежутка 1:3	км линии	4,2

Разработал:
Инженер ТОО "Tender Consulting Company" **Каррамов А.Т.**

УТВЕРЖДАЮ
Руководитель ГУ "Отдел жилищно-коммунального хозяйства, пассажирского транспорта и автомобильных дорог акимата Аулиекольского района"
Куанышбаев Б.А.
" " 2018 год

Дефектная ведомость

Средний ремонт автомобильной дороги районного значения КР-AU-8 «Подъезд к УК 161/4» Аулиекольского района, Костанайской области с ремонтом искусственных сооружений

Полная перестройка водопропускной ж/б трубы d- 1,0 м, км 3

№№ пп	Наименование работ	Единица измерения	Количество
1	2	3	4
	Земляные работы		
	Тело трубы		
1	Грунты 2 группы. Разработка в отвал экскаваторами "Драглайн", "Обратная лопата" с ковшом вместимостью 0,5 (0,5 - 0,63) м3	м3 грунта	300
2	Грунты 2 группы. Разработка вручную в траншеях глубиной до 2 м без креплений с откосами	м3 грунта	9
3	Грунты 2 группы. Разработка бульдозерами мощностью 79 кВт (108 л с) при перемещении грунта до 10 м	м3 грунта	27,9
4	Грунты 2 группы. Разработка бульдозерами мощностью 79 кВт (108 л с). Добавлять на каждые последующие 10 м перемещения грунта	м3 грунта	55,8
5	Грунты 2-3 группы. Работа на отвале	м3 грунта	336,9
6	Грунты. Рыхление бульдозерами-рыхлителями, мощность трактора 79 кВт (108 л с). Глубина рыхления до 0,35 м, длина разрыхляемого участка до 100 м	м3 грунта	17,4
7	Площади. Планировка механизированным способом. Группа грунтов 2	м2 спланированной площади	69,8
8	Грунт. Уплотнение прицепными катками на пневмоколесном ходу 25 т. Первый проход по одному следу при толщине слоя 25 см	м3 уплотненного грунта	17,4
9	Грунт. Уплотнение прицепными катками на пневмоколесном ходу 25 т. На каждый последующий проход по одному следу при толщине слоя 25 см	м3 уплотненного грунта	87
10	Траншеи и котлованы. Засыпка бульдозерами мощностью 79 кВт (108 л с) при перемещении грунта до 5 м. Группа грунтов 2	м3 грунта	285
11	Траншеи и котлованы. Засыпка бульдозерами мощностью 79 кВт (108 л с), добавлять на каждые последующие 5 м перемещения грунта. Группа грунтов 2	м3 грунта	285
12	Траншеи, пазухи котлованов и ямы. Засыпка вручную. Группа грунтов 2	м3 грунта	8,6
13	Грунт 1, 2 группы. Уплотнение пневматическими трамбовками	м3 уплотненного грунта	293,6
	Оголовки		
14	Грунты 2 группы. Разработка в отвал экскаваторами "Драглайн", "Обратная лопата" с ковшом вместимостью 0,5 (0,5 - 0,63) м3	м3 грунта	53,2

15	Грунты 2 группы. Разработка вручную в траншеях глубиной до 2 м без креплений с откосами	м3 грунта	1,6
16	Грунты 2-3 группы. Работа на отвале	м3 грунта	54,8
17	Траншеи и котлованы. Засыпка бульдозерами мощностью 79 кВт (108 л с) при перемещении грунта до 5 м. Группа грунтов 2	м3 грунта	35,6
18	Траншеи, пазухи котлованов и ямы. Засыпка вручную. Группа грунтов 2	м3 грунта	1,1
19	Грунт 1, 2 группы. Уплотнение пневматическими трамбовками	м3 уплотненного грунта	36,7
	Укрепление. Конец укрепления		
20	Грунты 2 группы. Разработка бульдозерами мощностью 79 кВт (108 л с) при перемещении грунта до 10 м	м3 грунта	6,1
21	Грунты 2 группы. Разработка бульдозерами мощностью 79 кВт (108 л с). Добавлять на каждые последующие 10 м перемещения грунта	м3 грунта	6,1
22	Грунты 2 группы. Разработка вручную в траншеях глубиной до 2 м без креплений с откосами	м3 грунта	0,2
23	Площади. Планировка механизированным способом. Группа грунтов 2	м2 спланированной площади	25,6
24	Грунты 2-3 группы. Работа на отвале	м3 грунта	31,9
25	Грунт. Уплотнение прицепными катками на пневмоколесном ходу 25 т. Первый проход по одному следу при толщине слоя 25 см	м3 уплотненного грунта	6,4
26	Грунт. Уплотнение прицепными катками на пневмоколесном ходу 25 т. На каждый последующий проход по одному следу при толщине слоя 25 см	м3 уплотненного грунта	32
	Бетонные упоры		
27	Грунты 2 группы. Разработка вручную в траншеях глубиной до 2 м без креплений с откосами	м3 грунта	1,3
28	Грунты 2-3 группы. Работа на отвале	м3 грунта	1,3
	Откосы земляного полотна		
29	Грунты 2 группы. Разработка вручную в траншеях глубиной до 2 м без креплений с откосами	м3 грунта	4,2
30	Грунты 2-3 группы. Работа на отвале	м3 грунта	4,2
31	Площади. Планировка ручным способом. Группа грунтов 2	м2 спланированной площади	17,6
32	Грунт 1, 2 группы. Уплотнение пневматическими трамбовками	м3 уплотненного грунта	2,6
	Гаситель		
33	Грунты 2 группы. Разработка в отвал экскаваторами "Драглайн", "Обратная лопата" с ковшом вместимостью 0,5 (0,5 - 0,63) м3	м3 грунта	9,3
34	Грунты 2 группы. Разработка вручную в траншеях глубиной до 2 м без креплений с откосами	м3 грунта	0,3
35	Площади. Планировка ручным способом. Группа грунтов 2	м2 спланированной площади	25,9
36	Грунт 1, 2 группы. Уплотнение пневматическими трамбовками	м3 уплотненного грунта	3,9
37	Грунты 2-3 группы. Работа на отвале	м3 грунта	9,6
	Демонтажные работы		

38	Трубы чугунные напорные раструбные, диаметр до 300 мм. Демонтаж	м труб	12
39	Металл сортовой в связках, трубы металлические. Погрузка	т	0,94
40	Перевозка строительных грузов самосвалами вне карьеров. Грузоподъемность 15 т. Класс груза 1. Расстояние перевозки 5 км	т	0,94
	Монтажные работы		
	Тело трубы		
41	Подушки под фундаменты, щебеночные. Устройство	м3 подушки	4
42	Блоки лекальные под звенья труб, отверстие труб до 1 м. Укладка	м3 железобетонных блоков	5,7
43	Блоки лекальные железобетонные под цилиндрические водопропускные трубы Блок № 4а из тяжелого бетона класса В30 СТ РК 937-92	шт.	1
44	Блоки лекальные железобетонные под цилиндрические водопропускные трубы Блок № 4 из тяжелого бетона класса В30 СТ РК 937-92	шт.	7
45	Звенья одноочковых труб, отверстие труб 1 м. Укладка. Высота насыпи (на железных дорогах; на автомобильных дорогах) до 3; 4 м	м3 железобетона звеньев	6,3
46	Звенья железобетонные водопропускных труб круглые ЗК 4.100 (Блок № 13), размерами 1240 мм х 1240 мм х 1000 мм из тяжелого бетона класса В30 ГОСТ 24547-81	шт.	1
47	Звенья железобетонные водопропускных труб круглые ЗК 4.200, размерами 1240 мм х 1240 мм х 2000 мм из тяжелого бетона класса В30 ГОСТ 24547-81	шт.	7
48	Гидроизоляция оклеечная (2 слоя). Устройство	м2 изолируемой поверхности	7,9
49	Гидроизоляция обмазочная битумной мастикой, двухслойная. Устройство	м2 изолируемой поверхности	49,6
	Оголовки		
50	Подушки под фундаменты, щебеночные. Устройство	м3 подушки	25,2
51	Оголовки круглых труб одноочковых, отверстие 1-2 м. Сооружение	м3 сборных конструкций	6,14
52	Стенки портальные железобетонные оголовков круглых водопропускных труб Блок № 34 (СТ 10) СТ РК 937-92	шт.	2
53	Стенки откосные железобетонные водопропускных труб СТ4пл (Блок № 38пл), размерами 1850 мм х 2270 мм х 300 мм СТ РК 937-92	шт.	4
54	Гидроизоляция обмазочная битумной мастикой, двухслойная. Устройство	м2 изолируемой поверхности	35
	Укрепление		
	Бетонные упоры		
55	Упоры монолитные. Устройство при укреплении откосов земляного полотна бетонными плитами	м упора	5,5
56	Гидроизоляция обмазочная битумной мастикой, двухслойная. Устройство	м2 изолируемой поверхности	6
	Укрепление откосов зем.полотна		
57	Откосы земляного полотна. Укрепление бетонными плитами монолитными при толщине до 10 см	м2 укрепляемой поверхности	18,3

58	Откосы земляного полотна. Укрепление бетонными плитами монолитными при толщине до 10 см. Добавлять на каждый 1 см изменения толщины	м2 укрепляемой поверхности	36,6
59	Сетки арматурные. Установка в монолитных фундаментах	т арматуры	0,04
60	Конструкции деревянные каркасов, эстакад. Огнезащита	м3 древесины в конструкции	0,04
61	Элементы каркаса из брусьев. Установка	м3 древесины в конструкции	0,04
	Укрепление русел		
62	Откосы земляного полотна. Укрепление бетонными плитами монолитными при толщине до 10 см	м2 укрепляемой поверхности	4,6
63	Откосы земляного полотна. Укрепление бетонными плитами монолитными при толщине до 10 см. Добавлять на каждый 1 см изменения толщины	м2 укрепляемой поверхности	46
	Конец укрепления русел		
64	Откосы земляного полотна. Укрепление бетонными плитами монолитными при толщине до 10 см	м2 укрепляемой поверхности	25,4
65	Откосы земляного полотна. Укрепление бетонными плитами монолитными при толщине до 10 см. Добавлять на каждый 1 см изменения толщины	м2 укрепляемой поверхности	50,8
66	Сетки арматурные. Установка в монолитных фундаментах	т арматуры	0,056
67	Конструкции деревянные каркасов, эстакад. Огнезащита	м3 древесины в конструкции	0,14
68	Элементы каркаса из брусьев. Установка	м3 древесины в конструкции	0,14
	Гаситель		
69	Откосы земляного полотна. Укрепление бетонными плитами монолитными при толщине до 10 см	м2 укрепляемой поверхности	11,2
70	Откосы земляного полотна. Укрепление бетонными плитами монолитными при толщине до 10 см. Добавлять на каждый 1 см изменения толщины	м2 укрепляемой поверхности	22,4
71	Сетки арматурные. Установка в монолитных фундаментах	т арматуры	0,02
72	Наброска или призма каменная. Устройство	м3 камня (в деле)	2,2

Разработал:
Инженер ТОО "Tender Consulting Company" **Каррамов А.Т.**

УТВЕРЖДАЮ
Руководитель ГУ "Отдел жилищно-коммунального хозяйства, пассажирского транспорта и автомобильных дорог акимата Аулиекольского района"
_____ Куанышбаев Б.А.
"____" _____ 2018 год

Дефектная ведомость

Средний ремонт автомобильной дороги районного значения КР-АО-8 «Подъезд к УК 161/4» Аулиекольского района, Костанайской области с ремонтом искусственных сооружений

Полная перестройка водопропускной ж/б трубы d - 2х(1,5) м, км 3,05

№№ пп	Наименование работ	Единица измерения	Количество
1	2	3	4
	Земляные работы		
	Тело трубы		
1	Грунты 2 группы. Разработка в отвал экскаваторами "Драглайн", "Обратная лопата" с ковшом вместимостью 0,5 (0,5 - 0,63) м3	м3 грунта	370
2	Грунты 2 группы. Разработка вручную в траншеях глубиной до 2 м без креплений с откосами	м3 грунта	11,1
3	Грунты 2 группы. Разработка бульдозерами мощностью 79 кВт (108 л с) при перемещении грунта до 10 м	м3 грунта	13,5
4	Грунты 2 группы. Разработка бульдозерами мощностью 79 кВт (108 л с). Добавлять на каждые последующие 10 м перемещения грунта	м3 грунта	27
5	Грунты 2-3 группы. Работа на отвале	м3 грунта	394,3
6	Грунты. Рыхление бульдозерами-рыхлителями, мощность трактора 79 кВт (108 л с). Глубина рыхления до 0,35 м, длина разрыхляемого участка до 100 м	м3 грунта	16,9
7	Площади. Планировка механизированным способом. Группа грунтов 2	м2 спланированной площади	67,4
8	Грунт. Уплотнение прицепными катками на пневмоколесном ходу 25 т. Первый проход по одному следу при толщине слоя 25 см	м3 уплотненного грунта	14,4
9	Грунт. Уплотнение прицепными катками на пневмоколесном ходу 25 т. На каждый последующий проход по одному следу при толщине слоя 25 см	м3 уплотненного грунта	72
10	Траншеи и котлованы. Засыпка бульдозерами мощностью 79 кВт (108 л с) при перемещении грунта до 5 м. Группа грунтов 2	м3 грунта	369,8
11	Траншеи и котлованы. Засыпка бульдозерами мощностью 79 кВт (108 л с), добавлять на каждые последующие 5 м перемещения грунта. Группа грунтов 2	м3 грунта	369,8
12	Траншеи, пазухи котлованов и ямы. Засыпка вручную. Группа грунтов 2	м3 грунта	11,1
13	Грунт 1, 2 группы. Уплотнение пневматическими трамбовками	м3 уплотненного грунта	380,8
	Оголовки		
14	Грунты 2 группы. Разработка в отвал экскаваторами "Драглайн", "Обратная лопата" с ковшом вместимостью 0,5 (0,5 - 0,63) м3	м3 грунта	74,1

15	Грунты 2 группы. Разработка вручную в траншеях глубиной до 2 м без креплений с откосами	м3 грунта	2,2
16	Грунты 2-3 группы. Работа на отвале	м3 грунта	76,3
17	Траншеи и котлованы. Засыпка бульдозерами мощностью 79 кВт (108 л с) при перемещении грунта до 5 м. Группа грунтов 2	м3 грунта	49,6
18	Траншеи, пазухи котлованов и ямы. Засыпка вручную. Группа грунтов 2	м3 грунта	1,5
19	Грунт 1, 2 группы. Уплотнение пневматическими трамбовками	м3 уплотненного грунта	51,1
	Укрепление. Конец укрепления. Гаситель		
20	Грунты 2 группы. Разработка в отвал экскаваторами "Драглайн", "Обратная лопата" с ковшом вместимостью 0,5 (0,5 - 0,63) м3	м3 грунта	33,3
21	Грунты 2 группы. Разработка вручную в траншеях глубиной до 2 м без креплений с откосами	м3 грунта	1
22	Грунты 2 группы. Разработка бульдозерами мощностью 79 кВт (108 л с) при перемещении грунта до 10 м	м3 грунта	13,7
23	Грунты 2 группы. Разработка бульдозерами мощностью 79 кВт (108 л с). Добавлять на каждые последующие 10 м перемещения грунта	м3 грунта	13,7
24	Площади. Планировка механизированным способом. Группа грунтов 2	м2 спланированной площади	57,2
25	Грунты 2-3 группы. Работа на отвале	м3 грунта	48
26	Грунт. Уплотнение прицепными катками на пневмоколесном ходу 25 т. Первый проход по одному следу при толщине слоя 25 см	м3 уплотненного грунта	14,3
27	Грунт. Уплотнение прицепными катками на пневмоколесном ходу 25 т. На каждый последующий проход по одному следу при толщине слоя 25 см	м3 уплотненного грунта	71,5
	Бетонные упоры		
28	Грунты 2 группы. Разработка вручную в траншеях глубиной до 2 м без креплений с откосами	м3 грунта	1,3
29	Грунты 2-3 группы. Работа на отвале	м3 грунта	1,3
	Откосы земляного полотна		
30	Грунты 2 группы. Разработка вручную в траншеях глубиной до 2 м без креплений с откосами	м3 грунта	5,4
31	Грунты 2-3 группы. Работа на отвале	м3 грунта	5,4
32	Площади. Планировка ручным способом. Группа грунтов 2	м2 спланированной площади	22,6
33	Грунт 1, 2 группы. Уплотнение пневматическими трамбовками	м3 уплотненного грунта	3,4
	Демонтажные работы		
34	Оголовки круглых труб одноочковых, отверстие 1-2 м. Демонтаж	м3 сборных конструкций	5,52
35	Звенья одноочковых труб, отверстие труб 1 м. Демонтаж	м3 железобетона звеньев	10,08
36	Грузы неупакованные (железобетонные изделия и конструкции) до 3 т. Погрузка	т	39
37	Перевозка строительных грузов самосвалами вне карьеров. Грузоподъемность 15 т. Класс груза 1. Расстояние перевозки 5 км	т	39
	Монтажные работы		

	Тело трубы		
38	Подушки под фундаменты, щебеночные. Устройство	м3 подушки	13,5
39	Блоки лекальные под звенья труб, отверстие труб до 2 м. Укладка	м3 железобетонных блоков	17,24
40	Блоки лекальные железобетонные под цилиндрические водопропускные трубы Блок № 8 из тяжелого бетона класса В30 СТ РК 937-92	шт.	14
41	Блоки лекальные железобетонные под цилиндрические водопропускные трубы Блок № 8а из тяжелого бетона класса В30 СТ РК 937-92	шт.	2
42	Звенья двухочковых труб, отверстие труб 2х1,5 м. Укладка. Высота насыпи (на железных дорогах; на автомобильных дорогах) до 3; 3 м	м3 железобетона звеньев	25,2
43	Звенья железобетонные водопропускных труб круглые ЗК 9.100 (Блок № 17), размерами 1820 мм х 1820 мм х 1000 мм из тяжелого бетона класса В30 ГОСТ 24547-81	шт.	2
44	Звенья железобетонные водопропускных труб круглые ЗК 9.200, размерами 1820 мм х 1820 мм х 2000 мм из тяжелого бетона класса В30 ГОСТ 24547-81	. шт.	14
45	Гидроизоляция оклеечная (2 слоя). Устройство	м2 изолируемой поверхности	19,5
46	Гидроизоляция обмазочная битумной мастикой, двухслойная. Устройство	м2 изолируемой поверхности	121,2
	Оголовки		
47	Подушки под фундаменты, щебеночные. Устройство	м3 подушки	42,4
48	Оголовки круглых труб одноочковых, отверстие 1-2 м. Сооружение	м3 сборных конструкций	12,96
49	Стенки портальные железобетонные оголовков круглых водопропускных труб Блок № 36 (СТ 12) из тяжелого бетона класса В20 СТ РК 937-92	шт.	4
50	Стенки откосные железобетонные водопропускных труб СТ6пл (Блок № 40пл), размерами 2700 мм х 2790 мм х 300 мм из тяжелого бетона класса В20 СТ РК 937-92	. шт.	4
51	Гидроизоляция обмазочная битумной мастикой, двухслойная. Устройство	м2 изолируемой поверхности	73
	Укрепление		
	Бетонные упоры		
52	Упоры монолитные. Устройство при укреплении откосов земляного полотна бетонными плитами	м упора	5,5
53	Гидроизоляция обмазочная битумной мастикой, двухслойная. Устройство	м2 изолируемой поверхности	7,1
	Укрепление откосов зем.полотна		
54	Откосы земляного полотна. Укрепление бетонными плитами монолитными при толщине до 10 см	м2 укрепляемой поверхности	30,7
55	Откосы земляного полотна. Укрепление бетонными плитами монолитными при толщине до 10 см. Добавлять на каждый 1 см изменения толщины	м2 укрепляемой поверхности	61,4
56	Сетки арматурные. Установка в монолитных фундаментах	т арматуры	0,07

57	Конструкции деревянные каркасов, эстакад. Огнезащита	м3 древесины в конструкции	0,042
58	Элементы каркаса из брусьев. Установка	м3 древесины в конструкции	0,042
	Укрепление русел		
59	Откосы земляного полотна. Укрепление бетонными плитами монолитными при толщине до 10 см	м2 укрепляемой поверхности	19,2
60	Откосы земляного полотна. Укрепление бетонными плитами монолитными при толщине до 10 см. Добавлять на каждый 1 см изменения толщины	м2 укрепляемой поверхности	192
	Конец укрепления русел		
61	Откосы земляного полотна. Укрепление бетонными плитами монолитными при толщине до 10 см	м2 укрепляемой поверхности	57,2
62	Откосы земляного полотна. Укрепление бетонными плитами монолитными при толщине до 10 см. Добавлять на каждый 1 см изменения толщины	м2 укрепляемой поверхности	114,4
63	Сетки арматурные. Установка в монолитных фундаментах	т арматуры	0,126
64	Конструкции деревянные каркасов, эстакад. Огнезащита	м3 древесины в конструкции	0,16
65	Элементы каркаса из брусьев. Установка	м3 древесины в конструкции	0,16
	Гаситель		
66	Откосы земляного полотна. Укрепление бетонными плитами монолитными при толщине до 10 см	м2 укрепляемой поверхности	26,1
67	Откосы земляного полотна. Укрепление бетонными плитами монолитными при толщине до 10 см. Добавлять на каждый 1 см изменения толщины	м2 укрепляемой поверхности	52,2
68	Сетки арматурные. Установка в монолитных фундаментах	т арматуры	0,06
69	Наброска или призма каменная. Устройство	м3 камня (в деле)	8

Разработал:
Инженер ТОО "Tender Consulting Company" **Каррамов А.Т.**

АКТ

осмотра дорожного полотна и искусственных сооружений

Средний ремонт автомобильной дороги районного значения KP-AU-8 «Подъезд к УК 161/4» Аулиекольского района, Костанайской области, с ремонтом искусственных сооружений

Комиссия в составе:

Руководитель ГУ «Отдел жилищно-коммунального хозяйства, пассажирского транспорта и автомобильных дорог акимата Аулиекольского района» Куанышбаев Б.А., Инженер-проектировщик ТОО «Tender Consulting Company» - Кутенков И.С., инженер ТОО «Tender Consulting Company» Каррамов А.Т., произвела осмотр существующей дорожной одежды и существующих водопропускных труб на автомобильной дороге районного значения KP-AU-8 "Подъезд к УК 161/4".

Осмотром установлено:

На автомобильной дороге KP-AU-8 «Подъезд к УК 161/4» дорожная одежда представлена гравийно-грунтовой смесью.

На автомобильной дороге отмечены деформации, просадки, выбоины, колейность и другие нарушения целостности, что свидетельствует о крайне неудовлетворительном состоянии дорожного полотна.

На км 3,05 и 3,0 имеются водопропускные трубы, в связи со значительными разрушениями и неспособностью достаточного пропуска талых вод, комиссией установлена необходимость в их полной перестройке с увеличением расчетного диаметра в соответствии СТ РК 1685-2007 «Мостовые сооружения и водопропускные трубы на автомобильных дорогах».

Состав комиссии: Куанышбаев Б.А.

Каррамов А.Т.

Кутенков И.С.

Раздел IV.

Схемы

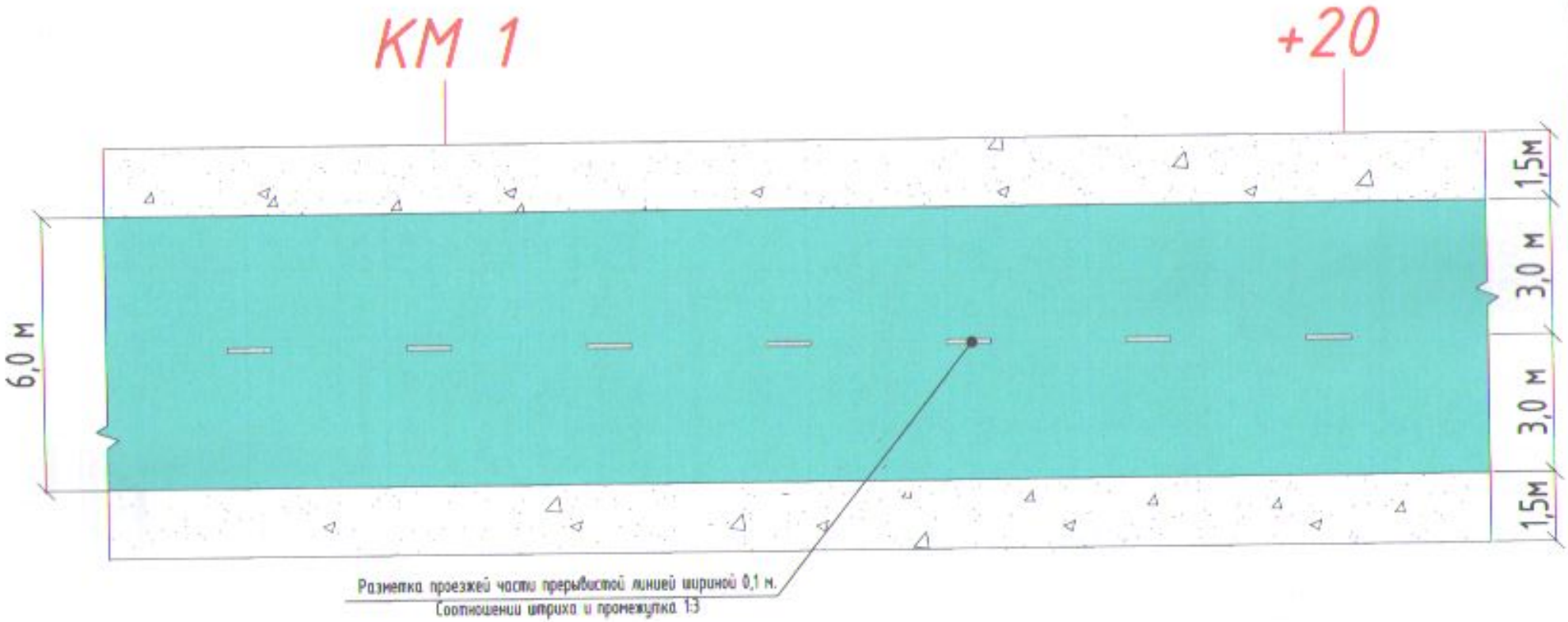

Условные обозначения:

КМ 1 – Пикетажное положение автомобильной дороги

– разметка проезжей части

– ремонтируемый участок автомобильной дороги

– Укрепление обочин

Изм	Кол.	Лист	№док	Подпись	Дата
Исполнил		Кутенков И.С.			
Проверил		Зуёнок С.Л.			
Н.контроль		Куйшинов Т.Т.			

Средний ремонт автомобильной дороги районного значения КР-AU-8 «Подъезд к УК 161/4» Аулиекольского района, Костанайской области, с ремонтом искусственных сооружений

Организация движения

Стадия	Лист	Листов
	1	1

TCC TENDER CONSULTING COMPANY

Фасад входного оголовка

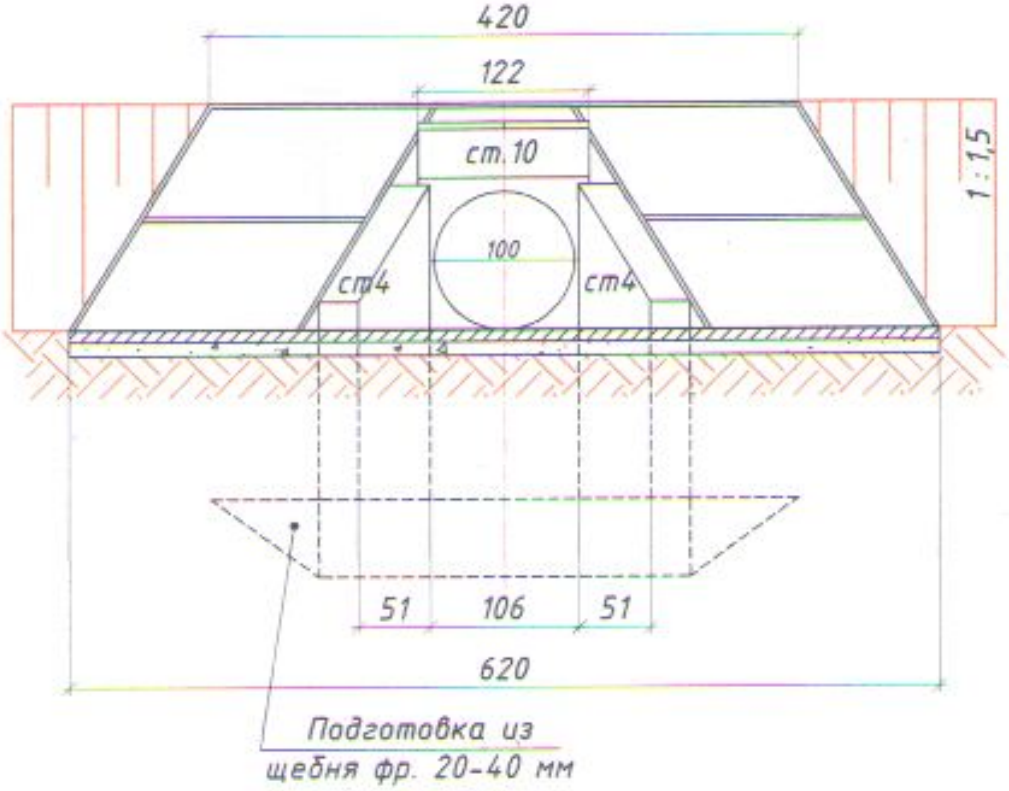

Спецификация блоков на трубу

Марка	Обозначение	Наименование	Кол-во, шт	Масса, т	Примечание
Блок №13а	Заказ № 04-08 ТОО "Каздоропроект"	Звено средней части трубы	7	2,1	l-2,0 м
Блок №4	3.501.-59	Лекальный блок	7	1,9	l-2,0 м
Блок №13	Заказ № 04-08 ТОО "Каздоропроект"	Звено средней части трубы	1	2,1	l-1,0 м
Блок №4а	3.501.-59	Лекальный блок	1	1,0	l-1,0 м
СТ 4	3.501.-144.1	Откосные крылья	4	2,5	
СТ 10	3.501.-144.1	Портальная стенка	2	2,8	

Изм	Кол.	Лист	№док	Подпись	Дата
Исполнил		Кутенков И.С.			
Проверил		Зуёнок С.Л.			
Н.контроль		Куйшинов Т.Т.			

Средний ремонт автомобильной дороги районного значения КР-AU-8 «Подъезд к УК 161/4» Аулиекольского района, Костанайской области, с ремонтом искусственных сооружений

Фасад входного оголовка
ж/б трубы d-1,0 м. На 3 км.
Спецификация блоков на трубу.

Стадия	Лист	Листов
	1	2

ТСС

Фасад входного оголовка

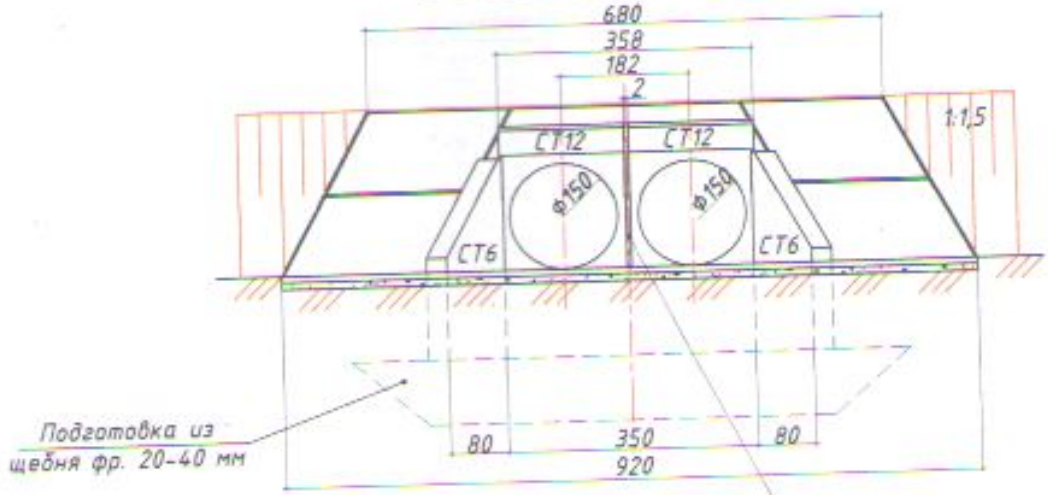

Сечения

(насыпь не показана)

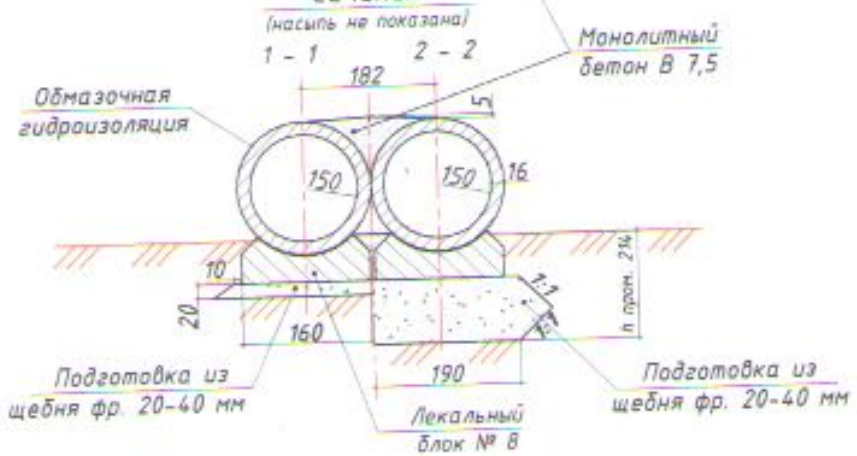

Спецификация блоков на трубу

Марка	Обозначение	Наименование	Кол-во, шт	Масса, т	Примечание
Блок №17а	Заказ № 04-08 ТОО "Каздорпроект"	Звено средней части трубы	14	4,2	l-2,0 м
Блок №8	3.501.-59	Лекальный блок	14	2,9	l-2,0 м
Блок №17	Заказ № 04-08 ТОО "Каздорпроект"	Звено средней части трубы	2	2,1	l-1,0 м
Блок №8а	3.501.-59	Лекальный блок	2	1,4	l-1,0 м
СТ 6	3.501.-144.1	Откосные крылья	4	4,2	
СТ 12	3.501.-144.1	Портальная стенка	4	3,9	

Изм	Кол.	Лист	№док	Подпись	Дата
Исполнил		Кутенков И.С.			
Проверил		Зуёнок С.Л.			
Н.контроль		Кудайнисов Т.Т.			

Средний ремонт автомобильной дороги районного значения КР-AU-8 «Подъезд к УК 161/4» Аулиекольского района, Костанайской области, с ремонтом искусственных сооружений

Фасад входного оголовка
ж/б трубы d-2x(1,5) м. На 3,05 км.
Спецификация блоков на трубу.

Стадия	Лист	Листов
	1	2

TCC TOWER CONSULTING COMPANY

УСТРОЙСТВО ГИДРОИЗОЛЯЦИИ

1 битумной мастичной армированной (оклеечной)

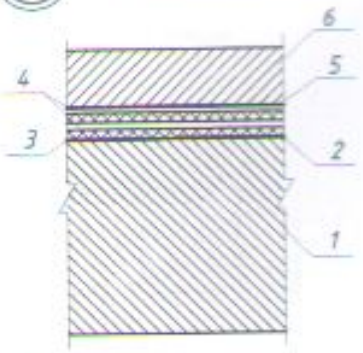

1 звено трубы
2 подготовительный слой из цементно-песчаного раствора В12,5
3 битумная грунтовка
4 два слоя битумной мастики толщиной 2-2,5 см
5 прослойка армирующей ткани
6 защитный слой из цементно-песчаного раствора (для многоочковых труб) В12.5

2 битумной мастичной неармированной (обмазочной)

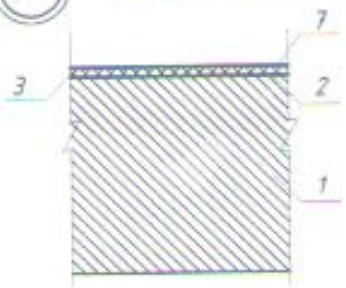

1 звено трубы
2 подготовительный слой
3 битумная грунтовка
7 слой битумный мастики толщиной 2-2,5 см

3 УСТРОЙСТВО ГИДРОИЗОЛЯЦИИ над стыками трубы на фундаменте

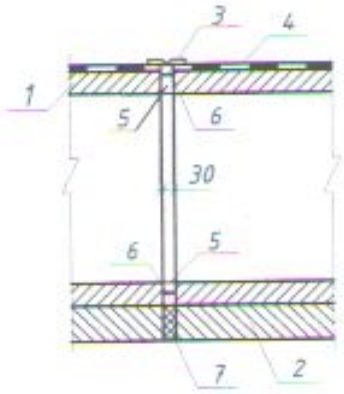

1 звено трубы
2 секция лекального блока
3 гидроизоляция деформационного шва
4 гидроизоляция звена
5 расшивка цементно-песчаным раствором В12.5
6 пакля, пропитанная битумом
7 деревянная прокладка толщиной 3 см пропитанная битумом

1. Гидроизоляция труб принята в соответствии с "Инструкцией по устройству гидроизоляции конструкций мостов и труб на железных, автомобильных и городских дорогах" (ВСН 32-81).
2. Гидроизоляция стыков секций и звеньев труб производится полосой оклеечной гидроизоляции шириной 0,25 см.
3. Чертежи выполнены по серии 3.501.1-177.93 "Трубы водопропускные ж/б прямоугольные сборные для автомобильных дорог", типовой проект 3.501-156 "Укрепление русел и откосов насыпи у водопропускных труб"

Изм	Кол.	Лист	№док	Подпись	Дата	Средний ремонт автомобильной дороги районного значения КР-AU-8 «Подъезд к УК 161/4» Аулиекольского района, Костанайской области, с ремонтом искусственных сооружений
Исполнил		Кутенков И.С.				Стадия / Лист / Листов
Проверил		Зуёнок С.Л.				1 / 2
Н контроль		Куйшинов Т.Т.				Узлы гидроизоляции

УСТРОЙСТВО [illegible]ЦИИ ВХОДНОГО И ВЫХОДНОГО ЗВЕ[illegible] НА КРУГЛЫЕ ТРУБЫ

4 ОКЛЕЕЧНОЙ

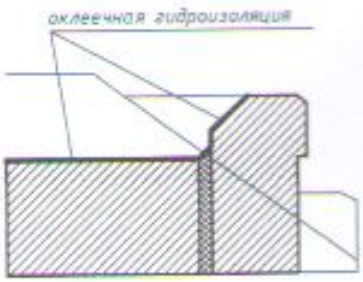

5 ОБМАЗОЧНОЙ

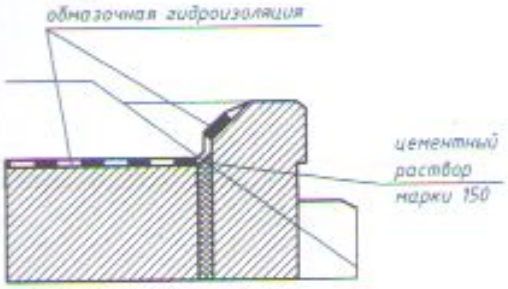

УСТРОЙСТВО СТЫКА ЗВЕНЬЕВ И СЕКЦИЙ ТРУБ НА КРУГЛЫЕ ТРУБЫ

6 при битумной мастичной армированной гидроизоляции (оклеечной)

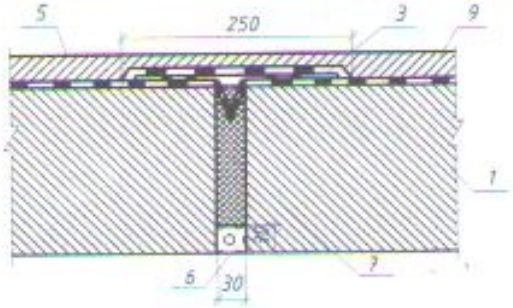

1 звено трубы
3 гидроизоляция деформационного шва
5 гидроизоляция звена
6 расшивка цементно-песчаным раствором В12.5
7 пакля, пропитанная битумом
9 защитный слой из цементно-песчаного раствора (для многоочковых труб)

7 при битумной мастичной неармированной гидроизоляции (обмазочной)

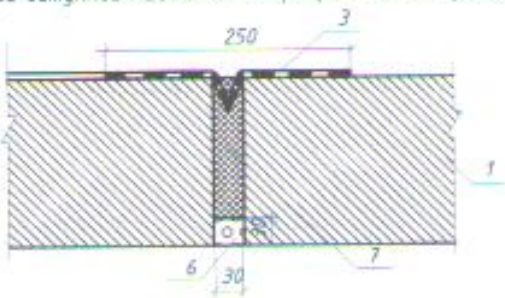

1 звено трубы
3 гидроизоляция деформационного шва
6 расшивка цементно-песчаным раствором В12.5
7 пакля, пропитанная битумом

УКРЕПЛЕНИЕ МОНОЛИТНЫМ БЕТОНОМ

8 Входной и Выходной оголовки

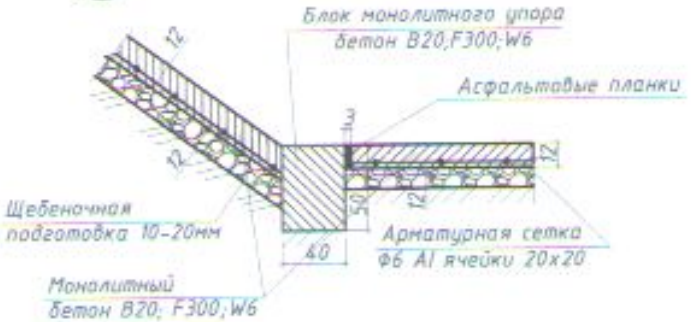

Изм.	Кол.	Лист	№док	Подпись	Дата
Исполнил		Кутенков И.С.			
Проверил		Зуёнок С.Л.			
Н.контроль		Куйшинов Т.Т.			

Средний ремонт автомобильной дороги районного значения KP-AU-8 «Подъезд к УК 161/4» Аулиекольского района, Костанайской области, с ремонтом искусственных сооружений

Узлы гидроизоляции

Стадия	Лист	Листов
	2	2

tcc TENGIZ CONSULTING COMPANY

Раздел V.

Техническая спецификация

УТВЕРЖДАЮ
Руководитель ГУ "Отдел жилищно-коммунального хозяйства, пассажирского транспорта и автомобильных дорог акимата Аулиекольского района"
_____ Куаныштбаев Б.А.

ТЕХНИЧЕСКАЯ СПЕЦИФИКАЦИЯ

Средний ремонт автомобильной дороги районного значения КР-AU-8 «Подъезд к УК 161/4» Аулиекольского района, Костанайской области с ремонтом искусственных сооружений

1. Объёмы и перечень работ:

Согласно ведомостей объемов работ, отраженных в составе разработанной технической документации «Средний ремонт автомобильной дороги районного значения КР-AU-8 «Подъезд к УК 161/4» Аулиекольского района, Костанайской области с ремонтом искусственных сооружений»

2. Требования к основным применяемым материалам:

- Щебень из плотных горных пород для строительных работ (СТ РК 1284-2004);
- Песок природный ГОСТ 8736-2014;
- Камень бутовый;
- Бетон тяжелый класса сульфатостойкий ГОСТ 7473-2010;
- Раствор готовый кладочный тяжелый цементный ГОСТ 28013-98;
- Смеси асфальтобетонные горячие плотные мелкозернистые, типа Б, марки II СТ РК 1225-2013;
- Звенья железобетонные водопропускных труб круглые из тяжелого бетона класса В30 ГОСТ 24547-81;
- Стенки портальные железобетонные оголовков круглых водопропускных труб СТ РК 937-92;
- Стенки откосные железобетонные водопропускных труб СТ РК 937-92;
- Блоки лекальные железобетонные под цилиндрические водопропускные трубы СТ РК 937-92;
- Сетки арматурные сварные ГОСТ 23279-2012;
- Битумы нефтяные дорожные СТ РК 1551-2006;
- Эмаль для дорожной разметки АК-505 белая производства стран ЕАЭС СТ РК 2066-2010;

3. Требования к ведению работ:

3.1. Работы должны выполняться согласно технической документации с соблюдением технологических требований нормативных документов в сфере строительства и ремонта, автомобильных дорог и искусственных и дорожных сооружений на них.

- СП РК 3.03-101-2013 «Автомобильные дороги»;
- ПР РК 218-35-2016 «Инструкция по контролю качества и приемке работ при строительстве и ремонте автомобильных дорог»;
- ПР РК 218-29-03 «Технические правила ремонта и содержания автомобильных дорог»;
- ПР РК 218-01-97 «Правила приемки, контроля и оценки качества работ по текущему ремонту автомобильных дорог»;
- СТ РК 2607-2015 «Дорожные работы»;
- Сборники типовых технических спецификаций по строительству и ремонту автомобильных дорог;
- СТ РК 1412-2010 Технические средства организации дорожного движения Правила применения дорожных знаков, разметки, светофоров, дорожных ограждений и направляющих устройств;
- СНиП РК 1.03-26-2004 Геодезические работы в строительстве.
- ВСН 25-86 «Указания по обеспечению безопасности движения на автомобильных дорогах»;
- СНиП 3.06.04 «Мосты и трубы»;
- СТ РК 1685-2007 «Мостовые сооружения и водопропускные трубы на автомобильных дорогах. Правила выполнения и приемки работ при строительстве, реконструкции и капитальном ремонте. Производственный контроль»;

4. Условия производства работ:

4.1. Производство работ без закрытия движения для транспортных средств путем установки

временных знаков согласно СТ РК 2607-2015, а также обязательным получением ордера на право производства работ, согласованного с органами дорожной полиции.

4.2. Перед выполнением работ подрядчику/исполнителю необходимо произвести разбивку пикетажного положения трассы.

4.3. Перед выполнением работ подрядчику/исполнителю необходимо установить информационный щит (паспорт объекта) с указанием наименования подрядной организации, наименования заказчика, фамилий и контактных данных ответственных за выполнение работ лиц.

5. Требования к материальным ресурсам:

5.1. Для производства работ по мере потребности, установленной календарным планом строительства и графиком потребности в основных строительных машинах и транспортных средствах, указанных в разделе 7 настоящей технической спецификации (проект производства работ) должна иметься следующая специализированная техника на объекте:

- *Бульдозер – 2 ед.*
- *Автогрейдер – 1 ед.*
- *Автокран – 1 ед.*
- *Экскаватор – 1 ед.*
- *Погрузчик – 2 ед.*
- *Асфальтоукладчик – 1 ед.*
- *Набор уплотняющей техники – катки дорожные от 8 до 25 тн - 6 ед.;*
- *Автогудронатор – 1 ед.*
- *Машина поливомоечная – 1 ед.*
- *Автомобили самосвалы – 7 ед.*
- *Автомобили бортовые – 4 ед.*

6. Требования к трудовым ресурсам:

6.1. Для производства работ по мере потребности, установленной календарным планом строительства и потребностью в кадрах строителей по основным категориям, указанных в разделе 7 настоящей технической спецификации (проект производства работ) должны иметься следующая трудовые ресурсы по специальностям:

- *Мастер дорожного строительства с профильным образованием и стажем работы не менее 1-го года – 1 чел.*
- *Геодезист с профильным образованием и стажем работы не менее 1-го года – 1 чел.*
- *Механизаторы – по количеству задействованной техники, в соответствии с потребностью кадров.*
- *Водители грузовых автомобилей – по количеству задействованной техники, в соответствии с потребностью кадров.*
- *Дорожные рабочие – 10 чел.*

7. Требования к ведению документации:

7.1. Подрядчик перед началом выполнения работ разрабатывает и предоставляет на согласование техническому надзору и утверждение заказчику документацию в соответствии с требованиями ПР РК 218-35-2016 в том, числе:

- проект производства работ

- *Календарный план строительства;*
- *Организационно-технологические схемы;*
- *Ведомость потребности в строительных конструкциях, изделиях, материалах и оборудовании;*
- *График потребности в основных строительных машинах и транспортных средствах;*
- *Потребность в кадрах строителей по основным категориям;*
- *План контроля качества;*
- *План организации движения;*
- *План охраны окружающей среды;*
- *План охраны труда, техника безопасности и пожаробезопасности;*
- *Пояснительная записка;*

7.2. Подрядчик в процессе выполнения работ ведет документацию в соответствии с требованиями ПР РК 218-35-2016 в том, числе:

- исполнительная документация*

- отчеты входного контроля подборов смесей и материалов, полуфабрикатов и конструкций;
- общий журнал работ, специальные журналы работ, журналы входного и операционного контроля; качества, заполняемые в течение всего срока производства работ;
- акты освидетельствования скрытых работ и ответственных конструкций;
- исполнительные схемы расположения дороги, зданий, сооружений на местности;
- сертификаты качества на применяемые материалы;
- паспорта на применяемые материалы;
**** Ведение исполнительной документации оформлять в соответствии с Р РК 218-109-2014 «Рекомендации по оформлению и ведению исполнительной документации на объектах дорожного строительства Республики Казахстан» утвержденные приказом Председателя Комитета автомобильных дорог Министерства по инвестициям и развитию Республики Казахстан от 16 июня 2014 года, №45.***

8. Порядок проведения согласований:

8.1. В случае если в процессе выполнения работ возникла необходимость в проведении дополнительных работ либо внесения изменений в виды и объёмы работ, указанные в настоящей технической спецификации/документации подрядчик/исполнитель обязан своевременно предупредить об этом заказчика при обнаружении:
8.1.1 непригодности решений указанных в технической документации;
8.1.2. возможных неблагоприятных для заказчика последствий выполнения его указаний о способе исполнения работы;
8.1.3. иных не зависящих от подрядчика/исполнителя обстоятельств, которые грозят годности или прочности результатов выполняемой работы либо создают невозможность ее завершения в срок.
8.2. Рассмотрение и внесение изменений в техническую спецификацию/документацию допускается в целях улучшения качественных показателей объекта, снижения сроков и стоимости выполнения работ, представление изменений в проектные решения, связанные с выявленными ошибками и неточностями технической документации;
8.3. Подрядчик/исполнитель при выявлении обстоятельств, указанных в п.8.1; 8.2 настоящей технической спецификации обязан в письменном виде, обратиться к заказчику и к уполномоченному представителю технического надзора с предложением о согласовании предложенных изменений проектных решений с описанием предлагаемых изменений, причин их появления и получаемых при этом эффектов с приложением фотоматериалов и (или) лабораторных испытаний и (или) измененными чертежами и (или) другими доказательствами показывающими достоверность и улучшение решений принятых настоящей технической спецификацией/документацией с подписанным изменённым анализом изменения стоимости работ.

9. Гарантийные сроки:

9.1 В соответствии с п.1, ст.69 Закона «Об архитектурной градостроительной и строительной деятельности Республика Казахстан» от 16 июля 2001 года № 242 Срок гарантии на выполненные работы составляет 24 месяца с момента сдачи объекта в эксплуатацию.

10. Место выполнения работ:

10.1. Автомобильная дорога районного значения KP-AU-8 «Подъезд к УК 161/4»;

11. Место проведения:

11.1. Аулиекольский район, Костанайской области;

12. Срок исполнения:

12.1. В соответствии с конкурсной документацией;

Разработал:
ТОО «Tender Consulting Company» **Зуёнок С.Л.**

Раздел VI.

Схема доставки ДСМ, месторасположение карьеров. Ведомость источников поставляемых материалов

Схема доставки ДСМ, месторасположение карьеров

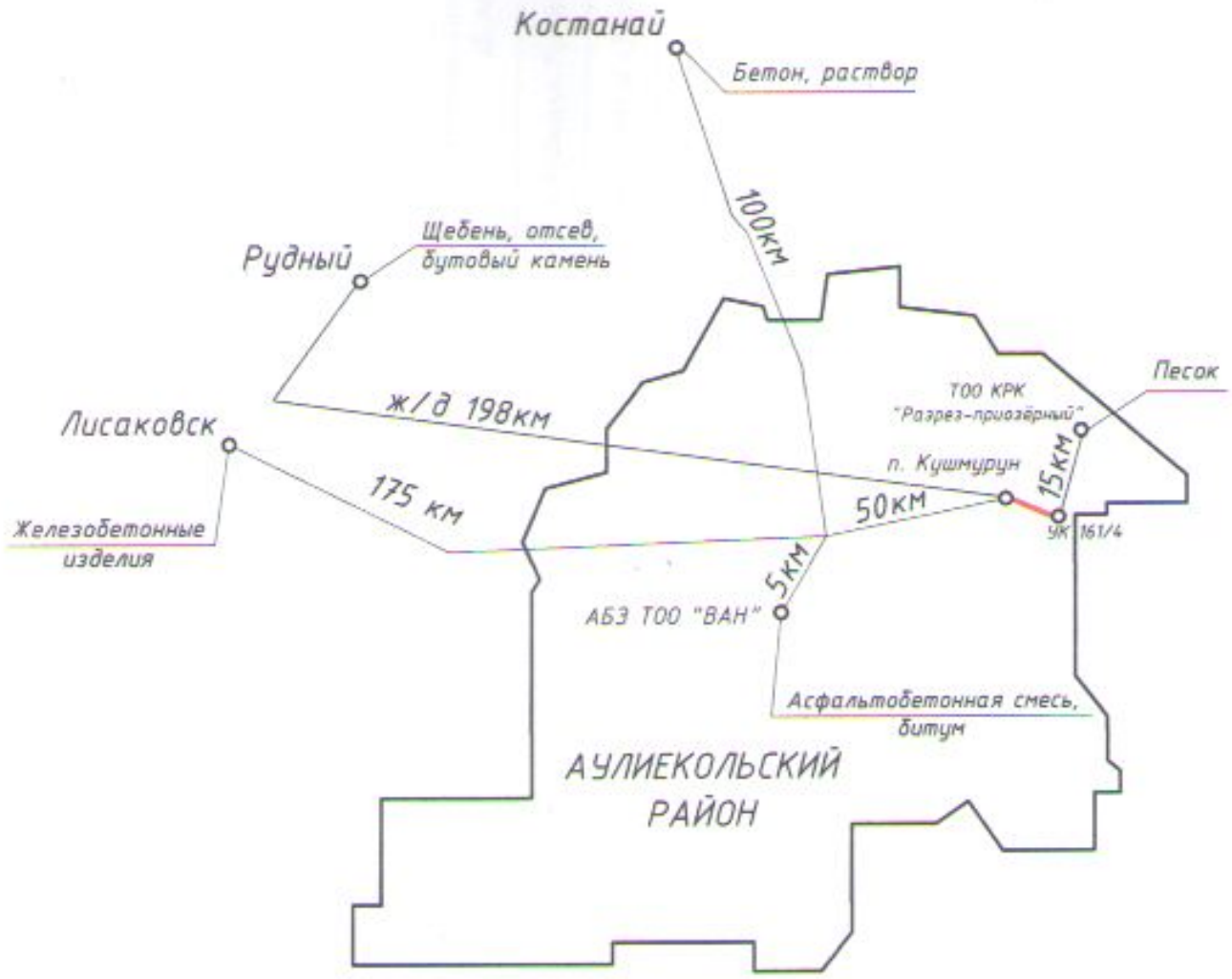

Условные обозначения:

- РУДНЫЙ — населенный пункт
- 100км — протяженность автомобильной дороги
- граница Аулиекольского района
- ремонтируемый участок автомобильной дороги

Сводная таблица доставки ДСМ на строительный участок автомобильной дороги

Наименование материала	км
Песок	15
Асфальтобетонная смесь, битум	55
Бетон, раствор	150
Щебень, отсев, бутовый камень	198
Железобетонные изделия	225

Изм	Кол.	Лист	№док	Подпись	Дата
Исполнил		Кутенков И.С.			
Проверил		Эуёнок С.Л.			
Н.контроль		Куйшинов Т.Т.			

Средний ремонт автомобильной дороги районного значения КР-AU-8 «Подъезд к УК 161/4» Аулиекольского района, Костанайской области, с ремонтом искусственных сооружений

Схема доставки ДСМ, месторасположение карьеров

Стадия	Лист	Листов
	1	1

TENGER CONSULTING COMPANY

УТВЕРЖДАЮ
Руководитель ГУ "Отдел жилищно-коммунального хозяйства, пассажирского транспорта и автомобильных дорог акимата Аулиекольского района"
_____ Куанышбаев Б.А.
"___" _____ 2018 год

ВЕДОМОСТЬ ИСТОЧНИКОВ ПОСТАВЛЯЕМЫХ МАТЕРИАЛОВ

Средний ремонт автомобильной дороги районного значения КР-AU-8 «Подъезд к УК 161/4» Аулиекольского района, Костанайской области,с ремонтом искусственных сооружений

№	Наименование ДСМ	Расстояние, км	Вид транспорта	Наименование организации	Местонахождение источника ДСМ
1	Песок	15	автомобилями-самосвалами	ТОО КРК «Разрез - Приозёрный»	п. Кушмурун, Аулиекольский район
2	Битум	55	автомобилями-битумовозами	ТОО "ВАН"	3-й км трассы «Аулиеколь-Диевка»
3	Асфальтобетонная смесь	55	автомобилями-самосвалами	ТОО "ВАН"	3-й км трассы «Аулиеколь-Диевка»
4	Бетон, раствор	150	автобетоносмесители	ТОО «ROMANA»	г. Костанай, ул. Дружбы, 35
5	Щебень, отсев, бутовый камень	198	ж/д транспортом до станции Кушмурун	АО «ССГПО»	г. Рудный Промзона
6	Железобетонные изделия	225	автомобили-бортовые	ТОО «ЛЗЖБИ»	г. Лисаковск, 3-я Промзона

Составил:
Инженер ТОО "Tender Consulting Company" **Кутенков И.С.**

Раздел VII.

Свидетельство на право пользования сметной-нормативной базой

Қазақстан Республикасы Инвестициялар және даму министрлігі
Құрылыс және тұрғын үй-коммуналдық шаруашылық істері комитеті

«ҚАЗАҚ ҚҰРЫЛЫС ЖӘНЕ СӘУЛЕТ ҒЫЛЫМИ-ЗЕРТТЕУ ЖӘНЕ ЖОБАЛАУ ИНСТИТУТЫ» АҚ

КУӘЛІК

Осы куәлікпен

« Tender Consulting Company» ЖШС

(ұйымдық-құқықтық нысаны көрсетілген субъектінің атауы)

«Сметалық-нормативтік базаны:
ресурстар шығынының сметалық нормаларын электрондық түрде ұсыну» ЭЕМ-ге арналған мәліметтер базасы» зияткерлік меншік объектілерінің ресми пайдаланушысы болып табылатындығын растайды.

Қақпақ иесі – «ҚазҚСГЗИ» АҚ

Куәліктің әрекеті мерзімі «07» 2018 ж. бастап «07» 2019 ж. дейін.

«ҚазҚСГЗИ» АҚ
Құрылыстағы баға белгілеу орталығы

Имашева А.А.
(тегі мен инициалдары)

(қолтаңбасының үлгісі)

Серия АА

№ 010136

Министерство по инвестициям и развитию Республики Казахстан
Комитет по делам строительства и жилищно-коммунального хозяйства

АО «КАЗАХСКИЙ НАУЧНО-ИССЛЕДОВАТЕЛЬСКИЙ И ПРОЕКТНЫЙ ИНСТИТУТ СТРОИТЕЛЬСТВА И АРХИТЕКТУРЫ»

СВИДЕТЕЛЬСТВО

Настоящим свидетельством подтверждается, что

ТОО « Tender Consulting Company»

(наименование субъекта с указанием организационно-правовой формы)

действительно является официальным пользователем объектов интеллектуальной собственности:
«База данных для ЭВМ «Электронное представление сметно-нормативной базы: сметных норм расхода ресурсов»

Правообладатель - АО «КазПИИСА»

Срок действия свидетельства с «07» 2018 г. по «07» 2019 г.

Центр ценообразования в строительстве
АО «КазПИИСА»

Имашева А.А.
(фамилия и инициалы)

(подпись руководителя)

KAZNIISA

Раздел VIII.

Фотоматериалы

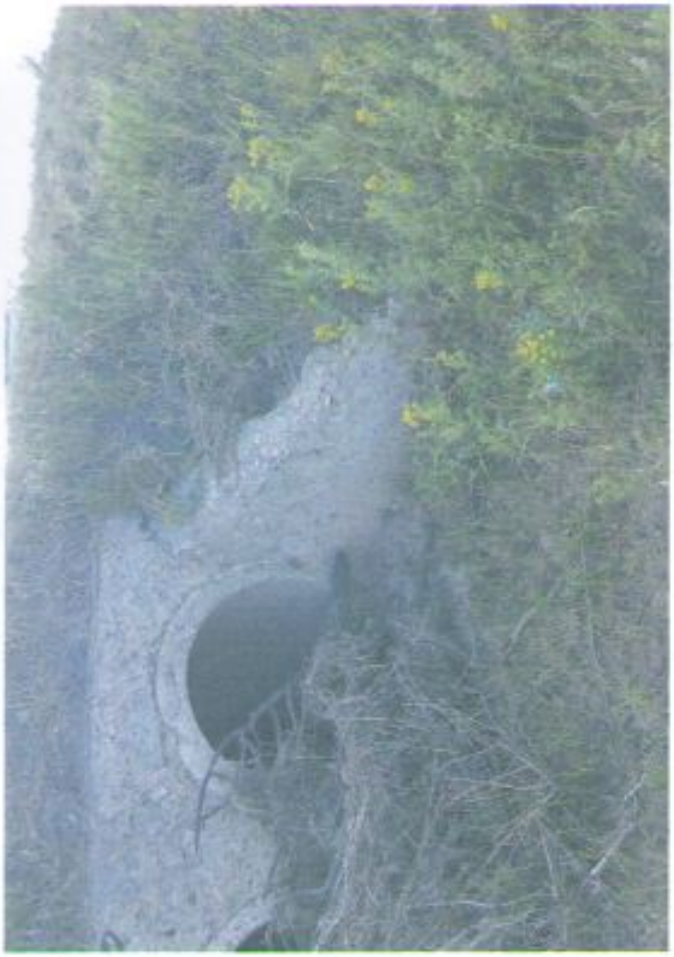

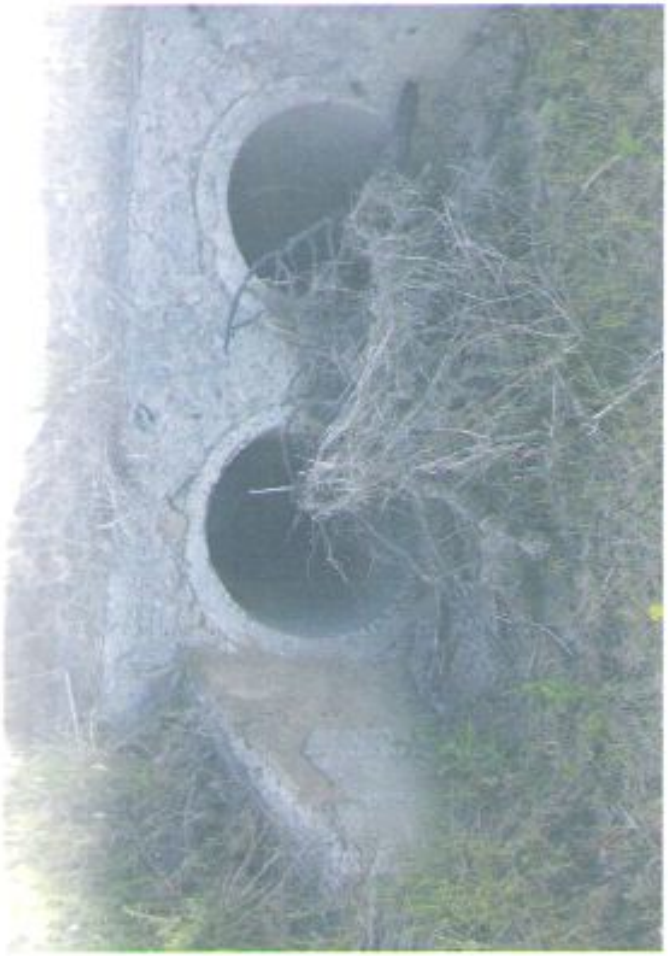

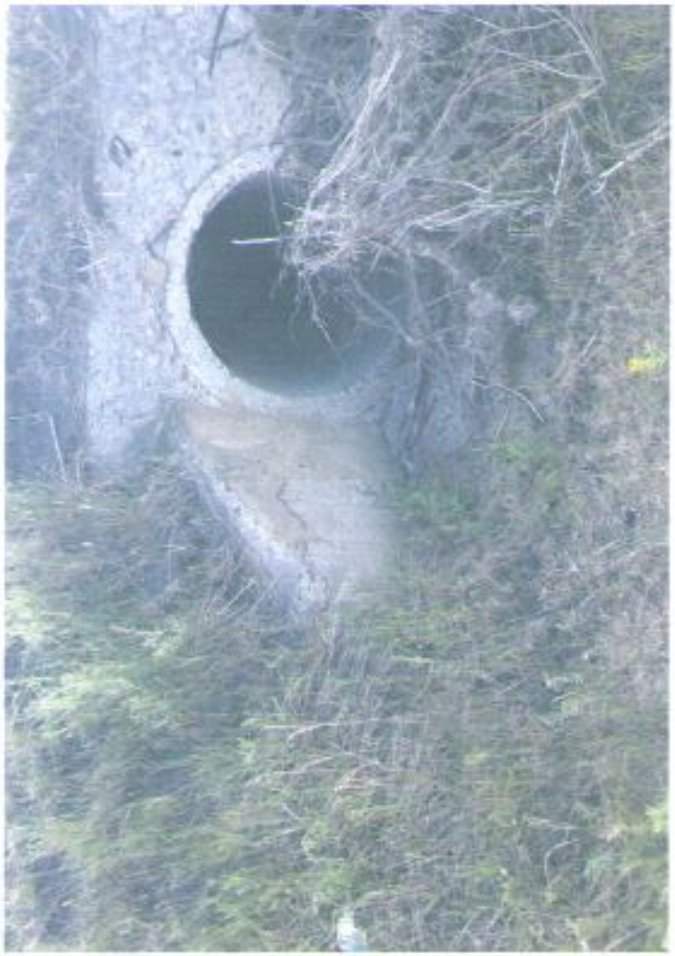

Раздел IX.

Сметная документация

ПОЯСНИТЕЛЬНАЯ ЗАПИСКА
к сметной документации
на «Средний ремонт автомобильной дороги районного значения KP-AU-8 «Подъезд к УК 161/4» Аулиекольского района, Костанайской области с ремонтом искусственных сооружений»

Сметная стоимость определена в ценах и нормах для 10 территориального района ресурсным методом (Приказ Председателя Комитета по делам строительства и жилищно-коммунального хозяйства Министерства по инвестициям и развитию Республики Казахстан от 14 ноября 2017 года № 249-НҚ. Приложение 1).

Расчет выполнен на программном комплексе «SANA - 2015». Версия 18.3 от 02.07.18 г. В текущих ценах III квартала 2018 года

При составлении смет применены:
- сборник элементных сметных норм расхода ресурсов на строительные работы – ЭСН РК 8.04-01-2015;
- сборник элементных сметных норм расхода ресурсов на ремонтно-строительные работы – ЭСН РК 8.05-01-2015;
- сборник сметных цен в текущем уровне на строительные материалы, изделия и конструкции – ССЦ РК 8.04-08-2018.
- сборник сметных цен в текущем уровне на эксплуатацию строительных машин и механизмов – СЦЭМ РК 8.04-11-2017.
- сборник сметных цен в текущем уровне на перевозку грузов для строительства – СЦПГ РК 8.04-12-2018.

Сметная стоимость текущего ремонта определяется ресурсным методом – РСНБ РК 2015 г.

При определении сметной стоимости учтены следующие дополнительные затраты:

1) Накладные расходы приняты согласно «Государственного норматива по определению величины накладных расходов в строительстве» (приложение 2,3).
2) Непредвиденные работы и затраты учтены в размере - 2 % в соответствии с п.72 Приказа Председателя Комитета по делам строительства и жилищно-коммунального хозяйства Министерства по инвестициям и развитию Республики Казахстан от 14 ноября 2017 года № 249-НҚ.
3) Налог на добавленную стоимость (Решение правительства РК) – 12%.
4) Затраты на осуществление технического надзора учтены в соответствии с Приложением 1 к нормативному документу по определению затрат на инжиниринговые услуги в строительстве (приказ №102-НҚ от 11 мая 2018 года) по решению заказчика.

Директор ТОО "Tender Consulting Company" **Зуёнок С.Л.**

"SANA-2015". Версия 18.3 от 02.07.18 г. Приложение 5 к НДОССС в РК Заказ 68

Заказчик: ГУ «Отдел жилищно-коммунального хозяйства, пассажирского транспорта и автомобильных дорог акимата Аулиекольского района»

(наименование организации)

Форма 1

Утвержден/Согласован

Сводный сметный расчет в сумме **145533,008** тысяч тенге

В том числе:

налог на добавленную стоимость **15592,822** тысяч тенге

(ссылка на документ об утверждении)

"__" _____ _____ г.

Сводный сметный расчет

Средний ремонт автомобильной дороги районного значения KP-AU-8 «Подъезд к УК 161/4» Аулиекольского района, Костанайской области с ремонтом искусственных сооружений

(наименование стройки)

Составлен в текущих ценах по состоянию с 02.07.18 г.

№ п/п	Номера смет и расчетов, иные документы	Наименование работ и затрат	Сметная стоимость, тысяч тенге			Всего, тысяч тенге
			строительно-монтажных работ	оборудования, мебели и инвентаря	прочих затрат	
1	2	3	4	5	6	7
		Раздел II Сметная стоимость подрядных работ				
1	СРСС	Сметная стоимость строительства	125 862,249			125 862,249
2		**Итого по разделу II**	**125 862,249**			**125 862,249**
		Раздел III Инжиниринговые услуги				
3	Правила оказания инж. услуг	Средства заказчика на технический надзор			4 077,937	4 077,937
4		**Итого по разделу III**			**4 077,937**	**4 077,937**
5		**Итого по сводному сметному расчету**	**125 862,249**		**4 077,937**	**129 940,186**
6		**Налог на добавленную стоимость (12 %)**			**15 592,822**	**15 592,822**
7		**Всего по сводному сметному расчету**	**125 862,249**		**19 670,759**	**145 533,008**
		в том числе оборудование, мебель и инвентарь поставки заказчика (без учета НДС) (справочно)				

Директор ТОО «Tender Consulting Company» **Зубнок С.Л.**

"SANA-2015". Версия 18.3 от 02.07.18 г. Приложение 4 к НДОССС в РК Заказ 68

Заказчик: ГУ «Отдел жилищно-коммунального хозяйства, пассажирского транспорта и автомобильных дорог акимата Аулиекольского района»

(наименование организации)

Форма 2

Утвержден/Согласован

Сметный расчет стоимости строительства в сумме **140965,719** тысяч тенге

В том числе:

налог на добавленную стоимость **15103,47** тысяч тенге

(ссылка на документ об утверждении)

"___" _____ _____ г.

Сметный расчет стоимости строительства

Средний ремонт автомобильной дороги районного значения КР-AU-8 «Подъезд к УК 161/4» Аулиекольского района, Костанайской области с ремонтом искусственных сооружений

(наименование стройки)

Составлен в текущих ценах по состоянию с 02.07.18 г.

№ п/п	Номера смет и расчетов, иные документы	Наименование глав, объектов, работ и затрат	Сметная стоимость, тысяч тенге			Всего, тысяч тенге
			строительно-монтажных работ	оборудования, мебели и инвентаря	прочих затрат	
1	2	3	4	5	6	7
		Глава 2. Основные объекты строительства				
1	2-1	Средний ремонт автомобильной дороги районного значения КР-AU-8 «Подъезд к УК 161/4» Аулиекольского района, Костанайской области с ремонтом искусственных сооружений	112 288,780			112 288,780
		Итого по главе 2	112 288,780			112 288,780
		Итого по главам 1-7	112 288,780			112 288,780
		Глава 9. Дополнительные затраты на строительство				
2	9-1	Транспортные затраты	11 105,582			11 105,582
		Итого по главе 9	11 105,582			11 105,582
		Итого по главам 1-9	123 394,362			123 394,362
3		**Непредвиденные работы и затраты (2 %)**	**2 467,887**			**2 467,887**
4		**Итого по сметному расчету:** **- в текущих ценах с 02.07.18 г.**	**125 862,249**			**125 862,249**

5	- в текущих и прогнозных ценах	125 862,249		125 862,249
6	**Налог на добавленную стоимость (12 %)**		**15 103,470**	**15 103,470**
7	**Всего по сметному расчету**	**125 862,249**	**15 103,470**	**140 965,719**
	в том числе оборудование, мебель и инвентарь поставки заказчика (без учета НДС) (справочно)			

Директор ТОО «Tender Consulting Company» **Зуёнок С.Л.**

Наименование стройки: Средний ремонт автомобильной дороги районного значения KP-AU-8 «Подъезд к УК 161/4» Аулиекольского района, Костанайской области с ремонтом искусственных сооружений

Форма 3

Объектная смета 2-1

на строительство Средний ремонт автомобильной дороги районного значения KP-AU-8 «Подъезд к УК 161/4» Аулиекольского района, Костанайской области с ремонтом искусственных сооружений

(наименование объекта)

Сметная стоимость	112288,78	тысяч тенге
Нормативная трудоемкость	6,529	тысяч чел-ч
Сметная заработная плата	7326,919	тысяч тенге

Составлена в текущих ценах с 02.07.18 г.

№ п/п	Номера смет	Наименование работ и затрат	Сметная стоимость, тысяч тенге				Нормативная трудоемкость, тысяч чел-ч	Сметная заработная плата, тысяч тенге	Показатели единичной стоимости
			строительно-монтажных работ	оборудо-вания, мебели и инвентаря	прочих затрат	всего			
1	2	3	4	5	6	7	8	9	10
1	2-1-1	**Дорожные работы**	**99780,233**			**99780,233**	**5,015**	**5876,67**	
2	2-1-2	**Полная перестройка водопропускной ж/б трубы d- 1,0 м, км 3**	**3231,904**			**3231,904**	**0,456**	**426,892**	
3	2-1-3	**Полная перестройка водопропускной ж/б трубы d - 2х(1,5) м, км 3,05**	**9276,643**			**9276,643**	**1,058**	**1023,357**	
Итого:			**112288,78**			**112288,78**	**6,529**	**7326,919**	

Директор Зуёнок С.Л.

ГИП Кулёнков И.С.

Сметчик Зуёнок С.Л.

Наименование стройки: Средний ремонт автомобильной дороги районного значения КР-AU-8 «Подъезд к УК 161/4» Аулиекольского района, Костанайской области с ремонтом искусственных сооружений Заказ 68

Наименование объекта: Средний ремонт автомобильной дороги районного значения КР-AU-8 «Подъезд к УК 161/4» Аулиекольского района, Костанайской области с ремонтом искусственных сооружений

Форма 4

Локальная смета № 2-1-1

Дорожные работы

Основание: Дефектная ведомость, ведомость объёмов работ

Сметная стоимость, тыс. тенге	**99780,233**
Сметная заработная плата, тыс. тенге	**5876,67**
Нормативная трудоемкость, тыс. чел-ч	**5,014**

Составлена в текущих ценах с 02.07.18 г.

№ п/п	Шифр норм, код ресурса	Наименование работ и затрат	Единица измерения	Количество	Стоимость единицы, тенге: Всего / зарплата рабочих-строителей	Стоимость единицы, тенге: эксплуатация машин / зарплата машинистов	Общая стоимость, тенге: Всего / зарплата рабочих-строителей	Общая стоимость, тенге: эксплуатация машин / зарплата машинистов	Общая стоимость, тенге: материалы / оборудование, мебель, инвентарь	Накладные расходы, тенге / Сметная прибыль, тенге	Всего стоимость с НР и СП, тенге
1	2	3	4	5	6	7	8	9	10	11	12
		Раздел 1 По земляному полотну и водоотводу									
		1.1 Подсыпка, срезка, планировка и укрепление обочин									
1	1101-0203-0102	Площади. Планировка механизированным способом. Группа грунтов 2 НР = 72 %	м2 спланированной площади	12600	6,13	6,13	77176	77176	–	14091	98568
					–	1,55	–	19571	–	7301	
2	1101-0201-0201	Грунт. Уплотнение прицепными кулачковыми катками 8 т. Первый проход по одному следу при толщине слоя 10 см НР = 72 %	м3 уплотненного грунта	1260	121,48	121,48	153060	153060	–	40398	208935

				–	44,53	–	56109	–	15477	
3 1101-0201-0204	Грунт. Уплотнение прицепными кулачковыми катками 8 т. На каждый последующий проход по одному следу при толщине слоя 10 см НР = 72 % К=5,000;	м3 уплотненного грунта	6300	17,91	17,91	112839	112839	–	25491	149396
				–	5,62	–	35404	–	11066	
4 1127-0801-0111	Обочины. Укрепление щебнем толщиной 8 см НР = 108 %	м2 покрытия обочин	12600	159,36	132,63	2007889	1671178	–	863241	3100820
				26,72	36,71	336711	462586	–	229690	
5 2101-0201-0503	Щебень из плотных горных пород для строительных работ М800, фракция 20-40 мм СТ РК 1284-2004	м3	806,4	2695		2173248		2173248	–	2347108
				–		–		–	173860	
6 2101-0401-0101	Песок природный ГОСТ 8736-2014	м3	443,52	1405		623146		623146	–	672998
				–		–		–	49852	
	Итого по разделу 1					**6 577 825**				
	в том числе									
	- зарплата рабочих-строителей, тенге					336 711				
	- затраты на эксплуатацию машин, тенге					2 014 253				
	- в т.ч. зарплата машинистов, тенге					573 670				
	- материалы, изделия и конструкции, тенге					2 796 394				
	Накладные расходы, тенге					943 221				
	Сметная прибыль (8 %), тенге					487 246				

Раздел 2 По дорожным одеждам

7 1101-0104-0106	Грунты 2 группы. Разработка бульдозерами мощностью 79 кВт (108 л с) при перемещении грунта до 10 м НР = 72 %	м3 грунта	6720	28,44	28,44	191107	191107	–	51697	262228
				–	10,68	–	71802	–	19424	

8 1101-0104-0114	Грунты 2 группы. Разработка бульдозерами мощностью 79 кВт (108 л с). Добавлять на каждые последующие 10 м перемещения грунта НР = 72 % К=2,000;	м3 грунта	13440	22,51	22,51	302516	302516	–	81836	415100
				–	8,46	–	113661	–	30748	
9 1101-0102-0602	Грунты 2-3 группы. Работа на отвале НР = 72 %	м3 грунта	6720	17,98	15,32	120820	102953	710	40183	173883
				2,55	5,75	17157	38653	–	12880	
10 1101-0203-0603	Грунты. Рыхление бульдозерами-рыхлителями, мощность трактора 79 кВт (108 л с). Глубина рыхления до 0,35 м, длина разрыхляемого участка свыше 200 м НР = 72 %	м3 грунта	4032	6	6	24177	24177	–	6377	32998
				–	2,2	–	8857	–	2444	
11 1101-0203-0102	Площади. Планировка механизированным способом. Группа грунтов 2 НР = 72 %	м2 спланированной площади	26880	6,13	6,13	164642	164642	–	30062	210280
				–	1,55	–	41753	–	15576	
12 1101-0201-0101	Грунт. Уплотнение прицепными катками на пневмоколесном ходу 25 т. Первый проход по одному следу при толщине слоя 25 см НР = 72 %	м3 уплотненного грунта	4032	66,12	66,12	266613	266613	–	70357	363928
				–	24,24	–	97718	–	26958	
13 1101-0201-0107	Грунт. Уплотнение прицепными катками на пневмоколесном ходу 25 т. На каждый последующий проход по одному следу при толщине слоя 25 см НР = 72 % К=5,000;	м3 уплотненного грунта	20160	6,41	6,41	129175	129175	–	26110	167708
				–	1,8	–	36264	–	12423	

14	1127-0401-0101	Слои оснований подстилающие и выравнивающие из песка. Устройство НР = 108 %	м3 материала основания в плотном теле	2688	2618,31	955,59	7038020	2568639	4154304	890833	8563161
					117,22	189,65	315077	509768	–	634308	
15	1127-0403-0201	Основания из щебня фракции 40-70 мм однослойные, толщиной 15 см. Устройство при укатке каменных материалов с пределом прочности на сжатие свыше 68,6 до 98,1 МПа (свыше 700 до 1000 кгс/см2) НР = 108 %	м2 основания	26040	732,59	175,96	19076531	4581990	13770134	2278790	23063747
					27,82	53,21	724407	1385584	–	1708426	
16	1127-0602-0901	Основания. Розлив вяжущих материалов НР = 108 %	т	17,64	128067,06	1624,26	2259103	28652	2230451	14509	2455501
					–	761,56	–	13434	–	181889	
17	1127-0602-0301	Покрытия толщиной 4 см из горячих асфальтобетонных смесей плотных мелкозернистых АБВ, плотность каменных материалов 2,5-2,9 т/м3. Устройство НР = 108 %	м2 покрытия	25200	1659,3	90,67	41814452	2284962	38599791	1693060	46988113
					36,89	25,32	929699	637949	–	3480601	
18	1127-0602-0401	Покрытия из горячих асфальтобетонных смесей. Устройство. Добавлять или исключать на каждые 0,5 см изменения толщины покрытия к нормам 1127-0602-0301 НР = 108 % К=2,000;	м2 покрытия	50400	191,06	0,02	9629469	1089	9623399	5379	10405636
					0,1	–	4981	–	–	770788	

2.2 Разметка проезжей части на ремонтируемых участках

19 1127-0903-0105	Проезжая часть. Разметка прерывистой линией шириной 0,1 м. Соотношении штриха и промежутка 1:3 НР = 108 %	км линии	4,2	17052,62	8904,52	71621	37399	24245	21087	100125
				2375,48	2273,33	9977	9548	–	7417	

Итого по разделу 2	**93 202 408**
в том числе	
- зарплата рабочих-строителей, тенге	2 001 298
- затраты на эксплуатацию машин, тенге	10 683 914
- в т.ч. зарплата машинистов, тенге	2 964 991
- материалы, изделия и конструкции, тенге	68 403 034
Накладные расходы, тенге	5 210 280
Сметная прибыль (8 %), тенге	6 903 882

Итого по смете	**99 780 233**
в том числе	
- зарплата рабочих-строителей, тенге	2 338 009
- затраты на эксплуатацию машин, тенге	12 698 167
- в т.ч. зарплата машинистов, тенге	3 538 661
- материалы, изделия и конструкции, тенге	71 199 428
Накладные расходы, тенге	6 153 501
Сметная прибыль (8 %), тенге	7 391 128

Составил _____ Зуёнок С.Л.

Проверил _____ Кутенков И.С.

Исходные данные по локальной смете

№ п/п	Показатели
1	2

Заказ № 68 Средний ремонт автомобильной дороги районного значения KP-AU-8 «Подъезд к УК 161/4» Аулиекольского района, Костанайской области с ремонтом искусственных сооружений

Регион Костанайская обл.

Текущие цены с 02.07.18 г., тенге

НДС 12 %

Временные 0 %

Коэф. к временным 1,0

Темп. зона для зимних IV, коэф. к нормам 1,0 (прил. п.9)

Коэф-т на ветер не введен

Непредвиденные работы и затраты 2 %

Объект № 2-1 Средний ремонт автомобильной дороги районного значения KP-AU-8 «Подъезд к УК 161/4» Аулиекольского района, Костанайской области с ремонтом искусственных сооружений Директор Зуёнок С.Л. ГИП Кутенков И.С, Сметчик Зуёнок С.Л.

Смета № 2-1-1 Дорожные работы

Сметная прибыль 8 %

Коэф. на ЗП 1,00

Коэф. к накладн. расходам 1,00

Коэф. к условиям пр-ва строительных работ 1,00

Коэф. к условиям пр-ва ремонтно-строит. работ 1,00

Коэф. к условиям пр-ва монтажных работ 1,00

Коэф. к условиям пр-ва УСН УПСС 1,00

Коэф. к объему в смете 1

Коэф. для учета в объектной смете 1

Зуёнок С.Л. Кутенков И.С.

Раздел 1 По земляному полотну и водоотводу

1 Подсыпка, срезка, планировка и укрепление обочин

1 1101-0203-0102 12600

2 1101-0201-0201 1260

3 1101-0201-0204 1260 (Коб=5)

4 1127-0801-0111 Обочины. Укрепление щебнем толщиной 8 см 12600

Ресурс удален 2101-0299-9901

5 2101-0201-0503 ОбФ1=12600*0.064 = 806,4

6 2101-0401-0101 ОбФ2=12600*0.0352 = 443,52

Раздел 2 По дорожным одеждам

1 Перевод гравийного покрытия на асфальтобетонное покрытие без изменения технической категории дороги, протяженностью не более 15 км

7 1101-0104-0106 6720

8 1101-0104-0114 6720 (Коб=2)

9 1101-0102-0602 6720

10 1101-0203-0603 4032

11 1101-0203-0102 26880

12 1101-0201-0101 4032

13 1101-0201-0107 4032 (Коб=5)

14 1127-0401-0101 2688

2101-0401-0101 Об= 1,1

15 1127-0403-0201 26040

16 1127-0602-0901 17,64

Ресурс заменен 2113-0104-9901->2113-0104-0502

Ресурс удален 2113-0104-9901

17 1127-0602-0301 25200

Ресурс заменен 2102-0599-9901->2102-0501-0304

Ресурс заменен 2113-0104-9901->2113-0104-0502

Ресурс удален 2102-0599-9901

Ресурс удален 2113-0104-9901

18 1127-0602-0401 25200 (Коб=2)

Ресурс заменен 2102-0599-9901->2102-0501-0304

Ресурс заменен 2113-0104-9901->2113-0104-0502

Ресурс удален 2102-0599-9901

Ресурс удален 2113-0104-9901

2 Разметка проезжей части на ремонтируемых участках

19 1127-0903-0105 4,2

* * * * *

Составил _____ Зуёнок С.Л.

Проверил _____ Кутенков И.С.

Наименование стройки: Средний ремонт автомобильной дороги районного значения KP-AU-8 «Подъезд к УК 161/4» Аулиекольского района, Костанайской области с ремонтом искусственных сооружений Заказ 68

Наименование объекта: Средний ремонт автомобильной дороги районного значения KP-AU-8 «Подъезд к УК 161/4» Аулиекольского района, Костанайской области с ремонтом искусственных сооружений

Форма 4

Локальная смета № 2-1-2

Полная перестройка водопропускной ж/б трубы d- 1,0 м, км 3

Основание: Дефектная ведомость, ведомость объёмов работ

Сметная стоимость, тыс. тенге	**3231,904**
Сметная заработная плата, тыс. тенге	**426,892**
Нормативная трудоемкость, тыс. чел-ч	**0,456**

Составлена в текущих ценах с 02.07.18 г.

№ п/п	Шифр норм, код ресурса	Наименование работ и затрат	Единица измерения	Количество	Стоимость единицы, тенге: Всего / зарплата рабочих-строителей	Стоимость единицы, тенге: эксплуатация машин / зарплата машинистов	Общая стоимость, тенге: Всего / зарплата рабочих-строителей	Общая стоимость, тенге: эксплуатация машин / зарплата машинистов	Общая стоимость, тенге: материалы / оборудование, мебель, инвентарь	Накладные расходы, тенге / Сметная прибыль, тенге	Всего стоимость с НР и СП, тенге
1	2	3	4	5	6	7	8	9	10	11	12
		Раздел 1 Земляные работы									
		1.1 Тело трубы									
1	1101-0101-0314	Грунты 2 группы. Разработка в отвал экскаваторами "Драглайн", "Обратная лопата" с ковшом вместимостью 0,5 (0,5 - 0,63) м3 НР = 72 %	м3 грунта	300	186,74	177,9	56023	53370	–	10383	71718
					8,84	39,23	2653	11768	–	5312	
2	1101-0205-0302	Грунты 2 группы. Разработка вручную в траншеях глубиной до 2 м без креплений с откосами НР = 72 % т.ч. п.3.179: ктрр1=1,2;	м3 грунта	9	1641	–	14769	–	–	10634	27435

				1641	–	14769	–	–	2032	
3 1101-0104-0106	Грунты 2 группы. Разработка бульдозерами мощностью 79 кВт (108 л с) при перемещении грунта до 10 м НР = 72 %	м3 грунта	27,9	28,42	28,42	793	793	–	215	1089
				–	10,68	–	298	–	81	
4 1101-0104-0114	Грунты 2 группы. Разработка бульдозерами мощностью 79 кВт (108 л с). Добавлять на каждые последующие 10 м перемещения грунта НР = 72 % К=2,000;	м3 грунта	55,8	22,51	22,51	1256	1256	–	340	1724
				–	8,46	–	472	–	128	
5 1101-0102-0602	Грунты 2-3 группы. Работа на отвале НР = 72 %	м3 грунта	336,9	17,98	15,32	6058	5162	36	2015	8719
				2,55	5,75	860	1938	–	646	
6 1101-0203-0601	Грунты. Рыхление бульдозерами-рыхлителями, мощность трактора 79 кВт (108 л с). Глубина рыхления до 0,35 м, длина разрыхляемого участка до 100 м НР = 72 %	м3 грунта	17,4	8,68	8,68	151	151	–	40	206
				–	3,16	–	55	–	15	
7 1101-0203-0102	Площади. Планировка механизированным способом. Группа грунтов 2 НР = 72 %	м2 спланированной площади	69,8	6,13	6,13	428	428	–	78	546
				–	1,56	–	109	–	40	
8 1101-0201-0101	Грунт. Уплотнение прицепными катками на пневмоколесном ходу 25 т. Первый проход по одному следу при толщине слоя 25 см НР = 72 %	м3 уплотненного грунта	17,4	66,09	66,09	1150	1150	–	303	1569
				–	24,2	–	421	–	116	

9 1101-0201-0107	Грунт. Уплотнение прицепными катками на пневмоколесном ходу 25 т. На каждый последующий проход по одному следу при толщине слоя 25 см НР = 72 % К=5,000;	м3 уплотненного грунта	87	6,4	6,4	557	557	–	112	723
				–	1,79	–	156	–	54	
10 1101-0104-0405	Траншеи и котлованы. Засыпка бульдозерами мощностью 79 кВт (108 л с) при перемещении грунта до 5 м. Группа грунтов 2 НР = 72 %	м3 грунта	285	15,87	15,87	4523	4523	–	1223	6206
				–	5,96	–	1699	–	460	
11 1101-0104-0411	Траншеи и котлованы. Засыпка бульдозерами мощностью 79 кВт (108 л с), добавлять на каждые последующие 5 м перемещения грунта. Группа грунтов 2 НР = 72 %	м3 грунта	285	7,01	7,01	1999	1999	–	541	2743
				–	2,64	–	751	–	203	
12 1101-0205-0502	Траншеи, пазухи котлованов и ямы. Засыпка вручную. Группа грунтов 2 НР = 72 %	м3 грунта	8,6	713,49	–	6136	–	–	4418	11398
				713,49	–	6136	–	–	844	
13 1101-0201-0501	Грунт 1, 2 группы. Уплотнение пневматическими трамбовками НР = 72 %	м3 уплотненного грунта	293,6	132,66	63,11	38948	18528	–	20795	64522
				69,55	28,82	20420	8462	–	4779	
1.2 Оголовки										
14 1101-0101-0314	Грунты 2 группы. Разработка в отвал экскаваторами "Драглайн", "Обратная лопата" с ковшом вместимостью 0,5 (0,5 - 0,63) м3 НР = 72 %	м3 грунта	53,2	186,73	177,89	9934	9464	–	1841	12717
				8,83	39,23	470	2087	–	942	

15 1101-0205-0302	Грунты 2 группы. Разработка вручную в траншеях глубиной до 2 м без креплений с откосами НР = 72 % т.ч. п.3.179: ктрр1=1,2;	м3 грунта	1,6	1641,25	–	2626	–	–	1891	4878
				1641,25	–	2626	–	–	361	
16 1101-0102-0602	Грунты 2-3 группы. Работа на отвале НР = 72 %	м3 грунта	54,8	17,97	15,31	985	839	6	328	1418
				2,55	5,75	140	315	–	105	
17 1101-0104-0405	Траншеи и котлованы. Засыпка бульдозерами мощностью 79 кВт (108 л с) при перемещении грунта до 5 м. Группа грунтов 2 НР = 72 %	м3 грунта	35,6	15,87	15,87	565	565	–	153	775
				–	5,96	–	212	–	57	
18 1101-0205-0502	Траншеи, пазухи котлованов и ямы. Засыпка вручную. Группа грунтов 2 НР = 72 %	м3 грунта	1,1	713,64	–	785	–	–	565	[illegible]
				713,64	–	785	–	–	108	
19 1101-0201-0501	Грунт 1, 2 группы. Уплотнение пневматическими трамбовками НР = 72 %	м3 уплотненного грунта	36,7	132,67	63,11	4869	2316	–	2600	8067
				69,56	28,83	2553	1058	–	598	
1.3 Укрепление. Конец укрепления										
20 1101-0104-0106	Грунты 2 группы. Разработка бульдозерами мощностью 79 кВт (108 л с) при перемещении грунта до 10 м НР = 72 %	м3 грунта	6,1	28,36	28,36	173	173	–	47	238
				–	10,66	–	65	–	18	
21 1101-0104-0114	Грунты 2 группы. Разработка бульдозерами мощностью 79 кВт (108 л с). Добавлять на каждые последующие 10 м перемещения грунта НР = 72 %	м3 грунта	6,1	22,46	22,46	137	137	–	37	188
				–	8,52	–	52	–	14	

22	1101-0205-0302	Грунты 2 группы. Разработка вручную в траншеях глубиной до 2 м без креплений с откосами НР = 72 % т.ч. п.3.179: ктрр1=1,2;	м3 грунта	0,2	1640	–	328	–	–	236	609
					1640	–	328	–	–	45	
23	1101-0203-0102	Площади. Планировка механизированным способом. Группа грунтов 2 НР = 72 %	м2 спланированной площади	25,6	6,13	6,13	157	157	–	29	201
					–	1,56	–	40	–	15	
24	1101-0102-0602	Грунты 2-3 группы. Работа на отвале НР = 72 %	м3 грунта	31,9	17,96	15,33	573	489	3	191	825
					2,54	5,77	81	184	–	61	
25	1101-0201-0101	Грунт. Уплотнение прицепными катками на пневмоколесном ходу 25 т. Первый проход по одному следу при толщине слоя 25 см НР = 72 %	м3 уплотненного грунта	6,4	66,09	66,09	423	423	–	112	[illegible]
					–	24,38	–	156	–	43	
26	1101-0201-0107	Грунт. Уплотнение прицепными катками на пневмоколесном ходу 25 т. На каждый последующий проход по одному следу при толщине слоя 25 см НР = 72 % К=5,000;	м3 уплотненного грунта	32	6,41	6,41	205	205	–	42	267
					–	1,81	–	58	–	20	
1.4 Бетонные упоры											
27	1101-0205-0302	Грунты 2 группы. Разработка вручную в траншеях глубиной до 2 м без креплений с откосами НР = 72 %	м3 грунта	1,3	1367,69	–	1778	–	–	1280	3303
					1367,69	–	1778	–	–	245	
28	1101-0102-0602	Грунты 2-3 группы. Работа на отвале НР = 72 %	м3 грунта	1,3	17,69	15,38	23	20	–	7	32

				2,31	5,38	3	7	–	2	
1.5 Откосы земляного полотна										
29 1101-0205-0302	Грунты 2 группы. Разработка вручную в траншеях глубиной до 2 м без креплений с откосами НР = 72 %	м3 грунта	4,2	1367,62	–	5744	–	–	4136	10670
				1367,62	–	5744	–	–	790	
30 1101-0102-0602	Грунты 2-3 группы. Работа на отвале НР = 72 %	м3 грунта	4,2	17,86	15,24	75	64	–	25	108
				2,62	5,71	11	24	–	8	
31 1101-0203-0105	Площади. Планировка ручным способом. Группа грунтов 2 НР = 72 %	м2 спланированной площади	17,6	113,01	–	1989	–	–	1432	3605
				113,01	–	1989	–	–	274	
32 1101-0201-0501	Грунт 1, 2 группы. Уплотнение пневматическими трамбовками НР = 72 %	м3 уплотненного грунта	2,6	132,69	63,08	345	164	–	184	571
				69,62	28,85	181	75	–	42	
1.6 Гаситель										
33 1101-0101-0314	Грунты 2 группы. Разработка в отвал экскаваторами "Драглайн", "Обратная лопата" с ковшом вместимостью 0,5 (0,5 - 0,63) м3 НР = 72 %	м3 грунта	9,3	186,67	177,85	1736	1654	–	322	2223
				8,82	39,25	82	365	–	165	
34 1101-0205-0302	Грунты 2 группы. Разработка вручную в траншеях глубиной до 2 м без креплений с откосами НР = 72 % т.ч. п.3.179: ktpp1=1,2;	м3 грунта	0,3	1640	–	492	–	–	354	914
				1640	–	492	–	–	68	

35	1101-0203-0105	Площади. Планировка ручным способом. Группа грунтов 2 НР = 72 %	м2 спланированной площади	25,9	113,05	–	2928	–	–	2108	5439
					113,05	–	2928	–	–	403	
36	1101-0201-0501	Грунт 1, 2 группы. Уплотнение пневматическими трамбовками НР = 72 %	м3 уплотненного грунта	3,9	132,56	63,08	517	246	–	276	856
					69,49	28,72	271	112	–	63	
37	1101-0102-0602	Грунты 2-3 группы. Работа на отвале НР = 72 %	м3 грунта	9,6	18,02	15,31	173	147	1	58	249
					2,6	5,73	25	55	–	18	
		Итого по разделу 1					**258 877**				
		в том числе									
		- зарплата рабочих-строителей, тенге					65 325				
		- затраты на эксплуатацию машин, тенге					104 980				
		- в т.ч. зарплата машинистов, тенге					30 994				
		- материалы, изделия и конструкции, тенге					46				
		Накладные расходы, тенге					69 351				
		Сметная прибыль (8 %), тенге					19 175				

Раздел 2 Демонтажные работы

38	1116-0101-0108	Трубы чугунные напорные раструбные, диаметр до 300 мм. Демонтаж НР = 98 % ктрр1=0,8; ктрм1=0,8; кзкс1=0,8; кмат1=0;	м труб	12	1219,5	196,75	14634	2361	–	12951	29792
					1022,75	78,5	12273	942	–	2207	
39	4131-0103-0101	Металл сортовой в связках, трубы металлические. Погрузка	т	0,94	476		447		–	–	483
					–		–		–	36	
40	4102-0102-1005	Перевозка строительных грузов самосвалами вне карьеров. Грузоподъемность 15 т. Класс груза 1. Расстояние перевозки 5 км	т	0,94	141		133		–	–	144

				–		–		–	11	
	Итого по разделу 2					**30 419**				
	в том числе									
	- зарплата рабочих-строителей, тенге					12 273				
	- затраты на эксплуатацию машин, тенге					2 361				
	- в т.ч. зарплата машинистов, тенге					942				
	- перевозка грузов, тенге					580				
	Накладные расходы, тенге					12 951				
	Сметная прибыль (8 %), тенге					2 254				

Раздел 3 Монтажные работы

3.1 Тело трубы

41 1130-0101-0101	Подушки под фундаменты, щебеночные. Устройство НР = 84 %	м3 подушки	4	5615	191,5	22460	766	14984	5934	30000
				1677,5	88,5	6710	354	–	2272	
42 1130-0401-0101	Блоки лекальные под звенья труб, отверстие труб до 1 м. Укладка НР = 84 %	м3 железобетонных блоков	5,7	6780,18	4046,32	38647	23064	4824	13626	56455
				1887,54	958,42	10759	5463	–	4182	
43 2104-0803-0302	Блоки лекальные железобетонные под цилиндрические водопропускные трубы Блок № 4а из тяжелого бетона класса В30 СТ РК 937-92	шт.	1	25811		25811		25811	–	27876
				–		–		–	2065	
44 2104-0803-0301	Блоки лекальные железобетонные под цилиндрические водопропускные трубы Блок № 4 из тяжелого бетона класса В30 СТ РК 937-92	шт.	7	51515		360605		360605	–	389453
				–		–		–	28848	

45 1130-0401-0203	Звенья одноочковых труб, отверстие труб 1 м. Укладка. Высота насыпи (на железных дорогах; на автомобильных дорогах) до 3; 4 м НР = 84 %	м3 железобето на звеньев	6,3	24428,25	10837,46	153898	68276	35468	55609	226268
				7960,95	2547,14	50154	16047	–	16761	
46 2104-0801-0109	Звенья железобетонные водопропускных труб круглые ЗК 4.100 (Блок № 13), размерами 1240 мм x 1240 мм x 1000 мм из тяжелого бетона класса В30 ГОСТ 24547-81	шт.	1	34722		34722		34722	–	37500
				–		–		–	2778	
47 2104-0801-0111	Звенья железобетонные водопропускных труб круглые ЗК 4.200, размерами 1240 мм x 1240 мм x 2000 мм из тяжелого бетона класса В30 ГОСТ 24547-81	шт.	7	68950		482650		482650	–	521
				–		–		–	38612	
48 1130-0504-0102	Гидроизоляция оклеечная (2 слоя). Устройство НР = 84 %	м2 изолируемой поверхности	7,9	4247,97	185,06	33559	1462	24448	6793	43580
				968,23	55,44	7649	438	–	3228	
49 1130-0504-0103	Гидроизоляция обмазочная битумной мастикой, двухслойная. Устройство НР = 84 %	м2 изолируемой поверхности	49,6	4106,63	124,21	203689	6161	166680	27464	249645
				621,94	37,24	30848	1847	–	18492	
3.2 Оголовки										
50 1130-0101-0101	Подушки под фундаменты, щебеночные. Устройство НР = 84 %	м3 подушки	25,2	5615,12	191,51	141501	4826	94400	37384	193196

51 1130-0403-0103	Оголовки круглых труб одноочковых, отверстие 1-2 м. Сооружение НР = 84 %			1677,58	88,49	42275	2230	–	14311	
		м3 сборных конструкций	6,14	7529,8	3388,93	46233	20808	8140	18651	70075
				2815,15	800,98	17285	4918	–	5191	
52 2104-0803-0105	Стенки портальные железобетонные оголовков круглых водопропускных труб Блок № 34 (СТ 10) СТ РК 937-92									
		шт.	2	71076		142152		142152	–	153524
				–		–		–	11372	
53 2104-0803-0204	Стенки откосные железобетонные водопропускных труб СТ4пл (Блок № 38пл), размерами 1850 мм х 2270 мм х 300 мм СТ РК 937-92									
		шт.	4	61238		244952		244952	–	264[illegible]
				–		–		–	19596	
54 1130-0504-0103	Гидроизоляция обмазочная битумной мастикой, двухслойная. Устройство НР = 84 %									
		м2 изолируемой поверхности	35	4106,63	124,23	143732	4348	117616	19380	176164
				621,94	37,23	21768	1303	–	13049	

Итого по разделу 3	**2 440 209**
в том числе	
- зарплата рабочих-строителей, тенге	187 448
- затраты на эксплуатацию машин, тенге	129 711
- в т.ч. зарплата машинистов, тенге	32 600
- материалы, изделия и конструкции, тенге	1 757 452
Накладные расходы, тенге	184 841
Сметная прибыль (8 %), тенге	180 757

Раздел 4 Укрепление

4.1 Бетонные упоры

55	1101-0204-0903	Упоры монолитные. Устройство при укреплении откосов земляного полотна бетонными плитами НР = 72 %	м упора	5,5	7142,55	25,45	39284	140	26733	8956	52099
					2256,55	5,09	12411	28	–	3859	
56	1130-0504-0103	Гидроизоляция обмазочная битумной мастикой, двухслойная. Устройство НР = 84 %	м2 изолируемой поверхности	6	4106,83	124,33	24641	746	20163	3323	30201
					622	37,33	3732	224	–	2237	
4.2 Укрепление откосов зем.полотна											
57	1101-0204-0805	Откосы земляного полотна. Укрепление бетонными плитами монолитными при толщине до 10 см НР = 72 %	м2 укрепляемой поверхности	18,3	3760,49	164,48	68817	3010	47634	13528	[illegible]
					993,06	33,66	18173	616	–	6588	
58	1101-0204-0806	Откосы земляного полотна. Укрепление бетонными плитами монолитными при толщине до 10 см. Добавлять на каждый 1 см изменения толщины НР = 72 % К=2,000;	м2 укрепляемой поверхности	36,6	279,29	0,49	10222	18	7934	1640	12811
					62,02	0,22	2270	8	–	949	
59	1130-0102-0301	Сетки арматурные. Установка в монолитных фундаментах НР = 84 %	т арматуры	0,04	279450	–	11178	–	9259	1612	13813
					47975	–	1919	–	–	1023	
60	1110-0115-0102	Конструкции деревянные каркасов, эстакад. Огнезащита НР = 90 %	м3 древесины в конструкции	0,04	8000	50	320	2	246	65	416
					1800	–	72	–	–	31	

61	1110-0102-0401	Элементы каркаса из брусьев. Установка НР = 90 %	м3 древесины в конструкции	0,04	91725	950	3669	38	2832	734	4755
					19975	400	799	16	–	352	
4.3 Укрепление русел											
62	1101-0204-0805	Откосы земляного полотна. Укрепление бетонными плитами монолитными при толщине до 10 см НР = 72 % т.ч. п.3.174: ктрр1=0,9;	м2 укрепляемой поверхности	4,6	4295	164,57	19757	757	14889	3072	24655
					893,7	33,7	4111	155	–	1826	
63	1101-0204-0806	Откосы земляного полотна. Укрепление бетонными плитами монолитными при толщине до 10 см. Добавлять на каждый 1 см изменения толщины НР = 72 % К=10,000; т.ч. п.3.174: ктрр1=0,9;	м2 укрепляемой поверхности	46	273,11	0,5	12563	23	9972	1856	156[illegible]
					55,83	0,22	2568	10	–	1154	
4.4 Конец укрепления русел											
64	1101-0204-0805	Откосы земляного полотна. Укрепление бетонными плитами монолитными при толщине до 10 см НР = 72 % т.ч. п.3.174: ктрр1=0,9;	м2 укрепляемой поверхности	25,4	3661,18	164,45	92994	4177	66115	16962	118752
					893,78	33,74	22702	857	–	8796	
65	1101-0204-0806	Откосы земляного полотна. Укрепление бетонными плитами монолитными при толщине до 10 см. Добавлять на каждый 1 см изменения толщины НР = 72 % К=2,000; т.ч. п.3.174: ктрр1=0,9;	м2 укрепляемой поверхности	50,8	273,09	0,49	13873	25	11012	2050	17197
					55,83	0,22	2836	11	–	1274	

66 1130-0102-0301	Сетки арматурные. Установка в монолитных фундаментах НР = 84 %	т арматуры	0,056	279428,57	–	15648	–	12962	2256	19336
				47964,29	–	2686	–	–	1432	
67 1110-0115-0102	Конструкции деревянные каркасов, эстакад. Огнезащита НР = 90 %	м3 древесины в конструкции	0,14	7985,71	35,71	1118	5	862	228	1454
				1792,86	14,29	251	2	–	108	
68 1110-0102-0401	Элементы каркаса из брусьев. Установка НР = 90 %	м3 древесины в конструкции	0,14	91735,71	942,86	12843	132	9914	2567	16641
				19978,57	392,86	2797	55	–	1233	
4.5 Гаситель										
69 1101-0204-0805	Откосы земляного полотна. Укрепление бетонными плитами монолитными при толщине до 10 см НР = 72 % т.ч. п.3.174: ктрр1=0,9;	м2 укрепляемой поверхности	11,2	3661,07	164,38	41004	1841	29153	7479	52362
				893,75	33,75	10010	378	–	3879	
70 1101-0204-0806	Откосы земляного полотна. Укрепление бетонными плитами монолитными при толщине до 10 см. Добавлять на каждый 1 см изменения толщины НР = 72 % К=2,000; т.ч. п.3.174: ктрр1=0,9;	м2 укрепляемой поверхности	22,4	273,08	0,49	6117	11	4856	904	7583
				55,8	0,22	1250	5	–	562	
71 1130-0102-0301	Сетки арматурные. Установка в монолитных фундаментах НР = 84 %	т арматуры	0,02	279450	–	5589	–	4630	806	6907
				47950	–	959	–	–	512	

72 1101-0204-0601	Наброска или призма каменная. Устройство НР = 72 %	м3 камня (в деле)	2,2	6191,36	3,18	13621	7	8217	3887	18909
				2453,18	0,91	5397	2	–	1401	
	Итого по разделу 4					**502 399**				
	в том числе									
	- зарплата рабочих-строителей, тенге					94 943				
	- затраты на эксплуатацию машин, тенге					10 932				
	- в т.ч. зарплата машинистов, тенге					2 367				
	- материалы, изделия и конструкции, тенге					287 383				
	Накладные расходы, тенге					71 925				
	Сметная прибыль (8 %), тенге					37 216				
	Итого по смете					**3 231 904**				
	в том числе									
	- зарплата рабочих-строителей, тенге					359 989				
	- затраты на эксплуатацию машин, тенге					247 984				
	- в т.ч. зарплата машинистов, тенге					66 903				
	- материалы, изделия и конструкции, тенге					2 044 881				
	- перевозка грузов, тенге					580				
	Накладные расходы, тенге					339 068				
	Сметная прибыль (8 %), тенге					239 402				

Составил _____ Зуёнок С.Л.

Проверил _____ Кутенков И.С.

Исходные данные по локальной смете

№ п/п	Показатели
1	2

Заказ № 68 Средний ремонт автомобильной дороги районного значения KP-AU-8 «Подъезд к УК 161/4» Аулиекольского района, Костанайской области с ремонтом искусственных сооружений

Регион Костанайская обл.

Текущие цены с 02.07.18 г., тенге

НДС 12 %

Временные 0 %

Коэф. к временным 1,0

Темп. зона для зимних IV, коэф. к нормам 1,0 (прил. п.9)

Коэф-т на ветер не введен

Непредвиденные работы и затраты 2 %

Объект № 2-1 Средний ремонт автомобильной дороги районного значения KP-AU-8 «Подъезд к УК 161/4» Аулиекольского района, Костанайской области с ремонтом искусственных сооружений Директор Зуёнок С.Л. ГИП Кутенков И.С, Сметчик Зуёнок С.Л.

Смета № 2-1-2 Полная перестройка водопропускной ж/б трубы d- 1,0 м, км 3 Дефектная ведомость, ведомость объёмв работ

Сметная прибыль 8 %

Коэф. на ЗП 1,00

Коэф. к накладн. расходам 1,00

Коэф. к условиям пр-ва строительных работ 1,00

Коэф. к условиям пр-ва ремонтно-строит. работ 1,00

Коэф. к условиям пр-ва монтажных работ 1,00

Коэф. к условиям пр-ва УСН УПСС 1,00

Коэф. к объему в смете 1

Коэф. для учета в объектной смете 1

Зуёнок С.Л. Кутенков И.С.

Раздел 1 Земляные работы

1 Тело трубы

1	1101-0101-0314	300	
2	1101-0205-0302	9	т.ч. п.3.179: к1трр=1,2;
3	1101-0104-0106	27,9	

4	1101-0104-0114	27,9 (Коб=2)	
5	1101-0102-0602	336,9	
6	1101-0203-0601	17,4	
7	1101-0203-0102	69,8	
8	1101-0201-0101	17,4	
9	1101-0201-0107	17,4 (Коб=5)	
10	1101-0104-0405	285	
11	1101-0104-0411	285	
12	1101-0205-0502	8,6	
13	1101-0201-0501	293,6	
	2 Оголовки		
14	1101-0101-0314	53,2	
15	1101-0205-0302	1,6	т.ч. п.3.179: к1трр=1,2;
16	1101-0102-0602	54,8	
17	1101-0104-0405	35,6	
18	1101-0205-0502	1,1	
19	1101-0201-0501	36,7	
	3 Укрепление. Конец укрепления		
20	1101-0104-0106	6,1	
21	1101-0104-0114	6,1	
22	1101-0205-0302	0,2	т.ч. п.3.179: к1трр=1,2;
23	1101-0203-0102	25,6	
24	1101-0102-0602	31,9	
25	1101-0201-0101	6,4	
26	1101-0201-0107	6,4 (Коб=5)	
	4 Бетонные упоры		
27	1101-0205-0302	1,3	
28	1101-0102-0602	1,3	
	5 Откосы земляного полотна		
29	1101-0205-0302	4,2	
30	1101-0102-0602	4,2	
31	1101-0203-0105	17,6	
32	1101-0201-0501	2,6	
	6 Гаситель		
33	1101-0101-0314	9,3	
34	1101-0205-0302	0,3	т.ч. п.3.179: к1трр=1,2;

35 1101-0203-0105 25,9
36 1101-0201-0501 3,9
37 1101-0102-0602 9,6

Раздел 2 Демонтажные работы

38 1116-0101-0108 Трубы чугунные напорные раструбные, диаметр до 300 мм. Демонтаж 12 к1трр=0,8; к1трм=0,8; к1экс=0,8; к1мат=0;
39 4131-0103-0101 0,94
40 4102-0102-1005 0,94

Раздел 3 Монтажные работы

1 Тело трубы

41 1130-0101-0101 4
42 1130-0401-0101 5,7
Ресурс удален 2104-9999-9903
43 2104-0803-0302 1
44 2104-0803-0301 7
45 1130-0401-0203 6,3
Ресурс удален 2104-9999-9903
46 2104-0801-0109 1
47 2104-0801-0111 7
48 1130-0504-0102 7,9
49 1130-0504-0103 49,6

2 Оголовки

50 1130-0101-0101 25,2
51 1130-0403-0103 6,14
Ресурс удален 2102-0103-0205
Ресурс удален 2104-9999-9903
52 2104-0803-0105 2
53 2104-0803-0204 4
54 1130-0504-0103 35

Раздел 4 Укрепление

1 Бетонные упоры

55 1101-0204-0903 5,5
Ресурс добавлен 2101-0201-0502 0,171
Ресурс заменен 2102-0101-0601->2102-0101-2803 Об= 0,204
Ресурс удален 2101-0201-0604
Ресурс удален 2102-0101-0601
56 1130-0504-0103 6

2 Укрепление откосов зем.полотна

57 1101-0204-0805 18,3

Ресурс добавлен 2101-0201-0502 0,107

Ресурс заменен 2102-0101-0601->2102-0101-2803

Ресурс удален 2101-0201-0604

Ресурс удален 2102-0101-0601

58 1101-0204-0806 18,3 (Коб=2)

Ресурс заменен 2102-0101-0601->2102-0101-2803

Ресурс удален 2102-0101-0601

59 1130-0102-0301 0,04

Ресурс заменен 2105-0309-9902->2105-0309-0302

Ресурс удален 2105-0309-9902

60 1110-0115-0102 0,04

61 1110-0102-0401 0,04

3 Укрепление русел

62 1101-0204-0805 4,6 т.ч. п.3.174: к1трр=0,9;

Ресурс добавлен 2101-0201-0502 0,321

Ресурс заменен 2102-0101-0601->2102-0101-2803

Ресурс удален 2101-0201-0604

Ресурс удален 2102-0101-0601

63 1101-0204-0806 4,6 (Коб=10) т.ч. п.3.174: к1трр=0,9;

Ресурс заменен 2102-0101-0601->2102-0101-2803

Ресурс удален 2102-0101-0601

4 Конец укрепления русел

64 1101-0204-0805 25,4 т.ч. п.3.174: к1трр=0,9;

Ресурс добавлен 2101-0201-0502 0,107

Ресурс заменен 2102-0101-0601->2102-0101-2803

Ресурс удален 2101-0201-0604

Ресурс удален 2102-0101-0601

65 1101-0204-0806 25,4 (Коб=2) т.ч. п.3.174: к1трр=0,9;

Ресурс заменен 2102-0101-0601->2102-0101-2803

Ресурс удален 2102-0101-0601

66 1130-0102-0301 0,056

Ресурс заменен 2105-0309-9902->2105-0309-0302

Ресурс удален 2105-0309-9902

67 1110-0115-0102 0,14

68 1110-0102-0401 0,14

5 Гаситель

69 1101-0204-0805 11,2 т.ч. п.3.174: к1трр=0,9;

Ресурс добавлен 2101-0201-0502 0,107

Ресурс заменен 2102-0101-0601->2102-0101-2803

Ресурс удален 2101-0201-0604

Ресурс удален 2102-0101-0601

70 1101-0204-0806 11,2 (Коб=2) т.ч. п.3.174: к1трр=0,9;

Ресурс заменен 2102-0101-0601->2102-0101-2803

Ресурс удален 2102-0101-0601

71 1130-0102-0301 0,02

Ресурс заменен 2105-0309-9902->2105-0309-0302

Ресурс удален 2105-0309-9902

72 1101-0204-0601 2,2

Ресурс добавлен 2101-0701-0201 1,01

Ресурс удален 2101-0701-0100

* * * * *

Составил _____ Зуёнок С.Л.

Проверил _____ Кутенков И.С.

Наименование стройки: Средний ремонт автомобильной дороги районного значения КР-AU-8 «Подъезд к УК 161/4» Аулиекольского района, Костанайской области с ремонтом искусственных сооружений Заказ 68

Наименование объекта: Средний ремонт автомобильной дороги районного значения КР-AU-8 «Подъезд к УК 161/4» Аулиекольского района, Костанайской области с ремонтом искусственных сооружений

Форма 4

Локальная смета № 2-1-3

Полная перестройка водопропускной ж/б трубы d - 2x(1,5) м, км 3,05

Основание: Дефектная ведомость, ведомость объёмов работ

Сметная стоимость, тыс. тенге	**9276,643**
Сметная заработная плата, тыс. тенге	**1023,357**
Нормативная трудоемкость, тыс. чел-ч	**1,058**

Составлена в текущих ценах с 02.07.18 г.

№ п/п	Шифр норм, код ресурса	Наименование работ и затрат	Единица измерения	Количество	Стоимость единицы, тенге: Всего / зарплата рабочих-строителей	Стоимость единицы, тенге: эксплуатация машин / зарплата машинистов	Общая стоимость, тенге: Всего / зарплата рабочих-строителей	Общая стоимость, тенге: эксплуатация машин / зарплата машинистов	Общая стоимость, тенге: материалы / оборудование, мебель, инвентарь	Накладные расходы, тенге / Сметная прибыль, тенге	Всего стоимость с НР и СП, тенге
1	2	3	4	5	6	7	8	9	10	11	12
		Раздел 1 Земляные работы									
		1.1 Тело трубы									
1	1101-0101-0314	Грунты 2 группы. Разработка в отвал экскаваторами "Драглайн", "Обратная лопата" с ковшом вместимостью 0,5 (0,5 - 0,63) м3 НР = 72 %	м3 грунта	370	186,74	177,9	69095	65823	–	12805	88452
					8,84	39,22	3272	14513	–	6552	
2	1101-0205-0302	Грунты 2 группы. Разработка вручную в траншеях глубиной до 2 м без креплений с откосами НР = 72 % т.ч. п.3.179: ктрр1=1,2;	м3 грунта	11,1	1640,99	–	18215	–	–	13115	33836
					1640,99	–	18215	–	–	2506	

3 1101-0104-0106	Грунты 2 группы. Разработка бульдозерами мощностью 79 кВт (108 л с) при перемещении грунта до 10 м НР = 72 %	м3 грунта	13,5	28,44	28,44	384	384	–	104	527
				–	10,67	–	144	–	39	
4 1101-0104-0114	Грунты 2 группы. Разработка бульдозерами мощностью 79 кВт (108 л с). Добавлять на каждые последующие 10 м перемещения грунта НР = 72 % К=2,000;	м3 грунта	27	22,52	22,52	608	608	–	164	834
				–	8,44	–	228	–	62	
5 1101-0102-0602	Грунты 2-3 группы. Работа на отвале НР = 72 %	м3 грунта	394,3	17,98	15,32	7090	6041	42	2358	10204
				2,55	5,75	1007	2268	–	756	
6 1101-0203-0601	Грунты. Рыхление бульдозерами-рыхлителями, мощность трактора 79 кВт (108 л с). Глубина рыхления до 0,35 м, длина разрыхляемого участка до 100 м НР = 72 %	м3 грунта	16,9	8,64	8,64	146	146	–	39	200
				–	3,2	–	54	–	15	
7 1101-0203-0102	Площади. Планировка механизированным способом. Группа грунтов 2 НР = 72 %	м2 спланированной площади	67,4	6,13	6,13	413	413	–	76	528
				–	1,56	–	105	–	39	
8 1101-0201-0101	Грунт. Уплотнение прицепными катками на пневмоколесном ходу 25 т. Первый проход по одному следу при толщине слоя 25 см НР = 72 %	м3 уплотненного грунта	14,4	66,11	66,11	952	952	–	251	1299
				–	24,24	–	349	–	96	

9 1101-0201-0107	Грунт. Уплотнение прицепными катками на пневмоколесном ходу 25 т. На каждый последующий проход по одному следу при толщине слоя 25 см НР = 72 % К=5,000;	м3 уплотненного грунта	72	6,4	6,4	461	461	–	94	599
				–	1,81	–	130	–	44	
10 1101-0104-0405	Траншеи и котлованы. Засыпка бульдозерами мощностью 79 кВт (108 л с) при перемещении грунта до 5 м. Группа грунтов 2 НР = 72 %	м3 грунта	369,8	15,87	15,87	5868	5868	–	1588	8052
				–	5,96	–	2205	–	596	
11 1101-0104-0411	Траншеи и котлованы. Засыпка бульдозерами мощностью 79 кВт (108 л с), добавлять на каждые последующие 5 м перемещения грунта. Группа грунтов 2 НР = 72 %	м3 грунта	369,8	7,01	7,01	2594	2594	–	702	3560
				–	2,64	–	975	–	264	
12 1101-0205-0502	Траншеи, пазухи котлованов и ямы. Засыпка вручную. Группа грунтов 2 НР = 72 %	м3 грунта	11,1	713,42	–	7919	–	–	5702	14711
				713,42	–	7919	–	–	1090	
13 1101-0201-0501	Грунт 1, 2 группы. Уплотнение пневматическими трамбовками НР = 72 %	м3 уплотненного грунта	380,8	132,66	63,11	50516	24031	–	26972	83687
				69,55	28,82	26485	10976	–	6199	
1.2 Оголовки										
14 1101-0101-0314	Грунты 2 группы. Разработка в отвал экскаваторами "Драглайн", "Обратная лопата" с ковшом вместимостью 0,5 (0,5 - 0,63) м3 НР = 72 %	м3 грунта	74,1	186,73	177,89	13837	13182	–	2565	17714
				8,84	39,23	655	2907	–	1312	

15	1101-0205-0302	Грунты 2 группы. Разработка вручную в траншеях глубиной до 2 м без креплений с откосами НР = 72 % т.ч. п.3.179: ktpp1=1,2;	м3 грунта	2,2	1640,91	–	3610	–	–	2599	6706
					1640,91	–	3610	–	–	497	
16	1101-0102-0602	Грунты 2-3 группы. Работа на отвале НР = 72 %	м3 грунта	76,3	17,98	15,32	1372	1169	8	456	1974
					2,56	5,75	195	439	–	146	
17	1101-0104-0405	Траншеи и котлованы. Засыпка бульдозерами мощностью 79 кВт (108 л с) при перемещении грунта до 5 м. Группа грунтов 2 НР = 72 %	м3 грунта	49,6	15,87	15,87	787	787	–	213	1080
					–	5,97	–	296	–	80	
18	1101-0205-0502	Траншеи, пазухи котлованов и ямы. Засыпка вручную. Группа грунтов 2 НР = 72 %	м3 грунта	1,5	713,33	–	1070	–	–	770	1987
					713,33	–	1070	–	–	147	
19	1101-0201-0501	Грунт 1, 2 группы. Уплотнение пневматическими трамбовками НР = 72 %	м3 уплотненного грунта	51,1	132,66	63,11	6779	3225	–	3619	11230
					69,55	28,83	3554	1473	–	832	
	1.3 Укрепление. Конец укрепления. Гаситель										
20	1101-0101-0314	Грунты 2 группы. Разработка в отвал экскаваторами "Драглайн", "Обратная лопата" с ковшом вместимостью 0,5 (0,5 - 0,63) м3 НР = 72 %	м3 грунта	33,3	186,73	177,9	6218	5924	–	1152	7960
					8,83	39,22	294	1306	–	590	
21	1101-0205-0302	Грунты 2 группы. Разработка вручную в траншеях глубиной до 2 м без креплений с откосами НР = 72 % т.ч. п.3.179: ktpp1=1,2;	м3 грунта	1	1641	–	1641	–	–	1182	3049
					1641	–	1641	–	–	226	

22	1101-0104-0106	Грунты 2 группы. Разработка бульдозерами мощностью 79 кВт (108 л с) при перемещении грунта до 10 м НР = 72 %	м3 грунта	13,7	28,47	28,47	390	390	–	105	535
					–	10,66	–	146	–	40	
23	1101-0104-0114	Грунты 2 группы. Разработка бульдозерами мощностью 79 кВт (108 л с). Добавлять на каждые последующие 10 м перемещения грунта НР = 72 %	м3 грунта	13,7	22,48	22,48	308	308	–	84	423
					–	8,47	–	116	–	31	
24	1101-0203-0102	Площади. Планировка механизированным способом. Группа грунтов 2 НР = 72 %	м2 спланированной площади	57,2	6,14	6,14	351	351	–	64	448
					–	1,56	–	89	–	33	
25	1101-0102-0602	Грунты 2-3 группы. Работа на отвале НР = 72 %	м3 грунта	48	18	15,33	864	736	5	287	1243
					2,56	5,75	123	276	–	92	
26	1101-0201-0101	Грунт. Уплотнение прицепными катками на пневмоколесном ходу 25 т. Первый проход по одному следу при толщине слоя 25 см НР = 72 %	м3 уплотненного грунта	14,3	66,08	66,08	945	945	–	250	1291
					–	24,27	–	347	–	96	
27	1101-0201-0107	Грунт. Уплотнение прицепными катками на пневмоколесном ходу 25 т. На каждый последующий проход по одному следу при толщине слоя 25 см НР = 72 % К=5,000;	м3 уплотненного грунта	71,5	6,41	6,41	458	458	–	93	595
					–	1,8	–	129	–	44	

1.4 Бетонные упоры

28	1101-0205-0302	Грунты 2 группы. Разработка вручную в траншеях глубиной до 2 м без креплений с откосами НР = 72 %								
		м3 грунта	1,3	1367,69	–	1778	–	–	1280	3303
				1367,69	–	1778	–	–	245	
29	1101-0102-0602	Грунты 2-3 группы. Работа на отвале НР = 72 %	м3 грунта	1,3	17,69	15,38	23	20	–	7	32
					2,31	5,38	3	7	–	2	
	1.5 Откосы земляного полотна										
30	1101-0205-0302	Грунты 2 группы. Разработка вручную в траншеях глубиной до 2 м без креплений с откосами НР = 72 %								
		м3 грунта	5,4	1367,59	–	7385	–	–	5317	13718
				1367,59	–	7385	–	–	1016	
31	1101-0102-0602	Грунты 2-3 группы. Работа на отвале НР = 72 %	м3 грунта	5,4	17,96	15,19	97	82	1	32	139
					2,59	5,74	14	31	–	10	
32	1101-0203-0105	Площади. Планировка ручным способом. Группа грунтов 2 НР = 72 %	м2 спланированной площади	22,6	113,05	–	2555	–	–	1840	4747
					113,05	–	2555	–	–	352	
33	1101-0201-0501	Грунт 1, 2 группы. Уплотнение пневматическими трамбовками НР = 72 %	м3 уплотненного грунта	3,4	132,65	63,24	451	215	–	240	746
					69,41	28,82	236	98	–	55	

Итого по разделу 1	**325 409**
в том числе	
- зарплата рабочих-строителей, тенге	80 011
- затраты на эксплуатацию машин, тенге	135 113
- в т.ч. зарплата машинистов, тенге	39 607
- материалы, изделия и конструкции, тенге	56
Накладные расходы, тенге	86 125
Сметная прибыль (8 %), тенге	24 104

Раздел 2 Демонтажные работы

34	1130-0403-0103	Оголовки круглых труб одноочковых, отверстие 1-2 м. Демонтаж НР = 84 % ктрр1=0,8; ктрм1=0,8; кэкс1=0,8; кмат1=0;	м3 сборных конструкций	5,52	4963,41	2711,23	27398	14966	–	13414	44077
					2252,17	640,76	12432	3537	–	3265	
35	1130-0401-0203	Звенья одноочковых труб, отверстие труб 1 м. Демонтаж НР = 84 % ктрр1=0,8; ктрм1=0,8; кэкс1=0,8; кмат1=0;	м3 железобетона звеньев	10,08	15038,79	8669,94	151591	87393	–	71181	240594
					6368,85	2037,8	64198	20541	–	17822	
36	4131-0101-0701	Грузы неупакованные (железобетонные изделия и конструкции) до 3 т. Погрузка	т	39	430		16770		–	–	18112
					–		–		–	1342	
37	4102-0102-1005	Перевозка строительных грузов самосвалами вне карьеров. Грузоподъемность 15 т. Класс груза 1. Расстояние перевозки 5 км	т	39	141		5499		–	–	5939
					–		–		–	440	

Итого по разделу 2	**308 722**
в том числе	
- зарплата рабочих-строителей, тенге	76 630
- затраты на эксплуатацию машин, тенге	102 359
- в т.ч. зарплата машинистов, тенге	24 078
- перевозка грузов, тенге	22 269
Накладные расходы, тенге	84 595
Сметная прибыль (8 %), тенге	22 869

Раздел 3 Монтажные работы

3.1 Тело трубы

38 1130-0101-0101	Подушки под фундаменты, щебеночные. Устройство НР = 84 %	м3 подушки	13,5	5615,11	191,48	75804	2585	50572	20027	103497
				1677,56	88,52	22647	1195	–	7666	
39 1130-0401-0102	Блоки лекальные под звенья труб, отверстие труб до 2 м. Укладка НР = 84 %	м3 железобетонных блоков	17,24	5397,04	3104,06	93045	53514	14369	31784	134815
				1459,51	735,27	25162	12676	–	9986	
40 2104-0803-0307	Блоки лекальные железобетонные под цилиндрические водопропускные трубы Блок № 8 из тяжелого бетона класса В30 СТ РК 937-92	шт.	14	75227		1053178		1053178	–	1137432
				–		–		–	84254	
41 2104-0803-0308	Блоки лекальные железобетонные под цилиндрические водопропускные трубы Блок № 8а из тяжелого бетона класса В30 СТ РК 937-92	шт.	2	37785		75570		75570	–	81616
				–		–		–	6046	
42 1130-0401-0407	Звенья двухочковых труб, отверстие труб 2х1,5 м. Укладка. Высота насыпи (на железных дорогах; на автомобильных дорогах) до 3; 3 м НР = 84 %	м3 железобетона звеньев	25,2	39804,64	11923,06	1003077	300461	505813	224792	1326099
				7809,64	2809,8	196803	70807	–	98230	
43 2104-0801-0125	Звенья железобетонные водопропускных труб круглые ЗК 9.100 (Блок № 17), размерами 1820 мм х 1820 мм х 1000 мм из тяжелого бетона класса В30 ГОСТ 24547-81	шт.	2	70502		141004		141004	–	152284
				–		–		–	11280	

44	2104-0801-0127	Звенья железобетонные водопропускных труб круглые ЗК 9.200, размерами 1820 мм х 1820 мм х 2000 мм из тяжелого бетона класса В30 ГОСТ 24547-81	шт.	14	140576		1968064		1968064	–	2125509
					–		–		–	157445	
45	1130-0504-0102	Гидроизоляция оклеечная (2 слоя). Устройство НР = 84 %	м2 изолируемой поверхности	19,5	4248	185,03	82836	3608	60347	16766	107570
					968,26	55,33	18881	1079	–	7968	
46	1130-0504-0103	Гидроизоляция обмазочная битумной мастикой, двухслойная. Устройство НР = 84 %	м2 изолируемой поверхности	121,2	4106,63	124,21	497723	15054	407290	67112	610022
					621,94	37,26	75379	4516	–	45187	
	3.2 Оголовки										
47	1130-0101-0101	Подушки под фундаменты, щебеночные. Устройство НР = 84 %	м3 подушки	42,4	5615,14	191,51	238082	8120	158833	62900	325061
					1677,57	88,49	71129	3752	–	24079	
48	1130-0403-0103	Оголовки круглых труб одноочковых, отверстие 1-2 м. Сооружение НР = 84 %	м3 сборных конструкций	12,96	7529,78	3388,89	97586	43920	17182	39366	147908
					2815,12	800,93	36484	10380	–	10956	
49	2104-0803-0107	Стенки портальные железобетонные оголовков круглых водопропускных труб Блок № 36 (СТ 12) из тяжелого бетона класса В20 СТ РК 937-92	шт.	4	109412		437648		437648	–	472660
					–		–		–	35012	

50	2104-0803-0206	Стенки откосные железобетонные водопропускных труб СТ6пп (Блок № 40пл), размерами 2700 мм х 2790 мм х 300 мм из тяжелого бетона класса В20 СТ РК 937-92								
			шт.	4	113084		452336		452336	–	488523
					–		–		–	36187	
51	1130-0504-0103	Гидроизоляция обмазочная битумной мастикой, двухслойная. Устройство НР = 84 %	м2 изолируемой поверхности	73	4106,63	124,21	299784	9067	245315	40422	367422
					621,95	37,25	45402	2719	–	27216	
		Итого по разделу 3					**7 580 418**				
		в том числе									
		- зарплата рабочих-строителей, тенге					491 887				
		- затраты на эксплуатацию машин, тенге					436 329				
		- в т.ч. зарплата машинистов, тенге					107 124				
		- материалы, изделия и конструкции, тенге					5 587 521				
		Накладные расходы, тенге					503 169				
		Сметная прибыль (8 %), тенге					561 512				

Раздел 4 Укрепление

4.1 Бетонные упоры

52	1101-0204-0903	Упоры монолитные. Устройство при укреплении откосов земляного полотна бетонными плитами НР = 72 %	м упора	5,5	8692,18	25,45	47807	140	35256	8956	61304
					2256,55	5,09	12411	28	–	4541	
53	1130-0504-0103	Гидроизоляция обмазочная битумной мастикой, двухслойная. Устройство НР = 84 %	м2 изолируемой поверхности	7,1	4106,76	124,08	29158	881	23861	3931	35736
					621,97	37,18	4416	264	–	2647	

4.2 Укрепление откосов зем.полотна

54	1101-0204-0805	Откосы земляного полотна. Укрепление бетонными плитами монолитными при толщине до 10 см НР = 72 %	м2 укрепляемой поверхности	30,7	3760,52	164,46	115448	5049	79911	22697	149197
					993,09	33,71	30488	1035	–	11052	
55	1101-0204-0806	Откосы земляного полотна. Укрепление бетонными плитами монолитными при толщине до 10 см. Добавлять на каждый 1 см изменения толщины НР = 72 % К=2,000;	м2 укрепляемой поверхности	61,4	279,28	0,49	17148	30	13310	2751	21491
					62,02	0,21	3808	13	–	1592	
56	1130-0102-0301	Сетки арматурные. Установка в монолитных фундаментах НР = 84 %	т арматуры	0,07	279442,86	–	19561	–	16203	2821	24173
					47971,43	–	3358	–	–	1791	
57	1110-0115-0102	Конструкции деревянные каркасов, эстакад. Огнезащита НР = 90 %	м3 древесины в конструкции	0,042	7976,19	47,62	335	2	258	68	435
					1785,71	–	75	–	–	32	
58	1110-0102-0401	Элементы каркаса из брусьев. Установка НР = 90 %	м3 древесины в конструкции	0,042	91738,1	928,57	3853	39	2975	770	4993
					19976,19	404,76	839	17	–	370	

4.3 Укрепление русел

59	1101-0204-0805	Откосы земляного полотна. Укрепление бетонными плитами монолитными при толщине до 10 см НР = 72 % т.ч. п.3.174: ктрр1=0,9;	м2 укрепляемой поверхности	19,2	4167,08	164,38	80008	3156	59692	12821	100255
					893,75	33,7	17160	647	–	7426	
60	1101-0204-0806	Откосы земляного полотна. Укрепление бетонными плитами монолитными при толщине до 10 см. Добавлять на каждый 1 см изменения толщины НР = 72 % К=10,000; т.ч. п.3.174: ктрр1=0,9;	м2 укрепляемой поверхности	192	273,09	0,49	52433	95	41620	7747	64994
					55,82	0,22	10718	42	–	4814	
4.4 Конец укрепления русел											
61	1101-0204-0805	Откосы земляного полотна. Укрепление бетонными плитами монолитными при толщине до 10 см НР = 72 % т.ч. п.3.174: ктрр1=0,9;	м2 укрепляемой поверхности	57,2	3661,14	164,42	209417	9405	148888	38198	267424
					893,78	33,72	51124	1929	–	19809	
62	1101-0204-0806	Откосы земляного полотна. Укрепление бетонными плитами монолитными при толщине до 10 см. Добавлять на каждый 1 см изменения толщины НР = 72 % К=2,000; т.ч. п.3.174: ктрр1=0,9;	м2 укрепляемой поверхности	114,4	273,09	0,5	31241	57	24798	4616	38726
					55,82	0,22	6386	25	–	2869	
63	1130-0102-0301	Сетки арматурные. Установка в монолитных фундаментах НР = 84 %	т арматуры	0,126	279444,44	–	35210	–	29166	5077	43510
					47968,25	–	6044	–	–	3223	
64	1110-0115-0102	Конструкции деревянные каркасов, эстакад. Огнезащита НР = 90 %	м3 древесины в конструкции	0,16	7987,5	37,5	1278	6	985	260	1661

				1793,75	12,5	287	2	–	123	
65 1110-0102-0401	Элементы каркаса из брусьев. Установка НР = 90 %	м3 древесины в конструкции	0,16	91750	950	14680	152	11331	2934	19023
				19981,25	393,75	3197	63	–	1409	
4.5 Гаситель										
66 1101-0204-0805	Откосы земляного полотна. Укрепление бетонными плитами монолитными при толщине до 10 см НР = 72 % т.ч. п.3.174: ktpp1=0,9;	м2 укрепляемой поверхности	26,1	3661,11	164,41	95555	4291	67937	17429	122023
				893,75	33,72	23327	880	–	9039	
67 1101-0204-0806	Откосы земляного полотна. Укрепление бетонными плитами монолитными при толщине до 10 см. Добавлять на каждый 1 см изменения толщины НР = 72 % К=2,000; т.ч. п.3.174: ktpp1=0,9;	м2 укрепляемой поверхности	52,2	273,08	0,5	14255	26	11315	2106	17670
				55,82	0,21	2914	11	–	1309	
68 1130-0102-0301	Сетки арматурные. Установка в монолитных фундаментах НР = 84 %	т арматуры	0,06	279450	–	16767	–	13889	2418	20720
				47966,67	–	2878	–	–	1535	
69 1101-0204-0601	Наброска или призма каменная. Устройство НР = 72 %	м3 камня (в деле)	8	6191,25	3,13	49530	25	29880	14136	68759
				2453,13	1,13	19625	9	–	5093	

Итого по разделу 4 **1 062 094**

в том числе

- зарплата рабочих-строителей, тенге 199 055
- затраты на эксплуатацию машин, тенге 23 354
- в т.ч. зарплата машинистов, тенге 4 965

- материалы, изделия и конструкции, тенге	611 275
Накладные расходы, тенге	149 736
Сметная прибыль (8 %), тенге	78 674
Итого по смете	**9 276 643**
в том числе	
- зарплата рабочих-строителей, тенге	847 583
- затраты на эксплуатацию машин, тенге	697 155
- в т.ч. зарплата машинистов, тенге	175 774
- материалы, изделия и конструкции, тенге	6 198 852
- перевозка грузов, тенге	22 269
Накладные расходы, тенге	823 625
Сметная прибыль (8 %), тенге	687 159

Составил _____ Зуёнок С.Л.

Проверил _____ Кутенков И.С.

Исходные данные по локальной смете

№ п/п	Показатели
1	2

Заказ № 68 Средний ремонт автомобильной дороги районного значения КР-AU-8 «Подъезд к УК 161/4» Аулиекольского района, Костанайской области с ремонтом искусственных сооружений

Регион Костанайская обл.

Текущие цены с 02.07.18 г., тенге

НДС 12 %

Временные 0 %

Коэф. к временным 1,0

Темп. зона для зимних IV, коэф. к нормам 1,0 (прил. п.9)

Коэф-т на ветер не введен

Непредвиденные работы и затраты 2 %

Объект № 2-1 Средний ремонт автомобильной дороги районного значения КР-AU-8 «Подъезд к УК 161/4» Аулиекольского района, Костанайской области с ремонтом искусственных сооружений Директор Зуёнок С.Л. ГИП Кутенков И.С, Сметчик Зуёнок С.Л.

Смета № 2-1-3 Полная перестройка водопропускной ж/б трубы d - 2х(1,5) м, км 3,05 Дефектная ведомость, ведомость объёмв работ

Сметная прибыль 8 %

Коэф. на ЗП 1,00

Коэф. к накладн. расходам 1,00

Коэф. к условиям пр-ва строительных работ 1,00

Коэф. к условиям пр-ва ремонтно-строит. работ 1,00

Коэф. к условиям пр-ва монтажных работ 1,00

Коэф. к условиям пр-ва УСН УПСС 1,00

Коэф. к объему в смете 1

Коэф. для учета в объектной смете 1

Зуёнок С.Л. Кутенков И.С.

Раздел 1 Земляные работы

1 Тело трубы

1	1101-0101-0314	370	
2	1101-0205-0302	11,1	т.ч. п.3.179: к1трр=1,2;
3	1101-0104-0106	13,5	

4	1101-0104-0114	13,5 (Коб=2)	
5	1101-0102-0602	394,3	
6	1101-0203-0601	16,9	
7	1101-0203-0102	67,4	
8	1101-0201-0101	14,4	
9	1101-0201-0107	14,4 (Коб=5)	
10	1101-0104-0405	369,8	
11	1101-0104-0411	369,8	
12	1101-0205-0502	11,1	
13	1101-0201-0501	380,8	
	2 Оголовки		
14	1101-0101-0314	74,1	
15	1101-0205-0302	2,2	т.ч. п.3.179: к1трр=1,2;
16	1101-0102-0602	76,3	
17	1101-0104-0405	49,6	
18	1101-0205-0502	1,5	
19	1101-0201-0501	51,1	
	3 Укрепление. Конец укрепления. Гаситель		
20	1101-0101-0314	33,3	
21	1101-0205-0302	1	т.ч. п.3.179: к1трр=1,2;
22	1101-0104-0106	13,7	
23	1101-0104-0114	13,7	
24	1101-0203-0102	57,2	
25	1101-0102-0602	48	
26	1101-0201-0101	14,3	
27	1101-0201-0107	14,3 (Коб=5)	
	4 Бетонные упоры		
28	1101-0205-0302	1,3	
29	1101-0102-0602	1,3	
	5 Откосы земляного полотна		
30	1101-0205-0302	5,4	
31	1101-0102-0602	5,4	
32	1101-0203-0105	22,6	
33	1101-0201-0501	3,4	
	Раздел 2 Демонтажные работы		
34	1130-0403-0103 Оголовки круглых труб одноочковых, отверстие 1-2 м. Демонтаж	5,52	к1трр=0,8; к1трм=0,8; к1экс=0,8; к1мат=0;

35 1130-0401-0203 Звенья одноочковых труб, отверстие труб 1 м. Демонтаж 10,08 к1трр=0,8; к1трм=0,8; к1экс=0,8; к1мат=0;
Ресурс удален 2102-0401-2802
Ресурс удален 2104-9999-9903
Ресурс удален 2107-0201-0401
Ресурс удален 2110-0501-1404
Ресурс удален 2113-0703-0901
Ресурс удален 2113-0804-1101
36 4131-0101-0701 39
37 4102-0102-1005 39

Раздел 3 Монтажные работы

1 Тело трубы

38 1130-0101-0101 13,5
39 1130-0401-0102 17,24
Ресурс удален 2104-9999-9903
40 2104-0803-0307 14
41 2104-0803-0308 2
42 1130-0401-0407 25,2
Ресурс удален 2104-9999-9903
43 2104-0801-0125 2
44 2104-0801-0127 14
45 1130-0504-0102 19,5
46 1130-0504-0103 121,2

2 Оголовки

47 1130-0101-0101 42,4
48 1130-0403-0103 12,96
Ресурс удален 2102-0103-0205
Ресурс удален 2104-9999-9903
49 2104-0803-0107 4
50 2104-0803-0206 4
51 1130-0504-0103 73

Раздел 4 Укрепление

1 Бетонные упоры

52 1101-0204-0903 5,5
Ресурс добавлен 2101-0201-0502 0,171
Ресурс заменен 2102-0101-0601->2102-0101-2803 Об= 0,286
Ресурс удален 2101-0201-0604

Ресурс удален 2102-0101-0601

53 1130-0504-0103 7,1

2 Укрепление откосов зем.полотна

54 1101-0204-0805 30,7

Ресурс добавлен 2101-0201-0502 0,107

Ресурс заменен 2102-0101-0601->2102-0101-2803

Ресурс удален 2101-0201-0604

Ресурс удален 2102-0101-0601

55 1101-0204-0806 30,7 (Коб=2)

Ресурс заменен 2102-0101-0601->2102-0101-2803

Ресурс удален 2102-0101-0601

56 1130-0102-0301 0,07

Ресурс заменен 2105-0309-9902->2105-0309-0302

Ресурс удален 2105-0309-9902

57 1110-0115-0102 0,042

58 1110-0102-0401 0,042

3 Укрепление русел

59 1101-0204-0805 19,2 т.ч. п.3.174: к1трр=0,9;

Ресурс добавлен 2101-0201-0504 0,321

Ресурс заменен 2102-0101-0601->2102-0101-2803

Ресурс удален 2101-0201-0604

Ресурс удален 2102-0101-0601

60 1101-0204-0806 19,2 (Коб=10) т.ч. п.3.174: к1трр=0,9;

Ресурс заменен 2102-0101-0601->2102-0101-2803

Ресурс удален 2102-0101-0601

4 Конец укрепления русел

61 1101-0204-0805 57,2 т.ч. п.3.174: к1трр=0,9;

Ресурс добавлен 2101-0201-0502 0,107

Ресурс заменен 2102-0101-0601->2102-0101-2803

Ресурс удален 2101-0201-0604

Ресурс удален 2102-0101-0601

62 1101-0204-0806 57,2 (Коб=2) т.ч. п.3.174: к1трр=0,9;

Ресурс заменен 2102-0101-0601->2102-0101-2803

Ресурс удален 2102-0101-0601

63 1130-0102-0301 0,126

Ресурс заменен 2105-0309-9902->2105-0309-0302

Ресурс удален 2105-0309-9902

64 1110-0115-0102 0,16

65 1110-0102-0401 0,16

5 Гаситель

66 1101-0204-0805 26,1 т.ч. п.3.174: к1трр=0,9;

Ресурс добавлен 2101-0201-0502 0,107

Ресурс заменен 2102-0101-0601->2102-0101-2803

Ресурс удален 2101-0201-0604

Ресурс удален 2102-0101-0601

67 1101-0204-0806 26,1 (Коб=2) т.ч. п.3.174: к1трр=0,9;

Ресурс заменен 2102-0101-0601->2102-0101-2803

Ресурс удален 2102-0101-0601

68 1130-0102-0301 0,06

Ресурс заменен 2105-0309-9902->2105-0309-0302

Ресурс удален 2105-0309-9902

69 1101-0204-0601 8

Ресурс добавлен 2101-0701-0201 1,01

Ресурс удален 2101-0701-0100

* * * * *

Составил _____ Зуёнок С.Л.

Проверил _____ Кутенков И.С.

Наименование стройки: Средний ремонт автомобильной дороги районного значения КР-AU-8 «Подъезд к УК 161/4» Аулиекольского района, Костанайской области с ремонтом искусственных сооружений

Заказ 68

Сводная ресурсная ведомость по объекту № 2-1

Средний ремонт автомобильной дороги районного значения КР-AU-8 «Подъезд к УК 161/4» Аулиекольского района, Костанайской области с ремонтом искусственных сооружений

Составлена в текущих ценах с 02.07.18 г.

Код ресурса	Наименование	Единица измерения	Количество	Стоимость за единицу измерения, тенге / в т.ч. ЗП маш.	Стоимость всего, тенге
1	2	3	4	5	6
	Трудовые ресурсы				
	Затраты труда рабочих-строителей	чел-ч	3861		
	Средневзвешенный разряд работы		3		
	Итого ФОТ				3545581
	Машины и механизмы				
1 3101-0101-0103	Бульдозеры, 79 кВт (108 л.с.)	маш.-ч	325,89324	4176,00 / 1569,00	1360929 / 511326
2 3101-0101-0501	Бульдозеры-рыхлители на тракторе, 79 кВт (108 л.с.)	маш.-ч	5,714086	4283,00 / 1569,00	24474 / 8966
3 3101-0103-0201	Автогрейдеры среднего типа, 99 кВт (135 л.с.)	маш.-ч	115,5164	9415,00 / 1569,00	1087589 / 181244
4 3101-0201-0102	Экскаваторы одноковшовые дизельные на гусеничном ходу, 0,5 м3	маш.-ч	20,9975	7116,00	149417

5 3105-0102-0102	Краны на автомобильном ходу, 10 т	маш.-ч	1,138298	1569,00 4344,00	32946 4946
6 3105-0104-0101	Краны на гусеничном ходу, до 16 т	маш.-ч	1,1851	1569,00 4009,00	1784 4751
7 3105-0104-0102	Краны на гусеничном ходу, 25 т	маш.-ч	109,95432	1313,00 5543,00	1555 609478
8 3105-0501-0101	Автопогрузчики, 5 т	маш.-ч	323,04371	1313,00 4259,00	144369 1375842
9 3106-0102-0102	Компрессоры передвижные с двигателем внутреннего сгорания давлением до 686 кПа (7 атм), 5 м3/мин	маш.-ч	36,629515	1098,00 2348,00	354703 86006
10 3201-0101-0102	Катки дорожные самоходные гладкие, 8 т	маш.-ч	493,0044	1098,00 3387,00	40219 1669807
11 3201-0101-0104	Катки дорожные самоходные гладкие, 13 т	маш.-ч	749,28	1313,00 5231,00	647314 3919484
12 3201-0101-0201	Катки дорожные самоходные на пневмоколесном ходу, 16 т	маш.-ч	11,34	1569,00 7221,00	1175620 81886
13 3201-0101-0202	Катки дорожные самоходные на пневмоколесном ходу, 30 т	маш.-ч	190,3104	1569,00 8357,00	17792 1590424
14 3201-0102-0201	Катки дорожные прицепные кулачковые, 8 т	маш.-ч	64,9404	1569,00 115,00	298597 7468
15 3201-0102-0301	Катки дорожные прицепные на пневмоколесном ходу, 25 т	маш.-ч	33,57459	0,00 723,00	0 24274

16	3201-0201-0101	Котлы битумные передвижные, 400 л	маш.-ч	23,73534	0,00 763,00	0 18111
17	3201-0202-0101	Автогудронаторы, 3500 л	маш.-ч	5,1156	0,00 5601,00	0 28652
18	3201-0202-0301	Гудронаторы ручные	маш.-ч	44,352	2626,00 120,00	13434 5323
19	3201-0209-0101	Укладчики асфальтобетона	маш.-ч	70,56	0,00 8419,00	0 594045
20	3201-0211-0103	Машины маркировочные	маш.-ч	3,654	1569,00 3810,00	110709 13922
21	3201-0211-0201	Машины поливомоечные, 6000 л	маш.-ч	115,35688	1313,00 5427,00	4798 626042
22	3201-0212-0101	Распределители щебня и гравия	маш.-ч	14,8428	1098,00 6111,00	126662 90704
23	3204-0105-0501	Установка для гидравлических испытаний трубопроводов, давление нагнетания от 0,1 МПа (1 кгс/см2) до 10 МПа (100 кгс/см2)	маш.-ч	0,144	1313,00 77,00	19489 11
24	3301-0101-0101	Автомобили-самосвалы, 7 т	маш.-ч	0,62492	0,00 3064,00	0 1915
25	3301-0201-0101	Автомобили бортовые, до 5 т	маш.-ч	2,329466	1098,00 2475,00	686 5767
26	3304-0101-0102	Тракторы на гусеничном ходу, 79 кВт (108 л.с.)	маш.-ч	65,93139	1098,00 3954,00	2555 260691
					1313,00	86570

27 3403-0102-0401	Пила с карбюраторным двигателем	маш.-ч	0,12606	145,00	19
				0,00	0
28 3403-0302-0301	Дрели электрические	маш.-ч	0,08786	14,00	1
				0,00	0
29 3403-0402-0101	Трамбовки пневматические при работе от компрессора	маш.-ч	94,78862	14,00	1328
				0,00	0
	Итого по машинам и механизмам				**13643306**
					3781338
	Материалы				
1 2101-0201-0502	Щебень из плотных горных пород для строительных работ М800, фракция 10-20 мм СТ РК 1284-2004	м3	412,0299	2960,00	1219608
2 2101-0201-0503	Щебень из плотных горных пород для строительных работ М800, фракция 20-40 мм СТ РК 1284-2004	м3	924,689	2695,00	2492037
3 2101-0201-0504	Щебень из плотных горных пород для строительных работ М800, фракция 40-70 мм СТ РК 1284-2004	м3	4927,7232	2563,00	12629754
4 2101-0201-0604	Щебень из плотных горных пород для строительных работ М1000, фракция 40-70 мм СТ РК 1284-2004	м3	0,30736	2641,00	812
5 2101-0401-0101	Песок природный ГОСТ 8736-2014	м3	3404,12381	1405,00	4782796
6 2101-0701-0201	Камень бутовый	м3	10,302	3698,00	38097
7 2102-0101-2803	Бетон тяжелый класса В20, F100, W6, сульфатостойкий ГОСТ 7473-2010	м3	28,22356	18898,00	533369
8 2102-0103-0205	Бетон гидротехнический класса В12,5, сульфатостойкий ГОСТ 7473-2010	м3	23,94	17817,00	426539
9 2102-0401-2802	Раствор готовый кладочный тяжелый цементный марки М50 ГОСТ 28013-98	м3	1,98334	12812,00	25411
10 2102-0401-2805	Раствор готовый кладочный тяжелый цементный марки М150 ГОСТ 28013-98	м3	4,10575	16534,00	67884
11 2102-0501-0304	Смеси асфальтобетонные горячие плотные мелкозернистые, типа Б, марки II СТ РК 1225-2013	т	3044,16	15766,00	47994226

12 2104-0801-0109	Звенья железобетонные водопропускных труб круглые 3К 4.100 (Блок № 13), размерами 1240 мм х 1240 мм х 1000 мм из тяжелого бетона класса В30 ГОСТ 24547-81	шт.	1	34722,00	34722
13 2104-0801-0111	Звенья железобетонные водопропускных труб круглые 3К 4.200, размерами 1240 мм х 1240 мм х 2000 мм из тяжелого бетона класса В30 ГОСТ 24547-81	шт.	7	68950,00	482650
14 2104-0801-0125	Звенья железобетонные водопропускных труб круглые 3К 9.100 (Блок № 17), размерами 1820 мм х 1820 мм х 1000 мм из тяжелого бетона класса В30 ГОСТ 24547-81	шт.	2	70502,00	141004
15 2104-0801-0127	Звенья железобетонные водопропускных труб круглые 3К 9.200, размерами 1820 мм х 1820 мм х 2000 мм из тяжелого бетона класса В30 ГОСТ 24547-81	шт.	14	140576,00	1968064
16 2104-0803-0105	Стенки портальные железобетонные оголовков круглых водопропускных труб Блок № 34 (СТ 10) СТ РК 937-92	шт.	2	71076,00	142152
17 2104-0803-0107	Стенки портальные железобетонные оголовков круглых водопропускных труб Блок № 36 (СТ 12) из тяжелого бетона класса В20 СТ РК 937-92	шт.	4	109412,00	437648
18 2104-0803-0204	Стенки откосные железобетонные водопропускных труб СТ4пл (Блок № 38пл), размерами 1850 мм х 2270 мм х 300 мм СТ РК 937-92	шт.	4	61238,00	244952
19 2104-0803-0206	Стенки откосные железобетонные водопропускных труб СТ6пл (Блок № 40пл), размерами 2700 мм х 2790 мм х 300 мм из тяжелого бетона класса В20 СТ РК 937-92	шт.	4	113084,00	452336
20 2104-0803-0301	Блоки лекальные железобетонные под цилиндрические водопропускные трубы Блок № 4 из тяжелого бетона класса В30 СТ РК 937-92	шт.	7	51515,00	360605
21 2104-0803-0302	Блоки лекальные железобетонные под цилиндрические водопропускные трубы Блок № 4а из тяжелого бетона класса В30 СТ РК 937-92	шт.	1	25811,00	25811
22 2104-0803-0307	Блоки лекальные железобетонные под цилиндрические водопропускные трубы Блок № 8 из тяжелого бетона класса В30 СТ РК 937-92	шт.	14	75227,00	1053178
23 2104-0803-0308	Блоки лекальные железобетонные под цилиндрические водопропускные трубы Блок № 8а из тяжелого бетона класса В30 СТ РК 937-92	шт.	2	37785,00	75570
24 2105-0302-0101	Поковки из квадратных заготовок ГОСТ 8479-70	т	0,2456792	218211,00	53610

25	2105-0307-1007	Проволока из низкоуглеродистой светлой стали, общего назначения, высшего качества, термически обработанная, диаметром 1,1 мм ГОСТ 3282-74	кг	1,116	114,00	128
26	2105-0309-0302	Сетки арматурные сварные из арматурной стали А-I (А240) и А-II (А300), диаметром от 6 до 16 мм ГОСТ 23279-2012	т	0,372	231132,00	85981
27	2107-0201-0202	Брусья обрезные хвойных пород длиной от 4 м до 6,5 м, шириной от 75 мм до 150 мм, толщиной от 100 мм до 125 мм, 2 сорта ГОСТ 8486-86	м3	0,35526	57901,00	20571
28	2107-0201-0301	Бруски обрезные хвойных пород длиной от 4 м до 6,5 м, шириной от 75 мм до 150 мм, толщиной от 40 мм до 75 мм, 3 сорта ГОСТ 8486-86	м3	3,78	40423,00	152799
29	2107-0201-0401	Бруски обрезные хвойных пород длиной от 4 м до 6,5 м, шириной от 75 мм до 150 мм, толщиной от 40 мм до 75 мм, 4 сорта ГОСТ 8486-86	м3	0,2711	21428,00	5810
30	2107-0203-0205	Доски обрезные хвойных пород длиной до 6,5 м, шириной от 75 мм до 150 мм, толщиной 44 мм и более, 2 сорта ГОСТ 8486-86	м3	0,04584	80063,00	3670
31	2107-0204-0304	Доски необрезные хвойных пород длиной до 6,5 м, любой ширины, толщиной от 32 мм до 40 мм, 3 сорта ГОСТ 8486-86	м3	0,00382	23754,00	91
32	2107-0302-0301	Доски обрезные лиственных пород (береза, липа) длиной от 4 м до 6,5 м, любой ширины, толщиной от 19 мм до 22 мм, 3 сорта ГОСТ 2695-83	м3	0,25028	22069,00	5525
33	2110-0401-1001	Толь гидроизоляционный ТГ-350 ГОСТ 10923-93	м2	0,5539	228,00	126
34	2110-0501-1404	Мастика морозостойкая битумно-масляная МБ-50 ГОСТ 30693-2000	кг	555,44	225,00	124975
35	2113-0101-2001	Портландцемент для бетона дорожных и аэродромных покрытий, марка 400 ГОСТ 10178-85	т	0,00192528	16090,00	30
36	2113-0104-0502	Битумы нефтяные дорожные жидкие СТ РК 1551-2006 марки МГ 70/130	т	18,51192	122760,00	2272523
37	2113-0104-1101	Битум нефтяной кровельный, марка БНМ 55/60	т	0,42348	102817,00	43541
38	2113-0104-1102	Битум нефтяной кровельный, марка БНМ 75/35	т	1,49987	108292,00	162424
39	2113-0201-0904	Болты строительные с гайками оцинкованные ГОСТ 1759.0-87	т	0,002865	419343,00	1201
40	2113-0209-0401	Гвозди строительные с плоской головкой ГОСТ 283-75	кг	10,7718	310,00	3339
41	2113-0401-0335	Асбест хризотиловый ГОСТ 12871-93 марки А-7-370	т	0,46704	195897,00	91491
42	2113-0702-0401	Масло индустриальное И-20А ГОСТ 20799-88	т	0,230601	374136,00	86276
43	2113-0703-0901	Топливо дизельное из малосернистых нефтей	т	0,2143978	171586,00	36787

44	2113-0703-1405	Вода техническая	м3	6,771	32,00	217
45	2113-0803-1101	Ткань мешочная ГОСТ 30090-93	10 м2	7,3751	6994,00	51582
46	2113-0804-0601	Шнур полиамидный крученый, диаметром 2 мм ГОСТ 30454-97	т	0,00336	613999,00	2063
47	2113-0804-1101	Пакля пропитанная ГОСТ 12285-77	кг	84,608	580,00	49072
48	2113-0816-2701	Смола каменноугольная	т	0,00098556	79965,00	79
49	2113-0816-9902	Паста антисептическая	т	0,00114982	610448,00	701
50	2204-0501-0803	Лак битумный БТ-123 ГОСТ Р 52165-2003	кг	291,9	1815,00	529799
51	2204-0803-0305	Краска водно-дисперсионная термовспучивающаяся для огнезащиты конструкций из древесины, обработка при Т от -10 °С до +40 °С, 1 группа огнезащитной эффективности СТ РК 615-1-2011	кг	3,7436	620,00	2321
52	2204-0901-0101	Эмаль для дорожной разметки АК-505 белая производства стран ЕАЭС СТ РК 2066-2010	кг	44,1	503,00	22182
53	2701-0101-0105	Щиты из досок, толщина 40 мм	м2	4,62	1087,00	5022
		Итого по материалам				**79443161**
		Перевозка грузов				
1	4102-0102-1005	Перевозка строительных грузов самосвалами вне карьеров. Грузоподъемность 15 т. Класс груза 1. Расстояние перевозки 5 км	т	39,94	141,00	5632
2	4131-0101-0701	Грузы неупакованные (железобетонные изделия и конструкции) до 3 т. Погрузка	т	39	430,00	16770
3	4131-0103-0101	Металл сортовой в связках, трубы металлические. Погрузка	т	0,94	476,00	447
		Итого по перевозке грузов				**22849**

Составил _____ Зуёнок С.Л.

Проверил _____ Кутенков И.С.

Наименование стройки: Средний ремонт автомобильной дороги районного значения KP-AU-8 «Подъезд к УК 161/4» Аулиекольского района, Костанайской области с ремонтом искусственных сооружений

Ведомость по массе и классу груза по объекту № 2-1

Средний ремонт автомобильной дороги районного значения KP-AU-8 «Подъезд к УК 161/4» Аулиекольского района, Костанайской области с ремонтом искусственных сооружений

Составлена в текущих ценах с 02.07.18 г.

Код ресурса	Наименование	Единица измерения	Количество	Стоимость всего, тенге	Масса, кг		Класс груза
					на единицу	всего	
1	2	3	4	5	6	7	8
	Материалы						
1 2101-0201-0502	Щебень из плотных горных пород для строительных работ М800, фракция 10-20 мм СТ РК 1284-2004	м3	412,0299	1219608	1400	576841,86	1
2 2101-0201-0503	Щебень из плотных горных пород для строительных работ М800, фракция 20-40 мм СТ РК 1284-2004	м3	924,689	2492037	1400	1294564,6	1
3 2101-0201-0504	Щебень из плотных горных пород для строительных работ М800, фракция 40-70 мм СТ РК 1284-2004	м3	4927,7232	12629754	1400	6898812,48	1
4 2101-0201-0604	Щебень из плотных горных пород для строительных работ М1000, фракция 40-70 мм СТ РК 1284-2004	м3	0,30736	812	1400	430,3	1
5 2101-0401-0101	Песок природный ГОСТ 8736-2014	м3	3404,12381	4782796	1500	5106185,72	1
6 2101-0701-0201	Камень бутовый	м3	10,302	38097	1800	18543,6	1
7 2102-0101-2803	Бетон тяжелый класса В20, F100, W6, сульфатостойкий ГОСТ 7473-2010	м3	28,22356	533369	2400	67736,54	1

8	2102-0103-0205	Бетон гидротехнический класса В12,5, сульфатостойкий ГОСТ 7473-2010	м3	23,94	426539	2400	57456	1
9	2102-0401-2802	Раствор готовый кладочный тяжелый цементный марки М50 ГОСТ 28013-98	м3	1,98334	25411	2200	4363,35	1
10	2102-0401-2805	Раствор готовый кладочный тяжелый цементный марки М150 ГОСТ 28013-98	м3	4,10575	67884	2200	9032,65	1
11	2102-0501-0304	Смеси асфальтобетонные горячие плотные мелкозернистые, типа Б, марки II СТ РК 1225-2013	т	3044,16	47994226	1000	3044160	1
12	2104-0801-0109	Звенья железобетонные водопропускных труб круглые ЗК 4.100 (Блок № 13), размерами 1240 мм х 1240 мм х 1000 мм из тяжелого бетона класса В30 ГОСТ 24547-81	шт.	1	34722	1100	1100	1
13	2104-0801-0111	Звенья железобетонные водопропускных труб круглые ЗК 4.200, размерами 1240 мм х 1240 мм х 2000 мм из тяжелого бетона класса В30 ГОСТ 24547-81	шт.	7	482650	2100	14700	1
14	2104-0801-0125	Звенья железобетонные водопропускных труб круглые ЗК 9.100 (Блок № 17), размерами 1820 мм х 1820 мм х 1000 мм из тяжелого бетона класса В30 ГОСТ 24547-81	шт.	2	141004	2100	4200	1
15	2104-0801-0127	Звенья железобетонные водопропускных труб круглые ЗК 9.200, размерами 1820 мм х 1820 мм х 2000 мм из тяжелого бетона класса В30 ГОСТ 24547-81	шт.	14	1968064	4200	58800	1
16	2104-0803-0105	Стенки портальные железобетонные оголовков круглых водопропускных труб Блок № 34 (СТ 10) СТ РК 937-92	шт.	2	142152	2500	5000	1
17	2104-0803-0107	Стенки портальные железобетонные оголовков круглых водопропускных труб Блок № 36 (СТ 12) из тяжелого бетона класса В20 СТ РК 937-92	шт.	4	437648	4000	16000	1
18	2104-0803-0204	Стенки откосные железобетонные водопропускных труб СТ4пл (Блок № 38пл), размерами 1850 мм х 2270 мм х 300 мм СТ РК 937-92	шт.	4	244952	2500	10000	1

19	2104-0803-0206	Стенки откосные железобетонные водопропускных труб СТ6пл (Блок № 40пп), размерами 2700 мм х 2790 мм х 300 мм из тяжелого бетона класса В20 СТ РК 937-92	шт.	4	452336	4200	16800	1
20	2104-0803-0301	Блоки лекальные железобетонные под цилиндрические водопропускные трубы Блок № 4 из тяжелого бетона класса В30 СТ РК 937-92	шт.	7	360605	1900	13300	1
21	2104-0803-0302	Блоки лекальные железобетонные под цилиндрические водопропускные трубы Блок № 4а из тяжелого бетона класса В30 СТ РК 937-92	шт.	1	25811	1000	1000	1
22	2104-0803-0307	Блоки лекальные железобетонные под цилиндрические водопропускные трубы Блок № 8 из тяжелого бетона класса В30 СТ РК 937-92	шт.	14	1053178	2900	40600	1
23	2104-0803-0308	Блоки лекальные железобетонные под цилиндрические водопропускные трубы Блок № 8а из тяжелого бетона класса В30 СТ РК 937-92	шт.	2	75570	1400	2800	1
24	2105-0302-0101	Поковки из квадратных заготовок ГОСТ 8479-70	т	0,2456792	53610	1000	245,68	1
25	2105-0307-1007	Проволока из низкоуглеродистой светлой стали, общего назначения, высшего качества, термически обработанная, диаметром 1,1 мм ГОСТ 3282-74	кг	1,116	128	1	1,12	1
26	2105-0309-0302	Сетки арматурные сварные из арматурной стали А-I (А240) и А-II (А300), диаметром от 6 до 16 мм ГОСТ 23279-2012	т	0,372	85981	1000	372	2
27	2107-0201-0202	Брусья обрезные хвойных пород длиной от 4 м до 6,5 м, шириной от 75 мм до 150 мм, толщиной от 100 мм до 125 мм, 2 сорта ГОСТ 8486-86	м3	0,35526	20571	610	216,71	2
28	2107-0201-0301	Бруски обрезные хвойных пород длиной от 4 м до 6,5 м, шириной от 75 мм до 150 мм, толщиной от 40 мм до 75 мм, 3 сорта ГОСТ 8486-86	м3	3,78	152799	610	2305,8	2

29 2107-0201-0401	Бруски обрезные хвойных пород длиной от 4 м до 6,5 м, шириной от 75 мм до 150 мм, толщиной от 40 мм до 75 мм, 4 сорта ГОСТ 8486-86	м3	0,2711	5810	600	162,66	2
30 2107-0203-0205	Доски обрезные хвойных пород длиной до 6,5 м, шириной от 75 мм до 150 мм, толщиной 44 мм и более, 2 сорта ГОСТ 8486-86	м3	0,04584	3670	610	27,96	2
31 2107-0204-0304	Доски необрезные хвойных пород длиной до 6,5 м, любой ширины, толщиной от 32 мм до 40 мм, 3 сорта ГОСТ 8486-86	м3	0,00382	91	610	2,33	2
32 2107-0302-0301	Доски обрезные лиственных пород (береза, липа) длиной от 4 м до 6,5 м, любой ширины, толщиной от 19 мм до 22 мм, 3 сорта ГОСТ 2695-83	м3	0,25028	5525	610	152,67	2
33 2110-0401-1001	Толь гидроизоляционный ТГ-350 ГОСТ 10923-93	м2	0,5539	126	0,7	0,39	1
34 2110-0501-1404	Мастика морозостойкая битумно-масляная МБ-50 ГОСТ 30693-2000	кг	555,44	124975	1	555,44	2
35 2113-0101-2001	Портландцемент для бетона дорожных и аэродромных покрытий, марка 400 ГОСТ 10178-85	т	0,00192528	30	1000	1,93	1
36 2113-0104-0502	Битумы нефтяные дорожные жидкие СТ РК 1551-2006 марки МГ 70/130	т	18,51192	2272523	1000	18511,92	1
37 2113-0104-1101	Битум нефтяной кровельный, марка БНМ 55/60	т	0,42348	43541	1000	423,48	1
38 2113-0104-1102	Битум нефтяной кровельный, марка БНМ 75/35	т	1,49987	162424	1000	1499,87	1
39 2113-0201-0904	Болты строительные с гайками оцинкованные ГОСТ 1759.0-87	т	0,002865	1201	1000	2,87	1
40 2113-0209-0401	Гвозди строительные с плоской головкой ГОСТ 283-75	кг	10,7718	3339	1	10,77	1
41 2113-0401-0335	Асбест хризотиловый ГОСТ 12871-93 марки А-7-370	т	0,46704	91491	1000	467,04	2
42 2113-0702-0401	Масло индустриальное И-20А ГОСТ 20799-88	т	0,230601	86276	1000	230,6	2
43 2113-0703-0901	Топливо дизельное из малосернистых нефтей	т	0,2143978	36787	1000	214,4	2
44 2113-0703-1405	Вода техническая	м3	6,771	217	1000	6771	1

45	2113-0803-1101	Ткань мешочная ГОСТ 30090-93	10 м2	7,3751	51582	4	29,5	2
46	2113-0804-0601	Шнур полиамидный крученый, диаметром 2 мм ГОСТ 30454-97	т	0,00336	2063	1130	3,8	1
47	2113-0804-1101	Пакля пропитанная ГОСТ 12285-77	кг	84,608	49072	1,02	86,3	1
48	2113-0816-2701	Смола каменноугольная	т	0,00098556	79	1000	0,99	2
49	2113-0816-9902	Паста антисептическая	т	0,00114982	701	1000	1,15	1
50	2204-0501-0803	Лак битумный БТ-123 ГОСТ Р 52165-2003	кг	291,9	529799	1	291,9	3
51	2204-0803-0305	Краска водно-дисперсионная термовспучивающаяся для огнезащиты конструкций из древесины, обработка при Т от -10 °С до +40 °С, 1 группа огнезащитной эффективности СТ РК 615-1-2011	кг	3,7436	2321	1	3,74	3
52	2204-0901-0101	Эмаль для дорожной разметки АК-505 белая производства стран ЕАЭС СТ РК 2066-2010	кг	44,1	22182	1	44,1	2
53	2701-0101-0105	Щиты из досок, толщина 40 мм	м2	4,62	5022	27	124,74	3
		Итого по материалам			**79443161**		**17295189,96**	

Составил _____ Зуёнок С.Л.

Проверил _____ Кутенков И.С.

Наименование стройки: Средний ремонт автомобильной дороги районного значения KP-AU-8 «Подъезд к УК 161/4» Аулиекольского района, Костанайской области с ремонтом искусственных сооружений

Форма 3

Объектная смета 9-1

на строительство Транспортные затраты

(наименование объекта)

Сметная стоимость	**11105,582**	тысяч тенге
Нормативная трудоемкость	**0**	тысяч чел-ч
Сметная заработная плата	**0**	тысяч тенге

Составлена в текущих ценах с 02.07.18 г.

№ п/п	Номера смет	Наименование работ и затрат	Сметная стоимость, тысяч тенге				Нормативная трудоемкость, тысяч чел-ч	Сметная заработная плата, тысяч тенге	Показатели единичной стоимости
			строительно-монтажных работ	оборудо-вания, мебели и инвентаря	прочих затрат	всего			
1	2	3	4	5	6	7	8	9	10
1	**9-1-1**	**Доставка основных дорожно-строительных материалов на расстояние сверх 30 км учтенных в стоимости ресурсов**	**11105,582**			**11105,582**			
Итого:			**11105,582**			**11105,582**			

Директор Зуенок С.Л.

ГИП Кутенков И.С.

Сметчик Зуенок С.Л.

Наименование стройки: Средний ремонт автомобильной дороги районного значения КР-AU-8 «Подъезд к УК 161/4» Аулиекольского района, Костанайской области с ремонтом искусственных сооружений Заказ 68

Наименование объекта: Транспортные затраты

Форма 4

Локальная смета № 9-1-1

Доставка основных дорожно-строительных материалов на расстояние сверх 30 км учтенных в стоимости ресурсов

Основание: Ведомость источников поставляемых материалов, ведомость по массе и классу груза

Сметная стоимость, тыс. тенге **11105,582**

Сметная заработная плата, тыс. тенге

Нормативная трудоемкость, тыс. чел-ч

Составлена в текущих ценах с 02.07.18 г.

№ п/п	Шифр норм, код ресурса	Наименование работ и затрат	Единица измерения	Количество	Стоимость единицы, тенге		Общая стоимость, тенге			Накладные расходы, тенге	Всего стоимость с НР и СП, тенге
					Всего / зарплата рабочих-строителей	эксплуатация машин / зарплата машинистов	Всего / зарплата рабочих-строителей	эксплуатация машин / зарплата машинистов	материалы / оборудование, мебель, инвентарь	Сметная прибыль, тенге	
1	2	3	4	5	6	7	8	9	10	11	12
1	4201-0401-1665	Провозная плата за перевозку строительных материалов промышленного производства, минерального происхождения в универсальных вагонах (крытые, платформы, полувагоны), расстояние перевозки от 181 до 200 км, загрузка вагона 65 т (доставка щебня - 198 км)	т	8788,7625	892		7839576		–	–	8466742
					–		–		–	627166	

2 4102-0103-1025	Перевозка строительных грузов самосвалами вне карьеров. Грузоподъемность 20 т. Класс груза 1. Расстояние перевозки 25 км (доставка асфальтобетонной смеси - 55 км)	т	3044,16	432	1315077	–	–	1420283
				–	–	–	105206	
3 4105-0201-1020	Перевозка строительных грузов автобитумовозами вне населенных пунктов. Грузоподъемность 10 т. Класс груза 1. Расстояние перевозки 20 км (доставка битума - 55 км)	т	18,5119	852	15772	–	–	17034
				–	–	–	1262	
4 4105-0201-1991	Перевозка строительных грузов автобитумовозами вне населенных пунктов. Грузоподъемность 10 т. Класс груза 1. За каждый следующий км свыше 20 км kстм=5;	т·км	18,5119	135	2499	–	–	2699
				–	–	–	200	
5 4101-0204-1195	Перевозка строительных грузов бортовыми автомобилями вне населенных пунктов. Грузоподъемность 14 т. Класс груза 1. Расстояние перевозок 195 км (доставка ЖБИ - 225 км)	т	184,3	3615	666245	–	–	719545
				–	–	–	53300	
6 4131-0101-0802	Грузы неупакованные (железобетонные изделия и конструкции) до 6 т. Разгрузка	т	184,3	349	64321	–	–	69467
				–	–	–	5146	

7 4106-0103-1030	Перевозка строительных грузов автобетоносмесителями. Объем 8 м3. Класс груза 1. Расстояние перевозки 30 км (доставка бетона, раствора - 150 км)	т	138,5884	1028	142469	–	–	153867
				–	–	–	11398	
8 4106-0103-1991	Перевозка строительных грузов автобетоносмесителями. Объем 8 м3. Класс груза 1. За каждый следующий км свыше 30 км kстм=90;	т·км	138,5884	1710	236986	–	–	255945
				–	–	–	18959	

Итого по смете	**11 105 582**
в том числе	
- перевозка грузов, тенге	10 282 945
Сметная прибыль (8 %), тенге	822 637

Составил _____ Зуёнок С.Л.

Проверил _____ Кутенков И.С.

Исходные данные по локальной смете

№ п/п	Показатели
1	2

Заказ № 68 Средний ремонт автомобильной дороги районного значения КР-AU-8 «Подъезд к УК 161/4» Аулиекольского района, Костанайской области с ремонтом искусственных сооружений

Регион Костанайская обл.

Текущие цены с 02.07.18 г., тенге

НДС 12 %

Временные 0 %

Коэф. к временным 1,0

Темп. зона для зимних IV, коэф. к нормам 1,0 (прил. п.9)

Коэф-т на ветер не введен

Непредвиденные работы и затраты 2 %

Объект № 9-1 Транспортные затраты Директор Зуёнок С.Л. ГИП Кутенков И.С. Сметчик Зуёнок С.Л.

Смета № 9-1-1 Доставка основных дорожно-строительных материалов на расстояние сверх 30 км учтенных в стоимости ресурсов

Ведомость источников поставляемых материалов, ведомость по массе и классу груза

Сметная прибыль 8 %

Коэф. на ЗП 1,00

Коэф. к накладн. расходам 1,00

Коэф. к условиям пр-ва строительных работ 1,00

Коэф. к условиям пр-ва ремонтно-строит. работ 1,00

Коэф. к условиям пр-ва монтажных работ 1,00

Коэф. к условиям пр-ва УСН УПСС 1,00

Коэф. к объему в смете 1

Коэф. для учета в объектной смете 1

Зуёнок С.Л. Кутенков И.С.

1	4201-0401-1665	ОбФ1=(576841.8+1294564.6+6898812.5+18543.6)/1000 = 8788,7625
2	4102-0103-1025	ОбФ2=3044160/1000 = 3044,16
3	4105-0201-1020	ОбФ3=(18511.9)/1000 = 18,5119
4	4105-0201-1991	ОбФ3=(18511.9)/1000 = 18,5119 27*5 (Кстм=5)
5	4101-0204-1195	ОбФ4=(1100+14700+4200+58800+5000+16000+10000+16800+13300+1000+40600+2800)/1000 = 184,3

6 4131-0101-0802 ОбФ4=(1100+14700+4200+58800+5000+16000+10000+16800+13300+1000+40600+2800)/1000 = 184,3

7 4106-0103-1030 Перевозка строительных грузов автобетоносмесителями. Объем 8 м3. Класс груза 1. Расстояние перевозки 30 км (доставка бетона, раствора - 150 км) ОбФ5=(67736.5+57456+4363.3+9032.6)/1000 = 138,5884

8 4106-0103-1991 ОбФ5=(67736.5+57456+4363.3+9032.6)/1000 = 138,5884 19*90 (Кстм=90)

* * * * *

Составил _____ Зуёнок С.Л.

Проверил _____ Кутенков И.С.

Заказ 68

Наименование стройки: Средний ремонт автомобильной дороги районного значения KP-AU-8 «Подъезд к УК 161/4» Аулиекольского района, Костанайской области с ремонтом искусственных сооружений

Сводная ресурсная ведомость по объекту № 9-1

Транспортные затраты

Составлена в текущих ценах с 02.07.18 г.

Код ресурса	Наименование	Единица измерения	Количество	Стоимость за единицу измерения, тенге / в т.ч. ЗП маш.	Стоимость всего, тенге
1	2	3	4	5	6
	Трудовые ресурсы				
	Затраты труда рабочих-строителей	чел-ч	0		
	Средневзвешенный разряд работы		0		
	Итого ФОТ			–	
	Перевозка грузов				
1 4101-0204-1195	Перевозка строительных грузов бортовыми автомобилями вне населенных пунктов. Грузоподъемность 14 т. Класс груза 1. Расстояние перевозок 195 км (доставка ЖБИ - 225 км)	т	184,3	3615,00	666245
2 4102-0103-1025	Перевозка строительных грузов самосвалами вне карьеров. Грузоподъемность 20 т. Класс груза 1. Расстояние перевозки 25 км (доставка асфальтобетонной смеси - 55 км)	т	3044,16	432,00	1315077
3 4105-0201-1020	Перевозка строительных грузов автобитумовозами вне населенных пунктов. Грузоподъемность 10 т. Класс груза 1. Расстояние перевозки 20 км (доставка битума - 55 км)	т	18,5119	852,00	15772
4 4105-0201-1991	Перевозка строительных грузов автобитумовозами вне населенных пунктов. Грузоподъемность 10 т. Класс груза 1. За каждый следующий км свыше 20 км	т·км	18,5119	135,00	2499

5	4106-0103-1030	Перевозка строительных грузов автобетоносмесителями. Объем 8 м3. Класс груза 1. Расстояние перевозки 30 км (доставка бетона, раствора - 150 км)	т	138,5884	1028,00	142469
6	4106-0103-1991	Перевозка строительных грузов автобетоносмесителями. Объем 8 м3. Класс груза 1. За каждый следующий км свыше 30 км	т·км	138,5884	1710,00	236986
7	4131-0101-0802	Грузы неупакованные (железобетонные изделия и конструкции) до 6 т. Разгрузка	т	184,3	349,00	64321
8	4201-0401-1665	Провозная плата за перевозку строительных материалов промышленного производства, минерального происхождения в универсальных вагонах (крытые, платформы, полувагоны), расстояние перевозки от 181 до 200 км, загрузка вагона 65 т (доставка щебня - 198 км)	т	8788,7625	892,00	7839576
		Итого по перевозке грузов				**10282945**

Составил _____ Зуёнок С.Л.

Проверил _____ Кутенков И.С.